METALCAUCHO 2016

Catálogo nº 13



TecDoc
CERTIFIED DATA SUPPLIER

TÜVRheinland
CERTIFIED

Management System
ISO 9001:2008

www.tuv.com
ID 9105079071

PVP: 25€

Certificado

Norma de aplicación **ISO 9001:2008**

N° registro certificado 0.04.14101

TÜV Rheinland Ibérica Inspection, Certification & Testing S.A. certifica:

Titular del certificado:

INDUSTRIAL METALCAUCHO, S.L.
Polígono Industrial del Besós
C/ Potosí, 4
08030 Barcelona
Catalunya - España

Ámbito de aplicación: Almacenamiento y distribución de recambios para automóvil.

Mediante auditoría realizada, según consta en el informe n° 14101 se verificó el cumplimiento de los requisitos recogidos en la norma ISO 9001:2008.

La fecha límite para la auditoría de seguimiento es 28-07 (dd-mm).

Validez: Este certificado es válido desde 2014-07-31 hasta 2017-07-31.
Fecha de primera certificación 2002-07-15

2014-08-27 TÜV Rheinland Ibérica Inspection, Certification & Testing S.A.
Garrotxa, 10-12 – E-08820 El Prat de Llobregat

www.tuv.com

IAF ENAC CERTIFICACIÓN N° 14/C - SC 027

TÜVRheinland®
Precisely Right.

10/201 4.08 E A4 ® TUV, TUEV and TUV are registered trademarks. Utilisation and application requires prior approval.

INDICE

página

KIT REPARACIÓN TRANSMISION FUELLES 44
KIT REPARACIÓN CREMALLERA FUELLES 81

VARIOS
- abrazaderas para fuelles 112
- abrazaderas sin fin 113
- abrazaderas tubo de escape 166
- arandelas 127
- bieletas cambio de velocidades PSA 132
- bombas de cebado 124
- bornes de batería 125
- bujes de rueda 143
- conos para el montaje de fuelles 80
- filtros de combustible 125
- filtros GLP 126
- juntas cónicas tubo de escape 167
- kits montaje colector de escape PSA 168
- kits Tóricas 128
- latiguillos de freno 179
- limpiaparabrisas trasero 218
- mangueras y codos 117
- perfiles de carrocería 122
- poleas de cigüeñal 95
- poleas de alternador 109
- racores y conectores de empalme 118
- rodamientos para fuelle de transmisión 80
- sensore de ABS 207
- sensores de freno 140
- silentblocs 133
- soportes tubo de escape 169
- topes de goma 135
- tapones de aceite (llenado motor) 138
- tapones de aceite (cárter) 123
- tapones de bloque motor 121
- tapones de goma 136
- tapones de radiador y botella de expansión 137
- tornillos y tuercas de rueda 131
- tubo flexible de cartón-aluminio 114
- tubo de gasolina-servo-agua 115
- tubos de inyección 190
- válvulas EGR 228
- varios 136

ALFA ROMEO
- 145-146-155 1032
- 147 1037
- 156 1044
- 159 1051
- MITO 1052

AUDI
- 80-90-100 1059
- A1 1065
- A2 1067
- A3 I 1069
- A3 II 1083
- A3 III 1094
- A4 1095
- A5 1111
- A6 1112
- A7 1127
- A8 1128
- Q3 1130
- Q5 1131
- Q7 1132
- TT 1133

BMW
- 1 E81,E87 3 E90/91/92/93 1138
- 3 E30,E36 1145
- 3 E46 1153
- 5 E34,E39 1164
- 5 E60 1173
- 5 F10, F18 1180
- 6 E63 1181
- X1 E84 1184
- X3 E83,F25 1186
- X5 E53,E70,F15,F85 1193
- X6 E71,E72,F16,F86 1198
- Z3 1199
- Z4 1203

CHEVROLET 1207

CITROËN
- 2 CV - DYANE 238
- AX 239
- BERLINGO I/II 250
- BERLINGO III 273
- BX 281
- C1 291

 © INDUSTRIAL METALCAUCHO, S.L.U.

INDICE

CITROËN (continuación...) página
C15 ... 343
C2-C3 ... 295
C25 ... 358
C4 ... 308
C5 ... 322
C6 ... 337
EVASION ... 378
C8 ... 392
JUMPER I/II ... 359
JUMPER III ... 372
JUMPY I/II ... 378
JUMPY III ... 392
NEMO ... 402
SAXO ... 409
XANTIA ... 419
XM ... 434
XSARA ... 438
ZX ... 465

DACIA
DUSTER ... 479
DOKKER ... 489
LOGAN I ... 481
LOGAN II ... 489
SANDERO ... 490

FIAT
124-131-500-600-850 ... 1208
127 ... 1210
500N ... 1212
BRAVA ... 1218
BRAVO ... 1218
BRAVO II ... 1228
CINQUECENTO ... 1233
COUPE ... 1238
CROMA ... 1240
DOBLO ... 1244
DUCATO I/II ... 1256
DUCATO III/IV ... 1258
DUCATO V ... 1271
FIORINO I ... 1277
FIORINO II ... 1284
FREEMONT ... 1386
IDEA ... 1291
MAREA ... 1218
MULTIPLA ... 1299
PALIO ... 1306
PANDA I ... 1315
PANDA II ... 1325
PUNTO I ... 1333
PUNTO II ... 1340
PUNTO III - GRANDE PUNTO ... 1352
REGATA ... 1362
SCUDO I/II ... 1364
SCUDO III ... 1378
SEDICI ... 1386
SEICENTO ... 1387
STILO ... 1392
TEMPRA ... 1400
TIPO ... 1400
UNO ... 1407
ULYSSE ... 1364

FORD
COUGAR ... 1413
CMAX ... 1469
COURIER ... 1430
COURIER II ... 1430
COURIER III ... 1442
ESCORT ... 1414
FIESTA I/II/III ... 1430
FIESTA IV ... 1442
FIESTA V ... 1451
FIESTA VI ... 1459
FOCUS I ... 1461
FOCUS II ... 1469
FOCUS III ... 1480
FUSION ... 1451
GALAXY ... 1481
KA ... 1491
KUGA ... 1497
MONDEO ... 1499
ORION ... 1414
PUMA ... 1442
SCORPIO ... 1510
SIERRA ... 1511
SMAX ... 1513
TOURNEO ... 1515
TRANSIT I ... 1523
TRANSIT II ... 1528

HONDA ... 1537

INDICE

página

HYUNDAI 1538

IVECO 1540

JEEP 1541

KIA 1542

LADA 1544

LANCIA
- DELTA III 1545
- KAPPA 1545
- LYBRA 1547
- MUSA 1553
- PHEDRA 1578
- THEMA 1545
- THESIS 1545
- Y10 1561
- Y20 1566
- YPSILON 1571
- ZETA 1578

LAND ROVER 1586

MAZDA 1589

MERCEDES-BENZ
- 190 (W201) 1606
- CLASSE A (W168/W169) 1595
- CLASSE B (W245) 1595
- CLASSE C (W202/203/204) 1598
- CLASSE E W124 1606
- CLASSE E W210/W211 1611
- CLASSE E W212 1619
- CLASSE G W460/461/463) 1620
- CLASSE GL-GLX X164/X204 1621
- CLASSE M W163/164/166 1622
- CLASSE R W251 / V251 1623
- CLASSE S W126 1624
- CLASSE S W140/220/221 1625
- CLASSE S 1628
- CLASSE V 638/2 - W447 1625
- CLS (C218/219) 1628
- CLK (C208/209) 1598
- SL (R230/221) 1630
- SLK R170/171/172/199) 1631
- FURGONETAS 1633
- SPRINTER 901/902/903/904/905/906 1634
- VANEO (414) 1595
- VIANO W639 1639
- VITO W638 1639

MINI
- MINI I 1643
- MINI II 1644

MITSUBISHI 1653

NISSAN
- ALMERA 1683
- BLUEBIRD 1683
- INTERSTAR 1655
- MICRA II 1661
- MICRA III 1662
- MICRA IV 1668
- NAVARA 1668
- NOTE 1662
- PATHFINDER 1668
- PATROL 1672
- PRIMASTAR 1675
- PRIMERA 1683
- QASHQAI 1686
- SUNNY 1690
- TERRANO II 1691
- TRADE 1693

OPEL
- AGILA 1697
- ANTARA 1699
- ARENA 1700
- ASTRA F 1701
- ASTRA G 1712
- ASTRA H 1724
- ASTRA J 1730
- CALIBRA 1731
- COMBO I 1743
- COMBO II 1753
- COMBO III 1734
- CORSA A 1735
- CORSA B 1743
- CORSA C 1753

 © INDUSTRIAL METALCAUCHO, S.L.U.

INDICE

OPEL (continuación...) página
CORSA D ... 1763
FRONTERA A/B ... 1768
INSIGNIA ... 1769
KADETT E ... 1771
MERIVA ... 1753
MERIVA B ... 1763
MOVANO ... 1779
MOVANO B ... 1785
OMEGA ... 1786
SIGNUM ... 1769
SINTRA ... 1786
SPEEDSTER ... 1788
TIGRA ... 1788
ZAFIRA A ... 1712
ZAFIRA B ... 1724
VECTRA A ... 1793
VECTRA B ... 1801
VECTRA C ... 1810
VIVARO ... 1816

PEUGEOT
106 ... 493
107 ... 506
205 ... 511
206 ... 526
206+ ... 526
207 ... 547
208 ... 558
306 ... 559
307 ... 578
308 ... 595
309 ... 511
405 ... 606
406 ... 618
407 ... 639
504 ... 645
505 ... 645
508 ... 647
605 ... 649
607 ... 654
806 ... 702
807 ... 716
1007 ... 657
2008 ... 668
3008 ... 669
4007 ... 672
4008 ... 672
5008 ... 673
BIPPER ... 676
BOXER I/II ... 683
BOXER III ... 696
EXPERT I/II ... 702
EXPERT III ... 716
J5 ... 725
PARTNER I/II ... 726
PARTNER III ... 749
RCZ ... 757

PORSCHE ... 1824

RENAULT
4/5/06 ... 758
9/11/SUPER5 ... 761
12 ... 773
18 ... 775
19 ... 779
20 ... 794
21 ... 795
25 ... 805
CAPTURE ... 808
CLIO I ... 809
CLIO II ... 826
CLIO III ... 847
CLIO IV ... 856
ESPACE ... 857
EXPRESS ... 874
FLUENCE ... 987
KANGOO I ... 888
KANGOO II ... 909
LAGUNA I ... 915
LAGUNA II ... 930
LAGUNA III ... 940
LATITUDE ... 943
MASTER I ... 944
MASTER II ... 947
MASTER III ... 953
MEGANE I ... 955
MEGANE II ... 973
MEGANE III ... 987
SAFRANE ... 992
SCENIC I ... 955
SCENIC II ... 973

INDICE

RENAULT (continuación...) página
SCENIC III 987
TRAFIC I 994
TRAFIC II 1002
TWINGO I 1010
TWINGO II 1018
VEL SATIS 1020

ROVER 1825

SAAB 1826

SEAT
124 1829
127 1831
ALHAMBRA 1833
ALHAMBRA II 1842
ALTEA 1943
AROSA 1843
CORDOBA 1857
CORDOBA II 1880
EXEO 1851
IBIZA I 1853
IBIZA II/III 1857
IBIZA IV 1880
IBIZA V 1891
INCA 1893
LEON 1928
LEON II 1943
LEON III 1953
MALAGA 1853
PANDA 1907
TOLEDO I 1913
TOLEDO II 1928
TOLEDO III 1943
TOLEDO IV 1953

SKODA
FABIA I 1954
FABIA II 1964
FELICIA I/II 1967
OCTAVIA I 1969
OCTAVIA II 1982
RAPID 1994
ROOMSTER 1995
SUPERB 1998
YETI 2003

SMART 2005

SUZUKI 2007

TOYOTA
AVENSIS 2013
AYGO 2014
CARINA E II 2018
COROLLA 2019
RAV4 2020
YARIS 2021

VOLKSWAGEN .....
BEETLE I (NEW BEETLE) 2023
BEETLE II 2028
CADDY II 2030
CADDY III 2046
CORRADO 2054
CRAFTER 2058
EOS 2061
FOX 2064
GOLF I 2066
GOLF II 2070
GOLF III 2081
GOLF IV 2097
GOLF V 2115
GOLF VI 2127
GOLF VII 2131
JETTA III 2115
JETTA IV 2127
LT I 2132
LT II 2133
LUPO 2136
MULTIVAN 2144
PASSAT II 2146
PASSAT III 2151
PASSAT IV 2162
PASSAT V 2176
PASSAT VI/VII/CC 2186
POLO I 2188
POLO II 2194
POLO III 2210
POLO IV 2222
SCIROCCO 2224
SHARAN I 2226

 © INDUSTRIAL METALCAUCHO, S.L.U.

VOLKSWAGEN (continuación...) página
SHARAN II 2236
TIGUAN 2237
TOUAREG I 2239
TOUAREG II 2241
TOURAN I 2115
TOURAN II 2127
TRANSPORTER IV 2242
TRANSPORTER V 2252
VENTO 2258

VOLVO 2266

OBSERVACIONES

I. DISPONIBILIDAD y NUEVAS INCORPORACIONES:

Consultar nuestro sitio web WWW.METALCAUCHO.COM el cual siempre estará más actualizado que el catálogo impreso.

II. REFERENCIAS EN CURSIVA Las referencias indicadas en el catálogo en letra *CURSIVA* están descatalogadas o se suministran sólo hasta agotar existencias.

III. SIMBOLOS: "Dx" significa "lado derecho", "Sx" significa "lado izquierdo"

CONDICIONES DE VENTA Y SUMINISTRO

Nuestras condiciones generales de venta se encuentran detalladas en documento que se puede consultar en la página web "www.metalcaucho.com" en todo lo concerniente a ofertas, precios, expediciones, garantías, condiciones de pago, devoluciones, reclamaciones, jurisdicción y cualquier otro aspecto relacionado con el tráfico mercantil.

La formalización de cualquier pedido presupone que el cliente ha consultado estas condiciones previamente y las acepta.

Todos los productos y servicios de estas páginas que NO son propiedad de Industrial Metalcaucho S.L.U. son marcas registradas de sus respectivos propietarios y son reconocidas como tales por Industrial Metalcaucho S.L.U. Aparecen en esta publicación/catálogo a efectos de promoción y de recopilación de información.

Primera edición: Agosto 2016

Segunda edición: Octubre 2016

©Prohibida la reproducción total o parcial sin la autorización por escrito de "Industrial Metalcaucho, s.l.u."

Catálogo Metalcaucho 2016

La edición del catálogo de Metalcaucho 2016 nos sigue posicionando como proveedor líder europeo de recambios de postventa en caucho y metal para el sector del automóvil. Este catálogo incluye todas los productos anunciados a lo largo del año. Al lanzamiento de **nuevas familias**, se une la **ampliación de varias gamas** de producto y **nuevos modelos de vehículos**, teniendo siempre como objetivo cubrir las necesidades de nuestros clientes. De este modo podrá encontrar, entre otras, las siguientes novedades:



1. Ampliación de gamas de productos:
   - *Soportes de motor*
   - *Silentblocs*
   - *Bujes*
   - *Intercambiadores de calor*
   - *Botellas expansión*
   - *Soportes transmisión*
   - *Rodamientos*
   - *Cárters aceite*
   - *Soportes amortiguador*
   - ...
2. Tubos de inyección y servofreno
3. Válvulas EGR
4. Sensores ABS
5. Limpiaparabrisas traseros
6. Válvulas vapores motor/separadores de aceite

Junto a nuestro **catálogo de cables de mando para automoción**, contamos con una extensa gama de repuestos de más de 11.000 referencias, con más de 20.000 aplicaciones, adaptables a la mayoría de los vehículos que circulan en el parque automovilístico internacional. Con el fin de mantener nuestro liderazgo internacional, la compañía apuesta por la innovación constante subministrando productos de alta calidad, con una fiabilidad equivalente a las piezas oficiales a un precio más competitivo y un alto nivel de servicio.



© INDUSTRIAL METALCAUCHO, S.L.U.

Consejos de utilización:

El catálogo de Metalcaucho incluye la siguiente información:

1. Marca de vehículo
2. Modelo (ordenado numéricamente/alfabéticamente)
3. Año del modelo de vehículo
4. Diagrama (si aplica)
5. Referencia Metalcaucho, organizadas según el siguiente criterio:
   - *Refrigeración*
   - *Calefacción/ventilación*
   - *Suministro de aire*
   - *Reciclaje de gases de escape*
   - *Bloque motor*
   - *Culata*
   - *Lubricación*
   - *Alimentación de combustible*
   - *Preparación mezcla*
   - *Suspensión de motor*
   - *Suspensión/amortiguación*
   - *Ruedas*
   - *Frenos*
   - *Dirección*
   - *Transmisión automática*
   - *Accionamiento de eje*
   - *Accionamiento de cigüeñal*
   - *Accionamiento de correa*
   - *Alternador*
   - *Distribución del motor*
   - *Cables de mando*
   - *Escape*
   - *Limpieza de cristales*
   - *Carrocería*
   - *Encendido*
6. Detalle de la referencia: tipo de pieza, función, motorización, aplicación,…
7. Referencia Equipo Original

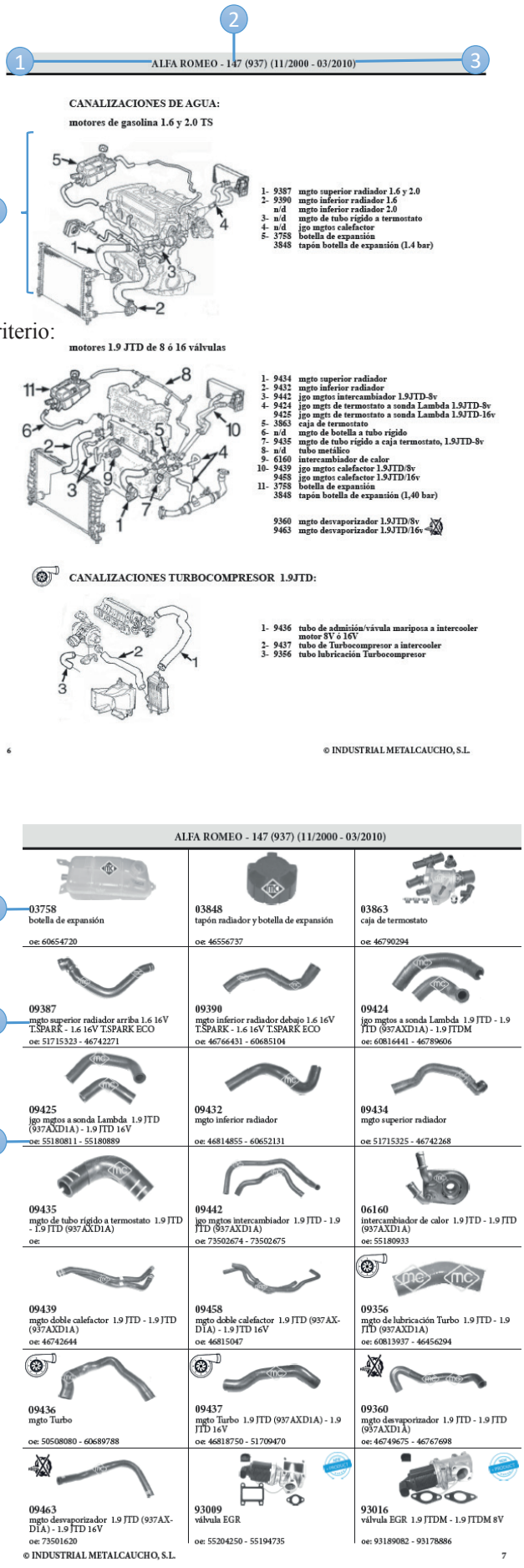

1

GUIA RAPIDA PARA PEDIDOS POR LA WEB DE METALCAUCHO

1. Entrada en nuestro catálogo online (www.metalcaucho.com)
2. Inserte sus datos (usuario y contraseña)
3. Búsqueda directa
4. Buscar referencia (MC, O.E. o de la competencia) o buscar por búsqueda avanzada
5. Introduzca el número de unidades
6. Añadir al carrito de la compra
7. Seguir con la compra con otras referencias y unidades, volver al **paso (4)**
8. Si ha finalizado la compra, ir a la cesta para finalizar el pedido.
9. ¡¡¡MUY IMPORTANTE!!! Asegúrese de escoger correctamente la dirección de envío y la agencia de transporte antes de confirmar el pedido.

GUIA RAPIDA PARA VOLCADO DE PEDIDO POR LA WEB DE METALCAUCHO

1. Entrada en nuestro catálogo online
2. Inserte sus datos (usuario y contraseña)
3. Importación de pedidos
4. Añadir fichero en formato .csv o .txt
5. Hoja de instrucciones de cómo crear un fichero .csv o .txt compatible
6. Seleccionar dirección de envío
7. Seleccionar agencia de transporte
8. ¡¡¡MUY IMPORTANTE!!! Asegúrese de escoger correctamente la dirección de envío y la agencia de transporte antes de confirmar el pedido.

5. Instrucciones de cómo crear un fichero .csv o.txt

FORMATO 1 ARCHIVO .CSV

1. Abrir Excel
2. En la primera columna poner Formato de celda personalizada tipo: 00000
3. 1ª columna referencia con 5 dígitos, ejemplo: 06000
4. 2ª columna cantidad
5. Darle a Guardar como
6. Guardar el archivo en formato .csv con nombre de archivo: Metalcaucho

SI DESEA UN NOMBRE DE ARCHIVO DIFERENTE, SIGA ESTE OTRO TUTORIAL

1. Abrir Excel
2. En la segunda columna poner Formato de celda personalizada tipo: 00000
3. Rellenar la 1º columna con: METALCAUCHO
4. 2ª columna = referencia con 5 dígitos, ejemplo: 06000
5. 3ª columna = cantidad
6. Darle a Guardar como
7. Guardamos el archivo en formato .csv con el nombre que desee.
8. Antes de hacer la importación marcar la segunda casilla de la parte de abajo (Marca dentro del nombre de archivo (columna 1))

FORMATO 2 ARCHIVO .TXT

1. Abrir Bloc de notas
2. Poner Referencia;Cantidad, ejemplo 06000;55
3. Guardar el archivo en formato .txt con nombre de archivo: Metalcaucho

SI DESEA UN NOMBRE DE ARCHIVO DIFERENTE, SIGA ESTE OTRO TUTORIAL

1. Abrir Bloc de notas
2. Poner METALCAUCHO;Referencia;Cantidad, ejemplo METALCAUCHO;06000;55
3. Guardar el archivo en formato .txt con el nombre que desee
4. Antes de hacer la importación marcar la segunda casilla de la parte de abajo (Marca dentro del nombre de archivo (columna 1))

© INDUSTRIAL METALCAUCHO, S.L.U.

2

Este es un tutorial para seguir al realizar un pedido vía tienda online.

Ponemos a su disposición 2 maneras para crear un pedido:

1. BUSQUEDA DIRECTA (pedido urgente) --- pág. 2-4

2. IMPORTACION DE PEDIDO DESDE FICHERO .csv, .txt (pedido reposición) --- pág. 5-6



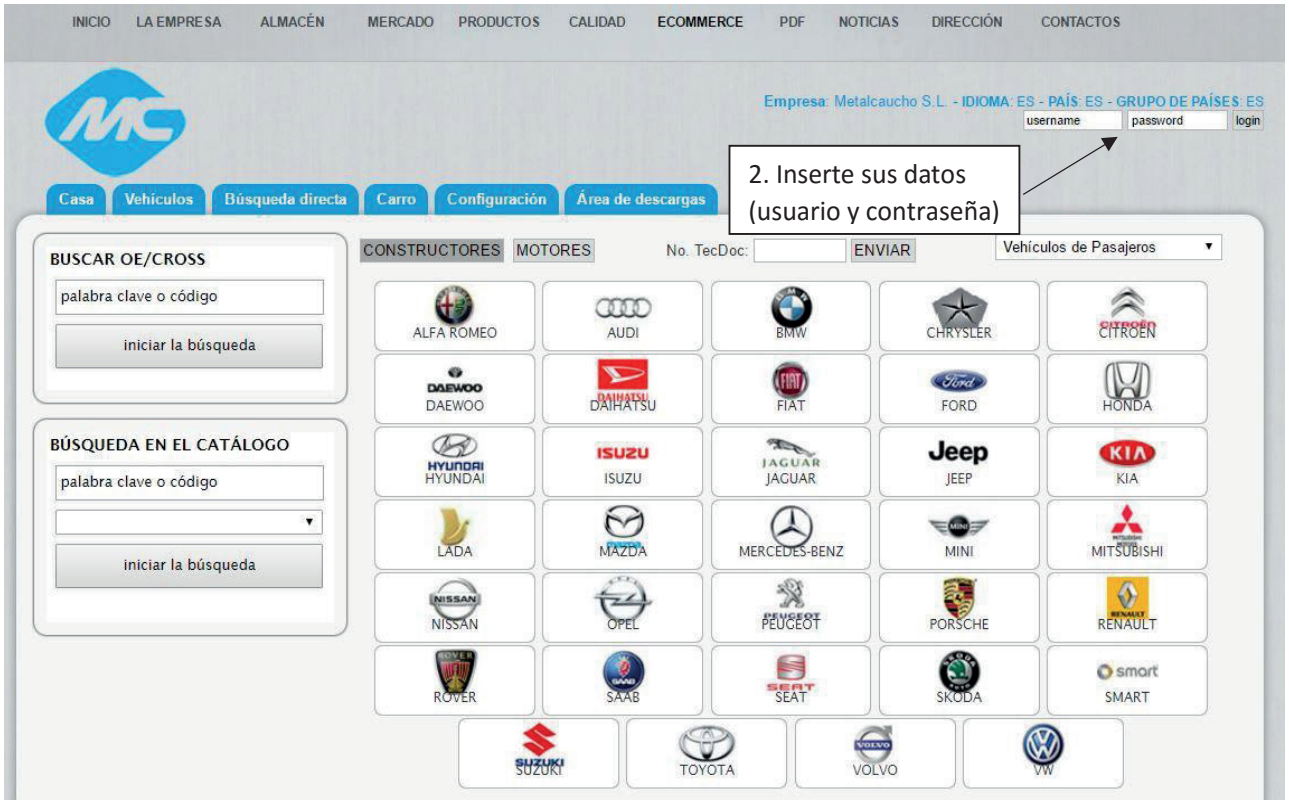

3

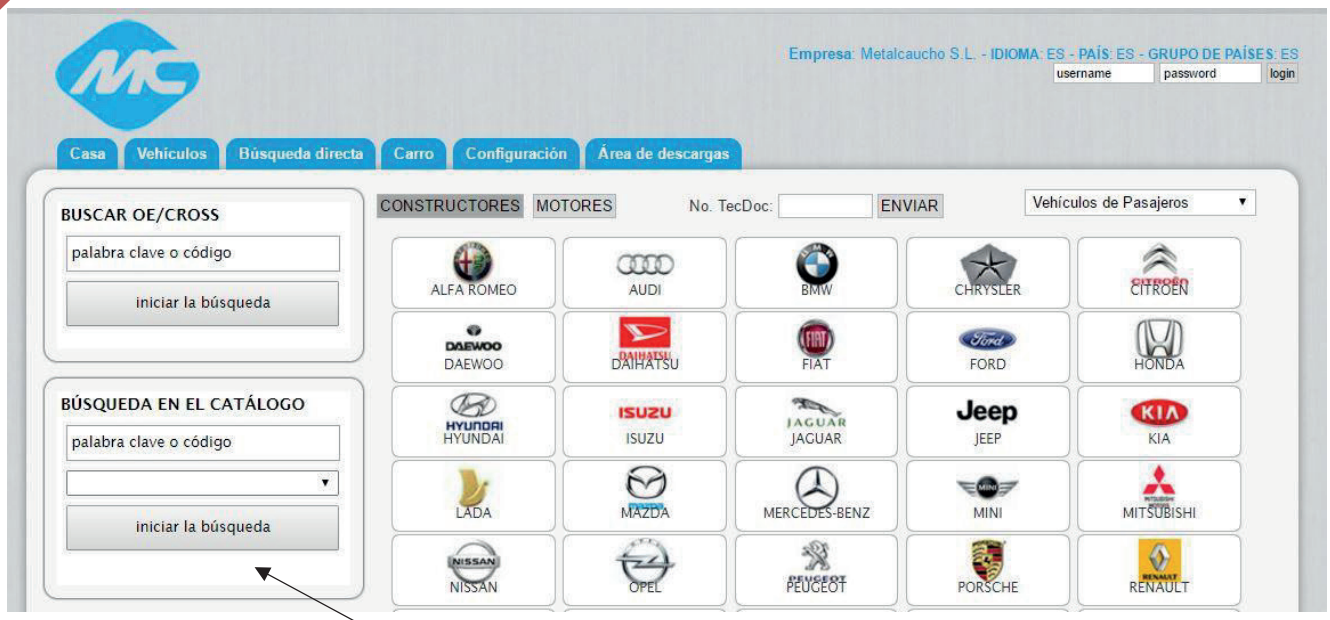

3. Busque artículo por referencia Metalcaucho, referencia original o cruce.



4. Introduzca referencia.

6. Añadir al carrito de la compra.

7. ¡Seguir con la compra – volver al PASO 4!



8. ¡No solicito nada más!

Ir a la cesta para finalizar el pedido.

© INDUSTRIAL METALCAUCHO, S.L.U.

4

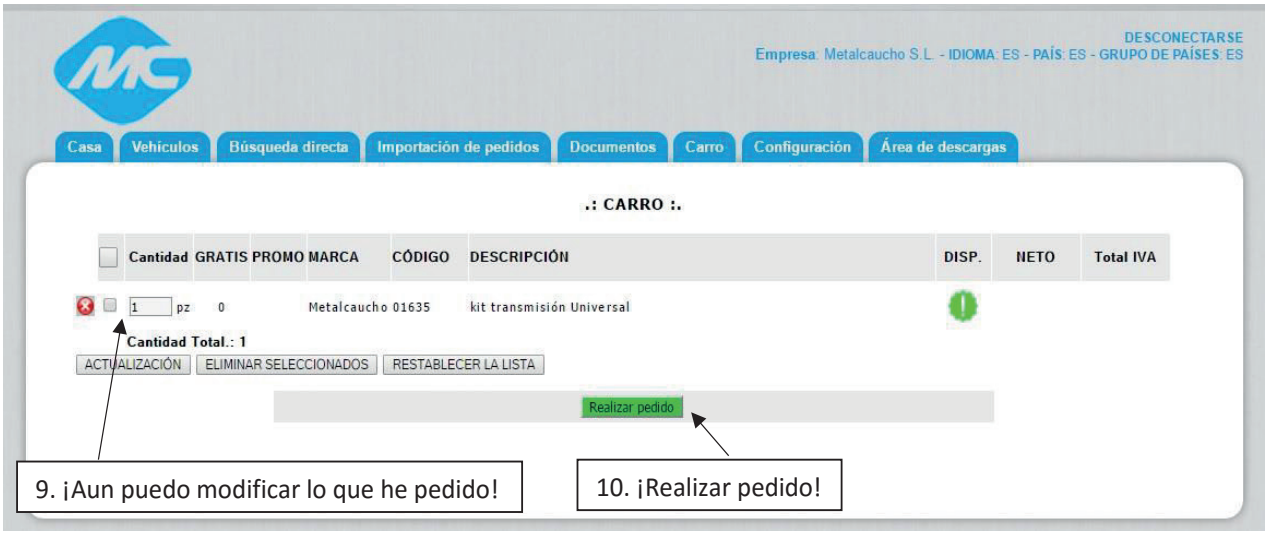

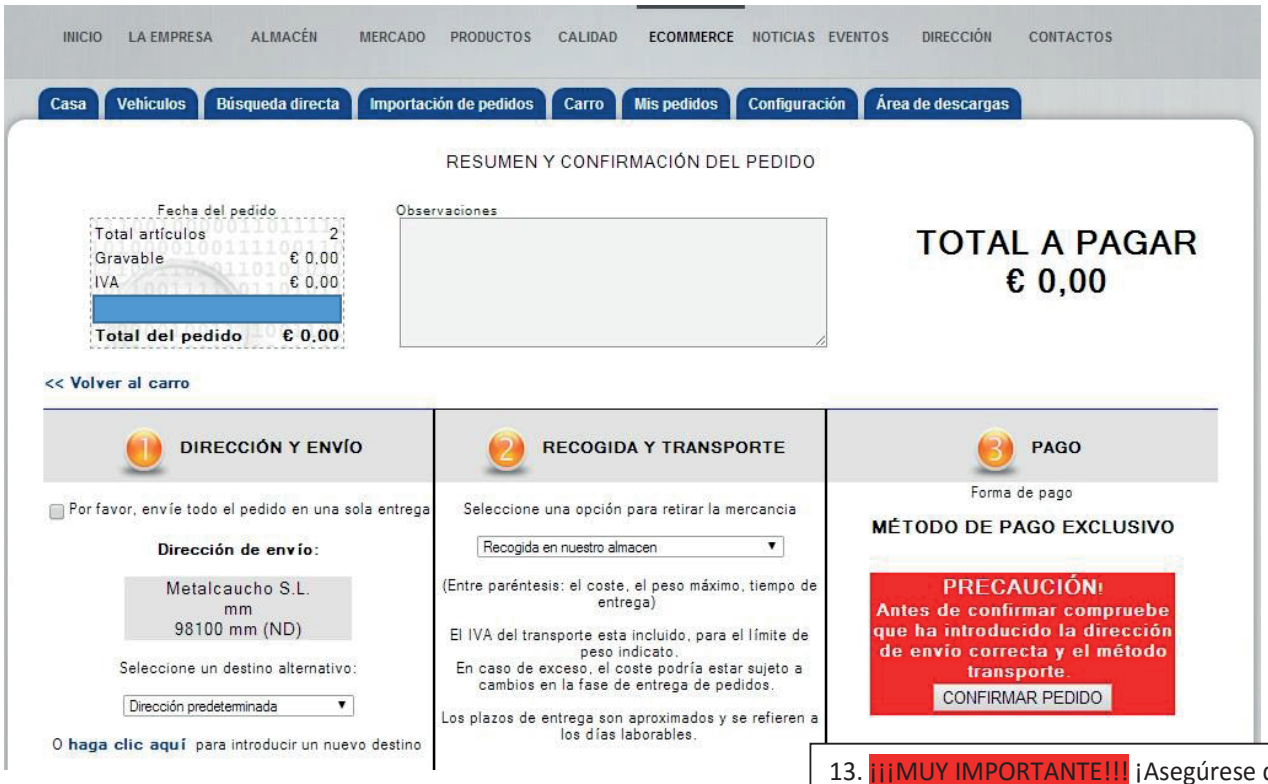

11. ¡Seleccionar la dirección de envío!

12. ¡Seleccionar la agencia de transporte!

13. ¡¡¡MUY IMPORTANTE!!! ¡Asegúrese de que los datos introducidos (dirección de envío y agencia de transporte) son correctos!

¡CONFIRMAR PEDIDO!

5



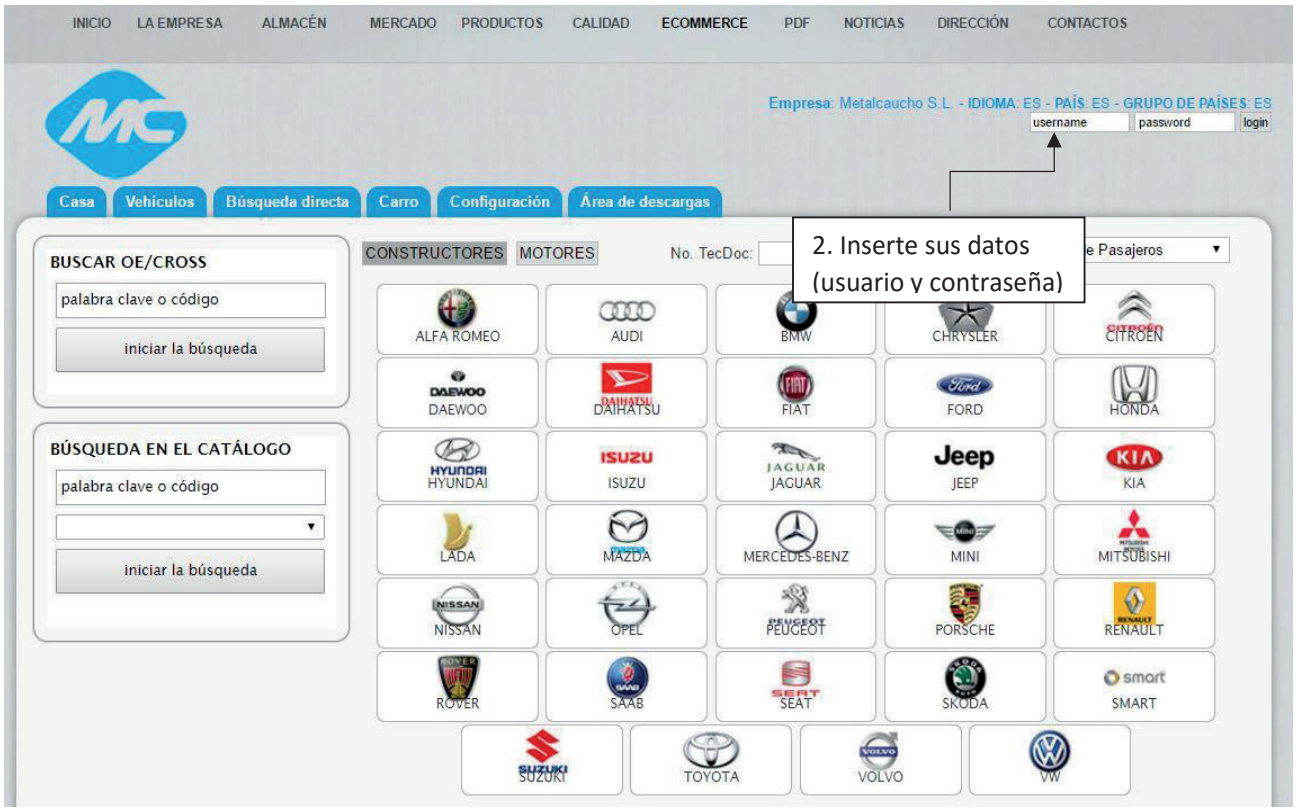

 © INDUSTRIAL METALCAUCHO, S.L.U.

6

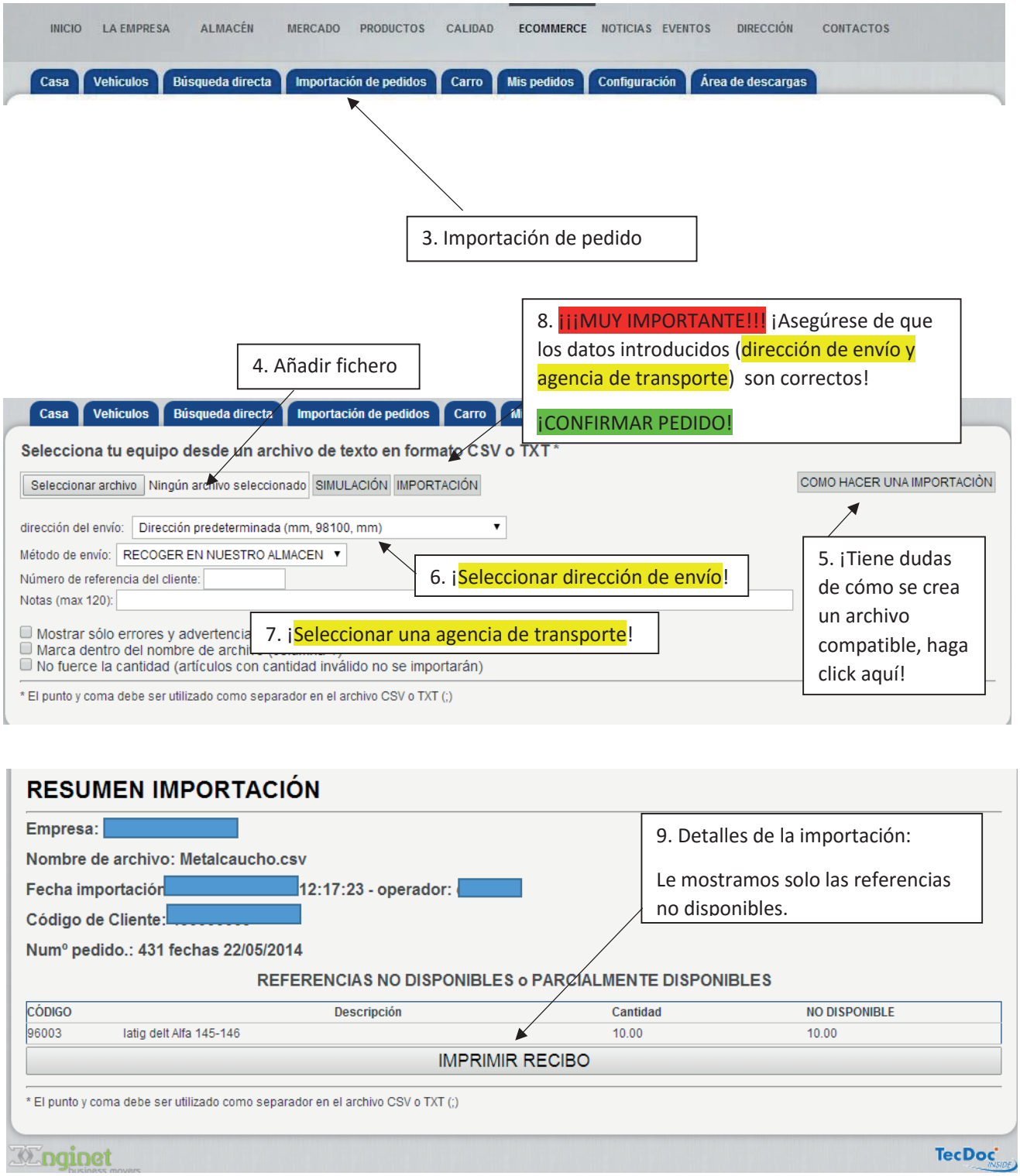
INICIO LA EMPRESA ALMACÉN MERCADO PRODUCTOS CALIDAD ECOMMERCE NOTICIAS EVENTOS DIRECCIÓN CONTACTOS
Casa Vehículos Búsqueda directa Importación de pedidos Carro Mis pedidos Configuración Área de descargas
3. Importación de pedido
4. Añadir fichero
8. ¡¡¡MUY IMPORTANTE!!! ¡Asegúrese de que los datos introducidos (dirección de envío y agencia de transporte) son correctos!
¡CONFIRMAR PEDIDO!
Selecciona tu equipo desde un archivo de texto en formato CSV o TXT *
Seleccionar archivo Ningún archivo seleccionado SIMULACIÓN IMPORTACIÓN
COMO HACER UNA IMPORTACIÓN
dirección del envío: Dirección predeterminada (mm, 98100, mm)
Método de envío: RECOGER EN NUESTRO ALMACEN
Número de referencia del cliente:
Notas (max 120):
6. ¡Seleccionar dirección de envío!
7. ¡Seleccionar una agencia de transporte!
5. ¡Tiene dudas de cómo se crea un archivo compatible, haga click aquí!
Mostrar sólo errores y advertencia
Marca dentro del nombre de archi
No fuerce la cantidad (artículos con cantidad inválido no se importarán)
* El punto y coma debe ser utilizado como separador en el archivo CSV o TXT (;)

RESUMEN IMPORTACIÓN
Empresa:
Nombre de archivo: Metalcaucho.csv
Fecha importación 12:17:23 - operador:
Código de Cliente:
Numº pedido.: 431 fechas 22/05/2014
9. Detalles de la importación:
Le mostramos solo las referencias no disponibles.
REFERENCIAS NO DISPONIBLES o PARCIALMENTE DISPONIBLES
CÓDIGO Descripción Cantidad NO DISPONIBLE
96003 latig delt Alfa 145-146 10.00 10.00
IMPRIMIR RECIBO
* El punto y coma debe ser utilizado como separador en el archivo CSV o TXT (;)

7

- También hemos implementado el área de documentos
  En esta área, usted podrá hacer cualquier consulta relacionada con pedidos, albaranes y facturas.



Ofrecemos la posibilidad de exportar estos documentos en formato .csv o en .xml para incorporarlo directamente en su sistema.



 © INDUSTRIAL METALCAUCHO, S.L.U.

ALFA ROMEO



01359 kit 00359 fuelle

l/rueda
ALFA 33 1.3 hasta '90

Ø 21 - 76 mm. Perfil interior liso
r.o. 191498203C



01115 kit 00099 fuelle

l/rueda
ALFA 145-146 1.6 - 1.8 - 2.0
ALFA 147 1.6 - 2.0-1.9JTD
ALFA 156 todos salvo 2.5JTD y V6

Ø 28 - 86 mm
r.o. 46429633



01618 kit 00618 fuelle

l/rueda
ALFA 33 1.3 desde '90

Ø 21 - 75 mm
r.o. 7635255



01996 kit 00996 fuelle

l/rueda
ALFA 145 - 146 todos salvo 2.0
ALFA MITO 1.3 MJTD

Ø 24 - 79 mm. Prefil interior liso
r.o. 7761570



01575 kit 00575 fuelle

l/rueda
ALFA 164 2.0
ALFA 155 salvo 2.5TD

Ø 22 - 82 mm. Perfil interior liso
r.o. 7701202583



01614 kit 00614 fuelle

l/rueda
ALFA 145-146-155 todos desde -'96
ALFA 147 1.6-2.0-1.9JTD
ALFA 164 2.5 - 3.0 V6 - 2.5TD

Ø 25 - 86 mm. Perfil interior liso
r.o. 82443750



01217 kit 00217 fuelle

l/rueda
ALFA 145 2.0 - 146 2.0
ALFA 147 1.9 JTD
ALFA 155 2.5TD

Ø 27 - 94 mm. Perfil interior liso
r.o. 3293.00



01619 kit 00619 fuelle

l/rueda
ALFA 145-146-155 todos hasta -'96

Ø 24 - 78 mm
r.o. 82443745



01171 kit 00171 fuelle

l/rueda
ALFA MITO 1.4/16V

Ø 22 - 71 mm
r.o. 6001550338



01254 kit 00254 fuelle

l/rueda
ALFA MITO 1.4/16V

Ø 27-82 mm
r.o.



01155 kit 00155 fuelle

l/rueda
ALFA 159 1.8

Ø 24- 83 mm
r.o.



01520 kit 00520 fuelle

l/rueda
ALFA 159 1.9-2.21.9JTD

Ø 27 - 90 mm
r.o.

© INDUSTRIAL METALCAUCHO, S.L.U.

ALFA ROMEO



01278 kit 00278 fuelle

l/rueda
ALFA 159 2.4JTD

Ø 28-94 mm
r.o.



01529 kit

l/cambio
ALFA 145-146-155 1.6-2.0-1.9JTD 1.8-1.7
ALFA 147 1.6-2.0-1.9JTD
ALFA 156 1.6-2.0-1.9JTD

Ø 21 - 100 mm
r.o. 321407283



02308 kit

l/cambio
ALFA 164 2.0

Ø 22 - 107 mm
r.o. 443407283A



01174 kit 00174 fuelle

l/cambio
ALFA 147 1.9JTD
ALFA 156 1.9JTD
Ø 27 - TRI mm

r.o. 46307925



01177 kit 00177 fuelle

l/cambio
ALFA 156 1.9JTD
Ø 24 - TRI mm

r.o. 46307840



01120 kit con rodamiento

l/cambio
ALFA 145-146-155
1.4-1.6 (-'96) - 1.9D
ALFA 147 1.6

completo con rodamiento Ø 24,70 mm
r.o.



01282 kit 00282 fuelle

l/cambio
ALFA MITO 1.4/16v-1.3MJTD

Ø 21 - TRI 65 mm
r.o.



01611 kit 00611 fuelle

l/cambio
ALFA 145 - 146 1.6 - 1.8 - 2.0
ALFA 147 1.6-2.0-1.9JTD
ALFA 155 todos salvo 2.5TD
ALFA 156 todos salvo 2.4JTD

Ø 25 - 62 mm
r.o. 4315444



01510 kit 00510 fuelle

l/cambio
ALFA 147 1.9JTD
ALFA 156 1.9JTD-2.4JTD
ALFA 164 2.5 - 3.0 V6 - 2-5 TD
ALFA 75 - 90 (palier trasero)
ALFA 33
Ø 25 - 62 mm. Perfil interior liso
r.o. 33211208443



00583

l/cambio
ALFA 145-146 1.4 - 1.6 - 1.9D
ALFA 147 1.6
ALFA 155 1.9D
sin rodamiento

Ø boca 81 mm
r.o. 7625541

© INDUSTRIAL METALCAUCHO, S.L.U.

BMW / MINI-II



01510 kit 00510 fuelle

l/rueda y cambio
BMW serie 3: E30, E36
BMw serie 5
(transmisión trasera)

Ø 25 - 62 mm
r.o. 33211208443



01185 kit 00185 fuelle

l/rueda y cambio
BMW serie 1: E87
BMW serie 3: E30, E36, E46, E90, E91, E92, E93
BMW serie 5: E34, E39
BMW X3
Ø 22 - 52 mm
r.o. 33211226033 - 33211226264



01219 kit 00219 fuelle

l/rueda y cambio
BMW serie 1: E87
BMW serie 3: E46, E90, E91, E92, E93
BMW serie 5: E34, E39, E60, E61
BMW X3
(trasmisión trasera)
Ø 31 - 51 mm
r.o. 33217527325 - 33217527326



01993 kit 00993 fuelle

l/rueda y cambio
BMW X3

(transmisión trasera)

Ø 24 - 80 mm
r.o. 6757617



01150 kit 00150 fuelle

l/rueda y cambio
BMW serie 1: E87
BMW serie 3: E30, E36, E46, E90, E91, E92, E93
BMW serie 5: E34, E39, E60, E61
BMW X3
(transmisión trasera)
Ø 30 - 44 mm
r.o. 33211229590



01171 kit 00171 fuelle

l/rueda
MINI-II

Ø 22 - 73 mm
r.o.



01155 kit 00155 fuelle

l/rueda
MINI-II

Ø 24 - 82 mm
r.o. 46307716



01282 kit 00282 fuelle

l/cambio (trilobulado)
MINI -II

Ø 22 - 65TRI mm
r.o. 31607518258



01142 kit 00142 fuelle

l/cambio (trilobulado)
MINI-II

Ø 19 - 60 TRI mm
r.o. 4705777 - 3287.94

© INDUSTRIAL METALCAUCHO, S.L.U.

DACIA (CITROEN: ver PEUGEOT)



01171 kit 00171 fuelle

l/rueda
DACIA LOGAN

Ø 22 - 73 mm
r.o. 6001550338



01432 kit 00432 fuelle

l/rueda
DACIA LOGAN

Ø 24 - 82 mm
r.o. 7701034800



01555 kit 00555 fuelle

l/rueda
DACIA LOGAN

Ø 33 - 82 mm
r.o. 6001547699



01390 kit con rodamiento

l/cambio
transmisión **izquierda**
DACIA LOGAN

con rodamiento de Ø 25.6 mm
r.o.



01139 kit con rodamiento

l/cambio
transmisión **izquierda**
DACIA LOGAN

con rodamiento de Ø 28.0 mm
r.o. 6001550339-8200017057



00139 fuelle

l/cambio
transmisión **izquierda**
DACIA LOGAN

sin rodamiento
r.o. 6001550339-8200017057



01559 kit 00559 fuelle

l/cambio
DACIA LOGAN

Ø 24 - TRI 64 mm
r.o. 7701471522



01246 kit 00246 fuelle

l/cambio
DACIA LOGAN

Ø 26 - 67 mm
r.o.

© INDUSTRIAL METALCAUCHO, S.L.U.

FIAT - LANCIA



01514 kit 00514 fuelle

l/rueda
UNO salvo i.e. -FIORINO
REGATA 1.7 hasta 10/'87
DELTA - PRISMA
PANDA-I 45
Y-10 hasta '89
Ø 21 - 70 mm. Perfil interior una garganta
r.o. 5987092

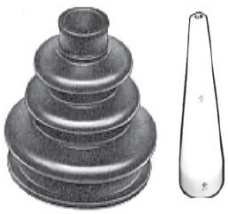

01514E kit (elástico-cono)

l/rueda
UNO salvo i.e. -FIORINO
REGATA 1.7 hasta 10/'87
DELTA - PRISMA

Ø 21 - 70 mm. Perfil interior una garganta
r.o. 5987092



01577 kit 00577 fuelle

l/rueda
UNO Turbo i.e. hasta '93
TIPO/TEMPRA 1.7D
DELTA/PRISMA D-TD

Ø 25 - 74 mm. Perfil interior liso
r.o. 7578083



01578 kit 00578 fuelle

l/rueda
BRAVO/A/MAREA1.2-1.4-1.6-1.9D
REGATA 70-85 y 1.7D desde '88
Y-10 - PANDA-I desde '86 - Y20
PUNTO-I 1.1-1.2-1.7D/TD
CINQUECENTO-900
SEICENTO - UNO
Ø 21 - 76 mm. Perfil interior liso
r.o. 7642776



01613 kit

l/rueda
CROMA hasta '87

Ø 24 - 85 mm. Perfil interior liso
r.o. 2121-2215031



01614 kit 00614 fuelle

l/rueda
CROMA desde '87 hasta -98
TIPO TD con ABS
DEDRA-THEMA 1.8 Y TD
LYBRA 1.8-2.0
PUNTO-II 1.8-1.3D-1.9JTD
Ø 25 - 86 mm
r.o. 82443750



01618 kit 00618 fuelle

l/rueda
TIPO/TEMPRA 1.1-1.4-1.6-1.7D-
-1.9D hasta -'90
DEDRA/THEMA 1.6
DEDRA 2.0
PUNTO- II 1.2-1.9D
Ø 21 - 75 mm
r.o. 7635255



01619 kit 00619 fuelle

l/rueda
TIPO/TEMPRA 1.9 TD sin ABS

Ø 24 - 70 mm
r.o. 82443745



01996 kit 00996 fuelle

l/rueda
PUNTO (salvo GT/TD desde '96)
PUNTO-I 1.4-1.7D/TD -PUNTO-III
1.3MJTD, BRAVO/A todos salvo 2.0
IDEA 1.3MJTD - PALIO 1.2-1.6-1.7TD
MAREA 1.6-1.8-1.9TD-JTD
MUSA 1.3MJTD - ZETA/PHEDRA 2.0
ULYSSE/SCUDO 1.6-1.8 - LYBRA 1.6
MULTIPLA 1.6-DOBLO 1.2-1.9D
Ø 24 - 79 mm r.o. 7761570



01217 kit 00217 fuelle

l/rueda
ULYSSE/SCUDO 1.9 TurboD
LYBRA 1.9 JTD

Ø 27 - 94 mm
r.o. 3293.00



01520 kit 00520 fuelle

l/rueda
ULYSSE/SCUDO 1.6-1.8

Ø 27 - 90 mm
r.o. 7701473176



01222 kit 00222 fuelle

l/rueda
ULYSSE/SCUDO 1.9 Diesel

Ø 38 - 83 mm
r.o. 3293.03

© INDUSTRIAL METALCAUCHO, S.L.U.

FIAT - LANCIA



01499 kit 00499 fuelle

l/rueda
SCUDO 2.0JTD (HDi)
ULYSSE 2.0 HDi
ZETA 2.0 JTD
PHEDRA 2.0 JTD

Ø 29 - 97 mm
r.o. 3293.06



01115 kit 00099 fuelle

l/rueda
BRAVO/A 2.0 / NCROMA '05- 1.9D-2.4D
BRAVO-II 1.6JTD-1.9JTD-2.0JTD
MAREA 1-8-2.0-1.9TD
MULTIPLA 1.9JTD - STILO 2.0HDi/16v
PUNTO GT-TD desde '96
PUNTO-I 1.4-1.7D/TD - LYBRA 2.4JTD
Ø 28 - 86 mm
r.o. 46429633



01579 kit 00579 fuelle

l/rueda
DUCATO - I/II hasta '94

Ø 23 - 94 mm
r.o. 95569342



01225 kit 00225 fuelle

l/rueda
DUCATO 1.000-1.400 Kg desde '94
DUCATO-V 1.2Tn-1.4Tn-1.6Tn
ZETA/PHEDRA 2.2 JTD

Ø 29 - 98 mm
r.o. 9564478680



02307 kit 00307 fuelle

l/rueda
DUCATO 1.800 Kg desde '94 a '97

Ø 33 - 112 mm
r.o. 9564478780



01391 kit 00391 fuelle

l/rueda
DUCATO 1.800 Kg desde '97

Ø 33 - 110 mm
r.o. 3293.07



01432 kit 00432 fuelle

l/rueda
DOBLO 1.9JTD

Ø 24 - 82 mm
r.o. 7701034800



01111 kit 00111 fuelle

l/rueda
FIAT 500 1.2
PANDA-II 1.1-1.2(2x4)

Ø 21 - 70 mm
r.o. 46308003



01157 kit 00157 fuelle

l/rueda
500 1.3D-1.4 - STILO 1.2-1.4-1.6
BRAVO-II 1.4 - MULTIPLA 1.6
DOBLO 1.2-1.4-1.6-1.9D - FIORINO-II
IDEA-MUSA 1.2/16v-1.4-1.4/16v - Y20
PANDA-II 1.2(4x4)-1.3D-1.4
PUNTO-II 1.2-1.4-1.9 - QUBO
YPSILON 1.2-1.4
Ø 23-75 mm r.o. 46307575-46307555



01171 kit 00171 fuelle

l/rueda
PUNTO-III 1.2-1.4/8v-1.4/16v

Ø 22 - 73 mm
r.o.



01750 kit 00750 fuelle

l/rueda
DUCATO-V 1.6Tn-2.0Tn

Ø 29 - 102 mm
r.o. 3293.E2-3293.E3

© INDUSTRIAL METALCAUCHO, S.L.U.

FIAT - LANCIA



01179 kit 00179 fuelle
l/rueda
CINQUECENTO
PANDA-I desde '89
SEICENTO desde '98
TIPO/TEMPRA 1.1-1.4-1.6-1.7D-1.9D desde '90-
UNO
Ø 21 - 65 mm
r.o. 7682886



01155 kit 00155 fuelle
l/rueda
DOBLO 1.3-MJTD-1.9JTD
FIORINO-II - QUBO - STILO 1.8-1.9JTD
IDEA 1.3MJTD-1.9JTD
PUNTO-II 1.9JTD/100cv - PUNTO-III
YPSILON 1.3MJTD-90cv
MUSA 1.3MJTD-1.9JTD
Ø 24- 83 mm
r.o. 46307716



01297 kit 00297 fuelle
l//rueda
SCUDO-II 1.6HDi
Ø 25 - 86 mm
r.o.



01921 kit 00921 fuelle
l/rueda
PUNTO-III 1.9JTD
YPSILON 1.3mjtd 75 CV
Ø 24 -77 mm
r.o.



01237 kit 00237 fuelle
l//rueda
SCUDO-II 2.0HDi/16v
Ø 28 - 94 mm
r.o. 3293.C7



01175 kit 00175 fuelle
l/rueda
NUOVA CROMA '05- 1.8-2.2
Ø 26 - 89 mm. Doble garganta
r.o.



01174 kit 00174 fuelle
l/cambio
STILO 1.9JTD
NUOVA CROMA '05- 1.9D-2.4D
Ø 27 - TRI 72 mm
r.o. 46307925



01510 kit 00510 fuelle
l/cambio
LYBRA 1.9JTD
Ø 25 - 62 mm
r.o. 46307475



01214 kit 00214 fuelle
l/cambio
DUCATO-V desde '06
Ø 29 - TRI 82 mm
r.o.



01282 kit 00282 fuelle
l/cambio
FIORINO-II / GR.PUNTO
QUBO / PANDA-II / N500
IDEA 1.3MJTD
MUSA 1.3MJTD
Ø 21 - 65 mm
r.o. 46308006



01223 kit 00223 fuelle
l/cambio
SCUDO-II 1.6HDi-2.0gasolina
Ø 25 - TRI 69 mm
r.o.



01069 kit
l/cambio
STILO 1.9JTD-140CV
Ø 25 - 57 mm
r.o. 46307462

© INDUSTRIAL METALCAUCHO, S.L.U.

FIAT - LANCIA



01599 kit con rodamiento
l/cambio
transm- derecha desde 10/'87
UNO-REGATA salvo i.e. y 100S
CINQUECENTO 900cc - Y10 Dx '89-'92
DELTA-PRISMA salvo i.e. y TD
DEDRA 1.6-Y10 - SEICENTO
PANDA-I - FIORINO-I desde '86
con rodamiento de Ø 23 mm
r.o. 7921245



00349 fuelle
l/cambio
transm- derecha desde 10/'87
UNO-REGATA salvo i.e. y 100S
CINQUECENTO 900cc
DELTA-PRISMA salvo i.e. y TD
DEDRA 1.6 - SEICENTO - Y10 '89-'92
PANDA-I - FIORINO-I desde '86
sin rodamiento
r.o. 7621245



01120 kit con rodamiento

l/cambio
BRAVO/A-MAREA 1.4-1.6 desde '96
DOBLO 1.2-1.9D -MULTIPLA 1.6
PUNTO-TDdesde '96 - LYBRA 1.6
PUNTO-I 1.9D - PUNTO-II 1.2-1.9D
PALIO 1.2-DOBLO 1.2-1.9D
con rodamiento de Ø 24.5 mm
r.o. 46307784



01079 kit 00079 fuelle

l/cambio
PUNTO: I55-60-75-85-90-90D
PUNTO-II 1.2-1.9D
MULTIPLA 1.9JTD

Ø 21 - 66 mm
r.o. 1026905



01362 kit 00362 fuelle

l/cambio
SCUDO-ULYSSE todos salvo 1.9D
DUCATO 1.000-1.400 Kg desde '94
ZETA - PHEDRA

Ø 22 - 77 mm
r.o. 3293.59



01213 kit 00213 fuelle

l/cambio
SCUDO 1.9D-TD-2.0HDi
ULYSSE 1.9 Diesel

Ø 34 - 76 mm
r.o. 3287.81



01580 kit 00580 fuelle

l/cambio
DUCATO - I/II hasta '94

Ø 23 - 96 mm
r.o. 95569341



01407 kit 00407 fuelle

l/cambio
DUCATO 1.800 Kg desde '94

Ø 33 - 88 mm
r.o. 3287.78



00622 fuelle
l/cambio
transm.izquierda de 2/'86 a 10/'87
UNO-REGATA salvo i.e. y 100S
DELTA-PRISMA salvo i.e. y TD
FIORINO-I hasta '86
PANDA-I hasta '86
Y-10 hasta '88
Ø retén 23 mm, boca 81 mm
r.o. 92601366



00568 fuelle
l/cambio
transm.nizquierda de 11/'84 a 2/'86
UNO-REGATA salvo i.e. y 100S
DELTA-PRISMA salvo i.e. y TD
FIORINO-I hasta '86
PANDA-I 45 hasta '86
Y-10 hasta '88
Ø retén 23 mm, boca 70 mm
r.o. 92601255



01148 kit 00148 fuelle

l/cambio
DOBLO 1.9JTD - FIORINO-II - QUBO
IDEA 1.3MJTD - PUNTO-II 1.9JTD/100cv
STILO 1.1-1.2 - MUSA 1.3MJTD
YPSILON 1.3MJTD-90CV

Ø 22 -TRI 69 mm
r.o. 1603260



01142 kit 00142 fuelle

l/cambio
FIAT 500 1.2
PANDA-II 1.1-1.2

Ø 19 - 60 TRI mm
r.o. 46308006

© INDUSTRIAL METALCAUCHO, S.L.U.

FIAT - LANCIA



01154 kit 00154 fuelle
l/cambio
FIAT 500 1.3D-1.4-IDEA 1.2/16v-1.4-1.4/16v
BRAVO-II 1.4 - DOBLO 1.4-1.6
PALIO 1.2-1.6 - PUNTO-I 1.2-1.4
PANDA-II 1.3D-1.4 - UNO desde '93-
PUNTO-II 1.2-1.4 - STILO 1.2-1.4-1.6
MUSA 1.4-1.4/16v - Y10 desde '92 - Y20
YPSILON 1.2-1.4-1.3D(75CV)



01159 kit 00159 fuelle
l/cambio (Sx)
BRAVO/A-MAREA 1.9JTD
MULTIPLA 1.9JTD
LYBRA 1.9/2.4JTD
Ø 21 - 70 mm
r.o. 46307841



01529 kit
l/cambio
BRAVO/A-MAREA 1.9JTD
IDEA 1.3MJTD - LYBRA 1.8-2.0
MULTIPLA 1.9JTD
PUNTO-II 1.8-1.9JTD-1.3D
STILO 1.8-1.9JTD
MUSA 1.3MJTD
Ø 21 - 100 mm
r.o. 46307029



01177 kit 00177 fuelle
l/cambio
BRAVO-II 1.6JTD-1.9JTD
STILO 1.9JTD
Ø 24 - TRI mm
r.o. 46307840



01583 kit con rodamiento
l/cambio **transm. izquierda desde 10/'87**
BRAVO/A-MAREA 1.4-1.6(-'96)-1.9D
PANDA-I - FIORINO-I dede '86
UNO-REGATA salvo i.e. y 100s
TIPO-TEMPRA1.4-1.6(-'96)-1.9D
BRAVO/A **dch+izq** - Y-10 Sx '89-'92
DELTA-PRISMA salvo i.e. y TD
DEDRA 1.6-Y10 - PALIO
con rodamiento de Ø 23 mm
r.o. 7625541



00583
l/cambio **transm. izquierda desde 10/'87**
BRAVO/A-MAREA1.9D-MULTIPLA 1.6
DOBLO 1.2-1.9D **-**CINQUECENTO
UNO-REGATA salvo i.e. y 100s
TIPO-TEMPRA(1.9D)-BRAVO/A **dch+izq**
DELTA-PRISMA salvo i.e. y TD -PALIO
DEDRA 1.6 - FIORINO-I - Y-10 '89-'92
PANDA-I desde '86 - PUNTO-I/II 1.9D
sin rodamiento
r.o. 7625541



01611 kit 00611 fuelle
l/cambio
UNO Turbo i.e.-REGATA 100S
DELTA TD, i.e. y HF -LYBRA 1.6-2.0-1.9JTD DEDRA 1.8-2.0 y TD - MUSA 1.3MJTD BRAVO/A-MAREA-MULTI-PLA 1.9JTD PUNTO TD - IDEA 1.3MJTD - TIPO 1.9TD PUNTO-I 1.8-1.9JTD-1.3D - STILO 1.8-1.9JTD PUNTO-II 1.8-1.9JTD-1.3D - TEMPRA 1.9TD
Ø 25 - 62 mm r.o. 4315444



01226 kit 00226 fuelle
l/cambio
DUCATO-V desde '06
SCUDO-II 2.0HDi/16v
Ø 29 - TRI 77 mm
r.o. 3287.C3



01114 kit 00091 fuelle
l/cambio
NUOVA CROMA '05- 1.9d-2.4d
Ø 25 - 65 mm. Liso
r.o.

© INDUSTRIAL METALCAUCHO, S.L.U.

FORD



01623 kit 00623 fuelle

l/rueda
FIESTA 950 - 1100
ESCORT 1100
ORION 1.1

Ø 20 - 68 mm
r.o. 6028724

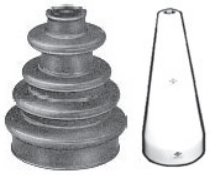

01623E (elástico - cono)

l/rueda
FIESTA-COURIER 950 - 1100
ESCORT 1100
ORION 1.1

Ø 20 - 68 mm
r.o. 6028724



01342 kit 00342 fuelle

l/rueda
FIESTA 1-25-1.3-1.4-1.6-1.6D-1.8D
ESCORT-ORION 1.3-1.4-1.6-1.6D-1.8
ESCORT 1.8D-1.8 EFI (salvo 16v)
FIESTA '96 1.25-1.4-1.8D
FOCUS-II-CMAX 1.6D-1.8-2.0
Ø 20 - 78 mm. Una garganta
r.o. 6043191

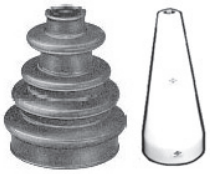

01342E (elástico - cono)

l/rueda
FIESTA 1-25-1.3-1.4-1.6-1.6D-1.8D
ESCORT-ORION 1.3-1.4-1.6-1.6D-1.8
ESCORT 1.8D-1.8 EFI (salvo 16v)
FIESTA '96 1.25-1.4-1.8D
COURIER 1.4-1.6 y D
FIESTA-IV/COURIER/PUMA 1.25-1.4 Z y D
Ø 20 - 78 mm. Una garganta



02451 kit 00451 fuelle

l/rueda
ESCORT 1.8 motor ZETEC 1.6v
ESCORT 1.8 D y TD desde '91
ESCORT 2.0 OHC y RS Turbo
ORION 1.8D desde '91

Ø 23 - 85 mm. Una garganta
r.o. 6676136



01624 kit

l/rueda y cambio
(palier trasero)
SIERRA-SCORPIO (transm. trasera)

Ø 22 - 49 mm. Una garganta
r.o. 6127557



01993 kit 00993 fuelle

l/rueda
MONDEO (homocinética de Ø 80 mm)

fabricado en neopreno
Ø 24 -80 mm. Perfil interior liso
r.o. 6757617



01994 kit 00994 fuelle

l/rueda
MONDEO (homocinética de Ø 87 mm)

fabricado en neopreno
Ø 27 - 85 mm. Perfil interior liso
r.o. 6757618



01184 kit 00184 fuelle

l/rueda
MAVERICK

Ø 23 - 95 mm
r.o. 33211226033



01284 kit 00284 fuelle

l/rueda
PROBE

Ø 23 - 90 mm
r.o. 44333-SM1-A01



01075 kit

l/rueda
FIESTA '96 1.3BL
COURIER-PUMA 1.3BL

Ø 24 - 58 mm
r.o. 1016756



01109 kit 00109 fuelle

l/rueda
FOCUS I / II / CMAX 1.4-1.6
FIESTA-V / FUSION 1.3-1.4-1.6 '02-
MONDEO-III

Ø 31 - 76 mm
r.o. 1061864

© INDUSTRIAL METALCAUCHO, S.L.U.

FORD



01225 kit 00225 fuelle

l/rueda
GALAXY

Ø 29 - 98 mm
r.o. 9564478680



01222 kit 00222 fuelle

l/rueda
FOCUS II-CMAX 1.6D-1.8D-2.0D
MONDEO III 1.8i-2.0i-2.5i

Ø 38 - 83 mm
r.o. 1302511-1359669-1439367



01171 kit 00171 fuelle

l/rueda
KA

Ø 22 - 73 mm
r.o. 1073807-1060629



01155 kit 00155 fuelle

l/rueda
FOCUS-I
TRANSIT CONNECT - TOURNEO
FOCUS-II-CMAX 1.6-1.6D-1.8D

Ø 26 - 85 mm
r.o. 46307716



01520 kit 00520 fuelle

l/rueda
Mondeo-III
TRANSIT 2.0 (mods. '00 y '06)

Ø 27 - 90 mm
r.o. 7701473176



02378 kit

l/rueda
FIESTA V-FUSION 1.4D-1.6D

Ø 20 - 67 mm
r.o. 39241-01M25 - 39241-01M29



01921 kit 00921 fuelle

l/rueda
FOCUS-II-III

Ø 24 - 77 mm
r.o.



01242 kit 00242 fuelle

l/cambio
FOCUS-II / CMAX 1.6D-1.8D

Ø 24 - TRI 70 mm
r.o.



01228 kit 00228 fuelle

l/cambio
FOCUS-II / CMAX 1.8D-1.6-1.6D

Ø35 - TRI 70 mm
r.o. 3287.A9



01234 kit 00234 fuelle

l/cambio
FOCUS-II / CMAX

Ø 22 -TRI 74 mm
r.o.



01177 kit 00177 fuelle

l/cambio
GALAXY '01-

Ø 21 - TRI 72 mm
r.o. 1J0498201G

© INDUSTRIAL METALCAUCHO, S.L.U.

FORD



01341 kit 00341 fuelle

l/cambio
FIESTA 950-1100-1.6D.1.8D hasta '92
ESCORT 1.1-1.6D-1.8D hasta '92
ORION 1.1-1.6D-1.8D hasta '92
COURIER 950-1.1

Ø 20 - 68 mm. Una garganta
r.o. 6028751



01342 kit 00342 fuelle

l/cambio
FIESTA 1.3-1.4-1.6-XR2 hasta '95
ESCORT 1.3-1.4-1.6-XR3-1.8-2.0-RS
ORION todos hasta '92

Ø 20 - 78 mm. Una garganta
r.o. 6043191



01186 kit

l/cambio
FIESTA todos (gasolina) desde '96 hasta '97
FIESTA-IV-COURIER-PUMA hasta '97

Ø 22 - TRI 63 mm
r.o. 1016772



01227 kit 00227 fuelle

l/cambio
ESCORT Diesel y TurboDiesel desde '92
ORION Diesel y TurboDiesel desde '92
COURIER 1.8 Diesel
TRANSIT desde '00
MONDEO
TRANSIT (mods. '00 y '06)
Ø 24 - TRI 78 mm
r.o. 6676140



01079 kit 00079 fuelle

l/cambio
KA
FIESTA '96 desde '97
FIESTA-IV-COURIER-PUMA desde '97
FOCUS-II-CMAX 1.4-1.6

Ø 21 - 66 mm
r.o. 1026905



01049 kit 00030 fuelle

l/cambio
FOCUS
CONNECT
FIESTA V-FUSION 1.3-1.4-1.6

Ø 29 - TRI 62 mm
r.o. 1061881



01142 kit 00142 fuelle

l/cambio
FIESTA '02 - FUSION
FIESTA V-FUSION 1.3-1.4-1.6

Ø 19 - 60 TRI mm
r.o. 4705777



01145 kit 00145 fuelle

l/cambio
FIESTA '02 - FUSION
FIESTA V-FUSION 1.3-1.4-1.6
FOCUS-II-CMAX 1.6-1.6D

Ø 21 - 60 mm
r.o. 1357733



01069 kit

l/cambio
GALAXY -'01

Ø 24 - 57 mm
r.o. 7M0498201



01053 kit 00074 fuelle

l/cambio
CONNECT
TOURNEO

Ø 21 - TRI 70 mm
r.o. 4371803



01235 kit 00235 fuelle

l/cambio
FOCUS-I
TRANSIT CONNECT -TOURNEO
FOCUS-II-CMAX 1.4-1.6

Ø 28 - TRI 67 mm
r.o.

© INDUSTRIAL METALCAUCHO, S.L.U.

KIT / FUELLE REPARACIÓN TRANSMISIÓN

HONDA - HYUNDAI - ISUZU - JEEP - LADA - MAZDA



02373 kit

l/rueda
HONDA
CIVIC - CONCERTO

Ø 23 - 83 mm
r.o. 44333-SR3013



01284 kit 00284 fuelle

l/rueda
HONDA
ACCORD

Ø 23 - 90 mm. Liso
r.o. 44333-SM1-A01



01216 kit

l/rueda
HYUNDAI
PONY-COUPE-EXCEL
LANTRA-ACCENT

Ø 23 - 80 mm. Liso
r.o. F00122400



01959 kit 00959 fuelle

l/rueda
HYUNDAI
PONY-COUPE-EXCEL
LANTRA-ACCENT

Ø 21 -73 mm. Liso
r.o. 44118-64B10



01198 kit 00198 fuelle

l/rueda
ISUZU TROOPER

Ø 25 - 85 mm
r.o. 894313080



02374 kit

l/rueda
JEEP GRAND CHEROKEE

Ø 23- 82 mm
r.o. 47962233



01852 kit

l/rueda
LADA NIVA

Ø 18 - 81 mm. Liso
r.o. 2121-2215030



01359 kit 00359 fuelle

l/rueda y cambio
LADA SAMARA

Ø 20 -76 mm. Liso
r.o. 374019



01613 kit

l/cambio
LADA NIVA

Ø 24 - 85 mm. Liso
r.o. 2121-2215031



01493 kit 00493 fuelle

l/rueda
MAZDA 323 1.8

Ø 20 - 80 mm. Liso
r.o. 3293.83



01964 kit

l/rueda
MAZDA 323 1.6

Ø 24 - 82 mm. Una garganta
r.o. G01222540A

© INDUSTRIAL METALCAUCHO, S.L.U.

MERCEDES BENZ



01783 kit 00783 fuelle

l/rueda y cambio **transm. trasera**
MERCEDES BENZ (turismos)
VITO W638 (-'04)

Ø 22 - 65 mm
r.o. 2013500637



01066 kit 00078 fuelle

l/rueda y cambio **transm. trasera**
MERCEDES BENZ (turismos)

Ø 21 - 57 mm
r.o. 2013500137



01149 kit 00149 fuelle

l/rueda y cambio **transm. trasera**
MERCEDES BENZ (turismos)

Ø 28 - 57 mm
r.o. 2013500837



01306 kit 00306 fuelle

l/rueda y cambio **transm. trasera**
Clase C W202-203
CLK W208-209
Clase E W210-211

Ø 30 - 60 mm
r.o. 2103500737



01134 kit 00134 fuelle

l/rueda
CLASE A hasta -'04 (W168)

Ø 32-76 mm
r.o. 1683600068



01109 kit 00109 fuelle

l/rueda
CLASE A '04- (w169) 150
CLASE B 150

Ø 31 - 76 mm
r.o. 1693600468



01294 kit 00294 fuelle

l/rueda
CLASE A '04- 200-180CDi-200CDi
CLASE B 200-180CDi-200CDi

Ø 30-86 mm
r.o. 1693600368



01304 kit 00304 fuelle

l/rueda
CLASSE B 170-200

Ø 33 - 80 mm
r.o. 1693600568



01187 kit 00187 fuelle

l/rueda
MERCEDES VITO-SPRINTER

Ø 24 - 88 mm. Una garganta
r.o. 701498203



01750 kit 00750 fuelle

l/rueda
MERCEDES VITO-SPRINTER

Ø 29 - 100 mm. Liso
r.o. 9903301985



01483 kit

l/rueda
MERCEDES BENZ furgoneta

Ø 24 - 90 mm. Doble garganta
r.o. 6313300185



01483E (elástico 800%)

l/rueda
MERCEDES BENZ furgoneta

Ø 24 - 90 mm. Doble garganta
r.o. 6313300185

© INDUSTRIAL METALCAUCHO, S.L.U.

MERCEDES BENZ - MICROCOCHES



01302 kit 00302 fuelle

l/cambio
Clase A (W168-W169)
Clase B (W245)

Ø 32-70 mm
r.o. 1683600168-1683600868



01482 kit

l/cambio
MERCEDES BENZ furgoneta

Ø 27 - 83 mm
r.o. 6313300085



01794 kit 00794 fuelle

l/cambio
MERCEDES VITO-SPRINTER

Ø 23 - 70 mm. Liso
r.o. 9903301785



01285 kit 00285 fuelle

l/rueda MICROCOCHES
AYXAM - LIGIER - JDM etc.

Ø 16 - 58 mm. Liso
r.o.



01490 kit 00490 fuelle

l/cambio MICROCOCHES
AYXAM - LIGIER - JDM etc.

Ø 20 - 54 mm. Liso
r.o.



01275 kit

l/cambio MICROCOCHES
AYXAM - LIGIER - JDM etc.

Ø 16-62mm
r.o.

© INDUSTRIAL METALCAUCHO, S.L.U.

MITSUBISHI - NISSAN



01961 kit 00961 fuelle

l/rueda
MITSUBISHI
MONTERO-PAJERO

Ø 24 - 86 mm. Liso
r.o. MB160657



02378 kit

l/rueda
NISSAN MICRA 1.0 hasta -'03

Ø 20 - 67 mm. Liso
r.o. 39241-01M25 - 39241-01M29



01181 kit 00181 fuelle

l/rueda
NISSAN MICRA 1.3/1.5 hasta -'03
NISSAN PRIMERA 1.6
NISSAN ALMERA 1.4

Ø 21 -74 mm. Liso
r.o. 39241-4F425



01818 kit

l/rueda
NISSAN PRIMERA 2.0
ALMERA-I 1.6-2.0 y Diesel hasta -'03

Ø 22 - 88 mm
r.o. 39241-71J25



01960 kit 00960 fuelle

l/rueda
NISSAN SUNNY

Ø 25 - 85 mm. Liso
r.o. 39241-17R85



01184 kit 00184 fuelle

l/rueda
NISSAN TERRANO-2

Ø 23 - 95 mm. Liso
r.o. 39241-10E25



01342E kit (elástico - cono)

l/rueda
NISSAN BLUEBIRD

Ø 20 - 78 mm
r.o. 6043191



01171 kit 00171 fuelle

l/rueda
MICRA 1.0-1.2-1.4-1.5D desde '03-

Ø 22-73 mm
r.o.



01921 kit 00921 fuelle

l/rueda
ALMERA-II 1.5D desde '03-
ALMERA-II 2.2Di desde '03-
NOTE
PRIMERA-III 1.8 /2.0-2.2D '02-

Ø 24 - 77 mm
r.o.

© INDUSTRIAL METALCAUCHO, S.L.U.

KIT / FUELLE REPARACIÓN TRANSMISIÓN

NISSAN



01499 kit 00499 fuelle

l/rueda
ALMERA-II 1.8 '03-
X-TRAIL2.0/2.2D '01-

Ø 28 - 98 mm
r.o.



01216 kit 00216 fuelle

l/rueda
ALMERA TINO 1.8

Ø 23 - 80 mm. Liso
r.o.



01961 kit 00961 fuelle

l/rueda
ALMERA-II 2.2 DTi '00-
ALMERA TINO 2.2DTi '00-

Ø 24 - 86 mm. Liso
r.o.



01115 kit 00099 fuelle

l/rueda
MICRA-II

Ø 28 - 86 mm
r.o. 46429633



01520 kit 00520 fuelle

l/rueda
NISSAN INTERSTAR
NISSAN PRIMASTAR
ALMERA-ALMERA TINO 2..2D '03-

Ø 27 - 90 mm
r.o.



01225 kit 00225 fuelle

l/rueda
NISSAN INTERSTAR
PATHFINDER
NAVARA

Ø 29 - 98 mm
r.o.



01279 kit 00279 fuelle

l/rueda
QASQHAI 2x4
1.5D-1.6/16v-2.0/16v-2.0D

Ø 26-78 mm
r.o.



01254 kit 00254 fuelle

l/rueda
QASQHAI 4x4
1.5D-1.6/16v-2.0/16v

Ø 26-82 mm
r.o.



01278 kit 00278 fuelle

l/rueda
QASQHAI 4x4
2.0D

Ø 28-94 mm
r.o.



01275 kit

l/rueda **palier trasero**
QASQHAI 4x4
1.5D-1.6/16v-2.0/16v-2.0D

Ø 16-64 mm
r.o.



01142 kit 00142 fuelle

l/cambio
MICRA 1.0-1.2-1.4-1.5D desde '03-

Ø 19 - 60 TRI mm
r.o.



00339 fuelle

l/cambio
transm. izquierda
NISSAN INTERSTAR
NISSAN PRIMASTAR

Ø boca grande 114 mm
r.o.

© INDUSTRIAL METALCAUCHO, S.L.U.

NISSAN



02304 kit con rodamiento

l/cambio
transm. izquierda
NISSAN INTERSTAR
NISSAN PRIMASTAR

con rodamiento de Ø 28 mm
Ø boca grande 114 mm
r.o.



01139 kit con rodamiento

l/cambio
transm. izquierda
NISSAN INTERSTAR
NISSAN PRIMASTAR
con rodamiento de Ø 28 mm
Ø boca grande 105 mm
r.o.



00139 fuelle

transm. izquierda
NISSAN INTERSTAR
NISSAN PRIMASTAR

Ø boca grande 105 mm
r.o.



01135 kit

l/cambio
transm. derecha
NISSAN INTERSTAR
NISSAN PRIMASTAR

Ø boca pequeña 23mm, cárter 82 mm
r.o.



01290 kit

l/cambio
QASQHAI 2x4/4x4
1.5D

Ø 25-TRI 76 mm
r.o.



01276 kit

l/cambio
QASQHAI 2x4/4x4
2.0D

Ø 28-TRI 80 mm
r.o.



01277 kit

l/cambio
QASQHAI 2x4/4x4
2.0/16v

Ø 23-TRI 73 mm
r.o.

© INDUSTRIAL METALCAUCHO, S.L.U.

OPEL



01225 kit 00225 fuelle

l/rueda
MOVANO

Ø 30 - 98 mm
r.o. 9564478680



01520 kit 00520 fuelle

l/rueda
MOVANO
VIVARO

Ø 27 - 90 mm
r.o. 7701473176



01343 kit 00343 fuelle

l/rueda
CORSA-A (1983-1993)

Ø 22 - 77 mm. Una garganta
r.o. 374094



01343E (elástico - cono)

l/rueda
CORSA-A (1983-1993)

Ø 22 - 77 mm. Una garganta
r.o. 374094



01359 kit 00359 fuelle

l/rueda
KADETT 1.3
KADETT 1.6 (motor SV)
ASCONA 1.6

Ø 20 - 76 mm. Liso
r.o. 374019

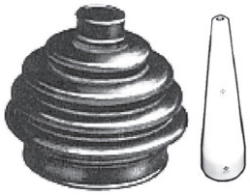

01359E (elástico - cono)

l/rueda
KADETT 1.3
KADETT 1.6 (motor SV)
ASCONA 1.6

Ø 20 - 76 mm. Liso
r.o. 374019



01575 kit 00575 fuelle

l/rueda
KADETT 1.6-1.6D-1.7D-1.8 y 2.0
(salvo 1.6 motor SV)
ASCONA Diesel 1.8 y 2.0
CALIBRA - VECTRA-A

Ø 22 - 82 mm
r.o. 374050

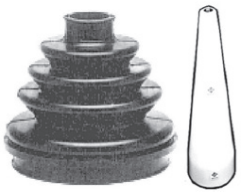

01575E (elástico - cono)

l/rueda
KADETT 1.6-1.6D-1.7D-1.8 y 2.0
(salvo 1.6 motor SV)
ASCONA Diesel 1.8 y 2.0
CALIBRA - VECTRA-A

Ø 22 - 82 mm
r.o. 374050



01770 kit 00770 fuelle

l/rueda
ASTRA-F 1.4
KADETT 1.4

Ø 20 -76 mm. Liso
r.o. 374190



01770E (elástico - cono)

l/rueda
ASTRA-F 1.4
KADETT 1.4

Ø 20 -76 mm. Liso
r.o. 374190



01989 kit 00989 fuelle

l/rueda
CORSA-B (1993 - 2000)
ASTRA-G 1.4-1.6 / ZAFIRA 1.4-1.6
VECTRA-B 1.6

Ø 22 - 80 mm
r.o. 374102



01112 kit 00086 fuelle

l/rueda
ASTRA-G 1.2
CORSA-C 1.0-1.2-1.4

Ø 20 - 68 mm
r.o. 1603005

© INDUSTRIAL METALCAUCHO, S.L.U.

OPEL



01175 kit 00175 fuelle

l/rueda
VECTRA-B 1.8-2.0-1.7TD-2.0TD
ASTRA-G 1.8-2.0-1.7TD-2.0TD
ZAFIRA 1.8-2.0-1.7TD-2.0TD
VECTRA-C 1.8-1.9D-2.0D-2.2D

Ø 26 - 89 mm. Doble garganta
r.o. 1603204



01198 kit 00198 fuelle

l/rueda
FRONTERA
MONTERREY

Ø 25 - 85 mm. Liso
r.o. 894313080



01921 kit 00921 fuelle

l/rueda
CORSA-C Diesel
CORSA-D 1.3D

Ø 24 - 77 mm. Liso
r.o. 1J0498203A



01111 kit 00111 fuelle

l/rueda
CORSA-D 1.0-1.2

Ø 20-70 mm
r.o.



01171 kit 00171 fuelle

l/rueda
ASTRA-H 1.2-1.4-1.6
CORSA-D 1.4

Ø 22-73 mm
r.o.



01155 kit 00155 fuelle

l/rueda
ASTRA-H 1.3D-1.7D-1.8
CORSA-D 1.6-1.7D
VECTRA-C 1.6

Ø 24-83 mm
r.o.



01520 kit 00520 fuelle

l/rueda
ASTRA-H 1.7D-1.9D-2.0

Ø 27-90 mm
r.o.



01344 kit 00344 fuelle

l/cambio
CORSA-A (salvo 1.6GSi)
CORSA-B
CORSA-C gasolina

Ø 22 - 77 mm
r.o. 374093



01490 kit 00490 fuelle

l/cambio
CORSA-A 1.6 GSI-1.5D
KADETT 1.3 y 1.6 motor SV
ASTRA-F 1.7D
ASTRA-G 1.2-1.4-1.6-1.7DTL
ASTRA-H 1.2-1.4-1.6 - VECTRA-B 1.6
Ø 20 - 54 mm. Liso
r.o. 374018



01730 kit

l/cambio
KADETT 1.6 (motor SH)-1.7D-1.8-2.0
VECTRA-A - CALIBRA
ASCONA
ASTRA-F 1.4-1.6-1.8-2.0

Ø 20 - 69 mm. Liso
r.o. 374040



01114 kit 00091 fuelle

l/cambio
VECTRA-B 1.8-2.0-1.7TD-2.0TD
ASTRA-G 1.8-2.0-2.0DTL
ASTRA-H 1.7D-1.9D-2.0
ZAFIRA 1.8-2.0-2.ODTL
VECTRA-C 1.6-1.8-1.9D-2.0D-2.2D
Ø 25 - 65 mm. Liso
r.o. 374319

© INDUSTRIAL METALCAUCHO, S.L.U.

OPEL



01147 kit 00147 fuelle

l/cambio
CORSA-C 1.0-1.2-1.4-1.6

Ø 22 - TRI 66 mm
r.o. 1603004



01148 kit 00148 fuelle

l/cambio
CORSA-C 1.7Diesel

Ø 22 - TRI 69 mm
r.o. 1603260



01194 kit 00194 fuelle

l/cambio
CORSA-D 1.0-1.2

Ø 19 - TRI 58 mm
r.o.



01282 kit 00282 fuelle

l/cambio
CORSA-D 1.3D

Ø 21 - TRI 65 mm
r.o.



01283 kit 00283 fuelle

l/cambio
CORSA-D 1.4/16v

Ø 19 - TRI 58 mm
r.o.



01288 kit 00288 fuelle

l/cambio
CORSA-D 1.6-1.7D

Ø 25- TRI 73 mm
r.o.



02304

l/cambio
transm. izquierda
MOVANO
VIVARO

kit con rodamiento de Ø 28 mm
Ø boca grande: 114
r.o. 4410859



01139 kit con rodamiento

l/cambio
transm. izquierda
MOVANO
VIVARO

kit con rodamiento de Ø 28 mm
Ø boca grande 105 mm
r.o. 7701473830



01135 kit

l/cambio
transmisión derecha
MOVANO
VIVARO

Ø boca pequeña 23 mm, cárter 82 mm
r.o. 4501297

© INDUSTRIAL METALCAUCHO, S.L.U.

PEUGEOT - CITROËN



01273 kit 00273 fuelle

l/rueda
205 - 309 todos hasta 12/'86
C15 gasolina desde '89
VISA

Ø 20 - 78 mm. Doble garganta
r.o. 3293.41



01273E (elástico - cono)

l/rueda
205 - 309 todos hasta 12/'86
C15 gasolina desde '89
VISA

Ø 19 - 78 mm. Doble garganta
r.o. 3293.41



01710 kit 00710 fuelle

l/rueda
106 1.4-1.6 hasta '93 / C15 desde '93-
205 - 309 todos desde 12/'86
(salvo GTI, TurboDiesel y 205 Aut.)
106 1.4 SXI, AX-GTi, ZX 1.4
C15 D desdePR4928 ('93) hasta '95
Ø 19 - 81 mm. Una garganta
r.o. 3293.77



01710E (elástico - cono)

l/rueda
106 1.4-1.6 hasta '93 / C15 desde '93-
205 - 309 todos desde 12/'86
(salvo GTI, TurboDiesel y 205 Aut.)
106 1.4 SXI, AX-GTi, ZX 1.4
C15 D desdePR4928 ('93) hasta '95
Ø 19 - 81 mm. Una garganta
r.o. 3293.77



01493 kit 00493 fuelle

l/rueda
205 Autom.-405 salvo TD hasta '93
C15 D hasta '92
ZX 1.6-1.9 hasta '93
XANTIA 1.6-1.8 hasta '97
BX 16-19 d/ PR 4056
Ø 20 - 80 mm. Perfil interior liso
r.o. 3293.83



01493E (elástico - cono)

l/rueda
205 Autom.-405 salvo TD hasta '93
C15 D hasta '92
ZX 1.6-1.9 hasta '93
XANTIA 1.6-1.8 hasta '97
BX 16-19 d/ PR 4056
Ø 20 - 80 mm. Perfil interior liso
r.o. 3293.83



01708 kit 00708 fuelle

l/rueda
BX 1.9i-TD - GTI-IE
205-309 1.9-GTI y TD, XM-605 2-0
405 SRI-MI16 y TD hasta '92
ZX 1.6(ABS)-1.8-2.0-TD y 16v hasta '95
XANTIA D-TD hasta '97 salvo 2.1TD
Ø 23 - 86 mm. Perfil interior liso
r.o. 3293.80 - 3293.91



01708E (elástico - cono)

l/rueda
BX 1.9i-TD - GTI-IE
205-309 1.9-GTI y TD, XM-605 2-0
405 SRI-MI16 y TD hasta '92
ZX 1.6(ABS)-1.8-2.0-TD y 16v hasta '95
XANTIA D-TD hasta '97
Ø 23 - 86 mm. Perfil interior liso
r.o. 3293.80 - 3293.91



01532 kit 00532 fuelle

l/rueda
106 todos salvo 1.4 SXI
AX salvo GTi

Ø 19 - 69 mm. Una garganta
r.o. 3293.81



01532E (elástico - cono)

l/rueda
106 todos salvo 1.4 SXI
AX salvo GTi

Ø 19 - 69 mm. Una garganta
r.o. 3293.81



02305 kit

l/rueda
306m1.4-1.6 / 605 - XM 2.0
ZX 1.6-1.8 y 1.9D desde '95
405 desde '93
XANTIA (**izqda.**) 1.6-1.8-D-TD desde '97
605 desde '93
Ø 25 - 90 mm. En neopreno
r.o. 3293.96



01432 kit 00432 fuelle

l/rueda
BERLINGO-PARTNER 1.1-1.4 con ABS
hasta '98
306 1.4 con ABS hasta '98

Ø 24 - 82 mm
r.o. 7701034800

© INDUSTRIAL METALCAUCHO, S.L.U.

PEUGEOT - CITROËN



01521 kit 00521 fuelle
l/rueda
C15 desde '95 hasta '04 - 205 desde '95
AX desde '94 - 106 1.4 desde '95
BERLINGO-PARTNER 1.1-1.4 sin ABS
hasta '98 / 106 1.4-1.6 desde '93
SAXO 1.6 - XSARA 1.4-1.6 hasta '99
306(sin ABS) 1.6
Ø 22 - 82 mm
r.o. 3293.05



01460 kit 00460 fuelle
l/rueda
XANTIA 2.0-2.0HDi-2.1TD **tr.dcha.**
XSARA 1.9D desde '99 - XM
307 2.0HDi/16v
406 2.1 TD-2.0 HDi
407 2.0HDi-2.2HDi
C4 2.0HDi/16v - C5 2.2-2.0HDi-2.2HDi
Ø 39 - 98 mm
r.o. 3293.02



01427 kit 00427 fuelle
l/rueda
BERLINGO-PARTNER 1.1-1.4 desde '98
XSARA 1.4-1.6 desde '99
206 1.1-1.4-1.4HDi-1.6
207 1.6EP6-1.6HDi (cambio MA)
306 1.4-1.6 desde '98 - 307 1.4-1.4HDi
C4 1.4ET-1.6TU - C15 todos desde '04
Ø 34 - 76 mm
r.o. 3293.20



01434 kit
l/rueda
SAXO 1.4-1.5D **tr. derecha**
106 1.4-1.5D desde '96 **tr. derecha**
Ø 29 - 75 mm
r.o. 3293.13



01225 kit 00225 fuelle
l/rueda
BOXER-JUMPER 1.000-1.400 Kg
XANTIA 2.0-2.0 HDi-2.1 TD **tr. izqda.**
JUMPER-III 1.2Tn-1.4Tn-1.6Tn
BOXER-III 1.2Tn-1.4Tn-1.6Tn
Ø 29 - 98 mm
r.o. 9564478680



01391 kit 00391 fuelle
l/rueda
BOXER-JUMPER 1.800 Kg desde '96
Ø 33 - 110 mm
r.o. 3293.07



01520 kit 00520 fuelle
l/rueda
JUMPY-EVASION-EXPERT-806
1.6-1.8 (cambio BE3R)
Ø 27 - 90 mm
r.o.7701473176



01499 kit 00499 fuelle
l/rueda
JUMPY-EVASION-EXPERT-806 2.0 HDi
Ø 28 - 98 mm
r.o. 3293.06



01217 kit 00217 fuelle
l/rueda
JUMPY-EVASION-EXPERT-806 1.9 TD
(salvo HDi)
EXPERT-I/II TurboD
806 TurboD
Ø 26 - 94 mm
r.o. 3293.00



01222 kit 00222 fuelle
l/rueda
BERLINGO-PRTNER 1.8-1.9D-HDi-
C2-C3
JUMPY-EVASION-EXPERT-806 1.9D -
C4
XANTIA (**dcha.**) 1.6-1.8-D-TD desde '97
XSARA 1.8-2.0-1.9D/TD-2.0HDi -206-307
C5 1.6HDi-1.8-2.0 - ZM 1.6-1.8-2.0 d/'94
PICASSO 1.4-1.6 - 206 1.9D-HDi-2.0



01943 kit
l/rueda
XM TD
605 TD-hasta '93
Ø 26 - 97 mm
r.o.



01579 kit 00579 fuelle
l/rueda
J5 - C25
Ø 23 - 94 mm
r.o. 95569342

© INDUSTRIAL METALCAUCHO, S.L.U.

PEUGEOT - CITROËN



02307 kit 00307 fuelle

l/rueda
BOXER-JUMPER 1.800 Kg hasta '96

Ø 33 - 112 mm
r.o. 9564478780



01996 kit 00996 fuelle

l/rueda
JUMPY-EVASION-EXPERT-806
1.6-1.8 (cambio BE3)

Ø 24 - 79 mm
r.o. 3293.01



01363 kit

l/rueda
GS-GSA
2CV-DYANE-MEHARI
(con transmisión de bolas)
BX 1.6-1.9-D y TD

Ø 20 - 75 mm. Liso
r.o. 95532941



01569 kit con anillos

l/rueda
2CV-DYANE-MEHARI
(con transmisión de cruceta)

r.o.



01570 kit

intermedio
2CV-DYANE-MEHARI
(con transmisión de cruceta)

Ø 20 - 35 mm
r.o. AM37288A



01761E (elástico - cono)

l/rueda
C15 gasolina

Ø 19 - 78 mm
r.o. 9403293778



01109 kit 00109 fuelle

l/rueda
206 1.1-1.41-1.4HDi desde '1/'03
1007 cambio MA
C2-C3 1.1-1.4-1.6/16v-1.4HDi (cambio MA)

Ø 31 - 74 mm



01113 kit 00113 fuelle

l/rueda
XSARA - 307 2.0 HDi desde 2/'01
C4-C5-207 1.4-1.4/16v-1.6TU-1.4D - 1007 (cambio BEAR)
206 1.6HDi-1.6/16v-2.0/16v desde 2/'01
BERLINGO-III - PARTNER-III - TEPEE
Ø 36 - 85 mm
r.o. 3293.31



01233 kit 00233 fuelle

l/rueda
C1 1.0
107 1.0

Ø 20 - 68 mm
r.o. 3298.11



01111 kit 00111 fuelle

l/rueda
C1 1.4D
SAXO 1.1 desde '96
106 1.1 d/'96
107 1.4D

Ø 21 - 70 mm
r.o. 3298.13-3298.14



01237 kit 00237 fuelle

l/rueda
C4
JUMPY-I/II
JUMPY-III - C8 2.0HDi/16v
EVASION-I/II
EXPERT-III - 807 2.0HDi/16v
Ø 29 - 94 mm
r.o.

© INDUSTRIAL METALCAUCHO, S.L.U.

PEUGEOT - CITROËN



01750 kit 00750 fuelle

l//rueda
JUMPER-III 1.6Tn-2.0Tn
BOXER-III 1.6Tn-2.0Tn

Ø 29 - 102 mm
r.o. 3293.E2-3293.E3



01297 kit 00297 fuelle

l//rueda
JUMPY-III - C8 1.6HDi
EXPERT-III - 807 1.6HDi

Ø 25 - 86 mm
r.o. 3293.33



01155 kit 00155 fuelle

l/rueda
NEMO
BIPPER

Ø 26 - 84 mm
r.o. 46307716



01157 kit 00157 fuelle

l/rueda
NEMO
BIPPER

Ø 23 - 75 mm
r.o. 46307575-46307555



01171 kit 00171 fuelle

l/rueda
transm. izquierda
SAXO 1.1-1.4 y 1.5D
106 1.1-1.4 Y 1.5d D/ '96

Ø 22 - 73 mm
r.o.



01282 kit 00282 fuelle

l/cambio
NEMO
BIPPER

Ø 21 - 65TRI mm
r.o.



01148 kit 00148 fuelle

l/cambio
NEMO
BIPPER

Ø 22 - TRI 70 mm
r.o. 46307675



01214 kit 00214 fuelle

l/cambio
JUMPER-III
BOXER-III

Ø 29 - 82 TRI mm
r.o. 3287.C4



01223 kit 00223 fuelle

l/cambio
JUMPY-III - C8 1.6HDi-2.0gasolina
EXPERT-III - 807 1.6HDi-2.0gasolina

Ø 25 - TRI 69 mm
r.o. 3287.C0

© INDUSTRIAL METALCAUCHO, S.L.U.

PEUGEOT - CITROËN



01571 kit

l/cambio
2CV-DYANE-MEHARI
(con transmisión de cruceta)

r.o. AZ37388A



01194 kit 00194 fuelle

l/cambio
C1 1.0-1.4D

Ø 20 -TRI 58 mm
r.o. 3298.09-3298.10



01362 kit 00362 fuelle

l/cambio
205 hasta '86 - 309 GTi-TurboD
405 SRi-MI16-TurboDhasta '93
JUMPY-EXPERT-EVASION-806 salvo 1.9D
JUMPER-BOXER 1.000-1.400 Kg
BX 1.4-1.6-1.9 h/PR4056 - XM hasta '93
605 hasta '93 - C15 Diesel hasta '92
Ø 22 - 77 mm

01533 kit



l/cambio
205 desde '89 / C15 motor TU
106-AX 1.1-1.4-1.5D-1.6 y D
C15 Diesel desde '90 / ZX 1.4
BERLINGO-PARTNER 1.1-1.4 hasta '98
SAXO 1.4-1.5 D (d+i)
Ø cárter de 70 mm, largo de 87 mm
r.o. 3287.69



01626 kit 00626 fuelle

l/cambio
205-309 desde '86 hasta '89 - 1592cc
405 GL-GR hasta '93
C15 desde '89 a '93

Ø 20 - 69 mm
r.o. 3287.65

01606 kit



l/cambio
106 0.9-1.0 y 1.1
AX 1.0
SAXO 0-9-1.0-1.1

Ø cárter de 63 mm, largo de 85 mm
r.o. 3287.75



01839 kit 00839 fuelle

l/cambio
405 desde '93 - 605 / XM 2.0
XANTIA (izda.) 1.6-1.8-1.9D/TD hasta '97
605 / XM 2.0 - D y V6
ZM 1.6-1.8-1.9D-TD desde '93a '95
C15 desde '95
Ø 22 - 77 mm

01556 kit



l/cambio
BX-14 - 1360cc
C15 gasolina hasta '89 (motor plano)
VISA 1118-1124-1219-1360cc

Ø cárter de 70 mm, largo de 78 mm
r.o. 95565567



01580 kit 00580 fuelle

l/cambio
J5 - C25

Ø 23 - 96 mm
r.o. 3287.49



01407 kit 00407 fuelle

l/cambio
JUMPER-BOXER 1.800 Kg

Ø 33 - 88 mm
r.o. 3287.78



01428 kit 00428 fuelle

l/cambio
BERLINGO-PARTNER 1.1-1.4 desde '98
C4 1.4ET-1.6TU - C15 todos desde '04
XSARA 1.4-1.6 desde '98
206 1.1-1.4-1.6 - 306 1.4-1.6 desde '98
207 cambio MA - 1007 cambio MA
307 1.4 gasolina-1.6 - C2-C3 (cambio MA)
Ø 28 - TRI 62 mm
r.o. 3287.88 - 3287.93



01537 kit con rodamiento

l/cambio
SAXO 1.6
106 1.6 desde '96

kit con rodamiento de 25,80 mm
r.o. 3287.89

© INDUSTRIAL METALCAUCHO, S.L.U.

PEUGEOT - CITROËN



01741 kit

l/cambio
XANTIA (izqda.) 2.0-2.1TD-HDi

Ø 23 - 96 mm
r.o. 3287.85



01467 kit 00467 fuelle

l/cambio
XANTIA (dcha.) 2.0-2.1TD-HDi
406 2.1 TD-2.0HDi

Ø 38 - 88 mm
r.o. 3287.80



01110 kit 00110 fuelle

l/cambio
XANTIA 2.0-2.0HDi-2.1TD
XSARA 1.9D desde '99
406 2.1TD-2.0HDi
SAXO 1.6 - XSARA1.4-1.6 hasta '99
307 - 407 2.0/2.2HDi/16v
C4 2.0HDi/16v - C5 2.2-2.0HDi(90cv)
Ø 39 - 76 mm
r.o. 3287.96 - 3287.A4



01122 kit 00122 fuelle

l/cambio
C5 2.0HDi (110cv)-2.2HDi

Ø 38 - 70 mm
r.o. 3287.91



01142 kit 00142 fuelle

l/cambio
C2-C3 (cambio MA)
207 cambio MA
1007 cambio MA

Ø 19 - 60 TRI mm
r.o. 3287.94



01228 kit 00228 fuelle

l/cambio
BERLINGO-III - PARTNER-III - TEPEE
C2-C3 (cambio BE4R)
C4/C5 1.6HDi
206/206+ 1.4HDi-1.6HDi - 207 cambio BE4R
308 1.4HDi-1.6HDi - 1007 cambio BE4R
Ø 35 TRI 70 mm



01213 kit 00213 fuelle

l/cambio
206 1.9D-HDi-2.0-2.0D - 307 1.6-2.0-HDi
306/406 1.6-1.8-1.9D/TD-2.0-D-TD y 16v
C5 1.8-2.0 - 307 2.0-2.0D
JUMPY-EXPERT-806-EVASION-1.9D
XANTIA(dcha.)1.6-1.8-1.9D/TD-2.0 d/ '97
ZX 1.6-1.8-1.9D-TD d/ '95 - C4 2.0EW
XSARA 1.8-2.0-1.9D/TD - 407 1.8-2.0
Ø 34 -76 mm r.o. 3287.81



01226 kit 00226 fuelle

l/cambio
JUMPER-III
BOXER-III
C8 2.0HDi/16v
EXPERT-III - 807 2.0HDi/16v

Ø 29 - TRI 77 mm
r.o. 3287.C3

© INDUSTRIAL METALCAUCHO, S.L.U.

RENAULT

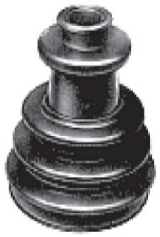

01221 kit 00221 fuelle

l/rueda
R4-R5-R6-R7-F6

Ø 16 - 69 mm. Doble garganta
r.o. 7701013803



01221E (elástico - cono)

l/rueda
R4-R5-R6-R7

Ø 18 - 69 mm. Doble garganta
r.o. 7701013803



01273 kit 00273 fuelle

l/rueda
R12-R14-R18 Diesel (Ø 26 mm)
EXPRESS Diesel
SUPER 5 Diesel

Ø 20 - 78 mm. Doble garganta
r.o. 3293.41



01273E (elástico - cono)

l/rueda
R 9/11
R12-R14-R18 Diesel (Ø 26 mm)
EXPRESS Diesel
SUPER 5 Diesel
ESPACE-I 2.1 Diesel
Ø 20 - 78 mm. Doble garganta
r.o. 3293.41



01274 kit 00274 fuelle

l/rueda
R 9/11 Diesel (Ø 35 mm) - R18
SUPER 5 y EXPRESS gasolina
(transm. izquierda) salvo Turbo y 1.1
R 21 GTS (transm. izquierda) - R25 TS-GTS

Ø 28 - 74 mm. Doble garganta



01274E (elástico - cono)

l/rueda
R 9/11 Diesel (Ø 35 mm) - R18
SUPER 5 y EXPRESS gasolina
(transm. izquierda) salvo Turbo y 1.1
R 21 GTS (transm. izquierda) - R25 TS-GTS

Ø 28 - 78 mm. Doble garganta



01343 kit 00343 fuelle

l/rueda
R 18 GTX desde '84
ESPACE modelo '84
ESPACE-I 2.0 - ESPACE-II

Ø 22 - 78 mm. Una garganta
r.o. 374094



01696E (elástico - cono)

l/rueda
SUPER 5 1.1
EXPRESS gasolina - 1.1, cambio de 4v
R 19 1.2 TL - 1.4 hasta '89
CLIO 1.1

Ø 22 - 78 mm. Doble garganta
r.o. 7701464551



01575 kit 00575 fuelle

l/rueda
R 21 TXE Diesel con transmisión
Ayra o GKN

Ø 22 - 81 mm. Liso
r.o. 374050

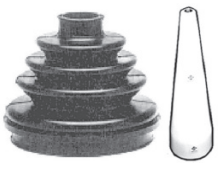

01575E (elástico - cono)

l/rueda
R 21 TXE Diesel con transmisión
Ayra o GKN

Ø 22 - 81 mm. Liso
r.o. 374050



01732 kit 00732 fuelle

l/rueda
R 21 TXE y Diesel con transmisión Löbro
CLIO 1.7-1.8-16v
ESPACE-II (homocinética de Ø 82 mm)

Ø 22 - 81 mm. Una garganta
r.o. 7701033432

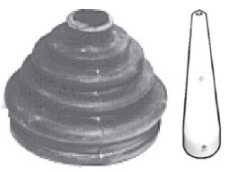

01732E (elástico - cono)

l/rueda
R 21 TXE y Diesel con transmisión Löbro
CLIO 1.7-1.8-16v

Ø 22 - 81 mm. Una garganta
r.o. 7701033432

© INDUSTRIAL METALCAUCHO, S.L.U.

RENAULT



01693 kit 00693 fuelle

l/rueda
R 25 TX-GTX-Diesel y TurboD

Ø 22 - 85 mm. Una garganta
r.o. 7701202743



01431 kit

l/rueda
CLIO 1.1-1.2-1.4
(homocinética de Ø 70 mm)
R 19 1.2

Ø 33 - 70 mm
r.o. 7700466120



01517 kit 00517 fuelle

l/rueda
R 19 1.4-1.7-1.8-16v - R 19 Diesel, trans. izda
EXPRESS desde '92, R 21 TXE y Diesel d/'92
LAGUNA/SAFRANE (homoci. de Ø 88mm)
ESPACE desde '92 - CLIO-III - TWINGO
ESPACE-II/III/IV (homoci. de Ø 90 mm)



01555 kit 00555 fuelle

l/rueda
R 19 Diesel, transmisión derecha
R 21 GTS (desde '92)
CLIO-I 1.2-1.4-Diesel (homocinética de Ø 86 mm)
MEGANE 1.4-1.6 y 1.9D hasta '98
Ø 33 - 82 mm
r.o. 6001547699



01432 kit 00432 fuelle

l/rueda
R 21 TXE y Diesel desde '92 - CLIO-III
CLIO 1.2-1.4, homocinética de Ø 82 mm
SCÉNIC-I/MEGANE-I 2.0 - MEGANE-II
LAGUNA (homocinética de Ø 84 mm)
KANGOO con palier de Ø 31 mm-TWINGO
KANGOO-I 1.2-1.4-1.9
SAFRANE(homocinética de Ø 85 mm)



01520 kit 00520 fuelle

l/rueda
R 25 TurboDX- TX - GTX desde '90
TRAFIC - MASTER desde '92
ESPACE-II/III/IV
MEGANE-I/SCÉNIC-I 2.0-16v

Ø 27 - 90 mm
r.o. 7701473176



01607 kit 00607 fuelle

l/rueda
CLIO-II 1.2 y 1.9 (palier de Ø 38 mm)
KANGOO con palier de Ø 38 mm
KANGOO-I 1.9

Ø 34 - 80 mm
r.o. 7701469416



01733 kit

l/rueda
TRAFIC-MASTER
(tripode Ø 98 mm)

Ø 22 - 92 mm. Doble garganta
r.o. 7701013275



01733E (elástico - cono)

l/rueda
TRAFIC-MASTER
(tripode Ø 98 mm)

Ø 22 - 92 mm. Doble garganta
r.o. 7701013275



01629E (elástico - cono)

l/rueda
TRAFIC-I - MASTER-I
(homocinética de Ø 102 mm)

Ø 22 - 96 mm. Liso
r.o. 7701201810



01115 kit 00099 fuelle

l/rueda
CLIO-III

Ø 28 - 86 mm
r.o. 7701209242



01254 kit 00254 fuelle

l/rueda
CLIO-III
KANGOO-II
MEGANE-III

Ø 27 - 82 mm
r.o.

© INDUSTRIAL METALCAUCHO, S.L.U.

RENAULT



01134 kit 00134 fuelle

l/rueda
LAGUNA-II (homocinética de Ø 77 mm)

Ø 32 - 76 mm
r.o.



00139 fuelle

l/cambio
transmisión **izquierda**
LAGUNA-II-SAFRANE-II
TWINGO
TRAFIC-II

Ø ext. boca grande 105 mm
r.o. 8200017057



01390 kit con rodamiento

l/cambio
transm. izquierda
TWINGO

con rodamiento de Ø 25,60 mm
Ø ext. boca grande 105 mm
r.o. 7701473830



01139 kit con rodamiento

l/cambio
transm. izquierda
TRAFIC-II - SAFRANE
LAGUNA-I-II
MASTER desde '98 - ESPACE-II/III/IV
con rodamiento de Ø 28,00 mm
Ø ext. boca grande 105 mm
r.o.



01128 kit

l/cambio
TWINGO hasta '97
R 19
CLIO-I 1.1-1.2
MÉGANE-I - SCÉNIC-I

Ø 20 - 80 mm
r.o. 7701469389



01130 kit 00130 fuelle

l/cambio
MEGANE-II

Ø 27 - TRI mm
r.o.



01272 kit 00272 fuelle

l/cambio
R 4 - R 5 - R 6 - R 7
R 12

Ø 16 - 63 mm
r.o. 7701013273



00339 fuelle

l/cambio
transmisión izquierda
R 9/11 - SUPER 5 - EXPRESS - CLIO - 19
R 21/25 GTS - TWINGO - MEGANE
LAGUNA-II

Ø ext. boca grande 114 mm
r.o. 7700871011



01367 kit

l/cambio
transm. derecha
R 9/11 (gasolina y Diesel)
R 21 GTS
SUPER 5 y EXPRESS (gasolina)

Ø 30 - 69 mm
r.o. 7701462101



01626 kit 00626 fuelle

l/cambio
transm. derecha
R 9/11 - SUPER 5 Diesel - EXPRESS Diesel
R 19 1.4 h/ '89 - CLIO - TWINGO
R 18 Diesel (palier de Ø 26 mm)
MEGANE todos mods.
Ø 20 - 69 mm



01523 kit 00523 fuelle

l/cambio
R 18 GTX desde '84 - R 19 1.4-1.7-1.8 y Diesel
R 21 TXE-D - R 25 TXE-D
TRAFIC-MASTER-SAFRANE
ESPACE - CLIO-I - CLIO-II 1.4 h/'99
KANGOO-I 1.4 hasta '99
Ø 24 - 73 mm
r.o. 7701465021



01559 kit 00559 fuelle

l/cambio
transm. derecha
CLIO-II 1.2-1.4-1.9
KANGOO 1.2
MEGANE-SCENIC desde '98
TWINGO desde '97
KANGOO-I 1.2-1.4-1.9
Ø 24 - TRI 64 mm
r.o. 7700108269

© INDUSTRIAL METALCAUCHO, S.L.U.

RENAULT



01253 kit 00253 fuelle

l/cambio
CLIO-III

Ø 21 - 61 mm
r.o.



01267 kit 00267 fuelle

l/cambio
CLIO-III
LAGUNA-II
MEGANE-II

Ø 25 - 68 mm
r.o.



01537 kit con rodamiento

l/cambio
transm. izquierda
R 9/11 - SUPER 5 - EXPRESS - CLIO - 19
R 21/25 GTS - TWINGO
CLIO-II 1.2 todos y 1.9 hasta 6/'99
MEGANE-I/SCÉNIC-I (salvo 16v) hasta '98
KANGOO-I 1.2 todos y 1.9 hasta 6/'99
con rodamiento de Ø 25,80 mm



01763 kit con rodamiento

l/cambio
transm. izquierda
SUPER 5 - EXPRESS
CLIO - R 19

con rodamiento de Ø 23,80 mm
r.o. 7701464129



01562 kit con rodamiento

l/cambio
transm. izquierda
SUPER 5 - EXPRESS Diesel

con rodamiento de Ø 22,80 mm
r.o. 7701463955



02304 kit con rodamiento

l/cambio
transm. izquierda
LAGUNA - SAFRANE - MASTER-I
MEGANE-I/SCÉNIC-I 16v y todos d/ '98
KANGOO-I/CLIO-II 1.9 desde 7/'99
ESPACE-II/III/IV
con rodamiento de Ø 28,00 mm
r.o. 4410859



01256 kit 00256 fuelle

l/cambio
KANGOO-II
LAGUNA-III
MEGANE-III

Ø 27 - TRI 70 mm
r.o.



01135 kit

l/cambio
transm. derecha
TRAFIC-II
LAGUNA-I-II
MASTER desde '98
ESPACE-II/III/IV
Ø boca pequeña 23mm, cárter 82 mm
r.o. 7701470910



01533 kit

l/cambio
CLIO-II 1.9 hasta '99
KANGOO-I 1.9 hasta '99

Ø boca pequeña 20 mm, cárter 70 mm
r.o.3287.69

© INDUSTRIAL METALCAUCHO, S.L.U.

ROVER - SEAT (derivados FIAT)



01432 kit 00432 fuelle

l/rueda
ROVER 75

Ø 24 - 82mm
r.o.7701034800 - 7701467125



00176 fuelle

l/cambio
127 - TRANS
RITMO
PANDA-I 45 hasta '82

con retén de Ø25 mm
r.o. 4333088

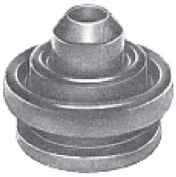

00313 fuelle

l/cambio
FURA - RONDA (salvo CRONO)
PANDA-I hasta '82
SEAT/FIAT 127

con retén de Ø25 mm
r.o. 92601216



00349 fuelle

l/cambio
IBIZA - MALAGA hasta '93
MARBELLA
TERRA gasolina

sin rodamiento
r.o. 7621245



01636 kit

l/cambio
IBIZA - MALAGA hasta '93
MARBELLA
TERRA gasolina

con rodamiento de Ø 25,80 mm
r.o. 7621245



01632 kit

l/cambio
TERRA Diesel

Ø 21 - 89 mm
r.o. 171407282B - 171498201A



01054 kit

l/cambio
MARBELLA 5v

con rodamiento de Ø 25,80 mm
r.o.



01170 kit 00170 fuelle

l/rueda
127 - PANDA - RITMO
RONDA - FURA - TRANS

Ø 21 - 70 mm
r.o. SE-127141537



01577 kit 00577 fuelle

l/rueda
TERRA 1.3 Diesel
TERRA 1.4 Diesel
RONDA 1.6
CRONO

Ø 25 - 74 mm
r.o. 7578083



01514 kit 00514 fuelle

l/rueda
IBIZA hasta '93
MALAGA - MARBELLA
PANDA-I 45

Ø 21 - 70 mm
r.o. 5987092

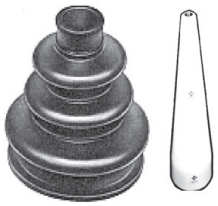

01514E (elásticidad 800%)

l/rueda
IBIZA hasta '93
MALAGA - MARBELLA

Ø 21 - 70 mm
r.o. 5987092

© INDUSTRIAL METALCAUCHO, S.L.U.

SMART - SUZUKI - TOYOTA



01241 kit 00241 fuelle

kit fuelle palier transmisión
SMART todos los modelos

Ø 26 - 61 mm
r.o.



01854 kit 00854 fuelle

l/rueda
SUZUKI VITARA/GRAND V

Ø 21 - 69 mm. Altura 95 mm
r.o. 44118-82012



01959 kit

l/rueda
SUZUKI SWIFT

Ø 21 - 73 mm. Altura 86 mm
r.o. 44118-64B10



01052 kit

l/rueda
TOYOTA CARINA E

Ø 22 - 77 mm
r.o. 04438-10022



02373 kit

l/rueda
TOYOTA CARINA E

Ø 23 - 83 mm
r.o. 3853666



01233 kit 00233 fuelle

l/rueda
TOYOTA AYGO 1.0
TOYOTA YARIS 1.0

Ø 20 - 68 mm
r.o. 3298.11



01111 kit 00111 fuelle

l/rueda
TOYOTA AYGO 1.4D

Ø 21 - 70 mm
r.o. 46308003



01194 kit 00194 fuelle

l/cambio
TOYOTA AYGO 1.0-1.4D

Ø 20 - TRI 58 mm
r.o.



01171 kit 00171 fuelle

l/rueda
CARINA E / YARIS 1.3

Ø 22-73 mm
r.o.



01432 kit 00432 fuelle

l/rueda
TOYOTA YARIS 1.4D-1.5i

Ø 24 - 82 mm
r.o. 7701034800

© INDUSTRIAL METALCAUCHO, S.L.U.

SEAT (derivados VW) - SKODA - VOLKSWAGEN - AUDI



01359 kit 00359 fuelle

l/rueda
GOLF-1/POLO d/'84 a '95
GOLF-2 1.3-1.4-1.6 y D hasta '94
PASSAT mod. '82 1.6 y Diesel
CORDOBA/IBIZA 1.0-1.3-1.4-1.6-D, - '94
TOLEDO 1.6-1.9D hasta '94
Ø 21 - 78 mm
r.o. 374019

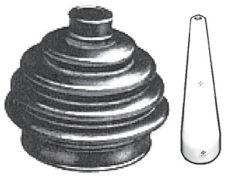

01359E kit (elástico - cono)

l/rueda
GOLF-1/POLO d/'84 a '95
GOLF-2 1.3-1.4-1.6 y D hasta '94
PASSAT mod. '82 1.6 y Diesel
CORDOBA/IBIZA 1.0-1.3-1.4-1.6-D, - '94
TOLEDO 1.6-1.9D hasta '94
Ø 21 - 78 mm
r.o. 374019



01575 kit 00575 fuelle

l/rueda
AUDI 80-90-100
GOLF-1
GOLF-2 1.6-1.8-2.0 y D hasta '94
IBIZA/CORDOBA 1.8-2.0 hasta '94
TOLEDO 1.8-2.0-TD hasta '94
PASSAT 5 cilindros
Ø 22 - 82 mm
r.o. 374050

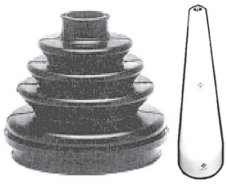

01575E kit (elástico - cono)

l/rueda
AUDI 80-90-100
GOLF-2 1.6-1.8-2.0 y D hasta '94
IBIZA/CORDOBA 1.8-2.0 hasta '94
TOLEDO 1.8-2.0-TD hasta '94
PASSAT 5 cilindros
Ø 22 - 82 mm
r.o. 374050



01642 kit 00642 fuelle

l/rueda
AUDI 80 1.8-2.0-Diesel
AUDI 90 2.0-Diesel y TurboD
VW PASSAT d/'88 a '96

Ø 22 - 84 mm
r.o. 357498203A



01642E kit (elástico - cono)

l/rueda
AUDI 80 1.8-2.0-Diesel
AUDI 90 2.0-Diesel y TurboD
VW PASSAT d/'88 a '96

Ø 22 - 84 mm
r.o. 357498203A



01638 kit 00638 fuelle

l/rueda
AUDI 100-200 hasta '94

Ø 24 - 92 mm
r.o. 431407285C

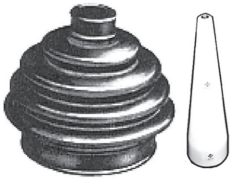

01689E kit (elástico - cono)

l/rueda
transm. derecha
POLO d/'84 a '95

Ø 18 - 78 mm
r.o. 871498203A



01187 kit 00187 fuelle

l/rueda
AUDI 80 2.3
AUDI 90 2.2-2.3-2.6
AUDI A4-A6
VW PASSAT '97
VW TRANSPORTER hasta '98
Ø 24 - 88 mm
r.o. 701498203



01732E kit (elástico - cono)

l/rueda
VW PASSAT desde '97
AUDI A4-A6

Ø 22 - 81 mm. Una garganta
r.o. 7701033432



01732 kit 00732 fuelle

l/ rueda
AUDI A6-I/II/III

Ø 22 - 81 mm
r.o. 8D0121403B



01225 kit 00225 fuelle

l/rueda
VW SHARAN
VW TRANSPORTER desde '98
SEAT ALHAMBRA

Ø 29 - 98 mm
r.o.

© INDUSTRIAL METALCAUCHO, S.L.U.

KIT REPARACIÓN TRANSMISIÓN

SEAT (derivados VW) - SKODA - VOLKSWAGEN - AUDI



01921 kit 00921 fuelle

l/rueda
AUDI A3 1.6
VW BORA
GOLF-3 1.4-1.6-1.9D
GOLF-4 1.4-1.6(105cv)-1.9SDi
GOLF-5
SKODA OCTAVIA 1.4-1.6-1.9SDi
SKODA OCTAVIA-1 desde '94
VW CADDY/INCA 1.4-1.6-SDi
VW TOURAN
VW POLO '95 y '02- salvo 1.6GTi - LUPO
IBIZA/CORDOBA 1.0-1.4-1.6-SDi desde '94
TOLEDO d/'94 hasta '99 salvo 16v
TOLEDO '99/'04 1.4-1.6-1.9SDi
TOLEDO d/'04 - LEON d/'94 - ALTEA
SEAT AROSA
Ø 24 - 77 mm



01297 kit 00297 fuelle

l/rueda
AUDI A3 1.6-1.8-2.0TDi
AUDI A6-I/II/III - AUDI A4-I/II/III
GOLF-3 1.8-2.0-TDi
GOLF-4 1.6(100cv)-1.8-2.0-TDi/90-110
GOLF-5 - VW BORA
VW CADDY/INCA TDi
VW POLO '95 y '02-
VW PASSAT '97 - VW TOURAN
SKODA OCTAVIA 1.8-2.0-TDi
SKODA OCTAVIA-1 desde '94
IBIZA/CORDOBA 1.8-2.0 y TDi desde '94
TOLEDO-2 - LEON desde '94
TOLEDO 2.0-16v - LEON d/'04 - ALTEA
TOLEDO '99 1.8-2.0-TDi (90/100-110)
TOLEDO '04 1.8-2.0-TDi (90/100-110)
Ø 25 - 86 mm
r.o. 1H0498203A



01102 kit 00077 fuelle

l/rueda
S-OCTAVIA/GOLF-4 TDi 115-130 150cv
BORA - CADDY-III - GOLF-5 - TOURAN
AUDI A3 TDi de 115-130-150cv
IBIZA/CORDOBA '93 TDi de 115-130-150cv
TOLEDO '99 TDi de 115-130-150cv
TOLEDO-2 - LEON d/'99 a '04
TOLEDO '04 TDi de 115-130-150cv
SKODA OCTAVIA-2 - LEON d/'04 - ALTEA - POLO '02-



01529 kit

l/rueda
AUDI 90-100 hasta '91
VW PASSAT hasta '88
VW PASSAT mod. '88

Ø 21 - 100 mm
r.o. 321407283



01642 kit 00642 fuelle

l/rueda
PASSAT mod. '88

Ø 22 - 84 mm
r.o. 357498203A



01642E kit (elástico - cono)

l/rueda
PASSAT mod. '88

Ø 22 - 84 mm
r.o. 357498203A



01155 kit 00155 fuelle

l/rueda
IBIZA-IV ('02-) 1.2-1.4-1.4TDi-1.9SDi
POLO '02-1.2-1.4-1.4TDi-1.9SDi
FABIA '02- 1.2-1.4-1.4TDi-1.9SDi

Ø 24 - 83 mm
r.o. 6Q0498203



01455 kit

l/rueda
AUDI 80-90
TOLEDO 1.6-1.9D - IBIZA - CORDOBA
GOLF-1
GOLF-2 1.6-1.8-2.0-1.6D-TD
GOLF-3 1.4-1.6 desde '96
PASSAT mod. '88
Ø 21 - 94 mm
r.o. 171498201



01177 kit 00177 fuelle

l/cambio
AUDI A3
AUDI A4-I/II/III - AUDI A6-I/II/III
BORA - TOURAN - GOLF-4 - GOLF-5
PASSAT '97 - SHARAN
SKODA OCTAVIA-1
SEAT ALHAMBRA - TOLEDO-2 - LEON
Ø 21 - 72 TRI mm
r.o. 1J0498201G



01190 kit

l/cambio transm. **derecha**
AUDI 80-90-100 - AUDI A3
GOLF-2/3/4 - PASSAT mod. '88
POLO '95 1.4 TDi
SKODA OCTAVIA-1
IBIZA - CORDOBA - TOLEDO-1/2 - LEON
Ø 24 -100 mm

© INDUSTRIAL METALCAUCHO, S.L.

SEAT (derivados VW) - SKODA - VOLKSWAGEN - AUDI



01560 kit

l/cambio
transmisión izquierda
AUDI 80-90-100
AUDI A3 1.8-2.0-1.9TDi
AUDI A4-A6
SKODA OCTAVIA 1.8-2.0-1.9TDi
IBIZA/CORDOBA 1.8-2.0-TD hasta '94
TOLEDO 1.8-2.0-TD-TDi
TOLEDO-2 - LEON
GOLF-2 1.8-2.0-TD
GOLF-3 1.8-2.0-TDi
GOLF-4 1.8-2.0-1.6 (100cv)-1.9TDi
VW PASSAT desde '88 a '96
VW PASSAT '97

Ø 24 - 100 mm
r.o. 1J0498201A



01637 kit

l/cambio
transmisión derecha
AUDI 80-90-100
AUDI A3 1.8-2.0-1.9TDi
AUDI A4-A6
SKODA OCTAVIA 1.8-2.0-1.9TDi
IBIZA/CORDOBA 1.8-2.0-TD hasta '94
TOLEDO 1.8-2.0-TD-TDi
TOLEDO-2 - LEON
GOLF-2 1.8-2.0-TD
GOLF-3 1.8-2.0-TDi
GOLF-4 1.8-2.0-1.6 (100cv)-1.9TDi
VW PASSAT desde '88 a '96
POLO '95 1.4TDi

Ø 21 - 100 mm
r.o. 191407283



01192 kit

l/cambio
AUDI A3 1.8-2.0-1.9TDi
SKODA OCTAVIA 1.8-2.0-1.9TDi
IBIZA- CORDOBA d/'94
TOLEDO '99 1.9TDi-1.8-2.0
TOLEDO-1/2/LEON d/'04-ALTEA
GOLF-3 desde '96 - POLO '95 1.4TDi
GOLF-4 1.8-2.0-1.6 (100cv)-1.9TDi
BORA-CADDY-GOLF-V - INCA- TOURAN
Ø 27 - 100 mm



02308 kit

l/cambio
AUDI A4-A6 / AUDI A3 TDi 6 velcd.
TOLEDO-1/2 - LEON d/'04 - ALTEA
GOLF-4/5, 6 marchas - TRANSPORTER T4
BORA - CADDY-III - TOURAN
SKODA OCTAVIA-2
S. OCTAVIA-1/PASSAT '97 TDi 6 velcd.

Ø 22 - 107 mm



01632 kit

l/cambio
SEAT AROSA - INCA
VW LUPO
VW POLO '84/'95 - CADDY hasta '94
IBIZA/CORDOBA 1.0-1.3-1.4 hasta '94
GOLF-1/2/3 1.3-1.4-1.6 hasta '96
Ø 21 - 89 mm
r.o. 171407282B



01106 kit

l/cambio
AUDI A3 1.6
IBIZA/CORDOBA desde '94
TOLEDO desde '96 - TOLEDO-1 1.8-2.0-TD
TOLEDO-1/2/LEON d/'04 - ALTEA
GOLF-4 1.4-1.6-1.9SDi - POLO '95 desde '99
BORA - CADDY-III - GOLF-5 - TOURAN



01061 kit

l/cambio
VW POLO '95
VW CADDY-II
IBIZA/CORDOBA desde '94
INCA

Ø 27 - 89 mm
r.o. 6N0498201



01069 kit

l/cambio
AUDI A3 - AUDI A4-I/II/III
SEAT ALHAMBRA - TOLEDO-2 - LEON
VW TRANSPORTER - VW SHARAN
VW PASSAT '97 - IBIZA-IV '02-
BORA - GOLF-5 - TOURAN - POLO '02-
SKODA OCTAVIA-1 - FABIA 02-
Ø 24 - 57 mm
r.o. 7M0498201



01188 kit

l/cambio transm. **izquierda**
AUDI A3
AUDI 80-90-100
GOLF-2/3/4 - PASSAT mod. '88
SKODA OCTAVIA-1
IBIZA - CORDOBA - TOLEDO-1/2 - LEON
Ø 21 - 100 mm



01159 kit

l/cambio

IBIZA-IV ('02-)
POLO '02-
FABIA '02-
OCTAVIA '05-
GOLF-4
Ø 21 - 69 mm
r.o. 431407283A

© INDUSTRIAL METALCAUCHO, S.L.

UNIVERSALES

01635 kit **00635 fuelle**

UNIVERSAL **turismos**

para montar con cono o útil neumático
abrazaderas de ACERO INOXIDABLE
(flexibles) tipo oreja de longitud variable
Ø pequeña: de 21 a 45 mm
Ø grande: de 65 a 110 mm



01063 kit **00524 fuelle**

UNIVERSAL furgonetas
para montar con cono o útil neumático

abrazaderas de ACERO INOXIDABLE
(flexibles) tipo oreja de longitud variable
Ø pequeña: de 21 a 45 mm
Ø grande: de 65 a 110 mm



RODAMIENTOS PARA FUELLE TRANSMISION



04517 **Ø 23,00 mm**
Alfa Romeo - Fiat - Lancia

04516 **Ø 23,80 mm**
Renault

04519 **Ø 24,50 mm**
Fiat

04515 **Ø 25,80 mm**
PSA - Renault - Seat

04518 **Ø 28,00 mm**
Renault - Seat

CONOS APROPIADOS PARA EL MONTAJE DE FUELLES DE ELASTICIDCAD 800%:



0011

cono PEQUEÑO para montaje de fuelles, diámetro interior 80 mm
(diámetro exterior 84 mm)

0010

cono MEDIANO para montaje de fuelles, diámetro interior 90 mm
(diámetro exterior 94 mm)

0013

cono GRANDE para montaje de fuelles, diámetro interior 102 mm
(especial furgonetas, diámetro exterior 106 mm)

© INDUSTRIAL METALCAUCHO, S.L.

KIT / FUELLE REPARACIÓN CREMALLERA

DE UN FUELLE,

Contenido de la caja:

1 fuelle
bridas de nylón de longitud variable
bolsa de grasa de 20 g.

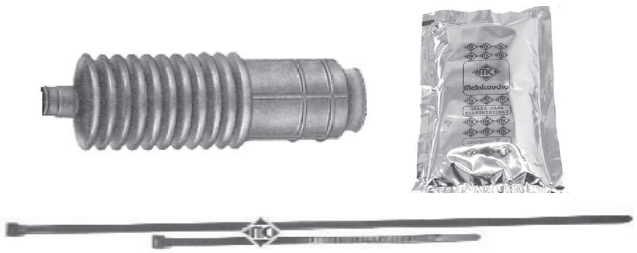

ALFA ROMEO - AUDI



01773 kit 00773 fuelle

assistida
ALFA 33

Ø bocas 38 -52 mm
r.o. 36020076



01835 kit 00835 fuelle

assistida
ALFA 145 - 146 - 147 - 155
ALFA MITO

Ø 11 -55 mm
r.o. 9941582



01530 kit 00530 fuelle

assistida
ALFA 156

Ø 11 - 42 mm
r.o. 7701471141

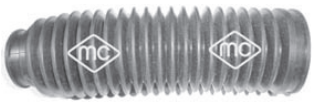

01105 kit 00105 fuelle

fuelle cremallera dirección
ALFA 147 - 156

Ø 11(35)-59 mm
r.o. 9947921



01835 kit 00835 fuelle

asistida
ALFA MITO

Ø 11 - 55 mm
r.o.



01772

AUDI 100 - 200
AUDI A6

Ø 48 - 40 mm
r.o. 431419831



01573 kit 00573 fuelle

AUDI 80 - 90

Ø 28 - 45 mm
r.o. 811419831B



01300 kit 00300 fuelle

izquierdo
AUDI A4

Ø 16 - 54 mm
r.o. 8D0419831D - 8D0419831E



01369 kit 00369 fuelle

derecho
AUDI A4

Ø 18 - 60 mm
r.o. 8D0419831J - 8D0419831K



01479 kit 00479 fuelle

AUDI A3

Ø 16 - 49 mm
r.o.4066.56 - 1J0422831B

© INDUSTRIAL METALCAUCHO, S.L.U.

KIT / FUELLE REPARACIÓN CREMALLERA

BMW - DACIA - FIAT - LANCIA



01538 kit 00538 fuelle

izquierdo - manual
BMW serie 3 E30

Ø 54 - 54 mm
r.o. 32111117426



01305 kit 00305 fuelle

asistida
BMW serie 3 E36
BMW serie 3 E46 4x4
BMW serie 5 E34, E39

Ø 38 - 51 mm
r.o. 32131092876 - 32211139786



01183 kit 00183 fuelle

BMW serie 3 E46 todos salvo 4x4

Ø 15 - 55 mm
r.o. 32131096910



01558 kit 00558 fuelle

DACIA LOGAN

Ø 9 - 39 mm
r.o. 7701469496 - 6001547607



01257 kit 00257 fuelle

derecho
FIAT UNO - REGATA - PANDA-I
FIAT FIORINO (‘93-’00)
LANCIA Y10
LANCIA DELTA-PRISMA

Ø 10 - 25 mm
r.o.



01370 kit 00370 fuelle

FIAT SCUDO I - ULYSSE
LANCIA ZETA
LANCIA PHEDRA

Ø 13 - 62 mm
r.o. 4066.41

CITROËN : ver PEUGEOT



01539 kit 00539 fuelle

derecho - manual
BMW serie 3 E30

Ø 38 - 44 mm
r.o. 32111118688



01138 kit 00138 fuelle

BMW serie 1 E87
BMW serie 3 E90

Ø 15 - 60 mm
r.o. 4059921 - 32106765079



01137 kit 00137 fuelle

BMW X3 - X5

Ø 15- 65 mm
r.o.





01258 kit 00258 fuelle

izquierdo
FIAT UNO - REGATA - PANDA-I
FIAT FIORINO (‘93-’00)
LANCIA Y10
LANCIA DELTA-PRISMA

Ø 10 - 43 mm
r.o. 4371156

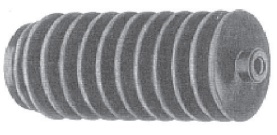

01617 kit 00617 fuelle

manual
FIAT TIPO - TEMPRA - PALIO
FIAT PUNTO-II

Ø 10 - 44 mm
r.o. 7566840

© INDUSTRIAL METALCAUCHO, S.L.U.

FIAT - LANCIA



01820 kit 00820 fuelle

aisistida
FIAT DUCATO

Ø 15 - 54 mm
r.o. 9945837 - 4066.35



01621 kit 00621 fuelle

manual izquierdo
FIAT DUCATO-I/II d/'94

Ø 12 - 48 mm
r.o. 9750000280 * 4066.18

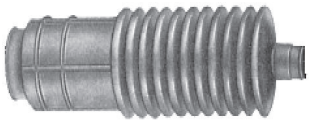

01620 kit 00620 fuelle

manual derecho
FIAT DUCATO-I/II d/'94

Ø 12 - 38 mm
r.o. 9750000380 - 4066.19

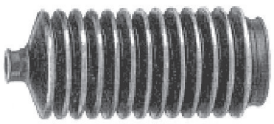

01758 kit 00758 fuelle

izquierdo asistida
FIAT CROMA
LANCIA THEMA

Ø 10 - 48 mm
r.o.

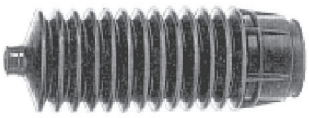

01757 kit 00757 fuelle

derecho asistida
FIAT CROMA
LANCIA THEMA

Ø 10 - 44 mm
r.o.



01215 kit 00215 fuelle

FIAT DUCATO-V
FIAT SCUDO-II
NUOVA CROMA '05-

Ø 14 - 55 mm
r.o. 77363710



01196 kit 00196 fuelle

FIAT DOBLO

Ø 15 - 50 mm
r.o. 6869950



01265 kit 00265 fuelle

FIAT CINQUECENTO ('92-'98)
FIAT SEICENTO

Ø 10 - 40 mm
r.o. 7700653459



01835 kit 00835 fuelle

asistida
FIAT BRAVO/A - BRAVO-II
FIAT MAREA - MULTIPLA
FIAT PUNTO - TIPO - TEMPRA
FIAT IDEA d/'93 - PALIO - STILO
LANCIA LYBRA - MUSA - Y20
LANCIA YPSILON '88-
Ø 11 - 55 mm
r.o. 9941582



01138 kit 00138 fuelle

FIAT PANDA-II '03-
FIAT N500 '07-

Ø 15-60 mm
r.o.

© INDUSTRIAL METALCAUCHO, S.L.U.

FORD

01534 kit 00534 fuelle



manual
FIESTA - COUERIER desde /‘83
ESCORT - ORION desde /‘84
FIESTA-IV - PUMA - KA

Ø 11 - 36 mm
r.o. 6127744 - 6935233

01527 kit 00527 fuelle



manual y asistida
ESCORT
ORION
SIERRA
SCORPIO

Ø 12 - 47 mm
r.o. 6182818

01197 kit 00197 fuelle



asistida
FIESTA d/’89
FIESTA IV
COURIER
KA - PUMA

Ø 14 - 56 mm
r.o. 1012814 - 7138554

01351 kit 00351 fuelle



FORD FOCUS-I

Ø 13 - 47 mm
r.o. 1085517

01995 kit 00995 fuelle



FORD MONDEO

Ø 17 - 58 mm
r.o. 6772173

01321 kit 00321 fuelle

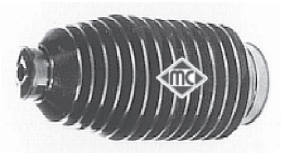

izquierda y derecha
FORD GALAXY

Ø 10 - 49 mm
r.o. 7M3422831

01141 kit 00141 fuelle



FIESTA ‘02
FUSION
FOCUS-II
CMAX

Ø 14 - 55 mm
r.o. 4330628 - 1334215

01196 kit 00196 fuelle



manual y asistida
TRANSIT ‘85, ‘92 Y ‘95

Ø 15 - 50 mm
r.o. 6869950

01138 kit 00138 fuelle

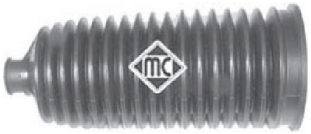

izquierdo
TRANSIT mods. ‘00- y ‘06-

Ø 15 - 60 mm
r.o. 4059921 - 32106765079

01137 kit 00137 fuelle



derecho
TRANSIT mods. ‘00- y ‘06-

Ø 15 - 65 mm
r.o. 4059922 - 32136751026

© INDUSTRIAL METALCAUCHO, S.L.U.

KIT / FUELLE REPARACIÓN CREMALLERA

HONDA - HYUNDAI - LADA

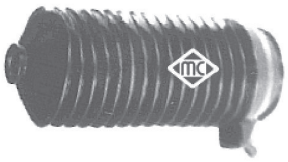

01346 kit 00346 fuelle

asistida
HONDA CIVIC - ACCORD
HONDA CONCERTO

Ø 9 - 45 mm
r.o. 48203-Q0301

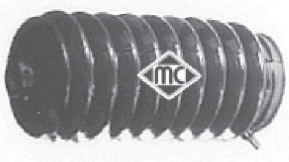

01347 kit

asistida
HYUNDAI PONY
HYUNDAI LANTRA
HYUNDAI ACCENT
LADA NIVA

Ø 9 - 39 mm
r.o.

MERCEDES BENZ



01370 kit 00370 fuelle

CLASE C (W203, '02-'08)
CLASE C (W204, '08-)
CLASE E (W210, '95-'02)

Ø 13 - 62 mm
r.o.

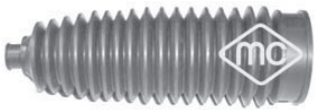

01224 kit 00224 fuelle

CLASE A hasta -04 (W168)
CLASE C (W204, '08-)

Ø 12 - 53 mm
r.o.

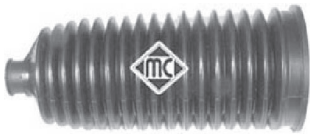

01138 kit 00138 fuelle

CLASE E (W211, '02-)

Ø 15-60 mm
r.o.



01196 kit 00196 fuelle

VITO - VIANO

Ø 15 - 50 mm
r.o.



01215 kit 00215 fuelle

MERCEDES SPRINTER ('95-'05)

Ø 14 - 55 mm
r.o.



01137 kit 00137 fuelle

MERCEDES SPRINTER-II ('06-)

Ø 15-65 mm
r.o.

© INDUSTRIAL METALCAUCHO, S.L.U.

MICROCOCHES - MINI (BMW) - NISSAN

01350 kit 00350 fuelle

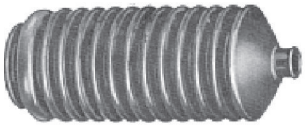

MICROCOCHES: AYXAM,LI-GIER,JDM

Ø 11 - 31 mm
r.o. 7700678649

01263 kit 00263 fuelle



MICROCOCHES: AYXAM,LI-GIER,JDM

Ø 11 - 33 mm
r.o. 7700656569

01108 kit 00082 fuelle



MINI (BMW) hasta ‘06

Ø 13 - 48 mm
r.o.

01136 kit 00136 fuelle



MINI (BMW) desde '06

Ø 13 - 51 mm
r.o.

01348 kit 00348 fuelle



NISSAN PRIMERA
NISSAN ALMERA-I/II
ALMERA TINO '02-

Ø 12 - 47 mm
r.o. 48203-Q9025

01346 kit 00346 fuelle

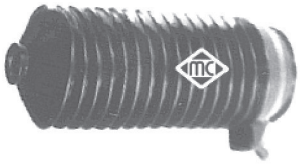

asistida
NISSAN MICRA hasta -'03

Ø 9 - 45 mm
r.o.

01355 kit 00355 fuelle



asistida
MICRA desde '03-

Ø 12 - 44 mm
r.o.

01107 kit 00206 fuelle



NISSAN INTERSTAR
PRIMASTAR

Ø 13 - 50 mm
r.o.

01530 kit 00530 fuelle



PRIMASTAR

Ø 11-42 mm
r.o.

01647 kit 00647 fuelle

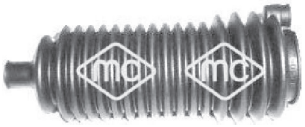

asistida (salvo "SMI")
KUBISTAR

Ø 9 - 38 mm
r.o.

01121 kit 00121 fuelle



QASQHAI

Ø 14 - 50 mm
r.o.

© INDUSTRIAL METALCAUCHO, S.L.U.

KIT / FUELLE REPARACIÓN CREMALLERA

OPEL



01338 kit **00338 fuelle**

manual
CORSA-A

Ø 13 - 49 mm
r.o. 902826



01191 kit **00191 fuelle**

asistida
CORSA-B
CORSA-C

Ø 12 - 49 mm
r.o. 1609087



01550 kit **00550 fuelle**

manual
KADETT
ASCONA
VECTRA-A

Ø 40 - 49 mm
r.o. 443010



01773 kit **00773 fuelle**

asistida "ZF"
KADETT - ASCONA
ASTRA-F
VECTRA-A

Ø 38 - 52 mm
r.o.

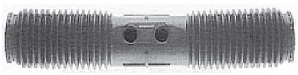

01822

asistida "SAGINAW "
ASTRA-F
VECTRA-A
KADETT

Ø 53 - 53 mm
r.o. 902829



01107 kit **00206 fuelle**

asistida
ASTRA-G
ASTRA-H
ZAFIRA
VIVARO-MOVANO

Ø 13 - 50 mm
r.o.



01108 kit **00082 fuelle**

asistida "ZF " o "SAGINA W "
VECTRA-B

Ø 13 - 48 mm
r.o. 1609096



01530 kit **00530 fuelle**

MOVANO

Ø 11-42 mm
r.o.



01835 kit **00835 fuelle**

assistida
CORSA-D

Ø 11 - 55 mm
r.o.



01215 kit **00215 fuelle**

VECTRA-C

Ø 14 - 55 mm
r.o. 1609132

© INDUSTRIAL METALCAUCHO, S.L.U.

PEUGEOT - CITROËN

01307



manual, derecho e izquierdo
asistida, derecho
CITROËN BX

Ø 11 - 46 mm
r.o. 95604346

01308



asistida izquierdo
CITROËN BX

Ø 40 - 50 mm
r.o. 95496072

01268 kit 00268 fuelle

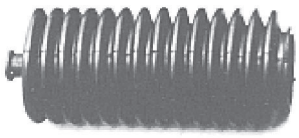

manual, derecho e izquierdo
asistida **izquierdo**
CITROËN VISA - C15 - ZX
BERLINGO -I/II
XSARA asistida
205 - 309 - 405 - 504 - 505
Ø 11 - 41 mm
r.o. 4066.15 - 4066.20

01536 kit 00536 fuelle

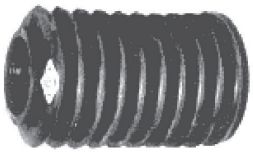

asistida **derecho**
CITROËN C15 - ZX - XANTIA - XM
BERLINGO - PARTNER XSARA
205 - 309 -405 - 406 -504 - 505
406 "asistida no variable"
Ø 39 - 39 mm
r.o. 4066.22

01609 kit

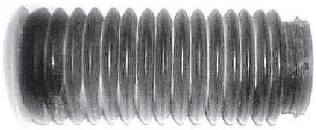

manual y asistida
CITROËN AX
SAXO hasta '98
106 hasta '98

Ø 40 - 22 mm
r.o.

01064 kit



CITROËN SAXO desde '98
106 desde '96

Ø 40 - 22 mm
r.o. 4066.50

01310 kit 00310 fuelle

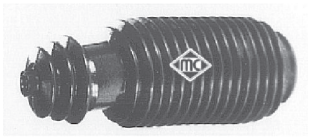

manual derecho e izquierdo
asistida izquierdo
XANTIA hasta '97
405

Ø 11 - 44 mm
r.o. 95639171 - 96127397

01479 kit 00479 fuelle



manual
206

Ø 16 - 49 mm
r.o. 4066.56-1J0422831B
-1K0423831A

01480 kit 00480 fuelle



asistida
206/206+
307 - 308
PARTNER-III - TEPEE
CITROËN C4 - BERLINGO-III

Ø 17 - 60 mm
r.o. 4066.57

01740 kit 00740 fuelle



manual izquierdo
BERLINGO-I/II
PARTNER
XSARA - PICASSO
306 desde '97

Ø 11 - 42 mm
r.o. 4066.43

01648 kit 00648 fuelle



manual derecho
BERLINGO-I/II
PARTNER
306 desde '97

Ø 11 - 42 mm
r.o. 4066.44

01515 kit 00515 fuelle



asistida izquierdo
XANTIA desde '97
XM
406 "asistida variable"

Ø 18 - 48 mm
r.o. 4066.42

© INDUSTRIAL METALCAUCHO, S.L.U.

PEUGEOT - CITROËN

01470 kit 00202 fuelle



asistida izquierdo
406 "asistida no variable"

Ø 21 - 58 mm
r.o. 4066.60

01621 kit 00621 fuelle



manual izquierdo
PEUGEOT J5
CITROËN C25

Ø 12 - 48 mm
r.o. 9750000280 - 4066.18

01620 kit 00620 fuelle

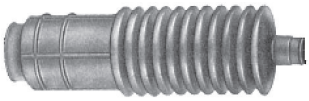

manual derecho
PEUGEOT J5
CITROËN C25

Ø 12 - 38 mm
r.o. 9750000380 - 4066.19

01820 kit 00820 fuelle



asistida
CITROËN C25
JUMPER-I/II
BOXER-I/II
PEUGEOT J5

Ø 15 - 54 mm
r.o. 9945837 - 4066.35

01370 kit 00370 fuelle



JUMPY - EVASION
JUMPER-III
EXPERT - 806

Ø 13 - 62 mm
r.o. 4066.41

01121 kit 00121 fuelle



C2
C3
207 - 1007

Ø 14 - 50 mm
r.o. 4066.69

01125 kit 00125 fuelle



C5

Ø 21 - 58 mm
r.o. 4066.64

01215 kit 00215 fuelle



JUMPER-III - JUMPY-III - C5 - C8
BOXER - III - EXPERT-III - 807

Ø 14 - 55 mm
r.o. 4066.86

01229 kit 00229 fuelle



Peugeot 407 **izquierda**

Ø 24-53 mm
r.o. 4066.71

01231 kit 00231 fuelle

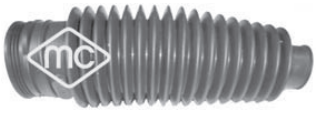

Peugeot 407 **derecha**

Ø 25-47 mm
r.o. 4066.72

01348 kit 00348 fuelle



C1
107

Ø 12 - 46 mm
r.o. 48203-Q9025

© INDUSTRIAL METALCAUCHO, S.L.U.

RENAULT



01195 kit 00195 fuelle

R4 - R5 - R6 - R7 (hasta '97)

Ø - 33 mm
r.o. 7700554294



01263 kit 00263 fuelle

R4 TL - R5 - R6 - F6 desde '78
R12 - R14

Ø 11 - 33 mm
r.o. 7700656569



01265 kit 00265 fuelle

manual
R18 - FUEGO - ESPACE
TRAFIC-I

Ø 10 - 40 mm
r.o. 7700653459



01561 kit 00561 fuelle

asistida
R18 - FUEGO - ESPACE
R19 - CLIO-I - EXPRESS
TRAFIC - MASTER
R21 GTS - R25

Ø 10 - 40 mm
r.o. 7700781095

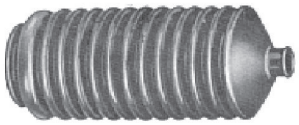

01350 kit 00350 fuelle

manual
R9 - R11 - SUPER 5
EXPRESS - R19 - R21 GTS
CLIO-I
MEGANE-I
SCÉNIC-I - TWINGO-I
Ø 11 - 31 mm
r.o. 1243500117



01136 kit 00136 fuelle

LAGUNA-II
MEGANE-II

Ø 13 - 51 mm
r.o. 7701472765



01266 kit 00266 fuelle

manual derecho
TRAFIC hasta '98
R18

Ø 11-31 mm
r.o. 7700680852



01356 kit 00356 fuelle

asistida "TRW"
MEGANE derecho e izquierdo
CLIO-II - KANGOO derecho
SCÉNIC-II

Ø 12 - 40 mm
r.o. 6000025546 - 7701469497

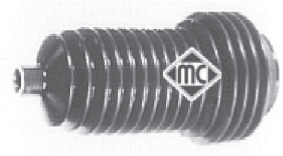

01355 kit 00355 fuelle

asistida
LAGUNA-I
SAFRANE
CLIO-III - MODUS
ESPACE-II/III/IV

Ø 12 - 44 mm
r.o. 7701469657 - 7701475840

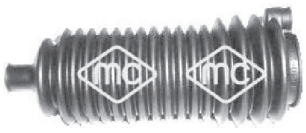

01647 kit 00647 fuelle

asistida (salvo "SMI")
CLIO-II
KANGOO-I

Ø 9 - 38 mm
r.o. 7701470753



01530 kit 00530 fuelle

asistida "TRW" izquierdo
CLIO-II
KANGOO
MASTER '98-

Ø 11 - 44 mm
r.o. 7701471141



01107 kit 00206 fuelle

TRAFIC-II
MASTER '98-

Ø 13 - 50 mm
r.o. 7701473334

© INDUSTRIAL METALCAUCHO, S.L.U.

KIT / FUELLE REPARACIÓN CREMALLERA

RENAULT

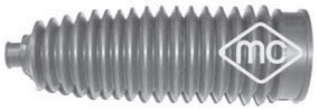

01224 kit 00224 fuelle

KANGOO-II

Ø 12 - 53 mm
r.o. 7701478400



01558 kit 00558 fuelle

manual + asistida "SMI"
CLIO-II
KANGOO
MEGANE-I
SCÉNIC

Ø 9 - 39 mm
r.o. 7701469496 - 6001547607

SMART - TOYOTA



01244 kit

SMART

Ø 13 - 49 mm
r.o.

01321 kit 00321 fuelle



TOYOTA CARINA E hasta '06
TOYOTA YARIS hasta '06

Ø 10 - 49 mm
r.o. 7M3422831

01348 kit 00348 fuelle



TOYOTA AYGO desde '05

Ø 12 - 47 mm
r.o. 48203-Q9025

01107 kit 00206 fuelle



TOYOTA CARINA E desde '06
TOYOTA YARIS desde '06

Ø 13 - 50 mm
r.o.

© INDUSTRIAL METALCAUCHO, S.L.U.

KIT / FUELLE REPARACIÓN CREMALLERA

SEAT - SKODA - VOLKSWAGEN



01258 kit 00258 fuelle

izquierdo
127 - PANDA - RITMO
TRANS - TERRA
MALAGA - IBIZA hasta '93

Ø 10 - 43 mm
r.o. 4371155



01257 kit 00257 fuelle

derecho
127 - PANDA - RITMO
TRANS - TERRA
MÁLAGA - IBIZA desde '93

Ø 10 - 25 mm
r.o.



01758 kit 00758 fuelle

asistida izquierdo
SEAT 131 2.5 Diesel Sofim

Ø 10 - 48 mm
r.o.

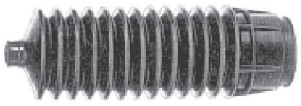

01757 kit 00757 fuelle

asistida derecho
SEAT 131 2.5 Diesel Sofim

Ø 10 - 44 mm
r.o.



01507 kit 00507 fuelle

manual
POLO desde '84 '95

Ø 22 - 34 mm
r.o. 861419831B



01357 kit 00357 fuelle

asistida
POLO '95
LUPO 1.4 TDi - 1.2 FSi
SEAT AROSA

Ø 11 - 42 mm
r.o. 6N0422831



01436 kit 00436 fuelle

manual
SEAT AROSA
VW POLO '95
VW LUPO

Ø 25 - 40 mm
r.o. 6N0419831

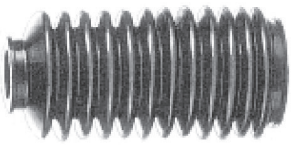

01511 kit 00511 fuelle

manual
SEAT IBIZA/CORDOBA d/ '93 - INCA
SEAT TOLEDO-1
VW CADDY
VW GOLF-2-3
VW PASSAT '88 A '96
Ø 25 - 41 mm
r.o. 191419831



01765 kit 00765 fuelle

asistida "TRW"
SEAT IBIZA/CORDOBA d/ '93 - INCA
SEAT TOLEDO-1
VW CADDY-II
VW GOLF-2-3
VW PASSAT '88 a '96
Ø 10 - 42 mm
r.o. 175422831

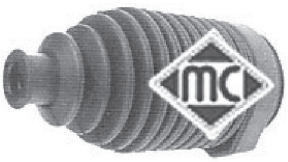

01100 kit 00100 fuelle

asistida "ZF"
VW GOLF-3

Ø 13 - 45 mm
r.o. 357422831B



01321 kit 00321 fuelle

asistida
VW SHARAN
SEAT ALHAMBRA

Ø 10 - 49 mm
r.o.



01479 kit 00479 fuelle

asistida
SEAT TOLEDO '99 - TOLEDO-3
SEAT LEON-1-2 - ALTEA
SKODA OCTAVIA-1-2
VW GOLF-4-5
VW BORA - CADDY-III-TOURAN
Ø 16 - 49 mm
r.o. 4066.56 - 1J0422831B

© INDUSTRIAL METALCAUCHO, S.L.U.

KIT / FUELLE REPARACIÓN CREMALLERA

SEAT - SKODA - VOLKSWAGEN



01300 kit 00300 fuelle

izquierdo
VW PASAT '97

Ø 16 - 54 mm
r.o. 8D0419831D - 8D0419831E



01369 kit 00369 fuelle

derecho
VW PASSAT '97

Ø 18 - 60 mm
r.o. 8D0419831J - 8D0419831K

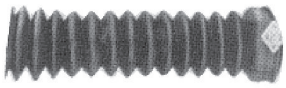

01573 kit 00573 fuelle

manual
VW PASSAT-II hasta '88

Ø 28 - 45 mm
r.o. 811419831B



01291 kit 00291 fuelle

IBIZA-IV '02-
POLO '02-
FABIA '02-

Ø 13 - 46 mm
r.o.



01062 kit 00076 fuelle

VW TRANSPORTER T4

Ø 25 - 46 mm
r.o. 701419831



01271 kit 00271 fuelle

VW TRANSPORTER T5

Ø 16-61 mm
r.o. 7H0422831

FUELLES UNIVERSALES

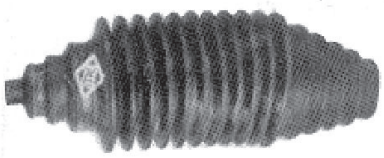

01634 kit 00634 fuelle

UNIVERSAL para CREMALLERAS MANUALES
adaptable en combinación de los siguientes
diámetros de boca pequeña: Ø 10 - 23 - 30 - 40 mm
de boca grande: Ø 28 - 36 - 41 - 46 - 54 mm



01201 kit 00201 fuelle

UNIVERSAL para CREMALLERAS ASISTIDAS
adaptable en combinación de los siguientes
diámetros de boca pequeña: Ø 10 - 14 - 23 - 30 - 40 mm
de boca grande: Ø 38 - 41 - 50 - 60 mm

© INDUSTRIAL METALCAUCHO, S.L.U.

KIT / FUELLE REPARACIÓN CREMALLERA

COMPLETOS



01534C

manual
FORD FIESTA - COURIER
FORD ESCORT
FORD KA - PUMA



01257C

manual
SEAT PANDA - TRANS
IBIZA hasta '93 - MALAGA
SEAT TERRA
FIAT UNO - REGATA
LANCIA Y10 - DELTA



01550C

manual
OPEL KADETT
OPEL ASCONA
OPEL VECTRA-A
OPEL CALIBRA

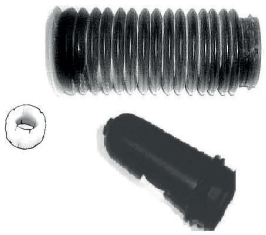

01609C

manual y asistida
CITROËN AX
CITROËN SAXO hasta '98
PEUGEOT 106 hasta '98

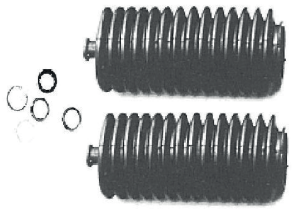

01268C

manual
CITROËN C15 - VISA
CITROËN ZX
PEUGEOT 205-309
PEUGEOT 405-505

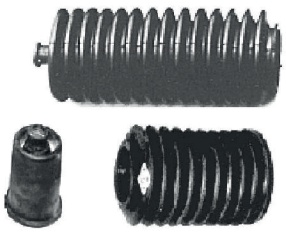

01536C

asistida
CITROËN C15
CITROËN ZX - XSARA
PEUGEOT 205-309-505

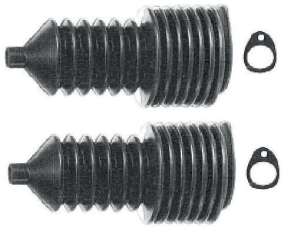

01561C

asistida
R19 - EXPRESS - CLIO-I
R18 - FUEGO - ESPACE
R21 GTS - TRAFIC hasta '96
MASTER hasta '96
MEGANE hasta '96



01263C

manual
RENAULT 4-5-6 (desde '78)

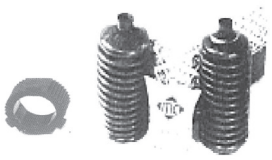

01350C

manual
R9-R11- SUPER5
EXPRESS - R19 - R21 GTS
R25 GTS
CLIO hasta '98
MEGANE hasta '98

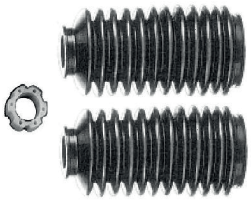

01511C

manual
SEAT IBIZA desde '93
SEAT TOLEDO hasta '99
SEAT INCA
VW GOLF-2-3
VW PASSAT '88 a '96
VW CADDY

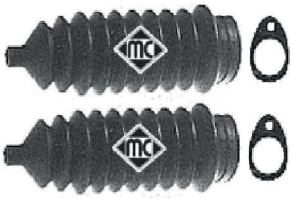

01765C

asistida "TRW"
SEAT IBIZA desde '93
SEAT TOLEDO hasta '99
SEAT INCA
VW GOLF-2-3
VW PASSAT '88 a '96
VW CADDY

© INDUSTRIAL METALCAUCHO, S.L.U.

POLEAS DE CIGÜEÑAL

BMW



04889 **Ø 152mm-5 canales**
series 3 y 5 E36/E39 motor 2.5TD-TDS
r.o. 11232246511



04553 **Ø 143/151mm-5+5 canales**
series 3 y 5 E46/E39 motores 1.8D-2.0D
r.o. 11232247565



05723 **Ø173 mm - 6+4canales**
series 1-3-5 E87/E90/E46/E60/X3
1.8D-2.0D, r.o. 11237801977-11237793882

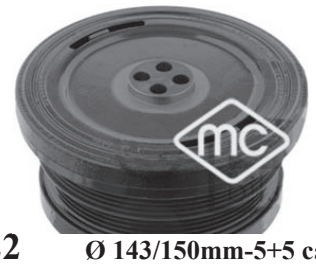

05722 **Ø 143/150mm-5+5 canales**
series 3 y 5 E46/E39/X5 motores
2.5D-3.0D
r.o. 11232247890-11232247886



05480 **Ø 168mm-6+4canales**
series 3-5 E46/E90/E60-61/X5 motores
2.5D-3.0D, r.o. 11237793593-11238511371



05841 **Ø 128/140mm-6+5 canales**
series 3-5-X5, E36/E46/E39 gasolina 2.0i-
-2.3i-2.5i-2.8i **hasta -9/'02**,r.o. 11231438995



05829 **Ø 128/140mm-6+4 canales**
series 3-5-X5, E36/E46/E39 gasolina 2.0i-
-2.3i-2.5i-2.8i**hasta9/'02-**,r.o. 11237513862

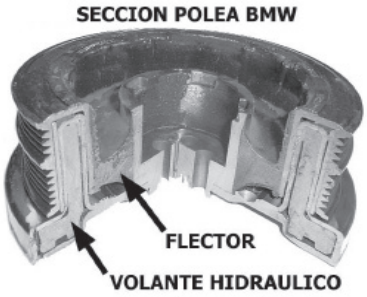

CITROEN - PEUGEOT (grupo PSA)



04440 **Ø 143 mm - 6 canales**
PEUGEOT 206-207 - CITROËN C3-C4
MOTORES 1.4/16v y 1.6/1v
r.o. 0515.R8 - 0515.P5



04460 **Ø 128 mm - 5 canales**
PSA motor TU5J2(1.6/8v) y TU5J4(1.6/16v)
con aire acondicionado
r.o. 0515.J3



04442 **Ø 146 mm - 6 canales**
PEUGEOT 206 1.1i-1.4i (8v)
PEUGEOT 307 1.4i (8v)
r.o. 0515.S1 - 0515.P1

© INDUSTRIAL METALCAUCHO, S.L.U.

POLEAS DE CIGÜEÑAL

CITROEN - PEUGEOT (grupo PSA)



05041 **Ø 145/165 mm - 4 + 6 canales**
PEUGEOT BIPPER - CITROËN NEMO
motor FIAT 1.3MJTD
r.o. 55182506



05176 **Ø 133 mm - 6 canales**
1.4 - 1.6 motores gasolina EP6
207 - 308 - BERLINGO - C4
r.o. 0515.T2



05202 **Ø 158 mm - 6 canales**
1.4HDi - 1.6HDi - 1.6HDi/16v
BERLINGO - C2/3/4/5 - BIPPER
r.o. 0515.T3



05692 **(sustituye 4441)**
1.4HDi-1.6HD i hasta 10/'05-
BERLINGO-C1/3/4
r.o. 0515.V8-0515.V0-0515.P8-0515.T0



04569 **Ø 152 mm - 6 canales**
PEUGEOT 307 TU3 - 1.4/TU5 1.5

r.o. 0515.P6 - 0515.P7 - 0515.R4



02958 **Ø 143 mm - 5 canales**
PSA 1.5 Diesel motor TUD5
AX-SAXO-106
r.o. 0515.L6



04439 **Ø 138 mm - 5 canales**
CITROËN SAXO 1.6 VTS
sinaire acondicionado
r.o. 0515.K8



04485 **Ø 127 mm - 6 canales**
PSA motor XU (1.8)-XU10 (2.0)
306-405-JUMPY-406-XANTIA
r.o. 0515.H6



04562 **Ø 149 mm - 6 canales**
PSA motores EW7 (1.8)-EW10 (2.0)
CITROËN C5 1.8 - 2.0 - EXPERT - 807
r.o. 0515.R1



04443 **Ø 149 mm - 6 canales**
PSA motores 2-0/16v
206 - 207
r.o. 0515.S6 - 0515.N3



04481 **Ø 127 mm - 6 canales**
PSA motores 1.8/16v (XU7JP4) y 2.0/16v
(XU10JP4), 306-406-605-XANTIA
r.o. 0515.K6



02848 **Ø 142 mm - 5 canales**
PSA motores XUD7 hasta '96 C15 - 205
(reemplaza la polea de 4 canales)
r.o. 0515.K9



02926 **Ø 152 mm - 6 canales**
PSA 1.9 Diesel y TurboD motor XUD
PSA 1.7 Diesel hasta '96
(salvo JUMPER-BOXER), r.o. 0515.G3



02927 **Ø 153 mm - 6 canales**
PSA 1.9 Diesel motor DW8 hasta -'04

r.o. 0515.L7 - 0515.Q6



04610 **Ø 155 mm - 6 canales**
PSA 1.9Diesel motor DW8 hasta -'04

r.o. 0515.R5

© INDUSTRIAL METALCAUCHO, S.L.U.

POLEAS DE CIGÜEÑAL

CITROEN - PEUGEOT (grupo PSA)



04201 **Ø 147 mm - 6 canales**
PSA 2.5D y TD motores DJ5 y DJ5T
JUMPER - BOXER
r.o.

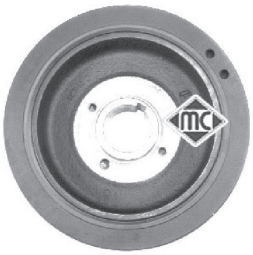

04203 **Ø 153 mm - 6 canales**
JUMPER-BOXER 1.9D hasta '96
XM - 605 Diesel Turbo DK5T
r.o. 0515.H7



04202 **Ø 153 mm - 6 canales**
JUMPER-BOXER 1.9D hasta '96

r.o. 0515.K4



04568 **Ø 146 mm - 5+6 canales**
PSA motor 2.8HDi - 2.8D/TD
JUMPER-BOXER
r.o. 0515.P3 - 0515.N5



04477 **Ø 152 mm - 6 canales**
PSA 2.0/2.2HDi motor DW10 (v8) hasta '04 salvo JUMPER-BOXER
r.o. 0515.S4 - 0515.R9 - 0515.R2



04798 **Ø 153 mm - 6 canales**
PSA 2.0HDi motor DW10 (8v)
JUMPER - BOXER
r.o. 0515.S8 - 0515.Q0



02976 **Ø 153 mm - 6 canales**
PSA 2.1D y TD hasta '94
XANTIA - 605 - XM
r.o. 0515.J9



04738 **Ø 157 mm - 6 canales**
PSA 2.0HDi/16v motor DW10BTED4
307-407-C4-C5
r.o.0515.Q8

NO DAMPER (versión DAMPER=MC-6000)



02928 **Ø 153 mm - 6 canales**
PSA 2.0/2.2HDi motor DW10 (8v) hasta '04 206-306-307-406-JUMPY-EXPERT-BOXER, r.o. 0515.P2



06000 **(sustituye 2928)**
todos motores PSA 2.0 HDi hasta '05-

r.o. 0515.L9

NO DAMPER (versión DAMPER=MC-5692)



04441 **Ø 153 mm - 6 canales**
PSA 1.4/1.6HDi MOTORES DV4-DV6
207-307-407-C2-C3
r.o. 0515.T0/R0/P1



04411 **Ø 146 mm - 5 canales**
PSA 2.1D y TD motor XUD11 hasta '94
XANTIA-695-XM
r.o. 0515.F8



05942 **Ø 152 mm - 6 canales**
1.9 - 2.0HDi - 2.OHDi/16v DW8
XSARA - XANTIA - EXPERT-III - 807
r.o. 0515.V9



05313 **Ø 144/167 mm - 6+4 canales**
2.2D 120-130 CV
JUMPER - BOXER - DUCATO
r.o.0515.T1



05250 **6+4 canales**
motor 2.2D - 120-130CV
JUMPER - BOXER - DUCATO
r.o. 1539837

© INDUSTRIAL METALCAUCHO, S.L.U.

POLEAS DE CIGÜEÑAL

CITROEN - PEUGEOT (grupo PSA)



05842 **Ø153 mm - 6 canales**
C5-C6 motor 2.2HDi/16v

r.o. 0515.V3



06151 **Ø 165 mm - 4+6 canales**
JUMPER-BOXER 3.0D

r.o. 0515.T5

FIAT - ALFA - LANCIA - IVECO



05202 **Ø 158 mm - 6 canales**
1.6HDi/16V
NUOVO SCUDO
r.o. 0515.T3



04308 **Ø 170 mm - 6 canales**
motores 1.9 Diesel TD y JTD hasta -'03
145-146-147-155-156 - BRAVO - PALIO
r.o. 46780491



04719 **Ø 164 mm - 6 canales**
1.3 Diesel - MJTD
PANDA - 500 - PUNTO - GR. PUNTO
r.o. 46819147



05041 **Ø 145/165 mm - 4 + 6 canales**
1.3 Diesel JTD Y MJTD
NEW DOBLÓ '04 - PALIO - FIORINO
r.o. 55182506



04485 **Ø127 mm - 6 canales**
1.8 gasolina motor XU7
SCUDO - ULYSSe
r.o.



04202 **Ø 153 mm - 6 canales**
1.9 Diesel con motor PSA
DUCATO
r.o. 0515.K4



02926 **Ø 152 mm - 6 canales**
1.9D-TD hasta '97 (XUD hasta '98)
DUCATO
r.o. 0515.G3



02927 **Ø 153 mm - 6 canales**
motor 1.9 D W8
SCUDO - ULYSSE
r.o. 0515.Q6



04477 **Ø 152 mm - 6 canales**
1.9D W8 - 2.0JTD hasta 10/'04
SCUDO - ULYSSE
r.o. 0515.S4

© INDUSTRIAL METALCAUCHO, S.L.U.

POLEAS DE CIGÜEÑAL

FIAT - ALFA - LANCIA - IVECO



05689 **Ø 169 mm - 6 canales**
motores 1.9 JTD hasta '03
145-146-147-155-156 - BRAVO - PALIO
r.o. 55196974 **(sustituye 4308)**



04443 **Ø 149 mm - 6 canales**
2.0 gasolina EW10 hasta '01
SCUDO - ULYSSE
r.o. 0515.N3



04562 **Ø 149 mm - 6 canales**
2.0 gasolina-EW10 d/ '01

r.o. 0515.R1
NO DAMPER (versión DAMPER=MC-6000)



04738 **Ø 157 mm - 6 canales**
2.OHDi/16v
SCUDO - ULYSSE
r.o. 0515.R9



05942 **Ø152 mm - 6 canales**
2.0HDi/16v
NUOVO SCUDO
r.o. 0515.V9



02928 **Ø 162 mm - 6 canales**
2.0HDi (hasta 5/'04) - 2.2 HDi - 1.9D W8

r.o. 0515.P2



06000 **(sustituye 2928)**
motor 2.0JTD hasta '05-
SCUDO-NUOVO SCUDO
r.o. 0515.L9



04798 **Ø 153 mm - 6 canales**
2.0 HDi motor PSA hasta '04 - 2.2 HDi
DUCATO
r.o. 0515.Q0 - 0515.S8



05250 **6+4 canales**
DUCATO motor 2.2D 120/130CV

r.o. 0515.S9



05042 **Ø 144/165 mm - 4 + 7 canales**
DUCATO 2.3 JTD
IVECO 2.3 Daily Unijet
r.o. 504012367



04412 **Ø 184 mm - 6 canales**
2.4 JTD
ALFA 156 - LYBRA
r.o.



04201 **Ø 147 mm - 6 canales**
DUCATO 2.5 D-TD

r.o. 0515.H3



04568 **Ø 146 mm - 5 + 6 canales**
DUCATO 2.8 D-TD-HDi
IVECO 2.8Daily Unijet
r.o.0515.P3



06151 **Ø 165 mm - 4+6 canales**
DUCATO 3.0JTD

r.o. 504048057

© INDUSTRIAL METALCAUCHO, S.L.U.

POLEAS DE CIGÜEÑAL

FORD



04290 **Ø 162 mm - 6 canales**
1.9 Diesel-TurboD-TDi hasta '99
GALAXY
r.o. 028105243K
NO DAMPER (versión DAMPER=MC-5692)



04441 **Ø 153 mm - 6 canales**
1.4 Diesel TdCi (motor PSA)
FIESTA '02 - FUSION - FOCUS '03
r.o. 1319519



04819 **Ø 134 mm - 5+5 canales**
1.8 Diesel Kent - 1.9D
MONDEO-II '93-'97 - MONDEO-I-III
r.o. 6767897



04853 **Ø 141 mm - 5 canales**
1.8 Diesel Kent
FIESTA '96 hasta 4/'99
r.o.1085938



04816 **Ø 164 mm - 6 canales**
2.0 Diesel Duratorq - TD
TRANSIT '00 100CV - MONDEO-III
130CV, r.o.1124891



04421 **Ø 143 mm - 6 canales**
1.9 TDi hasta '99
GALAXY
r.o. 038105243



04639 **Ø 140/145 mm - 6 canales**
1.8 Diesel Lynx / TDi - 1.8D de 90CV
CONNECT - TOURNEO - FOCUS
r.o. 1151392



04820 **Ø 120 mm - 3+3 canales**
1.8 Diesel Kent/TD FIESTA '89 -SIERRA '87, ESCORT '86-'91-'95 - MONDEO '93 - ORION, r.o. 6186296



04818 **Ø 146 mm - 6 canales**
1.8 Diesel Lynx -1.8D 75CV
FIESTA '96 d/ 8/'99 - FOCUS - CONNECT
r.o. 1100051



04839 **Ø 165 mm - 7 canales**
2.4 Diesel Duratorq
TRANSIT '00
r.o. 1329202



04405 **Ø 143 mm - 6 canales**
1.2-2.0 gasolina (motor VAG) - 1.8T - 2.0 gasolina GALAXY
r.o. 06A105243E



04815 **Ø 135 mm - 5 canales**
1.8 Diesel Kent /Diesel (atmosférico)
ESCORT '91-'95-'98 - ORION
r.o. 6811202



04838 **Ø 135 mm - 5 canales**
1.8 Diesel Kent
FIESTA '96
r.o. 1005817



04814 **Ø 168 mm - 6 canales**
2.0 Diesel Duratorq
TRANSIT '00 75/85CV
r.o. 1121216



04821 **Ø 163/141 mm - 4+6 canales**
2.5 Diesel
TRANSIT '95 con a/c
r.o.1050620

© INDUSTRIAL METALCAUCHO, S.L.U.

POLEAS DE CIGÜEÑAL

FORD



05692 **Ø 153 mm - 6 canales**
motores PSA 1.4D - 1.6D
FIESTA - FUSION - FOCUS - CMAX
r.o. 1369546-1319519-1319518-1147683



04847 **Ø 127 mm - 6 canales**
1.25 - 1.4 - 1.6 ZETEC S
FIESTA '96 - COURIER - PUMA - FOCUS, r.o. 1087320



04848 **Ø 138/84 mm - 6+5 canales**
1.4 gasolina
FIESTA '02 - FOCUS - CMAX
r.o. 1141497



04852 **Ø 138 mm - 6 canales**
1.4 - 1.6 ZETEC S
FOCUS - FIESTA - COURIER - PUMA
r.o. 1087321



04817 **Ø 132 mm - 6 canales**
1.8 - 2.0 ZETEC E gasolina
GALAXY - FOCUS - MONDEO
r.o. 1135052



04738 **Ø 157 mm - 6 canales**
2.0D hasta '06
FOCUS - CMAX
r.o. 1231959



05250 **6+4 canales**
TRANSIT '00 y '06 motor 2.2DT 100CV

r.o. 1539837



05313 **Ø 144/167 mm - 6+4 canales**
TRANSIT '00 y '06 motor 2.2DT 120CV y 130CV
r.o. 1387095



05942 **Ø 152 mm - 6 canales**
FOCUS-II - CMAX 2.0D/16v hasta '06 (motor PSA)
r.o. 1520590-1490842



06018 **Ø 168 mm - 7 canales**
TRANSIT '06- motor 2.4TDci

r.o. 1379766

© INDUSTRIAL METALCAUCHO, S.L.U.

POLEAS DE CIGÜEÑAL

MERCEDES BENZ



04667 **Ø 150 mm - 5 canales**
CLASE A CDi

r.o. 1660300303



04924 **Ø 151 mm - 6 canales**
CLASE C/E/S/VITO gasolina

r.o. 1120351300 - 1120351400

MINI (BMW)



05107 **Ø 158/161 mm - 6+4 canales**
1.6D hasta 9/'05

r.o. 11237790870



05108 **Ø 161/173 mm - 3+7 canales**
1.6D desde 9/'05

r.o. 11237799417



05133 **Ø 144 mm - 6 canales**
1.4i - 1.6i gasolina hasta 5/'06

r.o. 11237829906



05176 **Ø 133 mm - 6 canales**
1.4i - 1.6i desde 5/'06

r.o. 11237562801



05692 **Ø 153 mm - 6 canales**
1.6 Diesel motor PSA desde '06-

r.o.

© INDUSTRIAL METALCAUCHO, S.L.U.

POLEAS DE CIGÜEÑAL

NISSAN



04455 **Ø 151/155 mm - 6 canales**
1.9 Diesel - Dti
PRIMASTAR
r.o.



04463 **Ø 151/165 mm - 6 canales**
2.2 Diesel-DTi
PRIMASTAR
r.o.



04585 **Ø 151/165 mm - 7 canales**
2.2 Diesel - DTi
PRIMASTAR - INTERSTAR
r.o.



04568 **Ø 146 mm - 5+6 canales**
2.8 Diesel
INTERSTAR
r.o.



04464 **Ø 151/155 mm - 6 canales**
2.0 gasolina
PRIMASTAR
r.o.



04611 **Ø 151/155 mm - 7 canales**
2.0 gasolina
PRIMASTAR
r.o.



04734 **Ø 152/155 mm - 7 canales**
1.9 Diesel
INTERSTAR - PRIMASTAR
r.o. 8200297936



04736 **Ø 123 mm - 6 canales**
2.0 gasolina
PRIMASTAR
r.o.



05651 **Ø 156 mm - 7 canales**
2.0 DCi motor M9R
ALMERA - PRIMASTAR-QASQHAI
r.o.



05725 **Ø 152 mm - 7 canales**
2.5D motor G9U
INTERSTAR - PRIMASTAR
r.o.



05138 **Ø 157 mm - 7 canales**
1.2 motor D4F
NOTE - MICRA
r.o.



05172 **Ø 154 mm - 6 canales**
motores 1.4/16v - 1.6/16v desde 1/'06-
NOTE - MICRA - ALMERA
r.o.



04162 **Ø 155 mm - 5 canales**
1.5Dci si 1.4/16v-1.6/16v hasta -1/'06
MICRA-ALMERA
r.o.



04735 **Ø 150/155 mm - 6 canales**
motor 1.5Dci K9K desde 1/'06-
MICRA-ALMERA-QASQHAI
r.o.

© INDUSTRIAL METALCAUCHO, S.L.U.

POLEAS DE CIGÜEÑAL

OPEL



04718 **Ø 153 mm - 5 canales**
motores 2.0 gasolina X20/Z20
ASTRA - VECTRA
r.o. 615029



04464 **Ø 151/155 mm - 6 canales**
2.0 gasolina, motor F4R
VIVARO - MOVANO
r.o.



04781 **Ø 140 mm - 6 canales**
2.0 gasolina
VECTRA B - VECTRA C
r.o. 614654



04611 **Ø 151/155 mm - 7 canales**
2.0 gasolina, motor F4R
VIVARO - MOVANO
r.o. 8200276840



04736 **Ø 123 mm - 6 canales**
2.0 gasolina, motor F4R
VIVARO - MOVANO
r.o. 7700116269



04585 **Ø 151/165 mm - 7 canales**
2.2 Diesel - Dti - 2.5 Diesel
VIVARO - MOVANO
r.o. 4430728



04719 **Ø 164 mm - 6 canales**
motor 1.3 Diesel
AGILA - CORSA C/D - ASTRA-H
r.o. 46819147



04782 **Ø 139 mm - 3 canales**
1.5 Diesel - 1.7 Diesel y Turbo (ISUZU)
ASTRA F - CORSA B/A - VETRA A/B
r.o. 5614417



06056 **Ø 149,5 mm - 1+4 canales**
OPEL ASTRA -G 1.7D-68CV

r.o. 5614427



04856 **Ø 149 mm - 6 canales**
1.7D-80-100CV
ASTRA G/H - ZAFIRA
r.o. 5614441



04857 **Ø 141 mm - 6 canales**
1.7 D-75CV
ASTRA G - ZAFIRA hasta '03
r.o. 5614444



06057 **Ø 153 mm - 6 canales**
OPEL ASTRA H - CORSA D
1.7D-110/125/131CV
r.o. 614758



05689 **Ø 169 mm - 6 canales**
motor 1.9CDTi
ASTRA-H / VECTRA-C
r.o. 614352-614359



04491 **Ø 174 mm - 6 canales**
motores 2.0D-2.2D
VECTRA B/C - ASTRA G/H - ZAFIRA
r.o. 5614415 - 5614437



04734 **Ø 152/155 mm - 7 canales**
1.9 Diesel
MOVANO - VIVARO
r.o. 8200297936

© INDUSTRIAL METALCAUCHO, S.L.U.

POLEAS DE CIGÜEÑAL

OPEL



04455 **Ø 151/155 mm - 6 canales**
1.9 Diesel - Dti
VIVARO - MOVANO
r.o. 7700113776



04463 **Ø 151/165 mm - 6 canales**
2.2 Diesel - Dti - 2.5 Diesel
VIVARO - MOVANO
r.o.



05725 **Ø 152 mm - 7 canales**
2.5 Diesel G9U
MOVANO - VIVARO
r.o.



05651 **Ø 156 mm - 7 canales**
2.0 Diesel motor M9R
VIVARO
r.o.



04568 **Ø 146 mm - 5+6 canales**
2.8 Diesel
MOVANO
r.o.

RENAULT



04162 **Ø 155 mm - 5 canales**
motor 1.5Dci K9K
CLIO-II/III - KANGOO - MEGANE-II
r.o. 8200051194



04735 **Ø 150/155 mm - 6 canales**
motor 1.5Dci K9K
CLIO-II/III KANGOO MEGANE-II
r.o. 8200477938



02849 **Ø 132 mm - 6 canales**
motor 1.9 Diesel F8Q
MEGANE - EXPRESS -19 - CLIO- KANGOO, r.o. 7700112999



04664 **Ø 132 mm - 6 canales**
motor 1.9 Turbo Diesel F8Q
19 - MEGANE - SCÉNIC
r.o. 7700856673



04163 **Ø 132 mm - 6 canales**
motor 1.9 Diesel/ - DTi F9Q
CLIO - MEGANE - KANGOO - LAGUNA, r.o. 8200689702



04455 **Ø 151/155 mm - 6 canales**
motor 1.9 Diesel - DTi F9Q
TRAFIC II - LAGUNA II
r.o. 8200079183

© INDUSTRIAL METALCAUCHO, S.L.U.

POLEAS DE CIGÜEÑAL

RENAULT



04734 **Ø 151/155 mm - 7 canales**
motor 1.9 Diesel - DTi F9Q
MEGANE II - MASTER II - ESPACE
r.o. 8200457775



02850 **Ø 118/142 mm - 2 canales**
motor 2.1 Diesel J8S
21 - TRAFIC - MASTER - ESPACE I
r.o. 7700853470



02851 **Ø 137 mm - 6 canales**
motor 2.1D - 2.2 Diesel G8T -
LAGUNA I - TRAFIC - ESPACE II
r.o. 7700853470



04489 **Ø 137/140 mm - 6 canales**
motor 2.1D - 2.2 Diesel G8T
LAGUNA I - TRAFIC - ESPACE II
r.o. 7700104292



04585 **Ø 151/165 mm - 7 canales**
motor 2.2/2.5 Diesel G8T - G9T
ESPACE III - IV
r.o. 8200207435



04463 **Ø 151/165 mm - 6 canales**
motor 2.2/2.5 Diesel -DTi G9T
TRAFIC II - LAGUNA II - ESPACE IV
r.o. 8200555547



04465 **Ø 133 mm - 6 canales**
motores K4J 1.4/16v - K4M 1.6/16v
CLIO II - KANGOO - MEGANE-LAGUNA II,r.o. 8200392683



04464 **Ø 151/155 mm - 6 canales**
motores F4P 1.8/16v - F4R 2.0/16v
TRAFIC II - LAGUNA II - ESPACE
r.o.



04577 **Ø 122 mm - 6 canales**
motores F3R 2.0 gasolina 8 válvulas
LAGUNA I- ESPACE III- MEGANE-SCÉNIC, r.o. 8200458960



04611 **Ø 151/155 mm - 7 canales**
motor F4R 2.0/16v
LAGUNA II - ESPACE IV - MEGANE II
r.o. 8200386470



04736 **Ø 123 mm - 6 canales**
motor F4R 2.0/16v
CLIO II - TRAFIC II
r.o. 8200386460



04774 **Ø 122 mm - 5 canales**
motores F4P 1.8/16v - F4R 1.8/16v - 2.0/16v
LAGUNA I - ESPACE III - MEGANE
r.o. 8200386453



04568 **Ø 146 mm - 5+6 canales**
2.8 Diesel
MASTER II -
r.o. 0515.P3



05138 **Ø 157 mm - 7 canales**
1.2 motor D4F
CLIO-III / MODUS
r.o. 8200315270



05172 **Ø 154 mm - 6 canales**
motores 1.4/16v - 1.6/16v hasta '05-
CLIO-III / KANGOO-II
r.o. 8200687605

© INDUSTRIAL METALCAUCHO, S.L.U.

POLEAS DE CIGÜEÑAL

RENAULT



05651 **Ø 156 mm - 7 canales**
2.0 Diesel M9R
TRAFIC II - ESPACE IV-MEGANE-II/III
r.o. 8200767762



05725 **Ø 152 mm - 7 canales**
2.5 Diesel G9U - 2.2D G9T
MASTER II - TRAFIC II - ESPACE IV
r.o. 8200267867

SUZUKI



04716 **Ø 152 mm - 6 canales**
motor 1.9 Diesel XUD9
VITARA - GRAND VITARA
r.o.



06000 **Ø 163 mm - 6 canales**
motor 2.0 HDi Diesel DW10
VITARA-GRAND VITARA
r.o. 0515.L9-0515.P2



04719 **Ø 164 mm - 6 canales**
motor 1.3 Diesel
IGNIS - WAGUN - SWIFT
r.o. 46819147



04798 **Ø 153 mm - 6 canales**
motor 2.0 HDi
GRAND VITARA
r.o. 0515.Q0 - 0515.S8

© INDUSTRIAL METALCAUCHO, S.L.U.

POLEAS DE CIGÜEÑAL

VOLKSWAGEN - AUDI - SEAT - SKODA (grupo VAG)



04405 **Ø 143 mm - 6 canales**
morores 1.6 - 1.8 - 2.0 gasolina
TOLEDO2/3-LEÓN-GOLF4/5-A3-OCTA-VIA, TRANSPORTER T5, r.o. 06A105243E



04492 **Ø 143 mm - 6 canales**
motores 1.2TDi - 1.4TDi
LUPO - AROSA - FABIA- A2
r.o. 045105243



04421 **Ø 143 mm - 6 canales**
motores 1.9 SDI - 1.9 TDi hasta '02
TOLEDO2/3-LEÓN-GOLF4/5-A3-OCTA-VIA, r.o. 038105243



04495 **Ø 160 mm - 5 canales**
motor 1.7 D/SDi
POLO-95 - LUPO - AROSA
r.o. 028105243AC



04290 **Ø 162 - 6 CANALES**
motores 1.9D - 1.9TD - 1.9TDi hasta '98
INCA-IBIZA-TOLEDO-GOLF3-TRANS.
r.o. 028105243T



04494 **Ø 143 mm - 6 canales**
motores 1.9 SDi - 1.9 TDi
TOLEDO 2-LEÓN-GOLF4-A3-OCTAVIA
r.o. 038105243L



04497 **Ø 143 mm - 4+5 canales**
motor 1.9 TDi - 2.0 TDi
SKODA SUPERB - A4 - A6
r.o. 038105243F



04498 **Ø 143 mm - 4+5 canales**
motor 1.9 TDi
VW PASSAT - A4 - A6
r.o. 028105243Q



04480 **Ø 143 mm - 6 canales**
motores 1.9 TDi - 2.0 TDi hasta '02
TOLEDO2-LEÓN-GOLF4/5-A3-OCTA-VIA, TRANSPORTER T5, r.o. 03G105243



04496 **Ø 143 mm - 4+5 canales**
motor 2.0 TDi
GOLF4/5 - SKODA SUPERB - A4 -A6
r.o. 03G105243B



04176 **Ø 195 mm - 6 canales**
motor 2.5 Diesel
TRANSPORTER T4-LT-CRAFTER
r.o. 074105251N-074105251AC

© INDUSTRIAL METALCAUCHO, S.L.U.

POLEAS DE ALTERNADOR

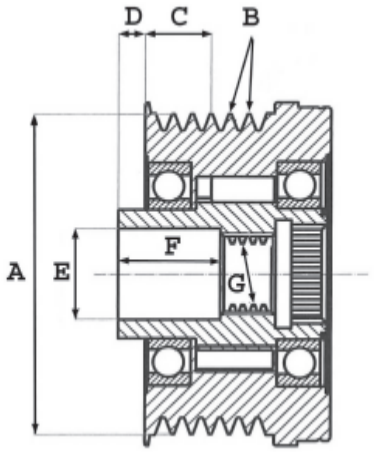

A= DIAMETRO EXTERIOR CANALES
B= Nº CANALES
C= DISTANCIA DE BASE A TERCER CANAL
D= SALIENTE EJE
E= DIAMETRO INTERNO
F= PROFUNDIDAD EJE
G= PASO DE ROSCA

ordenadas por medida A = diámetro exterior canales



04913

alternadores VALEO
RENAULT
A = 48,80 **B = 6**
C = 16,30 **D = 4,00**
E = 17,00 **F = 16,00**
G = 16x1,5



04914

alternadores VALEO
RENAULT
A = 48,80 **B = 5**
C = 20,10 **D = 4,00**
E = 17,00 **F = 16,00**
G = 16x1,5
r.o. 7711134312



06015

RENAULT / NISSAN
QASQHAI 2.0DCi
A = 49,00 **B = 7**
C = 14,50 **D = 4,50**
E =17,00 **F = 17,00**
G = 17x1,5
r.o.



06014

3MW
MINI
A = 49,50 **B = 6**
C = 21,50 **D = 0,90**
E = 17,00 **F =11,00**
G = 16x1,5



06007

MERCEDES BENZ
A = 49,70 **B = 5**
C = 27,70 **D = 4,70**
E = 17,00 **F = 16,00**
G = 16x1,5
r.o.



05005

MB SPRINTER - VITO
CLASE E/C/V(CDi d/ '97)
A =49,70 **B = 6**
C =23,30 **D = 0,10**
E =17,00 **F = 8,00**
G = 16x1,5
r.o. 6111500160



04919

1.9 TDi desde '96 a '01
VAG GOLF 3/4-IBIZA
A = 49,70 **B = 6**
C = 23,30 **D = 0,10**
E = 17,00 **F = 16,00**
G = 16x1,5



05008

MB CLASE A
VANEO
A = 50,00 **B = 5**
C = 20,00 **D = 4,30**
E = 17,00 **F = 13,30**
G = 16x1,5
r.o. 6401500160



06012

MERCEDES BENZ
A/B/C 1.7CDi
A = 50,00 **B = 5**
C = 20,00 **D = 4,30**
E = 17,00 **F = 16,00**
G = 16x1,5
r.o.



05670

FIAT 1.3MJTD
A = 54,00 **B = 6**
C = 13,00 **D = 4,80**
E = 17,00 **F = 12,00**
G = 17x1,5



05671

FIAT 1.3MJTD
A = 54,00 **B = 6**
C = 13,00 **D = 4,10**
E = 17,00 **F = 16,00**
G = 16x1,5
r.o. 77362721



04915

PSA 1.9 DW8
PSA 2.0HDi - 2.2HDi
A = 54,00 **B = 6**
C = 13,00 **D = 2,90**
E = 17,00 **F =11,00**
G =16x1,5
r.o. 5705.4F



05429

PSA
A = 54,00 **B = 6**
C = 15,50 **D = 1,60**
E = 17,00 **F = 11,00**
G = 16x1,5



06152

PSA 2.0D (2.2D)
A = 54,00 **B = 6**
C = 15,50 **D = 0,20**
E = 17,00 **F = 11,00**
G = 16x1,5
r.o.



06016

PSA
A = 54,00 **B = 6**
C = 15,50 **D = 4,70**
E = 17,00 **F = 17,00**
G = 17x1,5
r.o.

© INDUSTRIAL METALCAUCHO, S.L.U.

POLEAS DE ALTERNADOR



06010

FORD FOCUS 1.6HDi

A = 54,00 **B = 6**
C = 21,20 **D = 3,90**
E = 17,00 **F = 12,00**
G = 14x1,5
r.o.



06013

OPEL (LITENS)
1.9D

A = 54,0 **B = 6**
C = 22,60 **D = 4,10**
E = 17,00 **F = 7,00**
G = 16x1,5
r.o.



06009

PSA C3 - C4 1.4 - 1.6 HDi

A = 54,30 **B = 6**
C = 17,80 **D = 4,10**
E = 17,00 **F = 16,00**
G = 16x1,5
r.o.



06011

FORD FIESTA 5 HDi

A = 54,40 **B = 6**
C = 17,30 **D = 3,60**
E = 17,00 **F = 17,00**
G = 16x1,5
r.o.



04916

PSA 2.0HDi - 2.2HDi

A = 54,50 **B = 6**
C = 15,85 **D = 0,40**
E = 17,00 **F = 11,50**
G = 16x1,5
r.o. 9949627



05952

NISSAN - RENAULT

A = 55,00 **B = 6**
C = 22,30 **D = 4,20**
E = 17,00 **F = 11,00**
G = 16x1,5
r.o. 7701477689



04997

VOLKSWAGEN
VAG

A = 55,90 **B = 6**
C = 23,00 **D = 0,65**
E = 17,00 **F = 11,00**
G = 16x1,5
r.o. 022903119A



05004

MB SPRINTER - VITO
CLASE E/C/G/S

A = 55,90 **B = 6**
C = 23,00 **D = 0,65**
E = 17,0 **F = 8,00**
G = 16x1,5
r.o. 6041500060



05002

VAG - AUDI A4 - A6
PASSAT '97

A = 56,00 **B = 5**
C = 13,60 **D = 0,20**
E = 17,00 **F = 11,00**
G = 16x1,5
r.o. 022903119B



05003

VAG AUDI A4 - A6
PASSAT '97

A = 56,00 **B = 5**
C = 13,60 **D = 1,00**
E = 17,00 **F = 16,00**
G = 16x1,5
r.o. 028903119T



05000

VAG 1.7D - 1.9D/TDi

A = 56,00 **B = 5**
C = 26,70 **D = 0,50**
E = 17,00 **F = 11,00**
G = 16x1,5
r.o. 038903119Q



05953

RENAULT

A = 56,00 **B = 5**
C = 26,70 **D = 0,50**
E = 17,00 **F = 11,00**
G = 16x1,5
r.o.



04999

VAG

A = 56,00 **B = 6**
C = 23,00 **D = 0,65**
E = 17,00 **F = 16,00**
G = 16x1,5
r.o. 038903119



05007

VAG (VALEO)

A = 56,00 **B = 6**
C = 13,50 **D = 4,00**
E = 17,00 **F = 16,0**
G = 16x1,5
r.o. 03D903119A



04912

alternador VALEO
RENAULT

A = 56,00 **B = 6**
C = 13,50 **D = 6,00**
E = 17,00 **F =16,00**
G = 16x1,5
r.o. 7701055871



05006

MB SPRINTER - VITO
CLASE E/C/V W202/210

A = 56,00 **B = 6**
C =13,50 **D = 0,50**
E = 17,00 **F = 8,00**
G = 16x1,5
r.o. 6041500160



06132

TOYOTA
COROLLA 2.0d D4D

A = 58,50 **B = 7**
C = 16,20 **D = 3,50**
E = 17,00 **F = 12,00**
G = 14x1,5
r.o.



04752

de rueda libre (sop. elás)
FORD CONNECT 1.8D
FOCUS 1.8D(100/115CV)

A = 58,70 **B = 6**
C = 13,80 **D = 2,00**
E = 17,00 **F = 15,50**
G = 17x1,5
r.o. 1133969



06130

TOYOTA
YARIS 1.4d D4D

A = 59,50 **B = 5**
C = 14,50 **D = 3,30**
E = 17,00 **F = 14,00**
G = 14x1,5
r.o.



06008

OPEL ASTRA H 1.9D
HONDA

A = 60,00 **B = 6**
C = 12,70 **D = 5,20**
E = 17,00 **F = 19,20**
G = 16x1,5
r.o.



05745

BMW - MINI

A = 60,00 **B = 7**
C = 14,75 **D = 3,80**
E = 17,00 **F = 14,00**
G = 14x1,5
r.o.

© INDUSTRIAL METALCAUCHO, S.L.U.

POLEAS DE ALTERNADOR



05001

PUNTO '99-BRAVO/A
MULTIPLA
A = 61,20 **B = 6**
C = 17,00 **D = 5.30**
E = 17,00 **F = 11,00**
G = 17x1,5
r.o. 9948225 - 9951162



06133

TOYOTA
AURIS 1.4d D4D
A = 62,50 **B = 6**
C = 14,30 **D = 3,50**
E = 17,00 **F = 12,00**
G = 14x1,5
r.o.



04887

sólida con sop. elástico
FORD FIESTA '96 1.8D
FOCUS'04 1.8D 75/90 CV
A = 58,00 **B = 6—**
C = 17,00 **D = 0,00**
E = 16,00

r.o. 1079392



04998

2.5D
VAG - TRANSPORTER
A = 68,00 **B = 6**
C = 23,00 **D = 0,20**
E = 17,00 **F = 11,00**
G = 16x1,5
r.o. 021903119H



04728

sólida
1.9D (F9Q) - 1.5D (K9K)
RENAULT
A = 54,50 **B = 5**
C = 13,00 **D = 0,00**
E = 29,28 **F = 12,75**
G = 16x1,5
r.o.



04729

sólida
1.4/16v - 1.6/16v
RENAULT
A = 55,00 **B =6**
C = 14,00 **D = 0,00**
E = 29,30 **F = 12,75**
G = 16x1,5
r.o.



04948

desembragable
1.4/16v - 1.6/16v
RENAULT
A = 54,50 **B = 6**
C = 11,81 **D = 0,00**
E = 28,45 **F = 13,92**
G = 16x1,5
r.o. 7700110616

alternativa recomendada: MC5952
(de rueda libre con rodamiento)



04947

desembragable
1.9D (F9Q) - 1.5D (K9K
RENAULT
A = 54,50 **B = 5**
C = 14,00 **D = 0,0**
E =28,45 **F = 14,5**
G = 16x1,5
r.o. 8200113636

alternativa recomendada: MC5953
(de rueda libre con rodamiento)

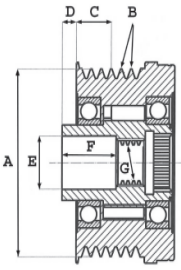

A= diámetro canales
B= nº canales
C= distancia de base a tercer canal
D= saliente eje
E= diámetro interno
F= profundidad eje
G= paso de rosca

MC	A	B	C	D	E	F	G	INA-1	INA-2
04914	48,80	5	20,10	4,00	17,00	16,00	16x1,5	F-234637.00.1.3.4	535004810
04913	48,80	6	16,30	4,00	17,00	16,00	16x1,5	F-229643.1.3.4.7	5350039
06015	49,00	7	14,50	4,50	17,00	17,00	17x1,5	F-552305	535015310
06014	49,50	6	21,50	0,90	17,00	11,00	16x1,5	F-560565.00	535016610
06007	49,70	5	27,70	4,70	17,00	16,00	16x1,5	F-226954.03.4.5.7	535001110
05005	49,70	6	23,30	0,10	17,00	8,00	16x1,5	F-228824.1.4.6.7.9.10.11	535001510
04919	49,70	6	23,30	0,10	17,00	16,00	16x1,5	F-225355.4.5.6.7	535000110
05008	50,00	5	20,00	4,30	17,00	13,30	16x1,5	F-232030.5.10.11 * F-553857.01.03 F239809.02.03	535007610
06012	50,00	5	20,00	4,30	17,00	16,00	16x1,5	F-239809.1.2.3	535010110
04915	54,00	6	13,00	2,90	17,00	11,00	16x1,5	F-229603.1.4.11.14	535003910
05670	54,00	6	13,00	4,80	17,00	12,00	17x1,5	F-557928	----------
05671	54,00	6	13,00	4,10	17,00	16,00	16x1,5	F-237101.2.3.4.12	535006310
06152	54,00	6	15,50	0,20	17,00	11,00	16x1,5	F-232369.09	535017910
05429	54,00	6	15,50	1,60	17,00	11,00	16x1,5	F-232369.4.5.7.8	535005910
06016	54,00	6	15,50	4,70	17,00	17,00	17x1,5	F-550426.00	535014910
06010	54,00	6	21,20	3,90	17,00	12,00	14x1,5	F-568861 * F-556614	535018110
06013	54,00	6	22,60	4,10	17,00	7,00	16x1,5	----------	535018810
06009	54,30	6	17,80	4,10	17,00	16,00	16x1,5	F-236591.1.4.6	535006210
06011	54,40	6	17,30	3,60	17,00	17,00	16x1,5	F-235492.00.02	535009010
04916	54,50	6	15,85	0,40	17,00	11,50	16x1,5	F-229603.3.7.11.12.13.15.16	535007310
05952	55,00	6	22,30	4,20	17,00	11,00	16x1,5	F-550181.03 * F-557755.00	535011710 * 535010510
05004	55,90	6	23,00	0,65	17,00	8,00	16x1,5	F-225644.4.5.6 * F-226556.51	535001310 * 535000310
04997	55,90	6	23,00	0,65	17,00	11,00	16x1,5	F-227628.4.5.6.7	535001210 * 535470.00.01
05002	56,00	5	13,60	0,20	17,00	11,00	16x1,5	F-225653.1 * F-552699.00.02.4.6	535000510
05003	56,00	5	13,60	1,00	17,00	16,00	16x1,5	F-225653.3.4.5.8.9.12	535000410
05000	56,00	5	26,70	0,50	17,00	11,00	16x1,5	F-230147.1.2.3	535001810
05953	56,00	5	26,70	0,50	17,00	11,00	16x1,5	F-230147.03	535011610
05006	56,00	6	13,50	0,50	17,00	8,00	16x1,5	F-225643.4.6.9.10.11	535000210 * 535007710 * 535013610
05007	56,00	6	13,50	4,00	17,00	16,00	16x1,5	F-233593.1.4	535006010
04912	56,00	6	13,50	6,00	17,00	16,00	16x1,5	F-228881.2.3.7.8.9	535002810
04999	56,00	6	23,00	0,65	17,00	16,00	16x1,5	F-226804.04.5.7.9	535001010
04887	58,00	6	17,00	0,00	16,00	------	------	----------	----------
06132	58,50	7	16,20	3,50	17,00	12,00	14x1,5	----------	----------
04752	58,70	6	13,80	2,00	17,00	15,50	17x1,5	F-233608.1.2,3	----------
06130	59,50	5	14,50	3,30	17,00	14,00	14x1,5	----------	----------
06008	60,00	6	12,70	5,20	17,00	19,20	16x1,5	F-240113.1.3	535006510
05745	60,00	7	14,75	3,80	17,00	14,00	14x1,5	F-581342	535021510
05001	61,20	6	17,00	5,30	17,00	11,00	17x1,5	F-230866.04.5.7.10.11	535002310
06133	62,50	6	14,30	3,50	17,00	12,00	14x1,5	----------	----------
04998	68,00	6	23,00	0,20	17,00	11,00	16x1,5	F-227820.6.7.8.9	535005210

© INDUSTRIAL METALCAUCHO, S.L.U.

ABRAZADERA UNIVERSAL DE NYLON



color BLANCO, en bolsas de 100 unidades:

00035	corta,	4,8 x 190 mm, diámetro máximo cerrada 36 mm
00036	mediana,	2,5 x 200 mm, diámetro máximo cerrada 50 mm
00037	larga,	4,8 x 280 mm, diámetro máximo cerrada 70 mm
00038	extralarga	4,8 x 370 mm, diámetro máximo cerrada 105 mm
00096	extralarga, ancha	7,6 x 450 mm, diámetro máximo cerrada 125 mm

color NEGRO, en bolsas de 100 unidades:

00035N	corta,	4,8 x 190 mm, diámetro máximo cerrada 36 mm
00036N	mediana,	2,5 x 200 mm, diámetro máximo cerrada 50 mm
00037N	larga,	4,8 x 280 mm, diámetro máximo cerrada 70 mm
00038N	extralarga	4,8 x 370 mm, diámetro máximo cerrada 105 mm
00096N	extralarga, ancha	7,6 x 450 mm, diámetro máximo cerrada 125 mm

ABRAZADERAS PARA FUELLE TRANSMISION

de longitud variable con oreja de presión, en ACERO INOXIDABLE (flexibles !) bolsas de 50 unids.



00060	**corta:**	21 - 45 mm
00067	(aplicaciones especiales)	45 - 68 mm
00070	**larga:**	64 - 122 mm

fleje en acero inoxidable -tipo Citroën- (5 mm de ancho)



00012 cierre para abrazadera de fleje (bolsas de 100 unidades)

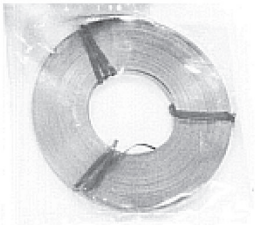

00014 rollo 50 mts fleje **inoxidable** para abrazaderas

© INDUSTRIAL METALCAUCHO, S.L.U.

ABRAZADERAS TIPO SIN FIN





fabricadas en ACERO INOXIDABLE (tipo NORMA)

fleje y jaula: acero inoxidable

tornillo: acero cincado.
cabeza hexagonal ranurada

ref.	medidas	banda	envase
00017	**Ø 8 - 12 mm**	8 mm	100 u - P
00018	**Ø 8 - 16 mm**	9 mm	100 u - P
00019	**Ø 12 - 20 mm**	9 mm	100 u - M
00020	**Ø 16 - 27 mm**	9 mm	100 u - M
00021	**Ø 20 - 32 mm**	9 mm	100 u - G
00025	**Ø 25 - 40 mm**	9 mm	100 u - G
00026	**Ø 32 - 50 mm**	9 mm	50 u - G
00027	**Ø 40 - 60 mm**	9 mm	50 u - G
00028	**Ø 50 - 70 mm**	9 mm	50 u - G
00029	**Ø 60 - 80 mm**	9 mm	25 u - G

P - caja pequeña
M - caja mediana
G - caja grande

© INDUSTRIAL METALCAUCHO, S.L.U.

TUBO FLEXIBLE DE CARTON ALUMINIZADO

capa interior de kraft encerado,
capa intermedia de aluminio
capa exterior de kraft negro
en tubos de 1 mt de longitud comprimidos a 50 cm.

02201	32 mm
02202	35 mm
02203	38 mm
02204	40 mm
02205	42 mm
02206	45 mm
02207	47 mm
02208	50 mm
02209	55 mm
02210	60 mm
02211	65 mm
02212	70 mm
02213	75 mm





© INDUSTRIAL METALCAUCHO, S.L.U.

TUBO DE GASOLINA (SEGUN NORMA DIN 73379)

DE GOMA SOLA

EN CARRETES DE PLASTICO RETRACTILADOS
ROLLOS de 25 mt.



00354	Ø 3 x 7 mm (retorno de inyectores, **rollo de 40 mts**)
00470	Ø 3 x 7 mm (retorno de inyectores, **rollo de 25 mts**)
00311	Ø 4 x 8 mm
00312	Ø 5 x 11 mm
00322	Ø 7 x 13 mm

CON FORRO EXTERIOR DE ALGODON TRENZADO:

EN CARRETES DE PLASTICO ROJO RETRACTILADOS



ROLLOS de 25 mt: (Ø carrete 36 cm)		**ROLLOS de 15 mt:** (Ø carrete 17 cm)	
00500	Ø 3,0 x 7,0 mm	**00102**	Ø 3,0 x 7,0 mm
00501	Ø 6,0 x 13,0 mm	**00106**	Ø 6,0 x 13,0 mm
00502	Ø 7,5 x 13,5 mm	**00107**	Ø 7,5 x 13,5 mm
		00503	Ø 9,0 x 17,0 mm
		00754	Ø 12,0 x 19,0 mm
		00123	Ø 14,0 x 22,0 mm

CON REFUERZO TEXTIL INTERMEDIO (tipo GATES):

EN CARRETES DE PLASTICO ROJO RETRACTILADOS



ROLLOS de 25 mt: (Ø carrete 36 cm)		**ROLLOS de 15 mt:** (Ø carrete 17 cm)	
02023	Ø 3,2 x 8,2 mm		
00755	Ø 4,0 x 9,0 mm	**00108**	Ø 4,0 x 9,0 mm
00745	Ø 6,0 x 12,0 mm	**00112**	Ø 6,0 x 12,0 mm
00746	Ø 7,5 x 13,5 mm	**00114**	Ø 7,5 x 13,5 mm
00747	Ø 10,0 x 17,0 mm	**00115**	Ø 10,0 x 17,0 mm

© INDUSTRIAL METALCAUCHO, S.L.U.

TUBO PARA SERVOFRENOS

Presión de trabajo 15 atm (rotura a 20 bar) con refuerzo textil intermedio de poliéster
Rollos de 15 mts.



00472	Ø 8 x 14 mm
00473	Ø 10 x 16 mm
00474	Ø 12 x 19 mm
00841	Ø 16 x 25 mm
00503	Ø 9 x 18 mm (con forro exterior de algodón trenzado)

TUBO PASO DE AGUA de caucho EPDM con refuerzo textil

Presión de trabajo 5 atm. Presión de rotura 8 bar. Para sustituir manguitos de calefactor y vaso de expansión. Con refuerzo textil intermedio
Rollos de 15 mts



00760	Ø 6 x 11 mm (sin refuerzo)
00116	Ø 8 x 15 mm
00117	Ø 10 x 16 mm
00118	Ø 13 x 19 mm
00119	Ø 16 x 22 mm
00843	Ø 19 x 25 mm
00754	Ø 12 x 19 mm (trenzado exterior)

TUBO SINTETICO PARA DESVAPORIZADORES

en goma sintética resistente al aceite. Piezas de 1 mt. de longitud

00861	Ø 12 x 17 mm
00862	Ø 14 x 19 mm
00131	Ø 16 x 21 mm
00132	Ø 20 x 25 mm



© INDUSTRIAL METALCAUCHO, S.L.U.

TUBO DE PLASTICO-PVC AZUL

PVC transparente azul resistente a la gasolina. Rollos de 25 mts.



00031	Ø 4 x 7,5 mm
00032	Ø 6 x 8 mm
00033	Ø 8 x 10 mm
00034	Ø 12 x 17 mm

MANGUERA RECTA de caucho EPDM con refuerzo textil

Paso de agua. Con refuerzo textil intermedio. En piezas de 1 mt. de longitud

09001	diámetro int.	20 mm	**09007**	diámetro int.	50 mm
09002	"	25 mm	**09008**	"	55 mm
09003	"	30 mm	**09009**	"	60 mm
09014	"	32 mm	**09010**	"	65 mm
09004	"	35 mm	**09011**	"	70 mm
09005	"	40 mm	**09012**	"	75 mm
09006	"	45 mm	**09013**	"	80 mm



CODOS de caucho EPDM con refuerzo textil

en ángulo recto, longitud 250 mm cada lado. Con refuerzo textil intermedio



09618	Ø 20 mm
09619	Ø 25 mm
09620	Ø 30 mm
09621	Ø 35 mm
09622	Ø 40 mm
09623	Ø 45 mm
09624	Ø 50 mm
09625	Ø 55 mm
09626	Ø 60 mm

© INDUSTRIAL METALCAUCHO, S.L.U.

03694 - ESTUCHE DE CONECTORES DE PLASTICO UNIVERSALES



caja conteniendo 2 unidades de cada de los siguientes conectores: (reposiciones en bolsas de 12 unidades):

	**00043**	conector recto de 6 mm
	**00044**	conector recto de 10 mm
	**00045**	conector recto de 13 mm
	**00046**	conector recto de 16 mm
	**00047**	conector recto de 19 mm
	**00048**	conector recto en reducción de 13-10 mm
	**00049**	conector recto en reducción de 16-13 mm
	**00050**	conector recto en reducción de 19-16 mm

continua ./..

© INDUSTRIAL METALCAUCHO, S.L.U.

CONECTORES PARA EMPALMAR TUBOS



00051 conector acodado de 6 mm



00052 conector acodado de 10 mm



00055 conector acodado de 13 mm



00061 conector acodado de 16 mm



00062 conector acodado de 19 mm



00063 conector en "T" de 6-6-6 mm



00064 conector en "T" de 10-10-10 mm



00065 conector en "T" de 13-13-13 mm



00066 conector en "T" de 16-16-16 mm



00068 conector en "T" de 19-19-19 mm

© INDUSTRIAL METALCAUCHO, S.L.U.

CONECTORES PARA EMPALMAR TUBOS

CONECTORES METALICOS DE DOS VIAS, longitud 50 mm





03041	Ø 10 - 10 mm
03042	Ø 13 - 13 mm
03060	Ø 16 - 16 mm
03043	Ø 20 - 20 mm
03044	Ø 32 - 32 mm

CONECTORES METALICOS DE TRES VIAS, longitud total 65 mm, derivación 35 mm



03005	Ø 10 - 10 - 10 mm
03045	Ø 16 - 10 - 16 mm
03046	Ø 20 - 10 - 20 mm
03047	Ø 20 - 16 - 20 mm
03051	Ø 20 - 20 - 20 mm
03048	Ø 32 - 20 - 32 mm

CONECTORES DE PLASTICO PARA APLICACIONES ESPECIFICAS:

















00691	Ø 14 - 10 - 14 mm
00644	Ø 16 - 10 - 14 mm
03016	empalme tubos de calefacción Renault 19 9/11 GTX-TXE y Super5 GTX 90, 4 vias
02440	Ø 8 - 8 - 8 mm (Citroën, tubos LHM)
02717	empalme tubos de calefacción Ford Fiesta-Escort-Orion
02836	empalme tubos Fiat Uno, con purgador
02837	empalme tubos Fiat Uno - Lancia Y10
03733	empalme tubos Mercedes Benz (con mgtos)

© INDUSTRIAL METALCAUCHO, S.L.U.

FABRICADOS EN LATON (inoxidables)
Importante: La medida indicada es la del agujero a cubrir. El diámetro real del tapón es ligeramente superior para garantizar un ajuste perfecto.

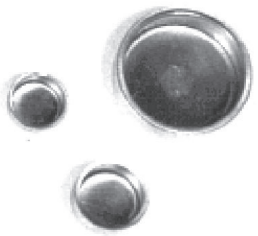

02548	8 mm	**02515**	31,75 mm
02549	9 mm	**02516**	32 mm
02534	10 mm	**02542**	32,60 mm
02501	12 mm	**02517**	33,40 mm
02550	12,50 mm	**02518**	34 mm
02502	13 mm	**02564**	34,75 mm
02552	13,50 mm	**02519**	35 mm
02503	14 mm	**02520**	36 mm
02536	14,50 mm	**02532**	36,75 mm
02504	15 mm	**02521**	38 mm
02531	16 mm	**02543**	38,50 mm
02537	16,50 mm	**02571**	39,50 mm
02505	17,40 mm	**02522**	40 mm
02535	18 mm	**02523**	41,60 mm
02538	19 mm	**02544**	42 mm
02553	19,50 mm	**02545**	44 mm
02506	20 mm	**02572**	44,50 mm
02580	21 mm	**02525**	45 mm
02554	22 mm	**02546**	46 mm
02507	22,20 mm	**02573**	47 mm
02539	23 mm	**02547**	48 mm
02508	24 mm	**02574**	49 mm
02555	24,30 mm	**02528**	50 mm
02509	25 mm	**02529**	51 mm
02511	25,60 mm	**02533**	52 mm
02540	26 mm	**02575**	55,60 mm
02512	27 mm	**02576**	56 mm
02510	27,50 mm	**02577**	58 mm
02513	28 mm	**02578**	60 mm
02541	28,60 mm	**02579**	63 mm
02514	30 mm		

© INDUSTRIAL METALCAUCHO, S.L.U.

TAPONES DE BLOQUE

especiales FIAT-LANCIA motores FIRE:



02789	**Ø 50** / 66 mm	FIAT UNO - PUNTO, etc.
04893	**Ø 51** / 66 mm	FIAT UNO - PUNTO, etc.

especial motores MERCEDES BENZ:



05113 roscado .

PERFILES DE CARROCERIA

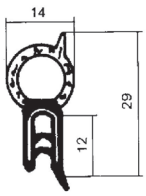

00600

perfil contorno maletero universal
bobinas de 50 mts

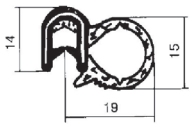

00601

perfil contorno puertas universal
bobinas de 50 mts

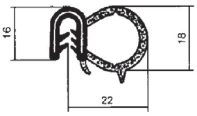

00602

perfil contorno puertas sobremedida
bobinas de 50 mts

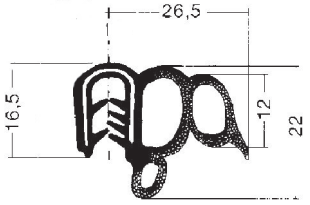

00774

perfil contorno puertas VW Golf2-Seat Ibiza-Málaga-VW Polo
bobinas de 50 mts

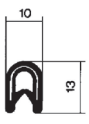

00605

perfil contorno chapa con ánima metálica
bobinas de 50 mts

© INDUSTRIAL METALCAUCHO, S.L.U.

TAPONES CÁRTER ACEITE



02929

PEUGEOT -CITROËN - FORD
motores 1.9DW8
motores 1.4HDi - 1.6HDi

10x125



00678

BMW
MERCEDES BENZ

12x150



02318

NISSAN

12x125



04367

KIA - HYUNDAI
DAEWOO
MITSUBISHI

12x150



04714

FORD 2.5 V6
JEEP

12x175



05208

CITROËN C1
PEUGEOT 107
TOYOTA AYGO

12x125



05673

FIAT 1.4/16v

12x125



05945

OPEL 2.0-2.2 gasolina

12x175



02452

PEUGEOT - CITROËN

14x125



00669

FORD FIESTA - ESCORT
KA - COURIER - MONDEO
TRANSIT

14x150



00674

AUDI - SEAT
SKODA - VOLKSWAGEN

14x150



00677

OPEL todos hasta '95
salvo TurboD
hexágono de 19mm

14x150



00857

MERCEDES BENZ

14x150



02490

OPEL 1.5 - 1.7 TurboD

hexágono de 21mm

14x150



02667

OPEL todos desde '96
salvo TurboD
con junta tórica

14x150



02903

FORD FOCUS
con junta de goma

14x150



02916

SEAT - AUDI - VW
con arandela plana

14x150



04478

MINI (BMW)

14x150



05100

SAAB

14x150



05254

PSA DW10 '04-

14x125



05655

RENAULT 2.0DCi
NISSAN 2.0DCi

16x150



00667

CITROËN - PEUGEOT
RENAULT

16x150



00670

RENAULT

16x150



00673

CITROËN

16x150



05442

BMW
PSA

16x150



00668

RENAULT

18x150



04062

FIAT - ALFA ROMEO
LANCIA

18x150



05432

FIAT 1.6JTD

18x150



00671

PEUGEOT - TALBOT

20x150



02398

NISSAN

20x150

© INDUSTRIAL METALCAUCHO, S.L.U.

TAPONES CÁRTER de ACEITE



04126

FIAT - ALFA ROMEO
LANCIA

20x150



00672

SEAT hasta '93

22x150



00675

FIAT

22x150 (cónico)



00676

FIAT

22x150 (cónico)



05106

FIAT

22x150



05441

PSA: BOXER 2.8D-3.0D
FORD TRANSIT 3.0D

22x150



05054

MERCEDES BENZ

24x150



00759

MERCEDES BENZ
VW TRANSPORTER

26x150



04888

MERCEDES BENZ

26x150



04520

UNIVERSAL
MAGNETIZADO

14x150

BOMBAS de CEBADO



02007
bomba cebado **8mm/8mm**



02008
bomba cebado **10mm/10mm**



02009
bomba cebado **8mm/8mm**



02010
bomba cebado **8mm/8mm**



02011
bomba cebado **8mm/8mm-**con válvula antiretor.



02012
bomba cebado **8mm/10mm**



04036
bomba cebado (boquillas de plástico)

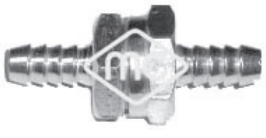

02013
válvula antiretorno **6 mm** - metálica



02014
válvula antiretorno **8 mm** - metálica



02015
válvula antiretorno **10 mm** - metálica

© INDUSTRIAL METALCAUCHO, S.L.U.

FILTROS de COMBUSTIBLE



02016
filtro de combustible pequeño



02017
filtro de combustible mediano
cuerpo de Ø 41 mm largo 56 mm

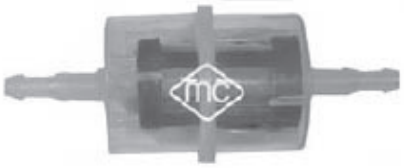

02018
filtro de combustible mediano
cuerpo de Ø 44 mm largo 62 mm



02019
filtro de combustible grande
cuerpo de Ø 39 mm largo 129 mm

BORNES de BATERIA

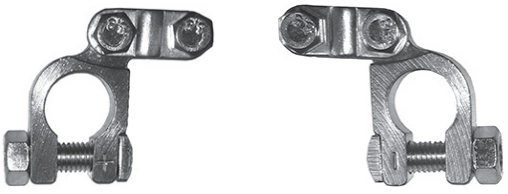

02048 **de latón, POSITIVO (peso 68g)**

02049 **de latón, NEGATIVO (peso 68g)**

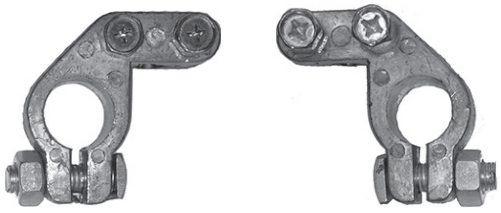

02043 **de plomo, POSITIVO (peso 100g)**

02044 **de plomo, NEGATIVO (peso 100g)**

© INDUSTRIAL METALCAUCHO, S.L.U.

FILTROS de GAS GLP

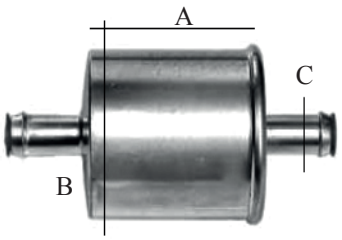

A: Long.

B: Ø Ext.

C: Ø Int.



APLICACIÓN

BIGAS

06548
filtro gas Long. 98 mm; Ø Ext. 50 mm; Ø Int. 11 mm;



APLICACIÓN

ZAVOLI

06549
filtro gas Long. 75 mm; Ø Ext. 46 mm; Ø Int. 12 mm;



APLICACIÓN

EMMEGAS
UNIVERSALE

06550
filtro gas Long. 121 mm; Ø Ext. 45 mm; Ø Int. 12 mm;



APLICACIÓN

EMER

06551
filtro gas Long. 89 mm; Ø Ext. 66 mm; Ø Int. 11 mm;

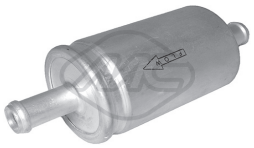

APLICACIÓN

EMMEGAS

06552
filtro gas Long. 124 mm; Ø Ext. 45 mm; Ø Int. 12 mm;



APLICACIÓN

BEDINI

06553
filtro gas Long. 118 mm; Ø Ext. 55 mm; Ø Int. 11.5 mm;



APLICACIÓN

UNIVERSALE

06554
filtro gas Long. 120 mm; Ø Ext. 45 mm; Ø Int. 14 mm;



APLICACIÓN

ROMANO

06555
filtro gas Long. 92 mm; Ø Ext. 38 mm; Ø Int. 13 mm;



APLICACIÓN

UNIVERSALE

06556
filtro gas Long. 106 mm; Ø Ext. 45 mm; Ø Int. 14 mm;



APLICACIÓN

BRE
LOVATO

06557
filtro gas Long. 52 mm; Ø Ext. 42 mm; Ø Int. 17 mm;



APLICACIÓN

IMEGA

06558
filtro gas Long. 89 mm; Ø Ext. 67 mm; Ø Int. 16 mm;



APLICACIÓN

EMMEGAS

06559
filtro gas Long. 31 mm; Ø Ext. 10 mm; Ø Int. 8 mm;



APLICACIÓN

BRE

06560
filtro gas Long. 67 mm; Ø Ext. 68 mm; Ø Int. 63 mm;



APLICACIÓN

LANDI

06561
filtro gas Long. 94 mm; Ø Ext. 50 mm; Ø Int. 14 mm;



APLICACIÓN

BRE
LOVATO

06562
filtro gas Long. 54 mm; Ø Ext. 42 mm; Ø Int. 17 mm;

© INDUSTRIAL METALCAUCHO, S.L.U.

ARANDELAS

ARANDELAS PLANAS grosor 1,5 mm (bolsas de 100 unidades)



COBRE:

02029	diámetro	10 x 16 mm
02030	"	12 x 17 mm
02031	"	14 x 20 mm
02032	"	16 x 22 mm
02033	"	18 x 24 mm
02034	"	20 x 26 mm
02035	"	22 x 28 mm
02036	"	24 x 30 mm
02037	"	26 x 32 mm

ALUMINIO:

02039	diámetro	10 x 16 mm
02040	"	12 x 17 mm
02041	"	14 x 20 mm
02042	"	16 x 22 mm

ARANDELAS METALOPLASTICAS

de cobre rellenas de klingerit, sección tórica; bolsas de 100 unids.



01999	Ø 12 x 17 mm
02000	Ø 14 x 20 mm
02050	Ø 14 x 22 mm
02001	Ø 16 x 22 mm
02002	Ø 18 x 24 mm
02004	Ø 20 x 26 mm
02005	Ø 22 x 28 mm
02006	Ø 26 x 32 mm

ARANDELAS METALICAS CON RETEN INTERIOR DE GOMA



02024	Ø 14 x 24 mm.
02025	Ø 16 x 26 mm.
02026	Ø 18 x 28 mm

ESPECIALES FORD:



02020	Ø 14 x 22 mm.	**NYLON**
02021	Ø 14 x 22 mm	**GOMA** (sección plana-tórica, r.o. 1005593) modelos d/ '98 (Focus - Puma - Mondeo '98)

ESPECIALES PEUGEOT-CITROEN:



02050	Ø 14 x 22 mm	**METALOPLASTICA** motores HDi
02051	Ø 10 x 21 x 2 mm	**PLANA de COBRE** motores 1.9Diesel DW8

ESPECIALES NISSAN - VEHICULOS JAPONESES:



02052	Ø 12 mm
02053	Ø 14 mm

© INDUSTRIAL METALCAUCHO, S.L.U.

KITS TÓRICAS, ARANDELAS, CHAVETAS y MUELLES

06733
kit 225 tóricas (mm)

3x1 mm.	20 unidades	9x2 mm.	5 unidades
4x1 mm.	20 unidades	10x2 mm.	5 unidades
4.5x2 mm.	20 unidades	12x2 mm.	5 unidades
5x2 mm.	20 unidades	13x1 mm.	5 unidades
6x2 mm.	20 unidades	14x2.5 mm.	5 unidades
6x2.5 mm.	20 unidades	17x2.5 mm.	5 unidades
6x3 mm.	20 unidades	18x4 mm.	5 unidades
7x2 mm.	20 unidades	20x2 mm.	5 unidades
8x2 mm.	20 unidades	22x2 mm.	5 unidades

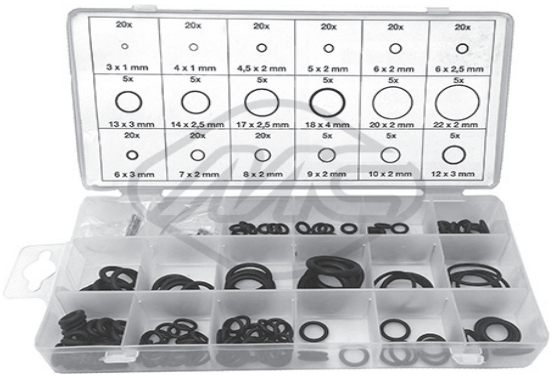

06734
kit 225 tóricas (pulgadas)

3/32"x15/64	10 unidades	3/8"x9/16"	10 unidades
1/8"x1/4"	20 unidades	7/16"x5/8"	10 unidades
5/32"x9/32"	20 unidades	1/2"x11/16"	10 unidades
3/16"x5/16"	20 unidades	9/16"x3/4"	10 unidades
7/32"x11/32	15 unidades	5/8"x13/16"	10 unidades
1/4x3/8"	15 unidades	11/16"x7/8"	10 unidades
5/16"x7/16"	15 unidades	3/4"x15/16"	10 unidades
3/8"x1/2"	10 unidades	3/4"x1"	10 unidades
5/8"x3/4"	10 unidades	13/16"x1/16"	10 unidades

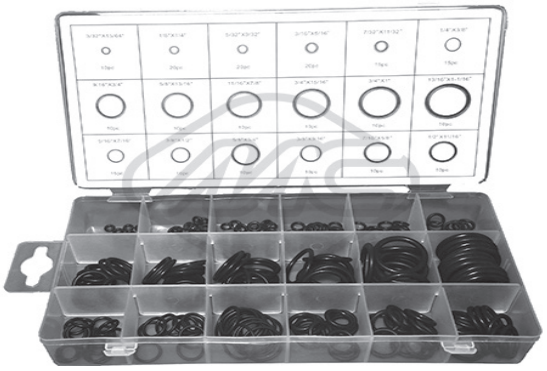

06735
kit 141 arandelas sellado goma y fibra

1/2"x16mm.	10 unidades	3/8"x8mm.	10 unidades
3/8"x8mm.	5 unidades	3/4"	10 unidades
1/2"x17mm.	10 unidades	3/8"	10 unidades
3/4" 15x24	10 unidades	1/2"	10 unidades
3/4" 11x24	10 unidades	1"	10 unidades
1/2" 9x19	5 unidades	27x38mm.	3 unidades
1/2" 10mm.	5 unidades	12x18mm.	10 unidades
3/8" 10mm.	5 unidades	30x39mm.	3 unidades
21x17 mm.	10 unidades	16x24mm.	10 unidades

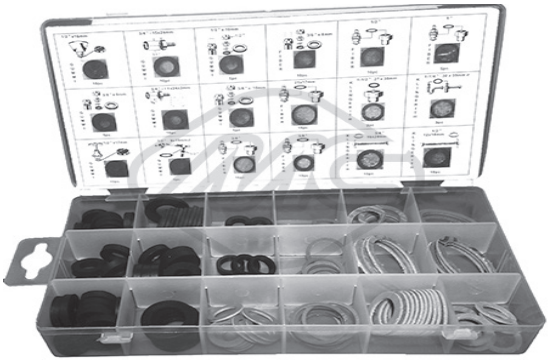

06736
kit 225 tóricas violeta (mm)

2.9x1.78mm.	15 unidades	10.5x1.5mm.	10 unidades
6.07x1.78mm.	15 unidades	10.8x2.4mm.	10 unidades
7.65x1.78mm.	15 unidades	13.8x2.4mm.	10 unidades
10.82x1.78mm.	15 unidades	20x2.4mm.	10 unidades
14x1.78mm.	15 unidades	22x2.4mm.	10 unidades
6.8x1.9mm.	15 unidades	24x2.4mm.	10 unidades
11x2mm.	15 unidades	21x3.1mm.	10 unidades
12.42x1.78mm.	15 unidades	26x3.5mm.	10 unidades
9.5x1.5mm	15 unidades	24x3.1mm.	10 unidades

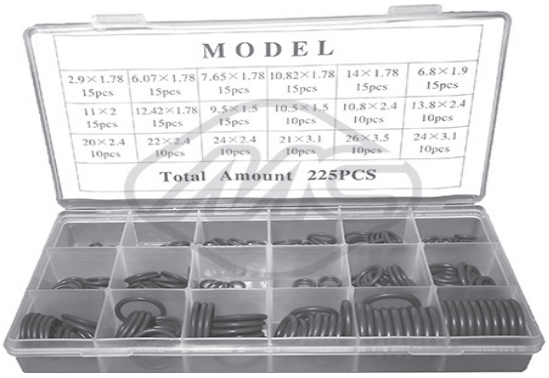

06737
kit 270 tóricas verde (mm)

5.29x1.78mm.	20 unidades	11x2mm.	15 unidades
3.07x1.78mm.	20 unidades	12x2mm.	15 unidades
6.8x1.9mm.	20 unidades	13.9x1.8mm	10 unidades
7.68x1.78mm.	20 unidades	13.9x2.6mm	10 unidades
7.8x1.9mm.	20 unidades	14x2mm.	10 unidades
8x2mm.	20 unidades	15x2mm.	10 unidades
8.8x1.9mm.	20 unidades	17x2mm.	10 unidades
10.82x1.78mm	15 unidades	17x1.78mm	10 unidades
10.77x2.62mm	15 unidades	17x3.53mm	10 unidades



© INDUSTRIAL METALCAUCHO, S.L.U.

06738
kit arandelas

Surtido arandelas planas 175 unidades
Surtido arandelas fijación 175 unidades



06739
kit 555 chavetas

1.58x25.4mm. 150 unidades
2.38x35.4mm. 150 unidades
2.38x38.1mm. 75 unidades
3.17x31.7mm. 75 unidades
3.17x50.8mm. 50 unidades
3.96x63.5mm. 30 unidades



06740
kit 80 chaveta media-luna

4x7.5x19mm. 10 unidades
5x7.5x19mm. 10 unidades
3x5x13mm. 10 unidades
4x5x16mm. 10 unidades
3x6.5x16mm. 10 unidades
4x6.5x16mm. 10 unidades
5x9x22mm. 10 unidades
6x9x22mm. 10 unidades



06741
kit 200 muelles

7.14x12.7mm.	10 unidades	8.736x46.8mm.	12 unid.
5.16x20.6mm.	10 unidades	7.93x44.45mm.	12 unid.
9.52x15.8mm.	6 unidades	7.14x50.8mm.	12 unid.
7.9x28.57mm.	8 unidades	3.96x79.3mm.	12 unid.
6.35x10.31mm.	10 unidades	9.12x34.9mm.	8 unid.
5.33x25.4mm.	10 unidades	4.76x44.45mm.	8 unid.
9.52x19.05mm.	12 unidades	5.55x38.1mm.	10 unid.
5.55x17.46mm.	10 unidades	7.14x38.1mm.	10 unid.
6.35x22.22mm.	10 unidades	7.14x19.05mm.	10 unid.
7.93x31.75mm.	10 unidades	7.73x36.51mm.	10 unid.



06742
kit 100 anillos seeger

32 mm.	3 unidades	R14	5 unidades
25 mm.	5 unidades	R12	10 unidades
22 mm.	5 unidades	R10	10 unidades
16 mm.	10 unidades	9 mm.	10 unidades
14 mm.	10 unidades	8 mm.	10 unidades
10 mm.	10 unidades	6 mm.	12 unidades



© INDUSTRIAL METALCAUCHO, S.L.U.

06743
kit 170 tornillos y clips tipo "U"

Tornillos:

3x8mm.	40 unidades
4x16mm.	20 unidades
5x12mm.	15 unidades
6x20mm.	20 unidades

Clips:

3mm.	20 unidades
4mm.	20 unidades
4mm.(con ranura)	20 unidades
5mm.(con ranura)	15 unidades
6mm.	10 unidades

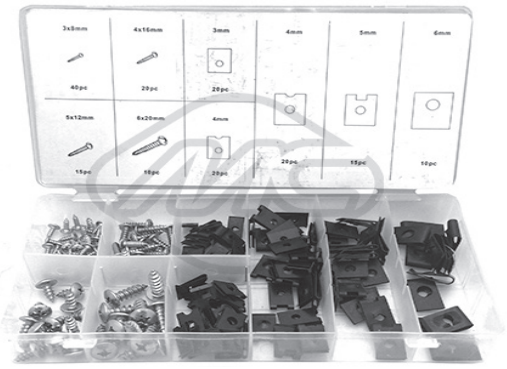

06744
kit 1200 arandelas fijación

M3	300 unidades
M4	300 unidades
M5	300 unidades
M6	150 unidades
M8	100 unidades
M10	50 unidades



06571
kit Common Rail (mm)

7.3x13.6x2 Kia	7.5x15x2 inserción Ford
7.3x13.6x3 Kia	7.5x15x1.5 inserción Ford
7.5x16.5x2 M.B. Sprinter	7.5x13x2.5 inserción Megane
7.5x15.5x1 Man-Rover	7x15x1.5 inserción Mercedes
7.5x15x1.5 Ulysse	8x15x1.5 inserción Fiat
7.5x13.5x1.5 Ford Focus	6x10x1 arandela
7x13x1.5 Deutz	16x7.5x3 Volkswagen
7.5x15x3 Renault Scenic	Arandela fijación
7,5x15,5x1,5 Land Rover	Conector acodado 1 via
7,5x15,5x2,5 Ford Fiesta	Muelle para conector
15x9x2 Mazda	Conector en "T" 2 vias
8x15.45x2 ranura Opel	



© INDUSTRIAL METALCAUCHO, S.L.U.

TORNILLOS / TUERCAS DE RUEDA

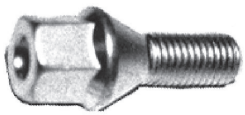	**00792**	SEAT/VW/AUDI/SKODA	M-12x150 longitud rosca 22 mm
	**04248**	SEAT/VW/AUDI/SKODA	M-14x150 longitud rosca 27 mm
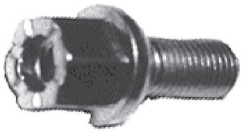	**00815**	OPEL - FIAT - SUZUKI	M-12x150 longitud rosca 21 mm
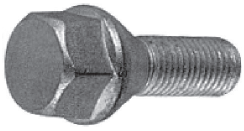	**00933**	FORD	M-12x150 longitud rosca 26 mm llave de 19mm
	**05437**	RENAULT	M-12x150 longitud rosca 25mm lave de 19 mm
	**05438**	RENAULT/BMW/MINI	M-12x150 longitud rosca 26mm llave de 17 mm
	**05454**	PSA	M-12x125 llave de 19 mm
	**05455**	PSA	M-12x125 llave de 17 mm
	**05456**	PSA	M-14x150 llave de 24 mm
	**05458**	PSA	M-14x150 llave de 19 mm
	**05291**	FORD	M-12x150 llave de 19mm
	**05303**	FORD / VOLVO -	M-12x150 llave de 19mm
	**05306**	FORD -	M-12x150 llave de 19mm

© INDUSTRIAL METALCAUCHO, S.L.U.

BIELETAS CAMBIO DE VELOCIDADES PEUGEOT - CITROËN

BIELETAS DE LONGITUD VARIABLE (*):

		LONGITUD (**)	Ø ROTULAS	CABEZALES
	**02407**	52 a 67 mm	10 mm	rígidos
	**04602**	70 a 90 mm	10 - 13 mm	rígidos
	**04159**	75 a 105 mm	13 mm	rígidos
	**02865**	90 a 140 mm	10 mm	rígido - elástico
	**02347** rígidos	125 a 135 mm	10 mm	
	**04081**	138 mm	10 mm	rígido - elástico
	**02375** rígido - elástico	175 a 195 mm	10 mm	
	**02376** rígidos	175 a 190 mm	10 mm	
	**05494** rígido - elástico	235 a 275 mm	10 - 10 mm	
	**04420** rígido - elástico	230 a 280 mm	10 - 13 mm	
	**02866** rígido - elástico	240 a 300 mm	13 mm	
	**02348**	280 a 300 mm	13 mm	rígido

BIELETAS DE LONGITUD FIJA:

	**04200**	321 mm	10 - 13 mm	rígido elástico
	**02377**	330 mm	13 mm	rígido - elástico
	**02322**	740 mm	13 mm	rígidos
	**02323**	700 mm	13 mm	rígidos

(*) con estas referencias es posible -alargando o acortando hasta la medida adecuada- cubrir TODA la gama de bieletas CITROËN - PEUGEOT
(**) importante: la longitud indicada es ENTRE CENTROS

© INDUSTRIAL METALCAUCHO, S.L.U.

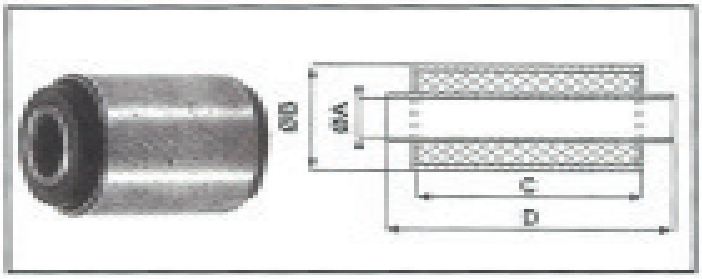

REF.	ØA	ØB	C	D
00938	10,0	23,1	16,5	24,5
00454	10,0	28,2	29,0	35,5
05607	10,0	28,2	29,0	44,0
02871	10,0	29,9	34,0	50,0
04582	10,0	34,0	30,9	40,9
04579	10,0	38,0	33,0	45,9
05467	10,0	40,3	31,9	37,8
04137	10,0	46,4	26,0	39,8
00172	10,5	28,1	19,8	26,7
04227	11,5	57,8	60,2	67,9
02410	12,0	22,0	20,3	23,8
02911	12,0	24,0	19,8	24,0
00236	12,0	26,1	23,9	26,9
00877	12,0	30,0	28,6	33,8
04007	12,0	32,0	48,1	60,0
00360	12,0	32,2	35,3	46,2
05017	12,0	33,4	44,5	58,3
04408	12,0	35,0	42,6	87,7
04258	12,0	35,5	41,9	56,9
05338	12,0	36,0	37,0	46,0
00587	12,0	36,1	38,6	51,0
00588	12,0	36,1	37,3	48,5
02681	12,0	36,2	33,3	46,0
05359	12,0	37,0	28,0	50,0
02828	12,0	37,3	43,8	62,1
06086	12,0	38,0	32,0	38,0
05361	12,0	38,4	26,3	44,8
00779	12,0	40,0	36,0	46,0
04138	12,0	40,5	42,0	49,8
05363	12,0	43,0	29,0	69,0
04257	12,0	45,2	33,6	56,7
02949	12,0	46,1	48,0	59,9
00980	12,0	46,4	25,1	46,2
02658	12,0	46,8	25,7	46,2
04226	12,0	46,8	40,0	51,9
05867	12,0	47,0	25,0	48,0
05557	12,0	51,0	40,0	70,0

REF.	ØA	ØB	C	D
04581	12,0	52,7	34,0	50,0
05314	12,0	58,5	21,5	53,2
05360	12,0	59,0	60,0	64,0
05578	12,0	60,0	20,0	65,0
05786	12,0	60,7	40,5	49,5
04140	12,0	64,6	65,0	80,2
06088	12,0	66,0	42,0	48,0
02829	12,0	66,3	31,4	50,0
05346	12,0	72,0	62,0	66,0
05473	12,0	72,9	27,4	66,1
04358	12,5	33,9	53,2	62,0
04015	12,5	60,2	25,6	46,1
02963	13,0	59,8	23,4	41,0
00565	14,0	27,0	39,9	44,8
00146	14,0	30,0	64,1	70,0
00133	14,0	33,0	32,2	43,5
00169	14,0	32,3	37,9	46,1
00208	14,0	34,1	40,1	45,0
04580	14,0	35,2	43,0	57,0
00461	14,0	36,0	37,7	52,9
05362	14,0	38,0	32,0	45,0
04707	14,0	50,3	46,6	60,0
04832	14,0	50,3	59,3	67,0
05347	14,0	56,6	30,6	48,0
05348	14,0	57,0	27,7	48,1
05660	14,0	60,0	30,0	52,0
05411	14,0	60,3	43,0	64,2
05525	14,0	60,7	27,0	52,1
04979	14,5	61,0	26,3	52,2
04488	15,0	57,9	29,5	54,1
00739	16,0	33,0	59,7	64,0
02801	16,0	50,1	59,6	81,9
04984	16,0	56,2	69,8	76,6
04831	16,0	57,2	59,7	71,9
04325	16,0	62,3	70,3	90,0
02858	17,0	60,2	23,6	45,8
02886	18,0	36,0	48,5	58,3
02830	18,0	38,0	40,3	50,0
04704	18,0	40,9	64,00	81,1
02704	18,0	55,0	29,9	45,9
04487	18,0	55,0	31,6	50,0
02800	18,0	57,3	59,8	72,2
04280	18,0	60,4	28,1	50,0
05249	18,5	57,5	26,0	62,4
05335	19,5	75,0	44,5	76,0
04215	22,5	60,0	30,4	54,8

© INDUSTRIAL METALCAUCHO, S.L.U.

SILENTBLOCS



02823 Ø 15 altura 8 altura rosca 10 y 15 (M-5)



00449 Ø 15 altura 16 altura rosca 10 (M-5)



04490 Ø 18 altura 15 altura rosca 13 (M-6)



04660 Ø 20 altura 9 altura rosca 18 (M-5)

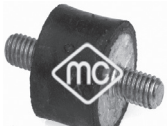

05804 Ø 20 altura 15 altura rosca 10 (M-5)



02442 Ø 25 altura 22 altura rosca 20 (M-8)



00153 Ø 25 altura 25 altura rosca 12 (M-6) cintura Ø 17



02785 Ø 30 altura 15 altura rosca 14 (M-8)



02777 Ø 30 altura 30 altura rosca 20 (M-8)



04709 Ø 30 altura 40 altura rosca 13 (M-6) cintura Ø 17



00124 Ø 32 altura 18 altura rosca 14 (M-8) cintura Ø 25



00097 Ø 34 altura 25 altura rosca 14 (M-6)



02473 Ø 35 altura 38 altura rosca 18 (M-8)



00126 Ø 36 altura 34 altura rosca 15 (M-8) cintura Ø 26



02474 Ø 38 altura 20 altura rosca 25 (M-10)



00167 Ø 38 altura 27 altura rosca 18 (M-10) cintura Ø 27



00240 Ø 38 altura 27 altura rosca 18 (M-8) cintura Ø 27



02487 Ø 50 altura 45 altura rosca 23 (M-10)

© INDUSTRIAL METALCAUCHO, S.L.U.



04809	Ø 50	altura 34	altura rosca 16	(M-8)	cintura Ø 36
00405	Ø 57	altura 36	altura rosca 25	(M-10)	
00404	Ø 63	altura 32	altura rosca 25	(M-10)	
02475	Ø 63	altura 50	altura rosca 22	(M-10)	
00203	Ø 72	altura 46	altura rosca 25	(M-10)	
02476	Ø 76	altura 38	altura rosca 22	(M-10)	



02653	ancho 38 entre centros 76 (agujeros) entre centros 45 (espárragos)	altura 15	altura rosca 18	(M-8)
00378	32x45	altura 22	altura rosca 15	(M-8)
05744	50x50	altura 31	altura rosca 16	(M-10)
02962	70x76	altura 51	altura rosca 20	(M-10)

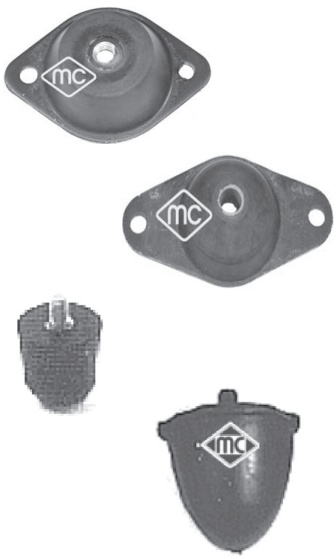

05774	entre centros 76,5 mm	altura 27 mm		
05773	entre centros 90 mm	altura 23 mm		
02737	Ø 25	altura 27	altura rosca 8	(M-5)
02895	Ø 50	altura 52	altura rosca 20	(M-8)

© INDUSTRIAL METALCAUCHO, S.L.U.

VARIOS



00409
tirante sujeción completo, grande



00471
tirante sujeción, sólo goma



00103
tirante sujeción completo, pequeño



00016
tapón retorno inyectores Ø 2,5 mm



04418
bomba de cebado para filtros de gasoil
tipo LUCAS - ROTO (6 dientes)



04419
bomba de cebado para filtros de gasoil
tipo PURFLUX (4 dientes)



00309
funda de goma para muelles de suspensión



00589
capuchón de goma para bola de remolque



00023
kit de ventosas esmerilado válvulas Ø 20 y Ø 28 mm



00942
capuchón protector distribuidor

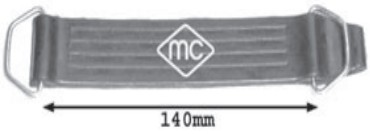

05875
cinta de goma con ganchos, universal



04522
pasacables de goma, **Ø 10x22, alto 9,5 mm**



02060
bomba limpiaparabrisas UNIVERSAL-12V

TAPONES DE GOMA

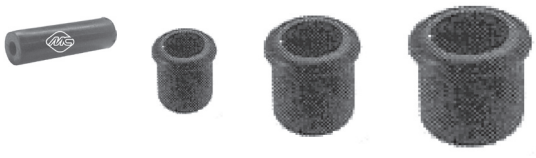

00016	Ø 2,5 mm	(retorno de inyectores DIESEL)
04946	Ø 6 mm	
02889	Ø 8 mm	
04416	Ø 10 mm	
02728	Ø 12 mm	
02325	Ø 16 mm	
02326	Ø 19 mm	
02914	Ø 22 mm	
04409	Ø 25 mm	

© INDUSTRIAL METALCAUCHO, S.L.U.

TAPONES DE RADIADOR y BOTELLA DE EXPANSIÓN



03707
BMW **1,40 bar**



03580
BMW **2,00 bar**



03913
BMW **1,4 bar**



03572
FIAT - ALFA - LANCIA **1,00 bar**



03795
FIAT **1,4 bar**



03848
FIAT **1,4 bar**



03740
FIAT - ALFA - LANCIA **1,00 bar**



03561
FORD **1,20 bar**(todos mods.salvo Galaxy)



03650
FORD GALAXY



03701
FORD TRANSIT '95-'00



03801
FORD FOCUS'04-



03660
MERCEDES BENZ **1,40 bar**



03765
MINI 1.4D



03767
MINI 1.6 **1,10 bar**



03881
MINI-PSA **1,40 bar**



03507
OPEL (todos hasta -'04) **1,20 bar**



03920
OPEL (todos desde '04-) **1,20 bar**



03795
PSA **1,40 bar**



03547
PSA **1,00 bar**



03560
PSA **1,40 bar**



03548
PEUGEOT - CITROËN **1,40 bar**



03519
RENAULT **0,70 bar (cápsula blanca)**



03524
RENAULT **1,00 bar (cápsula verde)**



03514
RENAULT **1,20 bar (cápsula marrón)**

© INDUSTRIAL METALCAUCHO, S.L.U.

TAPONES DE RADIADOR, BOTELLA DE EXPANSIÓN y ACEITE MOTOR



03525
RENAULT **1,40 bar (cápsula celeste)**



03692
RENAULT R-4/5/6/12/18 (radiador)



03563
RENAULT **1,40 bar**



03690
SKODA FELICIA



03574
VW GOLF - 1/2 - POLO (hasta '94)



03506
VAG **(rosca Ø 58 mm)**



03573
VAG **(rosca Ø 63 mm)**



03676
VW LUPO - SEAT AROSA



03677
POLO '02 - IBIZA '02 - FABIA '02



03730
VW PASSAT '00 - AUDI A4 '00 / A6 '00



03650
VW SHARAN - SEAT ALHAMBRA



03607
UNIVERSAL METALICO **0,70 bar**



03608
UNIVERSAL METALICO **1,20 bar**



03584
UNIVERSAL METALICO **0,50 bar**



03789
VEHICULOS ASIATICOS **0,90 bar**



03609
VEHICULOS ASIATICOS **1,10 bar**



03880
VEHICULOS ASIATICOS **0,90 bar**



03605
VEHICULOS ASIATICOS **1,10 bar**





03747
BMW



03639
CITROËN - PEUGEOT 1.1 - 1.4 TU



03642
CITR.-PEUG. 1.4/1.6 HDi -1.9D W8 - 2.0 HDi

© INDUSTRIAL METALCAUCHO, S.L.U.

TAPONES DE LLENADO ACEITE MOTOR



03659
CITROËN -PEUGEOT 1.6/16v - 1.7/2.0 EW



03786
CITROËN - PEUGEOT 1.4/16V-2.0/16V



03685
FIAT 1.3D

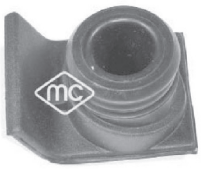

02742
FIAT UNO-TIPO, etc.



05160
FIAT PUNTO-NPANDA-500, etc.



03866
FIAT 16v gasolina



03862
FIAT 1.9D-JTD-8V



03798
FORD-PSA 2.2 D



03704
FORD 1.8D - Lynx desde '98-



03705
FORD 1.8D - Kent 1.4 - 1.6 - 1.8



03734
MERCEDES BENZ



03674
OPEL X16-X20-Z20-Y17DT-Z17DT-2.0/2.2D



03682
OPEL 1.2/8v - 1.4/8v - 1.6/8v - 1.8/8v - 1.7D



03683
OPEL 1.5D/TD - 1.7D/TD



03684
OPEL 1.4/16v - 1.6/16v



03685
OPEL 1.3 Diesel



03793
PSA 2.0 HDi-16v



03617
RENAULT 1.9D (F9Q)



03619
RENAULT 1.4/16v - 1.6/16v



03648
RENAULT 2.2D (G8T)



03621
VOLKSWAGEN - AUDI - SEAT - SKODA



03636
VW TRANSPORTER T3-T4

© INDUSTRIAL METALCAUCHO, S.L.U.

SENSORES DE DESGASTE DE FRENO



02122
AUDI A4/A5/Q5 - **delantero**
r.o. 8T0907637



02121 **270 mm**
AUDI TT quattro - **delantero**
r.o. 1J0615121



02120 **420 mm**
AUDI Q7 - **delantero**
r.o. 7L0907637



02119 **225 mm**
AUDI Q7 - **trasero**
r.o.7L0907637C



02128 **770 mm**
BMW 3E36 - **delantero**
r.o. 34351181337



02125 **650 mm**
BMW 3E46 - **delantero**
r.o. 34356751311



02129 **665 mm**
BMW 3E46/1E85 - **delantero**
r.o. 34351164371



02082 **635 mm**
BMW 1E87/3E90/3E92 - **delantero**
r.o. 34356762252



02084 **850 mm**
BMW 3E90/91/92 -**delantero**
r.o. 34356789441



02088 **695 mm**
BMW 1E81/87/88/3E90-93 - **delantero**
r.o. 34356789440



02123 **790 mm**
BMW 3E36 - **trasero**
r.o. 34351181344



02124 **845 mm**
BMW 3E36 - **trasero**
r.o. 34351182533



02135 **1420 mm**
BMW 3E46 - **trasero**
r.o. 34351164372



02083 **1030 mm**
BMW 1E81/82/87/88/3E90-93 - **trasero**
r.o.34356762253



02127 **840 mm**
BMW 5E39 - **delantero**
r.o. 34351163065



02079 **670 mm**
BMW 5E60/5E61 - **delantero**
r.o. 34356776421



02132 **1120 mm**
BMW 5E39 - **trasero**
r.o. 34351163207

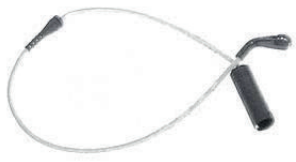

02126 **540 mm**
BMW 5E39/E52 - **trasero**
r.o. 34351163066



02080 **685 mm**
BMW 5E60/5E63/5E64- **trasero**
r.o. 34356776422



02081 **883 mm**
BMW 5E61 Touring - **trasero**
r.o. 34356776423

© INDUSTRIAL METALCAUCHO, S.L.U.

SENSORES DE DESGASTE DE FRENO



02089 **690 mm**
BMW E83 (X3) - **delantero**
r.o. 34353414662



02133 **820 mm**
BMW E83 (X3) - **delantero**
r.o. 34353411756



02134 **1055 mm**
BMW E83 (X3) - **trasero**
r.o. 34353411757



02130 **800 mm**
BMW E53 (X5) - **delantero**
r.o. 34351165579



02086 **955 mm**
BMW E70/E71 (X5) - **delantero**
r.o. 34356773008



02087 **965 mm**
BMW E70/E71 (X5) - **delantero**
r.o. 34356789501



02131 **715 mm**
BMW E53 (X5) - **trasero**
r.o. 34351165580



02085 **1025 mm**
BMW E70/E71/E72 (X5) - **trasero**
r.o. 34356789505



02090 **295 mm**
IVECO Daily - **delantero**
r.o. 001908407



02102 **95 mm**
MB VITO CDI-VIANO CDI-E-ML -R-GL-S - **delantero**, r.o.2205401517



02105 **103 mm**
MB SPRINTER CDI/ VW CRAFTER **delantero**., r.o. 9065401417



02101 **70 mm**
MB ML 230-400-430-500-55AMG - **trasero**, r.o. 2025400717



02104 **85 mm**
MB SPRINTER - **trasero**
r.o. 9065401317



02106 **96 mm**
MB SPRINTER-CDI/VITO-CDI/VIANO-CDI **trasero**, r.o. 6395401417



02095 **239 mm**
MB ML 230/270/320/350/360/430 - **trasero**
r.o. 1635401417



02103 **178 mm**
MB SPRINTER CDI **delantero/trasero**
r.o. 9015400317



02100 **94 mm**
MB A/B/C- VANEO-E-CLK-SLK-CLC-GLK-S-CLS-SL-CLS, r.o. 2115401717



02096 **115 mm**
MB ML230/320/370/350/400/430/500 55AMG, r.o. 1635401517



02097 **180 mm**
MB 190E1.8/200CE-TE/200-T-D-TD/190D-E/230, r.o. 2015400317



02099 **184 mm**
MB ML 230-270-320-350-430
r.o. 1635401317



02098 **195 mm**
MB SPRINTER-CDI/VITO/ LT
r.o. 9015400017

© INDUSTRIAL METALCAUCHO, S.L.U.

SENSORES DE DESGASTE DE FRENO



02092 **880 mm**
MINI R50/R52/R53 - **delantero**
r.o. 34356778175



02093 **807 mm**
MINI R55/R56/R57 - **delantero**
r.o. 34356783230



02091 **1095 mm**
MINI R50/R52/R53 - **trasero**
r.o. 34356761448



02094 **1127 mm**
MINI R55/R56/R57 - **trasero**
r.o. 34356783772





02117 **300 mm**
OPEL ASTRA H/ZAFIRA B/VECTRA C
delantero, r.o. 6235647



02118 **315 mm**
OPEL VECTRA C/SIGNUM - **delantero**
r.o. 6235648



02108 **670 mm**
OPEL ASTRA F/VECTRA A/CALIBRA
delantero, r.o. 1238348



02114 **680 mm**
OPEL VECTRA C/SIGNUM - **delantero**
r.o. 6238230



02107 **700 mm**
OPEL ASTRA F/VECTRA A/CALIBRA
delantero, r.o. 1238984



02111 **740 mm**
OPEL ASTRA G/ZAFIRA A - **delantero**
r.o. 1238442



02116 **750 mm**
OPEL ASTRA G/ZAFIRA A - **delantero**
r.o. 6235674



02109 **660 mm**
OPEL VECTRA B
r.o. 6238388



02112 **660 mm**
OPEL VECTRA B
r.o. 6238389



02115 **735 mm**
OPEL OMEGA B
r.o. 6238322



02121 **270 mm**
VW GOLF4 **4Motion delantero**
r.o. 1J0615121



02120 **420 mm**
VW TOUAREG-PORSCHE CAYENNE-Q7 **delantero**, r.o. 7L0907637



02119 **225 mm**
VW TOUAREG-PORSCHE CAYENNE-Q7 **trasero**, r.o.7L0907637C

© INDUSTRIAL METALCAUCHO, S.L.U.

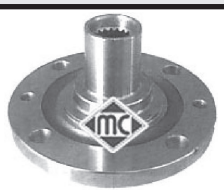

Medidas // Información técnica

A: 116 mm E: 30 mm
B: 59 mm H: 80 mm
C: 58 mm Z: 20 mm

90001
buje rueda Eje delantero
127,UNO (146A/E)

o.e.: 4399777

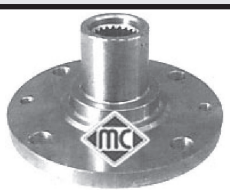

Medidas // Información técnica

A: 117 mm E: 35 mm
B: 59 mm H: 80 mm
C: 58 mm Z: 22 mm

90002
buje rueda Eje delantero
FIORINO (146),FIORINO Pick up (146),REGATA (138),UNO
o.e.: 7591328 - 4390949



Medidas // Información técnica

A: 117 mm E: n/d mm
B: 59 mm H: 70 mm
C: 58 mm Z: 20 mm

90009
buje rueda eje delantero, ambos lados
PANDA (141A_),Y10 (156)

con rodamiento

o.e.: 4900918



Medidas // Información técnica

A: 116 mm E: 37 mm
B: 59 mm H: 71.5 mm
C: 58 mm Z: 25 mm

90010
buje rueda Eje delantero
145 (930),146 (930),155 (167),500 (312),BRAVA (182),BRAVO I
o.e.: 51 824 630



Medidas // Información técnica

A: 116 mm E: 35 mm
B: 59 mm H: 77.5 mm
C: 58 mm Z: 22 mm

90016
buje rueda Eje delantero
BRAVA (182),BRAVO I (182),CINQUECENTO (170),IDEA,-
o.e.: 7608131



Medidas // Información técnica

A: 139 mm E: 50 mm
B: 73 mm H: 101 mm
C: 70 mm Z: 28 mm

90031
buje rueda Eje delantero
DUCATO (290)

o.e.: 7657422



Medidas // Información técnica

A: 122 mm E: 44 mm
B: 59 mm H: 69 mm
C: 58 mm Z: 27 mm

90038
buje rueda Eje delantero
SCUDO (220L),ULYSSE (179AX),ULYSSE (220),PHEDRA
o.e.: 13115 08080



Medidas // Información técnica

A: 139 mm E: 50 mm
B: 73 mm H: 100 mm
C: 71 mm Z: 28 mm

90039
buje rueda Eje delantero
DUCATO (230L)

o.e.: 13004 72080



Medidas // Información técnica

A: 156 mm E: 55 mm
B: 80 mm H: 100 mm
C: 78 mm Z: 35 mm

90040
buje rueda Eje delantero
DUCATO (230L)

o.e.: 1307355080

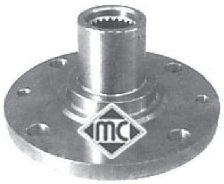

Medidas // Información técnica

A: 116 mm E: 37 mm
B: 59 mm H: 78 mm
C: 58 mm Z: 25 mm

90099
buje rueda eje delantero, ambos lados
DOBLO (119),DOBLO Cargo (223),PALIO (178BX)
o.e.: 46745258



Medidas // Información técnica

A: 156 mm E: 55 mm
B: 80 mm H: 99.5 mm
C: 78 mm Z: 35 mm

90101
buje rueda Eje delantero
DUCATO (244)

o.e.: 13466 52080



Medidas // Información técnica

A: 139 mm E: 49 mm
B: 73 mm H: 101 mm
C: 71 mm Z: 28 mm

90102
buje rueda Eje delantero
DUCATO (230L),DUCATO (244)

o.e.: 13466 53080



Medidas // Información técnica

A: 139 mm E: 55 mm
B: 73 mm H: 103 mm
C: 71 mm Z: 35 mm

90105
buje rueda eje delantero, ambos lados
DUCATO (250)

o.e.: 93501838



Medidas // Información técnica

A: 156 mm E: 55 mm
B: 80 mm H: 103 mm
C: 78 mm Z: 35 mm

90106
buje rueda eje delantero, ambos lados
DUCATO (250)

o.e.: 51750868



Medidas // Información técnica

A: 129.5 mm E: 45 mm
B: 71 mm H: 78.7 mm
C: 65 mm Z: 28 mm

90107
buje rueda eje delantero, ambos lados
SCUDO (270_)

o.e.: 3307.80 - 3307.80



Medidas // Información técnica

A: 120 mm E: 37 mm
B: 60 mm H: n/d mm
C: 56.5 mm Z: 25 mm

90112
buje rueda Eje delantero
FIORINO (225),PUNTO / GRANDE PUNTO (199),QUBO (225)
o.e.: 5570 1433 - 5570 3557



Medidas // Información técnica

A: 116 mm E: 37 mm
B: 59 mm H: 77 mm
C: 58 mm Z: 22 mm

90113
buje rueda Eje delantero
DOBLO (119),FIORINO Pick up (146)
o.e.: 7522385 - 46798592



Medidas // Información técnica

A: 116 mm E: 42 mm
B: 59 mm H: 71.5 mm
C: 58 mm Z: 25 mm

90114
buje rueda Eje delantero
156 (932)

o.e.: 60653528 - 60563372



Medidas // Información técnica

A: 116 mm E: 37 mm
B: 59 mm H: 71,5 mm
C: 58 mm Z: 25 mm

90115
buje rueda eje delantero, ambos lados
147 (937)

o.e.: 60811032 - 82466910



Medidas // Información técnica

A: 117.5 mm E: 30 mm
B: 59 mm H: 62 mm
C: 58 mm Z: n/d mm

90116
buje rueda eje trasero ambos lados
145 (930),146 (930),MITO (955),500 (312),BRAVA (182),BRA-
o.e.: 46554134 - 46554134

con rodamiento



Medidas // Información técnica

A: 120 mm E: 35 mm
B: 60 mm H: 70 mm
C: 56.5 mm Z: 22 mm

90117
buje rueda Eje delantero
PUNTO / GRANDE PUNTO (199)

o.e.: 5570 3556

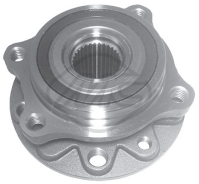

Medidas // Información técnica

A: 135 mm E: 31.2 mm
B: 70 mm H: 76.5 mm
C: 67.1 mm Z: 30 mm

90137
buje de rueda Eje delantero
159 (939)

o.e.: 71753815 - 50707555

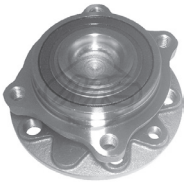

Medidas // Información técnica

A: 135 mm E: n/d mm
B: 70 mm H: 76.5 mm
C: 65 mm Z: n/d mm

90138
buje de rueda Eje trasero
159 (939)

o.e.: 71753816 - 50707556

con cojinete rueda incorporado;con anillo sensor magnético incorporado



Medidas // Información técnica

A: 117.5 mm E: 30 mm
B: 59 mm H: 61.7 mm
C: 58 mm Z: n/d mm

90152
buje de rueda Eje trasero
DOBLO (119),DOBLO Cargo (223),FIORINO (225)
o.e.: 51759727

© INDUSTRIAL METALCAUCHO, S.L.U.



Medidas // Información técnica

A: 120 mm E: 30 mm
B: 60 mm H: 64.5 mm
C: 56.5 mm Z: n/d mm

90154

buje de rueda eje trasero ambos lados

PUNTO (199),PUNTO / GRANDE PUNTO (199),PUNTO EVO (199)

o.e.: 51787397 - 71747713



Medidas // Información técnica

A: 120 mm E: 30 mm
B: 59 mm H: 71.2 mm
C: 58 mm Z: n/d mm

90155

buje de rueda eje trasero ambos lados

DOBLO (152, 263)

o.e.: 51810087

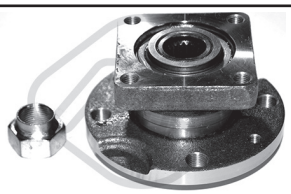

Medidas // Información técnica

A: n/d mm E: n/d mm
B: n/d mm H: 70 mm
C: n/d mm Z: n/d mm

90208

buje de rueda Eje delantero

PANDA (141A_),Y10 (156)

o.e.: 71747857 - 5890994

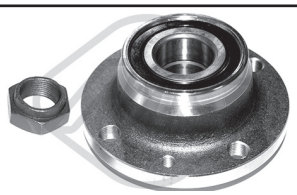

Medidas // Información técnica

A: 118 mm E: 30 mm
B: n/d mm H: n/d mm
C: n/d mm Z: n/d mm

90209

buje de rueda eje trasero ambos lados

145 (930),146 (930),155 (167),BRAVA (182),BRAVO I (182),COUPE

o.e.: 60815883 - 60812195

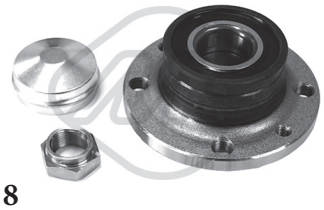

Medidas // Información técnica

A: 117 mm E: 30 mm
B: n/d mm H: n/d mm
C: n/d mm Z: n/d mm

90218

buje de rueda eje trasero ambos lados

145 (930),146 (930),MITO (955),500 (312),500 C (312),BRA-

o.e.: 60816007 - 71769738

con anillo sensor magnético incorporado



Medidas // Información técnica

A: 137 mm E: 33 mm
B: n/d mm H: n/d mm
C: n/d mm Z: n/d mm

90224

buje de rueda eje delantero, ambos lados

CROMA (194)

o.e.: 51748680

con anillo sensor magnético incorporado

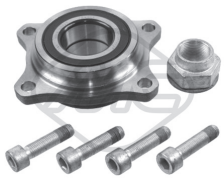

Medidas // Información técnica

A: . mm E: . mm
B: . mm H: . mm
C: . mm Z: . mm

90226

buje de rueda Eje delantero

147 (937)

o.e.: 71753817 - 46739139

con anillo sensor magnético incorporado



Medidas // Información técnica

A: 117 mm E: 30 mm
B: . mm H: . mm
C: . mm Z: . mm

90227

buje de rueda Eje trasero

DOBLO (119),DOBLO Cargo (223),STILO (192)

o.e.: 71769492 - 71753819

con anillo sensor magnético incorporado

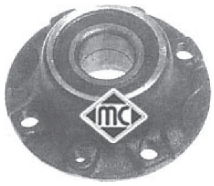

Medidas // Información técnica

A: 117 mm E: 30 mm
B: 59 mm H: 61 mm
C: 58 mm Z: n/d mm

90508

buje rueda eje trasero ambos lados

CINQUECENTO (170),PANDA (141A_),PUNTO (176),REGATA

o.e.: 7787124 - 71737613

con rodamiento



Medidas // Información técnica

A: 117 mm E: 30 mm
B: 59 mm H: 62 mm
C: 58 mm Z: n/d mm

90523

buje rueda ABS Eje trasero

146 (930),BRAVA (182),BRAVO I (182),CINQUECENTO (170),MA-

o.e.: 7769902

con rodamiento

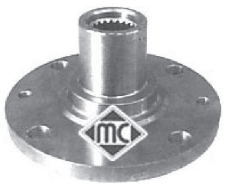

Medidas // Información técnica

A: 117 mm E: 35 mm
B: 59 mm H: 80 mm
C: 58 mm Z: 22 mm

90002
buje rueda Eje delantero
IBIZA I (021A)

o.e.: 7591328 - 4390949



Medidas // Información técnica

A: 122.5 mm E: 35 mm
B: 65 mm H: 74 mm
C: 57 mm Z: 22 mm

90008
buje rueda Eje delantero
GOLF II (19E, 1G1)

o.e.: 191 407 615



Medidas // Información técnica

A: 117 mm E: n/d mm
B: 59 mm H: 70 mm
C: 58 mm Z: 20 mm

90009
buje rueda eje delantero, ambos lados
MARBELLA (28),PANDA (141A),- **con rodamiento**
TERRA (24),TERRA (024A)
o.e.: 4900918



Medidas // Información técnica

A: 120.5 mm E: 34 mm
B: 65 mm H: 74 mm
C: 57 mm Z: 20 mm

90018
buje rueda Eje delantero
POLO (86),POLO (86C, 80)

o.e.: 861 407 615A

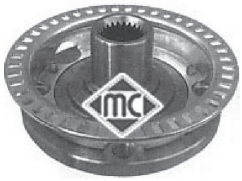

Medidas // Información técnica

A: 120.5 mm E: 35 mm
B: 65 mm H: 74 mm
C: 57 mm Z: 22 mm

90034
buje rueda ABS Eje delantero
AROSA (6H),LUPO (6X1, 6E1),POLO (6N1),POLO (6N2)
o.e.: 6N0 407 613



Medidas // Información técnica

A: 120.5 mm E: 40 mm
B: 65 mm H: 74 mm
C: 57 mm Z: 22 mm

90035
buje rueda Eje delantero
IBIZA II (6K1),INCA (6K9),TO-LEDO I (1L),CADDY II (9K9A),-
o.e.: 357 407 613 B



Medidas // Información técnica

A: 126.5 mm E: 40 mm
B: 65 mm H: 74 mm
C: 57 mm Z: 36 mm

90048
buje rueda Eje delantero
TOLEDO I (1L),CORRADO (53I),GOLF III (1H1),GOLF III
o.e.: 1H0 407 613 B - 1H0 407 613 A



Medidas // Información técnica

A: 131 mm E: 39 mm
B: 68 mm H: 75 mm
C: 57 mm Z: 33 mm

90053
buje rueda eje delantero, ambos lados
A4 (8D2, B5),A4 (8E2, B6),A4 (8EC, B7),A6 (4B2, C5),SUPERB
o.e.: 8D0 407 615E - 8D0 407 615D



Medidas // Información técnica

A: 131 mm E: 43 mm
B: 68 mm H: 75 mm
C: 57 mm Z: 38 mm

90054
buje rueda eje delantero, ambos lados
100 (4A, C4),A4 (8D2, B5),A6 **sin cojinete rueda**
(4A, C4),A6 (4B2, C5),SUPERB
o.e.: 4A0 407 615D - 4A0 407 615B

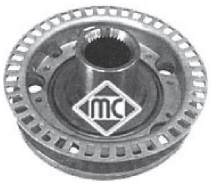

Medidas // Información técnica

A: 126.5 mm E: 40 mm
B: 65 mm H: 74 mm
C: 57 mm Z: 36 mm

90063
buje rueda Eje delantero
A3 (8L1),TT (8N3),LEON (1M1),-
TOLEDO II (1M2),OCTAVIA
o.e.: 1J0 407 613 C - 1J0 407 613 G

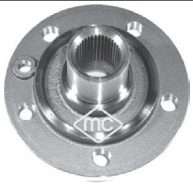

Medidas // Información técnica

A: 141 mm E: 43 mm
B: 68 mm H: 89 mm
C: 57 mm Z: 38 mm

90064
buje rueda eje delantero, ambos lados
ALHAMBRA (7V8, 7V9),SHARAN (7M8, 7M9, 7M6)
o.e.: 7M0 501 655 D

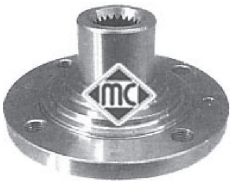

Medidas // Información técnica

A: 120.5 mm E: 40 mm
B: 65 mm H: 74 mm
C: 57 mm Z: 22 mm

90073
buje rueda Eje delantero
CORDOBA (6K1, 6K2),IBIZA II **para vehículos sin ASB**
(6K1),INCA (6K9),TOLEDO I
o.e.: 357407615

© INDUSTRIAL METALCAUCHO, S.L.U.



Medidas // Información técnica

A: 120.5 mm E: 40 mm
B: 65 mm H: 74 mm
C: 57 mm Z: 22 mm

90074
buje rueda ABS Eje delantero
CORDOBA (6K1, 6K2),IBIZA II (6K1),INCA (6K9),TOLEDO I
o.e.: 357 407 615A

para vehículos con ABS



Medidas // Información técnica

A: 141 mm E: 45 mm
B: 68 mm H: 91 mm
C: 57 mm Z: 38 mm

90096
buje rueda eje delantero, ambos lados
TRANSPORTER IV (70XA)
o.e.: 7D0501647A



Medidas // Información técnica

A: 126 mm E: 30 mm
B: 65 mm H: 82.5 mm
C: 56.5 mm Z: 36 mm

90100
buje rueda eje delantero, ambos lados
IBIZA IV (6L1),FABIA (6Y2),POLO (9N_)
o.e.: 6Q0407621AJ - 6Q0 407 621 BR

con rodamiento



Medidas // Información técnica

A: 136 mm E: n/d mm
B: 65 mm H: 84.5 mm
C: 57 mm Z: 36 mm

90120
buje rueda eje delantero, ambos lados
A3 (8P1),A3 Sportback (8PA),ALTEA (5P1),ALTEA XL (5P5,
o.e.: 5K0498621 - 8J0598625



Medidas // Información técnica

A: 136 mm E: n/d mm
B: n/d mm H: 85 mm
C: n/d mm Z: n/d mm

90121
buje rueda eje delantero, ambos lados
A3 (8P1),A3 Sportback (8PA),ALTEA (5P1),ALTEA XL (5P5,
o.e.: 8V0498625B - 8V0598625



Medidas // Información técnica

A: 136 mm E: 30 mm
B: n/d mm H: 68.6 mm
C: n/d mm Z: n/d mm

90122
buje rueda eje trasero ambos lados
A3 (8P1),A3 Sportback (8PA),ALTEA (5P1),ALTEA XL (5P5,
o.e.: 1K0 598 611

con rodamiento



Medidas // Información técnica

A: 136 mm E: 32 mm
B: n/d mm H: 68.6 mm
C: n/d mm Z: n/d mm

90123
buje rueda eje trasero ambos lados
A3 (8P1),A3 Sportback (8PA),LEON (1P1),TOLEDO III
o.e.: 1T0 598 611 B

con rodamiento



Medidas // Información técnica

A: 114 mm E: 46 mm
B: 92 mm H: 42 mm
C: 89 mm Z: n/d mm

90131
buje de rueda Eje trasero;Eje delantero
A6 (4F2, C6),A8 (4E_)
o.e.: 4F0 598 625 B - 4F0 598 625 A



Medidas // Información técnica

A: 126 mm E: 20 mm
B: 102 mm H: 40 mm
C: 99 mm Z: n/d mm

90132
buje de rueda Eje delantero
A4 (8K2, B8),A5 (8T3),A6 (4G2, C7, 4GC),A7 Sportback (4GA,
o.e.: 8K0598625 - 4K0498625

con cojinete rueda incorporado;con anillo sensor magnético incorporado

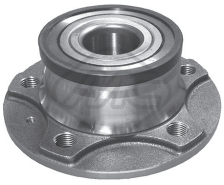

Medidas // Información técnica

A: 142 mm E: 32 mm
B: 68 mm H: 70.3 mm
C: 66.4 mm Z: n/d mm

90133
buje de rueda Eje trasero
A6 (4G2, C7, 4GC),Q5 (8R)
o.e.: 4G0598611

con anillo sensor magnético incorporado

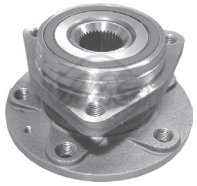

Medidas // Información técnica

A: 136.5 mm E: 27.3 mm
B: 65 mm H: 84 mm
C: 57 mm Z: 36 mm

90134
buje de rueda Eje delantero
A3 Sportback (8VA)
o.e.:

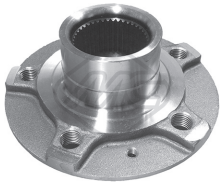

Medidas // Información técnica

A: 142 mm E: 61 mm
B: 68 mm H: 71.8 mm
C: 66.4 mm Z: 42 mm

90135
buje de rueda Eje delantero
A4 (8K2, B8),A5 (8T3),A6 (4G2, C7, 4GC),A7 Sportback (4GA,
o.e.: 8K0 407 613 B

sin cojinete rueda



Medidas // Información técnica

A: 157 mm E: 51 mm
B: 82.6 mm H: 94.5 mm
C: 71.5 mm Z: 30 mm

90136

buje de rueda Eje delantero

Q7 (4L),CAYENNE (955),TOUAREG (7LA, 7L6, 7L7)

sin cojinete rueda

o.e.: 7L0 501 655 B

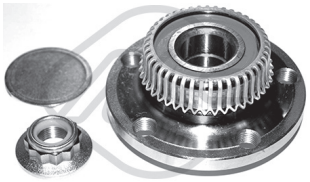

Medidas // Información técnica

A: 120 mm E: 30 mm
B: n/d mm H: n/d mm
C: n/d mm Z: n/d mm

90203

buje de rueda eje trasero ambos lados

A3 (8L1),TT (8N3),LEON (1M1),-TOLEDO II (1M2),OCTAVIA

con anillo sensor ABS

o.e.: 1J0 598 477

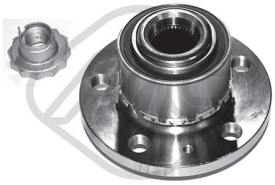

Medidas // Información técnica

A: 126;72 mm E: 29 mm
B: n/d mm H: n/d mm
C: n/d mm Z: n/d mm

90204

buje de rueda eje delantero, ambos lados

A1 (8X1, 8XF),A2 (8Z0),CORDOBA (6L2),IBIZA IV (6L1),IBIZA V

con sencor ABS incorporado

o.e.: 6Q0407621AJ - 6R0 407 621 A

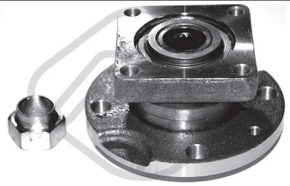

Medidas // Información técnica

A: n/d mm E: n/d mm
B: n/d mm H: 70 mm
C: n/d mm Z: n/d mm

90208

buje de rueda Eje delantero

MARBELLA (28)

o.e.: 3981586 - 028 140 301 A

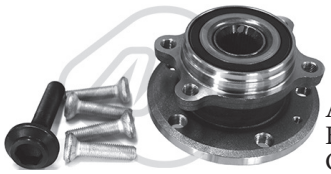

Medidas // Información técnica

A: 136 mm E: 27,5 mm
B: n/d mm H: 84 mm
C: n/d mm Z: n/d mm

90212

buje de rueda eje delantero, ambos lados

A1 (8X1, 8XF),A3 (8P1),A3 Sportback (8PA),Q3 (8U),TT

con anillo sensor magnético incorporado

o.e.: 5K0498621 - 8J0598625



Medidas // Información técnica

A: n/d mm E: 29 mm
B: n/d mm H: 85 mm
C: n/d mm Z: n/d mm

90214

buje de rueda eje delantero, ambos lados

A3 (8P1),A3 (8V1),A3 Sportback (8PA),A3 Sportback (8VA),ALTEA

con anillo sensor magnético incorporado

o.e.: 8V0498625B - 8V0598625



Medidas // Información técnica

A: n/d mm E: n/d mm
B: n/d mm H: n/d mm
C: n/d mm Z: n/d mm

90217

buje de rueda eje delantero, ambos lados

A4 (8D2, B5),A4 (8E2, B6),A4 (8EC, B7),A6 (4B2, C5),A8 (4D2,

o.e.: 4D0407625H - 8E0598625B



Medidas // Información técnica

A: 136 mm E: 32 mm
B: n/d mm H: 69,5 mm
C: . mm Z: n/d mm

90221

buje de rueda eje trasero ambos lados

A3 (8P1),A3 Sportback (8PA),Q3 (8U),TT (8J3),ALHAMBRA

con anillo sensor magnético incorporado

o.e.: 1T0598611B - 1T0598611



Medidas // Información técnica

A: 120 mm E: 28 mm
B: n/d mm H: 64 mm
C: n/d mm Z: n/d mm

90503

buje rueda eje trasero ambos lados

A2 (8Z0),CORDOBA (6L2),-CORDOBA Vario (6K5),IBIZA II

o.e.: 6Q0 598 611



Medidas // Información técnica

A: 117 mm E: 30 mm
B: 59 mm H: 61 mm
C: 58 mm Z: n/d mm

90508

buje rueda eje trasero ambos lados

IBIZA I (021A),MALAGA (023A)

con rodamiento

o.e.: 4381043



Medidas // Información técnica

A: n/d mm E: n/d mm
B: n/d mm H: 109 mm
C: n/d mm Z: n/d mm

90516

buje rueda mangueta e Eje trasero

80 (89, 89Q, 8A, B3),90 (89, 89Q, 8A, B3),AROSA (6H),COR-

para vehículos sin ABS

o.e.: 357 501 117



Medidas // Información técnica

A: 120 mm E: 30 mm
B: 65 mm H: 63.7 mm
C: 57 mm Z: n/d mm

90521

buje rueda ABS Eje trasero

A3 (8L1),LEON (1M1),TOLEDO II (1M2),OCTAVIA (1U2),GOLF

o.e.: 1J0 501 477A

© INDUSTRIAL METALCAUCHO, S.L.U.

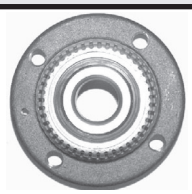

Medidas // Información técnica

A: 120 mm E: 28 mm
B: 65 mm H: 63.7 mm
C: 57 mm Z: n/d mm

90525
buje rueda eje trasero ambos lados
AROSA (6H),CORDOBA (6K1, 6K2),CORDOBA (6K2),CORDO-
o.e.: 6X0 598 477



Medidas // Información técnica

A: n/d mm E: 110,5 mm
B: n/d mm H: 110,5 mm
C: n/d mm Z: n/d mm

90539
buje rueda mangueta Eje trasero izquierda
IBIZA II (6K1),TOLEDO I (1L),-GOLF II (19E, 1G1),GOLF III
para vehículos con ABS



Medidas // Información técnica

A: n/d mm E: 110,5 mm
B: n/d mm H: 110,5 mm
C: n/d mm Z: n/d mm

90540
buje rueda mangueta Eje trasero, derecha
AROSA (6H),IBIZA II (6K1),-TOLEDO I (1L),GOLF II (19E,
o.e.: 333501118A
para vehículos con ABS



Medidas // Información técnica

A: n/d mm E: n/d mm
B: n/d mm H: n/d mm
C: n/d mm Z: n/d mm

90541
buje rueda mangueta Eje trasero, derecha
CORDOBA (6K1, 6K2),CORDOBA Vario (6K5),IBIZA II (6K1),-
o.e.: 333501118 - 191501118D



Medidas // Información técnica

A: n/d mm E: 110,5 mm
B: n/d mm H: 139 mm
C: n/d mm Z: n/d mm

90542
buje rueda mangueta Eje trasero izquierda
CORDOBA (6K1, 6K2),CORDOBA Vario (6K5),IBIZA II (6K1),-



Medidas // Información técnica

A: 120 mm E: 31 mm
B: 66 mm H: 63 mm
C: 57 mm Z: n/d mm

90056
buje rueda eje delantero, ambos lados
3 (E30) **con rodamiento**

o.e.: 31 21 1 131 297

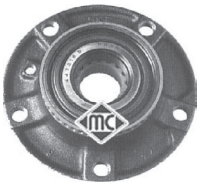

Medidas // Información técnica

A: 139 mm E: 37 mm
B: 72.5 mm H: 65 mm
C: 72.5 mm Z: n/d mm

90057
buje rueda eje delantero, ambos lados
3 (E36),3 (E46),5 (E34) **con rodamiento**

o.e.: 31 21 1 129 386 - 31 22 1 139 345



Medidas // Información técnica

A: 143 mm E: 37 mm
B: n/d mm H: 65 mm
C: n/d mm Z: n/d mm

90111
buje rueda eje delantero, ambos lados
3 (E36),3 (E46),Z3 (E36) **con rodamiento**

o.e.: 31 22 6 757 024



Medidas // Información técnica

A: 145 mm E: 45 mm
B: 75 mm H: 97 mm
C: 72.5 mm Z: 30 mm

90139
buje de rueda Eje trasero
X3 (E83),X5 (E53)

o.e.: 33411095417



Medidas // Información técnica

A: 141 mm E: 49 mm
B: 75 mm H: 90 mm
C: 72.5 mm Z: 30 mm

90140
buje de rueda Eje delantero
X3 (E83)

o.e.: 31203413226

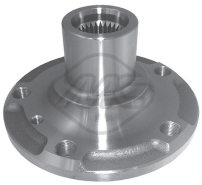

Medidas // Información técnica

A: 145 mm E: 49 mm
B: 75 mm H: 93 mm
C: 72.5 mm Z: 30 mm

90141
buje de rueda Eje trasero
5 (F10, F18) **sin cojinete rueda**

o.e.: 33 41 6 777 844



Medidas // Información técnica

A: 141 mm E: 49 mm
B: 75 mm H: 90 mm
C: 72.5 mm Z: 30 mm

90142
buje de rueda Eje delantero
X5 (E53) **sin cojinete rueda**

o.e.: 31 20 6 751 735 - 31 20 6 756 256



Medidas // Información técnica

A: 145 mm E: 42 mm
B: 75 mm H: 79 mm
C: 72.5 mm Z: 27 mm

90143
buje de rueda Eje delantero
1 (E81),1 (E87),3 (E90) **sin cojinete rueda**

o.e.: 33 41 6 760 056



Medidas // Información técnica

A: 103.5 mm E: 51 mm
B: 100 mm H: 46.2 mm
C: 99.2 mm Z: n/d mm

90144
buje de rueda eje trasero ambos lados
X5 (E70),X5 (F15, F85),X6 (E71, E72),X6 (F16, F86) **con anillo sensor magnético incorporado**
o.e.: 6770974 - 33416795961



Medidas // Información técnica

A: 110 mm E: 49 mm
B: 95 mm H: 45 mm
C: 92 mm Z: n/d mm

90145
buje de rueda eje trasero ambos lados
5 (F10, F18)

o.e.: 33 41 6 775 020 - 33 41 6 775 021



Medidas // Información técnica

A: 144 mm E: 31 mm
B: 75 mm H: 87.7 mm
C: 74 mm Z: 30 mm

90146
buje de rueda eje delantero, ambos lados
X5 (E70),X6 (E71, E72)

o.e.: 31 20 6 773 207 - 31 20 6 779 735



Medidas // Información técnica

A: 145 mm E: n/d mm
B: 75 mm H: 85.8 mm
C: 72.5 mm Z: n/d mm

90147
buje de rueda Eje delantero
5 (F10, F18)

o.e.: 31 20 6 872 888 - 31 20 6 791 007

© INDUSTRIAL METALCAUCHO, S.L.U.



Medidas // Información técnica

A: 145 mm E: 29.5 mm
B: 75 mm H: 85.8 mm
C: 72.5 mm Z: n/d mm

90148

buje de rueda Eje delantero

5 (F10, F18),X3 (F25)

con anillo sensor magnético incorporado

o.e.: 31206850154 - 31206777757

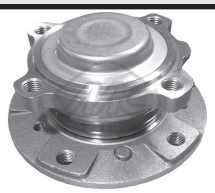

Medidas // Información técnica

A: 143 mm E: n/d mm
B: 79 mm H: 73.8 mm
C: 72.5 mm Z: n/d mm

90149

buje de rueda Eje delantero

3 (E90),5 (E60),6 (E63)

o.e.: 31222282670

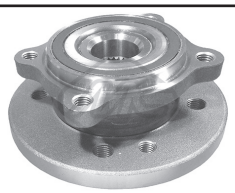

Medidas // Información técnica

A: 137 mm E: 70 mm
B: 64 mm H: 70 mm
C: 56 mm Z: n/d mm

90150

buje de rueda eje delantero, ambos lados

MINI (R50, R53),MINI (R56),MINI (R52),MINI CLUBMAN (R55)

o.e.: 31 22 6 776 671 - 31 22 6 776 162



Medidas // Información técnica

A: 100 mm E: 45 mm
B: . mm H: 41 mm
C: . mm Z: n/d mm

90222

buje de rueda Eje trasero

5 (E39),5 (E60),5 Touring (E39)

con rueda dentada

o.e.: 33 41 1 093 102 - 33411095654



Medidas // Información técnica

A: 121 mm E: 37 mm
B: 61 mm H: 76 mm
C: 60 mm Z: 23 mm

90068
buje rueda Eje delantero
MICRA II (K11),MICRA III (K12)

o.e.: 8200308649 - 77 00 415 122



Medidas // Información técnica

A: 153 mm E: 45 mm
B: 72 mm H: 79 mm
C: 71 mm Z: 27 mm

90095
buje rueda eje delantero, ambos lados
PRIMASTAR (X83)

o.e.: 402027125R - 8200153076



Medidas // Información técnica

A: 125 mm E: 38.05 mm
B: 55.05 mm H: 72.2 mm
C: 54.02 mm Z: 24 mm

90119
buje rueda eje delantero, ambos lados
AYGO (WNB1_, KGB1_)

o.e.: 3307.82 - 3307.82

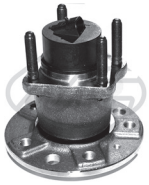

Medidas // Información técnica

A: n/d mm E: n/d mm
B: 65,5 mm H: 144 mm
C: 64,95 mm Z: n/d mm

90210
buje de rueda Eje trasero
9-3 (YS3D),9-5 (YS3E),900 I (AC4, AM4),900 I,900 II **con sencor ABS incorporado**
o.e.: 48 39 122 - 47 78 494

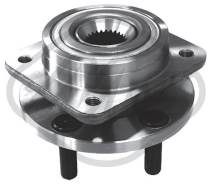

Medidas // Información técnica

A: 126 mm E: 29 mm
B: . mm H: . mm
C: . mm Z: . mm

90220
buje de rueda Eje trasero
LE BARON,SARATOGA,VOYAGER II (ES),VOYAGER III (GS),- **sin sensor ABS incorporado**
o.e.: 5241 067 - 4397 498



Medidas // Información técnica

A: 136 mm E: 30 mm
B: . mm H: 58 mm
C: n/d mm Z: . mm

90223
buje de rueda Eje delantero
QASHQAI / QASHQAI +2 (J10, JJ10)
o.e.: 40202-JG01A - 40202-JG01B



Medidas // Información técnica

A: 137 mm E: 33 mm
B: n/d mm H: n/d mm
C: n/d mm Z: n/d mm

90224
buje de rueda eje delantero, ambos lados
BLS,9-3 (YS3F),9-3X **con anillo sensor magnético incorporado**

o.e.: 93186387



Medidas // Información técnica

A: . mm E: . mm
B: . mm H: . mm
C: . mm Z: . mm

90229
n/d Eje trasero
YARIS (NHP13_, NSP13_, NCP13_, KSP13_, NLP13_),YARIS **con anillo sensor magnético incorporado**
o.e.: 42450-52060 - 42450-0D050

© INDUSTRIAL METALCAUCHO, S.L.U.



Medidas // Información técnica

A: 116 mm E: 37 mm
B: 59 mm H: 71.5 mm
C: 58 mm Z: 25 mm

90010
buje rueda Eje delantero
NEMO (AA_),BIPPER (AA_)
o.e.: 3307.A3



Medidas // Información técnica

A: 128.5 mm E: 42 mm
B: 66 mm H: 66 mm
C: 65 mm Z: 25 mm

90012
buje rueda eje delantero, ambos lados
BERLINGO (B9),BERLINGO (MF),BERLINGO (M_),BX (XB-
o.e.: 3307.71 - 3307.72



Medidas // Información técnica

A: 128 mm E: 35 mm
B: 66 mm H: 67 mm
C: 65 mm Z: 21 mm

90013
buje rueda Eje delantero
AX (ZA-_),C15 (VD-_),SA-XO (S0, S1),XSARA (N1),ZX
o.e.: 3307.49

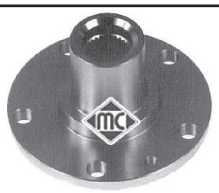

Medidas // Información técnica

A: 139 mm E: 50 mm
B: 73 mm H: 101 mm
C: 70 mm Z: 28 mm

90031
buje rueda Eje delantero
C25 (280_, 290_)
o.e.: 7657422



Medidas // Información técnica

A: 122 mm E: 44 mm
B: 59 mm H: 69 mm
C: 58 mm Z: 27 mm

90038
buje rueda Eje delantero
C8 (EA_, EB_),EVASION (22, U6),806 (221),807 (E),EXPERT
o.e.: 3307.64



Medidas // Información técnica

A: 139 mm E: 50 mm
B: 73 mm H: 100 mm
C: 71 mm Z: 28 mm

90039
buje rueda Eje delantero
JUMPER (230L),BOXER (230P),-BOXER (230L),BOXER (ZCT_)
o.e.: 3307.65



Medidas // Información técnica

A: 156 mm E: 55 mm
B: 80 mm H: 100 mm
C: 78 mm Z: 35 mm

90040
buje rueda Eje delantero
JUMPER (230L),BOXER (230P),-BOXER (230L),BOXER (ZCT_)
o.e.: 3307.66



Medidas // Información técnica

A: 119 mm E: 35 mm
B: 57 mm H: 60.5 mm
C: 55 mm Z: 21 mm

90044
buje rueda eje delantero, ambos lados
AX (ZA-_),SAXO (S0, S1),106 I (1A, 1C),106 II (1)
o.e.: 330774 - 330744



Medidas // Información técnica

A: 129.5 mm E: 37 mm
B: 66 mm H: 68 mm
C: 65 mm Z: 21 mm

90045
buje rueda Eje delantero
C2 (JM_),C3 I (FC_),SAXO (S0, S1),1007 (KM_),106 I (1A, 1C),106
o.e.: 3307.76



Medidas // Información técnica

A: 128.5 mm E: 37 mm
B: 66 mm H: 77 mm
C: 65 mm Z: 25 mm

90066
buje rueda Eje delantero
C5 I (DC_),C5 I Break (DE_),C5 II (RC_),XANTIA (X1),XANTIA (X2)
o.e.: 3307.75



Medidas // Información técnica

A: 156 mm E: 55 mm
B: 80 mm H: 99.5 mm
C: 78 mm Z: 35 mm

90101
buje rueda Eje delantero
JUMPER (230L),JUMPER (244),BOXER,BOXER (230P),-
o.e.: 3307.83



Medidas // Información técnica

A: 139 mm E: 49 mm
B: 73 mm H: 101 mm
C: 71 mm Z: 28 mm

90102
buje rueda Eje delantero
JUMPER (230L),JUMPER (244),BOXER (230P),BOXER
o.e.: 3307.84



Medidas // Información técnica

A: 139 mm E: 55 mm
B: 73 mm H: 103 mm
C: 71 mm Z: 35 mm

90105
buje rueda eje delantero, ambos lados
JUMPER,BOXER

o.e.: 3307.87



Medidas // Información técnica

A: 156 mm E: 55 mm
B: 80 mm H: 103 mm
C: 78 mm Z: 35 mm

90106
buje rueda eje delantero, ambos lados
JUMPER,BOXER

o.e.: 3307.88



Medidas // Información técnica

A: 129.5 mm E: 45 mm
B: 71 mm H: 78.7 mm
C: 65 mm Z: 28 mm

90107
buje rueda eje delantero, ambos lados
C5 III (RD_),C6 (TD_),JUMPY,407 (6D_),607 (9D, 9U),EXPERT
o.e.: 3307.80



Medidas // Información técnica

A: 128 mm E: 32 mm
B: 71 mm H: 59 mm
C: 65 mm Z: n/d mm

90109
buje rueda eje trasero ambos lados
BERLINGO (MF),BERLINGO (M_),RANCH (5),RANCH MPV
o.e.: 3748.44

con rodamiento



Medidas // Información técnica

A: 120 mm E: 37 mm
B: 60 mm H: n/d mm
C: 56.5 mm Z: 25 mm

90112
buje rueda Eje delantero
NEMO (AA_),BIPPER (AA_)

o.e.: 55701433 - 326 166



Medidas // Información técnica

A: 117.5 mm E: 30 mm
B: 59 mm H: 62 mm
C: 58 mm Z: n/d mm

90116
buje rueda eje trasero ambos lados
NEMO (AA_),BIPPER (AA_)

con rodamiento

o.e.: 46554134 - 46554134



Medidas // Información técnica

A: 128 mm E: 59 mm
B: 71 mm H: 32 mm
C: 65 mm Z: n/d mm

90118
buje rueda eje trasero ambos lados
BERLINGO (MF),BERLINGO (M_),XSARA PICASSO
o.e.: 374888

con rodamiento

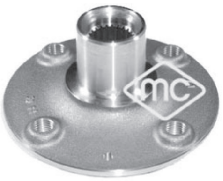

Medidas // Información técnica

A: 125 mm E: 38.05 mm
B: 55.05 mm H: 72.2 mm
C: 54.02 mm Z: 24 mm

90119
buje rueda eje delantero, ambos lados
C1 (PM_, PN_),107

o.e.: 3307.82

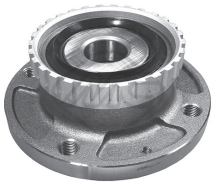

Medidas // Información técnica

A: 128 mm E: 25 mm
B: 71 mm H: 58 mm
C: 65 mm Z: n/d mm

90151
buje de rueda eje trasero ambos lados
XSARA (N1),ZX (N2),205 I (741A/C),205 II (20A/C),306 (7B,
o.e.: 3748.32



Medidas // Información técnica

A: 160 mm E: 42 mm
B: 79 mm H: 94 mm
C: 78 mm Z: n/d mm

90153
buje de rueda Eje trasero
JUMPER,BOXER

o.e.: 517549410 - 370183

con cojinete rueda incorporado;con anillo sensor magnético incorporado

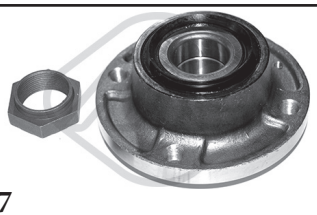

Medidas // Información técnica

A: 130 mm E: 32 mm
B: n/d mm H: n/d mm
C: n/d mm Z: n/d mm

90207
buje de rueda eje trasero ambos lados
BX (XB-_),C15 (VD-_),XANTIA (X1),405 I (15B),405 II (4B)
o.e.: 95 619 162 - 3748.15

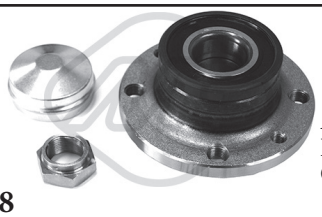

Medidas // Información técnica

A: 117 mm E: 30 mm
B: n/d mm H: n/d mm
C: n/d mm Z: n/d mm

90218
buje de rueda eje trasero ambos lados
NEMO (AA_),BIPPER (AA_),BIPPER Tepee
o.e.: 3748-98

con anillo sensor magnético incorporado

© INDUSTRIAL METALCAUCHO, S.L.U.

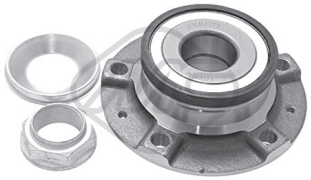

90225

buje de rueda Eje trasero

C5 III (RD_),C6 (TD_),407 (6D_),508,607 (9D, 9U)

o.e.: 3748-87 - 3748-86

Medidas // Información técnica

A: 128 mm	E: 32 mm
B: . mm	H: . mm
C: . mm	Z: . mm

con anillo sensor magnético incorporado

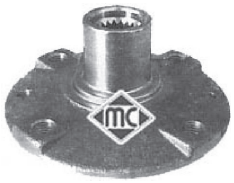

Medidas // Información técnica

A: 121 mm E: 35 mm
B: 61 mm H: 74 mm
C: 60 mm Z: 21 mm

90015
buje rueda Eje delantero
LOGAN (LS_),11 (B/C37_),19 I (B/C53_),9 (L42_),CLIO I (B/
o.e.: 77 00 719 140



Medidas // Información técnica

A: 156 mm E: 30 mm
B: n/d mm H: 70,5 mm
C: n/d mm Z: 23 mm

90019
buje rueda eje delantero, ambos lados
4 (112_),5 (122_),6 (118_)

o.e.: 7700628767 - 7700533798



Medidas // Información técnica

A: 121 mm E: 37 mm
B: 61 mm H: 75.5 mm
C: 60 mm Z: 21 mm

90020
buje rueda Eje delantero
LOGAN (LS_),19 I (B/C53_),19 II (B/C53_),21 (B48_),CLIO
o.e.: 77 00 768 318 - 82 00 208 332

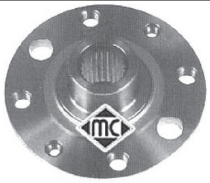

Medidas // Información técnica

A: 121 mm E: 40 mm
B: 61 mm H: 69 mm
C: 60 mm Z: 23 mm

90033
buje rueda Eje delantero
18 (134_),21 (B48_),25 (B29_),ESPACE II (J/S63_)
o.e.: 77 00 715 149

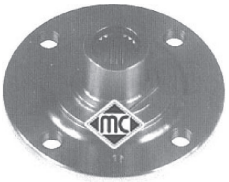

Medidas // Información técnica

A: 130 mm E: 40 mm
B: 61 mm H: 73 mm
C: 60 mm Z: 23 mm

90067
buje rueda Eje delantero
ESPACE III (JE0_),KANGOO (KC0/1_),LAGUNA I (B56_,
o.e.: 7700830220



Medidas // Información técnica

A: 121 mm E: 37 mm
B: 61 mm H: 76 mm
C: 60 mm Z: 23 mm

90068
buje rueda Eje delantero
LOGAN (LS_),LOGAN MCV (KS_),SANDERO,CLIO II
o.e.: 77 01 415 121



Medidas // Información técnica

A: 189 mm E: 42 mm
B: n/d mm H: 81 mm
C: n/d mm Z: 23 mm

90093
buje rueda eje delantero, ambos lados
TRAFIC (TXW),TRAFIC (TXX)

o.e.: 7700697414



Medidas // Información técnica

A: 189 mm E: 42 mm
B: n/d mm H: 81 mm
C: n/d mm Z: 25 mm

90094
buje rueda eje delantero, ambos lados
TRAFIC (TXW),TRAFIC (T1, T3, T4)
o.e.: 7700749382



Medidas // Información técnica

A: 153 mm E: 45 mm
B: 72 mm H: 79 mm
C: 71 mm Z: 27 mm

90095
buje rueda eje delantero, ambos lados
TRAFIC II (JL),TRAFIC II (FL),-TRAFIC II (EL)
o.e.: 402027125R - 8200153076



Medidas // Información técnica

A: 178 mm E: 34 mm
B: n/d mm H: 82 mm
C: n/d mm Z: 20 mm

90097
buje rueda eje delantero, ambos lados
12,12 (117_) **con tornillos**

o.e.: 7700528366 - 7700529366



Medidas // Información técnica

A: 121 mm E: 42 mm
B: 61 mm H: 77.2 mm
C: 60 mm Z: 25 mm

90103
buje rueda eje delantero, ambos lados
MEGANE II (BM0/1_, CM0/1_),S-CÉNIC II (JM0/1_)
o.e.: 8200308650



Medidas // Información técnica

A: 129 mm E: 45 mm
B: 61 mm H: 76 mm
C: 60 mm Z: 27 mm

90110
buje rueda eje delantero, ambos lados
ESPACE IV (JK0/1_),LAGUNA II (BG0/1_) **sin cojinete rueda**
o.e.: 8200 267 645

© INDUSTRIAL METALCAUCHO, S.L.U.



Medidas // Información técnica

A: 157 mm E: 55 mm
B: 90 mm H: 106.5 mm
C: 88.9 mm Z: 31 mm

90191
buje de rueda Eje delantero
MASTER III (FV)

o.e.: 8200688970



Medidas // Información técnica

A: 143 mm E: 27.8 mm
B: 68 mm H: 84 mm
C: 66 mm Z: 27 mm

90192
buje de rueda eje delantero, ambos lados
LAGUNA Coupé (DT0/1),LAGUNA III (BT0/1),LATITUDE (L70_) **con anillo sensor magnético incorporado**
o.e.: 6040128375 - 402105662R



Medidas // Información técnica

A: 136 mm E: 30 mm
B: . mm H: 58 mm
C: n/d mm Z: . mm

90223
buje de rueda Eje delantero
KOLEOS (HY_)

o.e.: 40202JY00A

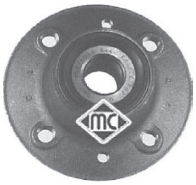

Medidas // Información técnica

A: 132.5 mm E: 25 mm
B: 66 mm H: 75,5 mm
C: 60 mm Z: n/d mm

90527
buje rueda Eje trasero
18 (134_),20 (127_),21 (B48_),25 (B29_),CLIO I (B/C57_, **con rodamiento**
o.e.: 77 01 204 667

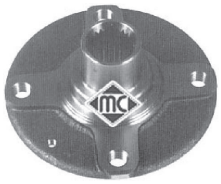

Medidas // Información técnica

A: 130 mm E: 35 mm
B: 63.5 mm H: 82 mm
C: 63 mm Z: 23 mm

90021
buje rueda Eje delantero
ESCORT III (GAA),ESCORT IV (GAF, AWF, ABFT),FIESTA I
o.e.: 1 644 842



Medidas // Información técnica

A: 131 mm E: 35 mm
B: 63.5 mm H: 70 mm
C: 63 mm Z: 23 mm

90022
buje rueda Eje delantero
ESCORT V (GAL),ESCORT VI (GAL),ESCORT VII (GAL, AAL,
con tornillos
o.e.: 6 517 014



Medidas // Información técnica

A: 131 mm E: 39 mm
B: 63.5 mm H: 74.5 mm
C: 63 mm Z: 25 mm

90041
buje rueda Eje delantero
COURIER (F3L, F5L),COURIER (J5_, J3_),ESCORT '91 Express
o.e.: 1 333 147 - 6 517 013

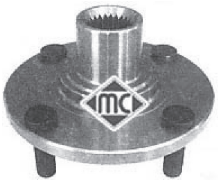

Medidas // Información técnica

A: 134 mm E: 40 mm
B: 63.5 mm H: 76 mm
C: 63 mm Z: 27 mm

90060
buje rueda Eje delantero
FOCUS (DAW, DBW),MONDEO I (GBP),MONDEO II (BAP),MON-
con tornillos
o.e.: 7 346 525

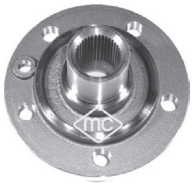

Medidas // Información técnica

A: 141 mm E: 43 mm
B: 68 mm H: 89 mm
C: 57 mm Z: 38 mm

90064
buje rueda eje delantero, ambos lados
GALAXY (WGR)
o.e.: 7 201 007 - 1 121 342



Medidas // Información técnica

A: 130.5 mm E: 39 mm
B: 63.3 mm H: 93 mm
C: 63 mm Z: 25 mm

90104
buje rueda eje delantero, ambos lados
TOURNEO CONNECT,TRANSIT CONNECT (P65_, P70_, P80_),-
con tornillos
o.e.: 1473257



Medidas // Información técnica

A: 134.5 mm E: 40 mm
B: 63.4 mm H: 76 mm
C: 63.2 mm Z: 27 mm

90108
buje rueda Eje delantero
MONDEO III (B5Y),MONDEO III (B4Y)
con tornillos
o.e.: 4 103 347

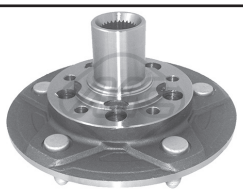

Medidas // Información técnica

A: 208 mm E: 45 mm
B: 64.8 mm H: 97.5 mm
C: 64.8 mm Z: 28 mm

90156
buje de rueda Eje delantero
TRANSIT (FM_ _, FN_ _)
con tornillos
o.e.: YC151104AA - 4507717

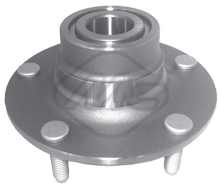

Medidas // Información técnica

A: 189 mm E: 37 mm
B: 130.5 mm H: 89.8 mm
C: 64.9 mm Z: n/d mm

90157
buje de rueda eje trasero ambos lados
TRANSIT,TRANSIT (FA_ _),TRANSIT TOURNEO
para vehículos sin ABS
o.e.: 6C11-1A049-AA - 4164671

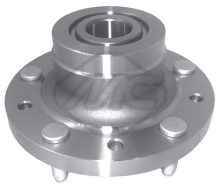

Medidas // Información técnica

A: 193 mm E: 37 mm
B: 130.5 mm H: 89.2 mm
C: 65 mm Z: n/d mm

90158
buje de rueda eje trasero ambos lados
TRANSIT,TRANSIT TOURNEO
o.e.: 1 371 312 - 1 417 336



Medidas // Información técnica

A: 136 mm E: 37 mm
B: 63.2 mm H: 81.8 mm
C: 63.2 mm Z: n/d mm

90159
buje de rueda Eje trasero
TOURNEO CONNECT
con tornillos
o.e.: 4494879 - 4367052



Medidas // Información técnica

A: 136 mm E: n/d mm
B: 63.5 mm H: 99 mm
C: 63.3 mm Z: n/d mm

90160
buje de rueda Eje trasero
C-MAX II
con sencor ABS incorporado
o.e.: AV61-2C299-AAG - AV61-2C299-

© INDUSTRIAL METALCAUCHO, S.L.U.



Medidas // Información técnica

A: 208 mm E: n/d mm
B: 68.5 mm H: 100.6 mm
C: 64.8 mm Z: n/d mm

90161
buje de rueda Eje trasero
TRANSIT

o.e.: BK31-2C300-BB - 1810257

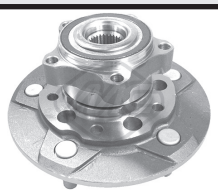

Medidas // Información técnica

A: 208 mm E: 32.4 mm
B: 68.5 mm H: 100.6 mm
C: 64.8 mm Z: 31 mm

90162
buje de rueda Eje trasero
TOURNEO CUSTOM

o.e.: BK21-2C300-AB - 1769170



Medidas // Información técnica

A: 215.5 mm E: n/d mm
B: 138.7 mm H: 144 mm
C: 138.7 mm Z: n/d mm

90163
buje de rueda Eje trasero
TRANSIT

o.e.: BK31-2C300-BB - 1810257



Medidas // Información técnica

A: 136 mm E: n/d mm
B: 63.5 mm H: 89 mm
C: 63.3 mm Z: n/d mm

90164
buje de rueda eje trasero ambos lados
FOCUS III

o.e.: BV61-2C299-CFA - BV61-2C299-

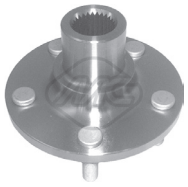

Medidas // Información técnica

A: 136.5 mm E: 45 mm
B: 63.5 mm H: 88.7 mm
C: 63.3 mm Z: 27 mm

90165
buje de rueda eje delantero, ambos lados
FOCUS III

con tornillos

o.e.: 1713003



Medidas // Información técnica

A: 136.5 mm E: 29.4 mm
B: 63.5 mm H: 92 mm
C: 63.2 mm Z: 40 mm

90166
buje de rueda Eje delantero
GALAXY (WA6),S-MAX (WA6)

con anillo sensor magnético incorporado

o.e.: 6G912C300AAB - 1437643



Medidas // Información técnica

A: 136 mm E: n/d mm
B: 63.3 mm H: 99 mm
C: 63.3 mm Z: n/d mm

90167
buje de rueda eje trasero ambos lados
GALAXY (WA6),S-MAX (WA6)

con cojinete rueda incorporado;con sencor ABS incorporado

o.e.: 1 753 553 - 6G91-2C299-AAE



Medidas // Información técnica

A: 136 mm E: 26.5 mm
B: 63.5 mm H: 99 mm
C: 63.2 mm Z: 36 mm

90168
buje de rueda Eje trasero
KUGA I

o.e.: 8V411A049AA - 1538604

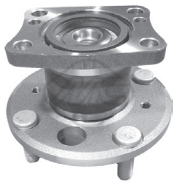

Medidas // Información técnica

A: 131 mm E: n/d mm
B: 63.5 mm H: 87.9 mm
C: 63.2 mm Z: n/d mm

90169
buje de rueda Eje trasero
FIESTA VI

con anillo sensor magnético incorporado

o.e.: 8V512C299AF - 8V512C299AB



Medidas // Información técnica

A: 136 mm E: n/d mm
B: 63.3 mm H: 99 mm
C: 63.3 mm Z: n/d mm

90170
buje de rueda Eje trasero
GALAXY (WA6),S-MAX (WA6)

con cojinete rueda incorporado;con sensor incorporado rpm rueda

o.e.: 6G912C299AAD - 6G912C299AAC



Medidas // Información técnica

A: 136 mm E: n/d mm
B: 63.5 mm H: 89 mm
C: 63.3 mm Z: n/d mm

90197
buje de rueda eje trasero ambos lados
MONDEO IV (BA7),MONDEO IV Turnier (BA7)
o.e.: 1 769 848 - 1 769 848 S1



Medidas // Información técnica

A: n/d mm E: n/d mm
B: n/d mm H: n/d mm
C: n/d mm Z: n/d mm

90211
buje de rueda eje trasero ambos lados
C-MAX (DM2),FOCUS C-MAX,-FOCUS II (DA_)

con cojinete rueda;con anillo sensor magnético incorporado

o.e.: 1766628



Medidas // Información técnica

A: 78 mm E: 45 mm
B: n/d mm H: n/d mm
C: n/d mm Z: n/d mm

90213

buje de rueda eje delantero, ambos lados

TRANSIT (FD_ _, FB_ _, FS_ _, FZ_ _, FC_ _),TRANSIT (FA_

o.e.: 1201300



Medidas // Información técnica

A: n/d mm E: n/d mm
B: n/d mm H: n/d mm
C: n/d mm Z: n/d mm

90215

buje de rueda Eje delantero

TRANSIT,TRANSIT TOURNEO

o.e.: 1760649 - 1377907

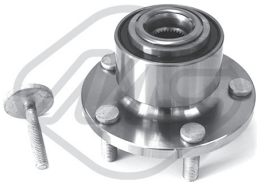

Medidas // Información técnica

A: n/d mm E: n/d mm
B: n/d mm H: n/d mm
C: n/d mm Z: n/d mm

90216

buje de rueda Eje delantero

C-MAX (DM2),FOCUS C-MAX,-FOCUS II (DA_)

con anillo sensor magnético incorporado

o.e.: 1471854 - 1471859



Medidas // Información técnica

A: 136.5 mm E: 29.4 mm
B: 63.5 mm H: 92 mm
C: 63.2 mm Z: 40 mm

90171

buje de rueda Eje delantero

FREELANDER 2 (FA_)

con anillo sensor magnético incorporado

o.e.: LR003157



Medidas // Información técnica

A: 158.5 mm E: 30.1 mm
B: 79 mm H: 104 mm
C: 72.5 mm Z: 29 mm

90172

buje de rueda Eje trasero

DISCOVERY III (TAA),DISCOVERY IV (LA),RANGE ROVER

o.e.: RFM500010 - LR014147



Medidas // Información técnica

A: 154 mm E: 29.2 mm
B: 70 mm H: 101 mm
C: 70 mm Z: 24 mm

90173

buje de rueda Eje trasero

DISCOVERY II (LJ, LT)

con cojinete rueda incorporado;con sensor incorporado rpm rueda

o.e.: TAY100050E - TAY100050



Medidas // Información técnica

A: 158.5 mm E: 50 mm
B: 79 mm H: 97 mm
C: 72.5 mm Z: 31 mm

90174

buje de rueda eje trasero ambos lados

DISCOVERY III (TAA)

con tornillos

o.e.: RUC500120



Medidas // Información técnica

A: 136.5 mm E: 44 mm
B: 63.5 mm H: 82.6 mm
C: 63.2 mm Z: 28 mm

90175

buje de rueda eje trasero ambos lados

DISCOVERY III (TAA)

con tornillos

o.e.: LR001127



Medidas // Información técnica

A: 156 mm E: 51 mm
B: 79 mm H: 97 mm
C: 72.5 mm Z: 30 mm

90176

buje de rueda eje delantero, ambos lados

RANGE ROVER III (LM)

con tornillos

o.e.: RUC000022

© INDUSTRIAL METALCAUCHO, S.L.U.



Medidas // Información técnica

A: 147.6 mm E: 45 mm
B: 67 mm H: 74 mm
C: 66.4 mm Z: 25 mm

90177

buje de rueda Eje trasero

CLASSE C (W202),CLASSE C (W203),CLASSE CLC (CL203),-

sin cojinete rueda

o.e.: 203 357 01 08 - 201 357 17 08



Medidas // Información técnica

A: 153 mm E: 45 mm
B: 67 mm H: 74 mm
C: 66.3 mm Z: 25 mm

90178

buje de rueda Eje trasero

CLASSE E (W210)

sin cojinete rueda

o.e.: 124 357 46 08



Medidas // Información técnica

A: 141 mm E: 42 mm
B: 67 mm H: 78.3 mm
C: 66.4 mm Z: 24 mm

90179

buje de rueda Eje delantero

CLASSE A (W168),VANEO (414)

sin cojinete rueda

o.e.: 168 337 03 45



Medidas // Información técnica

A: 147.5 mm E: 45 mm
B: 66.7 mm H: 74 mm
C: 66.2 mm Z: 25 mm

90180

buje de rueda Eje trasero

CLASSE C (W202),CLASSE C (W203),CLASSE CLC (CL203),-

sin cojinete rueda

o.e.: 203 357 01 08 - 201 357 17 08



Medidas // Información técnica

A: 152 mm E: 54 mm
B: 67 mm H: 88.8 mm
C: 66.4 mm Z: 30 mm

90181

buje de rueda delante y detrás

CLASSE GL (X164),CLASSE M (W164),CLASSE R (W251, V251)

con anillo sensor ABS;con cojinete rueda incorporado

o.e.: A1643560201 - A1643560101



Medidas // Información técnica

A: 141 mm E: 45 mm
B: 67 mm H: 81 mm
C: 66.5 mm Z: 25 mm

90182

buje de rueda Eje delantero

CLASSE A (W169),CLASSE B (W245)

sin cojinete rueda

o.e.: 169 981 01 27 S1 - 169 981 01 27

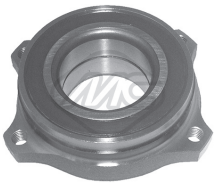

Medidas // Información técnica

A: 126 mm E: 49 mm
B: 92 mm H: 30 mm
C: 91 mm Z: n/d mm

90183

buje de rueda Eje delantero

CLASSE C (W204),SL (R230),SLK (R172)

o.e.: üA2309810127 - 2309810127



Medidas // Información técnica

A: 126 mm E: 49 mm
B: 97.2 mm H: 50 mm
C: 92 mm Z: n/d mm

90184

buje de rueda eje delantero, ambos lados

CLASSE C (W204),CLASSE E (W211),CLASSE E (W212),CLAS-

o.e.: A 2119810227 - 2119810227



Medidas // Información técnica

A: 150 mm E: n/d mm
B: 67 mm H: 89.9 mm
C: 66.4 mm Z: n/d mm

90185

buje de rueda Eje trasero

CLS (C219)

o.e.: A 204 330 06 25



Medidas // Información técnica

A: 148 mm E: 25 mm
B: 67 mm H: 92.5 mm
C: 66.4 mm Z: n/d mm

90186

buje de rueda Eje trasero

CLASSE A (W168)

o.e.: A1683500035 - A1683500335



Medidas // Información técnica

A: 175 mm E: 35.4 mm
B: 85 mm H: 112 mm
C: 83.9 mm Z: 29 mm

90187

buje de rueda Eje trasero

SPRINTER 3,5-t (906)

o.e.: A906 350 03 35

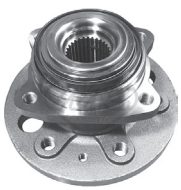

Medidas // Información técnica

A: 175 mm E: 35.4 mm
B: 88.5 mm H: 112 mm
C: 83.9 mm Z: 29 mm

90188

buje de rueda eje trasero ambos lados

SPRINTER 3,5-t (906)

o.e.: A9063500249 - 9063500249



Medidas // Información técnica

A: 152 mm
B: 85 mm
C: 84 mm
E: n/d mm
H: 118.5 mm
Z: n/d mm

90189

buje de rueda Eje delantero

SPRINTER 3,5-t (906)

o.e.: 713668010

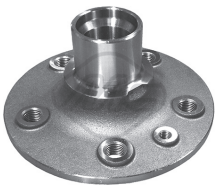

Medidas // Información técnica

A: 150 mm
B: 67 mm
C: 66.4 mm
E: 45 mm
H: 82 mm
Z: 27 mm

90190

buje de rueda Eje delantero

VITO (638)

o.e.: A6383340101

© INDUSTRIAL METALCAUCHO, S.L.U.



Medidas // Información técnica

A: 120 mm
B: 56.5 mm
C: 56.5 mm
E: 34 mm
H: 80 mm
Z: 22 mm

90004

buje rueda Eje delantero

ASTRA F (56_, 57_),ASTRA F,ASTRA F (51_, 52_),CORSA A (93_,

o.e.: 326 197 - 0326 197

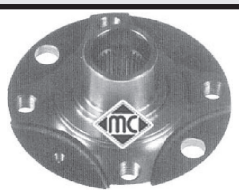

Medidas // Información técnica

A: 120 mm
B: 56.5 mm
C: 56.5 mm
E: 39 mm
H: 81 mm
Z: 33 mm

90005

buje rueda Eje delantero

ASTRA F (56_, 57_),ASTRA F,ASTRA F (51_, 52_),CALIBRA A

o.e.: 326 184 - 0326 184

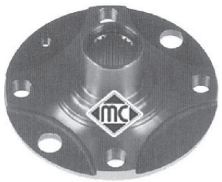

Medidas // Información técnica

A: 120 mm
B: 56.5 mm
C: 56.5 mm
E: 39 mm
H: 81 mm
Z: 22 mm

90042

buje rueda Eje delantero

ASTRA F (56_, 57_),ASTRA F,ASTRA F (51_, 52_),VECTRA B (36_)

o.e.: 326 196 - 0326 196

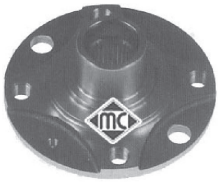

Medidas // Información técnica

A: 120 mm
B: 56.5 mm
C: 56.5 mm
E: 39 mm
H: 81 mm
Z: 33 mm

90043

buje rueda Eje delantero

ASTRA F (56_, 57_),ASTRA F,ASTRA F (51_, 52_),CALIBRA A

o.e.: 326 194 - 0326 194

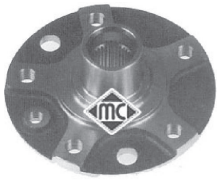

Medidas // Información técnica

A: 137 mm
B: 70 mm
C: 65 mm
E: 39 mm
H: 81 mm
Z: 33 mm

90055

buje rueda Eje delantero

CALIBRA A (85_),VECTRA B (36_)

o.e.: 326 195 - 0326 195



Medidas // Información técnica

A: 153 mm
B: 72 mm
C: 71 mm
E: 45 mm
H: 79 mm
Z: 27 mm

90095

buje rueda eje delantero, ambos lados

VIVARO (J7),VIVARO (F7)

o.e.: 402027125R - 8200153076



Medidas // Información técnica

A: 120 mm
B: 60 mm
C: 56.5 mm
E: 37 mm
H: n/d mm
Z: 25 mm

90112

buje rueda Eje delantero

CORSA D,CORSA D Van

o.e.: 326 166 - 0326 166



Medidas // Información técnica

A: 120 mm
B: 60 mm
C: 56.5 mm
E: 35 mm
H: 70 mm
Z: 22 mm

90117

buje rueda Eje delantero

CORSA D

o.e.: 326165 - 0326165



Medidas // Información técnica

A: 123 mm
B: 60 mm
C: 56.5 mm
E: 34 mm
H: 78 mm
Z: 22 mm

90124

buje rueda Eje delantero

COMBO,COMBO Tour,CORSA C (F08, F68),CORSA C (F08,

o.e.: 326 001 - 0326 001



Medidas // Información técnica

A: 120 mm
B: 60 mm
C: 56.5 mm
E: 30 mm
H: 64.5 mm
Z: n/d mm

90154

buje de rueda eje trasero ambos lados

CORSA D

o.e.: 01604 017 - 1604 017

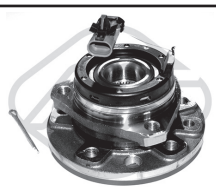

Medidas // Información técnica

A: 136 mm
B: n/d mm
C: n/d mm
E: 26 mm
H: n/d mm
Z: n/d mm

90205

buje de rueda eje delantero, ambos lados

ASTRA G (F48_, F08_),ASTRA G (F70),ASTRA G (F35_),ASTRA G

o.e.: 9117622 - 90538941

con sencor ABS incorporado

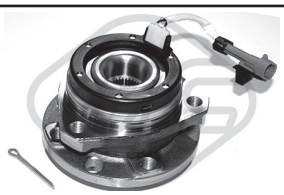

Medidas // Información técnica

A: 120 mm
B: n/d mm
C: n/d mm
E: 26;56,38 mm
H: n/d mm
Z: n/d mm

90206

buje de rueda eje delantero, ambos lados

ASTRA G (F48_, F08_),ASTRA G (F70),ASTRA G (F35_),ASTRA G

o.e.: 9117620 - 90538940

con sencor ABS incorporado

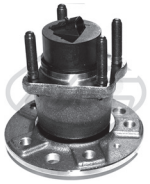

Medidas // Información técnica

A: n/d mm E: n/d mm
B: 65,5 mm H: 144 mm
C: 64,95 mm Z: n/d mm

90210

buje de rueda Eje trasero

ASTRA G (F48_, F08_),ASTRA G (F70),ASTRA G (F35_),AS-

o.e.: 9119931 - 90510543

con sencor ABS incorporado



Medidas // Información técnica

A: 137 mm E: 33 mm
B: n/d mm H: n/d mm
C: n/d mm Z: n/d mm

90224

buje de rueda eje delantero, ambos lados

SIGNUM,VECTRA C,VECTRA C GTS

o.e.: 93186387 - 1603294

con anillo sensor magnético incorporado

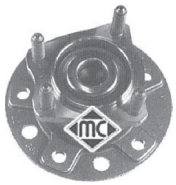

Medidas // Información técnica

A: 136 mm E: n/d mm
B: 57 mm H: 106 mm
C: 56.5 mm Z: n/d mm

90524

buje rueda Eje delantero

ASTRA F (56_, 57_),ASTRA F,ASTRA F (51_, 52_),ASTRA G (F48_,

o.e.: 1604307

con rodamiento

© INDUSTRIAL METALCAUCHO, S.L.U.



Medidas // Información técnica

A: 135.8 mm E: 26.4 mm
B: 63.5 mm H: 89.3 mm
C: 63.3 mm Z: 36 mm

90193

buje de rueda eje trasero ambos lados

S40 II (MS),V50 (MW)

o.e.: 31277045 - 31212699



Medidas // Información técnica

A: 136 mm E: n/d mm
B: 63.5 mm H: 93.9 mm
C: 63.2 mm Z: n/d mm

90198

buje de rueda Eje trasero

C30,C70 II,S40 II (MS),V50 (MW) **con cojinete rueda incorporado;con sensor incorporado rpm rueda**

o.e.: 31340686 - 31280051



Medidas // Información técnica

A: 131.5 mm E: n/d mm
B: 72.5 mm H: 87 mm
C: 63.2 mm Z: n/d mm

90199

buje de rueda Eje delantero

C30,C70 II,S40 II (MS),V50 (MW) **con cojinete rueda incorporado;con anillo sensor magnético incorporado**

o.e.: 31340604 - 31262950

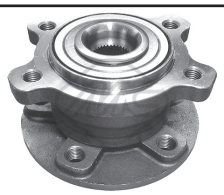

Medidas // Información técnica

A: 136 mm E: 26.5 mm
B: 63.5 mm H: 89 mm
C: 63.3 mm Z: 36 mm

90200

buje de rueda Eje trasero

S60 II,S80 II (AS),V70 III (BW)

o.e.: 31360027 - 31277809



Medidas // Información técnica

A: 136.5 mm E: 29.4 mm
B: 63.5 mm H: 92 mm
C: 63.2 mm Z: 40 mm

90201

buje de rueda Eje delantero

S60 II,S80 II (AS),V70 III (BW) **con anillo sensor magnético incorporado**

o.e.: 31360096 - 30736501

ABRAZADERAS TUBO DE ESCAPE

NORMALES, varilla de 8 mm



00392 Ø 32 mm
00372 Ø 38 mm
00397 Ø 40 mm
00398 Ø 43 mm
00399 Ø 45 mm
00400 Ø 48 mm
00401 Ø 51 mm

TIPO FORD, varilla de 10 mm con tuerca autoblocante cobreada y arandela plana



00591 Ø 41 mm
00592 Ø 43 mm
00593 Ø 44,5 mm
00594 Ø 48 mm
00595 Ø50,5 mm
00596 Ø 53 mm
00597 Ø 57 mm
00598 Ø 61 mm
00608 Ø 64 mm
00610 Ø 67 mm
00612 Ø 69 mm
00625 Ø 76 mm
00627 Ø 85 mm
00630 Ø 98 mm
00631 Ø 110 mm

COLLARINES DE COLECTOR



00390 especial Seat/Fiat 127-Panda, espárragos soldados
04278 Ø 48 mm
04277 Ø 53 mm
00643 Ø 58 mm
00748 Ø 66 mm
00749 Ø 69 mm
04275 Ø 72 mm

FLEXIBLES DE ESCAPE EN ACERO
triple capa: trenzado-coarrugado de acero-trenzado

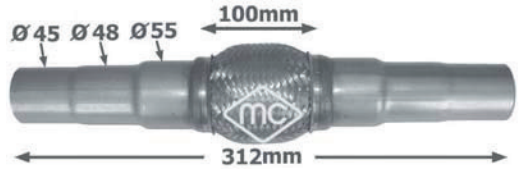

02045 trenza de 100mm, largo total 312 mm



02046 trenza de 100mm, largo total 400 mm

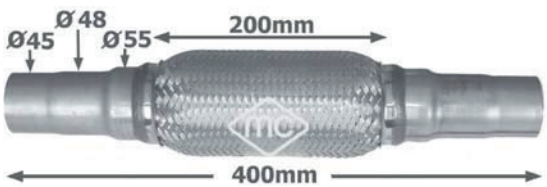

02047 trenza de 200mm, largo total 400 mm

© INDUSTRIAL METALCAUCHO, S.L.U.

JUNTAS CONICAS (sin amianto):

fabricadas con alambre de acero inoxidable prensado con mica



02450	Ø 42 x 57 mm
02393	Ø 46 x 60 mm
02431	Ø 50 x 67 mm
02383	Ø 51 x 65 mm
04166	Ø 52 x 66 mm
02381	Ø 52 x 67 mm
02788	Ø 55 x 64 mm
02394	Ø 58 x 71 mm
04154	Ø 58 x 72 mm
02432	Ø 60 x 69 mm
02395	Ø 66 x 79 mm
02382	Ø 73 x 90 mm
02433	Ø 75 x 93 mm
02890	Ø 85 x 103 mm

JUNTAS DE ESCAPE PARA APLICACIONES ESPECIFICAS:



02780 junta entre colectores de escape y culata
IBIZA - CORDOBA - INCA 1.6-1.8-2.0
TOLEDO 1.6-1.8-2.0 y Diesel
GOLF-3/4 1.8-2.0 y Diesel , 28129589B

KITS MONTAJE COLECTORES ESCAPE VW - OPEL:



02779 Golf-2 / Toledo-1 1.6 / VW Passat-'88

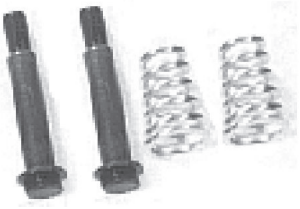

02619 Corsa A 1.0 - 1.2 - 1.3N - 1.4NZ
Corsa B 1.2 - 1.4 (salvo 16v)
Kadett 1.3N - 1.6NZ / Vectra 1.6SV
(longitud total pernos 66 mm)

02620 Corsa B 1.4(16v) - 1.6(16v)
(longitud total pernos 70 mm)

TUERCA DE COLECTOR en LATON:



00042 tuerca colector de latón M-8/125 altura 14 mm

© INDUSTRIAL METALCAUCHO, S.L.U.

KITS MONTAJE COLECTORES DE ESCAPE PSA



02390
C15 1.1-1.4 gasolina hasta '89
BX 1.9 TurboD



02391
BX 19 GTi
PEUGEOT 205-309 1.6 (XU5M)



02941
BERLINGO-PARTNER 1.1-1.4 y 1.9XUD
SAXO 1.4



02938
CITROEN BERLINGO 1.9DW8
CITROEN JUMPY-EVASION 1.9DW8
PEUGEOT EXPERT-806 1.9DW8
PEUGEOT 206 1.9DW8
PEUGEOT 306 1.9 DW8
PEUGEOT PARTNER 1.9DW8



02392
C15 1.1-1.4 motor TU y Diesel desde '89
AX 1.1-1.4-1.4D
SAXO 1.1-1.5D
JUMPER - BOXER 1.9D
PEUGEOT 205 1.1-1.4 motor TU y 1.7D
PEUGEOT 405 1.4TU
CITROEN XANTIA 1.9D
CITROEN BX 14-16-19 y 19D

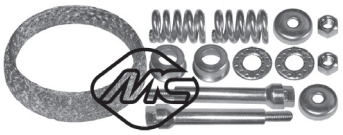

02940
BERLINGO-PARTNER 1.7XUD
JUMPER-BOXER 1.9D-2.5D-2.5TD
XANTIA 1.6-1.8-2.0-2.1TD-2.0HDi
XSARA 1.8-2.0 hasta '99 / ZX todos
PEUGEOT 106 1.4 (TU3M) y 1.4D
PEUGEOT 206 2.0-16v / 306 1.8-2.0
PEUGEOT 405 1.6-1.8 (XU)
PEUGEOT 406 1.6-1.8-2.0-2.1TD

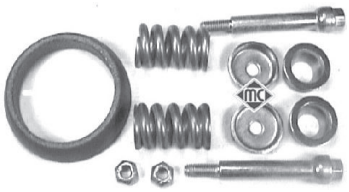

02952
CITROEN JUMPY-EVASION 1.9D (XUD9)
FIAT SCUDO-ULYSSE 1.9D (PSA-XUD9)
PEUGEOT EXPERT-806 1.9D(XUD9)

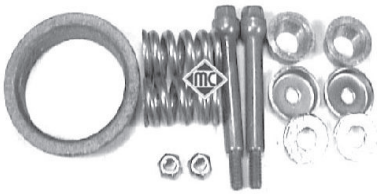

02950
CITROEN JUMPY-EVASION 2.0HDi
FIAT SCUDO-ULYSSE 2.0JTD (HDi)
PEUGEOT EXPERT-806 2.0HDi

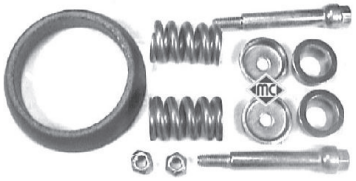

02951
JUMPY-EVASION 1.9TD (XUD9TE)
FIAT SCUDO-ULYSSE 1.9TD motor PSA
PEUGEOT EXPERT 1.9TD (XUD9TE)



02939
BERLINGO-PARTNER 2.0HDi
XSARA 2.0HDi
PEUGEOT 306 2.0HDi



02964
AX con catalizador
SAXO 1.6
PEUGEOT 106 1.4Rallye(TU3J) y 1.6



02973
PEUGEOT 106 1.5D (TUD5)
PEUGEOT 405 1.9D (XUD9)



04039
XANTIA 1.9SD-1.9TD
XSARA 1.9TD (XUD9TE)
PEUGEOT 306 1.6



04040
PEUGEOT 306 1.9TD (XUD9TE)
PEUGEOT 405 1.9TD (XUD9TE)
PEUGEOT 406 1.9SD

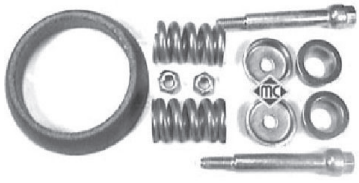

04041
PEUGEOT 406 1.9TD (XUD9TE)

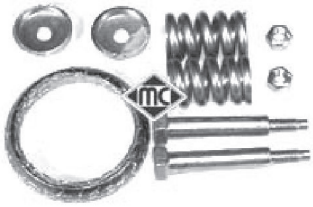

04065
PEUGEOT 206 1.1-1.4-1.6 (TU)
PEUGEOT 307 1.4-1.6 (TU)

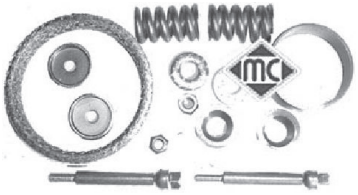

04598
PEUGEOT BOXER 2.0HDi-2.8HDi
CITROEN JUMPER 2.0HD-2.8HDi

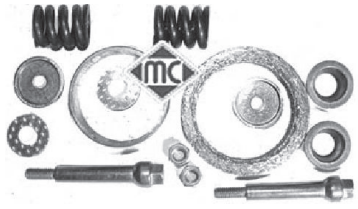

04599
PEUGEOT BOXER SOFIM 2.5D-2.8TD
CITROEN JUMPER SOFIM 2.5D-2.8TD

© INDUSTRIAL METALCAUCHO, S.L.U.

ALFA ROMEO - BMW



00057
ALFA 145 - 146 - 155
r.o. 5989798 - 60811810



00083
ALFA 145 - 146 - 155
r.o. 7664624



00094
ALFA 145 - 146 - 155
r.o. 7600807 - 7612390



00127
ALFA 145 - 146 - 155
r.o. 7637572



00280
ALFA 145 - 146 - 155
r.o. 5983764 - 7700686449



02636
ALFA 145 - 146 - 155
r.o. 7749062



02638
ALFA 145 - 146 - 155
r.o. 7718577 - 7740653



02639
ALFA 145 - 146 - 155
r.o. 7718578



05558
ALFA MITO
r.o. 55702861 - 1755,R0



05559
ALFA 147 - 156
r.o. 46742184 - 46777942



05560
ALFA MITO
r.o. 55702862



05624
ALFA 156
r.o. 82482580



00090
BMW s3: E30; s5: E34
r.o. 18211105677



02416
BMW s3: E36
r.o. 18301703634



02430
BMW s5: E34
r.o. 18211176424



02745
BMW s3: E46; s5: E39 - E60 - E61
r.o. 18211745426



02746
BMW s5: E39
r.o. 18211745350



02747
BMW s3: E36
r.o. 18211723101



02785 **(silentbloc 30mm)**
BMW s5: E34
r.o.



05792
BMW s3: E36
r.o. 18211723647

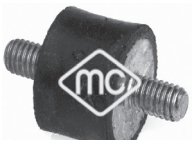

05804
BMW s3: E30 - E36; s5: E34 - E39, r.o. 17111113699



05835
BMW s3: E46
r.o. 18207786468 - 18212248109



05837
BMW s3: E46
r.o.18207503246-18201732926



05838
BMW s3: E46
r.o. 18212247708 - 18207785776

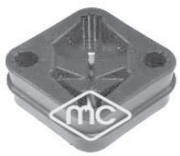

05846
BMW s1: E87;s3: E90/91/92/93 s5: E60 - E61 r.o. 18207546500



05855
BMW s5: E60 - E61; X3
r.o. 18207791570

© INDUSTRIAL METALCAUCHO, S.L.U.

SOPORTES TUBO DE ESCAPE

CITROËN



00084
CITROËN XANTIA - XM - ZX, r.o. 1755.59 - 96037651



00088
CITROËN BERLINGO - ZX
r.o. 1755.61 - 96125080



00092
CITROËN C15
r.o. 5484441



02417
CITROËN AX - BX - SAXO
r.o. 1755.53 - 95640799



02638
CITROËN JUMPER
r.o. 7718577 - 7740653

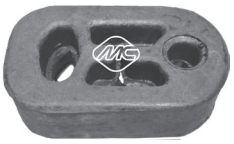

02692
CITROËN BERLINGO - SAXO, r.o. 1755.58



02753
CITROËN EVASION -JUMPY - XANTIA r.o. 1755.63 1755.69



02754
CITROËN EVASION - JUMPY, r.o. 1755.62



02965
CITROËN SAXO
r.o. 1755.70



04010
CITROËN BERLINGO-JUMPER, r.o.

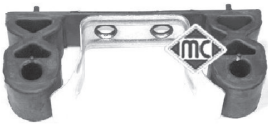

04059
CITROËN XSARA
r.o. 1755.91



04060
CITROËN C5-XANTIA-XSARA, r.o. 1755.77 - 1755.A2



04061
CITROËN XSARA
r.o. 1755.86



04422
CITROËN C4 - C8 - JUMPY
r.o. 1755.C6 - 1755.L1

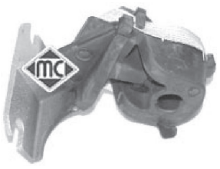

04423
CITROËN C4
r.o. 1755.E2



04426
CITROËN C4
r.o. 1755.L0 - 1755.K6



04445
CITROËN C4
r.o. 1755.F6



04653
CITROËN C3
r.o. 8200003825 - 8200378211



04654
CITROËN C2 - C3
r.o. 8200039132



04655
CITROËN C2 - C3
r.o. 7700113776 - 7700115766



05255
CITROËN C1-C2-C3-BERLINGO, r.o. 1714.E3



05256
CITROËN C1
r.o. 1755.K9

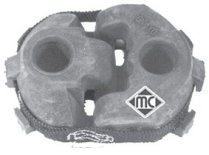

05257
BERLINGO-C5-C6-C8-JUMPY, r.o. 1755.H2



05258
CITROËN C5 - C6
r.o. 1755.H8



05533
CITROËN NEMO
r.o. 46546376 - 46529211



05558
CITROËN NEMO
r.o. 55702861



05733
CITROËN JUMPER
r.o. 1755.K8



05734
CITROËN C4
r.o. 1755.H6

© INDUSTRIAL METALCAUCHO, S.L.U.

CITROËN - DACIA - FIAT



05735
CITROËN C4
r.o. 1755.K4 - 1755.P5





05096
DACIA LOGAN
r.o. 6001547472

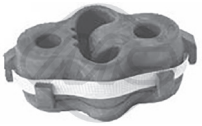

06800
DACIA DUSTER
r.o. 206511084R



00057
UN0-BRAVO/A-MAREA-TI-PO-PANDA--TEMPRA, 989798



00083
BRAVO/A-MAREA-TIPO-TEMPRA r.o. 7664624



00094
CINQUECENTO-PAN-DA-UNO, SEICENTO, 7600807



00127
TIPO - TEMPRA
r.o. 7637572



00156
FIAT PANDA - 124 - 127
r.o. 4312281



00158
FIAT 124-132
r.o. 4126729



00207
FIORINO - UNO
r.o. 4387293



00243
FIAT PANDA - 131
r.o.4393777



00280
BRAVO/A-MAREA-FIORINO REGATA r.o. 5983764

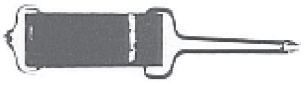

00296
FIAT 127
r.o. 4214979



02636
BRAVO/A-MAREA-TIPO TEMPRA r.o. 7749062



02638
500-BRAVO/A.MAREA-PALIO DUCATO-PANDA r.o.7718577



02639
DOBLO-MAREA-PUNTO-BRAVO/A-PALIO r.o.7718578



02720
FIAT FIORINO
r.o. 7527810



02753
ESCUDO - ULYSSE
r.o. 1755.63 - 1755.69



02754
DOBLO-PALIO-ESCUDO-ULYSSE r.o. 1755.62



02988
FIAT SEICENTO
r.o. 7740653



04010
FIAT DUCATO
r.o. 1755.68



04422
FIAT SCUDO
r.o. 1755.C6 - 1755.L1



05257
FIAT SCUDO
r.o. 1755.H2

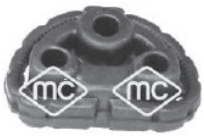

05493
500 - PANDA
r.o. 46548015 - 55208963



05533
500-BRAVO/A-MAREA-QUBO PAN.-STIL-PUNT.r.o.1755.R0



05534
500-DOBLO-PANDA
r.o. 55187596



05558
FIORINO-QUBO-PUNTO
r.o. 55702861

© INDUSTRIAL METALCAUCHO, S.L.U.

SOPORTES TUBO DE ESCAPE

FIAT - FORD



05559
FIAT PUNTO
r.o. 46742184 - 46777942



05560
FIAT PUNTO
r.o. 55702862



05580
BRAVO - STILO
r.o. 46810305



05624
FIAT MULTIPLA
r.o. 82482580 - 60655991



05643
BRAVO - STILO
r.o. 51814272



05733
DUCATO-IDEA-PALIO
r.o. 1755.K8





00093
FORD TRANSIT
r.o. 1591419



00232
ESCORT-ORION-MONDEO
COURIER-FIESTA-SIERRA



00247
ESCORT-ORION-FIESTA
COURIER r.o.6053849



00974 **silicona**
ESCORT-ORION-FIESTA
COURIER r.o.6788494 - 82943



02418 **silicona**
ESCORT-ORION-PUMA-FIESTA, COURIER r.o.6905927



02419 **silicona**
ESCORT-ORION-KA-FIESTA-PUMA-MONDEO-SIERRA

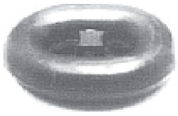

02420
ESCORT-ORION-FIESTA
COURIER r.o. 6882943



02426
GALAXY-FIESTA-FUSION
TRANSIT r.o. 1142851-1146858



02714
FORD KA
r.o. 1025233



02756 **silicona**
ESCORT-ORION-MONDEO-FIESTA-COURIER-SIERRA



02757
FORD TRANSIT
r.o. 7092700



04168
FOCUS-TRANSIT-TOURNEO
r.o. 1061967 - 1223916 - 23917



04269
ESCORT-ORION-COURIER
FIESTA-PUMA r.o. 1022729



04270
FOCUS-TRANSIT-TOURNEO
FIESTA-COURIER-PUMA



04840
FORD TRANSIT
r.o. 4042064



05298
FOCUS-CMAX
r.o. 1223914 - 1230972

© INDUSTRIAL METALCAUCHO, S.L.U.

HYUNDAI - LANCIA - MERCEDES BENZ - MICROCOCHES - MINI



00156
HYUNDAI
r.o. 4312281

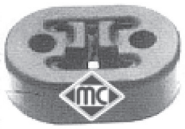

02726
HYUNDAI
r.o. 7700410929



02727
HYUNDAI
r.o. 28658-22000



00057
LANCIA Y10
r.o. 5989798 - 60811810



00094
LANCIA Y10
r.o. 7600807 - 7612390



00156
LANCIA Y10
r.o. 4312281



00243
LANCIA Y10
r.o. 4393777



02638
LANCIA Y20
r.o. 7718577 - 7740653



02639
LANCIA MUSA-Y20-YPSILON, r.o. 7718578



02753
LANCIA PHEDRA-ZETA
r.o. 1755.63 - 1755.69



02754
LANCIA PHEDRA-ZETA
r.o. 1755.62



05533
LANCIA MUSA-YPSILON
r.o. 46546376 - 46529211



05624
LANCIA LYBRA
r.o. 82482580 - 60655991



00089
MB W124-W140-W201-210
r.o. 2014920116



02370
MB 100-120-140
r.o. 3014920382



02422
MB varios
r.o. 2024920444



05882
MB CLASE C/E
r.o.



00153
MICROCOCHES
r.o. 7704002509

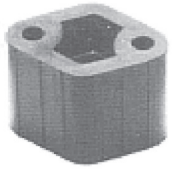

00303
MICROCOCHES
r.o. 1755.40



05804
MICROCOCHES
r.o.





00124
MINI (BMC)
r.o. 38902103

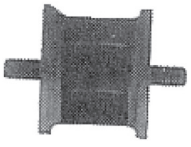

00126
MINI (BMC)
r.o. 53901112 - 53521115

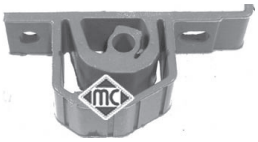

05111
MINI (BMW)
r.o. 18207521427

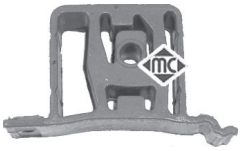

05112
MINI (BMW)
r.o.18101174146 - 18100392258



05743
MINI (BMW)
r.o. 18302753085

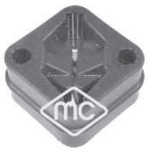

05846
MINI (BMW)
r.o. 18207546500

© INDUSTRIAL METALCAUCHO, S.L.U.

NISSAN - OPEL - PEUGEOT



00054
NISSAN MICRA
r.o. 20650-D0102



00056
NISSAN VANETTE-TRADE
r.o. 20625-H9400



02442
NISSAN TRADE
r.o.

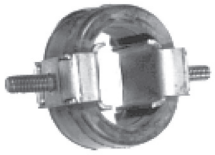

02468
NISSAN TERRANO-VANET-TE, TREDE r.o. 20641-U6810



02722
NISSAN INTERSTAR
r.o. 4500762 - 7700836095



04474
NISSAN PRIMASTAR
r.o. 4409511 - 8200012013





00085
CORSA-A - ASTRA-F KA-DETT -VECTRA-A r.o.856700



00058
OPEL ASTRA-F - VECTRA-A
r.o. 852722



00059
OPEL VECTRA-A
r.o. 852723



00553
OPEL CORSA-A
r.o. 856519



00270
OPEL CORSA-A
r.o. 852716 - 852720



00554
OPEL ASTRA-F - KADETT E
r.o. 852719



00786
OPEL KADETT D
r.o. 852717



00975
OPEL CORSA-B
r.o. 852516



02428
ASTRA-G -ZAFIRA -CORSA-A, VECTRA-B/C, r.o. 852726



05559
OPEL CORSA-D
r.o.



05560
OPEL CORSA-D
r.o.



02722
OPEL MOVANO
r.o. 4500762 - 7700836095



04474
OPEL VIVARO
r.o. 4409511 - 8200012013



00084
PEUGEOT 306 - 405 - 605
r.o. 1755.59 - 96037651



00088
PEUGEOT 306 - PARTNER
r.o. 1755.56 - 1755.61 -6125080

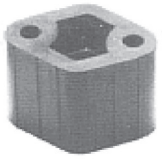

00303
PEUGEOT 205 - 309 - 405
r.o. 1755.40



00378
PEUGEOT 504 - 505
r.o. 306206



02417
PEUGEOT 106 - 205 - 309 - 405, r.o. 1755.44 - 1755.53 -0799



02638
PEUGEOT BOXER
r.o. 7718577 - 7740653



02692
106 - 206/+ - 306 - PARTNER
r.o. 1755.58



02753
PEUGEOT 206/+ -406 - EX-PERT ,r.o. 1755.63 - 1755.69

© INDUSTRIAL METALCAUCHO, S.L.U.

PEUGEOT - ROVER



02754
PEUGEOT EXPERT
r.o. 1755.62



02965
PEUGEOT 106
r.o. 1755.70



04010
PEUGEOT PARTNER - BOXER, r.o. 1755.68



04042
PEUGEOT 406
r.o. 1755.84



04422
307 - 308 - 807 - EXPERT
r.o. 1755.C6 - 1755.L1



04423
PEUGEOT 307 - 308
r.o. 1755.E2



04425
PEUGEOT 307
r.o. 1755.C8



04426
PEUGEOT 307 - 308
r.o. 1755.C4 - 1755.L0 - 1755.K6



04445
PEUGEOT 206/+ - 308
r.o. 1755.F6



04653
PEUGEOT 207 - 1007
r.o. 1755.F2 - 1755.J3 - 1755.J6



04654
PEUGEOT 207 - 1007
r.o. 1755.F3 - 1755.J4 - 1755.J5



04655
PEUGEOT 207 - 1007
r.o. 1755.F4 - 1755.J7 - 1755.J8



04925
PEUGEOT 307
r.o. 1755.94 - 1755.E6



05255
PEUGEOT 106 - PARTNER
r.o. 1714.E3



05256
PEUGEOT 106
r.o. 1755.K9



05257
PEUGEOT 407 - 807 - EXPERT ,r.o. 1755.H2



05258
PEUGEOT 407
r.o. 1755.H8



05533
PEUGEOT BIPPER
r.o. 46546376 * 46529211



05558
PEUGEOT BIPPER
r.o. 55702861



05733
PEUGEOT BOXER
r.o. 1755.K8



05734
PEUGEOT 307 - 308
r.o. 1755.H6



05735
PEUGEOT 307 - 308
r.o. 1755.K4 - 1755.P5



05736
PEUGEOT 407
r.o. 1755.A4





00053
ROVER 75
r.o.

© INDUSTRIAL METALCAUCHO, S.L.U.

SOPORTES TUBO DE ESCAPE

RENAULT



00153
RENAULT 4 - 5 - 6 - F6 - 25
r.o. 7704002509



00167
RENAULT 6 - 12
r.o. 7700523095

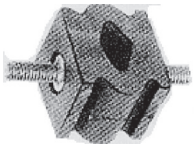

00205
RENAULT 5 - 14
r.o. 7700656895



00240
RENAULT 18 - 21 - 25 - ESPACE, r.o. 7700565762



00280
9 - 11 - 21 - ESPACE - EXPRESS , TRAFIC r.o. 5983764



00281
RENAULT 9 - 11 - 21
r.o. 7700677773



00584
SUPER 5 - CLIO - EXPRESS KANGOO r.o. 7700779356



00753
RENAULT 19
r.o. 7700785798



02722
MASTER-SCËNIC-MEGANE-CLIO-KANGOO r.o.4500762

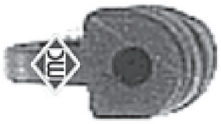

02725
RENAULT TWINGO
r.o. 7700410929



02763
CLIO - LAGUNA - SAFRANE
r.o. 7700816862 - 7700828897



04114
RENAULT CLIO - KANGOO
r.o. 7700424340 - 7700424341



04125
RENAULT CLIO - KANGOO
r.o. 7700424339



04164
RENAULT CLIO - KANGOO
r.o. 7700424342



04218
ESPACE - KANGOO - SCÉNIC MÉGANE ,r.o. 7700434978



04291
MÉGANE - SCÉNIC
r.o. 7700412282

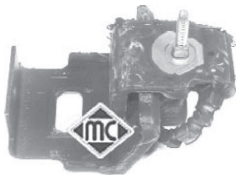

04470
RENAULT LAGUNA
r.o. 8200017025



04474
RENAULT TRAFIC
r.o. 4409511 - 8200012013

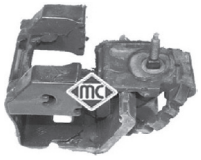

04586
RENAULT ESPACE
r.o. 8200047018

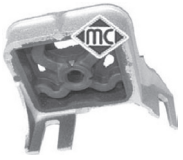

04679
CLIO - KANGOO
r.o. 7700435270

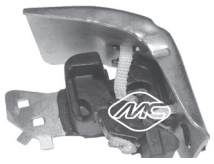

04711
RENAULT MÉGANE
r.o. 8200310006



04712
RENAULT MÉGANE
r.o.

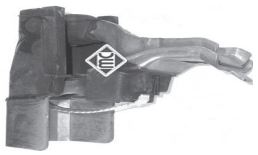

05140
RENAULT CLIO - MODUS
r.o. 8200114739

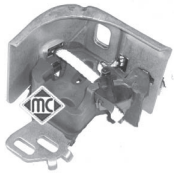

05465
RENAULT MÉGANE
r.o. 8200035447 - 8200035448



06820
RENAULT MÉGANE II
r.o. 8200105502



06842
RENAULT CLIO II/III
r.o. 206516364R



06850
RENAULT KANGOO II
r.o. 8200505925



06851
RENAULT KANGOO II
r.o. 8200505926

© INDUSTRIAL METALCAUCHO, S.L.U.

SOPORTES TUBO DE ESCAPE

RENAULT - TOYOTA - VAG (AUDI - SEAT - SKODA - VOLKSWAGEN)



06874
RENAULT MÉGANE III
r.o. 206500002R

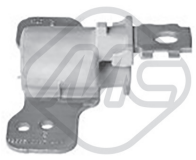

06875
RENAULT MÉGANE III
r.o. 8200586981

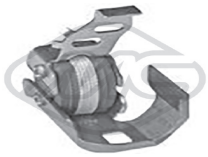

06877
RENAULT MÉGANE III
r.o. 206500001R



00095
TOYOTA YARIS
r.o. 20650-69A00



05255
TOYOTA AYGO
r.o. 1714.E3



05256
TOYOTA AYGO
r.o. 1755.K9



00081
VW PASSAT-2
r.o. 357253144



00098
TOLEDO - GOLF-2 - PASSAT-1 ,r.o. 191253147 - 253147A



00156
124-127-PANDA-MARBELLA TRANS-TERRA r.o. 4312281



00158
SEAT 124
r.o. 4126729



00207
IBIZA - MÁLAGA
r.o. 4387293



00238
GOLF-1-2 - POLO-1- 80-90-100 TERRA, r.o. 823253149



00243
131-PANDA-MARBELLA TRANS-TERRA r.o. 4393777

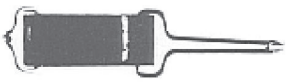

00296
SEAT 127
r.o. 4214979

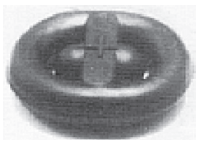

00497
PASSAT-TRANSPORTER-80 90-100-TOLEDO r.o. 803253147



02423
IBIZA - CÓRDOBA
r.o.

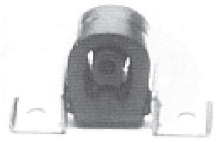

02425
CADDY-GOLF -TRANS.-POLO INCA r.o. 1H0253144A



02426
FABIA-GOLF-POLO-A3-LEÓN IBIZA-TOLEDOr.o.1H0253147B

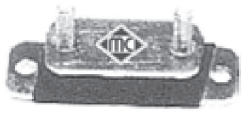

02653
VW TRANSPORTER
r.o. 033251393



02735
PASSAT-3 - A4 - A6
r.o. 8D0253144



02737
A4 - PASSAT-3
r.o. 4A0253149C



02766
80-90-100-A6-GOLF-OCTAVIA CADDY-LEÓN r.o.4A0253147A



02767
INCA - CADDY
r.o. 6U0253147



04097
PASSAT-3 - A4 - A6
r.o. 4B0253144H



04098
A3-OCTAVIA-GOLF-4 - BORA TOLEDO-LEÓN r.o. 1J0253144J



04121
A3-OCTAVIA-GOLF-4 -BORA TOLEDO-LEÓN r.o.1J0253144H

© INDUSTRIAL METALCAUCHO, S.L.U.

VAG (AUDI - SEAT - SKODA - VOLKSWAGEN) - ANILLOS



04122
A3-OCTAVIA-GOLF-4 -BORA TOLEDO-LEÓN r.o.1J0253144



04123
A3/4/6-GOLF-BORA-PASSAT TOLEDO-LEÓN 1J0253144G



04124
VW GOLF-3
r.o. 1H0253147D



04271
IBIZA - CÓRDOBA
r.o. 3A0253674A



04272
VW TRANSPORTER
r.o. 701253144B



04870
OCTAVIA-LEÓN-GOLF- BORA,TOURAN r.o. 1K0253144AP



04917
IBIZA - FABIA - POLO-3
r.o. 6Q0253144B - 6Q0253144D

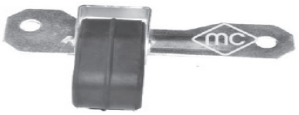

05737
AROSA - LUPO
r.o. 6X0253674G



04273
AROSA - LUPO
r.o. 6X0253144B



04364
A3-CADDY-GOLF-OCTAVIA IBIZA-LEÓN r.o.1H0253144E



04762
IBIZA - FABIA - POLO-3
r.o. 6Q0253144G



04869
OCTAVIA-LEÓN-GOLF- BORA, TOURAN r.o.1K0253144AH





00366
Ø 31 x 59,5 mm



00162
Ø 33 - 54 mm



00101
Ø 35 x 61 mm



00649
Ø 35 x 64 mm



02721
Ø 39 x 65,5 mm



00161
Ø 40 x 63 mm



00262
Ø 40 x 67 mm



00165
Ø 45 x 68 mm

© INDUSTRIAL METALCAUCHO, S.L.

LATIGUILLOS DE FRENO

ALFA ROMEO

	**96003**	**DELT** **TRAS**	ALFA 145 - 146 - 155 - 156 ALFA 156	**435 mm**

BMW

	**96005**	**DELT**	BMW s/3 E36 '91-'98	**425 mm**
	**96021**	**DELT**	BMW s/3 E46 '98-	**405 mm**

CITROËN

	**96009**	**DELT**	CITROËN C15 CITROËN AX	**352 mm**
	**96020**	**TRAS**	CITROËN AX	**218 mm**
	**96010**	**TRAS**	CITROËN C15	**220 mm**
	**96046**	**DELT**	CITROËN SAXO (rueda de 3 agujeros)	**355 mm**
	**96180**	**DELT**	CITROËN SAXO (rueda de 4 agujeros)	**325 mm**
	**96023**	**DELT**	CITROËN SAXO	**220 mm**
	**96140**	**DELT**	CITROËN ZX	**460 mm**
	**96031**	**TRAS**	CITROËN ZX (berlina) CITROËN XSARA	**273 mm**
	**96148**	**DELT**	CITROËN XANTIA	**385 mm**
	**96015**	**DELT**	CITROËN BERLINGO CITROËN XSARA	**468 mm**
	**96016**	**TRAS**	CITROËN BERLINGO	**255 mm**
	**96032**	**DELT**	CITROËN JUMPY-EVASION	**515 mm**

© INDUSTRIAL METALCAUCHO, S.L.U.

LATIGUILLOS DE FRENO

CITROËN

	**96167**	**TRAS**	CITROËN JUMPY-EVASION	**275 mm**
	**96144**	**DELT**	CITROËN C25	**460 mm**
	**96095**	**TRAS**	CITROËN C25	**285 mm**
	**96102**	**DELT**	CITROËN JUMPER	**490 mm**
	**96145**	**TRAS**	CITROËN JUMPER	**360 mm**
	**96152**	**DELT**	CITROËN C3	**479 mm**
	**96154**	**TRAS**	CITROËN C3	**212 mm**
	**96170**	**DELT**	CITROËN C5	**582 mm**
	**96201**	**TRAS**	CITROËN C5	**mm**

DACIA

	**96078**	**DELT**	LOGAN	**333 mm**

FIAT

	**96017**	**DELT**	FIAT UNO - REGATA	**436 mm**
	**96020**	**TRAS**	FIAT UNO FIAT PUNTO-I '93-'99	**218 mm**
	**96022**	**DELT**	FIAT TIPO	**405 mm**
	**96024**	**DELT**	FIAT TIPO	**245 mm**
	**96045**	**DELT**	FIAT PUNTO-I '93-'99	**420 mm**

© INDUSTRIAL METALCAUCHO, S.L.U.

LATIGUILLOS DE FRENO

FIAT

	**96050**	**DELT**	FIAT PUNTO-II '99-	**480 mm**
	**96051**	**TRAS**	FIAT PUNTO-II '99-	**195 mm**
	**96033**	**DELT**	FIAT BRAVO- BRAVA	**415 mm**
	**96031**	**TRAS**	FIAT BRAVO - BRAVA 1.8	**273 mm**
	**96042**	**DELT**	FIAT MARE FIAT STILO	**435 mm**
	**96043**	**TRAS**	FIAT MAREA - BRAVO FIAT PALIO	**250 mm**
	**96210**	**DELT**	FIAT DOBLO - PALIO FIAT SIENA	**500 mm**
	**96211**	**TRAS**	FIAT DOBLO	**465 mm**
	**96032**	**DELT**	FIAT SCUDO - ULYSSE	**520 mm**
	**96167**	**TRAS**	FIAT SCUDO - ULYSSE	**260 mm**
	**96144**	**DELT**	FIAT DUCATO hasta '94	**455 mm**
	**96095**	**TRAS**	FIAT DUCATO hasta '94	**290 mm**
	**96102**	**DELT**	FIAT DUCATO desde '94	**480 mm**
	**96145**	**TRAS**	FIAT DUCATO desde '94	**350 mm**

© INDUSTRIAL METALCAUCHO, S.L.U.

LATIGUILLOS DE FRENO

FORD

	**96040**	**DELT**	FORD FIESTA'83 a '89	**385 mm**
	**96055**	**DELT**	FORD FIESTA '89-'02 FORD COURIER desde '89	**425 mm**
	**96062**	**TRAS**	FORD FIESTA '96- FORD COURIER desde '96	**335 mm**
	**96047**	**TRAS**	FORD FIESTA '89-'96 FORD COURIER '89-'96	**340 mm**
	**96082**	**DELT**	FORD FOCUS - CONNECT	**370 mm**
	**96084**	**TRAS**	FORD FOCUS	**225 mm**
	**96066**	**DELT**	FORD MONDEO-III	**476 mm**
	**96067**	**TRAS**	FORD MONDEO-II	**320 mm**
	**96081**	**DELT**	FORD ESCORT '91 a '97 **izquierdo (macho)**	**470 mm**
	**96080**	**DELT**	FORD ESCORT '91a '97 **derecho (macho)**	**470 mm**
	**96141**	**TRAS**	FORD ESCORT '91 a '97	**495 mm**
	**96054**	**DELT**	FIESTA '02- FUSION	**520 mm**
	**96057**	**TRAS**	FIESTA '02 FUSION	**320 mm**
	**96063**	**DELT**	FORD MONDEO-I/II	**425 mm**

© INDUSTRIAL METALCAUCHO, S.L.U.

LATIGUILLOS DE FRENO

MERCEDES BENZ

	**96121**	**DELT**	MB - FURGONETAS	**370 mm**
	**96194**	**DELT**	MERCEDES VITO	**550 mm**
	**96195**	**TRAS**	MERCEDES VITO	**525 mm**
	**96093**	**DELT** **TRAS**	MERCEDES SPRINTER MERCEDES SPRINTER	**363 mm**

NISSAN

	**96092**	**DELT**	NISSAN MICRA '92-	**483 mm**
	**96127**	**DELT**	NISSAN TERRANO-II **derecho**	**462 mm**
	**96129**	**DELT**	NISSAN TERRANO-II **izquierdo**	**462 mm**
	**96130**	**TRAS**	NISSAN TERRANO-II	**462 mm**
	**96132**	**DELT**	NISAN PATROL (eje)	**413 mm**
	**96133**	**DELT**	NISSAN PATROL (rueda)	**340 mm**
	**96182**	**DELT**	NISSAN VANETTE desde '93 NISSAN SERENA	**533 mm**
	**96153**	**DELT**	NISSAN TRADE	**550 mm**
	**96204**	**DELT**	NISSAN PRIMASTAR	**415 mm**
	**96205**	**TRAS**	NISSAN PRIMASTAR	**230 mm**
	**96206**	**DELT**	NISSAN INTERSTAR	**582 mm**
	**96207**	**TRAS**	NISSNA INTERSTAR **(intermedio)**	**433 mm**

© INDUSTRIAL METALCAUCHO, S.L.U.

LATIGUILLOS DE FRENO

NISSAN

	**96208**	**TRAS**	NISSAN INTERSTAR	**355 mm**
	**96209**	**TRAS**	NISSAN INTERSTAR	**270 mm**

OPEL

	**96188**	**DELT**	OPEL ASTRA-G '98-	**396 mm**
	**96131**	**DELT**	OPEL CORSA-C	**310 mm**
	**96138**	**TRAS**	OPEL CORSA-C	**224 mm**
	**96149**	**DELT**	OPEL AGILA	**440 mm**
	**96150**	**TRAS**	OPEL AGILA	**305 mm**
	**96204**	**DELT**	OPEL VIVARO	**415 mm**
	**96205**	**TRAS**	OPEL VIVARO	**230 mm**
	**96206**	**DELT**	OPEL MOVANO	**582 mm**
	**96207**	**TRAS**	OPEL MOVANO **(intermedio)**	**433 mm**
	**96208**	**TRAS**	OPEL MOVANO	**355 mm**
	**96209**	**TRAS**	OPEL MOVANO	**270 mm**

© INDUSTRIAL METALCAUCHO, S.L.U.

LATIGUILLOS DE FRENO

PEUGEOT

	**96180**	**DELT**	PEUGEOT 106 (ruede de 4 agujeros)	**312 mm**
	**96046**	**DELT**	PEUGEOT 106 (rueda de 3 agujeros)	**355 mm**
	**96009**	**DELT**	PEUGEOT 205 - 309	**358 mm**
	**96096**	**TRAS**	PEUGEOT 106 PEUGEOT 405	**206 mm**
	**96160**	**DELT**	PEUGEOT 205 1.7D PEUGEOT 309 1.7D	**446 mm**
	**96053**	**TRAS**	PEUGEOT 205 - 309	**275 mm**
	**96099**	**DELT**	PEUGEOT 306	**535 mm**
	**96031**	**TRAS**	PEUGEOT 306	**273 mm**
	**96162**	**DELT**	PEUGEOT 307	**445 mm**
	**96163**	**TRAS**	PEUGEOT 307	**210 mm**
	**96187**	**DELT**	PEUGEOT 206	**325 mm**
	**96172**	**DELT**	PEUGEOT 405 hasta '89	**510 mm**
	**96173**	**DELT**	PEUGEOT 405 desde '89	**460 mm**
	**96190**	**DELT**	PEUGEOT 406 **(derecho)**	**575 mm**
	**96196**	**DELT**	PEUGEOT 406 **(izquierdo)**	**575 mm**
	**96191**	**TRAS**	PEUGEOT 406	**305 mm**
	**96015**	**DELT**	PEUGEOT PARTNER	**468 mm**

© INDUSTRIAL METALCAUCHO, S.L.U.

LATIGUILLOS DE FRENO

PEUGEOT

	**96016**	**TRAS**	PEUGEOT PARTNER	**255 mm**
	**96023**	**TRAS**	PEUGEOT 206 **(derecho)**	**220 mm**
	**96161**	**TRAS**	PEUGEOT 206 **(izquierdo)**	**270 mm**
	**96032**	**DELT**	PEUGEOT EXPERT - 806	**520 mm**
	**96167**	**TRAS**	PEUGEOT EXPERT - 806	**275 mm**
	**96144**	**DELT**	PEUGEOT J5	**455 mm**
	**96095**	**TRAS**	PEUGEOT J5	**290 mm**
	**96102**	**DELT**	PEUGEOT BOXER	**480 mm**
	**96145**	**TRAS**	PEUGEOT BOXER	**350 mm**

RENAULT

	**96058**	**DELT**	RENAULT 4T L - 4F6 - 5 - 6	**460 mm**
	**96059**	**DELT**	RENAULT 4 - 5 ('81-) - 6	**508 mm**
	**96064**	**DELT**	RENAULT 9 - 11	**374 mm**
	**96078**	**DELT**	RENAULT SUPER5 RENAULT EXPRESS - R21	**333 mm**
	**96065**	**TRAS**	RENAULT SUPER5 - R21 EXPRESS - LAGUNA (ex-ABS)	**305 mm**
	**96161**	**TRAS**	RENAULT 9 - 11 - 19 TWINGO	**270 mm**
	**96075**	**DELT**	RENAULT 19	**290 mm**

© INDUSTRIAL METALCAUCHO, S.L.U.

LATIGUILLOS DE FRENO

RENAULT

	**96076**	**DELT**	RENAULT 21 TXE y D TWINGO - TRAFIC	**350 mm**
	**96166**	**DELT**	RENAULT CLIO-I	**270 mm**
	**96155**	**TRAS**	RENAULT CLIO-I MEGANE - 19	**255 mm**
	**96104**	**DELT**	RENAULT MEGANE-I	**420 mm**
	**96105**	**DELT**	RENAULT LAGUNA-I	**480 mm**
	**96112**	**TRAS**	RENAULT LAGUNA-I con ABS	**180 mm**
	**96113**	**DELT**	RENAULT CLIO-II	**345 mm**
	**96114**	**TRAS**	RENAULT CLIO-II	**195 mm**
	**96119**	**DELT** **TRAS**	RENAULT KANGOO RENAULT KANGOO	**370 mm**
	**96096**	**TRAS**	RENAULT KANGOO	**220 mm**
	**96171**	**DELT**	RENAULT LAGUNA-II	**410 mm**
	**96177**	**TRAS**	RENAULT LAGUNA-II	**210 mm**
	**96203**	**DELT**	RENAULT MEGANE-II	**475 mm**
	**96204**	**DELT**	RENAULT TRAFIC-II	**415 mm**
	**96205**	**TRAS**	RENAULT TRAFIC-II	**230 mm**
	**96206**	**DELT**	RENAULT MASTER '98-	**582 mm**
	**96207**	**TRAS**	RENAULT MASTER '98- **(intermedio)**	**433 mm**

© INDUSTRIAL METALCAUCHO, S.L.U.

LATIGUILLOS DE FRENO

RENAULT

	**96208**	**TRAS**	RENAULT MASTER '98-	**355 mm**
	**96209**	**TRAS**	RENAULT MASTER '98-	**270 mm**

SEAT (derivados FIAT)

	**96087**	**DELT**	SEAT 600	**316 mm**
	**96088**	**DELT**	SEAT 850 - 124 - 1430 SEAT 127	**282 mm**
	**96097**	**TRAS**	SEAT 600	**230 mm**
	**96083**	**DELT**	SEAT 127	**305 mm**
	**96090**	**DELT**	SEAT IBIZA hasta '93 MALAGA	**435 mm**
	**96144**	**DELT**	SEAT PANDA - MARBELLA	**455 mm**
	**96095**	**TRAS**	SEAT PANDA - MARBELLA TERRA	**290 mm**

SUZUKI

	**96115**	**DELT**	SUZUKI SJ410 - 413	**295 mm**

VAG-AUDI/SEAT/SKODA/VOLKSWAGEN

	**96109**	**DELT**	VW GOLF 1 - 2	**310 mm**
	**96111**	**TRAS**	AUDI A4 - A6 VW GOLF-1 - 2 - 3 SEAT TOLEDO	**195 mm**
	**96175**	**TRAS**	VW GOLF 1 - 2 - 3 SEAT TOLEDO	**190 mm**
	**96124**	**DELT**	VW GOLF 3 - CADDY SEAT IBIZA '93 - INCA	**485 mm**

© INDUSTRIAL METALCAUCHO, S.L.U.

VAG-AUDI/SEAT/SKODA/VOLKSWAGEN

	**96106**	**DELT**	VW POLO hasta -'95	**290 mm**
	**96179**	**DELT**	SEAT TOLEDO '91-'98	**360 mm**
	**96126**	**TRAS**	SEAT IBIZA '93-'99	**160 mm**
	**96013**	**DELT**	AUDI A3 - VW GOLF 4 BEETLE - SKODA OCTAVIA SEAT TOLEDO 2 - LEÓN	**470 mm**
	**96014**	**TRAS**	AUDI A3 - VW GOLF 4 TOLEDO 2 - LEÓN - SKODA OCTAVIA POLO '02 - IBIZA '02 - FABIA '02-	**165 mm**
	**96200**	**DELT**	VW POLO '02- SEAT IBIZA '02- SKODA FABIA '02-	**555 mm**
	**96192**	**DELT**	VW PASSAT '88 a '96 VW TRANSPORTER desde '91	**370 mm**
	**96008**	**DELT**	AUDI A4 - A6 AUDI 80/90 - '96 VW PASSAT '97-	**310 mm**
	**96108**	**TRAS**	VW POLO hasta '00 VW PASSAT '88 '96 VW TRANSPORTER	**205 mm**
	**96011**	**TRAS**	AUDI A4 - A6 VW PASSAT '97-	**205 mm**

© INDUSTRIAL METALCAUCHO, S.L.U.

TUBOS DE INYECCIÓN ALFA ROMEO



92049
MITO (955) 09/2008
tubo rigido inyección,
1.3 JTDM (2008-)
OEM: 55245385

TUBOS DE INYECCIÓN CITROËN

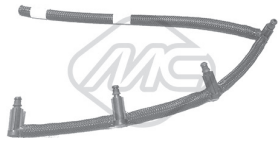

92045
BERLINGO (B9) 04/2008
jgo tubos inyección,
1.6 HDi (2008-)
OEM: 1574Q5



92057
BERLINGO (B9) 04/2008
jgo tubos inyección,
1.6 HDi 110 (2008-)
OEM: 1574T5



92043
BERLINGO (MF) 07/1996
tubo de combustible,
1.9 D 4WD (1998-)
OEM: 1579Q4



92044
BERLINGO (MF) 07/1996
tubo alimentación de combustible,
1.9 D (1998-2005)
OEM: 1573YG

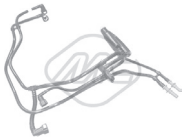

92056
BERLINGO 04/2008
jgo tubos inyección,
1.6 HDi 90, 75, 110 CV (2005-)
OEM: 1574W2



92004
C1 (PM_, PN_) 06/2005
tubo alimentación de combustible,
1.4 HDi (2005-)
OEM: 1574.S8

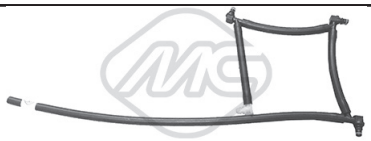

92047
C1 (PM_, PN_) 06/2005
tubo alimentación de combustible,
1.4 HDi (2005-)
OEM: 1574Q1



92043
C15 (VD-_) 10/1984 - 12/2005
tubo de combustible,
1.9 D (2000-2005)
OEM: 1579Q4



92044
C15 (VD-_) 10/1984 - 12/2005
tubo alimentación de combustible,
1.9 D (2000-2005)
OEM: 1573YG

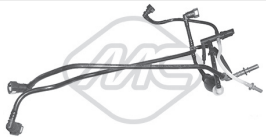

92006
C2 (JM_) 09/2003
jgo tubos inyección,
1.4 HDi (2003-)
OEM: 1574S9



92007
C2 (JM_) 09/2003
jgo tubos inyección, montaje Bosch
1.4 HDi (2003-)
OEM: 1574T0



92008
C2 (JM_) 09/2003
jgo tubos inyección,
1.4 HDi (2003-)
OEM: 1574T1

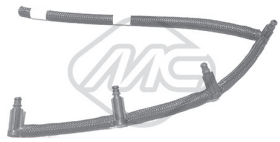

92045
C2 (JM_) 09/2003
jgo tubos inyección,
1.6 HDi (2005-)
OEM: 1574Q5



92047
C2 (JM_) 09/2003
tubo alimentación de combustible,
1.4 HDi (2003-)
OEM: 1574Q1

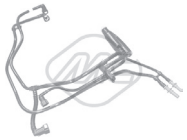

92056
C2 (JM_) 09/2003
jgo tubos inyección,
1.6 HDi (2005-)
OEM: 1574W2

© INDUSTRIAL METALCAUCHO, S.L.U.

TUBOS DE INYECCIÓN CITROËN



92057
C2 (JM_) 09/2003
jgo tubos inyección,
1.6 HDi (2005-)
OEM: 1574T5



92066
C2 (JM_) 09/2003
tubo de retorno inyector,
1.4 HDi (2003-)
OEM: 1574N8

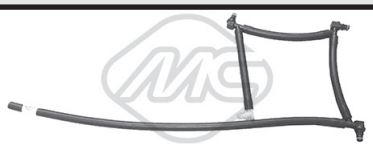

92047
C3 I (FC_) 02/2002
tubo alimentación de combustible,
1.4 HDi (2002-)
OEM: 1574Q1



92057
C3 I (FC_) 02/2002
jgo tubos inyección,
1.6 16V HDi (2005-)
OEM: 1574T5

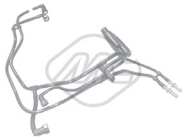

92056
C3 I 02/2002
jgo tubos inyección,
1.6 16V HDi (2005-)
OEM: 1574W2

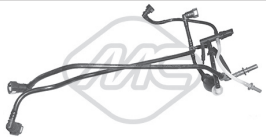

92006
C3 I-II 02/2002
jgo tubos inyección,
1.4 HDi (2002-)
OEM: 1574S9

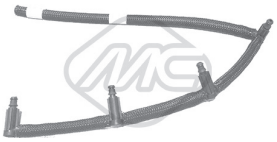

92045
C3 I (FC_) 02/2002
jgo tubos inyección,
1.6 16V HDi (2005-)
OEM: 1574Q5



92066
C3 I (FC_) 02/2002
tubo de retorno inyector,
1.4 HDi (2002-)
OEM: 1574N8



92007
C3 I-II 02/2002
jgo tubos inyección, montaje Bosch
1.4 HDi (2002-)
OEM: 1574T0



92008
C3 II 11/2009
jgo tubos inyección,
1.4 HDi 70 (2009-)
OEM: 1574T1



92066
C3 II 11/2009
tubo de retorno inyector,
1.4 HDi (2009-)
OEM: 1574N8

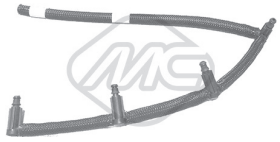

92045
C3 Picasso 02/2009
jgo tubos inyección,
1.6 HDi (2009-)
OEM: 1574Q5



92046
C4 Grand Picasso I (UA_) 10/2006
tubo retorno inyector,
2.0 HDi 138 (2006-)
OEM: 1574.HL

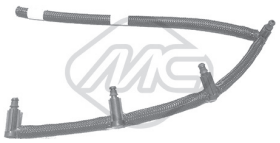

92045
C4 I (LC_) 11/2004
jgo tubos inyección,
1.6 HDi (2004-)
OEM: 1574Q5



92057
C4 I (LC_) 11/2004
jgo tubos inyección,
1.6 HDi (2004-)
OEM: 1574T5



92046
C4 I (LC_), Picasso I (UD_) 11/2004
tubo retorno inyector,
2.0 HDi (2004-)
OEM: 1574.HL

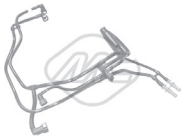

92056
C4 I 11/2004
jgo tubos inyección,
1.6 HDi (2004-)
OEM: 1574W2



92057
C5 II (RC_) 08/2004
jgo tubos inyección,
1.6 HDi (RC8HZB) (2004-)
OEM: 1574T5

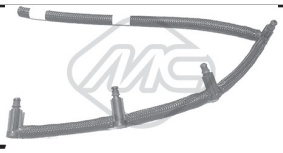

92045
C5 II 08/2004
jgo tubos inyección,
1.6 HDi (2004-)
OEM: 1574Q5

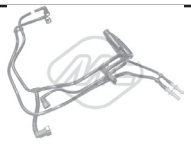

92056
C5 II 08/2004
jgo tubos inyección,
1.6 HDi (RC8HZB) (2004-)
OEM: 1574W2



92046
C5 II-III 08/2004-
tubo retorno inyector,
2.0 HDi (2004-)
OEM: 1574.HL

TUBOS DE INYECCIÓN CITROËN



92057
C5 III (RD_) 02/2008
jgo tubos inyección,
1.6 HDi (2008-)
OEM: 1574T5

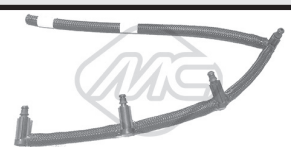

92045
C5 III 02/2008
jgo tubos inyección,
1.6 HDi (2008-)
OEM: 1574Q5

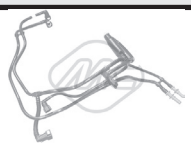

92056
C5 III 02/2008
jgo tubos inyección,
1.6 HDi (2008-)
OEM: 1574W2



92046
C8 (EA_, EB_) 07/2002
tubo retorno inyector,
2.0 HDi 135 (2006-)
OEM: 1574.HL



92043
JUMPY (U6U) 06/1994
tubo de combustible,
1.9 D 70 (1998-)
OEM: 1579Q4



92044
JUMPY (U6U) 06/1994
tubo alimentación de combustible,
1.9 D 70 (1998-)
OEM: 1573YG

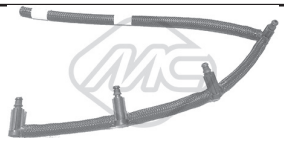

92045
JUMPY 01/2007
jgo tubos inyección,
1.6 HDi 90 16V (2007-)
OEM: 1574Q5



92046
JUMPY 01/2007
tubo retorno inyector,
2.0 HDi 140 (2007-)
OEM: 1574.HL



92007
NEMO (AA_) 02/2008
jgo tubos inyección, montaje Bosch
1.4 HDi (2008-)
OEM: 1574T0



92007
XSARA (N1) 04/1997 - 03/2010
jgo tubos inyección, montaje Bosch
1.4 HDi (2003-2005)
OEM: 1574T0



92008
XSARA (N1) 04/1997 - 03/2010
jgo tubos inyección,
1.4 HDi (2003-2005)
OEM: 1574T1



92043
XSARA (N1) 04/1997 - 03/2010
tubo de combustible,
1.9 D (1998-2005)
OEM: 1579Q4



92044
XSARA (N1) 04/1997 - 03/2010
tubo alimentación de combustible,
1.9 D (1998-2005)
OEM: 1573YG

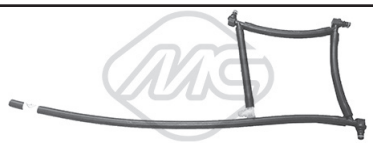

92047
XSARA (N1) 04/1997 - 03/2010
tubo alimentación de combustible,
1.4 HDi (2003-2005)
OEM: 1574Q1

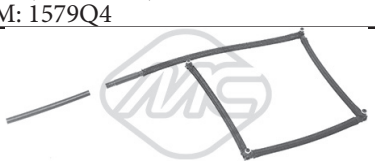

92066
XSARA (N1) 04/1997 - 03/2010
tubo de retorno inyector,
1.4 HDi (2003-)
OEM: 1574N8



92033
XSARA 04/1997 - 04/2005
jgo tubos inyección,
1.4 HDi (2003-2005)
OEM: 1574T2

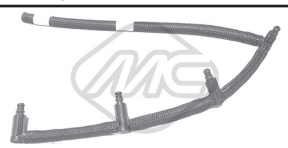

92045
XSARA PICASSO (N68) 12/1999
jgo tubos inyección,
1.6 HDi (2004-)
OEM: 1574Q5



92057
XSARA PICASSO (N68) 12/1999
jgo tubos inyección,
1.6 HDi (2004-)
OEM: 1574T5

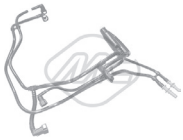

92056
XSARA PICASSO (N68) 12/1999
jgo tubos inyección,
1.6 HDi (2004-)
OEM: 1574W2

© INDUSTRIAL METALCAUCHO, S.L.U.

TUBOS DE INYECCIÓN DACIA



92000
DOKKER 11/2012
tubo alimentación de combustible,
1.5 dCi (2012-)
OEM: 8200520596



92002
DOKKER 11/2012
tubo alimentación de combustible,
1.6 16V (2012-)
OEM: 8200139172

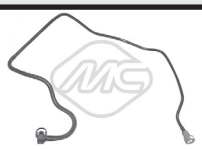

92030
DOKKER 11/2012
tubo alimentación de combustible,
1.6 16V (2012-)
OEM: 8200139173



92050
DOKKER 11/2012
tubo alimentación de combustible,
1.5 dCi (2012-)
OEM: 175062860R



92000
DUSTER 04/2010
tubo alimentación de combustible,
1.5 dCi (2013-)
OEM: 8200520596



92002
DUSTER 04/2010
tubo alimentación de combustible,
1.6 16V (2010-)
OEM: 8200139172

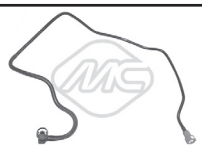

92030
DUSTER 04/2010
tubo alimentación de combustible,
1.6 16V (2010-)
OEM: 8200139173



92000
LODGY 03/2012
tubo alimentación de combustible,
1.5 dCi (2012-)
OEM: 8200520596



92030
LODGY 03/2012
tubo alimentación de combustible,
1.6 (2012-)
OEM: 8200139173

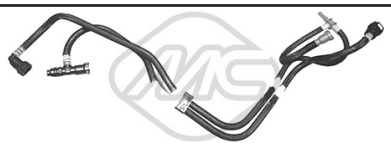

92010
LOGAN (LS_) 09/2004
tubo alimentación de combustible,
1.5 dCi (2005-)
OEM: 8200685633

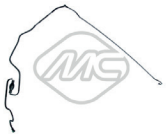

92042
LOGAN (LS_) 09/2004
tubo alimentación de combustible,
1.5 dCi (2006-)
OEM: 8200838566



92000
SANDERO 06/2008
tubo alimentación de combustible,
1.5 dCi (2008-)
OEM: 8200520596

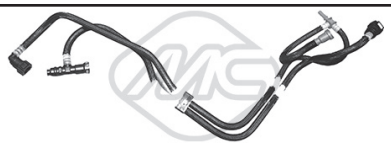

92010
SANDERO 06/2008
tubo alimentación de combustible,
1.5 dCi (2008-)
OEM: 8200685633

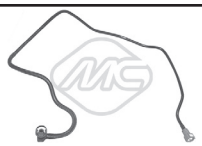

92030
SANDERO 06/2008
tubo alimentación de combustible,
1.6 16V (2011-)
OEM: 8200139173

© INDUSTRIAL METALCAUCHO, S.L.U.

TUBOS DE INYECCIÓN FIAT



92049
500 (312) 10/2007, 500L 09/2012
tubo rigido inyección,
1.3 D Multijet (2007-)
OEM: 55245385



92012
DOBLO (119) 03/2001
tubo entrada alimentación de combustible,
1.3 JTD 16V (2004-2006)
OEM: 51738254



92013
DOBLO (119) 03/2001
tubo retorno alimentación de combustible,
1.3 JTD 16V (2004-2005)
OEM: 51738255

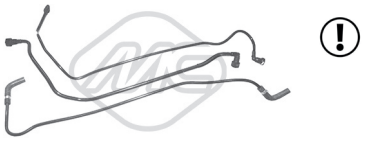

92018
DOBLO (119) 03/2001
jgo completo tubos rigidos alimentación de combustible, después de 20091.3 D Multijet (2005-)OEM: 51861080



92019
DOBLO (119) 03/2001
tubo rigido alimentación de combustible,
1.3 D Multijet (2005-)
OEM: 51873181



92020
DOBLO (119) 03/2001
tubo rigido alimentación de combustible,
1.3 D Multijet (2005-)
OEM: 51873181



92021
DOBLO (119) 03/2001
tubo rigido alimentación de combustible,
1.3 D Multijet (2005-)
OEM: 51873181



92022
DOBLO (119) 03/2001
tubo rigido alimentación de combustible,
antes de 2009 1.3 JTD 16V (2004-2005)
OEM: 51743942

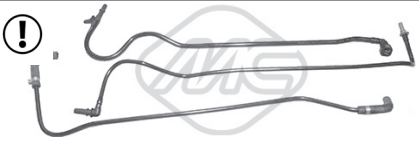

92034
DOBLO (119) 03/2001
jgo completo tubos rigidos alimentación de combustible, 1.3 D Multijet (2005-2010),
OEM: 51783277



92035
DOBLO (119) 03/2001
tubo rigido alimentación de combustible,
1.3 D Multijet (2005-2010)
OEM: 51783277



92036
DOBLO (119) 03/2001
tubo rigido alimentación de combustible,
1.3 D Multijet (2005-2010)
OEM: 51783277



92037
DOBLO (119) 03/2001
tubo rigido alimentación de combustible,
1.3 D Multijet (2005-2010)
OEM: 51783277



92048
DOBLO (119) 03/2001
tubo alimentación de combustible,
1.3 JTD 16V (2004-2005)
OEM: 46784581



92049
DOBLO (119) 03/2001
tubo rigido inyección,
1.3 D Multijet (2005-)
OEM: 55245385

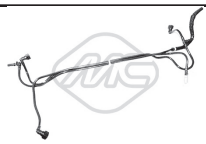

92051
DOBLO (119) 03/2001
jgo completo tubos alimentación de combustible, 1.3 JTD 16V (2004-2005)
OEM: 51743942

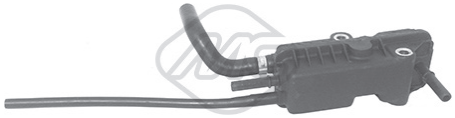

92072
DOBLO (119) 03/2001
tubo alimentación e inyección combustible,
1.9 JTD (2001-)
OEM: 55219331

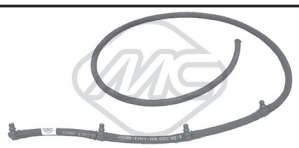

92061
DUCATO Furgonato (244) 04/2002
tubo alimentación de combustible,
2.3 JTD (2002-)
OEM: 55264929

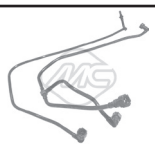

92023
FIORINO (225) 11/2007
jgo completo tubos rigidos alimentación de combustible, 1.3 D Multijet (2007-)
OEM: 51782245

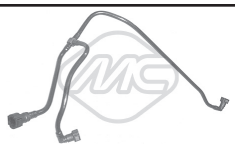

92031
FIORINO (225) 11/2007
tubo rigido alimentación de combustible,
1.3 D Multijet (2007-)
OEM: 51782245

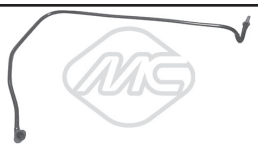

92032
FIORINO (225) 11/2007
tubo rigido alimentación de combustible,
1.3 D Multijet (2007-)
OEM: 51782245



92049
FIORINO (225) 11/2007
tubo rigido inyección,
1.3 D Multijet (2007-)
OEM: 55245385

© INDUSTRIAL METALCAUCHO, S.L.U.

TUBOS DE INYECCIÓN FIAT



92048
IDEA 12/2003
tubo alimentación de combustible,
1.3 JTD (2004-)
OEM: 46784581



92049
IDEA 12/2003
tubo rigido inyección,
1.3 D Multijet (2005-)
OEM: 55245385

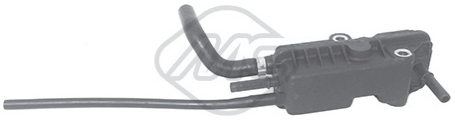

92072
IDEA 12/2003
tubo alimentación e inyección combustible,
1.9 JTD (2004-)
OEM: 55219331



92018
LINEA (323) 06/2007
jgo completo tubos rigidos alimentación de combustible, después de 20071.3 D Multijet (2007-)OEM: 51861080



92019
LINEA (323) 06/2007
tubo rigido alimentación de combustible,
1.3 D Multijet (2007-)
OEM: 51873181



92020
LINEA (323) 06/2007
tubo rigido alimentación de combustible,
1.3 D Multijet (2007-)
OEM: 51873181



92021
LINEA (323) 06/2007
tubo rigido alimentación de combustible,
1.3 D Multijet (2007-)
OEM: 51873181



92049
LINEA (323) 06/2007
tubo rigido inyección,
1.3 D Multijet (2007-)
OEM: 55245385

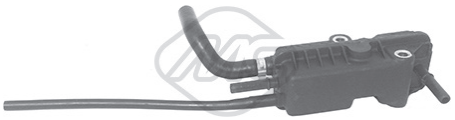

92072
PALIO Weekend (178DX) 04/1996
tubo alimentación e inyección combustible,
1.9 JTD (2001-)
OEM: 55219331



92048
PANDA (169) 09/2003
tubo alimentación de combustible,
1.3 D Multijet (2003-)
OEM: 46784581



92049
PANDA (169) 09/2003
tubo rigido inyección,
1.3 D Multijet (2006-)
OEM: 55245385



92072
PUNTO (188) 09/1999
tubo alimentación e inyección combustible,
1.9 JTD (2001-)
OEM: 55219331



92049
PUNTO / GRANDE PUNTO 10/2005
tubo rigido inyección,
1.3 D Multijet (2005-)
OEM: 55245385



92049
PUNTO 07/2008
tubo rigido inyección,
1.3 D Multijet (2012-)
OEM: 55245385



92048
PUNTO 09/1999
tubo alimentación de combustible,
1.3 JTD (2003-)
OEM: 46784581



92011
PUNTO EVO (199) 07/2008
tuberia de radiador,
1.3 D Multijet (2008-2012)
OEM: 51722736



92023
QUBO (225) 02/2008
jgo completo tubos rigidos alimentación de combustible, 1.3 D Multijet (2008-)
OEM: 51782245



92031
QUBO (225) 02/2008
tubo rigido alimentación de combustible,
1.3 D Multijet (2008-)
OEM: 51782245



92032
QUBO (225) 02/2008
tubo rigido alimentación de combustible,
1.3 D Multijet (2008-)
OEM: 51782245



92049
QUBO (225) 02/2008
tubo rigido inyección,
1.3 D Multijet (2008-)
OEM: 55245385



92043
SCUDO (220P) 02/1996 - 12/2006
tubo de combustible,
1.9 D (1998-2006)
OEM: 1579Q4

TUBOS DE INYECCIÓN FIAT



92044
SCUDO (220P) 02/1996 - 12/2006
tubo alimentación de combustible,
1.9 D (1998-2006)
OEM:

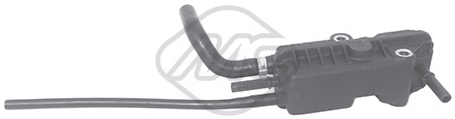

92072
STILO (192) 10/2001 - 11/2010
tubo alimentación e inyección combustible,
1.9 JTD (2001-2006)
OEM: 55219331



92049
STRADA Pick-up (178E) 02/1998
tubo rigido inyección,
1.3 D Multijet (2006-)
OEM: 55245385

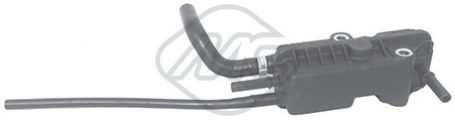

92072
STRADA Pick-up (178E) 02/1998
tubo alimentación e inyección combustible,
1.9 JTD (2003-)
OEM: 55219331

TUBOS DE INYECCIÓN FORD



92004
FIESTA V (JH_, JD_) 11/2001 - 03/2010
tubo alimentación de combustible,
1.4 TDCi (2001-2008)
OEM: 2S6Q9D350AF



92063
FIESTA VI 06/2008
tubo alimentación de combustible,
1.4 TDCi (2009-)
OEM: 7V2Q9D350BB

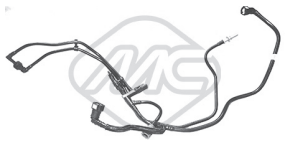

92064
FIESTA VI 06/2008
tubo alimentación de combustible,
1.4 TDCi (2009-)
OEM: 7V2Q9D350CC

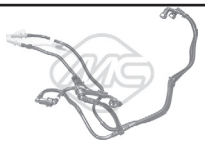

92062
FOCUS C-MAX 10/2003 - 03/2007
tubo alimentación de combustible,
1.6 TDCi (2003-2007)
OEM: 5M5Q9D350AB

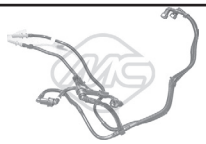

92062
FOCUS II 11/2004
tubo alimentación de combustible,
1.6 TDCi (2004-)
OEM: 5M5Q9D350AB



92065
FOCUS, FOCUS II C-MAX 10/1998 -
12/2007tubo alimentación de combustible,
1.8 16V (1998-2004)
OEM: 4M5Q9K022AG

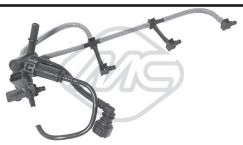

92065
MONDEO IV (BA7) 03/2007
tubo alimentación de combustible,
1.8 TDCi (2007-)
OEM: 4M5Q9K022AG

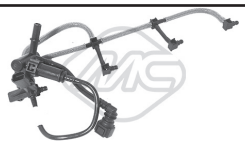

92065
TOURNEO CONNECT 06/2002
tubo alimentación de combustible,
1.8 TDCi (2006-)
OEM: 4M5Q9K022AG

© INDUSTRIAL METALCAUCHO, S.L.U.

TUBOS DE INYECCIÓN LANCIA



92048
MUSA (350) 10/2004
tubo alimentación de combustible,
1.3 D Multijet (2004-)
OEM: 46784581



92049
MUSA (350) 10/2004
tubo rigido inyección,
1.3 D Multijet (2006-)
OEM: 55245385

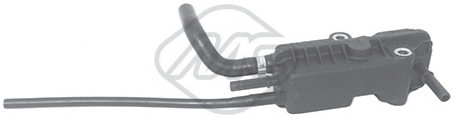

92072
MUSA (350) 10/2004
tubo alimentación e inyección combustible,
1.9 D Multijet (2004-)
OEM: 55219331



92048
YPSILON (843) 10/2003 - 12/2011
tubo alimentación de combustible,
1.3 JTD (2003-2011)
OEM: 46784581



92049
YPSILON (843) 10/2003 - 12/2011
tubo rigido inyección,
1.3 D Multijet (2006-)
OEM: 55245385

TUBOS DE INYECCIÓN OPEL



92048
AGILA (A) (H00) 09/2000 - 12/2007
tubo alimentación de combustible,
1.3 CDTI (2003-2007)
OEM: 93177371



92048
COMBO 10/2001
tubo alimentación de combustible,
1.3 CDTI 16V (2004-)
OEM: 93177371



92048
CORSA C (F08, F68) 09/2000 - 12/2009
tubo alimentación de combustible,
1.3 CDTI (2003-)
OEM: 93177371



92048
TIGRA 06/2004
tubo alimentación de combustible,
1.3 CDTI (2004-)
OEM: 93177371

© INDUSTRIAL METALCAUCHO, S.L.U.

TUBOS DE INYECCIÓN PEUGEOT

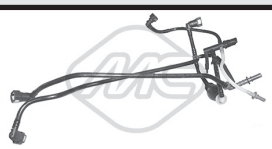

92006
1007 (KM_) 04/2005
jgo tubos inyección,
1.4 HDi (2005-)
OEM: 1574S9



92007
1007 (KM_) 04/2005
jgo tubos inyección, montaje Bosch
1.4 HDi (2005-)
OEM: 1574T0

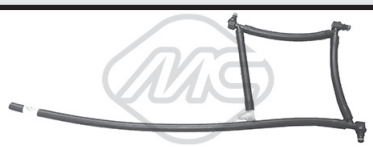

92047
1007 (KM_) 04/2005
tubo alimentación de combustible,
1.4 HDi (2005-)
OEM: 1574Q1

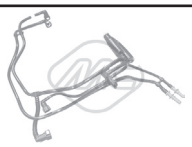

92056
1007 (KM_) 04/2005
jgo tubos inyección,
1.6 HDi (2007-)
OEM: 1574W2

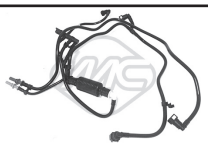

92057
1007 (KM_) 04/2005
jgo tubos inyección,
1.6 HDi (2007-)
OEM: 1574T5

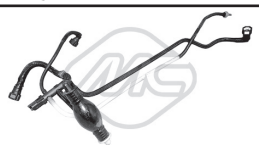

92004
107
tubo alimentación de combustible,
1.4 HDi (2005-)
OEM: 1574Q1 * 1574S8



92043
206 (2A/C) 08/1998
tubo de combustible,
1.9 D (1998-2001)
OEM: 1579Q4



92044
206 (2A/C) 08/1998
tubo alimentación de combustible,
1.9 D (1998-2001)
OEM: 1573YG



92008
206 (2E/K) 07/2002
jgo tubos inyección,
1.4 HDi (2002-)
OEM: 1574T1

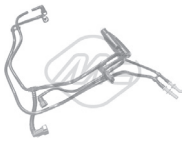

92056
206 08/1998
jgo tubos inyección,
1.6 HDi 110 (2004-)
OEM: 1574W2



92057
206 08/1998
jgo tubos inyección,
1.6 HDi 110 (2004-)
OEM: 1574T5



92007
206 08/1998, 206+, 207 02/2006
jgo tubos inyección, montaje Bosch
1.4 HDi
OEM: 1574T0

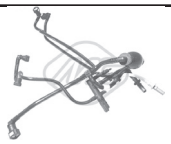

92033
206, 206+ 08/1998
jgo tubos inyección,
1.4 HDi eco 70 (2001-),1.4 HDi (2002-)
OEM: 1574T2

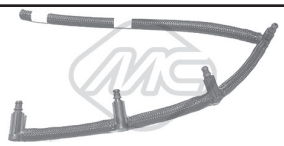

92045
206, 206+ 08/1998
jgo tubos inyección,
1.6 HDi 110 (2004-)
OEM: 1574Q5



92066
206 (2A/C) 08/1998
tubo de retorno inyector,
1.4 HDi (2001-)
OEM: 1574N8

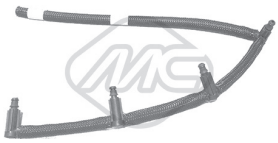

92045
207 02/2006
jgo tubos inyección,
1.6 HDi (2006-)
OEM: 1574Q5

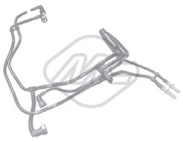

92056
207 02/2006
jgo tubos inyección,
1.6 HDi (2006-)
OEM: 1574W2



92057
207 02/2006
jgo tubos inyección,
1.6 HDi (2006-)
OEM: 1574T5

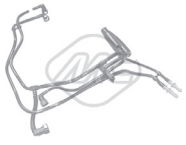

92056
3008 06/2009
jgo tubos inyección,
1.6 HDi (2009-)
OEM: 1574W2



92057
3008 06/2009
jgo tubos inyección,
1.6 HDi (2009-)
OEM: 1574T5



92043
306 04/1993 - 10/2003
tubo de combustible,
1.9 D (1998-2001)
OEM: 1579Q4

© INDUSTRIAL METALCAUCHO, S.L.U.

TUBOS DE INYECCIÓN PEUGEOT



92044
306 04/1993 - 10/2003
tubo alimentación de combustible,
1.9 D (1998-2001)
OEM: 1573YG



92007
307 (3A/C) 08/2000
jgo tubos inyección, montaje Bosch
1.4 HDi (2001-)
OEM: 1574T0



92008
307 (3A/C) 08/2000
jgo tubos inyección,
1.4 HDi (2001-)
OEM: 1574T1



92033
307 (3A/C) 08/2000
jgo tubos inyección,
1.4 HDi (2001-)
OEM: 1574T2



92046
307 (3A/C) 08/2000
tubo retorno inyector,
2.0 HDi 135 (2003-)
OEM: 1574.HL

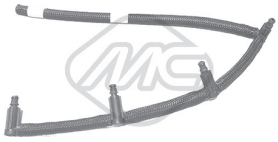

92045
307 08/2000
jgo tubos inyección,
1.6 HDi 110 (2004-)
OEM: 1574Q5

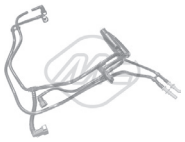

92056
307 08/2000
jgo tubos inyección,
1.6 HDi 110 (2004-)
OEM: 1574W2



92057
307 08/2000
jgo tubos inyección,
1.6 HDi, 1.6HDi 110 (2004-)
OEM: 1574T5



92066
307 (3A/C) 08/2000
tubo de retorno inyector,
1.4 HDi (2001-)
OEM: 1574N8



92046
308 (4A_, 4C_) 09/2007
tubo retorno inyector,
2.0 HDi (2007-)
OEM: 1574.HL

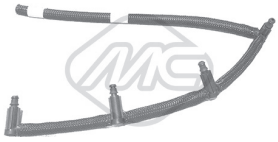

92045
308 09/2007
jgo tubos inyección,
1.6 HDi (2007-)
OEM: 1574Q5

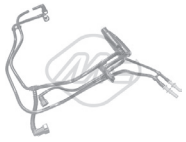

92056
308 09/2007
jgo tubos inyección,
1.6 HDi (2007-)
OEM: 1574W2



92057
308 09/2007
jgo tubos inyección,
1.6 HDi (2007-)
OEM: 1574T5



92046
407 (6D_) 05/2004
tubo retorno inyector,
2.0 HDi 135 (2004-)
OEM: 1574.HL

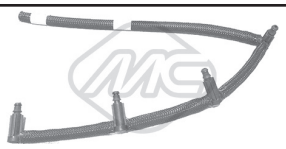

92045
407 05/2004
jgo tubos inyección,
1.6 HDi 110 (2004-)
OEM: 1574Q5

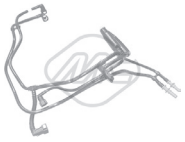

92056
407 05/2004
jgo tubos inyección,
1.6 HDi 110 (2004-)
OEM: 1574W2



92057
407 05/2004
jgo tubos inyección,
1.6 HDi 110 (2004-)
OEM: 1574T5

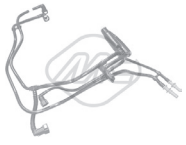

92056
5008 06/2009
jgo tubos inyección,
1.6 HDi (2009-)
OEM: 1574W2

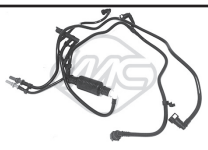

92057
5008 06/2009
jgo tubos inyección,
1.6 HDi (2009-)
OEM: 1574T5



92046
508 SW 11/2010
tubo retorno inyector,
2.0 HDi (2010-)
OEM: 1574.HL



92046
607 (9D, 9U) 01/2000
tubo retorno inyector,
2.0 HDI (2005-)
OEM: 1574.HL

© INDUSTRIAL METALCAUCHO, S.L.U.

TUBOS DE INYECCIÓN PEUGEOT



92046
807 (E) 06/2002
tubo retorno inyector,
2.0 HDI (2006-)
OEM: 1574.HL



92007
BIPPER (AA_) 02/2008
jgo tubos inyección, montaje Bosch
1.4 HDi (2008-)
OEM: 1574T0



92043
EXPERT (222) 07/1995
tubo de combustible,
1.9 D 70 (1998-)
OEM: 1579Q4



92044
EXPERT (222) 07/1995
tubo alimentación de combustible,
1.9 D 70 (1998-)
OEM: 1573YG



92046
EXPERT (222) 07/1995
tubo retorno inyector,
2.0 HDi 140 (2007-)
OEM: 1574.HL

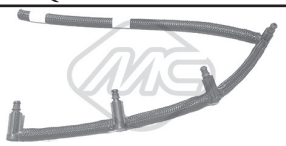

92045
EXPERT 01/2007
jgo tubos inyección,
1.6 HDi 90 16V (2007-)
OEM: 1574Q5



92043
RANCH (5) 04/1996
tubo de combustible,
1.9 D (1996-)
OEM: 1579Q4



92044
RANCH (5) 04/1996
tubo alimentación de combustible,
1.9 D (1996-)
OEM: 1573YG

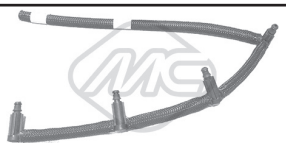

92045
RANCH 04/2008
jgo tubos inyección,
1.6 HDi (2008-)
OEM: 1574Q5



92057
RANCH 04/2008
jgo tubos inyección,
1.6 HDi (2008-)
OEM: 1574T5

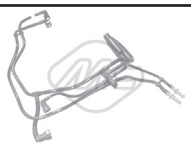

92056
RANCH 05/1996
jgo tubos inyección,
1.6 HDi (1996-)
OEM: 1574W2

© INDUSTRIAL METALCAUCHO, S.L.U.

TUBOS DE INYECCIÓN RENAULT

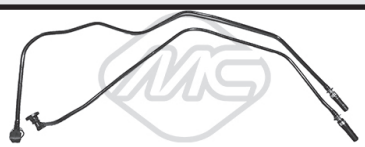

92005
19 I (B/C53_) 01/1988 - 09/1994
tubo alimentación de combustible,
1.4 (1988-1992)
OEM: 7700273714

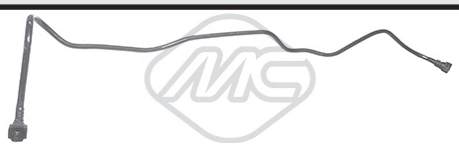

92015
CLIO I-II 05/1990-
tubo alimentación de combustible,
1.2, 1.2LPG (1996-)
OEM: 8200116407

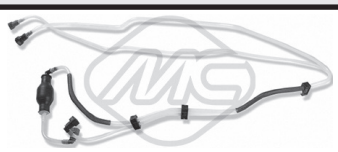

92001
CLIO II (BB0/1/2_, CB0/1/2_) 09/1998
tubo alimentación de combustible,
1.5 dCi (2001-)
OEM: 8200050936



92015
CLIO II (BB0/1/2_, CB0/1/2_) 09/1998
tubo alimentación de combustible,
1.2 (1998-)
OEM: 8200116407



92030
CLIO II (BB0/1/2_, CB0/1/2_) 09/1998
tubo alimentación de combustible,
1.6 16V (1998-)
OEM: 8200493228



92040
CLIO II (BB0/1/2_, CB0/1/2_) 09/1998
tubo alimentación de combustible,
1.5 dCi (2001-)
OEM: 8200912632



92040
CLIO II (BB0/1/2_, CB0/1/2_) 09/1998
tubo alimentación de combustible,
1.5 dCi (2001-)
OEM: 8200912632



92041
CLIO II (BB0/1/2_, CB0/1/2_) 09/1998
tubo alimentación de combustible,
1.5 dCi (2001-)
OEM: 8200912625



92041
CLIO II (BB0/1/2_, CB0/1/2_) 09/1998
tubo alimentación de combustible,
1.5 dCi (2001-)
OEM: 8200912625

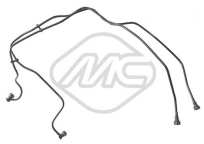

92052
CLIO II (BB0/1/2_, CB0/1/2_) 09/1998
tubo alimentación de combustible,
1.6 16V (1998-)
OEM: 7700113963

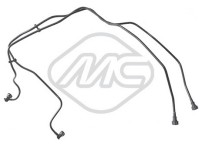

92052
CLIO II (BB0/1/2_, CB0/1/2_) 09/1998
tubo alimentación de combustible,
1.6 16V (1998-)
OEM: 7700113963



92053
CLIO II (BB0/1/2_, CB0/1/2_) 09/1998
tubo alimentación de combustible,
1.9 D (2000-2001)
OEM: 7700115859



92054
CLIO II (BB0/1/2_, CB0/1/2_) 09/1998
tubo alimentación de combustible,
1.9 D (1998-2005)
OEM: 7700113514

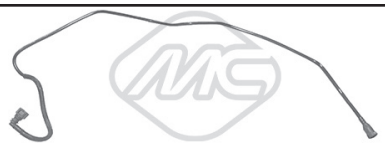

92058
CLIO II (BB0/1/2_, CB0/1/2_) 09/1998
tubo alimentación de combustible,
1.6 16V (1998-)
OEM: 8200199856

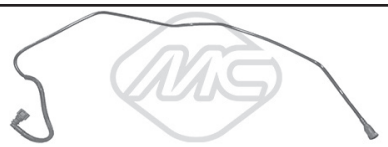

92058
CLIO II (BB0/1/2_, CB0/1/2_) 09/1998
tubo alimentación de combustible,
1.6 16V (1998-)
OEM: 8200199856



92059
CLIO II (BB0/1/2_, CB0/1/2_) 09/1998
tubo alimentación de combustible,
1.2, 1.2LPG (1998-)
OEM: 7701206592



92059
CLIO II (BB0/1/2_, CB0/1/2_) 09/1998
tubo alimentación de combustible,
1.2, 1.2LPG (1998-), 1.4 (1998-2005)
OEM: 7701206592



92060
CLIO II (BB0/1/2_, CB0/1/2_) 09/1998
tubo alimentación de combustible,
1.2 16V (2001-)
OEM: 7700431748



92060
CLIO II (BB0/1/2_, CB0/1/2_) 09/1998
tubo alimentación de combustible,
1.2 16V (2001-)
OEM: 7700431748

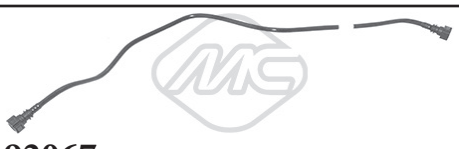

92067
CLIO II (BB0/1/2_, CB0/1/2_) 09/1998
tubo alimentación de combustible,
1.4 (1998-2005)
OEM: 8200497315



92068
CLIO II (BB0/1/2_, CB0/1/2_) 09/1998
tubo alimentación de combustible,
1.4 (1998-2005)
OEM: 149115105R

TUBOS DE INYECCIÓN RENAULT

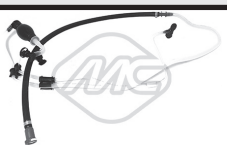

92069
CLIO II (BB0/1/2_, CB0/1/2_) 09/1998
tubo alimentación de combustible,
1.9 D (1998-2005)
OEM: 7700111932



92001
CLIO II 09/1998
tubo alimentación de combustible,
1.5 dCi (2001-)
OEM: 8200050936



92053
CLIO II 09/1998
tubo alimentación de combustible,
1.9 D (1997-)
OEM: 7700115859

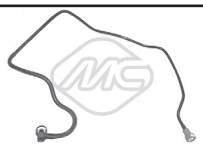

92030
CLIO II-III 09/1998
tubo alimentación de combustible,
1.6 16V (1998-)
OEM: 8200493228



92055
CLIO II-III-Grandtour 09/1998
tubo alimentación de combustible,
1.5 dCi (2001-)
OEM: 8200360597

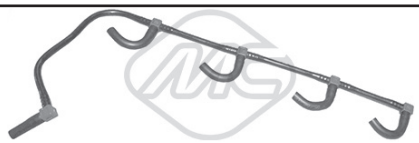

92000
CLIO II-III-IV 09/1998
tubo alimentación de combustible,
1.5 dCi (2001-)
OEM: 8200520596



92002
CLIO III (BR0/1, CR0/1) 05/2005
tubo alimentación de combustible,
1.6 16V (2005-)
OEM: 7700113964



92002
CLIO III (BR0/1, CR0/1) 05/2005
tubo alimentación de combustible,
1.6 16V (2005-)
OEM: 7700113964



92025
CLIO III (BR0/1, CR0/1) 05/2005
tubo alimentación de combustible,
1.5 dCi (2005-)
OEM: 8200224090



92025
CLIO III (BR0/1, CR0/1) 05/2005
tubo alimentación de combustible,
1.5 dCi (2005-)
OEM: 8200224090



92030
CLIO III (BR0/1, CR0/1) 05/2005
tubo alimentación de combustible,
1.6 16V (2005-)
OEM: 8200493228



92038
CLIO III (BR0/1, CR0/1) 05/2005
tubo alimentación de combustible retorno
deposito, 1.5 dCi (2005-)
OEM: 8200262764



92039
CLIO III (BR0/1, CR0/1) 05/2005
tubo alimentación de combustible salida
deposito, salida depósito 1.5 dCi (2005-)
OEM: 8200868563



92039
CLIO III (BR0/1, CR0/1) 05/2005
tubo alimentación de combustible salida
deposito, 1.5 dCi (2005-)
OEM: 8200868563



92000
CLIO III 05/2005
tubo alimentación de combustible,
1.5 dCi (2005-)
OEM: 8200520596



92000
CLIO IV 11/2012
tubo alimentación de combustible,
1.5 dCi 90 (2012-)
OEM: 8200520596

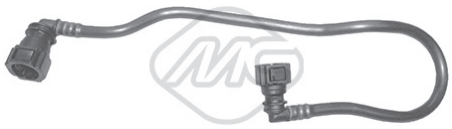

92027
CLIO IV 11/2012
tubo alimentación de combustible,
1.2 16V (2012-)
OEM: 223206173R



92028
CLIO IV 11/2012
tubo alimentación de combustible,
1.2 16V (2012-)
OEM: 175103367R



92028
CLIO IV 11/2012
tubo alimentación de combustible,
0.9 TCe 90,1.2 16V,1.5 dCi, 1.6 RS (2012-)
OEM: 175103367R



92029
CLIO IV 11/2012
tubo alimentación de combustible,
1.2 16V (2012-)
OEM: 164468215R



92029
CLIO IV 11/2012
tubo alimentación de combustible,
0.9 TCe 90,1.2 16V, 1.5 dCi, 1.6 RS (2012-
)OEM: 164468215R

© INDUSTRIAL METALCAUCHO, S.L.U.

TUBOS DE INYECCIÓN RENAULT



92000
KANGOO (KC0/1_) 08/1997
tubo alimentación de combustible,
1.5 dCi (2001-)
OEM: 8200520596

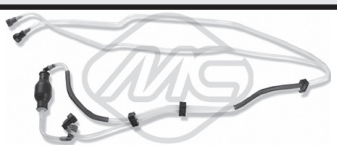

92001
KANGOO (KC0/1_) 08/1997
tubo alimentación de combustible,
1.5 dCi (2001-)
OEM: 8200050936

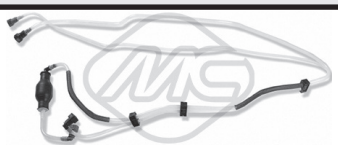

92001
KANGOO (KC0/1_) 08/1997
tubo alimentación de combustible,
1.5 dCi (2001-)
OEM: 8200050936



92002
KANGOO (KC0/1_) 08/1997
tubo alimentación de combustible,
1.6 16V (2001-)
OEM: 7700113964



92014
KANGOO (KC0/1_) 08/1997
tubo alimentación de combustible,
1.5 dCi (2003-)
OEM: 8200121735



92014
KANGOO (KC0/1_) 08/1997
tubo alimentación de combustible,
1.5dCi (2003-), 1.9 dTi (2000-)
OEM: 8200121735



92015
KANGOO (KC0/1_) 08/1997
tubo alimentación de combustible,
1.2 (1997-)
OEM: 8200116407



92015
KANGOO (KC0/1_) 08/1997
tubo alimentación de combustible,
1.2 (1997-)
OEM: 8200116407



92030
KANGOO (KC0/1_) 08/1997
tubo alimentación de combustible,
1.6 16V (2001-)
OEM: 8200493228



92053
KANGOO (KC0/1_) 08/1997
tubo alimentación de combustible,
D 65 1.9 (1997-)
OEM: 7700115859



92054
KANGOO (KC0/1_) 08/1997
tubo alimentación de combustible,
D 65 1.9 (1997-)
OEM: 7700113514



92054
KANGOO (KC0/1_) 08/1997
tubo alimentación de combustible,
D 65 1.9 (1997-)
OEM: 7700113514



92055
KANGOO (KC0/1_) 08/1997
tubo alimentación de combustible,
1.5 dCi (2002-)
OEM: 8200360597

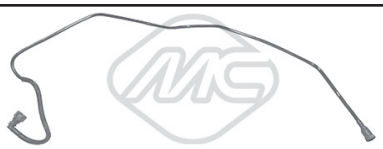

92058
KANGOO (KC0/1_) 08/1997
tubo alimentación de combustible,
1.6 16V (2001-)
OEM: 8200199856

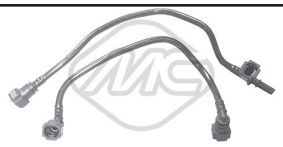

92059
KANGOO (KC0/1_) 08/1997
tubo alimentación de combustible,
1.4 (1997-)
OEM: 7701206592



92067
KANGOO (KC0/1_) 08/1997
tubo alimentación de combustible,
1.4 (1997-)
OEM: 8200497315



92068
KANGOO (KC0/1_) 08/1997
tubo alimentación de combustible,
1.4 (1997-)
OEM: 149115105R



92069
KANGOO (KC0/1_) 08/1997
tubo alimentación de combustible,
1.9D (1997-)
OEM: 7700111932



92070
KANGOO (KC0/1_) 08/1997
tubo de retorno combustible,
1.9 dTi (2000-)
OEM: 7700114802



92024
KANGOO / GRAND KANGOO 02/2008
tubo alimentación de combustible,
1.5 (2008-)
OEM: 8200683525



92024
KANGOO / GRAND KANGOO 02/2008
tubo alimentación de combustible,
1.5 dCi (2008-)
OEM: 8200683525

TUBOS DE INYECCIÓN RENAULT



92000
KANGOO 08/1997
tubo alimentación de combustible,
1.5 dCi (2001-)
OEM: 8200520596



92055
KANGOO 08/1997
tubo alimentación de combustible,
1.5 dCi (2001-)
OEM: 8200360597

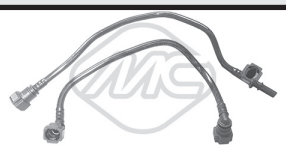

92059
KANGOO 08/1997
tubo alimentación de combustible,
1.4 (1997-)
OEM: 7701206592



92030
LAGUNA II-III 03/2001-
tubo alimentación de combustible,
1.6 16V (2001-)
OEM: 8200493228

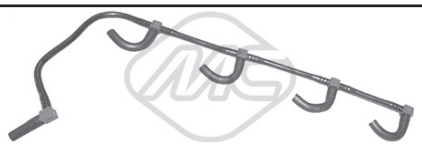

92000
LAGUNA III (BT0/1) 10/2007
tubo alimentación de combustible,
1.5 dCi (2007-)
OEM: 8200520596



92000
LAGUNA III (BT0/1) 10/2007
tubo alimentación de combustible,
1.5 dCi (2007-)
OEM: 8200520596



92016
MASTER II (FD) 07/1998
tubo alimentación de combustible,
2.2 dCI 90 (2000-)
OEM: 8200516617

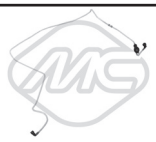

92016
MASTER II 03/1998
tubo alimentación de combustible,
2.2 dCI 90 (2000-), 2.5 dCi (2004-)
OEM: 8200516617



92002
MEGANE CC (EZ0/1_) 06/2010
tubo alimentación de combustible,
1.6 16V (2010-)
OEM: 7700113964

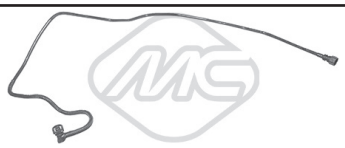

92002
MEGANE CC (EZ0/1_) 06/2010
tubo alimentación de combustible,
1.6 16V (2010-)
OEM: 7700113964

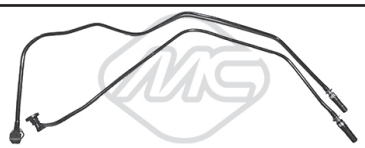

92005
MEGANE I (BA0/1_) 08/1995 - 08/2003
tubo alimentación de combustible,
1.4 16V (1999-2003)
OEM: 7700273714



92005
MEGANE I (BA0/1_) 08/1995 - 08/2003
tubo alimentación de combustible,
1.4 16V, 1.6 16V (1999-2003)
OEM: 7700273714

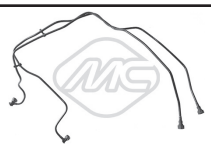

92052
MEGANE I (BA0/1_) 08/1995 - 08/2003
tubo alimentación de combustible,
1.4 16V (1999-2003)
OEM: 7700113963

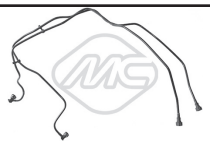

92052
MEGANE I (BA0/1_) 08/1995 - 08/2003
tubo alimentación de combustible,
1.4 16V, 1.6 16V (1999-2003)
OEM: 7700113963

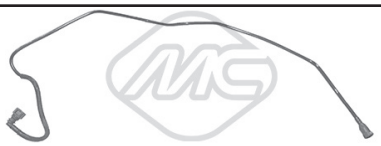

92058
MEGANE I (BA0/1_) 08/1995 - 08/2003
tubo alimentación de combustible,
1.6 16V (1999-2003)
OEM: 8200199856



92058
MEGANE I 08/1995 - 08/2003
tubo alimentación de combustible,
1.6 16V (1999-2003)
OEM: 8200199856



92009
MEGANE II (BM0/1_, CM0/1_) 11/2002
tubo alimentación de combustible,
1.5 dCi (2002-)
OEM: 8200571380



92009
MEGANE II (BM0/1_, CM0/1_) 11/2002
tubo alimentación de combustible,
1.5 dCi (2002-)
OEM: 8200571380



92003
MEGANE II 11/2002
tubo alimentación de combustible,
1.5 dCi (2003-)
OEM: 8200571379



92030
MEGANE II Tre volumi (LM0/1_) 09/2003
tubo alimentación de combustible,
1.6 16V (2006-)
OEM: 8200493228



92000
MEGANE III (BZ0_) 11/2008
tubo alimentación de combustible,
1.5 dCi (2008-)
OEM: 8200520596

© INDUSTRIAL METALCAUCHO, S.L.U.

TUBOS DE INYECCIÓN RENAULT



92026
MEGANE III (BZ0_) 11/2008
tubo alimentación de combustible,
1.6 16V (2008-)
OEM: 474010052R



92026
MEGANE III (BZ0_) 11/2008
tubo alimentación de combustible,
1.6 16V (2008-)
OEM: 474010052R



92000
MEGANE III 11/2008
tubo alimentación de combustible,
1.5 dCi (2008-)
OEM: 8200520596



92000
MODUS / GRAND MODUS 09/2004
tubo alimentación de combustible,
1.5 dCi (2004-)
OEM: 8200520596



92000
MODUS / GRAND MODUS 09/2004
tubo alimentación de combustible,
1.5 dCi (2004-)
OEM: 8200520596



92025
MODUS / GRAND MODUS 09/2004
tubo alimentación de combustible,
1.5 dCi (2004-)
OEM: 8200224090



92025
MODUS / GRAND MODUS 09/2004
tubo alimentación de combustible,
1.5 dCi (2004-)
OEM: 8200224090



92005
SCÉNIC I (JA0/1_) 09/1999 - 09/2003
tubo alimentación de combustible,
1.4 16V (1999-2003)
OEM: 7700273714



92005
SCÉNIC I (JA0/1_) 09/1999 - 09/2003
tubo alimentación de combustible,
1.4 16V (1999-2003)
OEM: 7700273714



92052
SCÉNIC I (JA0/1_) 09/1999 - 09/2003
tubo alimentación de combustible,
1.4 16V (1999-2003)
OEM: 7700113963



92052
SCÉNIC I (JA0/1_) 09/1999 - 09/2003
tubo alimentación de combustible,
1.4 16V (1999-2003)
OEM: 7700113963



92058
SCÉNIC I (JA0/1_) 09/1999 - 09/2003
tubo alimentación de combustible,
1.6 (1999-2003)
OEM: 8200199856



92000
SCÉNIC II (JM0/1_) 06/2003
tubo alimentación de combustible,
1.5 dCi (2003-)
OEM: 8200520596



92003
SCÉNIC II (JM0/1_) 06/2003
tubo alimentación de combustible,
1.5 dCi (2003-)
OEM: 8200571379



92003
SCÉNIC II (JM0/1_) 06/2003
tubo alimentación de combustible,
1.5 dCi (2003-)
OEM: 8200571379



92009
SCÉNIC II (JM0/1_) 06/2003
tubo alimentación de combustible,
1.5 dCi (2003-)
OEM: 8200571380

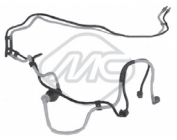

92009
SCÉNIC II (JM0/1_) 06/2003
tubo alimentación de combustible,
1.5 dCi (2003-)
OEM: 8200571380



92030
SCÉNIC II (JM0/1_) 06/2003
tubo alimentación de combustible,
1.6 16V (JM1R) (2005-)
OEM: 8200493228

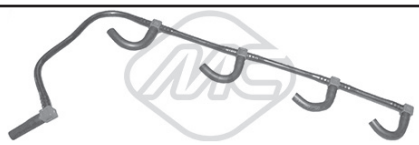

92000
SCÉNIC II-III 06/2003
tubo alimentación de combustible,
1.5 dCi (2003-)
OEM: 8200520596

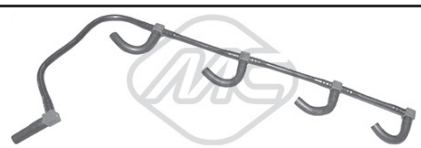

92000
SCÉNIC III (JZ0/1_) 02/2009
tubo alimentación de combustible,
1.5 dCi (2009-)
OEM: 8200520596

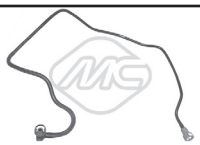

92030
SCÉNIC III (JZ0/1_) 02/2009
tubo alimentación de combustible,
1.6 16V (2009-)
OEM: 8200493228

TUBOS DE INYECCIÓN RENAULT



92055
THALIA I (LB0/1/2_) 02/1998
tubo alimentación de combustible,
1.5 dCi (2001-)
OEM: 8200360597

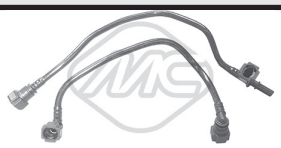

92059
THALIA I (LB0/1/2_) 02/1998
tubo alimentación de combustible,
1.4 (2000-)
OEM: 7701206592



92067
THALIA I (LB0/1/2_) 02/1998
tubo alimentación de combustible,
1.4 (2000-)
OEM: 8200497315



92068
THALIA I (LB0/1/2_) 02/1998
tubo alimentación de combustible,
1.4 (2000-)
OEM: 149115105R

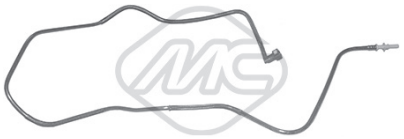

92017
TRAFIC II (FL) 03/2001
tubo alimentación de combustible,
1.9 dCi 80 (2001-)
OEM: 8200505335

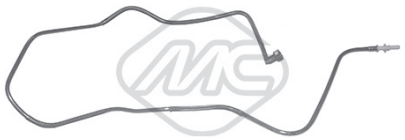

92017
TRAFIC II 03/2001
tubo alimentación de combustible,
1.9 dCI 80, 100 CV (2001-)
OEM: 8200505335



92015
TWINGO I-II 03/1993
tubo alimentación de combustible,
1.2 (1996-)
OEM: 8200116407



92000
TWINGO II 03/2007
tubo alimentación de combustible,
1.5 dCi (2007-)
OEM: 8200520596

© INDUSTRIAL METALCAUCHO, S.L.U.



sensor pasivo

50191 Longitud: 915 mm

sensor velocidad rueda-ABS trasero
ULYSSE (220),ZETA (220)

o.e.: 1482480080



inductivo

50215 Longitud: 1400 mm

sensor velocidad rueda-ABS delantero
DUCATO Furgonato (244)

o.e.: 59232005 - 46776188



Sensor activo

50216 Longitud: 630 mm

sensor velocidad rueda-ABS trasero
MITO (955),PUNTO (199),PUNTO / GRANDE PUNTO (199),PUNTO EVO

o.e.: 52012826



Sensor activo

50217 Longitud: 960 mm

sensor velocidad rueda-ABS trasero
DUCATO Furgonato (250)

o.e.: 51787753 - 51725100



Sensor activo

50218 Longitud: 1060;1140 mm

sensor velocidad rueda-ABS delantero
DUCATO Furgonato (250)

o.e.: 51725099



sensor pasivo

50090 Longitud: 1030;1100 mm

sensor velocidad rueda-ABS delantero
A4 (8D2, B5),PASSAT (3B2),PASSAT Variant (3B5)

o.e.: 8D0 927 803



sensor pasivo

50091 Longitud: 985 mm

sensor velocidad rueda-ABS trasero
A4 (8D2, B5)

o.e.: 8D0 927 807 C

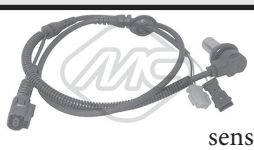

sensor pasivo

50092 Longitud: 1050 mm

sensor velocidad rueda-ABS delantero
A6 (4B2, C5)

o.e.: 4B0 927 803 C



sensor pasivo

50093 Longitud: 1000 mm

sensor velocidad rueda-ABS
A6 (4B2, C5)

o.e.: 4B0 927 807



sensor pasivo

50094 Longitud: 1135 mm

sensor velocidad rueda-ABS delantero
A6 (4B2, C5)

o.e.: 4B0 927 803



sensor pasivo

50095 Longitud: 1050 mm

sensor velocidad rueda-ABS delantero
A4 (8D2, B5),A6 (4B2, C5),PASSAT (3B3),PASSAT Variant (3B6)

o.e.: 4B0 927 803 B



sensor pasivo

50096 Longitud: 1000 mm

sensor velocidad rueda-ABS trasero izda.
A6 (4B2, C5)

o.e.: 4B0 927 807 L - 4B0 927 807 C



sensor pasivo

50097 Longitud: 70 mm

sensor velocidad rueda-ABS delantero, izda.
A3 (8L1),TT (8N3),AROSA (6H),CORDOBA (6K1, 6K2),CORDOBA (6K2),-

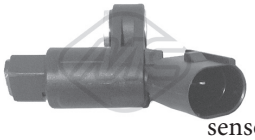

sensor pasivo

50098 Longitud: 70 mm

sensor velocidad rueda-ABS delantero, dcha.
A3 (8L1),TT (8N3),AROSA (6H),CORDOBA (6K1, 6K2),CORDOBA (6K2),-

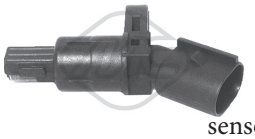

sensor pasivo

50099 Longitud: 70 mm

sensor velocidad rueda-ABS trasero
A3 (8L1),TT (8N3),AROSA (6H),LEON (1M1),TOLEDO II (1M2),FELICIA I Fun

o.e.: 1J0 927 807 B



sensor pasivo

50100 Longitud: 1135 mm

sensor velocidad rueda-ABS trasero
GOLF III (1H1),GOLF III Cabriolet (1E7),GOLF III Variant (1H5),GOLF IV

o.e.: 1H0 927 807 D



sensor pasivo

50101 Longitud: 843 mm

sensor velocidad rueda-ABS trasero
CORDOBA (6K1, 6K2),CORDOBA (6K2),CORDOBA Vario (6K5),IBIZA II

o.e.: 6N0 927 807 A



sensor pasivo

50102 Longitud: 1130 mm

sensor velocidad rueda-ABS delantero
TOLEDO I (1L),CORRADO (53I),GOLF II (19E, 1G1),PASSAT (3A2, 35I),PASSAT

o.e.: 191 927 807 A - 191 927 807 A



sensor pasivo

50103 Longitud: 1220 mm

sensor velocidad rueda-ABS trasero
TOLEDO I (1L),CORRADO (53I),GOLF II (19E, 1G1),PASSAT (3A2, 35I),PASSAT

o.e.: 357 927 807 - 191 927 807 D



sensor pasivo

50104 Longitud: 1060 mm

sensor velocidad rueda-ABS trasero
CORRADO (53I),GOLF III (1H1),GOLF III Cabriolet (1E7),GOLF III Variant

o.e.: 1H0 927 807 A



sensor pasivo

50105 Longitud: 455;570 mm

sensor velocidad rueda-ABS delantero
TRANSPORTER IV Furgonato (70XA)

o.e.: 701 927 807 F - 701 927 807 A



sensor pasivo

50106 Longitud: 1250 mm

sensor velocidad rueda-ABS trasero
TRANSPORTER IV Furgonato (70XA)

o.e.: 701 927 807 C



sensor pasivo

50107 Longitud: 800 mm

sensor velocidad rueda-ABS trasero, dcha.
TRANSPORTER IV Furgonato (70XA)

o.e.: 701 927 807 D



sensor pasivo

50108 Longitud: 790 mm

sensor velocidad rueda-ABS trasero izda.
TRANSPORTER IV Furgonato (70XA)

o.e.: 701 927 807 E



Sensor activo

50109 Longitud: 66 mm

sensor velocidad rueda-ABS
A3 (8P1),A3 (8V1),A3 Sportback (8PA),A3 Sportback (8VA),Q3 (8U),-

o.e.: WHT 003 857 - 7H0 927 803



Sensor activo

50110 Longitud: 66 mm

sensor velocidad rueda-ABS
A3 (8P1),A3 (8V1),A3 Sportback (8PA),A3 Sportback (8VA),Q3 (8U),-

o.e.: WHT 003 856 - 7H0 927 804

© INDUSTRIAL METALCAUCHO, S.L.U.

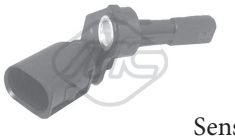

Sensor activo

50111 Longitud: 78 mm

sensor velocidad rueda-ABS trasero izda.
A3 (8P1),A3 Sportback (8PA),Q3 (8U),-
TT (8J3),ALTEA (5P1),ALTEA XL

o.e.: WHT 003 859 - 1K0 927 807

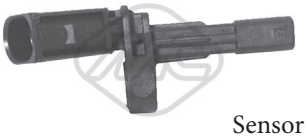

Sensor activo

50112 Longitud: 78 mm

sensor velocidad rueda-ABS trasero, dcha.
A3 (8P1),A3 Sportback (8PA),Q3 (8U),-
TT (8J3),ALTEA (5P1),ALTEA XL

o.e.: WHT 003 858 - 1K0 927 808

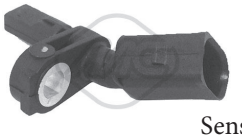

Sensor activo

50113 Longitud: 62 mm

sensor velocidad rueda-ABS delantero, izda.
A1 (8X1, 8XF),A2 (8Z0),A3 (8V1),A3
Sportback (8VA),CORDOBA (6L2),IBI-

o.e.: WHT 003 861 - 6Q0 927 803 B



Sensor activo

50114 Longitud: 62 mm

sensor velocidad rueda-ABS delantero, dcha.
A1 (8X1, 8XF),A2 (8Z0),A3 (8V1),A3
Sportback (8VA),CORDOBA (6L2),IBI-

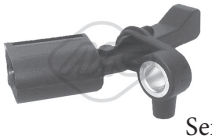

Sensor activo

50115 Longitud: 62 mm

sensor velocidad rueda-ABS trasero izda.
A1 (8X1, 8XF),A2 (8Z0),CORDOBA
(6L2),IBIZA IV (6L1),IBIZA V (6J5),IBI-

o.e.: WHT 003 863 - 6Q0 927 807 B



Sensor activo

50116 Longitud: 58 mm

sensor velocidad rueda-ABS trasero, dcha.
A1 (8X1, 8XF),A2 (8Z0),CORDOBA
(6L2),IBIZA IV (6L1),IBIZA V (6J5),IBI-

o.e.: WHT 003 862 - 6Q0 927 808 B

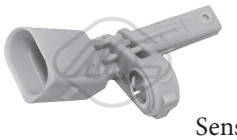

Sensor activo

50117 Longitud: 27.7 mm

sensor velocidad rueda-ABS izda.
A3 (8V1),A3 Sportback (8VA),Q3
(8U),Q7 (4L),CAYENNE (955),CC

o.e.: WHT 003 857 A - 7L0 927 807 B

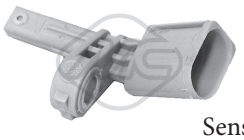

Sensor activo

50118 Longitud: 65.5 mm

sensor velocidad rueda-ABS dcha.
A3 (8V1),A3 Sportback (8VA),Q3
(8U),Q7 (4L),CAYENNE (955),CC

o.e.: WHT 003 856 A - 7L0 927 808 B



sensor pasivo

50119 Longitud: 290 mm

sensor velocidad rueda-ABS trasero
A3 (8L1),TT (8N3),LEON (1M1),BORA
(1J2),BORA Station wagon (1J6),GOLF

o.e.: 1J0 927 807 D



sensor pasivo

50120 Longitud: 464 mm

sensor velocidad rueda-ABS delantero
ALHAMBRA (7V8, 7V9),SHARAN
(7M8, 7M9, 7M6)

o.e.: 7M0 927 807 C



sensor pasivo

50121 Longitud: 1026 mm

sensor velocidad rueda-ABS trasero
ALHAMBRA (7V8, 7V9),SHARAN
(7M8, 7M9, 7M6)

o.e.: 7M0 927 807 D - 98VW 2B372-AA



sensor pasivo

50122 Longitud: 1050 mm

sensor velocidad rueda-ABS delantero
A4 (8E2, B6)

o.e.: 8E0 927 803 A



sensor pasivo

50123 Longitud: 1050 mm

sensor velocidad rueda-ABS delantero
A4 (8E2, B6),A4 (8EC, B7)

o.e.: 8E0 927 803 B



sensor pasivo

50124 Longitud: 1100 mm

sensor velocidad rueda-ABS trasero
SUPERB (3U4),PASSAT (3B2),PASSAT
(3B3),PASSAT Variant (3B5),PASSAT

o.e.: 8E0 927 807 - 3B0 927 807 C



Sensor activo

50125

sensor velocidad rueda-ABS
A3 (8V1),A3 Sportback (8VA),LEON
(5F1),LEON SC (5F5),LEON ST

o.e.: WHT 003 864 - 2K0 927 807



sensor pasivo

50176 Longitud: 2300 mm

sensor velocidad rueda-ABS trasero
LT 28-46 II Furgonato (2DA, 2DD, 2DH)

o.e.: 2D0 927 808 A - 2D0 927 807 A



sensor pasivo

50177 Longitud: 1150 mm

sensor velocidad rueda-ABS trasero
A4 (8E2, B6)

o.e.: 8E0 927 807 B



sensor pasivo

50178 Longitud: 2250 mm

sensor velocidad rueda-ABS delantero
PASSAT (3G2),PASSAT Variant (3G5)

o.e.: 2D0 927 807

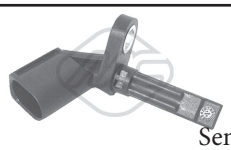

Sensor activo

50179 Longitud: 70 mm

sensor velocidad rueda-ABS
A4 (8K2, B8),A5 (8T3),A6 (4F2, C6),A6
(4G2, C7, 4GC),A7 Sportback (4GA,

o.e.: 4E0 927 803 F - 4E0 927 803 D



sensor pasivo

50180 Longitud: 1155 mm

sensor velocidad rueda-ABS trasero
PASSAT (3B2),PASSAT (3B3),PASSAT
Variant (3B5),PASSAT Variant (3B6)

o.e.: 3B0 927 807 G



Sensor activo

50126 Longitud: 800 mm

sensor velocidad rueda-ABS delantero
AYGO (WNB1_, KGB1_)

o.e.: 895420H010



sensor pasivo

50131 Longitud: 875 mm

sensor velocidad rueda-ABS delantero
121 III (JASM, JBSM)

o.e.: 1E00-43-701B - 1E00-43-701A



sensor pasivo

50132 Longitud: 1180 mm

sensor velocidad rueda-ABS trasero
121 III (JASM, JBSM)

o.e.: 1E00-43-0711A



sensor pasivo

50135 Longitud: 1140 mm

sensor velocidad rueda-ABS trasero
121 III (JASM, JBSM)

o.e.: 1E00-43-711



Sensor activo

50179 Longitud: 70 mm

sensor velocidad rueda-ABS
CONTINENTAL Cabriolet,CONTINENTAL Coupé,CONTINENTAL FLYING

o.e.: 4E0 927 803 F - 4E0 927 803 D



Sensor activo

50194 Longitud: 43 mm

sensor velocidad rueda-ABS delantero
C30,C70 II Cabriolet,S40 II (MS),V50 (MW)

o.e.: 9475557



Sensor activo

50195 Longitud: 43 mm

sensor velocidad rueda-ABS delante y detrás
X-TYPE (CF1),X-TYPE Estate



sensor pasivo

50199 Longitud: 1000 mm

sensor velocidad rueda-ABS delantero, izda.
AVENSIS (T25_),AVENSIS (_T22_),COROLLA (ZZE12_, NDE12_, ZDE12_),-



sensor pasivo

50200 Longitud: 1000 mm

sensor velocidad rueda-ABS delantero, dcha.
AVENSIS (T25_),AVENSIS (_T22_),COROLLA (ZZE12_, NDE12_, ZDE12_),-



50201

sensor velocidad rueda-ABS delante y detrás
DAILY IV Cassone / Furgonato / Promiscuo



Sensor activo

50209 Longitud: 844;920 mm

sensor velocidad rueda-ABS trasero
PRIMASTAR Furgonato (X83)

o.e.: 82 00 724 127 - 93860619

© INDUSTRIAL METALCAUCHO, S.L.U.

SENSORES ABS BMW - MINI



Sensor activo
50137 Longitud: 635 mm
sensor velocidad rueda-ABS delantero
5 (E39),5 Touring (E39)

o.e.: 34 52 1 182 159



Sensor activo
50139 Longitud: 859 mm
sensor velocidad rueda-ABS trasero
5 (E39)

o.e.: 34 52 6 756 376 - 34 52 1 165 535



Sensor activo
50140 Longitud: 830 mm
sensor velocidad rueda-ABS trasero
5 (E39)

o.e.: 34 52 1 182 160



Sensor activo
50141 Longitud: 661 mm
sensor velocidad rueda-ABS delantero
5 (E39),5 Touring (E39)

o.e.: 34 52 6 756 375 - 34 52 1 165 534



sensor pasivo
50142 Longitud: 981 mm
sensor velocidad rueda-ABS trasero
3 (E46)

o.e.: 34 52 1 164 652 - 34 52 1 164 370



Sensor activo
50143 Longitud: 981 mm
sensor velocidad rueda-ABS trasero
3 (E46)

o.e.: 34 52 6 752 683



Sensor activo
50144 Longitud: 498 mm
sensor velocidad rueda-ABS delantero,
izda.
3 (E46),Z4 (E85)



Sensor activo
50145 Longitud: 498 mm
sensor velocidad rueda-ABS delantero,
dcha.
3 (E46),Z4 (E85)



sensor pasivo
50146 Longitud: 780 mm
sensor velocidad rueda-ABS trasero
3 (E36)

o.e.: 34521163028 - 34 52 1 182 067



sensor pasivo
50147 Longitud: 485 mm
sensor velocidad rueda-ABS delantero
3 (E46)

o.e.: 34 52 1 165 609 - 34 52 1 164 651



sensor pasivo
50148 Longitud: 750 mm
sensor velocidad rueda-ABS delantero
3 (E36),Z3 (E36)

o.e.: 34 52 1 165 519 - 34 52 1 163 188



Sensor activo
50150 Longitud: 640 mm
sensor velocidad rueda-ABS delantero
X5 (E53)

o.e.: 34 52 6 756 379 - 34 52 6 752 016



Sensor activo
50151 Longitud: 655 mm
sensor velocidad rueda-ABS trasero
X5 (E53)

o.e.: 34521165573 - 34 52 6 756 573



Sensor activo
50152 Longitud: 930 mm
sensor velocidad rueda-ABS trasero
5 Touring (E39)

o.e.: 34 52 6 756 377 - 34 52 1 165 536



Sensor activo
50153 Longitud: 660;860 mm
sensor velocidad rueda-ABS delantero
1 (E81),1 (E87),3 (E46),3 (E90)

o.e.: 34 52 6 762 465



Sensor activo
50154 Longitud: 954 mm
sensor velocidad rueda-ABS trasero
1 (E81),1 (E87),3 (E46),3 (E90)

o.e.: 34 52 6 762 466



Sensor activo
50155 Longitud: 570 mm
sensor velocidad rueda-ABS delantero
MINI (R50, R53),MINI Cabriolet (R52)

o.e.: 34526756384 - 34 52 6 756 384



Sensor activo
50156 Longitud: 570 mm
sensor velocidad rueda-ABS trasero
MINI (R50, R53),MINI Cabriolet (R52)

o.e.: 34526756384 - 34 52 6 756 384



Sensor activo
50157 Longitud: 806;865 mm
sensor velocidad rueda-ABS trasero;iz-
da.,dcha.
Z4 (E85)

o.e.: 34 52 6 757 281



Sensor activo
50158 Longitud: 970 mm
sensor velocidad rueda-ABS trasero
5 Touring (E39)

o.e.: 1 163 957 - 34 52 1 163 957



Sensor activo
50197 Longitud: 660 mm
sensor velocidad rueda-ABS delantero
1 (E81),1 (E87),3 (E90)

o.e.: 34526870075 - 34526785020



Sensor activo
Longitud: 959 mm

50198
sensor velocidad rueda-ABS trasero
1 (E81),1 (E87),3 (E90)

o.e.: 34526870077 - 34526785022

© INDUSTRIAL METALCAUCHO, S.L.U.



Sensor activo

50126 Longitud: 800 mm

sensor velocidad rueda-ABS delantero
C1 (PM_, PN_),107

o.e.: 4545E1



Sensor activo

50127 Longitud: 1800 mm

sensor velocidad rueda-ABS trasero
C5 III (RD_),C6 (TD_),407 (6D_)

o.e.: 4545.H6



Sensor activo

50181 Longitud: 675 mm

sensor velocidad rueda-ABS delantero
C4 I (LC_),307 (3A/C)

o.e.: 4545.C1

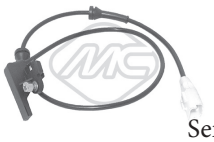

Sensor activo

50182 Longitud: 775;820 mm

sensor velocidad rueda-ABS trasero
307 (3A/C)

o.e.: 9652696780 - 96526967



Sensor activo

50183 Longitud: 850;900 mm

sensor velocidad rueda-ABS trasero
C4 I (LC_),307 (3A/C)

o.e.: 9658420780 - 96584207



sensor pasivo

50184 Longitud: 1140 mm

sensor velocidad rueda-ABS delantero
406 (8B)

o.e.: 96272628 - 96252846



sensor pasivo

50185 Longitud: 930 mm

sensor velocidad rueda-ABS trasero
406 (8B)

o.e.: 96183261 - 4545.49



sensor pasivo

50186 Longitud: 820 mm

sensor velocidad rueda-ABS trasero
XSARA (N1),ZX (N2),306 (7B, N3, N5)

o.e.: 96227489 - 96217756



sensor pasivo

50187 Longitud: 1070 mm

sensor velocidad rueda-ABS delantero
XSARA (N1),XSARA PICASSO (N68)

o.e.: 4545.78 - 4545.66



sensor pasivo

50188 Longitud: 1260 mm

sensor velocidad rueda-ABS delantero
BERLINGO (MF),306 (7B, N3, N5),RANCH MPV / Space wagon (5F)

o.e.: 454545 - 454532

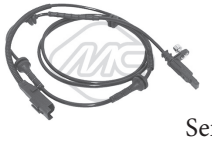

Sensor activo

50189 Longitud: 1762;1800 mm

sensor velocidad rueda-ABS trasero
C6 (TD_),407 (6D_)

o.e.: 9642688280 - 4545.G7



Sensor activo

50190 Longitud: 1259 mm

sensor velocidad rueda-ABS delantero
C6 (TD_),407 (6D_)

o.e.: 96 426 875 80 - 9642687580



sensor pasivo

50191 Longitud: 915 mm

sensor velocidad rueda-ABS trasero
EVASION (22, U6),JUMPY (U6U),806 (221),EXPERT (224)

o.e.: 4545 75



Sensor activo

50192 Longitud: 1300 mm

sensor velocidad rueda-ABS delantero
C5 III (RD_),C6 (TD_),407 (6D_)

o.e.: 4545.H5



50193

sensor velocidad rueda-ABS trasero, dcha.
BERLINGO (MF),XSARA PICASSO (N68),RANCH MPV / Space wagon (5F)

o.e.: 96 585 998 - 4545 E6



inductivo

50215 Longitud: 1400 mm

sensor velocidad rueda-ABS delantero
JUMPER Furgonato (244),BOXER Autobus (244, Z_),BOXER Furgonato

o.e.: 454590



Sensor activo

50217 Longitud: 960 mm

sensor velocidad rueda-ABS trasero
JUMPER Furgonato,BOXER Autobus,-BOXER Furgonato,BOXER Pianale piatto/

o.e.: 4545H1



Sensor activo

50218 Longitud: 1060;1140 mm

sensor velocidad rueda-ABS delantero
JUMPER Furgonato,BOXER Autobus,-BOXER Furgonato,BOXER Pianale piatto/

o.e.: 4545.F1

SENSORES ABS FORD



sensor pasivo

50120 Longitud: 464 mm

sensor velocidad rueda-ABS delantero GALAXY (WGR)

o.e.: 98VW 2B372-BA - 1048603



sensor pasivo

50121 Longitud: 1026 mm

sensor velocidad rueda-ABS trasero GALAXY (WGR)

o.e.: 98VW 2B372-AA - 1048604



Sensor activo

50128 Longitud: 637 mm

sensor velocidad rueda-ABS trasero, dcha. FOCUS (DAW, DBW),FOCUS Tre volumi (DFW)

o.e.: 98AG 2B372-BF - 98AG 2B372-BE



Sensor activo

50129 Longitud: 597 mm

sensor velocidad rueda-ABS trasero FOCUS (DAW, DBW),FOCUS Tre volumi (DFW)

o.e.: 98G2B372CB - 98AG2B372CC



Sensor activo

50130 Longitud: 581 mm

sensor velocidad rueda-ABS delantero FOCUS (DAW, DBW),FOCUS Tre volumi (DFW)

o.e.: 98AG 2B372-AF - 98AG 2B372-AE



sensor pasivo

50131 Longitud: 875 mm

sensor velocidad rueda-ABS delantero FIESTA IV (JA_, JB_),PUMA (EC_)

o.e.: 96FB2B372BE - 96FB2B372BD



sensor pasivo

50132 Longitud: 1180 mm

sensor velocidad rueda-ABS trasero FIESTA IV (JA_, JB_),PUMA (EC_)

o.e.: XS6T-2B372-CA - 1087770



sensor pasivo

50133 Longitud: 795 mm

sensor velocidad rueda-ABS delantero KA (RB_)

o.e.: 97KG2B372AA - 1038224



Sensor activo

50134 Longitud: 775 mm

sensor velocidad rueda-ABS delantero FIESTA V (JH_, JD_)

o.e.: 2S61-2B372-AD - 1151951



sensor pasivo

50135 Longitud: 1140 mm

sensor velocidad rueda-ABS trasero ESCORT CLASSIC (AAL, ABL),ESCORT VII (GAL, AAL, ABL),FIESTA IV (JA_,

o.e.: 96FB2B372CD - 1011798



sensor pasivo

50136 Longitud: 780 mm

sensor velocidad rueda-ABS delantero ESCORT CLASSIC (AAL, ABL),ESCORT VII (GAL, AAL, ABL)

o.e.: 1 090 645 - 1 011 346



Sensor activo

50194 Longitud: 43 mm

sensor velocidad rueda-ABS delantero C-MAX (DM2),C-MAX II,FOCUS C-MAX,FOCUS II (DA_),GALAXY

o.e.: 3M5T2B372AB - 1223620

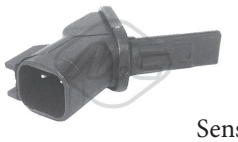

Sensor activo

50195 Longitud: 43 mm

sensor velocidad rueda-ABS delante y detrás

MONDEO III (B5Y),MONDEO III Tre volumi (B4Y)



Sensor activo

50196 Longitud: 55 mm

sensor velocidad rueda-ABS delantero C-MAX (DM2),FOCUS C-MAX,FOCUS II (DA_),MONDEO IV (BA7),MONDEO

o.e.: 3M5T 2B372-DA - 3M5T2B372DA

© INDUSTRIAL METALCAUCHO, S.L.U.



sensor pasivo
50163 Longitud: 470 mm
sensor velocidad rueda-ABS trasero
CLASSE C (W202)

o.e.: 202 540 26 17



Sensor activo
50164 Longitud: 1102 mm
sensor velocidad rueda-ABS trasero izda.
CLASSE C (W203),CLASSE CLC (CL203),CLK (C209)
o.e.: A203 540 13 17 - 203 540 13 17



Sensor activo
50165 Longitud: 948 mm
sensor velocidad rueda-ABS trasero, dcha.
CLASSE C (W203),CLASSE CLC (CL203),CLK (C209)
o.e.: A203 540 14 17 - 203 540 14 17



Sensor activo;sensor pasivo
50166 Longitud: 700 mm
sensor velocidad rueda-ABS trasero izda.
CLASSE S (W220)

o.e.: 220 540 04 17



Sensor activo;sensor pasivo
50167 Longitud: 670 mm
sensor velocidad rueda-ABS trasero, dcha.
CLASSE S (W220)

o.e.: 220 540 05 17



Sensor activo
50168 Longitud: 670 mm
sensor velocidad rueda-ABS delantero
CLASSE S (W220)

o.e.: 220 540 0217 - 220 540 0117



Sensor activo
50169 Longitud: 1490 mm
sensor velocidad rueda-ABS trasero
CLASSE E (W211),CLS (C219)

o.e.: 211 540 30 17 - 211 540 24 17



Sensor activo
50170 Longitud: 770 mm
sensor velocidad rueda-ABS delantero
CLASSE E (W211),CLS (C219)

o.e.: 211 540 13 17 - 211 540 29 17



sensor pasivo
50171 Longitud: 820 mm
sensor velocidad rueda-ABS trasero, dcha.
CLASSE E (W210)

o.e.: 210 540 1017 - 210 5400 717



sensor pasivo
50172 Longitud: 1000 mm
sensor velocidad rueda-ABS trasero izda.
CLASSE E (W210)

o.e.: 210 540 06 17 - 210 540 0617



sensor pasivo
50173 Longitud: 565 mm
sensor velocidad rueda-ABS delantero
CLASSE C (W203),CLASSE CLC (CL203),CLK (C209),SLK (R171)
o.e.: A203 540 04 17 - 203 540 04 17



sensor pasivo
50174 Longitud: 720 mm
sensor velocidad rueda-ABS delantero, izda.
CLASSE E (W210)



sensor pasivo
50175 Longitud: 720 mm
sensor velocidad rueda-ABS delantero, dcha.
CLASSE E (W210)



Sensor activo
50202 Longitud: 825 mm
sensor velocidad rueda-ABS delantero, dcha.
CLASSE C (W202),CLK (C208),SLK (R170)



Sensor activo
50203 Longitud: 506 mm
sensor velocidad rueda-ABS delantero, izda.
CLASSE C (W202),CLK (C208),SLK (R170)

SENSORES ABS OPEL



sensor pasivo

50159 Longitud: 630 mm

sensor velocidad rueda-ABS delantero
CORSA B (73_, 78_, 79_),TIGRA (95_)

o.e.: 90386504 - 6238429



sensor pasivo

50160 Longitud: 1170 mm

sensor velocidad rueda-ABS trasero
CORSA B (73_, 78_, 79_),TIGRA (95_)

o.e.: 90386505 - 1238917



sensor pasivo

50161 Longitud: 452 mm

sensor velocidad rueda-ABS delantero
COMBO Tour,CORSA C (F08, F68),MERIVA,TIGRA TwinTop

o.e.: 9115064 - 1238236



sensor pasivo

50162 Longitud: 610 mm

sensor velocidad rueda-ABS delantero
ASTRA F (56_, 57_),ASTRA F 2 volumi / Coda spiovente (53_, 54_, 58_, 59_),AS-

o.e.: 90541132 - 90510885



Sensor activo

50209 Longitud: 844;920 mm

sensor velocidad rueda-ABS trasero
VIVARO Combi (J7),VIVARO Furgonato (F7),VIVARO Pianale piatto/Telaio (E7)

o.e.: 93860619 - 93194900



Sensor activo

50216 Longitud: 630 mm

sensor velocidad rueda-ABS trasero
ADAM,CORSA D,CORSA D Van,CORSA E

o.e.: 93189276 - 6235747

© INDUSTRIAL METALCAUCHO, S.L.U.

SENSORES ABS RENAULT



Sensor activo

50204 Longitud: 620 mm

sensor velocidad rueda-ABS delantero CLIO Grandtour (KR0/1_),CLIO III (BR0/1, CR0/1),MODUS / GRAND MO-

o.e.: 8200419177 - 8200195825



Sensor activo

50205 Longitud: 630 mm

sensor velocidad rueda-ABS trasero CLIO II (BB0/1/2_, CB0/1/2_),KANGOO (KC0/1_),KANGOO Express (FC0/1_),-

o.e.: 8200186294 - 60 40 005 494



Sensor activo

50206 Longitud: 625 mm

sensor velocidad rueda-ABS delantero MEGANE I (BA0/1_),MEGANE I Grandtour (KA0/1_),MEGANE Scenic

o.e.: 7700832768 - 77 00 429 113



Sensor activo

50207 Longitud: 557 mm

sensor velocidad rueda-ABS delantero LAGUNA II (BG0/1_)

o.e.: 82 00 084 125



Sensor activo

50208 Longitud: 720 mm

sensor velocidad rueda-ABS delantero GRAND SCÉNIC II (JM0/1_),MEGA-NE II (BM0/1_, CM0/1_),SCÉNIC II

o.e.: 8200446282 - 8200 446 282



Sensor activo

50209 Longitud: 844;920 mm

sensor velocidad rueda-ABS trasero TRAFIC II Autobus (JL),TRAFIC II Furgonato (FL),TRAFIC II Pianale piatto/

o.e.: 82 00 724 127



Sensor activo

50210 Longitud: 810 mm

sensor velocidad rueda-ABS trasero GRAND SCÉNIC II (JM0/1_),SCÉNIC II (JM0/1_)

o.e.: 82 00 416 683



Sensor activo

50211 Longitud: 603 mm

sensor velocidad rueda-ABS trasero LAGUNA II (BG0/1_)

o.e.: 8200084126



sensor pasivo

50212 Longitud: 560 mm

sensor velocidad rueda-ABS trasero izda. MEGANE I (BA0/1_),MEGANE I Grand-tour (KA0/1_),MEGANE Scenic (JA0/1_)

o.e.: 7700 834 761



sensor pasivo

50213 Longitud: 450 mm

sensor velocidad rueda-ABS trasero, dcha. MEGANE I (BA0/1_),MEGANE I Grand-tour (KA0/1_),MEGANE Scenic (JA0/1_)

o.e.: 7700 834 762



Sensor activo

50214 Longitud: 685 mm

sensor velocidad rueda-ABS trasero CLIO Grandtour (KR0/1_),CLIO III (BR0/1, CR0/1),CLIO IV,MODUS /

o.e.: 82 00 195 832



68039 Longitud: 290 mm
limpiaparabrisas trasero
CINQUECENTO (170)

o.e.: 7728298 - 7728296



68040 Longitud: 305 mm
limpiaparabrisas trasero
SEDICI

o.e.: 71768101 - 71768016



68041 Longitud: 330 mm
limpiaparabrisas trasero
PANDA (169),PANDA (519, 319),MUSA (350)

o.e.: 46835901



68042 Longitud: 325 mm
limpiaparabrisas trasero
UNO (146A/E)

o.e.: 7 642 037 - 7 730 256



68044 Longitud: 325 mm
limpiaparabrisas trasero
BRAVO I (182),SEICENTO (187),STILO (192),MUSA (350)

o.e.: 46547577 - 7781640



68045 Longitud: 325 mm
limpiaparabrisas trasero
PUNTO (176)

o.e.: 7732827



68046 Longitud: 330 mm
limpiaparabrisas trasero
PANDA (141A_)

o.e.: 4435272 - 5899240



68047 Longitud: 360 mm
limpiaparabrisas trasero
PUNTO (188)

o.e.: 46804101 - 735278600



68048 Longitud: 360 mm
limpiaparabrisas trasero
PUNTO (188)

o.e.: 46523876 - 735278599

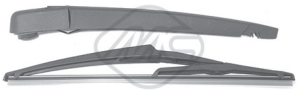

68049 Longitud: 305 mm
limpiaparabrisas trasero
PUNTO (199),PUNTO / GRANDE PUNTO (199),PUNTO EVO (199)

o.e.: 71751022 - 55701469



68050 Longitud: 290 mm
limpiaparabrisas trasero
500 (312)

o.e.: 71751023 - 51787577



68051 Longitud: 330 mm
limpiaparabrisas trasero
PALIO (178BX)

o.e.: 46469041



68052 Longitud: 330 mm
limpiaparabrisas trasero
STILO (192)

o.e.: 4678 4998 - 46 784 998



68053 Longitud: 330 mm
limpiaparabrisas trasero
MULTIPLA (186)

o.e.: 46547577



68054 Longitud: 360 mm
limpiaparabrisas trasero
STILO (192)

o.e.: 46784998



68055 Longitud: 360 mm
limpiaparabrisas trasero
DOBLO (119)

o.e.: 51703357 - 735451696



68056 Longitud: 360 mm
limpiaparabrisas trasero
IDEA,Y (840A)

o.e.: 46480731



68057 Longitud: 390 mm
limpiaparabrisas trasero
MAREA (185)

o.e.: 46436919



68058 Longitud: 390 mm
limpiaparabrisas trasero
CROMA (194)

o.e.: 51 736 417



68060 Longitud: 250 mm
limpiaparabrisas trasero
SEDICI

o.e.: 71768016 - 71768101



68061 Longitud: 360 mm
limpiaparabrisas trasero
QUBO (225)

o.e.: 71744176 - 1354614080

© INDUSTRIAL METALCAUCHO, S.L.U.

LIMPIAPARABRISAS ALFA ROMEO - FIAT - LANCIA



68062 Longitud: 360 mm
limpiaparabrisas trasero
QUBO (225)

o.e.: 71744176 - 1353225080

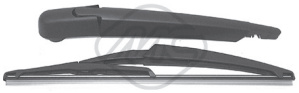

68063 Longitud: 305 mm
limpiaparabrisas trasero
PANDA (519, 319)

o.e.: 51846451



68064 Longitud: 300 mm
limpiaparabrisas trasero
FREEMONT (JF_)

o.e.: K68077939AA - K68040372AA



68117 Longitud: 290 mm
limpiaparabrisas trasero
YPSILON (843)

o.e.: 46826551



68119 Longitud: 325 mm
limpiaparabrisas trasero
MUSA (350)

o.e.: 7781640



68120 Longitud: 260 mm
limpiaparabrisas trasero
YPSILON (846)

o.e.: 51833786 - 71770850

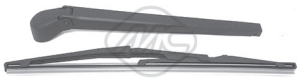

68150 Longitud: 325 mm
limpiaparabrisas trasero
145 (930)

o.e.: 60588840



68151 Longitud: 354 mm
limpiaparabrisas trasero
MULTIPLA (186)

o.e.: 7781640



68153 Longitud: 360 mm
limpiaparabrisas trasero
147 (937)

o.e.: 46480731



68155 Longitud: 310 mm
limpiaparabrisas trasero
MITO (955)

o.e.: 50508588



68156 Longitud: 330 mm
limpiaparabrisas trasero
159 (939)

o.e.: 60685160



68065 Longitud: 400 mm
limpiaparabrisas trasero
CADDY III Station wagon (2KB, 2KJ, 2CB, 2CJ),MULTIVAN V (7HM, 7HN,
o.e.: 7E0955425 - 7E0 955 707A



68066 Longitud: 330 mm
limpiaparabrisas trasero
GOLF PLUS (5M1, 521),GOLF V (1K1),POLO (6R, 6C),POLO (9N_)
o.e.: 6Q6 955 707 C - 6Q6 955 425 A



68067 Longitud: 410 mm
limpiaparabrisas trasero
EXEO ST (3R5),IBIZA V (6J5),IBIZA V ST (6J8),TIGUAN (5N_),TOURAN (1T1,
o.e.: 1T0 955 707 A



68068 Longitud: 330 mm
limpiaparabrisas trasero
TIGUAN (5N_),TOURAN (1T1, 1T2),-TOURAN (1T3)
o.e.: 1T0955707C - 1T0955707A

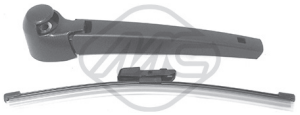

68069 Longitud: 255 mm
limpiaparabrisas trasero
SCIROCCO (137, 138)

o.e.: 1K8 955 435 - 1K8 955 427 A



68070 Longitud: 340 mm
limpiaparabrisas trasero
POLO (9N_)

o.e.: 7M3 955 435 - 6Q6 955 425

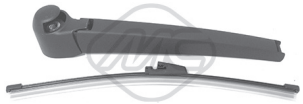

68075 Longitud: 280 mm
limpiaparabrisas trasero
LEON (1P1),PASSAT ALLTRACK (365),PASSAT Variant (365),PASSAT
o.e.: 6Q6955707C - 3C9955425



68121 Longitud: 315 mm
limpiaparabrisas trasero
Q5 (8R)

o.e.: 8R0955407 - 8R0955425



68122 Longitud: 360 mm
limpiaparabrisas trasero
Q7 (4L)

o.e.: 4L0955407 - 4L0955425



68123 Longitud: 360 mm
limpiaparabrisas trasero
A1 (8X1, 8XF)

o.e.: 8R0955407 - 8K9955205



68124 Longitud: 343 mm
limpiaparabrisas trasero
A3 (8P1),A4 (8E2, B6),A4 (8EC, B7)

o.e.: 8E9955425C - 8E9955407C



68132 Longitud: 280 mm
limpiaparabrisas trasero
YETI (5L)

o.e.: 5L6955425 - 6Y9 955 435A



68133 Longitud: 330 mm
limpiaparabrisas trasero
ROOMSTER (5J)

o.e.: 6Q6955707C - 5J7955425

© INDUSTRIAL METALCAUCHO, S.L.U.

LIMPIAPARABRISAS BMW - MINI



68078 Longitud: 350 mm
limpiaparabrisas trasero
X3 (E83)

o.e.: 61 62 3 427 800 - 61 62 3 428 599



68079
limpiaparabrisas trasero
X5 (E70)

o.e.: 61 62 7 161 030 - 61 62 7 161 029



68080 Longitud: 292 mm
limpiaparabrisas trasero
1 (E81),1 (E87),X1 (E84)

o.e.: 61 62 7 199 566 - 61 62 7 138 508



68082 Longitud: 292 mm
limpiaparabrisas trasero
1 (E81),1 (E87),X1 (E84)

o.e.: 61627138507

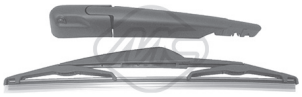

68126 Longitud: 290 mm
limpiaparabrisas trasero
MINI (R50, R53)

o.e.: 61 62 7 044 627 - 61 62 7 079 943

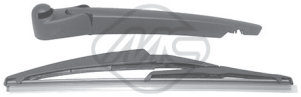

68127 Longitud: 290 mm
limpiaparabrisas trasero
MINI (R50, R53)

o.e.: 61 62 7 129 282 - 61 62 7 129 280

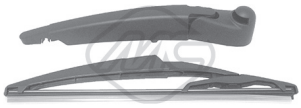

68128 Longitud: 260 mm
limpiaparabrisas trasero
MINI (R56)

o.e.: 61 62 2 754 285 - 61 62 2 754 287



68006 Longitud: 350 mm
limpiaparabrisas trasero
CR-V III (RE)

o.e.: 76720-SWA003

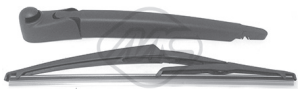

68007 Longitud: 305 mm
limpiaparabrisas trasero
CIVIC VII Tre volumi (ES)

o.e.: 76720-S6DE01



68008 Longitud: 250 mm
limpiaparabrisas trasero
SWIFT III (MZ, EZ)

o.e.: 38340-63J00 - 38821-63J00



68009 Longitud: 250 mm
limpiaparabrisas trasero
SX4 (EY, GY)

o.e.: 38340-63J00 - 38821-63J00



68010 Longitud: 305 mm
limpiaparabrisas trasero
VITARA (ET, TA)

o.e.: 38821-65J00

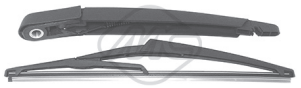

68011 Longitud: 305 mm
limpiaparabrisas trasero
QASHQAI / QASHQAI +2 (J10, JJ10)

o.e.: 28781-JD00A



68012 Longitud: 305 mm
limpiaparabrisas trasero
NOTE (E11)

o.e.: 28780-1U600



68014 Longitud: 350 mm
limpiaparabrisas trasero
3 (BK)

o.e.: BP4K-67-421



68015 Longitud: 305 mm
limpiaparabrisas trasero
5 (CR19)

o.e.: C247-67-330 - C235-67-421

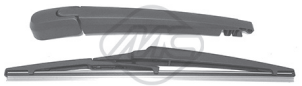

68016 Longitud: 305 mm
limpiaparabrisas trasero
6 (GG),6 (GH)

o.e.: GJ6J-67-330A - GJ6J-67-421



68017 Longitud: 350 mm
limpiaparabrisas trasero
C-MAX (DM2),FOCUS II (DA_)

o.e.: 4N51A17526AC - 4M51A17402CB



68018 Longitud: 305 mm
limpiaparabrisas trasero
FIESTA VI

o.e.: 7S71N17402BA - 8A61-17406AA



68019 Longitud: 335 mm
limpiaparabrisas trasero
GALAXY (WA6),S-MAX (WA6)

o.e.: 1515014 - 1578409



68021 Longitud: 310 mm
limpiaparabrisas trasero
i10 (IA)

o.e.: 988500X000 - 988100X000



68023 Longitud: 305 mm
limpiaparabrisas trasero
ix35 (LM, EL, ELH),SPORTAGE (SL)

o.e.: 988111H000 - 988501H000



68024 Longitud: 305 mm
limpiaparabrisas trasero
SPORTAGE (JE_, KM_)

o.e.: 988511F000 - 988111F000



68077 Longitud: 275 mm
limpiaparabrisas trasero
AVEO 2 volumi /Coda spiovente (T300)

o.e.: 95016790

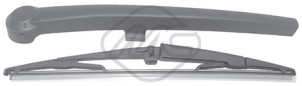

68129 Longitud: 350 mm
limpiaparabrisas trasero
GRAND CHEROKEE III (WH, WK)

o.e.: 1-05139836AB



68130 Longitud: 350 mm
limpiaparabrisas trasero
COMMANDER (XK)

o.e.: 5174876AA

© INDUSTRIAL METALCAUCHO, S.L.U.



68003 Longitud: 300 mm
limpiaparabrisas trasero
C1 (PM_, PN_),107

o.e.: 6405V5



68026 Longitud: 350 mm
limpiaparabrisas trasero
SAXO (S0, S1),XANTIA (X2),106 II (1),206+ (T3E)

o.e.: 6426.LW - 6429.R2

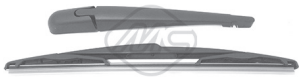

68027 Longitud: 350 mm
limpiaparabrisas trasero
307 (3A/C)

o.e.: 6429T1

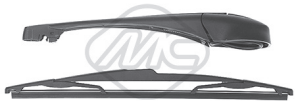

68029 Longitud: 350 mm
limpiaparabrisas trasero
C8 (EA_, EB_),807 (E)

o.e.: 6423.92 - 6429.AX



68030
limpiaparabrisas trasero
C3 I (FC_),C3 II,307 (3A/C)

o.e.: 6429.T8

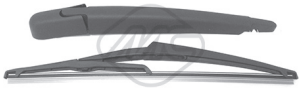

68031 Longitud: 305 mm
limpiaparabrisas trasero
1007 (KM_)

o.e.: 6423 91 - 6429Y4

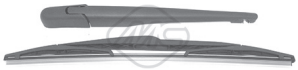

68033 Longitud: 350 mm
limpiaparabrisas trasero
406 (8B)

o.e.: 6429 K1 - 6426 P6



68034 Longitud: 350 mm
limpiaparabrisas trasero
207 (WA_, WC_)

o.e.: 642397 - 6451AJ

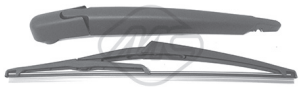

68035 Longitud: 305 mm
limpiaparabrisas trasero
3008,308 (4A_, 4C_),508

o.e.: 6422 37 - 6423 91

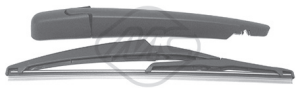

68037 Longitud: 290 mm
limpiaparabrisas trasero
C3 Picasso,2008,5008

o.e.: 6429GN - 642389

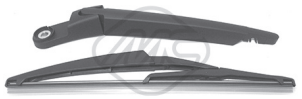

68038 Longitud: 290 mm
limpiaparabrisas trasero
C5 I Break (DE_)

o.e.: 642389 - 6426XJ



68134 Longitud: 350 mm
limpiaparabrisas trasero
C2 (JM_)

o.e.: 642237 - 6429W3



68139 Longitud: 350 mm
limpiaparabrisas trasero
C4 Picasso I (UD_)

o.e.: 6429.AW - 6426.PQ



68140 Longitud: 400 mm
limpiaparabrisas trasero
XSARA PICASSO (N68)

o.e.: 6423.94 - 6429.Q5



68141 Longitud: 350 mm
limpiaparabrisas trasero
SAXO (S0, S1)

o.e.:

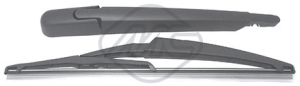

68143 Longitud: 290 mm
limpiaparabrisas trasero
C2 (JM_)

o.e.: 6422.37 - 6429.W3



68144 Longitud: 290 mm
limpiaparabrisas trasero
C4 I (LC_)

o.e.: 6426.VG - 6429.FY



68145 Longitud: 175 mm
limpiaparabrisas trasero
C4 I (LC_)

o.e.: 6426.XH - 6429.Y7



68146 Longitud: 290 mm
limpiaparabrisas trasero
C5 I (DC_),C5 II (RC_)

o.e.: 6422.39 - 6423 98



68147 Longitud: 290 mm
limpiaparabrisas trasero
5008

o.e.:

LIMPIAPARABRISAS OPEL

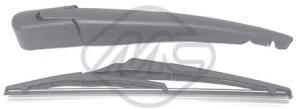

68083 Longitud: 230 mm
limpiaparabrisas trasero
ASTRA H (L48)

o.e.: 1273396 - 1273397

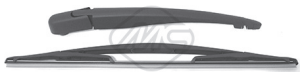

68084 Longitud: 400 mm
limpiaparabrisas trasero
CORSA C (F08, F68),MERIVA

o.e.: 1273848 - 6272250



68085 Longitud: 350 mm
limpiaparabrisas trasero
ZAFIRA B (A05)

o.e.: 6272287 - 1273848

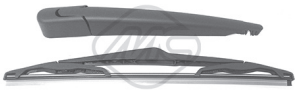

68086 Longitud: 300 mm
limpiaparabrisas trasero
ASTRA H (L48)

o.e.: 1273504 - 1273395



68087 Longitud: 305 mm
limpiaparabrisas trasero
ANTARA

o.e.: 4803917 - 4808221



68088 Longitud: 300 mm
limpiaparabrisas trasero
CORSA D

o.e.: 6272312 - 1273091



68089 Longitud: 406 mm
limpiaparabrisas trasero
ASTRA G Tre volumi (F69_),ZAFIRA A (F75_)

o.e.: 1273060 - 1273789

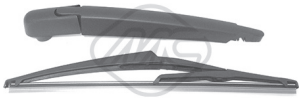

68091 Longitud: 305 mm
limpiaparabrisas trasero
INSIGNIA

o.e.: 1272340 - 1273091



68092 Longitud: 300 mm
limpiaparabrisas trasero
ASTRA G Station wagon (F35_)

o.e.: 1273059 - 1273388

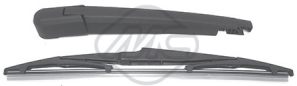

68094 Longitud: 305 mm
limpiaparabrisas trasero
ASTRA J

o.e.: 1272006 - 1273095



68096 Longitud: 400 mm
limpiaparabrisas trasero
MERIVA B

o.e.: 1272022 - 1273848

© INDUSTRIAL METALCAUCHO, S.L.U.

LIMPIAPARABRISAS RENAULT



68108 Longitud: 350 mm
limpiaparabrisas trasero
SCÉNIC I (JA0/1_)

o.e.: 7701047871 - 7701047869



68110 Longitud: 350 mm
limpiaparabrisas trasero
ESPACE IV (JK0/1_)

o.e.: 7701051890 - 7701047871



68111 Longitud: 512 mm
limpiaparabrisas trasero
LAGUNA II (BG0/1_)

o.e.: 8200015382 - 7701049002

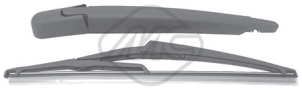

68112 Longitud: 305 mm
limpiaparabrisas trasero
CLIO II (BB0/1/2_, CB0/1/2_)

o.e.: 77 01 045 207 - 77 01 040 187

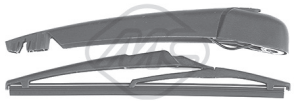

68113
limpiaparabrisas trasero
KADJAR,MEGANE II (BM0/1_, CM0/1_)
o.e.: 7701054824 - 287909013R



68114 Longitud: 405 mm
limpiaparabrisas trasero
KOLEOS (HY_)

o.e.: 28790JY00A - 28781JY00A



68115 Longitud: 350 mm
limpiaparabrisas trasero
LAGUNA II (BG0/1_)

o.e.: 7701047871 - 7701049011



68116 Longitud: 305 mm
limpiaparabrisas trasero
CLIO II (BB0/1/2_, CB0/1/2_)

o.e.: 7701045207

LIMPIAPARABRISAS TOYOTA



68000 Longitud: 305 mm
limpiaparabrisas trasero
YARIS (SCP1_, NLP1_, NCP1_),YARIS (SCP9_, NSP9_, KSP9_, NCP9_, ZSP9_),-
o.e.: 8524152010



68001 Longitud: 310 mm
limpiaparabrisas trasero
RAV 4 III (ACA3_, ACE_, ALA3_, GSA3_, ZSA3_)
o.e.: 85241-42070



68002 Longitud: 400 mm
limpiaparabrisas trasero
YARIS (NHP13_, NSP13_, NCP13_, KSP13_, NLP13_)
o.e.: 85241 47010



68003 Longitud: 300 mm
limpiaparabrisas trasero
AYGO (WNB1_, KGB1_)

o.e.: 85241-0H010

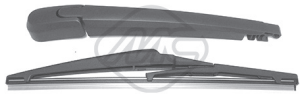

68005 Longitud: 275 mm
limpiaparabrisas trasero
COROLLA Verso (ZDE12_, CDE12_),-
COROLLA Verso (ZER_, ZZE12_, R1_)
o.e.: 85241-0F010

© INDUSTRIAL METALCAUCHO, S.L.U.

LIMPIAPARABRISAS VOLVO



68098 Longitud: 410 mm
limpiaparabrisas trasero
C30

o.e.: 31290075



68101 Longitud: 350 mm
limpiaparabrisas trasero
V50 (MW)

o.e.: 30784289 - 31250094



68102 Longitud: 400 mm
limpiaparabrisas trasero
S40 II (MS)

o.e.: 9139570 - 30806918



68103 Longitud: 400 mm
limpiaparabrisas trasero
V70 I (LV)

o.e.: 9139571 - 3512315



68104 Longitud: 370 mm
limpiaparabrisas trasero
V70 II (SW)

o.e.: 9139570 - 9483166



68106 Longitud: 350 mm
limpiaparabrisas trasero
V70 III (BW)

o.e.:

VALVULAS EGR ALFA ROMEO - FIAT - LANCIA



93005 nº de conexiones: 2
válvula EGR Servicio: eléctrico
500 (312),IDEA,PANDA (169),PUNTO (188),PUNTO / GRANDE PUNTO
o.e.: 71789045 - 55184651



93009 nº de conexiones: 2
válvula EGR Servicio: electrónico
147 (937),156 (932),159 (939),BRAVO II (198),CROMA (194),STILO (192),THE-
o.e.: 55204250 - 55194735

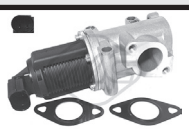

93016 nº de conexiones: 2
válvula EGR Servicio: eléctrico
147 (937),159 (939),SEDICI

o.e.: 93189082 - 93178886



93023 nº de conexiones: 5
válvula EGR Servicio: eléctrico
SCUDO (270_),SCUDO Furgonato (270_)
o.e.: 9672880080 S1 - 9672880080

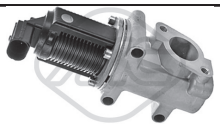

93028 nº de conexiones: 2
válvula EGR Servicio: eléctrico
DOBLO (119),DOBLO Cargo (223),IDEA,PUNTO (188),MUSA (350)
o.e.: 55215030 - 55204236



93031 nº de conexiones: 2
válvula EGR Servicio: eléctrico
147 (937),156 (932),BRAVA (182),BRAVO I (182),BRAVO II (198),DOBLO
o.e.: 55182482 - 60816439

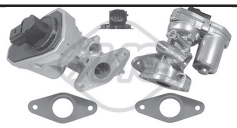

93041 nº de conexiones: 5
válvula EGR Servicio: eléctrico
DUCATO Furgonato (250)

o.e.: 71793436 - 71789686

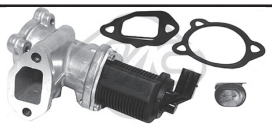

93044 nº de conexiones: 2
válvula EGR Servicio: eléctrico
MITO (955),DOBLO (119),DOBLO Cargo (223),PUNTO / GRANDE PUNTO
o.e.: 55219499 - 55204941

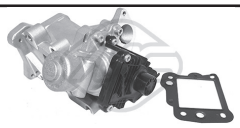

93052 nº de conexiones: 5
válvula EGR Servicio: eléctrico
ULYSSE (179AX)

o.e.: 9656911780

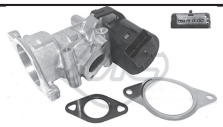

93053 nº de conexiones: 5
válvula EGR Servicio: eléctrico
SCUDO (270_),SCUDO Furgonato (270_)
o.e.: 9681825280

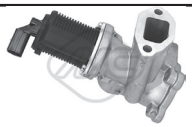

93083
válvula EGR Servicio: eléctrico
IDEA,MUSA (350)

o.e.: 71793409 - 71793034



93084
válvula EGR Servicio: eléctrico
IDEA,MUSA (350)

o.e.: 71793410 - 71793037

© INDUSTRIAL METALCAUCHO, S.L.U.



93004
válvula EGR Servicio: neumático
A2 (8Z0),A3 (8L1),CORDOBA (6K2),-
CORDOBA (6L2),CORDOBA Va-
o.e.: 038129637B - 251368



93011
válvula EGR Servicio: neumático
A4 (8D2, B5),A4 (8E2, B6),A6 (4B2,
C5),ALHAMBRA (7V8, 7V9),SUPERB
o.e.: 038 131 501 AQ - 038 131 501 G



93015
válvula EGR Servicio: neumático
A3 (8L1),IBIZA IV (6L1),LEON (1M1),-
TOLEDO II (1M2),OCTAVIA (1U2),BO-
o.e.: 038 131 501 T



93022 nº de conexiones: 5
válvula EGR Servicio: eléctrico
CORDOBA (6L2),IBIZA IV (6L1),FABIA
(6Y2),POLO (9N_)
o.e.: 03D 131 503 D - 03D 131 503 B



93024
válvula EGR Servicio: eléctrico
A3 (8L1),A3 (8P1),A3 Sportback
(8PA),ALHAMBRA (7V8, 7V9),ALTEA
o.e.: 6A 131 501 F - 06A 131 501 F

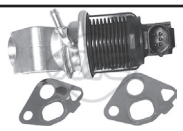

93025 nº de conexiones: 5
válvula EGR Servicio: eléctrico
A2 (8Z0),AROSA (6H),CORDOBA
(6K2),CORDOBA (6L2),CORDOBA
o.e.: 036131503T



93026 nº de conexiones: 5
válvula EGR Servicio: eléctrico
A3 (8L1),LEON (1M1),TOLEDO II
(1M2)
o.e.: 06A 131 501 G

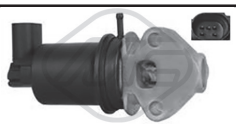

93029
válvula EGR Servicio: eléctrico
A2 (8Z0),AROSA (6H),CORDOBA
(6K2),CORDOBA Vario (6K5),IBIZA III
o.e.: 036 131 503 M



93030 nº de conexiones: 5
válvula EGR Servicio: eléctrico
A2 (8Z0),AROSA (6H),CORDOBA
(6K2),CORDOBA (6L2),IBIZA III
o.e.: 036131503R



93033 nº de conexiones: 6
válvula EGR Servicio: eléctrico
A4 (8EC, B7),A4 (8K2, B8),A6 (4F2, C6)
o.e.: 03G131501R - 03G131501Q



93035
válvula EGR Servicio: neumático
A4 (8E2, B6),A6 (4B2, C5),ALHAMBRA
(7V8, 7V9),SUPERB (3U4),MULTI-
o.e.: 38 131 501 AL - 038 131 501 AL

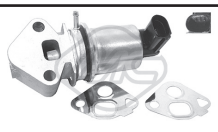

93036 nº de conexiones: 5
válvula EGR Servicio: eléctrico
ALHAMBRA (7V8, 7V9),SHARAN
(7M8, 7M9, 7M6)
o.e.: 06A 131 501E - 06A 131 501N



93046
válvula EGR Servicio: neumático
A3 (8L1),A3 (8P1),A3 Sportback
(8PA),ALTEA (5P1),ALTEA XL (5P5,
o.e.: 38 131 501 AF - 038 131 501 AF



93047
válvula EGR Servicio: neumático
ALTEA (5P1),TOLEDO III (5P2),OCTA-
VIA (1Z3),CADDY III Furgonato (2KA,
o.e.: 03G131501A - 03G131501M



93048
válvula EGR Servicio: neumático
A3 (8L1),ALHAMBRA (7V8, 7V9),-
CORDOBA (6L2),IBIZA IV (6L1),LEON
o.e.: 038131501AB - 038131501AM



93049
válvula EGR Servicio: neumático
TOUAREG (7LA, 7L6, 7L7)
o.e.: 070128070F

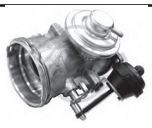

93050
válvula EGR Servicio: neumático
MULTIVAN V (7HM, 7HN, 7HF, 7EF,
7EM, 7EN),TRANSPORTER V Autobus
o.e.: 070 128 070 E - 070 128 070 B



93056 nº de conexiones: 5
válvula EGR Servicio: eléctrico
A3 (8P1),A3 Sportback (8PA),A4 (8K2,
B8),A5 (8T3),A6 (4F2, C6),Q5 (8R),TT
o.e.: 03L 131 501 D - 03L 131 501 K



93057
válvula EGR Servicio: neumático
80 (8C, B4),A4 (8D2, B5),A6 (4A, C4),A6
(4B2, C5),ALHAMBRA (7V8, 7V9),-
o.e.: 028 131 501E - 028 131 501B



93063
válvula EGR Servicio: neumático
A2 (8Z0),FABIA,FABIA (6Y2),ROOM-
STER (5J),ROOMSTER Praktik (5J),FOX
o.e.: 45 131 501 F - 045 131 501 F

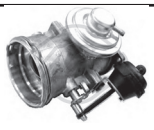

93064
válvula EGR Servicio: neumático
MULTIVAN V (7HM, 7HN, 7HF, 7EF,
7EM, 7EN),TRANSPORTER V Autobus
o.e.: 070128070B - 070128070E

VALVULAS EGR AUDI - SEAT - SKODA - VW

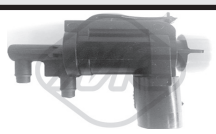

93073
válvula EGR Servicio: eléctrico
A1 (8X1, 8XF),A3 (8L1),A3 (8P1),A3 (8V1),A3 Sportback (8PA),A3 Sportback
o.e.: 1J0906283C



93077
válvula EGR Servicio: eléctrico
A3 (8P1),A3 Sportback (8PA),OCTAVIA (1Z3),EOS (1F7, 1F8),GOLF PLUS
o.e.: 03C131503B

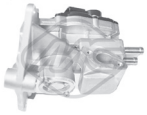

93080 nº de conexiones: 5
válvula EGR Servicio: eléctrico
A3 (8P1),A3 Sportback (8PA),ALTEA (5P1),ALTEA XL (5P5, 5P8),LEON
o.e.: 06F131503A - 06F131503B



93087
válvula EGR Servicio: neumático
CORDOBA (6L2),IBIZA IV (6L1),FABIA (6Y2),OCTAVIA (1U2),POLO (9N_)
o.e.: 38 131 501 AR - 038 131 501 AR



93090
válvula EGR Servicio: eléctrico
A3 (8P1),A3 Sportback (8PA),ALTEA (5P1),ALTEA XL (5P5, 5P8),COR-
o.e.: 03G131501D - 03G131502B



93091
válvula EGR Servicio: eléctrico
A4 (8D2, B5),A4 (8E2, B6),A4 (8EC, B7),-SUPERB (3U4),MULTIVAN V (7HM,
o.e.: 038131501BF - 038131501BH



93092
válvula EGR Servicio: eléctrico
A4 (8K2, B8),A5 (8T3),A6 (4F2, C6),Q5 (8R),Q7 (4L),TOUAREG (7LA, 7L6,
o.e.: 059131502G - 059131502B



93093
válvula EGR Servicio: neumático
TOUAREG (7LA, 7L6, 7L7)

o.e.: 07Z131501A



93094
válvula EGR Servicio: neumático
TRANSPORTER IV Autobus (70XB, 70XC, 7DB, 7DW),TRANSPORTER IV
o.e.: 074 129 637 C - 074 129 463 B

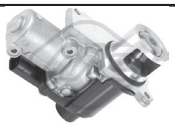

93095
válvula EGR Servicio: eléctrico
BEETLE (5C1),BEETLE Cabriolet (5C7),-GOLF VI (5K1),GOLF VI Variant (AJ5),-
o.e.: 03L131512AF - 03G131512P



93096
válvula EGR Servicio: eléctrico
MULTIVAN V (7HM, 7HN, 7HF, 7EF, 7EM, 7EN),TRANSPORTER V Autobus
o.e.: 03L 131 501 T - 03L 131 501 Q



93097 nº de conexiones: 5
válvula EGR Servicio: eléctrico
A3 (8P1),A3 Sportback (8PA),Q3 (8U),-TT (8J3),ALHAMBRA (710),ALTEA
o.e.: 03L131512N - 03L131512DQ

© INDUSTRIAL METALCAUCHO, S.L.U.



93023 nº de conexiones: 5
válvula EGR Servicio: eléctrico
MINI (R56),MINI CLUBMAN (R55)

o.e.: 11 71 7 804 950 S1 - 11 71 7 804 950



93076
válvula EGR Servicio: electroneumático
1 (E87),3 (E46),3 (E90),5 (E39),5 (E60),5 Touring (E39),6 (E63),X3 (E83),X5
o.e.: 2247906 - 7796634

VALVULAS EGR CHEVROLET-DAEWOO-HYUNDAI-JAGUAR-KIA-LAND ROVER-MAZ-



93008 nº de conexiones: 4
válvula EGR Servicio: eléctrico
9-3 (YS3D),9-3 (YS3F),9-5 (YS3E)

o.e.: 91 966 75 - 47 74 311



93009 nº de conexiones: 2
válvula EGR Servicio: electrónico
9-3 (YS3F),9-5 (YS3E)

o.e.: 55 215 031 - 55 204 250

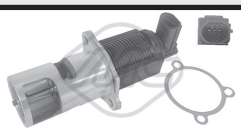

93010 nº de conexiones: 5
válvula EGR Servicio: eléctrico
MICRA III (K12),JIMNY (FJ)

o.e.: 82 00 656 008 - 82 00 488 774



93013 nº de conexiones: 5
válvula EGR Servicio: eléctrico
CARISMA (DA_),PRIMASTAR Furgonato (X83)
o.e.: 8200 542 997 - 8200 467 001



93023 nº de conexiones: 5
válvula EGR Servicio: eléctrico
3 (BK),3 (BL),SX4 (EY, GY)

o.e.: 36001412 S1 - 36001412

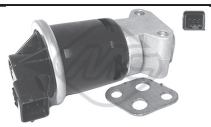

93027 nº de conexiones: 5
válvula EGR Servicio: eléctrico
MATIZ (M200, M250),MATIZ (KLYA)

o.e.: 96612545 - 96291093

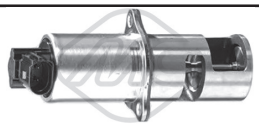

93037 nº de conexiones: 5
válvula EGR Servicio: eléctrico
MICRA III (K12),JIMNY (FJ)

o.e.: 14710-BN701

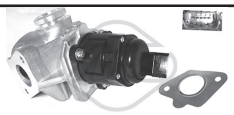

93045 nº de conexiones: 5
válvula EGR Servicio: eléctrico
AYGO (WNB1_, KGB1_)

o.e.: SU001-00884 - SU001-00730

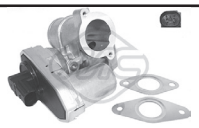

93051
válvula EGR Servicio: eléctrico
X-TYPE (CF1),X-TYPE Estate

o.e.: C2S52204 - C2S51293

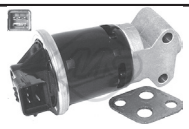

93055 nº de conexiones: 5
válvula EGR Servicio: eléctrico
MATIZ (M200, M250),MATIZ (KLYA)

o.e.: 96612359



93059 nº de conexiones: 3
válvula EGR Servicio: eléctrico
DISCOVERY I (LJ, LG),RANGE ROVER II (LP)
o.e.: ERR4047



93060
válvula EGR Servicio: neumático
FREELANDER (LN),MG ZR,200 (RF),25 (RF),400 (RT),400 2 volumi /Coda spio-
o.e.: WAV100220

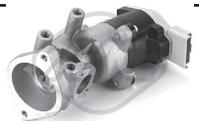

93066 nº de conexiones: 5
válvula EGR Servicio: eléctrico
DISCOVERY III (TAA),RANGE ROVER SPORT (LS)
o.e.: LR018324 - LR009810

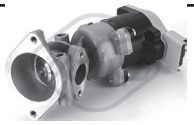

93067 nº de conexiones: 5
válvula EGR Servicio: eléctrico
DISCOVERY III (TAA),DISCOVERY IV (LA),RANGE ROVER SPORT (LS)
o.e.: LR018323 - LR009809



93070
válvula EGR Servicio: eléctrico
MICRA III (K12),NOTE (E11),QASHQAI / QASHQAI +2 (J10, JJ10)
o.e.: 8200561269 - 8200550361



93072
válvula EGR Servicio: eléctrico
S-TYPE (CCX),DISCOVERY III (TAA),RANGE ROVER SPORT (LS)
o.e.: JDE3315



93074
válvula EGR Servicio: eléctrico
NP300,PATHFINDER (R51),PICK UP (D22)
o.e.: 14710EC00A - 14710EC00B



93075
válvula EGR Servicio: eléctrico
NAVARA Pianale piatto/Telaio (D40),NP300,PATHFINDER (R51),-
o.e.: 06J08-0127 - 150100-0011



93082
válvula EGR Servicio: eléctrico
QASHQAI / QASHQAI +2 (J10, JJ10)

o.e.: 14956 00Q1J - 14710 00Q0Y



93088 nº de conexiones: 2
válvula EGR Servicio: eléctrico
SONATA V (NF),CARENS II (FJ),CARENS III (UN),CEE'D 2 volumi /Coda
o.e.: 28410-27410 - 2841027410

© INDUSTRIAL METALCAUCHO, S.L.U.

VALVULAS EGR CITROËN - PEUGEOT



93023 nº de conexiones: 5
válvula EGR Servicio: eléctrico
BERLINGO (B9),BERLINGO (MF),-
BERLINGO Furgonato (B9),BERLINGO
o.e.: 1618.59 - 1618.59 S1

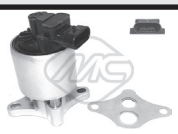

93032 nº de conexiones: 5
válvula EGR Servicio: eléctrico
C4 I (LC_),C5 I (DC_),C5 I Break
(DE_),C5 II (RC_),C8 (EA_, EB_),EVA-
o.e.: 1628.JF

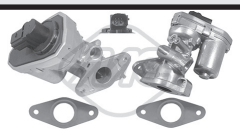

93041 nº de conexiones: 5
válvula EGR Servicio: eléctrico
JUMPER Furgonato,BOXER Autobus,-
BOXER Furgonato,BOXER Pianale piatto/
o.e.: LR006650 - 8C1Q9D475BA

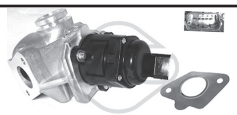

93045 nº de conexiones: 5
válvula EGR Servicio: eléctrico
C1 (PM_, PN_),C2 (JM_),C3 I (FC_),C3
II,C3 Pluriel (HB_),NEMO Furgonato
o.e.: 1618.N8 - 1618.PF

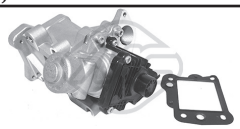

93052 nº de conexiones: 5
válvula EGR Servicio: eléctrico
C5 II (RC_),C5 III (RD_),C6 (TD_),C8
(EA_, EB_),4007 (GP_),407 (6D_),607
o.e.: LR000997 - 6G9Q-9D475-AA



93053 nº de conexiones: 5
válvula EGR Servicio: eléctrico
C4 Grand Picasso I (UA_),C4 Picasso
I (UD_),C5 II (RC_),C5 III (RD_),C8
o.e.: 1942.Z4 - 1618.31



93054
válvula EGR Servicio: eléctrico
JUMPER Furgonato

o.e.:



93068 nº de conexiones: 5
válvula EGR Servicio: eléctrico
JUMPER Furgonato,BOXER Autobus,-
BOXER Furgonato,BOXER Pianale piatto/
o.e.: 9800555380

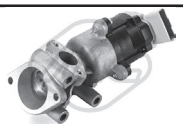

93072
válvula EGR Servicio: eléctrico
407 (6D_)

o.e.: 1618N7

VALVULAS EGR DACIA - RENAULT

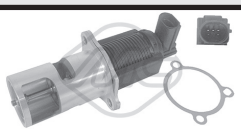

93010 nº de conexiones: 5
válvula EGR Servicio: eléctrico
LOGAN (LS_),LOGAN MCV (KS_),-
SANDERO,CLIO II (BB0/1/2_,
o.e.: 82 00 656 008 - 82 00 488 774



93013 nº de conexiones: 5
válvula EGR Servicio: eléctrico
ESPACE IV (JK0/1_),KANGOO
(KC0/1_),KANGOO Express
o.e.: 8200 542 997 - 8200 467 001

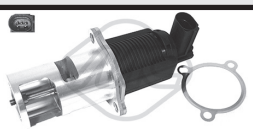

93014 nº de conexiones: 5
válvula EGR Servicio: eléctrico
ESPACE III (JE0_),ESPACE IV
(JK0/1_),LAGUNA II (BG0/1_),MASTER
o.e.: 8200 294 794 - 8200 270 539

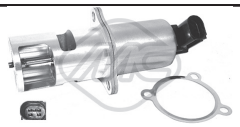

93034 nº de conexiones: 5
válvula EGR Servicio: eléctrico
MEGANE II (BM0/1_, CM0/1_)

o.e.: 8200 542 998 - 8200 467 030

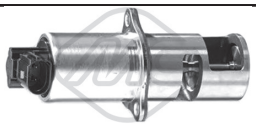

93037 nº de conexiones: 5
válvula EGR Servicio: eléctrico
LOGAN (LS_),CLIO Grandtour
(KR0/1_),CLIO II (BB0/1/2_, CB0/1/2_),-
o.e.: 8200469586 - 8200374875



93062
válvula EGR Servicio: neumático
LAGUNA I (B56_, 556_)

o.e.: 7700858510 - 7700108141

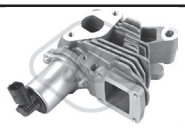

93065
válvula EGR Servicio: eléctrico
GRAND SCÉNIC II (JM0/1_),LAGU-
NA II (BG0/1_),MEGANE II (BM0/1_,
o.e.: 8200542999 - 8200467059



93070
válvula EGR Servicio: eléctrico
LOGAN (LS_),LOGAN MCV (KS_),-
SANDERO,CLIO Grandtour (KR0/1_),-
o.e.: 8200561269 - 8200550361



93075
válvula EGR Servicio: eléctrico
MASTER III Furgonato (FV),MASTER
III Pianale piatto/Telaio (EV, HV, UV),-
o.e.: 7421 049 781 - 06J08-0127

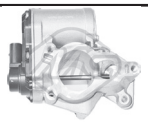

93078 nº de conexiones: 5
válvula EGR Servicio: eléctrico
ESPACE IV (JK0/1_),GRAND SCÉNIC
II (JM0/1_),KOLEOS (HY_),LAGUNA
o.e.: 8200693739 - H8200327011



93079 nº de conexiones: 5
válvula EGR Servicio: eléctrico
MEGANE II (BM0/1_, CM0/1_)

o.e.: H8200194323 - 8200850755

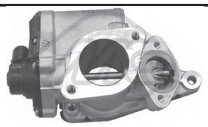

93081 nº de conexiones: 5
válvula EGR Servicio: eléctrico
LAGUNA II (BG0/1_),MEGANE II
(BM0/1_, CM0/1_),SCÉNIC II (JM0/1_)
o.e.: H8200194323 - 8200194323



93082
válvula EGR Servicio: eléctrico
GRAND SCÉNIC III (JZ0/1_),KOLEOS
(HY_),LAGUNA III (BT0/1),MEGANE
o.e.: 147100385R - 147105543R

© INDUSTRIAL METALCAUCHO, S.L.U.

VALVULAS EGR FORD



93011
válvula EGR Servicio: neumático
GALAXY (WGR)

o.e.: XM21-9D475-AA - 6M21-9D475-



93020 nº de conexiones: 3
válvula EGR Servicio: eléctrico
MONDEO III (B5Y),MONDEO III Tre volumi (B4Y),TRANSIT Autobus (FD_
o.e.: 2S7Q-9D475-AD - 2S7Q-9D475-AC

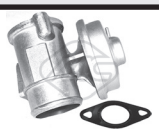

93021
válvula EGR Servicio: neumático
MONDEO III (B5Y),MONDEO III Tre volumi (B4Y),TRANSIT Autobus (FD_
o.e.: 2S7Q-9D475-BC - 2S7Q-9D475-BA

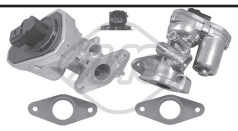

93041 nº de conexiones: 5
válvula EGR Servicio: eléctrico
TRANSIT Autobus,TRANSIT Furgonato,TRANSIT Pianale piatto/Telaio
o.e.: 8C1Q9D475BA - 8C1Q-9D475-AA

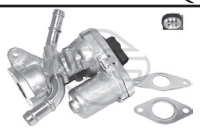

93042 nº de conexiones: 5
válvula EGR Servicio: eléctrico
TRANSIT Autobus,TRANSIT Furgonato,TRANSIT Pianale piatto/Telaio,TRAN-
o.e.: 8C1Q9D475BA - 8C1Q9D475AA



93043 nº de conexiones: 5
válvula EGR Servicio: eléctrico
FOCUS C-MAX,FOCUS II (DA_)

o.e.: 3M5Q-9D475-EA - 3M5Q-9D475-

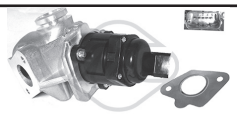

93045 nº de conexiones: 5
válvula EGR Servicio: eléctrico
FIESTA V (JH_, JD_),FIESTA VI,FUSION (JU_)
o.e.: 1 333 611 - 1 363 591

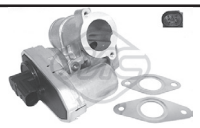

93051
válvula EGR Servicio: eléctrico
MONDEO III (B5Y),MONDEO III Tre volumi (B4Y)
o.e.: 6S7Q9D475AG - 6S7Q9D475AE

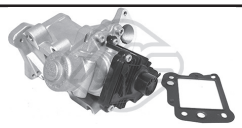

93052 nº de conexiones: 5
válvula EGR Servicio: eléctrico
GALAXY (WA6),MONDEO IV (BA7),-MONDEO IV Turnier (BA7),S-MAX
o.e.: 6G9Q-9D475-AA - 1427355



93053 nº de conexiones: 5
válvula EGR Servicio: eléctrico
C-MAX (DM2),FOCUS C-MAX,FOCUS II (DA_),GALAXY (WA6),KUGA
o.e.: 1 231 964 - 1 436 390



93057
válvula EGR Servicio: neumático
GALAXY (WGR)

o.e.: 028 131 501E - 028 131 501B



93058
válvula EGR Servicio: neumático
TRANSIT Pianale piatto/Telaio (E_ _)

o.e.: 92 4F 8D475 BA



93068 nº de conexiones: 5
válvula EGR Servicio: eléctrico
TOURNEO CUSTOM Autobus,TRANSIT Autobus,TRANSIT CUSTOM Furgo-
o.e.: 9C1Q-9D475-AB - BK2Q9D475CC



93071 nº de conexiones: 5
válvula EGR Servicio: eléctrico
GALAXY (WA6),TOURNEO CONNECT,TRANSIT CONNECT (P65_, P70_,
o.e.: 1 352 475 - 1 668 578 S1

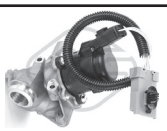

93086
válvula EGR Servicio: eléctrico
FOCUS C-MAX

o.e.: 9654818180 - 9651889180

VALVULAS EGR OPEL

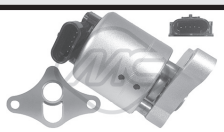

93001 nº de conexiones: 5
válvula EGR Servicio: eléctrico
ASTRA G 2 volumi /Coda spiovente (F48_, F08_),ASTRA G Station wagon
o.e.: 00851 038 - 0851 038



93002 nº de conexiones: 5
válvula EGR Servicio: eléctrico
ASTRA F (56_, 57_),ASTRA F 2 volumi / Coda spiovente (53_, 54_, 58_, 59_),AS-
o.e.: 5851 005 - 05851 005

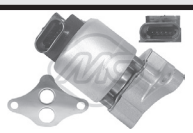

93003 nº de conexiones: 5
válvula EGR Servicio: eléctrico
VECTRA B (36_)
o.e.: 5851009 - 17096243



93005 nº de conexiones: 2
válvula EGR Servicio: eléctrico
AGILA (A) (H00),AGILA (B) (H08),-CORSA D
o.e.: 5851 049 - 05851 049



93006 nº de conexiones: 5
válvula EGR Servicio: eléctrico
CORSA B (73_, 78_, 79_)
o.e.: 5851 029 - 05851 029



93007 nº de conexiones: 5
válvula EGR Servicio: eléctrico
CORSA B (73_, 78_, 79_)
o.e.: 851 706 - 851 708



93008 nº de conexiones: 4
válvula EGR Servicio: eléctrico
ASTRA G 2 volumi /Coda spiovente (F48_, F08_),ASTRA G Station wagon
o.e.: 05851 594 - 5851 594



93009 nº de conexiones: 2
válvula EGR Servicio: electrónico
ASTRA H (L48),ASTRA H GTC (L08),ASTRA H Station wagon (L35),SIG-
o.e.: 05851 067 - 5851 067



93012 nº de conexiones: 5
válvula EGR Servicio: eléctrico
ASTRA G 2 volumi /Coda spiovente (F48_, F08_),ASTRA G Station wagon
o.e.: 5851580 - 5851579



93013 nº de conexiones: 5
válvula EGR Servicio: eléctrico
MOVANO Combi (J9),MOVANO Furgonato (F9),VIVARO Combi (J7),VIVARO
o.e.: 93188701 - 93183146

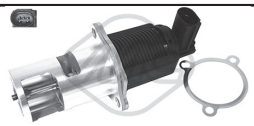

93014 nº de conexiones: 5
válvula EGR Servicio: eléctrico
MOVANO Combi (J9),MOVANO Furgonato (F9),MOVANO Pianale piatto/Telaio
o.e.: 93160741 - 9112463

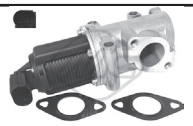

93016 nº de conexiones: 2
válvula EGR Servicio: eléctrico
ASTRA H (L48),ASTRA H GTC (L08),ASTRA H Station wagon (L35),ZA-
o.e.: 93189082 - 93178886



93017
válvula EGR Servicio: eléctrico
ASTRA G 2 volumi /Coda spiovente (F48_, F08_),ASTRA G Station wagon
o.e.: 58 51 603 - 58 51 025



93018 nº de conexiones: 5
válvula EGR Servicio: eléctrico
OMEGA B (25_, 26_, 27_),SINTRA
o.e.: 851578 - 5851608



93019 nº de conexiones: 5
válvula EGR Servicio: eléctrico
AGILA (A) (H00),ASTRA G 2 volumi / Coda spiovente (F48_, F08_),ASTRA
o.e.: 93185000 - 9157671

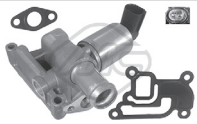

93038 nº de conexiones: 5
válvula EGR Servicio: eléctrico
AGILA (A) (H00),ASTRA G 2 volumi / Coda spiovente (F48_, F08_),ASTRA
o.e.: 05851 057 - 5851 057



93039
válvula EGR Servicio: neumático
ASTRA G 2 volumi /Coda spioven-te (F48_, F08_),ASTRA G Furgona-
o.e.: 849124* - 0849124*



93040
válvula EGR Servicio: neumático
ASTRA G 2 volumi /Coda spioven-te (F48_, F08_),ASTRA G Furgona-
o.e.: 849105 - 849087



93044 nº de conexiones: 2
válvula EGR Servicio: eléctrico
ASTRA H (L48),ASTRA H GTC (L08),ASTRA H Station wagon (L35),-
o.e.: 851368 - 5851065

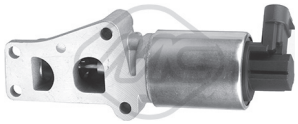

93069 nº de conexiones: 5
válvula EGR Servicio: eléctrico
ASTRA G Station wagon (F35_),ASTRA H (L48),ASTRA H GTC (L08),ASTRA H
o.e.: 24445720 - 58 51 586



93082
válvula EGR Servicio: eléctrico
VIVARO Combi (J7),VIVARO Furgonato (F7),VIVARO Pianale piatto/Telaio (E7)
o.e.: 93168407 - 4453017

© INDUSTRIAL METALCAUCHO, S.L.U.

VALVULAS EGR VOLVO



93023 nº de conexiones: 5
válvula EGR Servicio: eléctrico
C30,S40 II (MS),S80 II (AS),V50 (MW),V70 III (BW)
o.e.: 36001412 S1 - 36001412



93043 nº de conexiones: 5
válvula EGR Servicio: eléctrico
S40 II (MS),V50 (MW)

o.e.: 36000978 - 30750092



93053 nº de conexiones: 5
válvula EGR Servicio: eléctrico
C30,C70 II Cabriolet,S40 II (MS),S80 II (AS),V50 (MW),V70 III (BW)
o.e.: 36000980 - 8653688



93061
válvula EGR Servicio: neumático
S70 (LS),S80 I (TS, XY),V70 I (LV),V70 II (SW)
o.e.: 91799320



00673
tapon cárter aceite

oe:



00402
soporte motor

oe: 95587825 -95496097

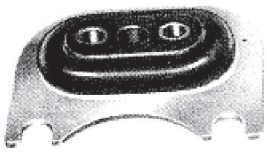

00403
soporte cambio posterior

oe: AM1331A



01363 kit **fuelle**
kit fuelle transmisión lado de rueda 4

oe: 5480032 Ø 20-75 mm



01532E kit **fuelle**
kit (cono) lado de rueda 4 - 6 2 CV

oe: Ø 19-69 mm



01570 kit **fuelle**
kit fuelle transmisión centro;lado de rueda 4 - 6

oe: AM37288A Ø 20-35 mm



01571 kit **fuelle**
kit fuelle transmisión de cruceta lado de engranaje 4 - 6

oe: AZ37388A Ø 42-75 mm



01569 kit **fuelle**
kit fuelle transmisión lado de rueda 4

oe: AM37399 Ø 77-77 mm



80196 longitud: 707/525 mm
cable embrague manual 4 - 6

oe: AY3142A -95494917



Para mas información y gama completa, consultar nuestro catálogo de cables.

© INDUSTRIAL METALCAUCHO, S.L.U.

CANALIZACIONES DE AGUA:

AX 1.1- 1.4y 1.6TU gasolina
AX 1.4 Diesel (TUD3) hasta PR-5804 (10/'92)
AX 1.4 Diesel (TUD3) desde PR-5805 (10/'92)
AX 1.5 Diesel (TUD5)

AX gasolina motores 1.1-1.4 y 1.6 TU

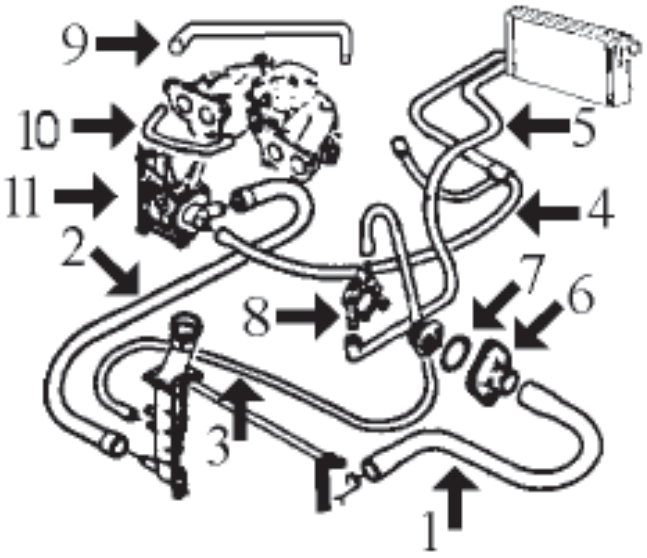

1-	7854	mgto superior de radiador
2-	7834	mgto inferior de radiador
3-	7950	mgto degasificador, de radiador a tapa termost.
4-	*8082*	mgto calefactor a bomba y carburador hasta '90 (3 vias, ver foto)
	7941	mgto calefactor (1er. tramo) desde '90 (ver foto)
	8343	mgto calefactor (2º tramo) desde '90 (ver foto)
5-	7817	mgto calefactor a tapa termostato
6-	3011	boquilla alojamiento termostato
7-	2351	junta de termostato
8-	3081	boquilla metálica inferior en caja termostato
	3082	boquilla metálica superior en caja termostato
9-	*7952*	mgto de carburador a colector de admisión *
10-	7953	mgto de carburador a colector admisión 1.1 *
	7954	mgto de carburador a colector admisión 1.4 *
11-	3578	tapa bomba de agua
	3904	colector posterior 1.4 desde 4/'91

* excepto versiones de inyección

mgtos. desvaporizadores: MC-8167 y MC-8002

AX 1.4 Diesel hasta PR-5804 (10/'92)

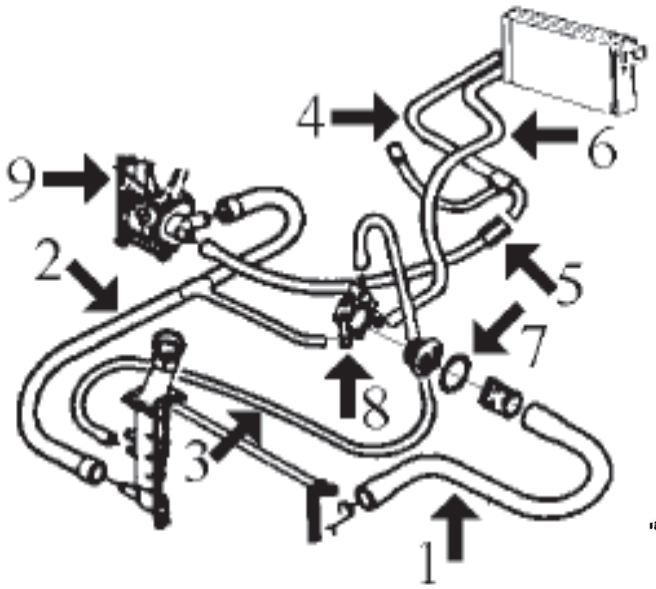

1-	8042	mgto superior de radiador
2-	8043	mgto inferior de radiador (3 vias)
3-	7950	mgto de radiador a caja de termostato
4-	8061	mgto de calefactor a racor con derivación para purgador (3 vias, 1er. tramo)
5-	8329	mgto de bomba a racor empalme con mgto de calefactor (2º tramo de calefactor)
6-	8075	mgto de calefactor a culata
7-	3132	tapa de termostato
	2352	junta de termostato
8-	3081	boquilla metálica inferior en caja termostato
	3082	boquilla metálica superior en caja termostato
9-	3578	tapa bomba de agua

mgto. desvaporizador: MC-8324

AX 1.4 Diesel desde PR-5805 (10/'92)

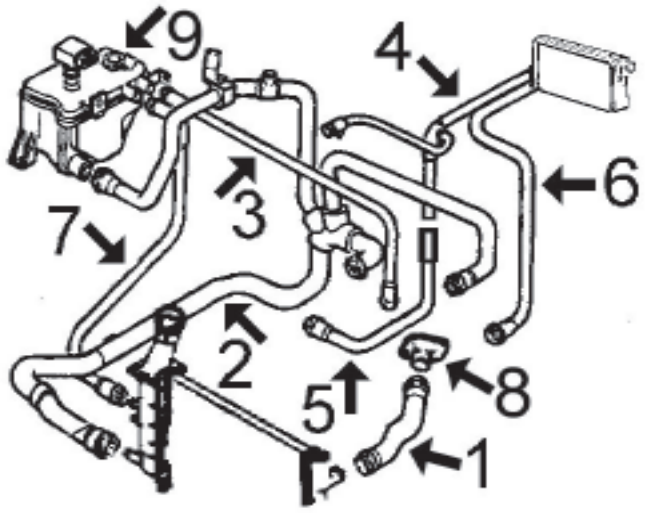

1- 8042 mgto superior radiador
2- 8322 mgto inferior radiador
3- 8323 mgto de botella a caja de termostato
4- 8061 mgto de calefactor, 1er. tramo
5- *8329* mgto de calefactor, 2º tramo
6- 8075 mgto de calefactor a culata
7- 8323 mgto de botella a radiador
8- 3132 tapa de termostato
3077 boquilla en caja termostato
3078 boquilla en caja termostato
9- 3643 botella de expansión
3548 tapón botella expansión 1.4 bar

mgto desvaporizador: MC-8324

AX 1.5 Diesel

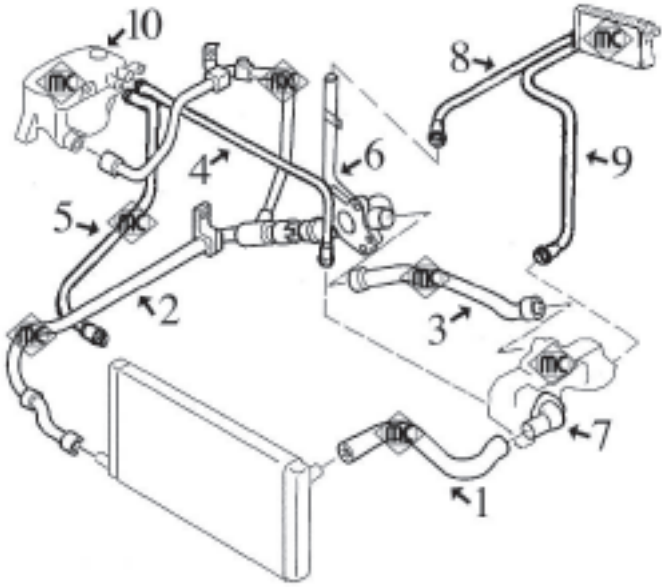

1- 8042 mgto superior radiador
2- 8512 mgto inferior radiador
3- 8511 mgto de tubo metálico a caja termostato
4- 8510 mgto de botella a caja termostato
5- 8323 mgto de botella a radiador
6- 3133 tubo de agua metálico
7- 3132 tapa de termostato
8- 8513 mgto de calefactor a tubo metálico
9- 8514 mgto de calefactor a caja termostato
10- 3643 botella de expansión
3548 tapón botella expansión 1.4 bar

AX 1.5 Diesel, desvaporizadores:

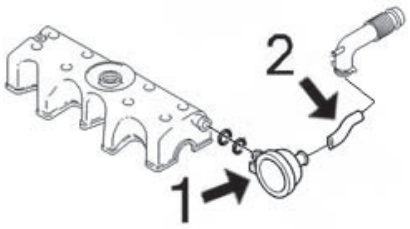

1- 3655 válvula desvaporizadora con juntas tóricas
2- 8533 mgto de válvula desvaporizadora a filtro aire

© INDUSTRIAL METALCAUCHO, S.L.U.



02351 Ø 41 mm
junta de termostato

oe: 134030



02352 Ø 47 mm
junta de termostato

oe: 96008746



03011
tapa de termostato

oe: 97 523 152 -1336.44



03077
boquilla en caja termostato

oe: 1341.63



03078
boquilla en caja termostato 14 D

oe: 1342.04 -1336.K8



03081
boquilla en caja termostato

oe:



03082
boquilla en caja termostato

oe: 96064659



03132
tapa de termostato (aluminio)

oe: 1336C2



03133
tubo de agua metálico 15 D

oe: 120438



03548
tapón botella de expansión 15 D

oe: 1306.99 -1306.C7



03578
tapa bomba de agua con junta tórica

oe: 1201.66



03608
tapón botella radiador

oe:



03643
botella de expansión

oe: 1307V1 -1307AN



03904
tapa bomba de agua motor

oe: 1206.98 -1201.59



07834
mgto inferior radiador debajo

oe: 96022712 -1343G0



07854
mgto superior radiador arriba

oe: 95636003



07950
mgto de radiador a termostato

oe: 95637680



08042
mgto superior radiador debajo 14 D

oe: 96003397



08043
mgto inferior radidor debajo 14 D

oe: 96003400



08322
mgto inferior radiador debajo 14 D

oe: 96173039



08323
mgto de botella a radiador

oe: 1351F0



08510
mgto de botella a caja termostato

oe: 1307PQ



08511
mgto de tubo metálico a caja termostato 15 D

oe: 1307AQ



08512
mgto inferior radiador 15 D

oe: 1307.AS



07817
mgto de caja termostato a calefactor

oe: 95637678



08061
mgto calefactor 14 D

oe: 96159736



08075
mgto calefactor izquierda 14 D

oe: 96159737 -6464R9



08343
mgto calefactor Entrada;derecha 11 - 14

oe: 96122309 -6464L3



08513
mgto de calefactor a tubo metálico 15 D

oe: 6464GT



08514
mgto de tubo metálico a caja termostato Entrada 15 D

oe: 6464QA



08531
mgto calefactor derecha

oe: 6464FT



07953
mgto de colector a carburador

oe: 97533257 -96086168



07954
mgto de colector a carburador

oe: 97533256 -141394



03655
válvula desvaporizadora con juntas tóricas 15 D

oe: 0361 C7



08002
mgto desvaporizador

oe: 119121 -119113



08167
mgto desvaporizador 11 - 14

oe: 119269 -119261



08324
mgto desvaporizador 14 D

oe: 1192C6



08533
mgto desvaporizador

oe: 1192F2



00667
tapon cárter aceite

oe: 016393



02024 Ø 14 mm
arandela carter c/goma 14mm

oe: 0164.54



02050 Ø 14 mm
arandela carter 14x22 mm 15 D

oe: 031327

02335 518 mm
varilla nivel aceite

oe: 117449 -117410

© INDUSTRIAL METALCAUCHO, S.L.U.



03639
tapón llenado de aceite

oe: 0258.55



03813
tapa filtro de aceite

oe: 1103.J5



04595
varilla nivel aceite 15 D

oe: 117423



04036
bomba manual cebado gasoil con válvula antirretorno y boquilla adicional a 90º
oe: 157973

SUSPENSION DELANTERA y SOPORTES DE MOTOR:

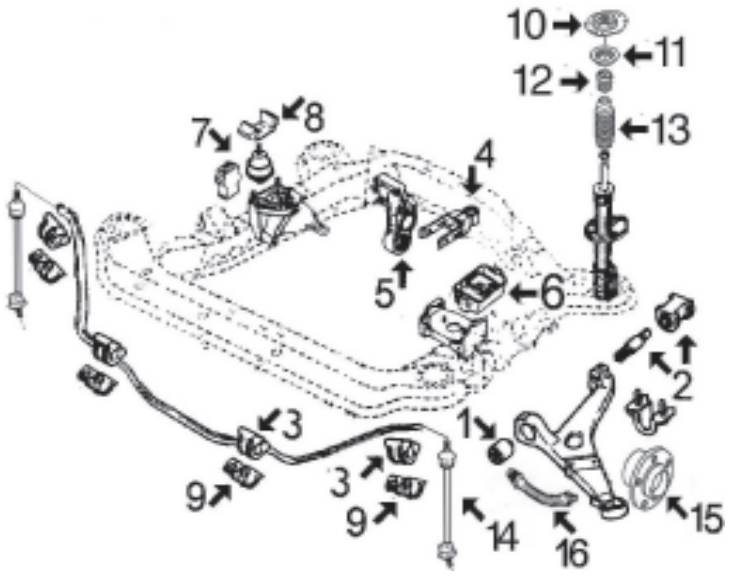

1-	2387	silentbloc anterior trapecio delantero salvo GTI
	2970	silentbloc anterior trapecio delantero GTI
2-	977	silentbloc posterior trapecio delantero (juego completo con pasador), hasta '92
	978	silentbloc posterior trapecio delantero (juego completo con pasador), desde '92
3-	903	goma barra estabilizadora Ø 20 mm
	2385	goma barra estabilizadora Ø 18 mm
4-	4746	tirante de motor trasero completo 1.0.1.1-1.4.1.6
	4744	tirante de motor trasero completo 1.4D-1.5D
	877	silentbloc del tirante trasero de motor
5-	2666	soporte trasero de motor (completo)
	751	silentbloc del soporte trasero motor salvo 1.5D
	4064	silentbloc del soporte trasero motor 1.5D
6-	897	soporte izquierdo motor 1.1-1.4 gasolina
	n/d	soporte izquierdo motor Diesel
7-	965	soporte derecho de motor todos hasta '89
	697	soporte dcho. de motor todos d/ '89 (hidráulico)
	2784	soporte motor dcho. 1.1 desde '92
8-	724	limitador soporte derecho de motor desde '89
9-	901	abrazadera barra estabilizadora
10-	2730	soporte superior amortiguador delantero -'94
	2967	soporte superior amortiguador delantero '94-
11-	4181	rodamiento soporte suspensión
12-	2991	tope poliuretano suspensión
13-	2974	capuchón amortiguador
14-	4332	bieleta puntal barra estabilizadora GTI
15-	90044	buje de rueda delantera de 3 agujeros
	90013	buje de rueda delantera de 4 agujeros
16-	96009	latiguillo freno delantero hasta 11/'90
	96046	latiguillo freno delantero desde 11/'90

SUSPENSION TRASERA:

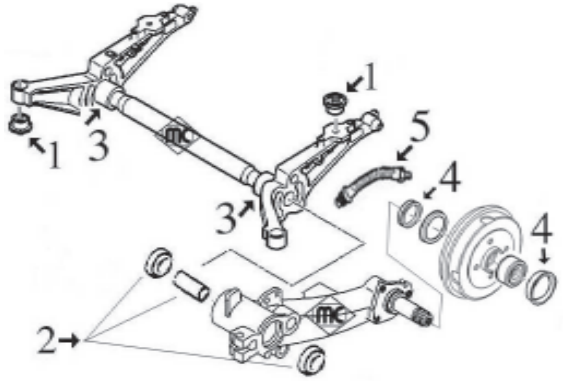

1-	2838	silentbloc soporte puente trasero
2-	4563	juego de rodamientos, retenes y casquillos brazo trasero (rodamiento exterior cerrado)
	5180	juego de rodamientos, retenes y casquillos brazo trasero (rodamiento exterior abierto)
3-	4499	eje de brazo trasero (derecho e izquierdo)
4-	4828	juego retén eje y tapón tambor
5-	96020	latiguillo freno trasero (218 mm)
	96031	latiguillo freno trasero (273 mm)

© INDUSTRIAL METALCAUCHO, S.L.U.

CITROËN - AX (07/1986 - 12/1998)



00694
silentbloc soporte de motor 14 D

oe: 1809.17



00697
soporte de motor Eje delantero, derecha 15 D

oe: 1844.70 -1844.38



006971
soporte motor no hidraulico

oe: 1844.70 -1844.38



00724
limitador soporte motor derecha;delante

oe: 184424 -97 521 102



00751
silentbloc soporte de motor

oe:



00877 Ø 12 mm
silentbloc tirante de motor posterior

oe: 1809.04



00897
soporte motor izquierda

oe: 96 038 337



00965
soporte motor derecha;delante

oe: 95205626



02666 Ø 10 mm
soporte motor completo

oe: 1844.54



02784
soporte motor derecha;delante 11

oe: 1843.99



04064 Ø 10 mm
silentbloc soporte de motor Eje trasero 15 D

oe: 184469



04744
soporte motor debajo

oe: 1806.32 -1806.17



04746 Ø 12 mm
soporte motor posterior

oe: 1806.16 -1806.49

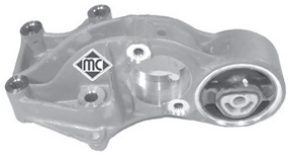

05252 Ø 10 mm
soporte motor completo con silentbloc Eje trasero

oe: 1807.Z0 -1807P0



00687 Ø 20 mm
goma barra estabilizadora interior;Eje delantero

oe: 91516382 -5094.36



00688 Ø 22 mm
goma barra estabilizadora eje delantero, ambos lados

oe: 5094.37



00901
abrazadera barra estabilizadora

oe: 95632726 -5097.27



00903
goma para barra estabilizadora de Ø 20 mm Eje delantero

oe: 95638920



00977 Ø 14 mm
silentbloc posterior trapecio completo posterior;Eje delantero abajo

oe: +95634285 -96133255

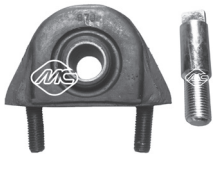

00978 Ø 17 mm
silentbloc posterior trapecio completo posterior;Eje delantero

oe: +352244 -96106474



02385 Ø 18 mm
goma para barra estabilizadora de Ø18 mm Eje delantero

oe: 95638919

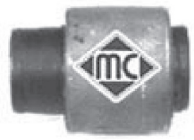

02387 Ø 12 mm
silentbloc anterior trapecio debajo;delante;Eje delantero
oe: 3523 50



02488 Ø 23 mm
goma barra estabilizadora interior;Eje delantero
oe: 5094.40



02838 Ø 12 mm
silentbloc soporte tren Eje trasero
oe: 5131.63



02970 Ø 12 mm
silentbloc anterior trapecio centro;Eje delantero abajo 1.4 GTi
oe: 3523.52



02989 Ø 18 mm
goma para barra estabilizadora Ø 18 mm interior;Eje delantero 1.4 GTi
oe: 5094.72



04332
bieleta puntal barra estabilizadora Eje delantero 1.4 GTi
oe: 5087.33 -96 147 514



04499
eje brazo
oe:



04563
uego rodamientos, retenes y casquillos en eje brazo Eje trasero
oe: 5174.07 -5154.11



05180
juego rodamientos, retenes y casquillos en eje brazo Eje trasero
oe: 5174.07 -5154.11



02730
soporte amortiguador eje delantero, ambos lados
oe: 5038.08



02967 Ø 20 mm
soporte amortiguador eje delantero, ambos lados
oe: 5038.15



02974
capuchón amortiguador Eje delantero
oe: 525418



02991
tope poliuretano suspensión Eje delantero
oe: 5033.35



04037
tope poliuretano suspensión Eje delantero
oe: 5033.36



04181 Ø 65 mm
rodamiento soporte amortiguador eje delantero, ambos lados
oe: 5035.58 -5035.63



05454
tornillo rueda delante y detrás
oe: 5405.35



90013 Ø 35 mm
buje rueda Eje delantero
oe: 3307.49



90044
buje rueda eje delantero, ambos lados
oe: 330774 -330744



04828 Ø 31,3 mm
juego retén ejetapón tambor eje trasero ambos lados
oe: 3740.19 -3724.24



74011 Ø 35 mm
rodamiento Eje trasero;Eje delantero
oe: 95654076 -91537605



74017 Ø 25 mm
rodamiento Eje trasero
oe: 95654078 -95496453

© INDUSTRIAL METALCAUCHO, S.L.U.

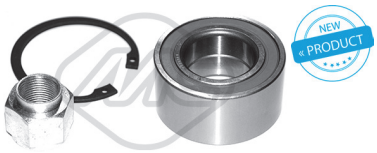

74043 Ø 35 mm
rodamiento Eje trasero;Eje delantero

oe: 3350-18 -95 654 075



96009 longitud: 352 mm
latiguillo de freno delante

oe: 75492063 -480637



96020 longitud: mm
latiguillo de freno

oe: 95599101 -5944002



96023 longitud: mm
latiguillo de freno

oe: 480694 -480657



96031 longitud: 265 mm
latiguillo de freno Eje trasero

oe: 4806 65 -4806 64



96046 longitud: 355 mm
latiguillo de freno rueda con 3 tornillos delante

oe: 4806 55



01521 kit **00521 fuelle**
kit fuelle transmisión lado de rueda

oe: 329305 Ø 22-82 mm



01532 kit **00532 fuelle**
kit fuelle transmisión lado de rueda

oe: 95619710 -329381 Ø 19-69 mm



01532E kit **fuelle**
kit (cono) lado de rueda

oe: Ø 19-69 mm



01533 kit **fuelle**
kit fuelle transmisión lado de engranaje

oe: 95619709 -3287.74 Ø 20-70 mm



01606 kit **fuelle**
kit fuelle transmisión lado de engranaje

oe: 328775 Ø 20-63 mm



01710 kit **00710 fuelle**
kit fuelle transmisión lado de rueda

oe: 3293.77 Ø 19-81 mm



01710E kit **fuelle**
kit (cono) lado de rueda

oe: 3293.77 Ø 19-81 mm



01761E kit **fuelle**
kit (cono) lado de rueda

oe: 9403293778 Ø 20-80 mm



00904 kit **fuelle**
capuchón cremallera dirección

oe: 9451076780 -4066.32 Ø

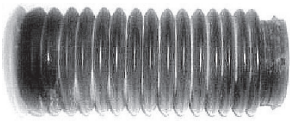

01609 kit **fuelle**
kit fuelle cremallera dirección

oe: 9451083480 -7451083480 Ø

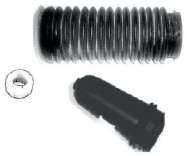

01609C kit **fuelle**
kit rep crem

oe: 96633847 -9451076780 Ø



02958 Ø mm - 5 canales
polea cigüeñal

oe: 0515.L6



04460 Ø 44 mm
polea cigüeñal 15 D

oe: 515.J3 -0515.J3



03696
juego tapas correa distribución arriba 15 D motor TUD5

oe: 0320.P5 -0320.K6



03697
juego tapas correa distribución motores TU1-TU3

oe: 0320.L3 -0320.S2

C- ARTICULACIONES PALANCA DE CAMBIO:

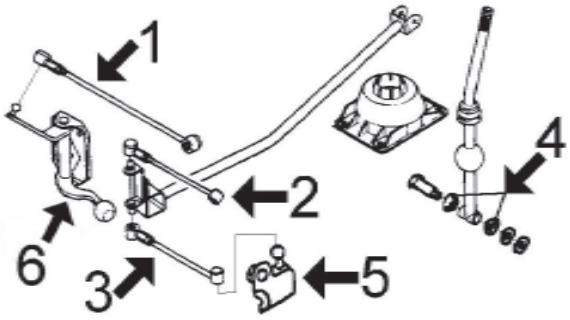

1- 2377 bieleta selección cambio velocidades 13-13mm
5494 bieleta selección cambio velocidades 10-13mm
2- 2376 bieleta selección cambio velocidades
3- 2375 bieleta selección cambio velocidades
4- 2400 casquillo palanca de cambio
5- 2396 soporte bieleta inferior
6- 4988 articulación reenvio



02401
casquillo cremallera dirección

oe: 95633847



02396
soporte bieleta con rótula debajo

oe: 96096610 -2163.08



04564 Ø 30 mm
juego retenes diferencial-trasnmisión

oe: 312144 -312146



04988
articulación reenvio cambio

oe: 2449.65



05494
bieleta selección cambio

oe:

long. min.: 235
long. máx.:275
Ø 10



05494
bieleta selección cambio

oe:



02375
bieleta inferior mando cambio debajo

oe: 95636573

long. min.: 175
long. máx.:195
Ø



02375
bieleta inferior mando cambio debajo

oe: 95636573



02376
bieleta central mando cambio

oe: 2452.E1



02377 Ø 13 mm
bieleta superior mando cambio arriba

oe: 245269 -245283



02773
cubrepedal freno y embrague

oe: 2130.14

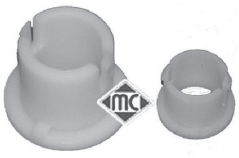

04057
juego casquillos horquilla embrague Eje delantero

oe: 2175.12 -2175.11

© INDUSTRIAL METALCAUCHO, S.L.U.

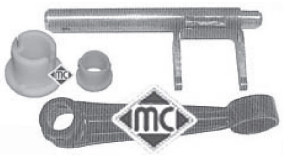

04300
horquilla embrague completa con casquillos

oe: 2117.52



04424 Ø 24 mm
casquillo guía embrague

oe: 9638950580 -210538



04620 Ø 32 mm
juego retenes diferencial-transmisión

oe: 312165 -312124

40



80412 longitud: 635/382 mm
cable embrague manual

oe: 96226727 -96101674

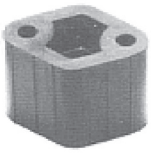

00303
soporte escape

oe: 1755.40



00749
collarin colector

oe: 171335



02391
kit montaje tubo de escape 1.4 GTi

oe: 179854



02392
kit montaje tubo escape

oe: 1798.41 -179876



02393 Ø 46 mm
junta cónica tubo escape

oe: 95602682



02417
soporte tubo de escape

oe: 1755.44



02964
kit montaje colector 1.4 GTi

oe: 179865



02056
bomba limpiaparabrisas

oe: 6434.66



02064
bomba limpiaparabrisas

oe: 6434.60



02068
bomba limpiaparabrisas

oe: 643458



03891
tapa depósito limpiaparabrisas

oe: 6432.30

CANALIZACIONES DE AGUA HASTA -2002:

motores 1.1 - 1.4 y 1.6 TU hasta modelo -'02:

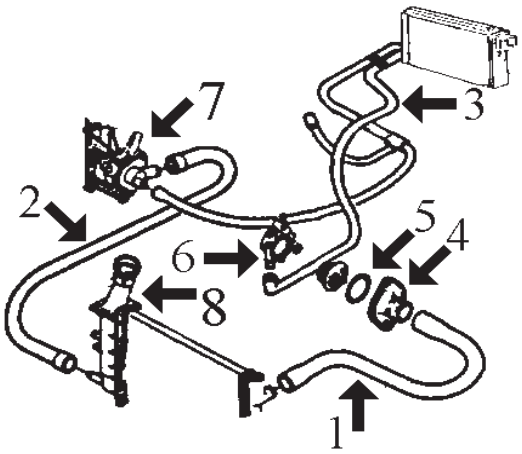

1- 8266 mgto superior radiador 1.1
8298 mgto superior radiador 1.4-1.6 hasta PR-8025 ('98)
8607 mgto superior radiador 1.4-1.6 desde PR-8026 ('98)
2- 8265 mgto inferior radiador hasta PR-8025 ('98)
2113 junta tórica para mgto inferior ref. 8265
8476 mgto inferior radiador desde PR-8026 ('98)
2113 junta tórica conector rápido mgto inferior
3- 8300 mgto doble de calefacción hasta '98
8535 mgto doble de calefacción desde '98
4- 3011 tapa de termostato hasta '98 (metálica)
3611 tapa con termostato desde '98 (plástico)
5- 2351 junta de termostato hasta '98
6- 3081 boquilla metálica inferior en caja termostato
3082 boquilla metálica superior en caja termostato
7- 3578 tapa bomba de agua 1.1-1.4
3640 tapa bomba de agua 1.6
8- 3548 tapón de radiador (1.4 bar)

motor 1.8 XU7JB (1997-2001):

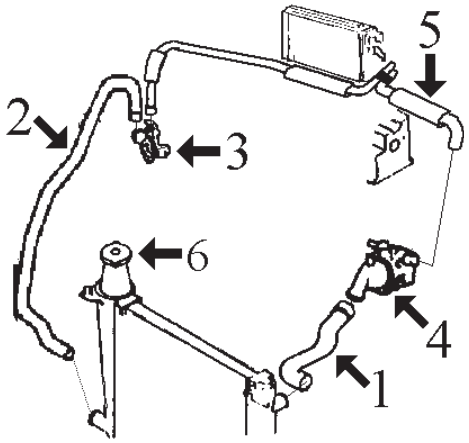

1- 8295 mgto superior radiador
2- 8294 mgto inferior radiador hasta PR-8025 ('98)
2113 junta tórica para mgto inferior ref. 8294
8477 mgto inferior radiador desde PR-8026 ('98)
2113 junta tórica conector rápido mgto inferior
3- 3523 brida agua conexión manguitos agua
4- 3538 tapa de termostato
2351 junta de termostato
3077 boquilla metálica en caja termostato Ø 19 mm
3078 boquilla metálica en caja termostato Ø 10 mm
5- 8301 mgto doble de calefacción
6- 3548 tapón de radiador (1.4 bar)

8854 mgto desvaporizador 

motores 1.7 y 1.9 Diesel, XUD7 y XUD9 (1997-1999):

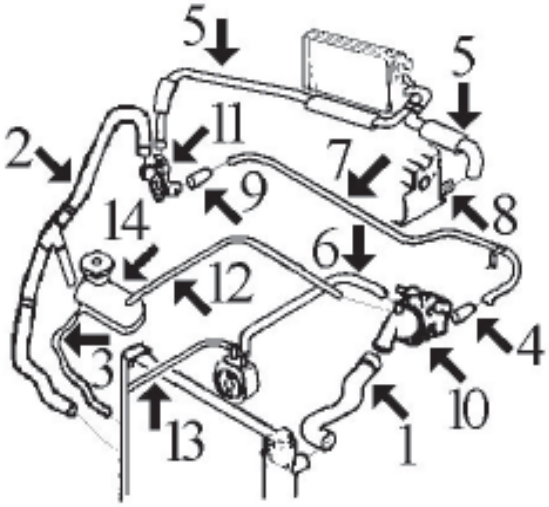

1- 8268 mgto superior radiador hasta '97 (3 vias)
8437 mgto superior radiador desde '97
2- 8436 mgto inferior radiador hasta PR-8025 ('98)
2113 junta tórica para mgto inferior ref. 8436
8479 mgto inferior radiador desde PR-8026 ('98)
2113 junta tórica conector rápido mgto inferior
3- 116 mgto de botella a radiador, cortar de rollo MC-116, Ø 8x14 longitud 250 mm.
4- 8183 mgto de tubo metálico a caja termostato -'98
8480 mgto de tubo metálico a caja termostato '98-
5- 8303 mgto doble de calefactor hasta PR-8576 ('98)
8482 mgto doble de calefactor desde PR-8576 ('98)
6- 8313 mgto de intercambiador a caja termostato
7- 3057 tubo metálico
8- 3059 boquilla en culata
9- 8312 mgto de tubo metálico a brida conexión mgtos.
10- 3539 tapa de termostato
2361 junta de termostato Ø 51x58 mm
11- 3503 brida agua conexión manguitos
12- 116 mgto de botella a caja de termostato. Cortar de rollo MC-116, Ø 8x14 longitud 750 mm
13- 8438 mgto de intercambiador a radiador d/ '97 (sólo cuando el mgto sup. radiador NO es de 3 vias)
14- 3545 botella de expansión
3548 tapón botella de expansión 1.4 bar

© INDUSTRIAL METALCAUCHO, S.L.U.

motor 1.9 Diesel DW8 hasta modelo -'02:

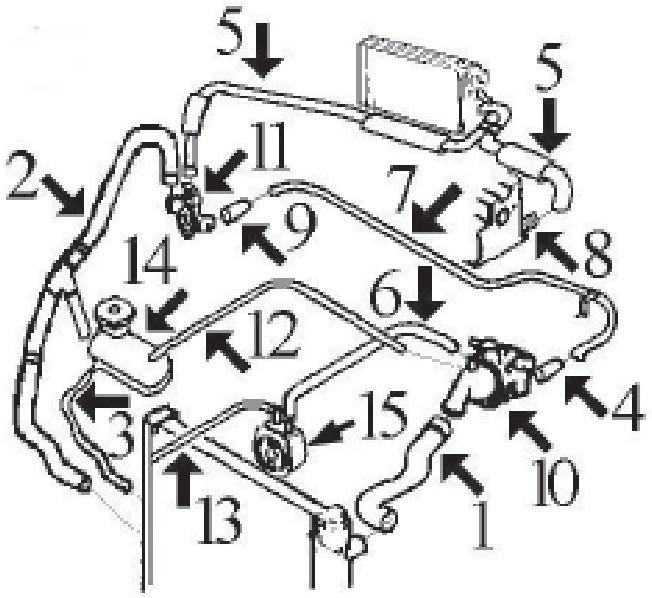

1-	8437	mgto superior radiador
2-	8479	mgto inferior radiador
3-	116	mgto de botella a radiador, cortar de rollo MC-116, Ø 8x14 longitud 250 mm.
4-	8480	mgto de tubo metálico a caja termostato
5-	8482	mgto doble de calefactor
6-	8558	mgto de intercambiador a caja termostato
7-	3129	tubo metálico
8-	3059	boquilla en culata
9-	8312	mgto de tubo metálico a brida conexión mgtos.
10-	3539	tapa de termostato
	2361	junta de termostato Ø 51x58 mm
11-	3544	brida agua conexión manguitos
12-	116	mgto de botella a caja de termostato. Cortar de rollo MC-116, Ø 8x14 longitud 930 mm
13-	8481	mgto de intercambiador a radiador
14-	3545	botella de expansión
	3548	tapón botella de expansión 1.4 bar
15-	5402	intercambiador de calor

motor 2.0 Diesel HDI- DW10 hasta modelo -'02:

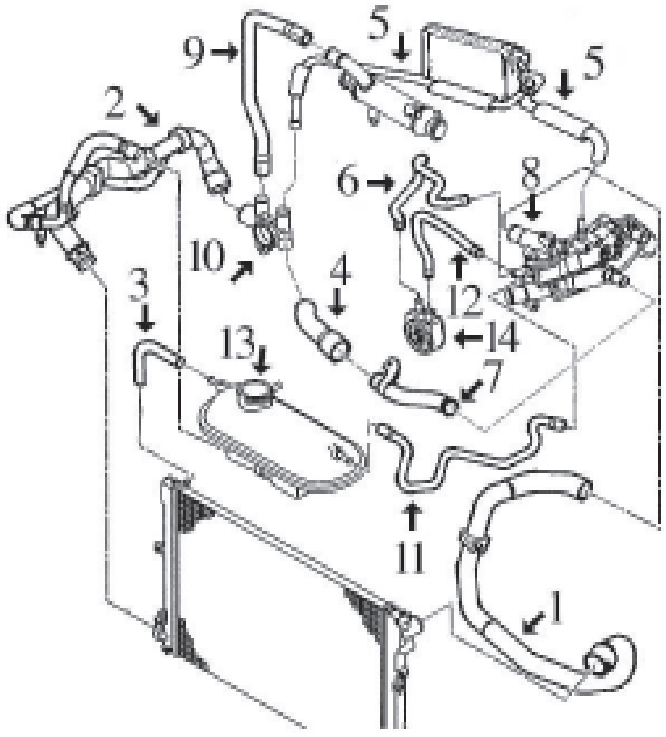

1-	8553	mgto superior radiador
2-	8479	mgto inferior radiador
3-	116	mgto de botella a radiador, cortar de rollo MC-116, Ø 8x14 longitud 250 mm.
4-	8575	mgto de tubo metálico a racor entrada
5-	8555	mgto doble de calefactor
6-	8554	mgto de intercambiador a caja termostato
7-	3139	tubo metálico con junta tórica
8-	3135	tapa de termostato (aluminio)
	3556	tapa de termostato (plástico)
9-	8668	mgto de racor a filtro de partículas
10-	3544	racor plástico conexion manguitos
11-	8658	mgto de botella a caja termostasto
12-	8586	mgto de intercambiador a caja termostato
13-	3545	botella de expansión
	3548	tapón botella de expansión 1.4 bar
14-	5401	intercambiador de calor

CANALIZACIONES DE AGUA DESDE 2002- (Berlingo M59):

motores 1.1 TU1 - 1.4 TU3 y 1.6 TU5 desde modelo '02-

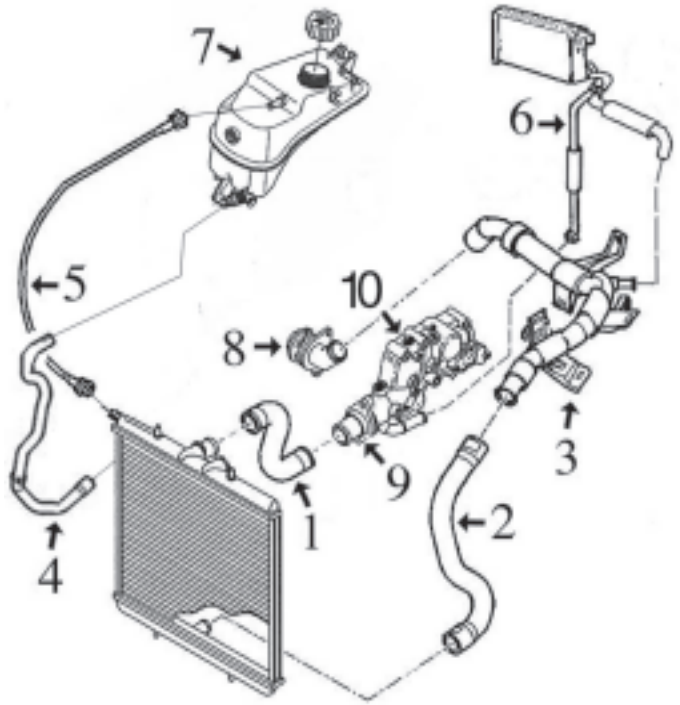

1-	8619	mgto superior radiador
2-	9215	mgto inferior radiador
3-	3204	tubo rígido
4-	9204	mgto de botella (inferior) a radiador
5-	n/d	mgto de botella (superior) a radiador
6-	9205	mgto doble de calefactor
7-	3658	botella de expansión
	3560	tapón botella de expansión
8-	3641	tapa plástico bomba de agua TU1-TU3
	3640	tapa plástico bomba de agua TU5
9-	3620	tapa con termostato
10-	3791	caja de agua TU1-TU3
	5241	caja de agua TU5 hasta -9/2005
	3778	caja de agua TU5 desde 9/2005-

motor 1.6 Diesel HDi-DV6:

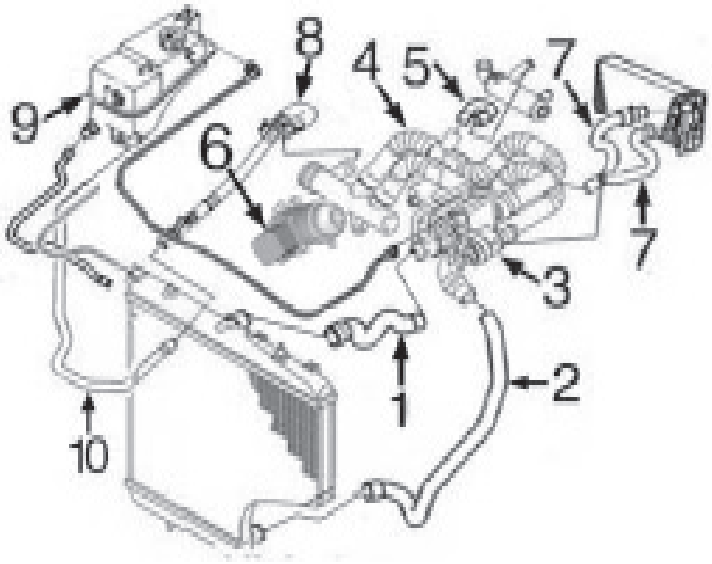

1-	9206	mgto superior radiador
2-	9187	mgto inferior radiador
3-	3800	caja de termostato hasta -10/'06
	3776	caja de termostato desde 10/'06-
4-	3785	mgto de bomba a caja termostato hasta -10/'06
	3792	mgto de bomba a caja termostato desde 10/'06-
5-	9202	mgto de tubo a filtro de partículas
6-	5739	intercambiador de calor
7-	9208	mgto doble de calefactor
8-	3197	tubo rígido de racor a mgto inferior de botella
9-	3658	botella de expansión
	3560	tapón botella de expansión
10-	9207	mgto de botella (inferior) a tubo rígido

© INDUSTRIAL METALCAUCHO, S.L.U.

motor 1.9 Diesel DW8 desde modelo -'02:

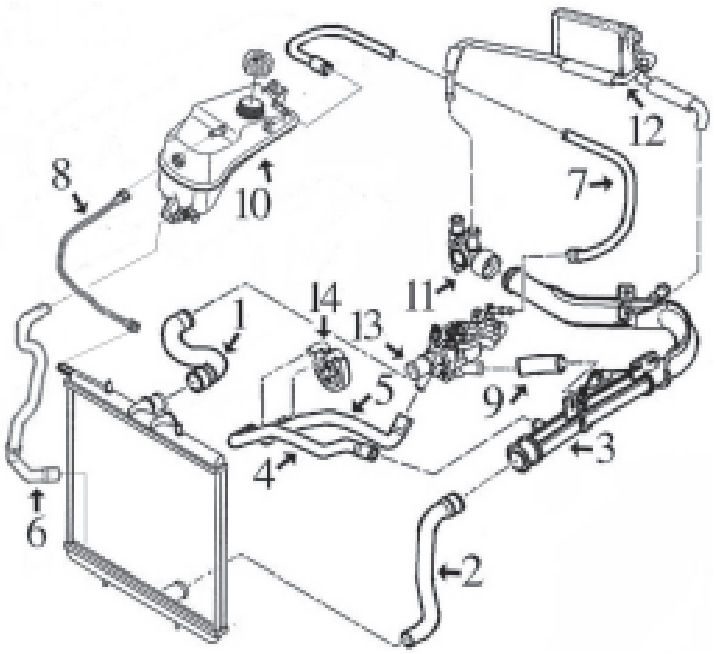

1-	8620	mgto superior radiador
2-	8625	mgto inferior radiador
3-	3205	tubo rígido
4-	8628	mgto de tubo a intercambiador
5-	8558	mgto de caja termostato a intercambiador
6-	9204	mgto de botella (inferior) a radiador
7-	n/d	mgto de botella (superior) a caja
8-	n/d	mgto de botella (superior) a radiador
9-	8627	mgto de caja termostato a tubo rígido
10-	3658	botella de expansión
	3560	tapón botella de expansión
11-	3555	tapa de plástico posterior
12-	8626	mgto doble de calefactor
13-	3539	tapa de termostato
	3171	boquilla metálica en caja de termostato
14-	5402	intercambiador de calor

motor 2.0 Diésel HDi-DW10 desde modelo -'02:

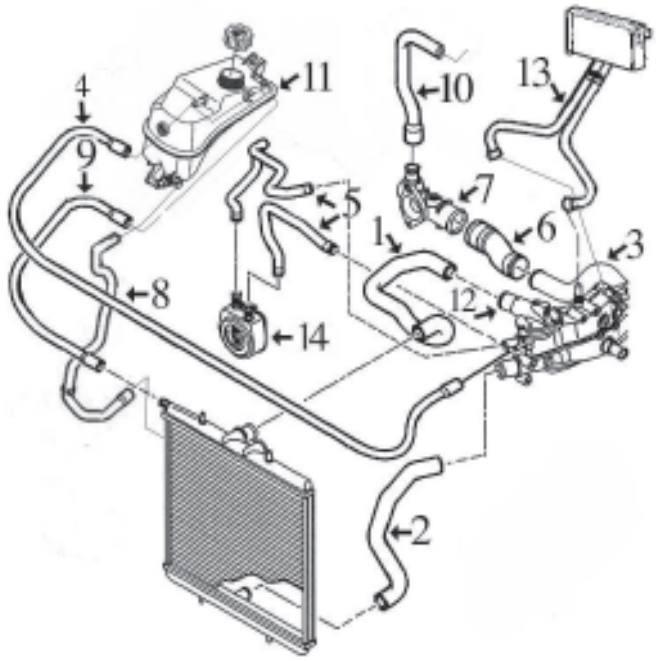

1-	8630	mgto superior radiador
2-	9221	mgto inferior radiador
3-	3139	tubo metálico
4-	n/d	mgto de botella (superior) a caja termostato
5-	8943	jgo mgtos a intercambiador
6-	8587	mgto de tapa posterior a tubo metálico
7-	3554	racor plástico conexión mgtos.
8-	9204	mgto de botella (inferior) a radiador
9-	n/d	mgto de botella (superior) a radiador
10-	8668	mgto de racor a filtro de partículas
11-	3658	botella de expansión
	3560	tapón botella de expansión
12-	3556	tapa de termostato
13-	9209	mgto doble de calefactor
14-	5401	intercambiador de calor



02113
junta tórica conector rápido mgto inferior 1.1 i
oe: 1307.V8



02351 Ø 41 mm
junta de termostato
oe: 134030



02361
junta de termostato
oe: 133992



03011
tapa de termostato 1.4 i
oe: 97 523 152 -1336.44



03057
tubo metálico
oe: 1307W2



03059
boquilla metálica en culata
oe: 024542



03077
boquilla en caja termostato
oe: 1341.63



03078
boquilla en caja termostato 1.8 i
oe: 1342.04 -1336.K8



03081
boquilla en caja termostato
oe:



03082
boquilla en caja termostato 1.1 i
oe: 96064659



03129
tubo de agua metálico 1.9 D - 1.4 bivalent
oe: 1307.NY



03134
tubo de agua metálico
oe: 1213.31

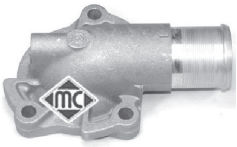

03135
tapa de termostato (aluminio) 2.0 HDI 90
oe: 1336.P2



03139
tubo de agua metálico con junta 2.0 HDI 90
oe: 1307YZ



03171
boquilla metálica en caja termostato 1.9 D - 1.4 - 1.9 D 4WD
oe: 1336.N7



03197
tubo de agua metálico 1.6 HDI 75 - 1.4 bivalent
oe: 1317R8



03198
tubo de agua metálico 1.4 bivalent
oe: 1351.FE -1351.VA



03204
tubo de agua metálico
oe: 9640621780 -9640621780



03205
tubo de agua metálico 1.9 D 4WD
oe: 1323.G8 -1307.NL



03503
brida agua conexión mgtos con junta tórica 1.8 D - 1.4 bivalent - 1.9 D
oe: 1336.G4



03523
brida agua conexión mgtos con junta tórica 1.4 bivalent
oe: 1339.79 -1336J7

© INDUSTRIAL METALCAUCHO, S.L.U.

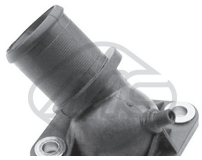

03538
tapa de termostato 1.8 i

oe: 1336.A1



03539
tapa de termostato

oe: 1336.C9



03544
racor conexión mgto agua

oe: 1336.Q3 -1336.P0



03545
botella de expansión delante

oe: 1307.HN



03548
tapón botella de expansión

oe: 1306.99 -1306.C7



03550
tapa de termostato (plástico)

oe: 1336.L2 -1336.K2



03556
tapa de termostato (plástico) 2.0 HDI 90

oe: 1336.R9



03560
tapón botella de expansión

oe: 1306.E4 -1306.C9



03578
tapa bomba de agua con junta tórica 1.1 i - 1.6 16V

oe: 1201.66



03611
tapa con termostato 1.1 i - 1.6 16V

oe: 1336.Q2



03620
tapa con termostato 1.4 i bivalent

oe: 1336N5 -1336Q1



03640
tapa bomba de agua 1.6 16V

oe: 1201 C3



03641
tapa bomba de agua 1.4 i

oe: 1206.96 -1201.C2



03653
botella de expansión 1.9 D

oe: 1307.RL -1307.QN



03658
botella de expansión 1.6 HDI 75

oe: 1323.VY -1323.14



03776
caja de termostato 1.6 HDI 75

oe: 1336.AF



03778
caja de termostato 1.6 16V

oe: 1336.Z0



03785
mgto de bomba a termostato 1.6 16V - 1.6 HDI 90

oe: 1254380 -1336x3



03791
caja de agua

oe: 9654775080 -1336.P9



03792
tubo de bomba a termostato

oe: 11537805993 -11537804901

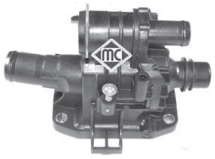

03800
caja de termostato 1.6 HDI 75

oe: 1336.X2



03863
caja de termostato 1.8 i 4WD

oe: 46758946 -46795667



03882
tubo de bomba a termostato

oe: 1351.VF

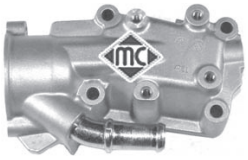

05241
caja de termostato 1.4 bivalent

oe: 1336.W3



08183
mgto de tubo metálico a termostato

oe: 1307W3



08265
mgto inferior radiador debajo

oe: 1351J4



08266
mgto superior radiador arriba 1.1 i - 1.4 bivalent

oe: 96089333 -1343J2



08268
mgto superior radiador arriba

oe: 96050267 -1343V5



08294
mgto inferior radiador debajo 1.4 bivalent

oe: 1351W1 -1351V5



08295
mgto superior radiador arriba 1.4 bivalent

oe: 1343H7 -1343X4



08298
mgto superior radiador arriba 1.4 i

oe: 1343J3



08312
mgto de tubo metálico a caja agua

oe: 1307W4



08313
mgto de intercambiador a termostato

oe: 1307AA

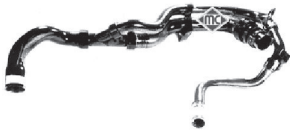

08436
mgto inferior radiador debajo 1.8 D

oe: 1351V8



08437
mgto superior radiador arriba

oe: 1343X2



08438
mgto intercambiador 1.8 D

oe: 1307JP



08476
mgto inferior radiador debajo 1.1 i

oe: 1351ZW -1351Z4

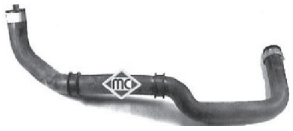

08477
mgto inferior radiador debajo 1.8 i

oe: 1351Z3



08479
mgto inferior radiador debajo

oe: 1351Z1



08480
mgto de caja termostato a tubo

oe: 1307HZ



08553
mgto superior radiador arriba 2.0 HDI 90

oe: 1343AX



08554
mgto de intercambiador 2.0 HDI 90 - 1.4 bivalent

oe: 1307RR

© INDUSTRIAL METALCAUCHO, S.L.U.



08558
mgto de radiador a intercambiador 1.9 D

oe: 08478 -1307NR



08586
mgto intercambiador 2.0 HDI 90

oe: 1307RZ



08587
mgto de tubo metálico a racor 2.0 HDI 90

oe: 1307PR



08607
mgto superior radiador arriba 1.4 i - 1.4 bivalent

oe: 1343Y7



08619
mgto superior radiador arriba

oe: 1343CQ



08620
mgto superior radiador arriba 1.9 D

oe: 1343Z3



08625
mgto inferior radiador debajo 1.9 D

oe: 1351Y7



08627
mgto caja termostato a tubo 1.4 bivalent

oe: 1307NN



08628
mgto intercambiador

oe: 1307NS



08630
mgto superior radiador arriba

oe: 1343CP



08632
mgto doble calefactor 2.0 HDI 90 - 1.4 bivalent

oe: +646667 -646665



08658
mgto de botella a caja termostato 2.0 HDI 90

oe: 1307RQ



08668
mgto de racor a filtro de partículas Filtro de partículas 2.0 HDI 90

oe: 1307.RS -1317F0



08943
jgo mgtos calefactor

oe: 1307WH



09187
mgto inferior radiador

oe: 1351JG -1351RE



09202
mgto de tubo a filtro de partículas

oe: 11537805997 -1317N7



09204
mgto botella a radiador

oe: 1307SY



09205
mgto doble calefactor

oe: 6466S5



09206
mgto superior radiador 1.6 HDI 75 - 1.4 bivalent

oe: 1343.GH



09207
mgto de botella a tubo rígido 1.6 HDI 75

oe: 1317.N8



09209
mgto doble calefactor 2.0 HDI 90

oe: 6466CG



09215
mgto inferior radiador

oe: 1351HG



09221
mgto inferior radiador 2.0 HDI 90

oe: 1351EX



08299
mgto calefactor 1.1 i

oe:



08300
mgto calefactor 1.1 i - 1.8 i

oe: 6464S3 -6464PW



08301 Ø 19 mm
mgto calefactor 1.4 bivalent

oe: 6464PZ -1351Q1



08303 Ø 19 mm
mgto calefactor

oe: 6464NV



08481
mgto de intercambiador a radiador 1.9 D - 1.8 i

oe: 1351ZA



08482
mgto calefactor 1.9 D - 1.4 bivalent

oe: 646603



08535
mgto calefactor

oe: 6464VW



08555
mgto doble calefactor 2.0 HDI 90

oe: 6464XV -+646612



08575
mgto de tubo metálico a racor 2.0 HDI 90 - 1.4 bivalent

oe: 1307PP



08615
mgto doble calefactor 2.0 HDI 90 - 1.4 bivalent

oe: 646612 -6464YR

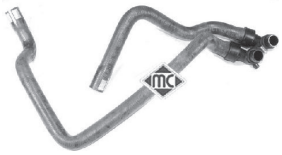

08626
mgto doble calefactor 1.9 D

oe: 646663



09208
mgto doble calefactor 1.6 HDI 75

oe: 6466.GK



05134
junta de silicona de Turbo a tubo 1.6 HDI 75 - 1.4 bivalent

oe: 9686311380 -1434C8

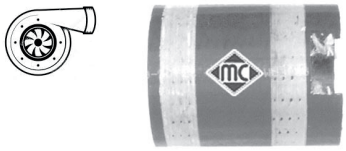

09227
mgto empalme Turbo 2.0 HDI 90 - 1.4 bivalent

oe: 0382.AP



09229
mgto empalme Turbo 2.0 HDI 90 - 1.4 bivalent

oe: 0382.AX



09230
mgto empalme Turbo

oe: 0382.GA -0382.CR

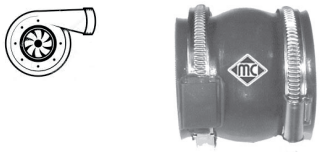

09233
mgto empalme Turbo 1.6 HDI 75

oe: 0382.NZ -0382.EY

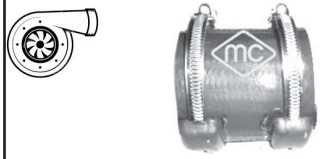

09235
mgto empalme Turbo 2.0 HDI 90

oe: 0382.FZ

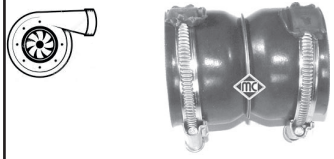

09236
mgto empalme Turbo 1.6 HDI 75 - 1.4 bivalent

oe: 0382NY -0382HK

© INDUSTRIAL METALCAUCHO, S.L.U.



09237
mgto empalme Turbo 1.6 HDI 75 - 1.4 bivalent
oe: 0382GW -0382PP

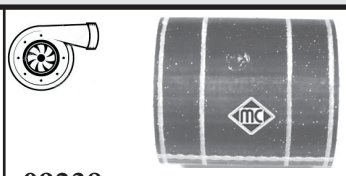

09238
mgto empalme Turbo 2.0 HDI 90
oe: 0382P1



09534
mgto lubricación turbo 1.4 bivalent
oe: 38128 -38127



03637
válvula desvaporizadora 1.9 D - 1.6
oe: 0361 58



08166
mgto desvaporizador 1.6 HDi 115
oe: 119248



08167
mgto desvaporizador 1.9 D - 1.9 D 4WD
oe: 119269 -119261



08307
mgto desvaporizador 1.9 D - 1.6 HDi 110 - 1.9 D 4WD
oe: 180086 -118086

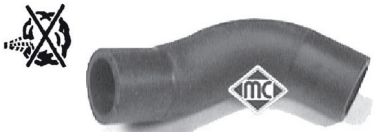

08473
mgto desvaporizador 1.8 D - 1.6
oe: 1180A1



08474
mgto desvaporizador 1.9 D
oe: 1180 G4



08475
mgto desvaporizador 1.6 HDi 110
oe: 1180G5



08539
mgto desvaporizador 2.0 HDI 90 - 1.6 HDi 75
oe: 1192T4



08540
mgto desvaporizador 1.6 HDi 75
oe: 1192R5



08854
mgto desvaporizador 1.6 HDi 75
oe: 118062



93023
válvula EGR 1.6 HDI 75
oe: 1618.59 -1618.59 S1



02024 Ø 14 mm
arandela carter c/goma 14mm
oe: 0164.54



02050 Ø 14 mm
arandela carter 14x22 mm
oe: 031327



02051 Ø 10 mm
arandela cobre 10x20 mm 1.9 D
oe: 031333

02335 518 mm
varilla nivel aceite
oe: 117449 -117410



02929
tapón cárter de aceite
oe: 031129



03631
decantador completo con tapón
oe: 118095



03639
tapón llenado de aceite 1.1 i
oe: 0258.55



03659
tapón llenado aceite 1.6 16V

oe: 0258.65 -025856



03813
tapa filtro de aceite 1.4 bivalent

oe: 1103.J5



03837
tapa filtro de aceite

oe: 1103.P8 -1103.L7



03839
tapa filtro de aceite 1.6 HDI 75 - 1.6 VTi 95

oe: 1103K4

04593 mm
varilla nivel aceite

oe: 9651347480 -1174.82



04594
varilla nivel aceite 2.0 HDI 90 - 1.6

oe: 117461



04596
varilla nivel aceite 1.9 D 4WD - 1.6

oe: 117445

04612
varilla nivel aceite 1.9 D - 1.6 - 1.9 D 4WD

oe: 117415



04739
varilla nivel aceite

oe: 117464



05212
varilla nivel aceite

oe: 1174.G2 -1174G2



05221
varilla nivel aceite 1.6 16V - 1.6

oe: 1174.93 -117488



05222
varilla nivel aceite 1.9 D 4WD - 1.6

oe: 1174.C0



05254
tapón de cárter

oe: 0311.28

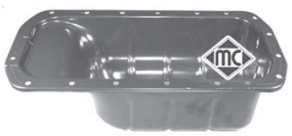

05397
cárter de aceite 1.6 HDI 75 - 1.6

oe: 0301 N1



05398
cárter de aceite 1.9 D - 1.6 - 2.0 HDI 90

oe: 0301 K2



05399
cárter de aceite

oe: 0301 J9



05401
intercambiador de calor 2.0 HDI 90 - 1.6 HDi 75

oe: 1103N1



05402
intercambiador de calor 1.9 D - 1.6 - 1.9 D 4WD

oe: 1103N0



05404
cárter de aceite 1.9 D - 1.6 HDi 75

oe: 0301 J7

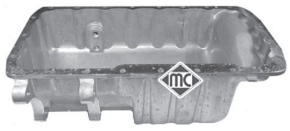

05483
cárter de aceite

oe: 0301.H9



05739
intercambiador de calor con junta 1.6 HDI 75 - 1.6

oe: 110436 -1103K2

© INDUSTRIAL METALCAUCHO, S.L.U.



05740
intercambiador en filtro de aceite con juntas 1.6 HDi 110
oe: 1104.36



03651
tapa filtro gasoil con junta y clip de cierre 1.9 D 4WD - 1.4
oe: 1904.27



03761
clip en tapa filtro gasoil 1.9 D 4WD
oe: 190426



03835
caja con filtro gasoil completo 2.0 HDI 90
oe: 96 399 841 -96 387 755



03836 Ø 13,9 mm
caja con filtro gasoil completo 2.0HDi desde '02-
oe: 1901.65

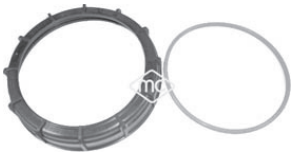

03876
tapa aforador en depósito combustible con junta 1.4 bivalent
oe: 1531.24 -1531.20



03884
filtro gasoil completo 1.9 D 4WD - 1.4
oe: 1911.44



05392
filtro de gasoil 1.6 HDI 75 - 1.4
oe: 1901 95 -1901 81



92043 Ø 8 mm
tubo de combustible 1.9 D - 1.4 bivalent
oe: 1579Q4



92044 Ø 6 mm
tubo alimentación de combustible 1.9 D - 1.4 bivalent
oe: 1573XQ -1573YG

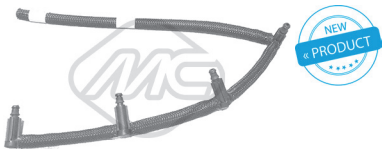

92045
jgo tubos inyección 1.6 HDI 75
oe: 1574Q5

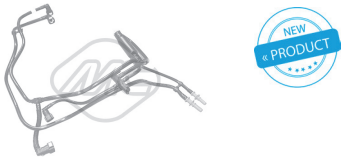

92056
jgo tubos inyección 1.6 HDI 75
oe: 1574W2

SUSPENSION DELANTERA y SOPORTES DE MOTOR hasta modelo -'02:

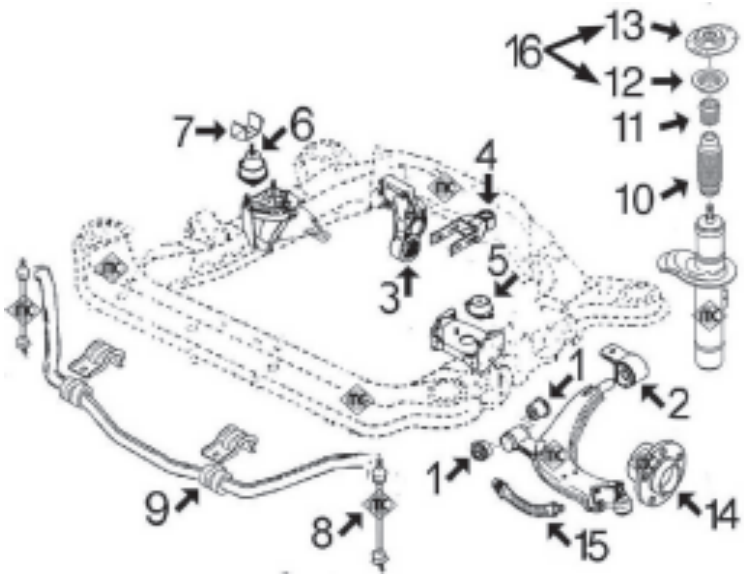

- 1- 962 silentbloc ant. trapecio delantero
- 2- 979 silentbloc post. trapecio delantero (ver kit 5948)
- 5948 kit de conversion a silentbloc reforzado con cuerpo de aluminio
- 3- 751 silentbloc soporte post. motor 1.1 - 1.4 hasta '98
- 4064 silentbloc soporte post. motor 1.1 - 1.4 desde '98
- 5252 soporte motor trasero completo 1.1-1.4
- 2869 silentbloc soporte posterior motor 1.8 gasolina y 1.9 Diesel hasta '98
- 2980 silentbloc soporte posterior motor 1.9 D desde '98 y 2.0 HDi
- 4- 4743 tirante posterior de motor completo 1.1-1.4.1.6TU
- 4745 tirante posterior de motor completo 1.8XU, 1.9XUD, 1.9DW8
- 877 silentbloc tirante posterior de motor 1.1 - 1.4
- 2871 silentbloc tirante posterior de motor 1.8 y Diesel
- 5- 2786 soporte motor izquierdo 1.1 - 1.4
- 2794 soporte motor izquierdo 1.8-1.7D-1.9D-2.0HDi
- 6- 697 soporte motor derecho 1.1 - 1.4 y 1.8
- 2309 soporte motor derecho 1.7D-1.9D-2.0HDi
- 7- 2884 limitador superior soporte derecho motor -'99
- 4058 limitador superior soporte derecho motor '99-
- 8- 2937 bieleta puntal barra estabilizadora
- 9- 2412 goma barra estabilizadora para barra de Ø 21 mm
- 2932 goma barra estabilizadora para barra de Ø 22 mm
- 10- 2933 capuchón amortiguador
- 11- 2971 tope poliuretano hasta '97
- 2934 tope poliuretano desde'98
- 12- 4181 rodamiento
- 13- 2935 soporte amortiguador derecho e izquierdo
- 14- 90012 buje de rueda delantera
- 15- 96015 latiguillo freno delantero
- 16- 6058 kit soporte amortiguador con rodamiento

SUSPENSION DELANTERA y SOPORTES DE MOTOR desde modelo '02-:

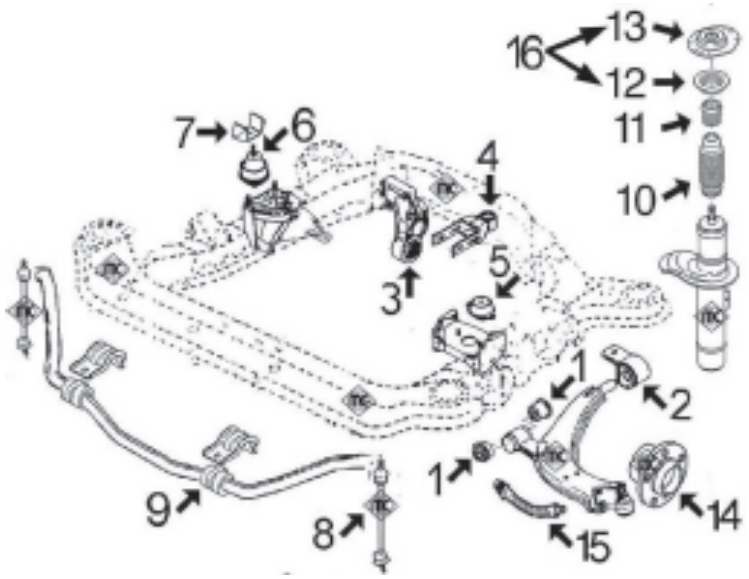

- 1- 962 silentbloc anterior trapecio delantero
- 2- 4063 silentbloc posterior trapecio delantero
- 3- 4064 silentbloc soporte posterior motor 1.1 - 1.4
- 5252 soporte motor trasero completo 1.1-1.4
- 2980 silentbloc soporte posterior motor 2.0 HDi
- 4- 4743 tirante posterior motor completo 1.1-1.4.1.6TU
- 4746 tirante posterior motor completo 1.9DW8-2.0HDi
- 5240 tirante posterior motor completo 1.6HDi
- 877 silentbloc tirante posterior de motor 1.1-1.4-1.6HDi
- 2871 silentbloc tirante posterior de motor 1.9D-2.0HDi
- 5- 2786 soporte izquierdo motor 1.1 - 1.4
- 2794 soporte izquierdo motor 1.6HDi-1.9DW8-2.0HDi
- 6- 697 soporte derecho motor 1.1 - 1.4
- 2309 soporte derecho motor 1.6HDi-1.9DW8-2.0HDi
- 7- 4058 limitador superior soporte derecho
- 8- 2937 bieleta puntal barra estabilizadora
- 9- 2412 goma barra estabilizadora para barra de Ø 21 mm
- 2932 goma barra estabilizadora para barra de Ø 22 mm
- 10- 2933 capuchón amortiguador
- 11- 2934 tope poliuretano
- 12- 4181 rodamiento
- 13- 2935 soporte amortiguador derecho e izquierdo
- 14- 90012 buje de rueda delantera
- 15- 96015 latiguillo freno delantero
- 16- 6058 kit soporte amortiguador con rodamiento

© INDUSTRIAL METALCAUCHO, S.L.U.

SUSPENSION TRASERA todos modelos

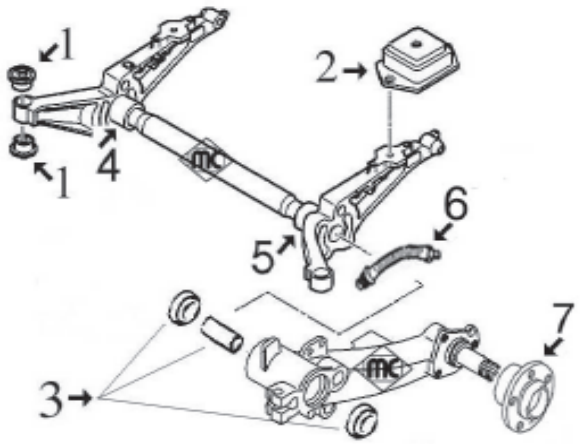

1- 4247 silentblocs puente trasero
2- 2936 soporte posterior puente
3- 4414 juego reparación brazo trasero completo con rodamientos, retenes y casquillos
4- 4552 eje brazo trasero derecho
5- 4551 eje brazo trasero izquierdo
6- 96016 latiguillo freno trasero (255 mm)
7- 90109 buje de rueda con rodamiento y sensor ABS de 29 dientes (hasta modelo -'02)
90118 buje de rueda con rodamiento y sensor ABS magnético (desde modelo '02-)



00694
silentbloc soporte de motor 1.8 D - 1.6 HDi 110
oe: 1809.17



00697
soporte de motor Eje delantero, derecha 1.8 i
oe: 1844.70 -1844.38



006971
soporte motor no hidraulico
oe: 1844.70 -1844.38



00751
silentbloc soporte de motor 1.6
oe:



00877 Ø 12 mm
silentbloc tirante de motor posterior 1.4 bivalent - 1.6 HDi 90 - 1.4 i
oe: 1809.04



02309
soporte de motor Eje delantero, derecha 1.9 D
oe: 96171996 -182723



02786
soporte motor izquierda 1.1 i
oe: 1844.51 -96104506



02794
soporte motor izquierda;delante 1.6
oe: 1844.68



02869 Ø 10 mm
silentbloc en soporte motor posterior 1.6 HDi 110
oe: 1807.47 -1809.17



02871 Ø 10 mm
silentbloc tirante posterior motor
oe: 180922

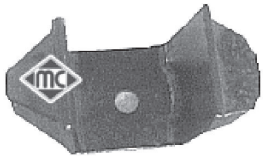

02884
limitador soporte motor derecha
oe: 184425



02980 Ø 10 mm
silentbloc soporte posterior motor delante y detrás
oe: 1809.21

CITROËN - BERLINGO I/II (07/1996 -04/2008)



04058
limitador soporte motor interior

oe: 1844 A7 -1844 88



04064 Ø 10 mm
silentbloc soporte de motor Eje trasero

oe: 184469



04732
soporte motor Eje delantero, derecha 1.6 HDI 75 - 1.6

oe: 1807X2 -1807GF



04743 Ø 12 mm
soporte motor posterior 1.6

oe: 1806.08



04745
soporte motor 1.8 i - 1.6

oe: 1854.24



04746 Ø 12 mm
soporte motor posterior 1.6 VTi 120

oe: 1806.16 -1806.49



05240
tirante motor centro 1.6 HDI 75 - 1.6 HDi 110

oe: 1806.71



05252 Ø 10 mm
soporte motor completo con silentbloc Eje trasero

oe: 1807.Z0 -1807P0



05661
soporte motor Eje delantero 1.6 HDI 75 - 1.6 HDi 75

oe: 180944



00940 Ø 16 mm
silentbloc anterior trapecio eje delantero, ambos lados 1.1 i - 1.6 HDi 75

oe: 9563769080 -95637690



00941 Ø 16 mm
silentbloc posterior trapecio eje delantero, ambos lados 1.1 i - 1.6 HDi 90

oe: 96070064



00962 Ø 12 mm
silentbloc anterior trapecio Eje delantero abajo

oe: 96 011 483



00979 Ø 19 mm
silentbloc posterior trapecio Eje delantero abajo

oe: 352375 -96097927



02411 Ø 19 mm
goma para barra estabilizadora de Ø 18 mm Eje delantero

oe: 96158745



02412 Ø 21 mm
goma para barra estabilizadora de Ø 21 mm eje delantero, ambos lados

oe: 5094.70 -5094.65



02691 Ø 24 mm
goma para barra estabiliz. de Ø 24 mm Eje delantero

oe: 96051398



02932 Ø 22 mm
goma para barra estabilizadora de 22 mm eje delantero, ambos lados

oe: 5094.77



02936 Ø 12.8 mm
soporte posterior puente eje trasero ambos lados

oe: 5152.62



02937
bieleta puntal barra estabilizadora Eje delantero

oe: 5087.61 -5087.46



02977
soporte anterior brazo Eje trasero, derecha

oe: 5131.70



02978
soporte anterior brazo Eje trasero izquierda

oe: 5131.69

© INDUSTRIAL METALCAUCHO, S.L.U.

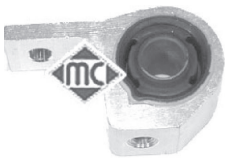

04063 Ø 19 mm
silentbloc posterior brazo Eje delantero

oe: 3523.83



04247 Ø 12,3 mm
silentbloc puente posterior;Eje trasero

oe: 5131.47



04414
jgo. reparación brazo con rodamientos Eje trasero

oe: 5132.73 -5132.60



04551
eje brazo izquierda

oe:



04552
eje brazo derecha

oe:



05909
goma barra estabilizadora interior;Eje delantero 1.6 HDI 75

oe: 5094E4



05920 Ø 23,5 mm
goma barra estabilizadora delant. de Ø24,5 y 25 mm, eje delantero, ambos

oe: 5094 E6



05948
kit de conversión silentbloc trapecio a modelo reforzado con cuerpo de alumi-

oe:



06762
barra torsion Eje trasero izquierda

oe: 5150.64



06763
barra torsion Eje trasero, derecha

oe: 5150.67



06764
barra estabilizadora Eje trasero

oe: 5170.A1



06774
barra estabilizadora Eje trasero

oe:



02933
capuchón amortiguador Eje delantero

oe: 525413

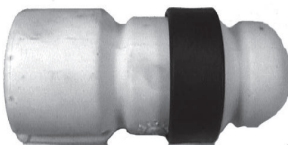

02934
tope poliuretano suspensión Eje delantero

oe: 5033.40



02935
soporte amortiguador Eje delantero 2.0 HDI 90

oe: 5038.78 -5038.24



02971
tope amortiguador Eje delantero

oe: 5033.70 -5033.27



04181 Ø 65 mm
rodamiento soporte amortiguador eje delantero, ambos lados

oe: 5035.58 -5035.63

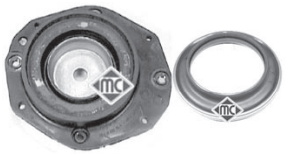

06058
kit soporte amortiguador completo con rodamiento

oe: 5038.24 -5038.23



05454
tornillo rueda delante y detrás

oe: 5405.35



05455
tornillo rueda delante y detrás

oe: 5405.72 -5405.84



90012
buje rueda eje delantero, ambos lados

oe: 3307.71 -3307.72



90109 Ø 32 mm
buje rueda eje trasero ambos lados

oe: 3748.44



90118
buje rueda eje trasero ambos lados

oe: 374888



74007 Ø 42 mm
rodamiento Eje trasero

oe: 96129301 -95590022



96015 longitud: mm
latiguillo de freno

oe: 480685 -480691



96016 longitud: 255 mm
latiguillo de freno posterior

oe: 480686



01213 kit **00213 fuelle**
kit fuelle transmisión lado de engranaje

oe: 3287.81 Ø 34-76 mm



01222 kit **00222 fuelle**
kit fuelle transmisión lado de rueda

oe: 3293.03 Ø 36-85 mm



01228 kit **00228 fuelle**
kit fuelle transmisión lado de engranaje

oe: 3287A9 Ø 35-70 mm



01427 kit **00427 fuelle**
kit fuelle transmisión lado de rueda

oe: 329320 Ø 34-76 mm



01428 kit **00428 fuelle**
kit fuelle transmisión lado de engranaje

oe: 328793 -328788 Ø 28-62 mm



01432 kit **00432 fuelle**
kit fuelle transmisión lado de engranaje

oe: 7701467125 -7701034800 Ø 24-82 mm



01493E kit **fuelle**
kit (cono) lado de rueda

oe: Ø 20-80 mm



01521 kit **00521 fuelle**
kit fuelle transmisión lado de rueda

oe: 329305 Ø 22-82 mm



01533 kit **fuelle**
kit fuelle transmisión lado de engranaje

oe: 95619709 -3287.74 Ø 20-70 mm



00844 kit **fuelle**
capuchón cremallera asitida

oe: 4066.16 Ø

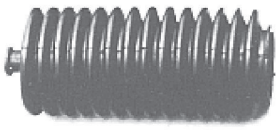

01268 kit **00268 fuelle**
kit fuelle cremallera dirección

oe: 4066.37 -4066.20 Ø 11-41 mm

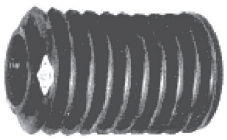

01536 kit **00536 fuelle**
kit fuelle cremallera dirección asistida

oe: 4066.22 Ø 39-39 mm



01536C kit **fuelle**
kit rep cremall asist

oe: 4066.15 -4066.22 Ø 39-39 mm



01648 kit **00648 fuelle**
kit fuelle cremallera dirección manual

oe: 406644 Ø 11-42 mm



01740 kit **00740 fuelle**
kit fuelle cremallera dirección manual

oe: 406643 Ø 11-42 mm



02926 Ø 29,5 mm
polea cigüeñal 1.8 D

oe: 0515.G3

© INDUSTRIAL METALCAUCHO, S.L.U.



02927 Ø 36 mm
polea cigüeñal 1.9 D - 1.4 bivalent

oe: 0515.Q6 -0515.L7



02928 Ø 153 mm - 6 canales
polea cigüeñal

oe: 0515V0 -0515V6



02931
tensor correa alternador 1.8 D - 1.9 D 4WD
oe: 5751.44 -5751.81



04440 Ø 43,9 mm
polea cigüeñal 1.1 i - 1.4 bivalent - 1.4 i

oe: 0515K1 -0515P5



04442 Ø 143 mm - 6 canales
polea cigüeñal

oe: 0515.P1 -0515.S1



04460 Ø 44 mm
polea cigüeñal 1.6 16V - 1.4 bivalent

oe: 515.J3 -0515.J3



04477 Ø 152 mm - 6 canales
polea cigüeñal

oe: 0515S4 -0515R9



04610 Ø 30 mm
polea cigüeñal 1.9 D - 1.4 bivalent

oe: 0515.R5 -515.R5



05202 Ø 30 mm
polea cigüeñal 1.6 HDI 75 - 1.4 bivalent

oe:



05692 Ø 30 mm
polea cigüeñal 1.4 bivalent

oe: 0515V8 -0515V7



06000 Ø 30 mm
polea cigüeñal damper 1.9 D - 1.4 bivalent
oe: 0515V0 -0515V6



03871
juego tapas correa distribución 1.6 HDI 75 - 1.4 bivalent
oe: 0320.T6 -0320.W5



03872
juego tapas correa distribución

oe: 0320.S9 -0320.T1



04609
tensor correa alternador 1.8 D - 1.4

oe: 5751.38

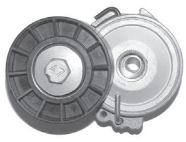

04807
tensor correa alternador 2.0 HDI 90 - 1.4 bivalent
oe: 5751.55



04826 Ø -60 mm, ancho: 26,5 mm
tensor correa alternador con a/c

oe: 5751.30

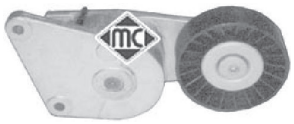

04895 Ø 90 mm
tensor correa alternador con a/c 1.8 i

oe: 9609016880 -9626365280



04916 Ø 17 mm
polea de alternador 2.0 HDI 90 - 1.4 bivalent
oe: 9949627



04928
rodillo tensor correa alternador sin A/C 1.9 D
oe: 5751.73



04995 Ø -70 mm, ancho: mm
rodillo tensor correa alternador

oe: 4916066G00 -9618888580



04996
rodillo tensor correa alternador sin A/C 2.0 HDI 90
oe: 5751.96 -5751.57

CITROËN - BERLINGO I/II (07/1996 -04/2008)



05043
tensor correa alternador 1.9 D - 1.6 HDi 110
oe: 575174



05421 Ø -60 mm, ancho: 26 mm
tensor correa alternador
oe: 5751.97 -5751.A2



05422
tensor correa alternador
oe: 1611425680 -5751.H6



05427
tensor correa alternador 1.6 16V - 1.6 HDi 75
oe: 5751.52



05428 Ø -60 mm, ancho: mm
rodillo tensor correa alternado
oe: 5751G3



05450 Ø 10 mm
rodillo tensor correa alternador 1.6 HDI 75 - 1.4 bivalent
oe: 5751.F4 -5751.87

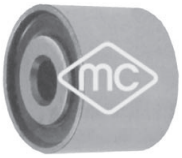

05486 Ø 10 mm
rodillo tensor correa alternador sin a/c 1.9 D - 1.6 - 1.9 D 4WD
oe: 5751.62 -5751.46



05487
rodillo tensor correa alternador sin a/c 2.0 HDI 90
oe: 5751.56



05488
rodillo tensor correa alternador 1.9 D - 1.6 - 1.9 D 4WD
oe: 575191 -575147



05491
tensor correa alternador 1.6 HDI 75 - 1.6
oe: 5751.89



06009 Ø 54,3 mm - 6 canales
polea de alternador
oe: 5705 AS -5702 E3



06016 Ø 17.00 mm
polea de alternador 1.6 HDI 75
oe:



06152 Ø 54.00 mm - 6 canales
polea de alternador
oe:

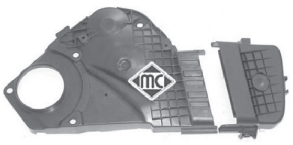

03697
juego tapas correa distribución 1.1 i - 1.4 bivalent - 1.4 i
oe: 0320.L3 -0320.S2

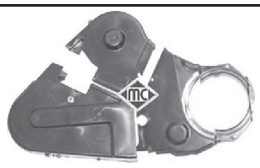

03698
juego tapas correa distribución 1.9 D
oe: 0320.F9 -0320.H3

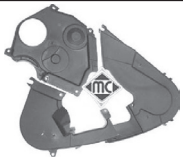

03699
juego tapas correa distribución 2.0 HDI 90
oe: 0320.F9 -0320.N6



03700
juego tapas correa distribución 1.9 D - 1.4 bivalent
oe: 0320.N4 -0320.N3



05329
piñon cigueñal 1.9 D - 1.9 D 4WD
oe: 0513.74



05330
piñón de distribución 2.0 HDI 90
oe: 0513.A9 -0513.A2



05350 Ø 29,9 mm
piñón de distribución 1.6 HDI 75
oe: 0805.E5



00287
juego casquillos cremallera
oe: 7903053527 -7910033422

© INDUSTRIAL METALCAUCHO, S.L.U.



02410 Ø 12 mm
silentbloc pistón cremallera asistida Ø 22

oe: 95 644 954 -4059.07



02911 Ø 12 mm
silentbloc pistón cremallera asistida

oe: 4059.11 -4059.10

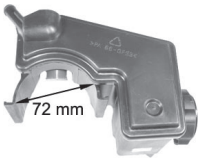

03777
depósito liquido servodirección

oe:

ARTICULACIONES PALANCA DE CAMBIO

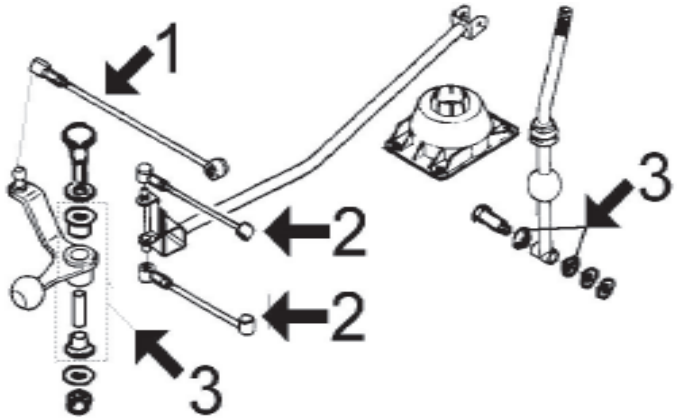

1- 2866 bieleta selección velocidades, 2 rótulas de 13mm
4420 bieleta selección velocidades, 1 rótula de 10mm y otra de 13mm
5494 bieleta selección velocidades, 2 rótulas de 10mm
2- 2865 bieleta REGULABLE seleccción velocidades cambios MA-BE3R y BE4R
6150 bieleta FIJA selección velocidades cambios MA-BE3R y BE4R
3- 4990 articulación reenvio completa con casquillos 1.1-1.4 TU (cambio MA)
4992 articulación reenvio completa con casquillos hasta -'01, 1.8-1.9D-2.0HDi (cambio BE3R)
4991 articulación reenvio completa con casquillos desde '01-, 1.8-1.9D-2.0HDi (cambio BE4R)
2400 casquillo base palanca cambio



05459
crucetacañadirecciónasistida Eje delantero

oe: 4103.G3



05460
crucetacañadirecciónasistida Eje delantero

oe: 4103.H4



05906
cruceta caña dirección manual

oe: 4103.G1



04420 Ø 10 mm
bieleta reenvio 1.6 16V - 1.4 bivalent - 1.6 HDI 90

oe: 245281



04564 Ø 30 mm
juego retenes diferencial-trasnmisión

oe: 312144 -312146



04990
articulación reenvio con juego de casquillos completo 1.1 i - 1.4 bivalent

oe: 2449.91



04991
articulación reenvio con juego de casquillos completo 1.6 16V - 1.6 HDI 90

oe: 2449.83 -2449.36



04992
articulación reenvio con juego de casquillos completo

oe: 2449.87 -2449.86



05494
bieleta selección cambio 1.4 bivalent

oe:

© INDUSTRIAL METALCAUCHO, S.L.U.

long. min.: 235
long. máx.:275
Ø 10



05494
bieleta selección cambio

oe:

long. min.: 235
long. máx.:275
Ø 10



05494
bieleta selección cambio

oe:



06150
bieleta selección cambio FIJA

oe: 2454F5



02400
casquillo palanca cambio

oe: 95634960



02770
cubrepedal freno

oe: 4504.12



02771
cubrepedal embrague

oe: 2130.13



02772
cubrepedal acelerador

oe: 160407



02865
bieleta selector de velocidades 1.4 bivalent

oe: 2454A3 -2454E9



02866
bieleta selector de velocidades

oe: 245262 -245274



03878
bieleta sujeción cable embraguea pedal

oe: 2128.31 -2128.22

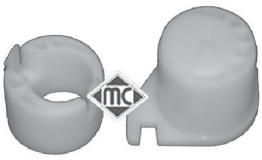

04043
juego casquillos horquilla embrague

oe: 2175.21 -2175.20



04052
horquilla embrague completa con casquillos

oe: 211525

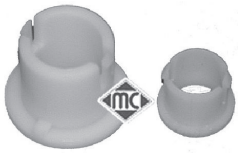

04057
juego casquillos horquilla embrague Eje delantero

oe: 2175.12 -2175.11



04066
horquilla embrague motor 1.6 16V - 1.6 HDI 90

oe: 2117.58

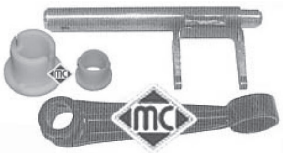

04300
horquilla embrague completa con casquillos

oe: 2117.52



04424 Ø 24 mm
casquillo guía embrague 1.1 i

oe: 9638950580 -210538



04601
horquilla embrague 1.6 HDI 75 - 1.4 bivalent

oe: 211766



04605 Ø 23 mm
casquillo guía embrague

oe: 210535



04620 Ø 32 mm
juego retenes diferencial-transmisión

oe: 312165 -312124



06128
bombín de embrague (secundario) 1.6 HDI 75

oe: 2182.95 -2182.22

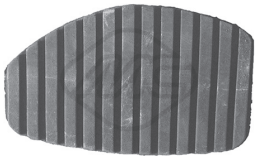

06184
cubrepedal

oe: 213015

© INDUSTRIAL METALCAUCHO, S.L.U.



80000 longitud: 909/687 mm
cable embrague automático

oe: 9638424680 -9648780380



80001 longitud: 653/366 mm
cable embrague automático

oe: 2150R2



80035 longitud: 617/346 mm
cable embrague automático

oe: 2150R1



80054 longitud: 667/314 mm
cable embrague manual

oe: 9625276780 -2150V9



80070 longitud: 663/335 mm
cable embrague automático

oe: 2150V9 -2150E8



80725 longitud: 617/340 mm
cable embrague manual

oe: 2150R1



80735 longitud: 882/640 mm
cable embrague manual

oe: 2150CY



00088
soporte tubo de escape

oe: 96125080 -175561



00748
collarin colector

oe:



02391
kit montaje tubo de escape 1.8 i

oe: 179854



02392
kit montaje tubo escape 1.4 i

oe: 1798.41 -179876

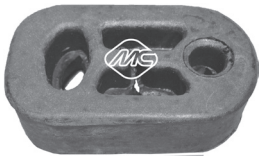

02692
soporte anterior tubo escape

oe: 175558



02938
kit montaje colector 1.9 D - 1.4 bivalent

oe: 179712



02939
kit montaje colector 2.0 HDI 90 - 1.4 bivalent

oe: 179718



02940
kit montaje colector 1.8 i - 1.4 bivalent

oe: 179875

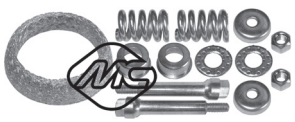

02941
kit montaje colector 1.1 i - 1.4 bivalent

oe: 179883



03555
racor conexión manguitos 1.9 D - 1.4 bivalent

oe: 1336.N8



04010
soporte tubo escape

oe: 1755.68

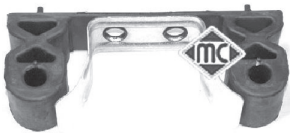

04059
soporte tubo de escape 2.0 HDI 90 - 1.4 bivalent

oe: 1755.91



05255
soporte escape 1.6 HDI 75

oe: 1714.E3



02063
bomba limpiaparabrisas

oe: 6434.98 -96 434 479 80



02064
bomba limpiaparabrisas

oe: 6434.60



02068
bomba limpiaparabrisas

oe: 643458



02072
bomba limpiaparabrisas

oe: 6434.97 -6434.76



03891
tapa depósito limpiaparabrisas

oe: 6432.30



06167
interruptor luz 1.4 i bivalent - 1.6 HDI 90

oe: 96 434 788 80 -4534.40



04479
soporte tapa cubre motor 2.0 HDI 90

oe: 0137.23 -0137.68

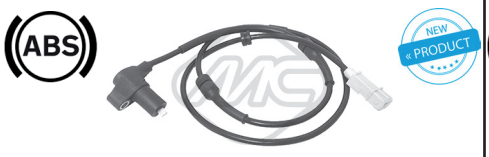

50188 sensor pasivo
sensor velocidad rueda - ABS Eje delantero

oe: 454545 -454532



50193
sensor velocidad rueda - ABS Eje trasero, derecha

oe: 96 585 998 -4545 E6

© INDUSTRIAL METALCAUCHO, S.L.U.

CANALIZACIONES DE AGUA:

motor 1.6 TU5:

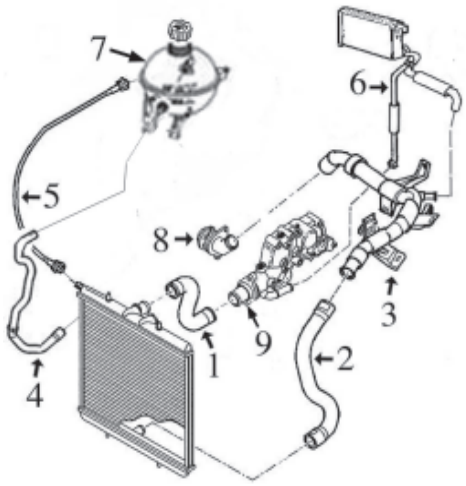

1-	n/d	mgto superior radiador
2-	n/d	mgto inferior radiador
3-	3198	tubo rígido
4-	n/d	mgto de botella (inferior) a radiador
5-	n/d	mgto de botella (superior) a radiador
6-	n/d	mgto doble de calefactor
7-	n/d	botella de expansión
	3881	tapón botella de expansión
8-	3640	tapa plástico bomba de agua
9-	3620	tapa con termostato
	3778	caja de termostato 1.6TU5

motor 1.6 EP6:

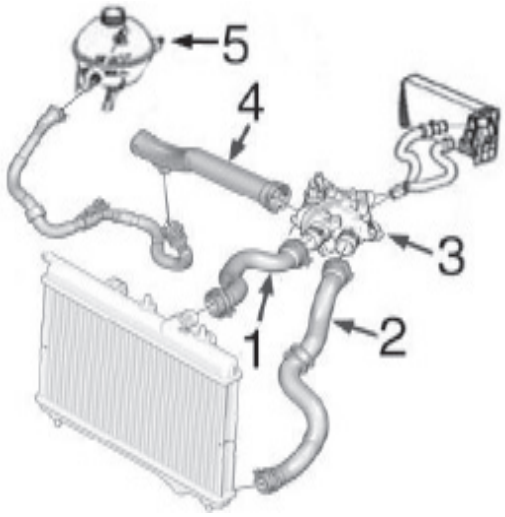

1-	n/d	mgto superior radiador
2-	n/d	mgto inferior radiador
3-	n/d	caja de termostato
4-	3882	tubo de caja de termostato a bomba de agua
5-	n/d	botella de expansión
	3881	tapón botella de expansión

motor 1.6HDi DV6:

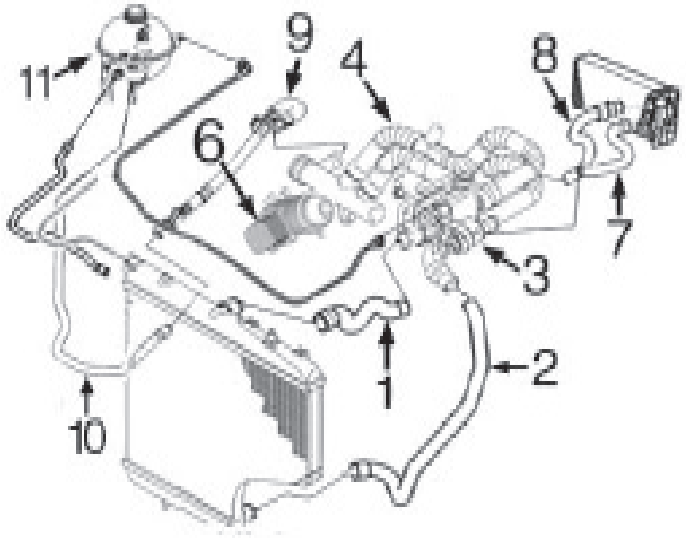

1-	9188	mgto superior radiador
2-	9187	mgto inferior radiador
3-	3776	caja de termostato
4-	3792	mgto de bomba a caja de termostato
6-	5740	intercambiador de calor
7-	9191	mgto de caja termostato a calefactor
8-	9193	mgto de conector en bomba a calefactor
9-	3197	tubo de conector en bomba a mgto a botella
10-	n/d	mgto de botella (inferior) a radiador
11-	n/d	botella de expansión
	3881	tapón botella de expansión

canalizaciones TURBOCOMPRESOR motor 1.6HDi-DV6:

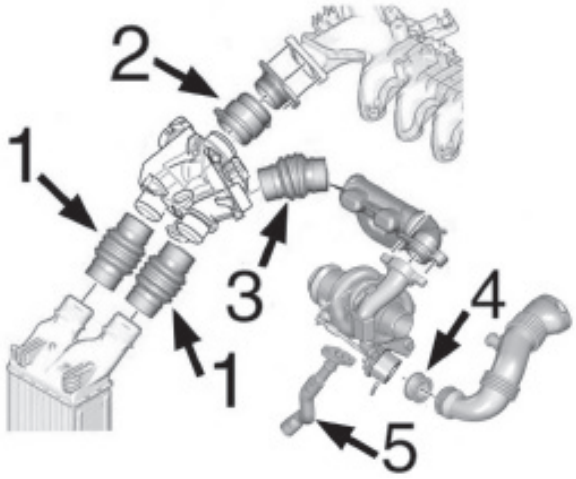

1- 9237 mgto entrada/salida intercooler largo 127mm
9234 mgto entrada/salida intercooler largo 148mm
2- 9233 mgto de empalme a entrada largo 63mm
9236 mgto de empalme a entrada largo 80mm
3- n/d
4- 5134 junta de silicona de Turbo a tubo
5- 9534 tubo de silicona lubricación Turbo



03198
tubo de agua metálico 1.6 VTi 120

oe: 1351.FE -1351.VA



03640
tapa bomba de agua 1.6

oe: 1201 C3



03776
caja de termostato 1.6 HDi 110 - 1.6 HDi 90

oe: 1336.AF



03778
caja de termostato 1.6 - 1.6 VTi 120

oe: 1336.Z0



03881
tapón botella de expansión

oe: 1306J5



03882
tubo de bomba a termostato 1.6 VTi 120

oe: 1351.VF



03974
botella expansión

oe: 1323.X6 -1323.Y8



08619
mgto superior radiador arriba 1.6 - 1.6 VTi 120

oe: 1343CQ



09187
mgto inferior radiador 1.6 HDi 110 - 1.6 HDi 75 - 1.6 HDi 90

oe: 1351JG -1351RE



09188
mgto superior radiador

oe: 1343.HT -1343FK



09202
mgto de tubo a filtro de partículas

oe: 11537805997 -1317N7



08938
jgo mgtos calefactor 1.6 - 1.6 VTi 120 - 1.6 VTi 95

oe: 6466.FW -6466F7

© INDUSTRIAL METALCAUCHO, S.L.U.



09191
mgto calefactor

oe: 6466F8 -6466CJ



09193
mgto calefactor

oe: 6466CL



05134
junta de silicona de Turbo a tubo 1.6 HDi 110 - 1.6 HDi 75 - 1.6 HDi 90

oe: 9686311380 -1434C8

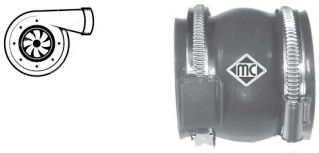

09233
mgto empalme Turbo 1.6 HDi 75 - 1.6 HDi 90

oe: 0382.NZ -0382.EY



09234
mgto empalme Turbo 1.6 HDi 75 - 1.6 HDi 90

oe: 0382FN

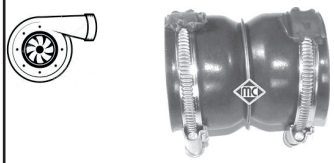

09236
mgto empalme Turbo

oe: 0382NY -0382HK



09534
mgto lubricación turbo 1.6 - 1.6 HDi 110 - 1.6 HDi 90

oe: 38128 -38127



93023
válvula EGR 1.6 HDi 110 - 1.6 HDi 75 - 1.6 HDi 90

oe: 1618.59 -1618.59 S1



00667
tapon cárter aceite

oe: 016393



02024 Ø 14 mm
arandela carter c/goma 14mm 1.6

oe: 0164.54



02051 Ø 10 mm
arandela cobre 10x20 mm

oe: 031333



02929
tapón cárter de aceite

oe: 031129



03642
tapón llenado aceite

oe: 1180.F9



03659
tapón llenado aceite 1.6

oe: 0258.65 -025856



03837
tapa filtro de aceite 1.6 - 1.6 VTi 95

oe: 1103.P8 -1103.L7



03839
tapa filtro de aceite 1.6 HDi 110 - 1.6 HDi 75 - 1.6 HDi 90

oe: 1103K4



05212
varilla nivel aceite

oe: 1174.G2 -1174G2



05221
varilla nivel aceite 1.6

oe: 1174.93 -117488

05251
varilla nivel aceite 1.6

oe: 1174.A4

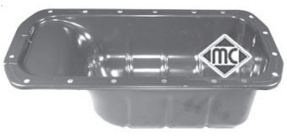

05397
cárter de aceite

oe: 0301 N1



05442
tapóncárteraceite

oe: 031134 -031139



05739
intercambiador de calor con junta 1.6 HDi 75 - 1.6 HDi 90
oe: 110436 -1103K2



03877
tapa aforador en depósito combustible con junta
oe: 1531.41 -1531.30



05392
filtro de gasoil 1.6 HDi 110 - 1.6 HDi 75 - 1.6 HDi 90
oe: 1901 95 -1901 81

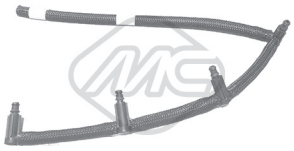

92045
jgo tubos inyección 1.6 HDi 110 - 1.6 HDi 90
oe: 1574Q5

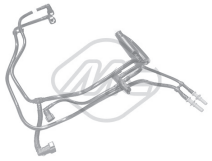

92056
jgo tubos inyección 1.6 HDi 110 - 1.6 HDi 90
oe: 1574W2



92057
jgo tubos inyección 1.6 HDi 110
oe: 1574T5

© INDUSTRIAL METALCAUCHO, S.L.U.

SUSPENSION DELANTERA y SOPORTES DE MOTOR

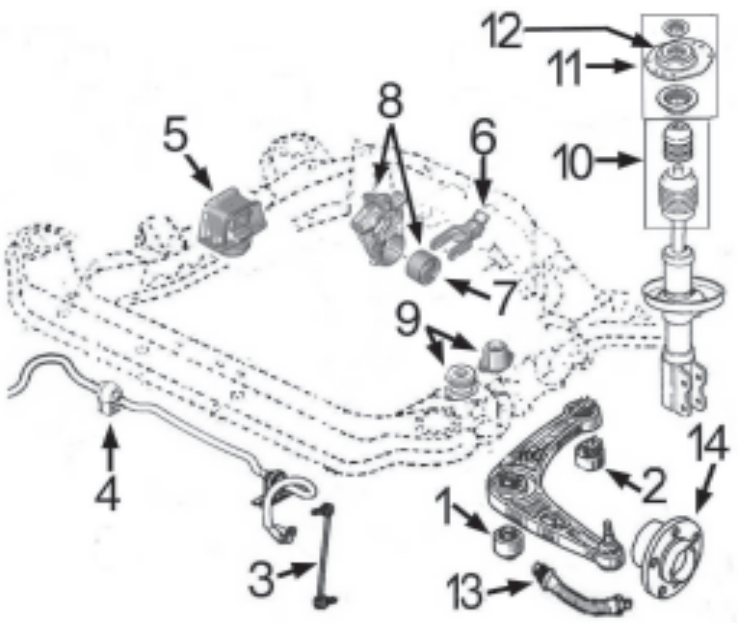

1- 4444 silentbloc anterior trapecio delantero
2- 4034 silentbloc posterior trapecio delantero
3- 5911 bieleta puntal barra estabilizadora
4- 5909 goma para barra estabilizadora de Ø24mm
5920 goma para barra estabilizadora de Ø24,5 y 25 mm
5- 4437 soporte motor derecho 1.6 motor TU5J4
5197 soporte motor derecho 1.6 motor EP6
4732 soporte motor derecho 1.6 HDi
6- 4733 tirante posterior motor
7- 4064 silentbloc en soporte posterior 1.6 motor TU5
5661 silentbloc en soporte posterior 1.6 motor EP6
4428 silentbloc en soporte posterior 1.6HDi cambio MC
5661 silentbloc en soporte posterior 1.6HDi cambio BE4
8- 5252 soporte posterior completo 1.6 motor TU
9- 2786 soporte motor izquierdo
10- 4604 juego capuchón y tope de amortiguador
11- 5902 kit soporte amortiguador completo con roda miento y accesorios
12- 4427 soporte amortiguador delantero
13- n/d latiguillo freno delantero
14- 90012 buje rueda delantera

SUSPENSION TRASERA:

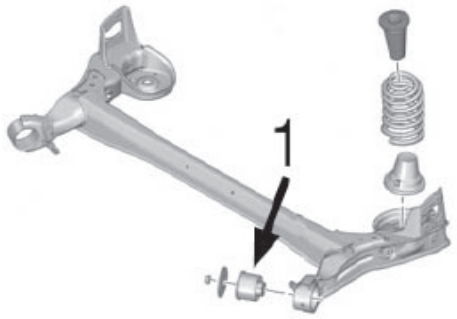

1- 5905 silentbloc puente trasero



02786
soporte motor izquierda

oe: 1844.51 -96104506



04058
limitador soporte motor interior 1.6 HDi 75

oe: 1844 A7 -1844 88



04064 Ø 10 mm
silentbloc soporte de motor Eje trasero 1.6 HDi 110 - 1.6 HDi 90

oe: 184469



04428
silentbloc soporte motor Eje trasero debajo

oe: 180933 -180935



04437
soporte motor arriba;delante

oe: 1839H7 -183997



04732
soporte motor Eje delantero, derecha

oe: 1807X2 -1807GF



04733
soporte motor debajo

oe: 1806.72 -180668



05252 Ø 10 mm
soporte motor completo con silentbloc Eje trasero

oe: 1807.Z0 -1807P0



05661
soporte motor Eje delantero 1.6 HDi 90 - 1.6 VTi 120

oe: 180944



02936 Ø 12.8 mm
soporte posterior puente eje trasero ambos lados 1.6 - 1.6 HDi 75

oe: 5152.62



04034 Ø 14 mm
silentbloc posterior trapecio exterior;ambos lados;Eje delantero abajo

oe: 352377

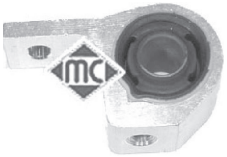

04063 Ø 19 mm
silentbloc posterior brazo Eje delantero 1.6 - 1.6 HDi 75

oe: 3523.83



04444 Ø 14 mm
silentbloc anterior trapecio ambos lados;-centro;Eje delantero abajo

oe: 3523.80 -3523.91



04602 Ø 10 mm
bieleta cambio velocidades

oe: 2452.A5 -2452.94



05905 Ø 14,2 mm
silentbloc puente ambos lados;Eje trasero

oe: 5131.H1



05909
goma barra estabilizadora interior;Eje delantero

oe: 5094E4



05911
bieleta puntal barra estabilizadora eje delantero, ambos lados

oe: 5087.57



05920 Ø 23,5 mm
goma barra estabilizadora delant. de Ø24,5 y 25 mm, eje delantero, ambos

oe: 5094 E6

06762
barra torsion Eje trasero izquierda

oe: 5150.64

06763
barra torsion Eje trasero, derecha

oe: 5150.67

06764
barra estabilizadora Eje trasero

oe: 5170.A1



04181 Ø 65 mm
rodamiento soporte amortiguador eje delantero, ambos lados

oe: 5035.58 -5035.63



04427 Ø 14 mm
soporte amortiguador eje delantero, ambos lados

oe: 5038.G4 -5038.F7



04604
jgo capuchón y tope poliuretano amortiguador eje delantero, ambos lados

oe: 5254.31 30-51 mm



05902
kit soporte amortiguador con rodam. y accs. eje delantero, ambos lados

oe: 5033.C9 -5038.G4



06681 Ø 14 mm
soporte amortiguador eje delantero, ambos lados

oe: 5038.G4 -5038.F7

06682
kit soporte amortiguador Eje delantero

oe: 5038.46 -5038.G0

© INDUSTRIAL METALCAUCHO, S.L.U.



05455
tornillo rueda delante y detrás

oe: 5405.72 -5405.84



90012
buje rueda eje delantero, ambos lados

oe: 3307.71 -3307.72

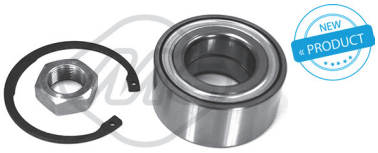

74078 Ø 42 mm
rodamiento Eje delantero

oe: 3350.97 -3350.84



74137 Ø 30 mm
rodamiento Eje trasero

oe: 3748.94 -3748-94



96015 longitud: mm
latiguillo de freno

oe: 480685 -480691



96016 longitud: 255 mm
latiguillo de freno posterior

oe: 480686



01113 kit **00113 fuelle**
kit fuelle transmisión lado de rueda

oe: 329331 Ø 36-85 mm



01228 kit **00228 fuelle**
kit fuelle transmisión lado de engranaje

oe: 3287A9 Ø 35-70 mm



01480 kit **00480 fuelle**
kit fuelle cremallera dirección asistida

oe: 4066.57 -406657 Ø 17-60 mm

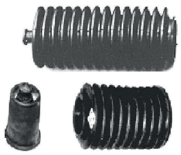

01536C kit **fuelle**
kit rep cremall asist

oe: 4066.15 -4066.22 Ø 39-39 mm



04440 Ø 43,9 mm
polea cigüeñal 1.6

oe: 0515K1 -0515P5



04442 Ø 143 mm - 6 canales
polea cigüeñal

oe: 0515.P1 -0515.S1



05176 Ø 36 mm
polea cigüeñal 1.6 VTi 120

oe: 515.T2



05202 Ø 158 mm - 6 canales
polea cigüeñal

oe:



03871
juego tapas correa distribución 1.6 HDi 110 - 1.6 HDi 75 - 1.6 HDi 90

oe: 0320.T6 -0320.W5



05422
tensor correa alternador 1.6 HDi 110 - 1.6 HDi 90

oe: 1611425680 -5751.H6



05428
rodillo tensor correa alternado 1.6

oe: 5751G3



05450 Ø 10 mm
rodillo tensor correa alternador 1.6 HDi 90

oe: 5751.F4 -5751.87



06009 Ø 17;17 mm
polea de alternador 1.6 HDi 110 - 1.6 HDi 75 - 1.6 HDi 90

oe: 5705 AS -5702 E3



06014 Ø 17 mm
polea de alternador 1.6 VTi 120

oe: 12 31 7 575 650 -12 31 7 575 518



06016 Ø 17.00 mm
polea de alternador 1.6 HDi 110 - 1.6 HDi 75 - 1.6 HDi 90

oe:

© INDUSTRIAL METALCAUCHO, S.L.U.



06152 Ø 17.00 mm
polea de alternador 1.6 HDi 110 - 1.6 HDi 75 - 1.6 HDi 90
oe:



05350 Ø 29,9 mm
piñón de distribución
oe: 0805.E5



00287
juego casquillos cremallera 1.6 - 14 E
oe: 7903053527 -7910033422



06150
bieleta selección cambio FIJA 1.6 HDi 75
oe: 2454F5



80751 longitud: 994/753+1002/674
cable cambio
oe: 2444HW -2444HG



80752 longitud: 1000/752+1002/673
cable cambio
oe: 2444JJ



04601
horquilla embrague
oe: 211766



04605 Ø 23 mm
casquillo guía embrague
oe: 210535



80000 longitud: 909/687 mm
cable embrague automático
oe: 9638424680 -9648780380

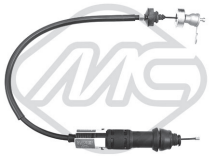

80735 longitud: 882/640 mm
cable embrague manual
oe: 2150CY



05257
soporte escape posterior;Eje trasero
oe: 1755.H2



02063
bomba limpiaparabrisas
oe: 6434.98 -96 434 479 80



02072
bomba limpiaparabrisas
oe: 6434.97 -6434.76



03891
tapa depósito limpiaparabrisas
oe: 6432.30



Para mas información y gama completa, consultar nuestro catálogo de cables.

© INDUSTRIAL METALCAUCHO, S.L.U.

CANALIZACIONES DE AGUA

BX - 14 desde PR 4217 (desde '89, motor TU)

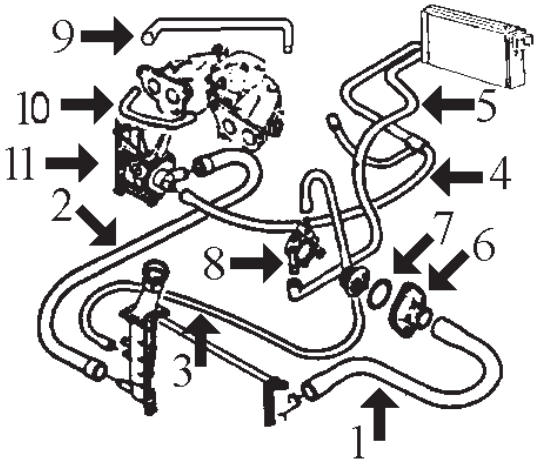

1-	7857	mgto superior de radiador
2-	7858	mgto inferior de radiador
3-	8077	mgto de radiador a caja termostato
4-	*8155*	mgto de calefactor a bomba y carburador (3 vias)
5-	7871	mgto de caja termostato a calefactor
6-	3011	boquilla alojamiento termostato
7-	2351	junta de termostato
8-	3081	boquilla metálica inferior en caja termostato
	3082	boquilla metálica superior en caja termostato
9-	7952	mgto de carburador a colector
10-	7954	mgto de carburador a colector
11-	3578	tapa bomba de agua

mgtos. desvaporizadores: MC-8167 y MC-8002

BX - 16 / 19

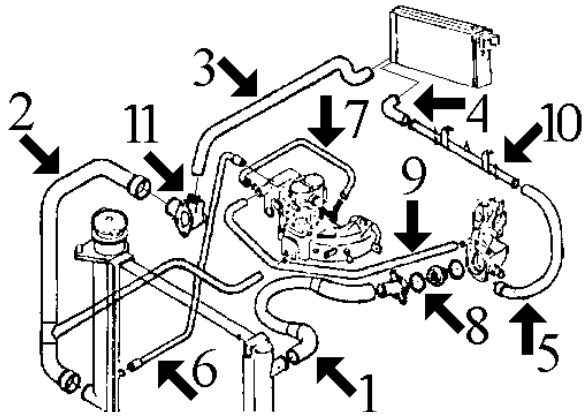

1-	n/d	mgto superior radiador hasta PR-4553 (4/'89)
	7829	mgto superior de radiador desde PR 4554 (4/'89), 16, 19, inyección y 16v
2-	n/d	mgto inferior radiador (3 vias) carburador
	7761	mgto inferior radiador inyección (IE) y 16 V.
3-	*7870*	mgto de calefactor a bomba
4-	n/d	mgto de calefactor a tubo metálico
5-	7868	mgto de tubo metálico a caja termostato
6-	7867	mgto de radiador a carburador hasta PR 3156
	8080	mgto de radiador a carburador desde PR 3157
7-	7954	mgto de colector a carburador (salvo IE y 16v.)
8-	3552	tapa de termostato hasta '91
	3551	tapa de termostato desde '91
	2350	junta de termostato
9-	7867	mgto de carburador a tapa de termostato
10-	n/d	tubo metálico
11-	3523	brida agua enlace manguitos

BX - 1.7 y 1.9 DIESEL hasta PR 3874 (5/'87):

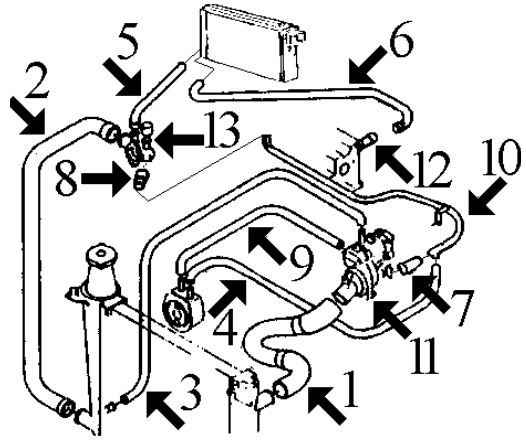

1-	n/d	mgto superior de radiador
2-	*7761*	mgto inferior de radiador
3-	*7875*	mgto de radiador a caja de termostato
4-	n/d	mgto de intercambiador a tubo metálico
5-	n/d	mgto de calefactor a bomba de agua
6-	7863	mgto de calefactor a culata
7-	7949	mgto de tubo metálico a caja de termostato
8-	7948	mgto de tubo metálico a bomba de agua
9-	n/d	mgto de intercambiador a caja de termostato
10-	3019	tubo de agua metálico hasta '89
11-	3616	tapa de termostato
	3171	boquilla metálica en caja termostato
12-	3059	boquilla metálica clavada en culata
13-	3503	brida plástico conexión manguitos

BX - 1.9 DIESEL desde PR 3875 (6/'87):

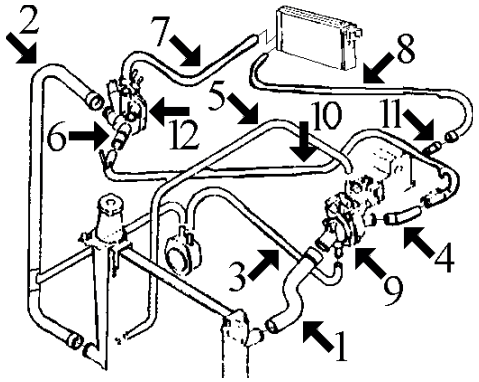

1-	n/d	mgto superior de radiador
2-	*8156*	mgto inferior de radiador (3 vias)
3-	8062	mgto de intercambiador a caja de termostato
4-	7949	mgto de tubo metálico a caja de termostato
5-	7875	mgto de radiador a caja de termostato
6-	7948	mgto de tubo metálico a bomba de agua
7-	*7870*	mgto de calefactor a bomba de agua
8-	7863	mgto de calefactor a culata
9-	3539	tapa de termostato
	3171	boquilla metálica en caja de termostato
10-	3134	tubo de agua metálico desde '89 hasta '91
	3057	tubo de agua metálico desde '91
11-	3059	boquilla metálica clavada en culata
12-	3503	brida plástico conexión manguitos

BX - TURBODIESEL:

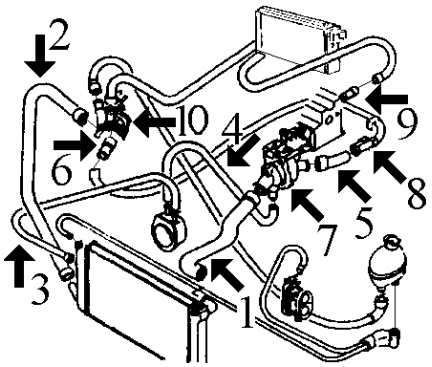

1-	n/d	mgto superior de radiador
2-	7770	mgto inferior de radiador
3-	8159	mgto de radiador a intercambiador
4-	8062	mgto de intercambiador a caja de termostato
5-	7949	mgto de tubo metálico a caja de termostato
6-	7948	mgto de tubo metálico a bomba de agua
7-	3539	tapa de termostato
	3171	boquilla metálica en caja de termostato
8-	3057	tubo metálico
9-	3059	boquilla metálica en culata
10-	3503	brida plástico conexión manguitos

MANGUITOS DESVAPORIZADORES (sintéticos):

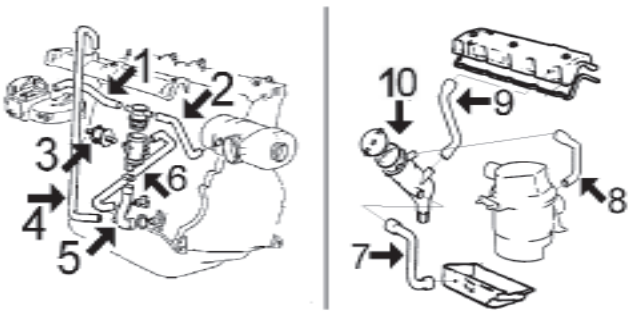

motor XU carburador e inyección:

1-	*8320*	de tapón de llenado a colector
2-	8305	de tapón de llenado a filtro de aire
3-	4490	soporte elástico decantador
4-	*8304*	de tapa balancines a tubo del cárter
5-	8187	de decantador a cárter motor (3 vias)
6-	8309	de decantador a cárter motor

motor Diesel:

7-	8166	de decantador a cárter motor
8-	8167	de decantador a filtro de aire (excepto TurboD)
9-	8165	de decantador a tapa de balancines
10-	3631	decantador completo con tapón

© INDUSTRIAL METALCAUCHO, S.L.U.



02351 Ø 41 mm
junta de termostato

oe: 134030



02352 Ø 47 mm
junta de termostato

oe: 96008746



02361
junta de termostato 19 D - TRD Turbo

oe: 133992



02440
racor unión tubos conducción LHM

oe: 527014



03011
tapa de termostato 1.1

oe: 97 523 152 -1336.44



03019
tubo metálico

oe: 121329



03057
tubo metálico 1.8 D - 19 D

oe: 1307W2



03059
boquilla metálica en culata 1.8 D - 1.4 HDi - 19 D

oe: 024542



03081
boquilla en caja termostato

oe:



03082
boquilla en caja termostato 14

oe: 96064659



03134
tubo de agua metálico 1.8 D - 1.4 HDi - 19 D

oe: 1213.31



03171
boquilla metálica en caja termostato 19 D

oe: 1336.N7



03523
brida agua conexión mgtos con junta tórica

oe: 1339.79 -1336J7



03539
tapa de termostato

oe: 1336.C9



03551
tapa de termostato 1.1 i

oe: 96 166 936



03552
tapa de termostato 19 GTi 16V - 1.4

oe: 1336G1



03578
tapa bomba de agua con junta tórica

oe: 1201.66



03608
tapón botella radiador 1.6

oe:



03616
tapa de termostato sin intercambiador enfiltrodeaceite 1.4

oe: 1336.E8



07770
mgto inferior radiador debajo TRD Turbo - 1.4 HDi

oe: 95638588



07857
mgto superior radiador arriba 11 - 14

oe: 96004956



07858
mgto inferior radiador debajo

oe: 96004955



07948
mgto de tubo a bomba

oe: 96023032 -1307J3



07949
mgto de tubo a termostato 1.8 D - 1.4 - 19 D

oe: 93510787 -1307J4



08062
mgto de intercambiador a termost. Entrada 1.6

oe: 1307J5



08159
mgto de radiador a intercambiador TRD Turbo

oe: 96015636



08183
mgto de tubo metálico a termostato 19 D - 1.6 HDi - TRD Turbo

oe: 1307W3



07863
mgto de calefactor a culata 1.8 D - 1.4 - 19 D

oe: 95636313



07868
mgto de tubo metálico a termostato

oe: 95630844



07871
mgto de termostato a calefactor 11 - 1.6 HDi - 14

oe: 96014521



08077
mgto de radiador a termostato 14 - 1.4

oe: 95659500



07953
mgto de colector a carburador 11 - 1.4 - 14

oe: 97533257 -96086168



07954
mgto de colector a carburador 1.4

oe: 97533256 -141394



08002
mgto desvaporizador 1.4

oe: 119121 -119113



08160
mgto desvaporizador 1.8 D - 1.4 - 19 D

oe: 119230 -119229



08165
mgto desvaporizador 1.8 D - 1.6 HDi - 19 D

oe: 119249



08166
mgto desvaporizador 1.4

oe: 119248



08167
mgto desvaporizador 1.4

oe: 119269 -119261



08187
mgto desvaporizador 1.4

oe: 118025



08305
mgto desvaporizador 1.4

oe: 96096800



08309
mgto desvaporizador

oe: 118034

© INDUSTRIAL METALCAUCHO, S.L.U.



00667
tapon cárter aceite

oe: 016393



02024 Ø 14 mm
arandela carter c/goma 14mm

oe: 0164.54



02050 Ø 14 mm
arandela carter 14x22 mm 1.8 D - 1.6 HDi - 19 D

oe: 031327

02335 518 mm
varilla nivel aceite

oe: 117449 -117410



03631
decantador completo con tapón 1.4

oe: 118095



03639
tapón llenado de aceite 14 - 1.4

oe: 0258.55

04612
varilla nivel aceite 19 D - 1.4

oe: 117415



04672 mm
varilla nivel aceite

oe: 117279



05399
cárter de aceite

oe: 0301 J9



07990
mgto decantador a tapa de balancines

oe: 91538414 -119231



04036
bomba manual cebado gasoil con válvula antirretorno y boquilla adicional a 90º 1.6

oe: 157973

SUSPENSION DELANTERA Y SOPORTES DE MOTOR

BX-14 hasta '89 "motor plano"

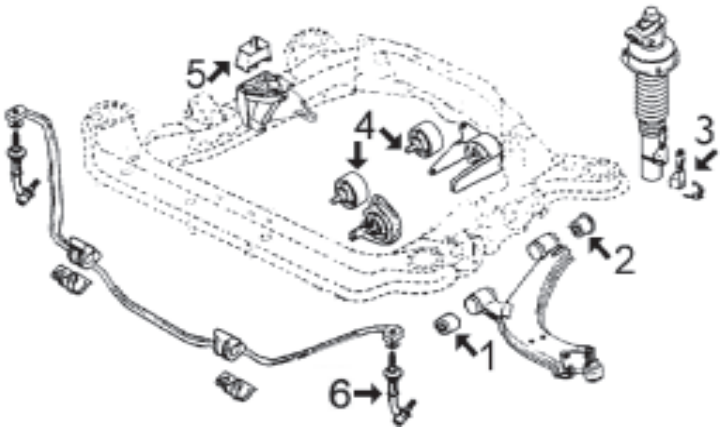

1- 940 silentbloc anterior trapecio delantero
2- 941 silentbloc posterior trapecio delantero
3- 944 juego recuperador líquido de suspensión y abrazadera de fijación
4- n/d silentbloc para soporte de motor delantero izquierdo y trasero izquierdo
5- 831 soporte motor derecho
6- 4398 bieleta puntal barra estabilizadora

BX-14 (desde 5/'88 motor TU) - BX-16 / 19 - DIESEL y TURBODIESEL

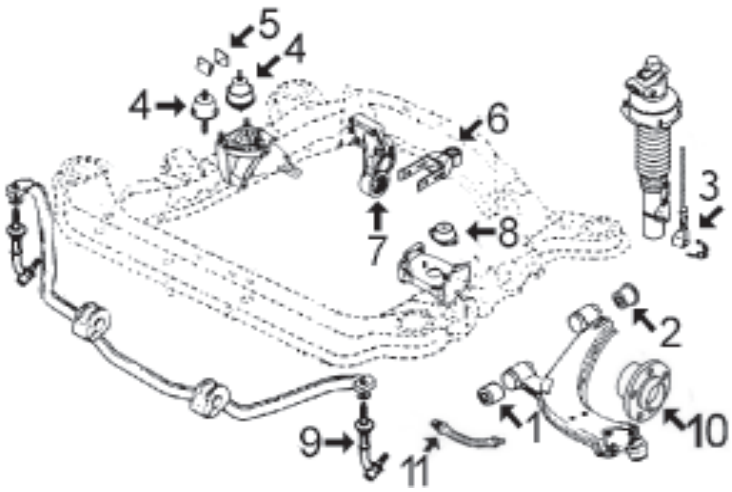

1- 940 silentbloc anterior trapecio delantero
2- 941 silentbloc posterior trapecio delantero
3- 944 juego recuperador líquido suspensión y abrazadera de fijación
4- 697 soporte de motor derecho 16-19 y Diesel desde '87 y 14 motor TU
5- 724 limitador elástico soporte de motor derecho 16-19 y Diesel hasta PR 4216 (5/'88)
905 limitador elástico soporte de motor derecho 16-19 y Diesel desde PR 4127 y 14 motor TU
6- 4744 tirante trasero de motor completo XU y 1.7D
4743 tirante trasero de motor completo 1.4TU
877 silentbloc bieleta tirante soporte trasero
7- 694 silentbloc soporte trasero 16-19 y Diesel
751 silentbloc soporte trasero 14 motor TU
5252 soporte motor trasero completo motor TU
8- 531 soporte de motor izquierdo salvo 14-TU
2786 soporte motor izquierdo 14-TU
9- 4398 bieleta puntal barra estabilizadora
10- 90012 buje de rueda delantera desde '89
11- *96107* latiguillo freno delantero

SUSPENSION TRASERA:

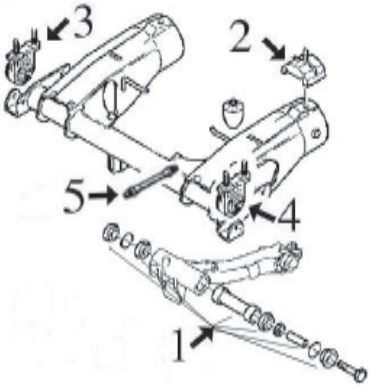

1- 2684 juego reparación articulación brazo trasero completo (11 piezas)
2- 4943 soporte brazo trasero suspensión
3- 2909 soporte derecho puente trasero
4- 2910 soporte izquierdo puente trasero
5- n/d latiguillo freno trasero (210 mm)

© INDUSTRIAL METALCAUCHO, S.L.U.

CITROËN - BX (10/1982 - 06/1994)



00531 Ø 13 mm
soporte motor izquierda;delante

oe: 96033565 -91521643



00694
silentbloc soporte de motor

oe: 1809.17



00697
soporte de motor Eje delantero, derecha

oe: 1844.70 -1844.38



006971
soporte motor no hidraulico

oe: 1844.70 -1844.38



00724
limitador soporte motor derecha;delante

oe: 184424 -97 521 102



00751
silentbloc soporte de motor

oe:



00877 Ø 12 mm
silentbloc tirante de motor posterior

oe: 1809.04



00905
limitador soporte de motor delante

oe: 91535412 -184417



02786
soporte motor izquierda

oe: 1844.51 -96104506



02869 Ø 10 mm
silentbloc en soporte motor posterior 1.8 D

oe: 1807.47 -1809.17



02909
soporte puente Eje trasero;derecha

oe: 95 632 593



04743 Ø 12 mm
soporte motor posterior

oe: 1806.08



04744
soporte motor debajo

oe: 1806.32 -1806.17

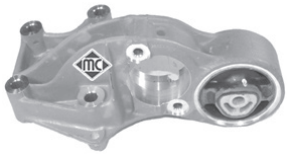

05252 Ø 10 mm
soporte motor completo con silentbloc Eje trasero

oe: 1807.Z0 -1807P0



00940 Ø 16 mm
silentbloc anterior trapecio eje delantero, ambos lados 1.4

oe: 9563769080 -95637690



00941 Ø 16 mm
silentbloc posterior trapecio eje delantero, ambos lados 1.4

oe: 96070064



02684
juego reparación brazo suspensión completo con rodamientos Eje trasero

oe: 75472408 -5179.12



02910
soporte puente Eje trasero;izquierda

oe: 95 632 592



04398
bieleta puntal barra estabilizadora r.o. Eje delantero

oe:



04943
soporte brazo suspensión

oe: 5149.90



90012
buje rueda eje delantero, ambos lados

oe: 3307.71 -3307.72



90207
buje de rueda eje trasero ambos lados

oe: 95 619 162 -3748.15



74007 Ø 42 mm
rodamiento Eje trasero

oe: 96129301 -95590022



01362 kit **00362 fuelle**
kit fuelle transmisión lado de engranaje

oe: 95590794 -95025088 Ø 22-77 mm



01363 kit **fuelle**
kit fuelle transmisión lado de rueda

oe: 5480032 Ø 20-75 mm



01493 kit **00493 fuelle**
kit fuelle transmisión lado de rueda

oe: 96009166 -329383 Ø 20-80 mm



01493E kit **fuelle**
kit (cono) lado de rueda

oe: Ø 20-80 mm



01556 kit **fuelle**
kit fuelle transmisión lado de engranaje

oe: 95565567 -328761 Ø -70 mm



01708 kit **00708 fuelle**
kit fuelle transmisión lado de rueda

oe: 95644369 -3293.91 Ø 19-86 mm



01708E kit **fuelle**
kit (cono) lado de rueda

oe: 95644369 -3293.91 Ø 19-86 mm



00844 kit **fuelle**
capuchón cremallera asitida

oe: 4066.16 Ø



00944 kit **fuelle**
juego recuperador líquido de suspensión

oe: 95622818 -95612275 Ø



01307 kit **fuelle**
kit fuelle cremallera dirección manual

oe: 95 495 914 -95 604 346 Ø



01308 kit **fuelle**
kit fuelle cremallera dirección asistida Eje delantero, izquierda

oe: 95496072 Ø



02848 Ø 30 mm
polea cigüeñal 1.8 D - 1.6 HDi

oe: 0515.K9



02926 Ø 29,5 mm
polea cigüeñal 1.8 D - 1.4 16V - 19 D

oe: 0515.G3

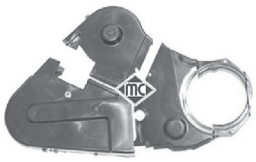

03698
juego tapas correa distribución 19 D

oe: 0320.F9 -0320.H3



00374
flector de dirección

oe: 95631286



02410 Ø 12 mm
silentbloc pistón cremallera asistida Ø 22 1.6 HDi

oe: 95 644 954 -4059.07



02347 longitud: mm
bieleta de selección velocidades

oe: 245494 -245474



02348
bieleta de selección velocidades

oe: 2452.47



02407
bieleta de selección velocidades

oe: 95589889 -95578973

© INDUSTRIAL METALCAUCHO, S.L.U.

long. min.: 52
long. máx.:67
Ø 10



02407
bieleta de selección velocidades

oe: 95589889 -95578973



04564 Ø 30 mm
juego retenes diferencial-trasnmisión

oe: 312144 -312146 58



02376
bieleta central mando cambio

oe: 2452.E1



02409
juego casquillos palanca de cambio y selector

oe: 2450.27 -2175.05



02773
cubrepedal freno y embrague

oe: 2130.14

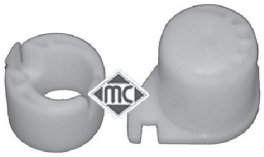

04043
juego casquillos horquilla embrague

oe: 2175.21 -2175.20



04052
horquilla embrague completa con casquillos

oe: 211525

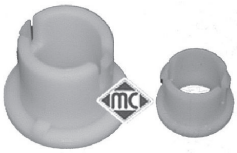

04057
juego casquillos horquilla embrague Eje delantero 11 - 14

oe: 2175.12 -2175.11

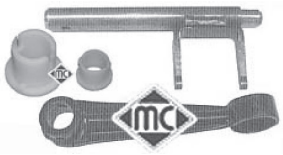

04300
horquilla embrague completa con casquillos 1.6 HDi

oe: 2117.52



04424 Ø 24 mm
casquillo guía embrague 11 - 14

oe: 9638950580 -210538



04605 Ø 23 mm
casquillo guía embrague

oe: 210535



04620 Ø 32 mm
juego retenes diferencial-transmisión

oe: 312165 -312124 40



00748
collarin colector 1.6 HDi

oe:



00749
collarin colector

oe: 171335



02391
kit montaje tubo de escape

oe: 179854



02392
kit montaje tubo escape 1.4

oe: 1798.41 -179876



02393 Ø 46 mm
junta cónica tubo escape

oe: 95602682



02394 Ø 58 mm
junta cónica escape 58 mm

oe: 96587799 -91537799



02395 Ø 66 mm
junta cónica escape 66 mm 1.6 HDi

oe: 96038954



02417
soporte tubo de escape

oe: 1755.44



04490
soporte decantador

oe: 143910

CITROËN - BX (10/1982 - 06/1994)



02056
bomba limpiaparabrisas

oe: 6434.66



03891
tapa depósito limpiaparabrisas

oe: 6432.30

© INDUSTRIAL METALCAUCHO, S.L.U.

CANALIZACIONES DE AGUA:

motor 1.4HDi-PSA

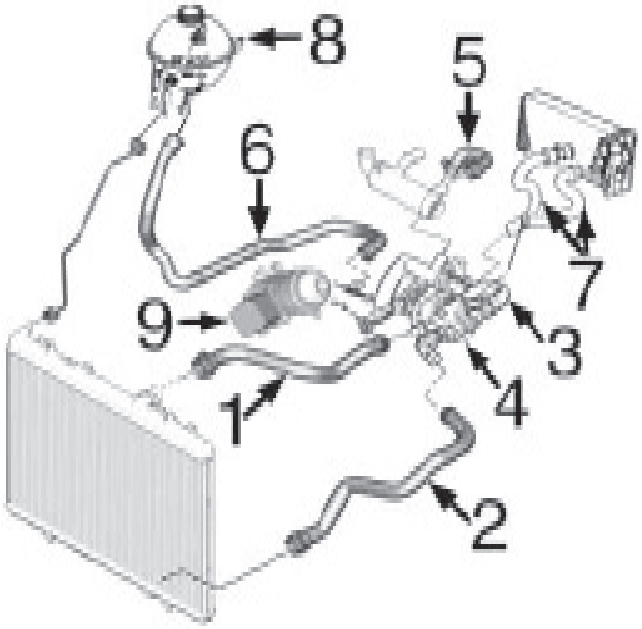

1-	n/d	mgto superior radiador
2-	n/d	mgto inferior radiador
3-	3784	mgto doble de bomba de agua a termostato
4-	3774	caja de termostato
5-	9202	mgto a filtro de partículas
6-	n/d	mgto de bomba de agua a botella de expansión
7-	n/d	jgo mgtos calefactor
8-	n/d	botella de expansión
	3560	tapón botella de expansión
9-	5739	intercambiador de calor

CANALIZACION TURBO motor 1.4HDi-PSA:

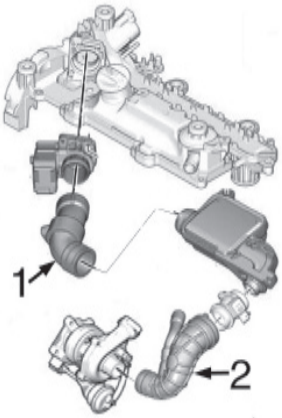

1-	9241	tubo de dosificador a caja
2-	9226	tubo de caudalímetro a Turbo



03560
tapón botella de expansión 1.4

oe: 1306.E4 -1306.C9



03605
tapón de radiador 1.0 - 1.4

oe: 1306F4



03774
cuerpo de termostato 1.4 HDi - 1.4

oe: 1336.V6

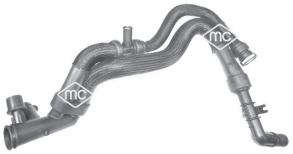

03784
mgto doble de bomba a termostato 1.4 HDi - 1.4

oe: 1202487 -1336V3



03881
tapón botella de expansión 1.4 HDi - 1.4

oe: 1306J5



09202
mgto de tubo a filtro de partículas 1.4 HDi - 1.4

oe: 11537805997 -1317N7



09226
mgto de caja a Turbo 1.4

oe: 1434F6 -143413



09241
mgto de caudalímetro a caja aire 1.4 HDi

oe: 143445



93045
válvula EGR 1.4 HDi

oe: 1618.N8 -1618.PF



03642
tapón llenado aceite 1.0 - 1.4

oe: 1180.F9



05208
tapón cárter aceite 1.0 - 1.4

oe: 6822ER



05397
cárter de aceite 1.4 HDi - 1.4

oe: 0301 N1



05739
intercambiador de calor con junta 1.4 HDi

oe: 110436 -1103K2



05391
filtro de gasoil 1.4 HDi

oe: 96417896 -964178680



92004
jgo tubos inyección 1.4 HDi - 1.4

oe: 1574.S8



92047
tubo alimentación de combustible 1.4 HDi - 1.4

oe: 1574Q1

© INDUSTRIAL METALCAUCHO, S.L.U.

SUSPENSION DELANTERA y SOPORTES de MOTOR

motor de gasolina 1.0 (Toyota i384F de 3 cilindros)
motor diésel 1.4 HDi PSA-DV4

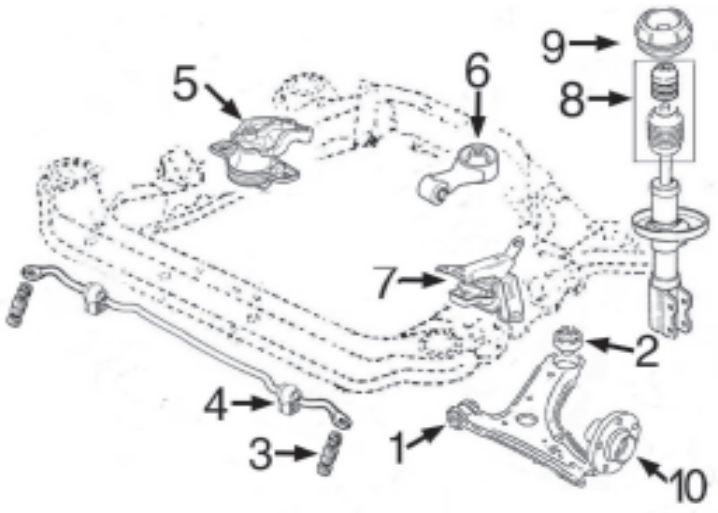

1- 5248 silentbloc anterior trapecio delantero
2- 5249 silentbloc posterior trapecio delantero
3- 5384 juego gomas puntal barra estabilizadora
4- 5385 goma barra estabilizadora
5- 5198 soporte motor derecho 1.0 gasolina
5189 soporte motor derecho 1.4HDi
6- 5847 soporte motor trasero 1.0 gasolina
5190 soporte motor trasero 1.4HDi
7- 5183 soporte motor izquierdo 1.0 gasolina
5196 soporte motor izquierdo 1.4HDi
8- 5383 juego fuelle + tope amortiguador delantero
9- 5513 soporte amortiguador delantero con rodamiento
10- 90119 buje rueda delantera

SUSPENSION TRASERA todos modelos:

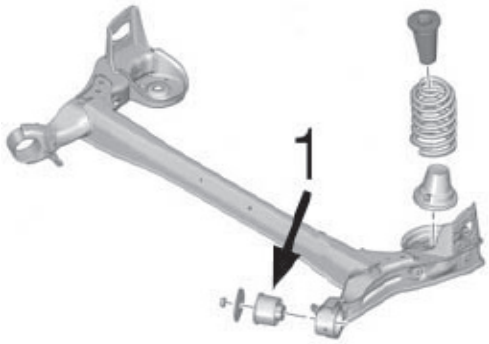

1- 5477 silentbloc puente trasero



05183
soporte motor 1.0 - 1.6 HDi

oe: 1813J6 -1813E1



05189
soporte motor derecha 1.4 HDi

oe: 1807Z9



05190
soporte motor Eje trasero 1.4 HDi

oe: 180677



05196
soporte motor izquierda 1.4 HDi

oe: 1813K4 -1813C9



05198
soporte motor derecha 1.0 - 1.4

oe: 1813E2



05847
soporte motor Eje trasero 1.0

oe: 180679



05248 Ø 12,3 mm
silentbloc anterior trapecio debajo;delante;Eje delantero 1.0
oe: 141480



05249 Ø 18,8 mm
silentbloc posterior trapecio exterior;ambos lados;Eje delantero abajo 1.0 - 1.4
oe: 48655-0H010 -3521.L3



05384
jgo soporte puntal barra estabilizadora eje delantero, ambos lados 1.0 - 1.4
oe: 6822.TV -6822.S0



05385 Ø 22 mm
goma barra estabilizadora interior;eje delantero, ambos lados 1.0
oe: 5094.A8



05477 Ø 23 mm
silentbloc puente posterior;Eje delantero 1.0
oe: 5131.C9 -5131.C9



05383
juego capuchón + tope amortiguador 1.0
oe:



05513
soporte amortiguador con rodamiento Eje delantero arriba 1.0
oe: 5035.57 -5038F6



90119 Ø 38.05 mm
buje rueda eje delantero, ambos lados 1.0
oe: 3307.82



01111 kit **00111 fuelle**
kit fuelle transmisión lado de rueda
oe: 329814 -329813 Ø 21-70 mm



01233 kit **00233 fuelle**
kit fuelle transmisión lado de rueda
oe: 044280H010 -044270D030 Ø 20-68 mm



03869
jgo tapas distribución 1.4 HDi
oe: 0320.Y1 -0320.S5



05422
tensor correa alternador 1.4 HDi - 1.6 HDi
oe: 1611425680 -5751.H6



05450 Ø 10 mm
rodillo tensor correa alternador 1.4 HDi
oe: 5751.F4 -5751.87



80740 longitud: 1040/738+1095/738 mm
cable cambio
oe: 338200H010 -2444AT



80741 longitud: 1050/748+1125/767 mm
cable cambio
oe: 338200H020 -2444AX



80732 longitud: 1596/1396 mm
cable embrague manual
oe: 313400H010 -2150CQ



80733 longitud: 1479/1277 mm
cable embrague manual
oe: 313400H040 -2150CR



05256
soporte escape 1.0 - 1.4
oe: 1755.K9



02072
bomba limpiaparabrisas 1.0
oe: 6434.97 -6434.76



68003 longitud: 300 mm
limpiaparabrisas posterior
oe: 6405V5



50126
sensor velocidad rueda - ABS Eje delantero 1.0
oe: 4545E1

© INDUSTRIAL METALCAUCHO, S.L.U.

CANALIZACIONES DE AGUA:

motores de gasolina 1.1TU1-1.4/8vTU3-1.4/16vET3 y 1.6TU5

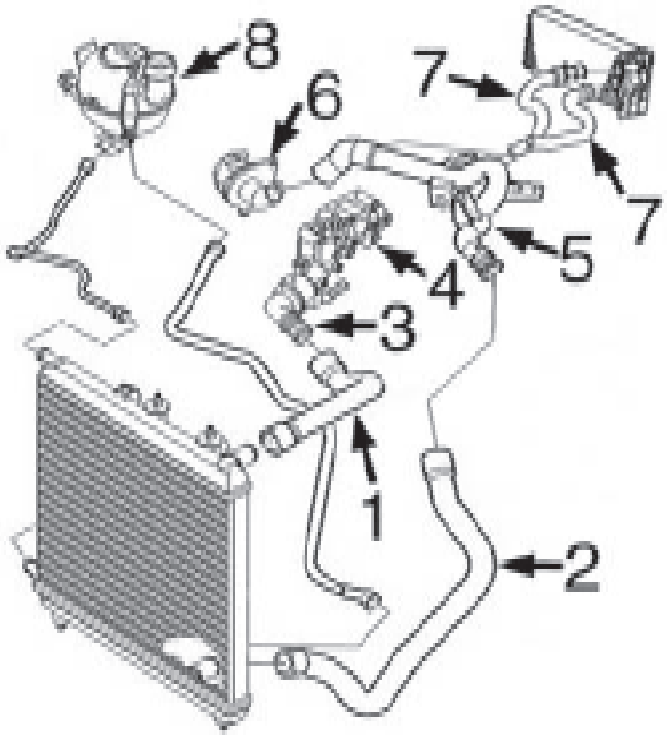

1-	9210	mgto superior radiador 1.1-1.4/8v
	9210	mgto sup radiador 1.4/16v-1.6TU hasta -'06
	9211	mgto sup radiador 1.4/16v-1.6TU desde '06-
2-	9212	mgto inferior radiador
3-	3611	tapa con termostato 1.1-1.4/8v
	3611	tapa con termostato 1.4/16v y 1.6TU hasta -4/'05
	3933	tapa con termostato 1.1-1.4/8v desde 4/'05-
4-	3791	caja de termostato 1.1-1.4/8v
	5241	caja de termostato 1.4/16v y 1.6TU hasta -4/'05
	3778	caja con termostato 1.4/16v y 1.6TU desde 4/'05-
5-	3204	tubo rígido de mgto inferior a bomba 1.1-1.4/8v
	3198	tubo rígido 1.4/16v-1.6TU5
6-	3641	colector plástico junto bomba de agua 1.1-1.4/8v
	3640	colector plástico junto bomba de agua 1.4/16v-1.6
7-	9213	juego mgtos entrada/salida calefactor
8-	3782	botella de expansión
	3560	tapón botella radiador 1.4 bar

motor 1.4 HDi DV4 de 8 ó 16v.

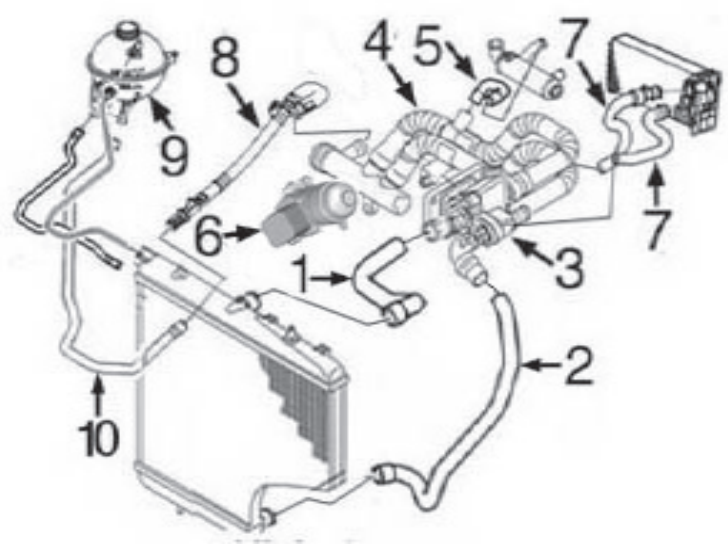

1-	9216	mgto superior radiador C2-C3 1.4HDi/8v
	9217	mgto superior radiador C3 1.4HDi/16v
2-	9203	mgto inferior radiador C2-C3 1.4HDi/8v
	9220	mgto inferior radiador C3 1.4HDi/16v
3-	3774	caja de termostato
4-	3784	mgto doble de bomba a caja termostato
5-	9202	tubo de bomba a mgto inferior de botella
6-	5739	intercambiador de calor
7-	9223	jgo. mgtos calefactor
8-	3197	tubo de colector en bomba a mgto a botella hasta -10/'06
	9219	mgto de colector en bomba a botella desde 10/'06-
9-	3782	botella de expansión C2 1.4HDi hasta -10/'05
	3781	botella de expansión C2 1.4HDi desde 10/'05-
	3782	botella de expansión C3 1.4HDi
	3560	tapón botella de expansión
10-	9218	mgto de botella a radiador

motor 1.6 HDi DV6

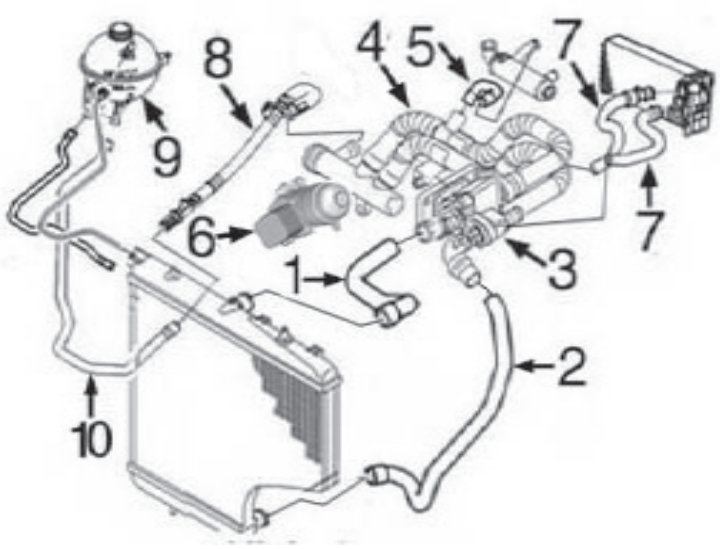

1-	9217	mgto superior radiador C3 1.6HDi/16v -5/'06
	9188	mgto superior radiador C2 1.6HDi/16v y C3 1.6HDi desde 5/'06-
2-	9220	mgto inferior radiador 1.6HDi/16v
3-	3800	caja de termostato
4-	3785	mgto doble de bomba a caja termostato
5-	9202	tubo de bomba a mgto inferior de botella
6-	5740	intercambiador de calor
7-	9223	jgo. mgtos calefactor
8-	3197	tubo de colector en bomba a mgto a botella hasta -10/'06
	9219	mgto de colector en bomba a botella desde 10/'06-
9-	3781	botella de expansión C2 1.6HDi
	3782	botella de expansión C3 1.6HDi
	3560	tapón botella de expansión
10-	9218	mgto de botella a radiador

CANALIZACIONES TURBOCOMPRESOR motor 1.4HDi-DV4:

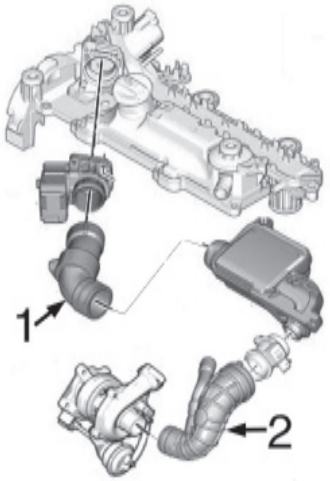

1-	9240	mgto de caudalímetro a caja hasta -'06
	9241	mgto de caudalímetro a caja desde '06-
2-	9226	mgto de caja a Turbo

CANALIZACIONES TURBOCOMPRESOR motor 1.6HDi-DV6:

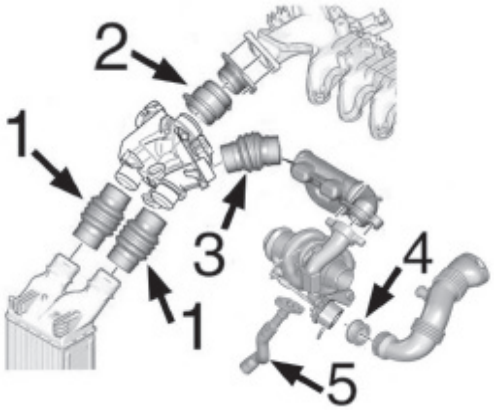

1-	9237	mgto entrada/salida intercooler
2-	9233	mgto de colector a dosificador hasta -'06
	9236	mgto de colector a dosificador desde '06-
3-	9231	mgto empalme, versiones sin filtro de partículas
	n/d	mgto empalme, versiones con filtro de partículas
4-	5134	junta de silicona de Turbo a tubo
5-	9534	tubo de silicona lubricación Turbo

© INDUSTRIAL METALCAUCHO, S.L.U.



03197
tubo de agua metálico 1.6 HDi - 1.4 C2,C3 I
oe: 1317R8



03198
tubo de agua metálico 1.4 C2,C3 I
oe: 1351.FE -1351.VA



03204
tubo de agua metálico 1.1 C2,C3 I
oe: 9640621780 -9640621780



03560
tapón botella de expansión C3 I,C3 Pluriel
oe: 1306.E4 -1306.C9



03611
tapa con termostato 1.1 - 1.6 HDi - 1.6 C2,C3 I
oe: 1336.Q2



03620
tapa con termostato 1.4 - 1.6 HDi
oe: 1336N5 -1336Q1



03638
botella de expansión C2,C3 I,C3 II
oe: 1323.22 -1323.Z8



03640
tapa bomba de agua 1.6 - 1.4
oe: 1201 C3



03641
tapa bomba de agua 1.4 C2,C3 I
oe: 1206.96 -1201.C2

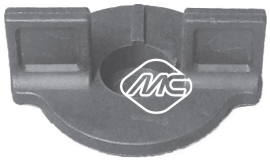

03762
tapón para toma sensor en botellas expansión 1.4 C2,C3 I
oe: 130691



03774
cuerpo de termostato 1.4 HDi - 1.6 HDi 110 C2,C3 I,C3 II,C3 Pluriel
oe: 1336.V6



03776
caja de termostato 1.4 HDi - 1.6 HDi 110 C2,C3 I,C3 II,C3 Picasso,C3 Pluriel
oe: 1336.AF



03778
caja de termostato 1.4 16V - 1.4 - 1.6 VTS C2,C3 I,C3 Picasso,C3 Pluriel
oe: 1336.Z0



03781
botella de expansión C2,C3 I,C3 II,C3 Picasso,C3 Pluriel
oe: 1323 T9



03782
botella de expansión C2,C3 I,C3 II
oe: 1307.XQ -1307.YT

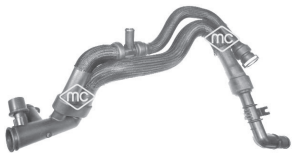

03784
mgto doble de bomba a termostato 1.4 HDi - 1.4 C2,C3 I,C3 II,C3 Pluriel
oe: 1202487 -1336V3



03785
mgto de bomba a termostato 1.6 16V HDi C3 I
oe: 1254380 -1336x3



03791
caja de agua C2,C3 I,C3 II,C3 Pluriel
oe: 9654775080 -1336.P9

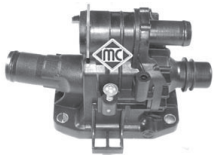

03800
caja de termostato 1.6 16V HDi - 1.4 HDi C3 I
oe: 1336.X2



03881
tapón botella de expansión C2,C3 I,C3 II,C3 Picasso,C3 Pluriel
oe: 1306J5



03933
tapa con termostato 1.1 - 1.4 C2,C3 I,C3 II,C3 Pluriel
oe: 1336Z2

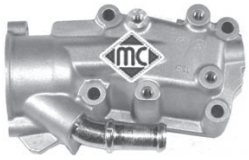

05241
caja de termostato 1.4 16V C3 I

oe: 1336.W3



09188
mgto superior radiador 1.4 HDi C2,C3 I,C3 II,C3 Picasso
oe: 1343.HT -1343FK



09202
mgto de tubo a filtro de partículas 1.4 HDi C2,C3 I,C3 II
oe: 11537805997 -1317N7



09203
mgto inferior radiador 1.4 HDi C2,C3 I,C3 II,C3 Pluriel
oe: 1351GG



09210
mgto superior radiador 1.1 - 1.6 C2,C3 I,C3 II,C3 Picasso,C3 Pluriel
oe: 1343LC



09211
mgto superior radiador 1.1 C2,C3 I

oe: 1343.HW



09212
mgto inferior radiador 1.1 - 1.6 VTi 120 - 1.6 VTS C2,C3 I,C3 II,C3 Picasso,C3
oe: 1351FR

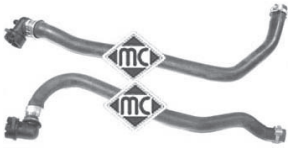

09213
jgo mgtos calefactor C2,C3 I

oe: 6466.V5 -6466.K6



09216
mgto superior radiador 1.4 HDi C2,C3 I,C3 II,C3 Pluriel
oe: 1343HV -134226



09217
mgto superior radiador 1.4 HDi - 1.6 HDi 110 C2,C3 I,C3 II
oe: 1343.HS



09218
mgto de botella a radiador 1.4 HDi - 1.6 HDi 110 C2,C3 I,C3 II
oe: 1317.K5



09219
mgto de colector a botella 1.6 HDi - 1.2 VTi 110 C2,C3 I,C3 II,C3 Picasso
oe: 1317.V6 -1317T0



09220
mgto inferior radiador 1.6 HDi - 1.2 VTi 110 C2,C3 I,C3 II,C3 Picasso
oe: 1351LR



09223
jgo mgtos calefactor sup + inf 1.4 C2,C3 I

oe: 6466.VK -6466.VH



05134
junta de silicona de Turbo a tubo 1.6 HDi - 1.4 HDi C2,C3 I,C3 Picasso
oe: 9686311380 -1434C8



09226
mgto de caja a Turbo 1.4 HDi C2,C3 I,C3 II,C3 Pluriel
oe: 1434F6 -143413



09231
mgto empalme Turbo 1.6 HDi - 1.4 HDi C2
oe: 0382.EN

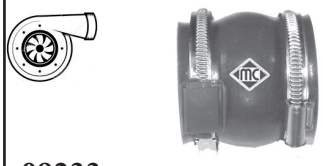

09233
mgto empalme Turbo 1.6 HDi - 1.4 HDi C2,C3 I
oe: 0382.NZ -0382.EY

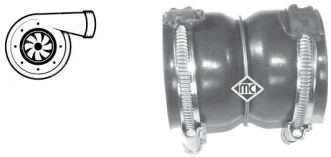

09236
mgto empalme Turbo 1.6 HDi C2,C3 I

oe: 0382NY -0382HK



09237
mgto empalme Turbo 1.6 HDi C2,C3 I,C3 Picasso
oe: 0382GW -0382PP

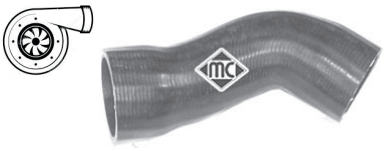

09240
mgto decaudalímetro a caja aire C2,C3 I,C3 II,C3 Pluriel
oe: 143415

© INDUSTRIAL METALCAUCHO, S.L.U.



09241
mgto de caudalímetro a caja aire 1.4 HDi C2,C3 I,C3 II,C3 Pluriel
oe: 143445



09534
mgto lubricación turbo 1.6 HDi C2,C3 I,C3 II,C3 Picasso
oe: 38128 -38127



93023
válvula EGR 1.6 HDi - 1.4 VTi 95 C2,C3 I,C3 Picasso
oe: 1618.59 -1618.59 S1



93045
válvula EGR 1.4 HDi - 1.6 HDi C2,C3 I,C3 II,C3 Pluriel
oe: 1618.N8 -1618.PF



00667
tapon cárter aceite 1.6 HDi C2,C3 I
oe: 016393



02024 Ø 14 mm
arandela carter c/goma 14mm
oe: 0164.54



02050 Ø 14 mm
arandela carter 14x22 mm 1.4 VTi 95 C2,C3 I
oe: 031327



02051 Ø 10 mm
arandela cobre 10x20 mm 1.4 C2,C3 I
oe: 031333



02929
tapón cárter de aceite 1.4 HDi - 1.6 HDi C2,C3 I,C3 II,C3 Pluriel
oe: 031129



03639
tapón llenado de aceite 1.1 - 1.6 VTi 120
oe: 0258.55



03642
tapón llenado aceite C2,C3 I
oe: 1180.F9



03659
tapón llenado aceite 1.6 - 1.4
oe: 0258.65 -025856



03786
tapón llenado aceite 1.4 C2,C3 I
oe: 0258.66 -0258.60



03813
tapa filtro de aceite 1.4 HDi 70 C2,C3 I
oe: 1103.J5



03837
tapa filtro de aceite 1.1 - 1.4 HDi 70 - 1.6 C2,C3 I
oe: 1103.P8 -1103.L7



03839
tapa filtro de aceite 1.4 HDi C2,C3 I
oe: 1103K4

04593
varilla nivel aceite 1.1 - 1.6 VTi 120
oe: 9651347480 -1174.82

04739
varilla nivel aceite 1.6 16V - 1.6 16V HDi C3 I
oe: 117464

04740
varilla nivel aceite 1.4 16V HDi C3 I
oe: 117485

05211
varilla nivel aceite 1.4 HDi - 1.6 HDi C2,C3 I
oe: 1174.E7

05212
varilla nivel aceite C2,C3 I
oe: 1174.G2 -1174G2



05220
varilla nivel aceite 1.4 16V C2,C3 I

oe: 1174.83



05221
varilla nivel aceite 1.6 - 1.6 HDi C2,C3 I

oe: 1174.93 -117488



05397
cárter de aceite 1.4 HDi - 1.6 HDi C2,C3 I,C3 II,C3 Picasso,C3 Pluriel

oe: 0301 N1



05442
tapóncárteraceite 1.4 VTi 95 C3 Picasso

oe: 031134 -031139



05739
intercambiador de calor con junta 1.4 HDi - 1.6 HDi C2,C3 I,C3 II,C3 Picas-

oe: 110436 -1103K2



05740
intercambiador en filtro de aceite con juntas 1.6 HDi C2,C3 I

oe: 1104.36



03877
tapa aforador en depósito combustible con junta 1.4 C2,C3 I

oe: 1531.41 -1531.30



05391
filtro de gasoil 1.4 HDi - 1.1 BiFuel C2,C3 I,C3 II,C3 Pluriel

oe: 96417896 -964178680



05392
filtro de gasoil 1.6 HDi - 1.1 C2,C3 I,C3 II,C3 Picasso

oe: 1901 95 -1901 81

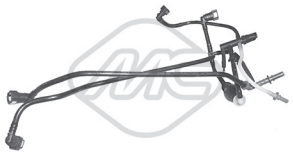

92006
jgo tubos inyección, montaje siemens 1.4 HDi - 1.4 VTi 95 C2,C3 I,C3 II

oe: 1574S9



92007
jgo tubos inyección 1.4 HDi - 1.2 VTi 110 C2,C3 I,C3 II,C3 Pluriel

oe: 1574T0



92008
jgo tubos inyección, montaje bosch 1.4 HDi - 1.2 VTi 110 C2,C3 II

oe: 1574T1

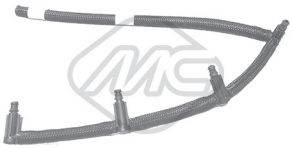

92045
jgo tubos inyección 1.6 HDi C2,C3 I,C3 Picasso

oe: 1574Q5



92047
tubo alimentación de combustible 1.4 HDi - 1.2 VTi 110

oe: 1574Q1

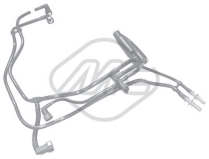

92056
jgo tubos inyección 1.6 HDi - 1.6 C2,C3 I,C3 Picasso

oe: 1574W2



92057
jgo tubos inyección 1.6 HDi C2,C3 I,C3 Picasso

oe: 1574T5

© INDUSTRIAL METALCAUCHO, S.L.U.

SUSPENSION DELANTERA y SOPORTES de MOTOR:

C2 y C3-I, todos tipos hasta -2/'06:

6/

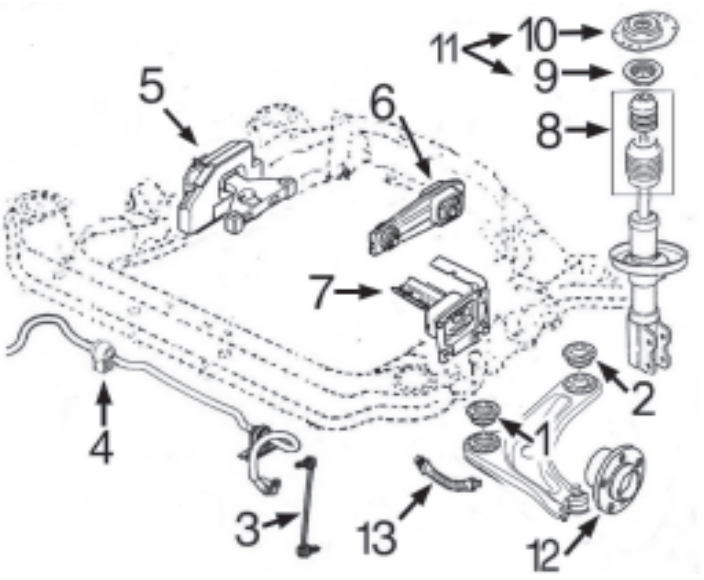

1- 4651 silentbloc anterior trapecio delantero
2- 4652 silentbloc posterior trapecio delantero
3- 4068 bieleta puntal barra estabilizadora
4- 4656 goma para barra estabilizadora C3 hasta -9/'04
5207 goma para barra estabilizadora C2 y C3 de Ø 19mm desde 9/'04-
5206 goma para barra estabilizadora C2 de Ø 18mm
5- 4643 soporte motor derecho 1.1TU
4643 soporte motor derecho C3 1.4TU hasta -6/'02
4644 soporte motor derecho C2 y C3 1.4TU desde
4645 soporte motor derecho 1.4/16v ET3J4
4646 soporte motor derecho 1.6/16v TU5JP4
4647 soporte motor derecho 1.4HDi/8v DV4TD
4648 soporte motor derecho 1.4HDi/16v DV4TED4
6- 4650 soporte motor trasero
7- 4649 soporte motor izquierdo
8- 4657 juego capuchón y tampón amortiguador
9- 4181 rodamiento soporte amortiguador delantero
10- 4668 soporte amortiguador delantero C3 hasta -9/'04
5104 soporte amortiguador delantero C3 desde 9/'04- y C2 todos modelos
11- 5877 kit soporte amortiguador delantero con roda miento y accesorios C3 hasta -9/'04 (pin centrado)
5876 kit soporte amortiguador delantero con roda miento y accesorios C3 desde 9/'04- (pin descen trado) y C2 todos modelos
12- 90045 buje rueda delantera
13- 96152 latiguillo freno delantero (479 mm)

C2 y C3-II, todos tipos desde 2/'06-:

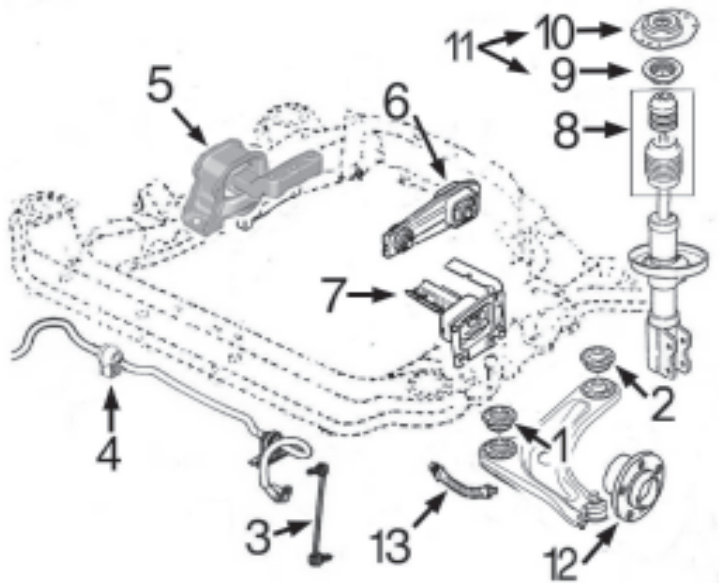

1- 4651 silentbloc anterior trapecio delantero
2- 4652 silentbloc posterior trapecio delantero
3- 4068 bieleta puntal barra estabilizadora
4- 5206 goma para barra estabilizadora C2 de Ø 18mm
5207 goma para barra estabilizadora C2 y C3-II de Ø 19/20mm
5- 4643 soporte motor derecho 1.1TU
5187 soporte motor derecho 1.4TU
5184 soporte motor derecho 1.4/16v ET3J4
5155 soporte motor derecho 1.6/16v TU5JP4 manual
n/d soporte motor derecho 1.6/16v TU5JP4 automático
4647 soporte motor derecho 1.4HDi y 1.6HDi/8v
5186 soporte motor derecho 1.6HDi/16v
6- 5213 soporte motor trasero C2 todos modelos
5213 soporte motor trasero C3 1.1TU-1.4HDi
5213 soporte motor trasero C3 1.4/8v-1.4/16v y 1.6/HDi hasta -2/'09
5182 soporte motor trasero C3 1.4/8v-1.4/16v y 1.6/HDi desde 2/'09-
7- 4649 soporte motor izquierdo 1.1TU-1.4TU-1.6TU manual
5191 soporte motor izquierdo 1.6TU automático
4649 soporte motor izquierdo C2 1.4HDi-1.6HDi
5191 soporte motor izquierdo C3 1.4HDi-1.6HDi
8- 4657 juego capuchón y tampón amortiguador
9- 4181 rodamiento soporte amortiguador delantero
10- 5104 soporte amortiguador delantero
11- 5876 kit soporte amortiguador delantero con rodamiento y accesorios
12- 90045 buje rueda delantera
13- 96152 latiguillo freno delantero (479 mm)

SUSPENSION TRASERA:

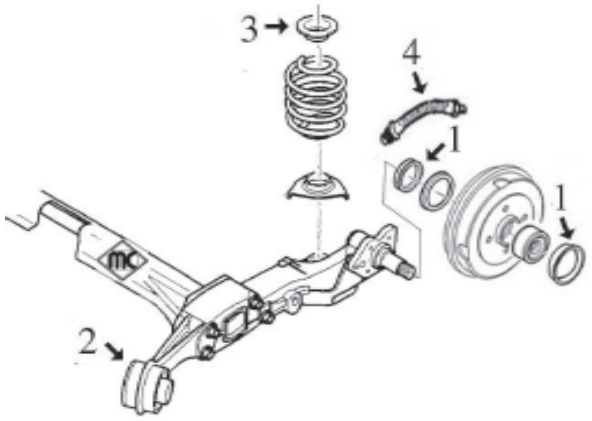

1- 4828 juego retén eje trasero y tapa tambor
2- 4829 silentbloc soporte puente trasero
3- n/d soporte superior amortiguador trasero
4- 96154 latiguillo freno trasero (212 mm)



04643
soporte motor arriba 1.1 - 1.6 HDi C2,C3 I,C3 II,C3 Pluriel
oe: 1839G4 -1839A1

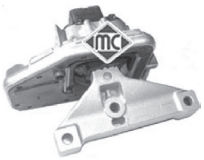

04644
soporte motor derecha;Eje delantero arriba 1.4 - 1.6 HDi C2,C3 I,C3 II,C3 Pluriel
oe: 1839E4

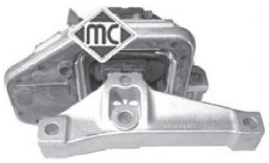

04645
soporte motor derecha 1.4 16V - 1.4 VTi 95 C2,C3 I
oe: 1839.E1



04646
soporte motor derecha 1.6 16V C3 I
oe: 1839.E3



04647
soporte motor derecha 1.6 16V C3 I,C3 II,C3 Pluriel
oe: 1807HX -1807S4

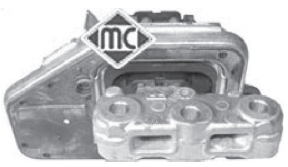

04648
soporte motor derecha;Eje delantero 1.4 16V HDi - 1.6 16V C3 I
oe: 1807HR



04649
soporte motor izquierda C2,C3 I,C3 II,C3 Picasso,C3 Pluriel
oe: 1813.80 -1813.92



04650 Ø 10.3 mm
soporte motor posterior
oe: 1806.59



05155
soporte motor derecha 1.4 16V - 1.6 HDi C2,C3 II
oe: 1839F0



05181
soporte motor arriba;Eje delantero, derecha 1.6 HDi - 1.6 16V
oe: 1807AW -1807GW



05182
soporte motor posterior;debajo
oe: 1806.A6 -1806.J8



05184
soporte motor a la derecha arriba 1.4 16V - 1.6 HDi C2,C3 I
oe: 1839. E9 -1839.G1

© INDUSTRIAL METALCAUCHO, S.L.U.



05186
soporte motor derecha;Eje delantero arriba 1.6 HDi C2,C3 I
oe: 1807.HG -1807.1E



05187
soporte motor 1.4 i C3 I
oe: 1839.J6 -1839.E8



05191
soporte motor izquierda 1.6 16V C3 I,C3 II,C3 Picasso
oe: 9801521580 -1813.F0



05213 Ø 10,3 mm
soporte motor posterior C2,C3 I,C3 II,C3 Picasso,C3 Pluriel
oe: 1806.96



05219
soporte motor Eje delantero, derecha 1.4 16V - 1.6 16V C3 I,C3 II,C3 Picasso
oe: 1839F4 -1839J2



04068
bieleta puntal barra estabilizadora Eje delantero
oe: 508759 -508745



04602 Ø 10 mm
bieleta cambio velocidades C2,C3 I,C3 II
oe: 2452.A5 -2452.94



04651 Ø 18 mm
silentbloc anterior trapecio delante;Eje delantero C2,C3 I,C3 Picasso,C3 Pluriel
oe: 3523.98



04652 Ø 18 mm
silentbloc posterior trapecio posterior;Eje delantero abajo
oe: 3523.AA -3523.99



04656 Ø 19 mm
goma barra estabilizadora interior;Eje delantero C3 I,C3 Pluriel
oe: 5094.91



04658 Ø 14 mm
silentbloc anterior trapecio delanterio con arandela de fijación delante;Eje delantero
oe: 3523.84



04659 Ø 18 mm
silentbloc posterior trapecio posterior;Eje delantero C3 I
oe: 352395



04829 Ø 13 mm
silentbloc soporte eje Eje trasero
oe: 5131.C1

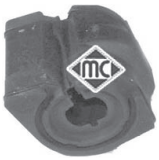

05206 Ø 18 mm
goma para barra estabilizadora de Ø18mm Eje delantero C2
oe: 5094.A9 -509497



05207
goma para barra estabilizadora de Ø19-20mm interior;Eje delantero C2,C3 I
oe: 5094A6



05209
bieleta puntal barra estabilizadora Eje delantero, izquierda C3 Picasso
oe: 5087.69



05210
bieleta puntal barra estabilizadora Eje delantero, derecha C3 Picasso
oe: 5087.68



05348 Ø 14,2 mm
silentbloc posterior trapecio izquierda;derecha;Eje delantero C3 Picasso
oe: 3523.CC



06539 Ø 12,2 mm
silentbloc eje trasero ambos lados C3 Picasso
oe: 5131.E9 -5131E9



06576
silentbloc posterior;eje delantero, ambos lados C3 II
oe: 3523.EC -3523.EE



06577 Ø 18 mm
silentbloc delante;eje delantero, ambos lados C3 II
oe: 3523.CZ -3523.EA



06579 Ø 18 mm
silentbloc delante;eje delantero, ambos lados C3 II
oe: 3523.CZ



06580
silentbloc Eje delantero C3 II
oe: 3523.EZ



04181 Ø 65 mm
rodamiento soporte amortiguador eje delantero, ambos lados C2,C3 I,C3 II,C3
oe: 5035.58 -5035.63



04657
juego capuchón y tampón amortiguador Eje delantero C2,C3 I,C3 Picasso,C3
oe: 5254.35 -503372 21.3-26 mm



04668 Ø 14 mm
soporte amortiguador Eje delantero;eje delantero, ambos lados
oe: 503891 -503180



05382
jgo. fuelle + tope de suspensión
oe: 5033A0 -5033A4

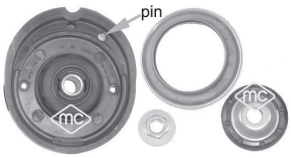

05876
kit soporte amortiguador Eje delantero
oe: 503196

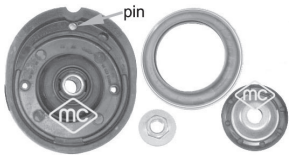

05877 Ø 14,25 mm
kit soporte amortiguador eje delantero, ambos lados
oe: 5031.80 -5038.91



06540
tope suspensión Eje trasero C2,C3 I
oe: 5166.94 -5166.67



06541
tope suspensión eje trasero ambos lados C2,C3 I
oe: 516668 -516695



06679 Ø 14,2 mm
soporte amortiguador eje delantero, ambos lados C3 II
oe: 96 708 307 80 -5038.H4

06680
kit soporte amortiguador eje delantero, ambos lados C3 II
oe: 96 708 307 80 -5038.H4



06683 Ø 14,25 mm
soporte amortiguador eje delantero, ambos lados
oe: 5038.G6 -96 837 389 80

06684
kit soporte amortiguador eje delantero, ambos lados
oe: 96 837 389 80 -5038.G6



05454
tornillo rueda delante y detrás C3 I
oe: 5405.35



05455
tornillo rueda delante y detrás C2,C3 I,C3 II,C3 Picasso,C3 Pluriel
oe: 5405.72 -5405.84



90045 Ø 37 mm
buje rueda Eje delantero 1.6 HDi C2,C3 I
oe: 3307.76



04828 Ø 31,3 mm
juego retén ejetapón tambor eje trasero ambos lados
oe: 3740.19 -3724.24



74016 Ø 37 mm
rodamiento Eje delantero C2,C3 I,C3 II,C3 Pluriel
oe: 3350-32 -3350.32

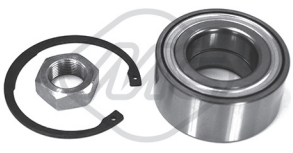

74078 Ø 42 mm
rodamiento Eje delantero 1.6 16V - 1.6 16V HDi C3 I,C3 II,C3 Picasso
oe: 3350.97 -3350.84



74102 Ø 37 mm
rodamiento Eje delantero C2,C3 I,C3 II,C3 Pluriel
oe: 3350.86 -3350.72

© INDUSTRIAL METALCAUCHO, S.L.U.



74113 Ø 30 mm
buje de rueda eje trasero ambos lados
oe: 3748-90 30



74131 Ø 25 mm
rodamiento Eje delantero C2,C3 I,C3 II,C3 Pluriel
oe: 95608940 -95592226



96152 longitud: 479 mm
latiguillo de freno Eje delantero 1.1 - 1.4 16V
oe: 4806 A9



96154 longitud: 212 mm
latiguillo de freno Eje trasero 1.1 - 1.4 HDi
oe: 4806C0



96163 longitud: 210 mm
latiguillo de freno Eje trasero 1.1 - 1.6 HDi 110 - 1.4 HDi
oe: 4806A1



01109 kit **00109 fuelle**
kit fuelle transmisión lado de rueda 1.4 C2,C3 I
oe: 1061864 -329335 Ø 31-76 mm



01113 kit **00113 fuelle**
kit fuelle transmisión lado de rueda 1.6 HDi - 1.4 C2,C3 II
oe: 329331 Ø 36-85 mm



01142 kit **00142 fuelle**
kit fuelle transmisión lado de engranaje 1.4 - 1.6 C2,C3 I
oe: 3287.94 Ø 19-60 mm



01171 kit **00171 fuelle**
kit fuelle transmisión lado de rueda 1.4 C2,C3 I
oe: 3293.12 Ø 22-73 mm



01222 kit **00222 fuelle**
kit fuelle transmisión lado de rueda 1.6 HDi 110 C2,C3 I
oe: 3293.03 Ø 36-85 mm



01228 kit **00228 fuelle**
kit fuelle transmisión lado de engranaje 1.6 HDi - 1.4 C2,C3 I,C3 II,C3 Picasso
oe: 3287A9 Ø 35-70 mm



01233 kit **00233 fuelle**
kit fuelle transmisión lado de rueda 1.6 HDi C2,C3 I
oe: 044280H010 -044270D030 Ø 20-68 mm



01427 kit **00427 fuelle**
kit fuelle transmisión lado de rueda 1.4 16V HDi C3 I
oe: 329320 Ø 34-76 mm



01428 kit **00428 fuelle**
kit fuelle transmisión lado de engranaje 1.4 16V HDi - 1.4 HDi C3 I
oe: 328793 -328788 Ø 28-62 mm



01121 kit **00121 fuelle**
kit fuelle cremallera dirección 1.1 - 1.6 HDi 110 - 1.4 16V C2,C3 I
oe: 406669 Ø 14-50 mm



05400
cárter de aceite 1.6 HDi C2,C3 I
oe: 0301L5



04440 Ø mm - 5 canales
polea cigüeñal 1.1 - 1.6 HDi - 1.6 C2,C3 I,C3 II,C3 Pluriel
oe: 0515K1 -0515P5



04441 Ø 30 mm
polea cigüeñal 1.4 HDi - 1.6 HDi
oe: 0515V8 -0515V7



04442 Ø 143 mm - 6 canales
polea cigüeñal 1.1 - 1.6 HDi - 1.6 C2,C3 I
oe: 0515.P1 -0515.S1



05176 Ø 36 mm
polea cigüeñal 1.4 VTi 95 - 1.6 HDi
oe: 515.T2



05202 Ø 30 mm
polea cigüeñal 1.4 HDi - 1.6 HDi C2,C3 I,C3 II,C3 Picasso,C3 Pluriel
oe:



05692 Ø 30 mm
polea cigüeñal 1.4 HDi - 1.6 HDi

oe: 0515V8 -0515V7



06000 Ø 30 mm
polea cigüeñal damper 1.4 HDi

oe: 0515V0 -0515V6



03869
jgo tapas distribución 1.4 HDi - 1.6 HDi C2,C3 I

oe: 0320.Y1 -0320.S5



03871
juego tapas correa distribución 1.6 HDi C2,C3 I

oe: 0320.T6 -0320.W5



03872
juego tapas correa distribución 1.1 C2,C3 I

oe: 0320.S9 -0320.T1



04915 Ø 17 mm
polea de alternador 1.4 HDi C2

oe: 57054F



05421
tensor correa alternador 1.6 C2

oe: 5751.97 -5751.A2



05422
tensor correa alternador 1.4 HDi C2,C3 I,C3 II,C3 Picasso,C3 Pluriel

oe: 1611425680 -5751.H6



05427
tensor correa alternador 1.6 VTS - 1.6 HDi

oe: 5751.52



05450 Ø 10 mm
rodillo tensor correa alternador 1.4 HDi - 1.6 HDi 110

oe: 5751.F4 -5751.87



05451 Ø 10 mm
rodillo tensor correa alternador 1.4 HDi - 1.4

oe: 5751.E5



05453 Ø -65 mm, ancho: 25 mm
tensor correa alternador 1.1 - 1.2 VTi 110 - 1.6 C2,C3 I,C3 II,C3 Pluriel

oe: 5751.C3 -5751.G7



05488 Ø -60 mm, ancho: mm
rodillo tensor correa alternador 1.1 - 1.6 HDi - 1.6

oe: 575191 -575147



05491
tensor correa alternador 1.6 16V HDi - 1.6 HDi 110 C3 I

oe: 5751.89



06009 Ø 17;17 mm
polea de alternador 1.4 HDi - 1.6 C2,C3 I,C3 II,C3 Picasso,C3 Pluriel

oe: 5705 AS -5702 E3



06152 Ø 17.00 mm
polea de alternador 1.4 HDi C2,C3 I,C3 Picasso,C3 Pluriel

oe:

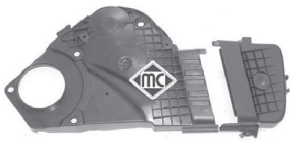

03697
juego tapas correa distribución 1.1 - 1.6 HDi

oe: 0320.L3 -0320.S2



05350 Ø 29,9 mm
piñón de distribución 1.4 HDi - 1.6 VTi 120 C2,C3 I,C3 II,C3 Picasso,C3 Pluriel

oe: 0805.E5



04564 Ø 30 mm
juego retenes diferencial-trasnmisión 1.6 HDi C2,C3 I

oe: 312144 -312146



80742 longitud: 1040/810+1145/795 mm
cable cambio C2,C3 I,C3 II,C3 Pluriel

oe: 2444T9 -2444FC



80743 longitud: 1035/810+1090770 mm
cable cambio C3 I,C3 II,C3 Pluriel

oe: 2444V0 -2444FE

© INDUSTRIAL METALCAUCHO, S.L.U.



04066
horquilla embrague motor 1.4 16V HDi C3 I
oe: 2117.58



04069
cubrepedal freno y embrague 1.4 VTi 95 C2,C3 I
oe: 213017



04424 Ø 24 mm
casquillo guía embrague
oe: 9638950580 -210538



04600
horquilla embrague C2,C3 I,C3 II,C3 Pluriel
oe: 211761



04601
horquilla embrague 1.6 HDi - 1.6 C2,C3 I,C3 II,C3 Picasso
oe: 211766



04605 Ø 23 mm
casquillo guía embrague 1.6 HDi C2,C3 I
oe: 210535



04620 Ø 32 mm
juego retenes diferencial-transmisión 1.1 i - 1.6 16V C3 I
oe: 312165 -312124 40



06128
bombín de embrague (secundario) 1.6 HDi C2,C3 I,C3 II
oe: 2182.95 -2182.22



06189
cubrepedal C3 I,C3 II,C3 Picasso
oe: 2130.26



04065
kit montaje colector escape 1.1 C2,C3 I
oe: 179756 -179710



04653
soporte posterior silenciador C2,C3 I,C3 II,C3 Picasso,C3 Pluriel
oe: 1755J6



04654
soporte posterior silenciador Atrás derecha C2,C3 I,C3 II,C3 Pluriel
oe: 1755J4 -1755F3



04655
soporte anterior tubo escape 1.4 HDi - 1.1 C2,C3 I,C3 II,C3 Picasso
oe: 1755.J8 -1755.J7



02063
bomba limpiaparabrisas C2,C3 I,C3 II,C3 Picasso,C3 Pluriel
oe: 6434.98 -96 434 479 80



02072
bomba limpiaparabrisas 1.4 16V - 1.6 VTS C2,C3 Pluriel
oe: 6434.97 -6434.76



06166
interruptor luz
oe: 4534.48 -4534.63



06167
interruptor luz
oe: 96 434 788 80 -4534.40



68030 longitud: mm
limpiaparabrisas 1.1 i - 1.8 i 16V - 1.4 16V HDi C3 I,C3 II
oe: 6429.T8



68037 longitud: 290 mm
limpiaparabrisas posterior 1.2 THP 110 - 1.4 VTi 95 LPG C3 Picasso
oe: 6429GN -642389



68134 longitud: 350 mm
limpiaparabrisas posterior 1.1 - 1.4 - 1.4 16V C2
oe: 642237 -6429W3



68143 longitud: 290 mm
limpiaparabrisas posterior 1.1 - 1.4 16V C2
oe: 6422.37 -6429.W3

© INDUSTRIAL METALCAUCHO, S.L.U.

CANALIZACIONES DE AGUA:

motores de gasolina 1.4/16v ET3J4 y 1.6 TU5J4:

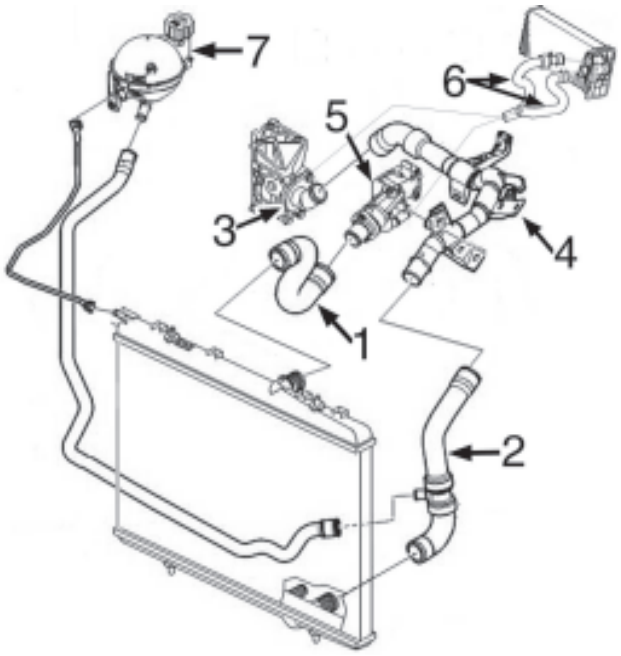

1-	9196	mgto superior radiador
2-	9197	mgto inferior radiador
3-	3641	tapa plástico junto bomba de agua 1.4ET3
	3640	tapa plástico junto bomba de agua 1.6TU5
4-	3198	tubo rígido
5-	5241	caja de termostato 1.4/1.6 hasta 6/'05
	3620	tapa con termostato 1.4/1.6 hasta 6/'05
	3778	caja con termostato 1.4/1.6 desde 6/'05
6-	8938	jgo. mgtos entrada/sailda calefactor
7-	3780	botella de expansión
	3560	tapón botella de expansión

motor de gasolina 1.6 EP6:

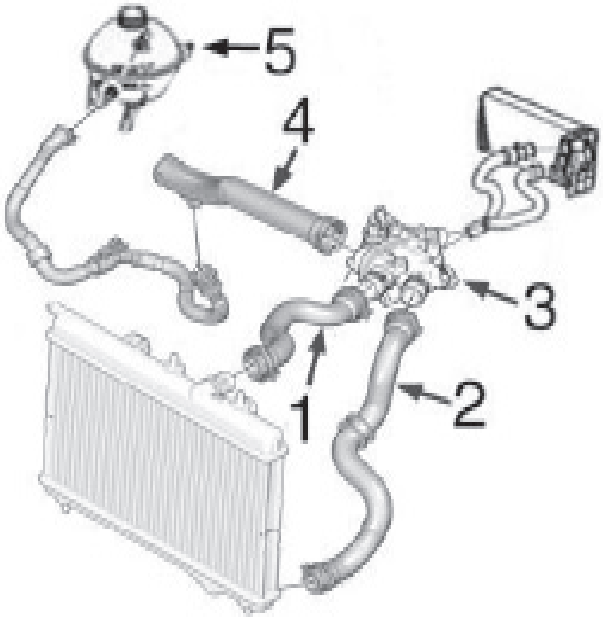

1-	n/d	mgto superior radiador
2-	n/d	mgto inferior radiador
3-	n/d	caja de termostato
4-	3882	tubo de caja de termostato a bomba de agua
5-	3780	botella de expansión
	3881	tapón botella de expansión

 © INDUSTRIAL METALCAUCHO, S.L.U.

motor de gasolina 2.0/16v-EW10J4:

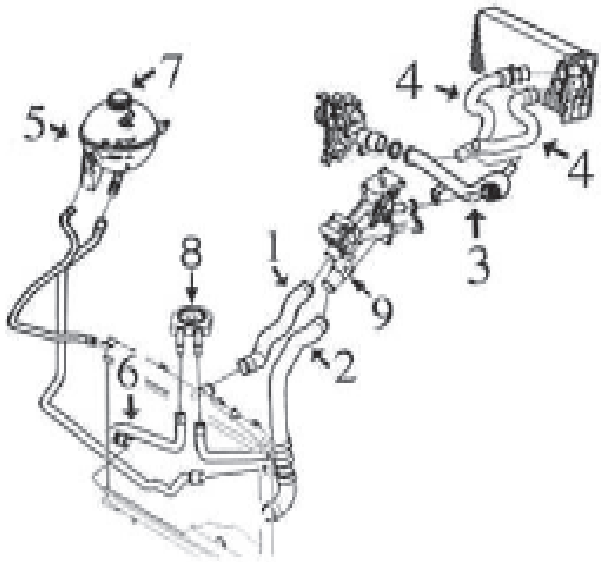

1- 8940 mgto superior radiador
2- 8945 mgto inferior radiador
3- 3200 tubo rígido
4- 8942 juego mgtos entrada/salida calefactor
5- 3780 botella de expansión
6- 8944 mgto de intercambiador a radiador
7- 3560 tapón botella de expansión
8- 5402 intercambiador de calor
9- 3790 tapa con termostato

motor Diésel 1.6HDi DV6:

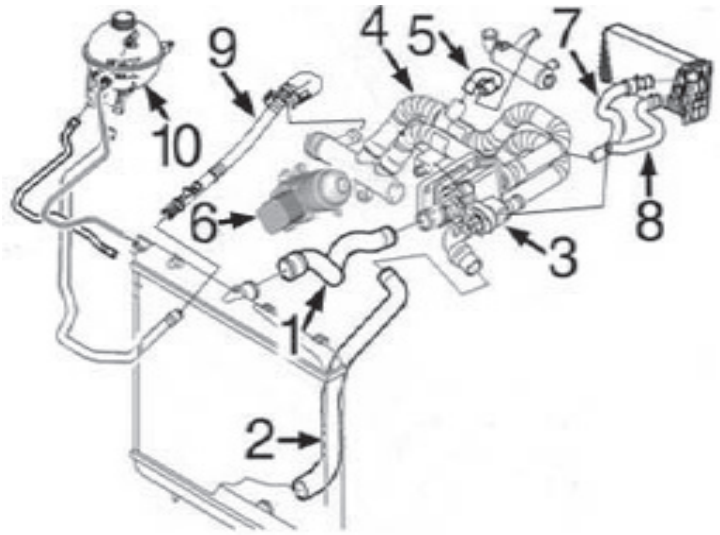

1- 9188 mgto superior radiador
2- 9187 mgto inferior radiador
3- 3800 caja de termostato hasta -1/'06
3776 caja de termostato desde 1/'06-
4- 3785 mgto de bomba a caja de termostato hasta -1/'06
3792 mgto de bomba a caja de termostato desde 1/'06-
5- 9202 mgto a filtro de partículas
6- 5740 intercambiador de calor
7- 9191 mgto de caja termostato a calefactor
8- 9193 mgto de conector en bomba a calefactor
9- 3197 tubo de conector en bomba a mgto a botella
10- 3780 botella de expansión
3881 tapón botella de expansión

motor Diésel 2.0HDi/16v - DW10BTED4:

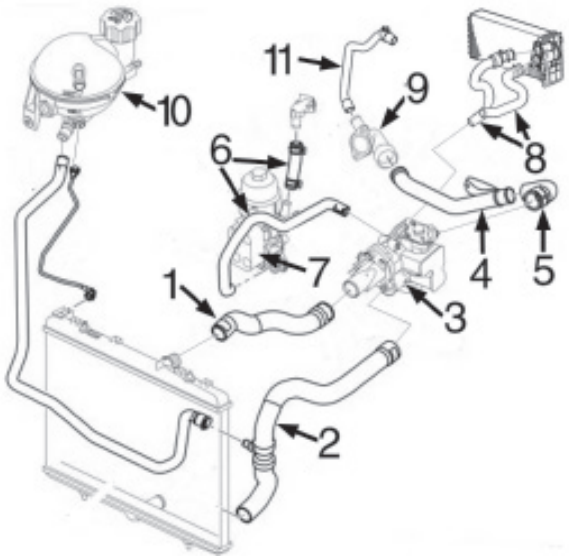

1- 9194 mgto superior radiador
2- 9195 mgto inferior radiador
3- 3787 caja de termostato
4- 3203 tubo de agua metálico
5- 5118 mgto de tubo metálico a caja de termostato
6- 9198 jgo mgtos de agua en intercambiador filtro de aceite
7- n/d intercambiador de calor
8- 9200 jgo mgtos calefactor
9- 5227 tapa junto bomba de agua
10- 3780 botella de expansión
3881 tapón botella de expansión

CANALIZACIONES TURBOCOMPRESOR:

motor 1.6HDi DV6:

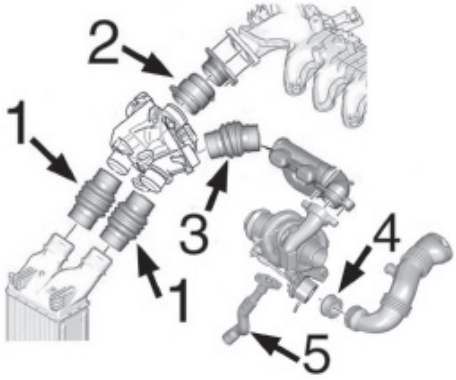

1- 9234 mgto de dosificador a intercooler largo 148mm
9237 mgto de dosificador a intercooler largo 127mm
2- 9236 mgto de admisión a dosificador
3- 9231 mgto de dosificador a entrada Turbo
4- 5134 junta de silicona de Turbo a tubo
5- 9534 tubo de silicona lubricación Turbo

motor 2.0HDi/16v-DW10TED4

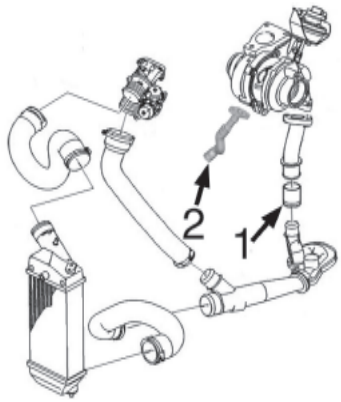

1- 9230 mgto empalme de Turbo a tubo DW10ATED4
9228 mgto emplame de Turbo a tubo DW10BTED4
2- 9535 tubo de silicona lubricación Turbo



03197
tubo de agua metálico 1.6 HDi C4 I

oe: 1317R8



03198
tubo de agua metálico 1.4 16V C4 I

oe: 1351.FE -1351.VA



03200
tubo de agua metálico 2.0 16V C4 I

oe: 1341.E0 -1341.E1



03203
tubo de agua metálico 2.0 HDi C4 I

oe: 1340.71 -1323.35



03560
tapón botella de expansión 1.8 16V C4 I

oe: 1306.E4 -1306.C9



03620
tapa con termostato C4 I

oe: 1336N5 -1336Q1



03640
tapa bomba de agua 1.6 16V C4 I

oe: 1201 C3



03641
tapa bomba de agua 3.0 Carlsson C4 I

oe: 1206.96 -1201.C2



03762
tapón para toma sensor en botellas expansión 1.8 16V C4 I

oe: 130691

© INDUSTRIAL METALCAUCHO, S.L.U.



03776
caja de termostato 1.6 HDi C4 Grand Picasso I,C4 I,C4 Picasso I
oe: 1336.AF



03778
caja de termostato 1.4 16V - 1.6 16V Bio-Flex C4 I
oe: 1336.Z0



03780
botella de expansión 1.6 HDi - 1.8 16V - 2.0 HDi C4 I
oe: 1323.A3 -1323.H7



03785
mgto de bomba a termostato 1.6 HDi C4 Grand Picasso I,C4 I
oe: 1254380 -1336x3

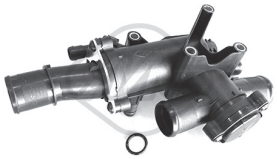

03787
caja de termostato 2.0 HDi 138 C4 Grand Picasso I,C4 I,C4 Picasso I
oe:



03790
termostato 1.8 i 16V C4 Grand Picasso I,C4 I,C4 Picasso I
oe: 1338-A0



03792
tubo de bomba a termostato C4 I
oe: 11537805993 -11537804901

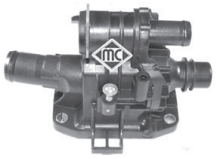

03800
caja de termostato 1.6 HDi C4 Grand Picasso I,C4 I,C4 Picasso I
oe: 1336.X2



03881
tapón botella de expansión C4 Grand Picasso I,C4 I,C4 Picasso I
oe: 1306J5



03882
tubo de bomba a termostato 1.6 VTi 120 C4 Grand Picasso I,C4 II,C4 Picasso I
oe: 1351.VF



03974
botella expansión C4 Grand Picasso I
oe: 1323.X6 -1323.Y8



05118 Ø 32 mm
mgto de termostato a tubo metálico C4 I
oe: 7604290 -7533916



05227
tapa en bomba de agua 2.0 HDi C4 I
oe: 1336W9 -1336Y7

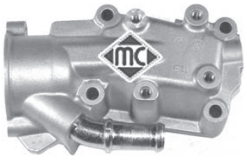

05241
caja de termostato 1.4 16V C4 I
oe: 1336.W3



08677
mgto superior radiador arriba 2.2 HDi C4 I
oe: 1343AG



08900
mgto superior radiador 1.4 16V - 2.2 HDi C4 I
oe: 1343EL



08945
mgto inferior radiador 2.0 i 16V C4 Grand Picasso I,C4 I
oe: 1351.EA



09187
mgto inferior radiador 1.6 HDi 110 - 2.0 HDi 140 C4 II,C4 Picasso I
oe: 1351JG -1351RE



09188
mgto superior radiador 2.2 HDi C4 I
oe: 1343.HT -1343FK



09194
mgto superior radiador 2.0 HDi C4 I,C4 II
oe: 1343FW



09195
mgto inferior radiador 2.0 HDi C4 I,C4 II
oe: 1351HQ



09196
mgto superior radiador 1.4 16V - 1.6 16V Bio-Flex C4 I,C4 II
oe: 1343HX



09197
mgto inferior radiador 1.4 16V - 1.8 16V C4 I
oe: 1352.10



09202
mgto de tubo a filtro de partículas 1.6 HDi C4 I,C4 Picasso I
oe: 11537805997 -1317N7



08938
jgo mgtos calefactor 1.4 16V - 1.6 HDi 110 - 1.6 16V Bio-Flex C4 I,C4 II
oe: 6466.FW -6466F7



08942
jgo mgtos calefactor Entrada 1.8 i 16V C4 Grand Picasso I,C4 I,C4 Picasso I
oe: 6466F5



08944
mgto de intercambiador a radiador 2.0 16V C4 I
oe: 1307.ZE



09191
mgto calefactor 1.6 HDi C4 I
oe: 6466F8 -6466CJ



09193
mgto calefactor 1.6 HDi - 1.6 HDi 110 C4 I
oe: 6466CL



09200
jgo mgtos calefactor 2.0 16V C4 I
oe: 6466.W1 -6466.W2



05134
junta de silicona de Turbo a tubo 1.6 HDi C4 Grand Picasso I,C4 I,C4 Picasso I
oe: 9686311380 -1434C8

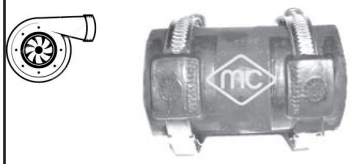

09228
mgto de Turbo 2.0 HDi - 1.6 THP 155 C4 I
oe: 0382.AW

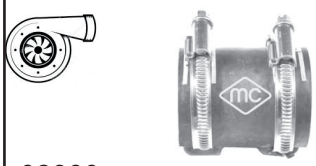

09230
mgto empalme Turbo 2.0 HDi - 1.6 THP 155 C4 I
oe: 0382.GA -0382.CR



09231
mgto empalme Turbo 1.6 HDi C4 I
oe: 0382.EN



09234
mgto empalme Turbo 1.6 HDi C4 Grand Picasso I,C4 I,C4 Picasso I
oe: 0382FN



09236
mgto empalme Turbo 1.6 HDi - 1.8 16V C4 I
oe: 0382NY -0382HK



09237
mgto empalme Turbo 1.6 THP 155 C4 I
oe: 0382GW -0382PP



09534
mgto lubricación turbo 1.6 HDi 110 C4 II,C4 Picasso I
oe: 38128 -38127



09535
mgto lubricación turbo 2.0 HDi C4 I,C4 II,C4 Picasso I
oe: 9646798080 -9646798080



93023
válvula EGR 1.6 HDi C4 Grand Picasso I,C4 I,C4 Picasso I
oe: 1618.59 -1618.59 S1

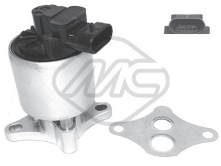

93032
válvula EGR 2.0 16V C4 I
oe: 1628.JF

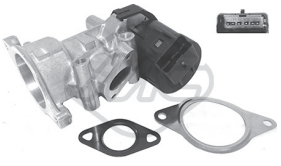

93053
válvula EGR 2.0 HDi 138 C4 Grand Picasso I,C4 Picasso I
oe: 1942.Z4 -1618.31

© INDUSTRIAL METALCAUCHO, S.L.U.



00667
tapon cárter aceite C4 I

oe: 016393



02024 Ø 14 mm
arandela carter c/goma 14mm 1.6 16V C4 I

oe: 0164.54



02452
tapón cárter de aceite C4 I

oe: 31121 -31118



02929
tapón cárter de aceite 1.6 HDi C4 I

oe: 031129



03642
tapón llenado aceite C4 I

oe: 1180.F9



03659
tapón llenado aceite 1.8 16V C4 I

oe: 0258.65 -025856



03786
tapón llenado aceite C4 I

oe: 0258.66 -0258.60



03793
botella de expansión C4 I

oe: 1180.P2



03837
tapa filtro de aceite 1.6 16V - 2.2 HDi - 2.0 HDi C4 I

oe: 1103.P8 -1103.L7



03839
tapa filtro de aceite 1.6 HDi C4 I

oe: 1103K4



04741
varilla nivel aceite 1.6 HDi C4 I

oe: 1174.84



05212
varilla nivel aceite C4 I

oe: 1174.G2 -1174G2



05217
varilla nivel aceite 2.0 HDi C4 I

oe: 1174.89



05220
varilla nivel aceite 1.4 16V C4 I

oe: 1174.83



05221
varilla nivel aceite 1.6 16V C4 I

oe: 1174.93 -117488



05251
varilla nivel aceite 1.6 16V C4 I

oe: 1174.A4



05254
tapón de cárter 1.8 i 16V - 2.0 i 16V C4 Grand Picasso I,C4 I,C4 Picasso I

oe: 0311.28



05397
cárter de aceite 1.6 HDi

oe: 0301 N1



05398
cárter de aceite C4 I

oe: 0301 K2



05402
intercambiador de calor 2.0 16V C4 I

oe: 1103N0



05442
tapóncárteraceite 1.6 16V C4 Grand Picasso I,C4 I,C4 Picasso I

oe: 031134 -031139



05739
intercambiador de calor con junta 1.6 HDi C4 I
oe: 110436 -1103K2



05740
intercambiador en filtro de aceite con juntas C4 I
oe: 1104.36



06347
intercambiador calor 2.0 i 16V C4 Grand Picasso I,C4 I,C4 Picasso I
oe: 1103.N3

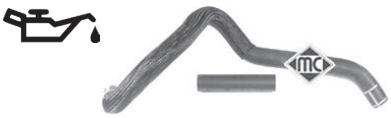

09198
jgo mgtos entrada intercamb. 1.8 16V C4 I
oe: 1103.L4 -132334



03877
tapa aforador en depósito combustible con junta C4 I
oe: 1531.41 -1531.30



05392
filtro de gasoil 1.6 HDi C4 Grand Picasso I,C4 I,C4 Picasso I
oe: 1901 95 -1901 81

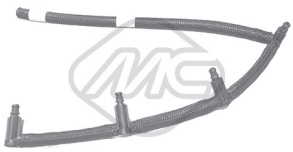

92045
jgo tubos inyección 1.6 HDi C4 Grand Picasso I,C4 I,C4 Picasso I
oe: 1574Q5



92046
tubo retorno inyector 2.0 HDi 138 C4 Grand Picasso I,C4 I,C4 Picasso I
oe: 1574.HL

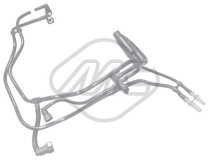

92056
jgo tubos inyección 1.6 HDi C4 Grand Picasso I,C4 I,C4 Picasso I
oe: 1574W2



92057
jgo tubos inyección 1.6 HDi C4 Grand Picasso I,C4 I,C4 Picasso I
oe: 1574T5

© INDUSTRIAL METALCAUCHO, S.L.U.

SUSPENSION DELANTERA y SOPORTES de MOTOR

motores gasolina:

1.4/16v ET3J4
1.6/16v EP6-EP6DT
1.6 TU5JP4
2.0 EW10

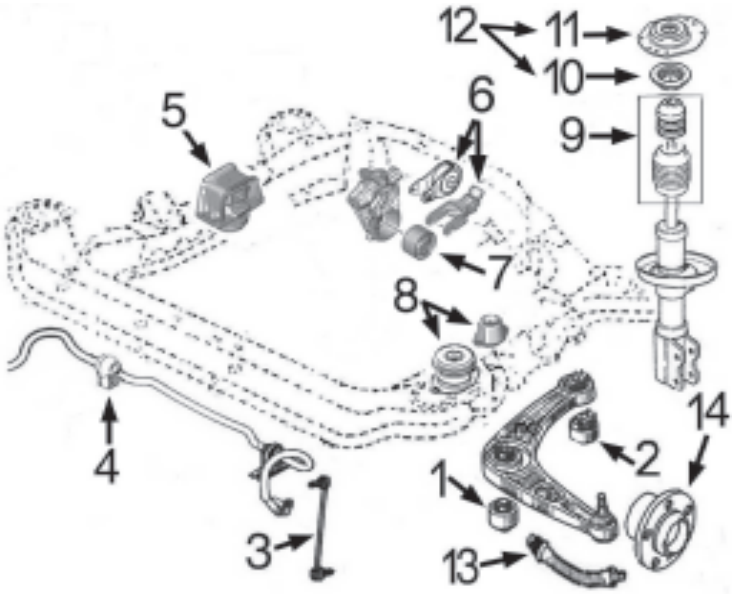

1-	4444	silentbloc anterior trapecio delantero
2-	4034	silentbloc posterior trapecio delantero
3-	4401	bieleta puntal barra estabilizadora
4-	4431	goma para barra estabilizadora de 21mm
5-	4742	soporte motor derecho 1.4/16v ET3
	4432	soporte motor derecho 1.6 TU5 manual
	4437	soporte motor derecho 1.6 TU5 automático
	5197	soporte motor derecho 1.6 EP
	4435	soporte motor derecho 2.0 EW10
6-	4733	tirante posterior motor 1.4ET3-1.6TU-1.6EP
	4733	tirante posterior motor 2.0EW hasta -2/'06
	5194	tirante posterior motor comp. 2.0EW10 2/'06-
7-	4064	silentbloc en soporte motor trasero 1.4ET3-1.6TU
	5252	soporte motor trasero completo 1.4ET3-1.6TU
	5661	silentbloc en soporte motor trasero 2.0EW manual (hasta -2/'06) y 1.6EP6-EP6DT
	5194	silentbloc con soporte complt. 2.0EW10 2/'06-
8-	2786	soporte motor izquierdo 1.4ET-1.6TU-1.6EP6
	2794	soporte motor izquierdo 1.6-EP6DT-2.0EW10
9-	4604	jgo. capuchón amortiguador con tope de poliuretano
10-	4181	rodamiento soporte amortiguador
11-	4427	soporte amortiguador
12-	5902	kit soporte amortiguador con rodamiento y accs.
13-	n/d	latiguillo freno delantero
14-	90012	buje rueda delantera (25 estrías)

motores Diésel:

1.6HDi - DV6
2.0HDi - DW10

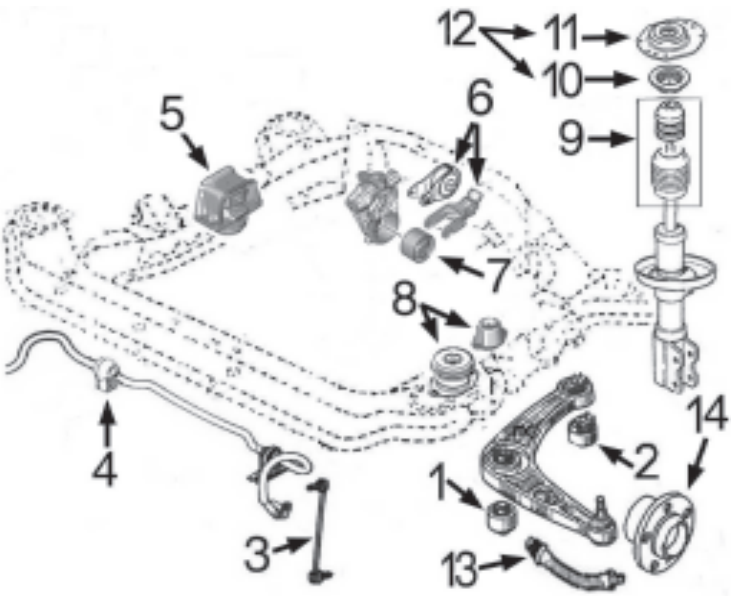

1-	4444	silentbloc anterior trapecio delantero
2-	4034	silentbloc posterior trapecio delantero
3-	4401	bieleta puntal barra estabilizadora
4-	4431	goma para barra estabilizadora de 21mm 1.6HDi
	5203	goma para barra estabilizadora de 23mm 2.0HDi
5-	4732	soporte motor derecho 1.6HDi
	4763	soporte motor derecho 2.0HDi
6-	4733	tirante posterior motor 1.6HDi
	5194	tirante posterior motor completo 2.0HDi
7-	5661	silentbloc en soporte motor trasero 1.6HDi
	4428	silentbloc en soporte motor trasero 2.0HDi manual
	5194	silentbloc con soporte completo 2.0HDi automáti co
8-	2786	soporte motor izquierdo 1.6HDi
	2794	soporte motor izquierdo 2.0HDi manual
	5199	soporte motor izquierdo 2.0HDi automático
9-	4604	jgo. capuchón amortiguador con tope de poliuretano
10-	4181	rodamiento soporte amortiguador
11-	4427	soporte amortiguador
12-	5902	kit soporte amortiguador con rodamiento y accs.
13-	n/d	latiguillo freno delantero
14-	90012	buje rueda delantera (25 estrías)

SUSPENSION TRASERA:

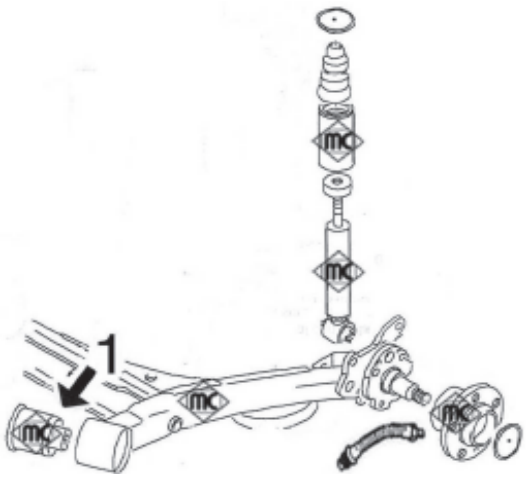

1- 4429 silentbloc puente trasero



02786
soporte motor izquierda 2.2 HDi C4 I

oe: 1844.51 -96104506



02794
soporte motor izquierda;delante 1.8 16V C4 I

oe: 1844.68



04064 Ø 10 mm
silentbloc soporte de motor Eje trasero 1.6 16V C4 I,C4 Picasso I

oe: 184469



04428
silentbloc soporte motor Eje trasero debajo 2.0 HDi C4 I,C4 II

oe: 180933 -180935



04432
soporte motor arriba;derecha 1.6 16V C4 I

oe: 1839.J1 -1839.90



04434
soporte motor arriba;derecha 1.8 i 16V C4 Grand Picasso I,C4 I,C4 Picasso I

oe: 183999



04435
soporte motor derecha;Eje delantero 2.0 HDi - 1.8 16V C4 I,C4 II,C4 Picasso I

oe: 1839H6 -183994



04437
soporte motor arriba;delante 1.6 16V - 1.6 HDi 110 C4 I

oe: 1839H7 -183997



04732
soporte motor Eje delantero, derecha 1.6 HDi

oe: 1807X2 -1807GF



04733
soporte motor debajo C4 I,C4 II,C4 Picasso I

oe: 1806.72 -180668



04742
soporte motor derecha;Eje delantero arriba 1.4 16V - 1.8 16V C4 I

oe: 1839.G0 -1839C5



04763
soporte motor derecha;delante 2.0 HDi 138

oe: 1839C7

© INDUSTRIAL METALCAUCHO, S.L.U.



04806
soporte motor derecha;Eje delantero C4 I

oe: 1807.Y3



05188
soporte motor Delante, derecha 2.0 HDi 138 C4 Grand Picasso I,C4 Picasso I

oe: 1839C7



05194
soporte motor Eje trasero

oe: 1806A0 -180940



05197
soporte motor Eje delantero, derecha 1.6 VTi 120 C4 II

oe: 1807GG -1807GJ



05199
soporte motor lado de engranaje;Eje trasero C4 Picasso I

oe: 1844A8



05252 Ø 10 mm
soporte motor completo con silentbloc Eje trasero 2.0 16V C4 I

oe: 1807.Z0 -1807P0



05661
soporte motor Eje delantero C4 Grand Picasso I,C4 I,C4 Picasso I

oe: 180944



04034 Ø 14 mm
silentbloc posterior trapecio exterior;ambos lados;Eje delantero abajo C4 Grand

oe: 352377



04401
bieleta puntal barra estabilizadora ambos lados;Eje delantero C4 I,C4 Picasso I

oe: 508762 -508750



04429 Ø 16,6 mm
silentbloc puente eje trasero ambos lados C4 I

oe: 5131.A4



04431 Ø 21 mm
goma soporte barra estabilizadora eje delantero, ambos lados C4 I

oe: 5094.E0 -5094.88



04444 Ø 14 mm
silentbloc anterior trapecio ambos lados;-centro;Eje delantero abajo 2.2 HDi C4 I

oe: 3523.80 -3523.91



04602 Ø 10 mm
bieleta cambio velocidades C4 Grand Picasso I,C4 I,C4 Picasso I

oe: 2452.A5 -2452.94



05203 Ø 23 mm
goma para barra estabilizadora de Ø23mm Eje delantero 1.6 HDi 110 C4 I

oe: 5094E3



05909
goma barra estabilizadora interior;Eje delantero 1.6 VTi 120 - 1.6 HDi 110 C4

oe: 5094E4



05911
bieleta puntal barra estabilizadora eje delantero, ambos lados C4 Grand Picasso

oe: 5087.57



04181 Ø 65 mm
rodamiento soporte amortiguador eje delantero, ambos lados C4 I,C4 II

oe: 5035.58 -5035.63



04427 Ø 14 mm
soporte amortiguador eje delantero, ambos lados C4 Grand Picasso I,C4 I,C4

oe: 5038.G4 -5038.F7



04430 Ø 10 mm
soporte amortiguador eje trasero ambos lados C4 I

oe: 5142.32 -5142.30



04604
jgo capuchón y tope poliuretano amortiguador eje delantero, ambos lados

oe: 5254.31 30-51 mm



05902
kit soporte amortiguador con rodam. y accs. eje delantero, ambos lados C4 II

oe: 5033.C9 -5038.G4



06538
soporte amortiguador Eje trasero C4 II

oe: 5142.48



06681 Ø 14 mm
soporte amortiguador eje delantero, ambos lados C4 Grand Picasso I,C4 I,C4

oe: 5038.G4 -5038.F7

06682
kit soporte amortiguador Eje delantero C4 I,C4 Picasso I

oe: 5038.46 -5038.G0



05454
tornillo rueda delante y detrás C4 I

oe: 5405.35



05455
tornillo rueda delante y detrás C4 I

oe: 5405.72 -5405.84



90012
buje rueda eje delantero, ambos lados 1.6 16V - 1.6 HDi

oe: 3307.71 -3307.72



74075 Ø 25 mm
rodamiento Eje trasero C4 I

oe: 3748.83 -3748-83

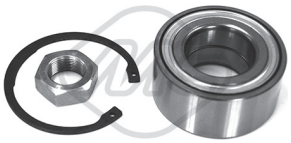

74078 Ø 42 mm
rodamiento Eje delantero

oe: 3350.97 -3350.84



74113 Ø 30 mm
buje de rueda eje trasero ambos lados C4 I

oe: 3748-90



74120 Ø 45 mm
rodamiento C4 II

oe: 3350.82 -16 077 041 80



74137 Ø 30 mm
rodamiento Eje trasero C4 Grand Picasso I,C4 II,C4 Picasso I

oe: 3748.94 -3748-94



96162 longitud: 445 mm
latiguillo de freno Eje delantero 1.4 16V - 1.6 HDi C4 I

oe: 4806A0



96163 longitud: 210 mm
latiguillo de freno Eje trasero 1.4 16V - 1.6 HDi C4 I

oe: 4806A1



01110 kit **00110 fuelle**
kit fuelle transmisión lado de rueda 2.0 BlueHDi 150 C4 II

oe: 3287A4 -328796 Ø 39-76 mm



01113 kit **00113 fuelle**
kit fuelle transmisión lado de rueda 1.6 16V Bio-Flex C4 I,C4 Picasso I

oe: 329331 Ø 36-85 mm



01213 kit **00213 fuelle**
kit fuelle transmisión lado de engranaje C4 I

oe: 3287.81 Ø 34-76 mm



01226 kit **00226 fuelle**
kit fuelle transmisión lado de engranaje 2.0 BlueHDi 150 - 1.6 HDi 110 C4 II

oe: 3287C1 Ø 29-77 mm



01228 kit **00228 fuelle**
kit fuelle transmisión lado de engranaje 1.6 16V - 1.6 HDi 110 C4 Picasso I

oe: 3287A9 Ø 35-70 mm



01237 kit **00237 fuelle**
kit fuelle transmisión lado de rueda 2.0 HDi 138 - 2.0 HDi 165 C4 Picasso I

oe: 9467577780 -3293C7 Ø 28-94 mm



01427 kit **00427 fuelle**
kit fuelle transmisión lado de rueda 1.4 16V - 2.0 HDi - 1.6 HDi C4 I

oe: 329320 Ø 34-76 mm



01428 kit **00428 fuelle**
kit fuelle transmisión lado de engranaje 1.4 16V - 1.6 HDi C4 I

oe: 328793 -328788 Ø 28-62 mm

© INDUSTRIAL METALCAUCHO, S.L.U.



01460 kit **00460 fuelle**
kit fuelle transmisión lado de rueda C4 I

oe: 329334 -329302 Ø 39-98 mm



01480 kit **00480 fuelle**
kit fuelle cremallera dirección asistida 1.4 16V - 1.6 16V Bio-Flex C4 I,C4 II

oe: 4066.57 -406657 Ø 17-60 mm



04440 Ø 43,9 mm
polea cigüeñal 1.4 16V - 2.0 HDi - 1.6 16V Bio-Flex C4 I

oe: 0515K1 -0515P5



04477 Ø 152 mm - 6 canales
polea cigüeñal 2.0 HDi C4 I

oe: 0515S4 -0515R9



04562 Ø 30 mm
polea cigüeñal 1.8 i 16V C4 Grand Picasso I,C4 I,C4 Picasso I

oe: 515.R1 -0515.R1



04738 Ø 30 mm
polea cigüeñal 2.0 HDi 138 - 2.0 HDi 165

oe: 0515T6 -0515Q8



05176 Ø 36 mm
polea cigüeñal 1.6 16V - 1.6 VTi 120

oe: 515.T2



05202 Ø 30 mm
polea cigüeñal 1.6 HDi

oe:



05692 Ø 30 mm
polea cigüeñal 2.0 HDi C4 I

oe: 0515V8 -0515V7



05942 Ø 30 mm
polea cigüeñal 2.0 HDi 138 - 2.0 HDi 165

oe: 515.T6 -515.Q8

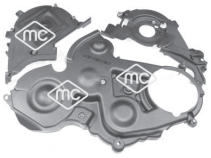

03871
juego tapas correa distribución 1.6 HDi - 1.8 16V C4 I

oe: 0320.T6 -0320.W5

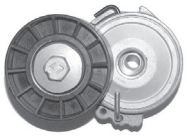

04807
tensor correa alternador 2.0 HDi 138 C4 Grand Picasso I,C4 I,C4 Picasso I

oe: 5751.55



05043
tensor correa alternador 1.8 16V C4 I

oe: 575174



05422
tensor correa alternador 1.6 HDi C4 Grand Picasso I,C4 I,C4 Picasso I

oe: 1611425680 -5751.H6



05428
rodillo tensor correa alternado 1.6 16V - 1.8 16V C4 I

oe: 5751G3



05429 Ø 54 mm - 6 canales
polea de alternador 2.0 HDi - 1.6 HDi 110 C4 I

oe:



05450 Ø 10 mm
rodillo tensor correa alternador 1.6 HDi C4 Grand Picasso I,C4 I,C4 Picasso I

oe: 5751.F4 -5751.87



05451 Ø 10 mm
rodillo tensor correa alternador 1.6 HDi C4 Grand Picasso I,C4 I,C4 Picasso I

oe: 5751.E5



05453
tensor correa alternador 1.4 16V - 1.6 16V Bio-Flex C4 I

oe: 5751.C3 -5751.G7



05488
rodillo tensor correa alternador 1.6 16V C4 I

oe: 575191 -575147



05489
tensor correa alternador 2.0 16V C4 I

oe: 575161



05490 Ø 17 mm
odillo tensor correa alternador 2.0 16V C4 I
oe: 5751.60



06009 Ø 17;17 mm
polea de alternador 1.6 HDi C4 Grand Picasso I,C4 I,C4 Picasso I
oe: 5705 AS -5702 E3



06014 Ø 17 mm
polea de alternador 1.6 THP 140 - 1.6 HDi 110 C4 I
oe: 12 31 7 575 650 -12 31 7 575 518



06016 Ø 17.00 mm
polea de alternador 1.6 HDi - 2.0 HDi 150 C4 Grand Picasso I,C4 Picasso I
oe:



06152 Ø 17.00 mm
polea de alternador 1.6 HDi - 2.0 HDi 150
oe:

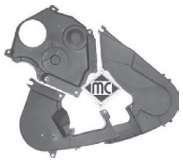

03699
juego tapas correa distribución 2.0 HDi 138 C4 Grand Picasso I,C4 I,C4 Picasso I
oe: 0320.F9 -0320.N6



05330
piñón de distribución 2.0 HDi C4 I
oe: 0513.A9 -0513.A2



05350 Ø 29,9 mm
piñón de distribución 1.6 HDi
oe: 0805.E5



04564 Ø 30 mm
juego retenes diferencial-trasnmisión 3.0 V6 C4 I
oe: 312144 -312146 58



04424 Ø 24 mm
casquillo guía embrague 1.4 16V C4 I
oe: 9638950580 -210538



04600
horquilla embrague 1.4 16V - 1.6 HDi 110 - 1.6 16V Bio-Flex C4 I
oe: 211761



04601
horquilla embrague 1.6 HDi - 1.8 i 16V
oe: 211766



04605 Ø 23 mm
casquillo guía embrague 1.6 HDi - 2.0 HDi 150 - 2.0 HDi 138 C4 Grand Picasso
oe: 210535



04620 Ø 32 mm
juego retenes diferencial-transmisión 2.0 HDi 138 - 2.0 HDi 165
oe: 312165 -312124 40



05259
horquilla embrague 2.0 HDi - 1.8 16V C4 I
oe: 2117.65



05339
casquillo guía embrague 2.0 HDi - 1.6 HDi 110 C4 I
oe: 2105.50



06128
bombín de embrague (secundario) C4 I
oe: 2182.95 -2182.22

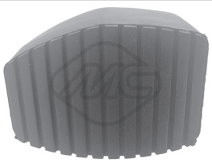

NEW « PRODUCT

06189
cubrepedal C4 I,C4 II
oe: 2130.26



04422
soporte escape posterior Eje trasero;izquierda C4 I,C4 II
oe: 1755L1 -1755C6



04423
soporte escape posterior Eje trasero C4 I
oe: 1755E2



04425
soporte escape intermedio 1.4 16V - 2.0 HDi C4 I
oe: 1755C8

© INDUSTRIAL METALCAUCHO, S.L.U.



04426
soporte escape posterior Eje trasero, derecha C4 I,C4 II
oe: 1755L0 -1755K6



04445
soporte anterior escape 1.4 16V C4 I
oe: 1755F6



04925
soporte escape anterior (silicona) centro 2.0 HDi C4 I,C4 Picasso I
oe: 1755K0 -175594



05734
soporte escape 1.6 16V - 1.6 VTi 120 C4 I,C4 II
oe: 1755H6



05735
soporte escape 1.4 16V - 2.0 HDi C4 I
oe: 1755P5 -1755K4



02063
bomba limpiaparabrisas C4 I,C4 II
oe: 6434.98 -96 434 479 80



02072
bomba limpiaparabrisas
oe: 6434.97 -6434.76



03891
tapa depósito limpiaparabrisas C4 Grand Picasso I,C4 I
oe: 6432.30

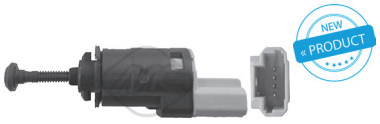

06166
interruptor luz C4 Grand Picasso I,C4 Picasso I
oe: 4534.48 -4534.63



68139 longitud: 350 mm
limpiaparabrisas posterior 1.6 16V - 2.7 HDi - 1.6 HDi 110 C4 Picasso I
oe: 6429.AW -6426.PQ



68144 longitud: 290 mm
limpiaparabrisas posterior 1.4 16V - 1.6 16V Bio-Flex C4 I
oe: 6426.VG -6429.FY



68145 longitud: 175 mm
limpiaparabrisas posterior 1.4 16V - 1.6 16V Bio-Flex C4 I
oe: 6426.XH -6429.Y7



50181 Sensor activo
sensor velocidad rueda - ABS eje delantero, ambos lados 1.4 16V - 1.6 HDi C4 I
oe: 4545.C1



50183 Sensor activo
sensor velocidad rueda - ABS eje trasero ambos lados 1.4 16V - 1.6 HDi C4 I
oe: 9658420780 -96584207

CANALIZACIONES DE AGUA:

motores de gasolina 1.8 EW7 y 2.0EW10

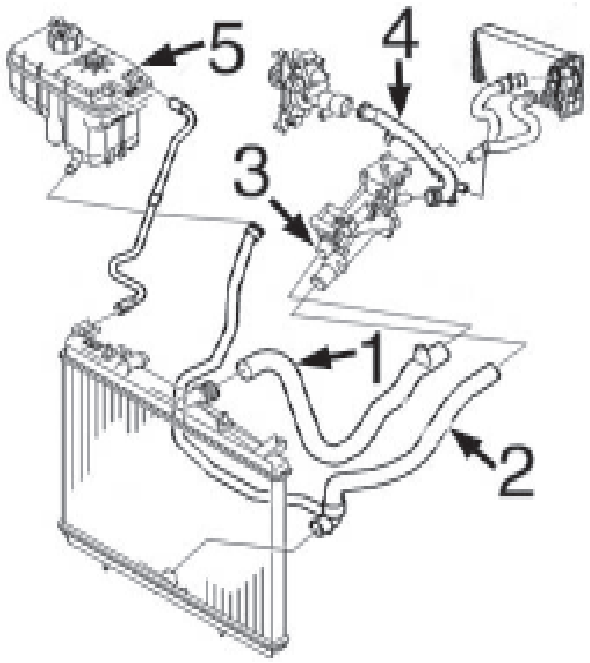

1- 9154 mgto superior radiador
2- 9222 mgto inferior radiador
3- 3790 caja de termostato
4- 3200 tubo de agua metálico
5- 3788 botella de expansión
3560 tapón botella de expansión

motor Diésel 1.6HDi-DV6 (2004-)

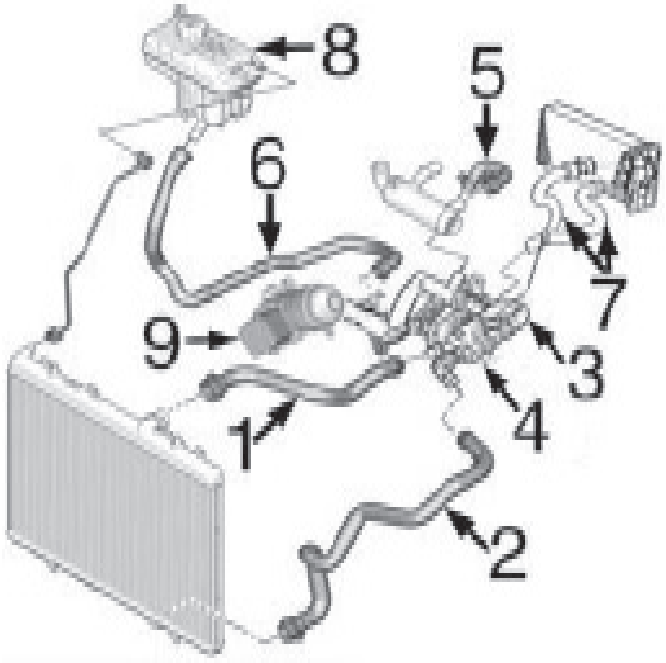

1- n/d mgto superior radiador
2- n/d mgto inferior radiador
3- 3785 tubo de bomba de agua a termostato -10/'06
3792 tubo de bomba de agua a termostato 10/'06-
4- 3800 caja de termostato hasta -10/'06
3776 caja de termostato desde 10/'06-
5- 9202 mgto en filtro de partículas
6- n/d mgto de bomba de agua a botella de expansión
7- n/d jgo mgtos calefactor
8- 3788 botella de expansión
3560 tapón botella de expansión
9- 5740 intercambiador de calor

© INDUSTRIAL METALCAUCHO, S.L.U.

motor Diésel 2.0HDi-DW10 de 8 válvulas

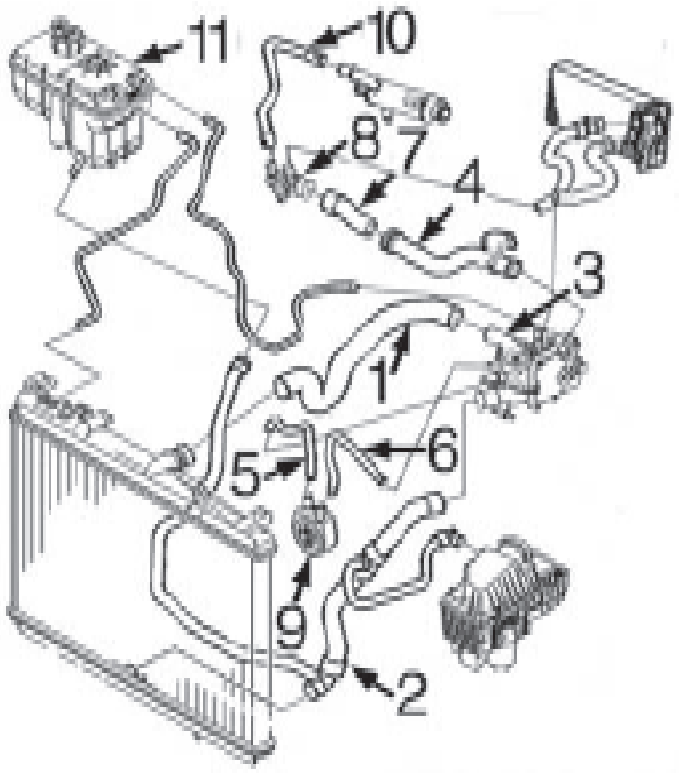

1-	9225	mgto superior radiador
2-	9224	mgto inferior radiador
3-	3556	tapa de termostato
4-	3139	tubo de agua metálico
5-	8554	mgto de intercambiador a caja termostato versiones sin filtro de partículas)
	8943	jgo mgtos intercambiador (versiones con filtro de partículas)
6-	8586	mgto de intercambiador a caja termostato versiones sin filtro de partículas)
	8943	jgo mgtos intercambiador (versiones con filtro de partículas)
7-	8587	mgto de tubo metálico a racor posterior motor
8-	3554	racor plástico conexión manguitos
9-	5401	intercambiador de calor
10-	8668	mgto de racor a filtro de partículas
11-	3788	botella de expansión
	3560	tapón botella de expansión

motores Diésel 2.0HDi-DW10 de 16 válvulas y 2.2HDi(16v)

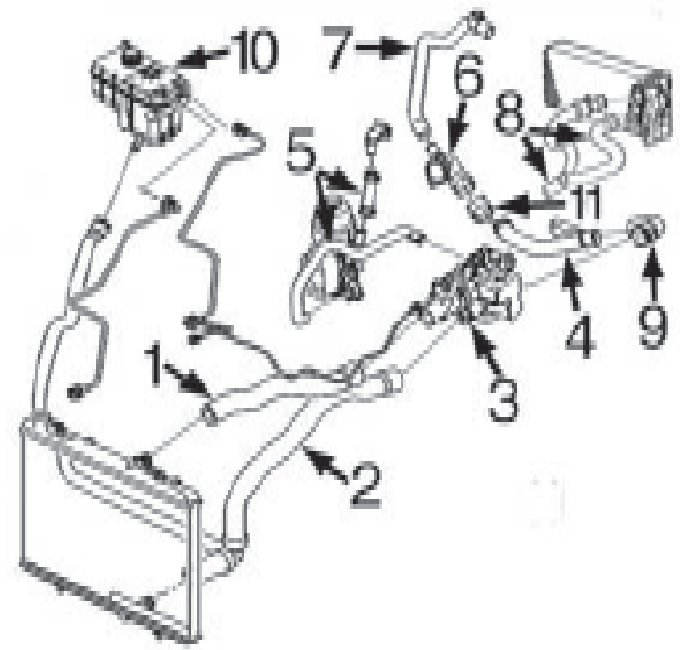

1-	n/d	mgto superior radiador
2-	9224	mgto inferior radiador
3-	3787	caja de termostato
4-	3203	tubo de agua metálico 2.0HDi
	3174	tubo de agua metálico 2.2HDi
5-	9198	jgo mgtos de agua en intercambiador filtro de aceite
6-	5227	tapa en bomba de agua
7-	n/d	mgto a filtro de partículas
8-	n/d	jgo mgtos calefactor
9-	5118	mgto de tubo metálico a caja de termostato
10-	3788	botella de expansión
	3560	tapón botella de expansión
11-	8950	mgto entre tubo metálico y colector, sólo 2.2HDi

CANALIZACIONES TURBOCOMPRESOR:

motor 1.6HDi DV6:

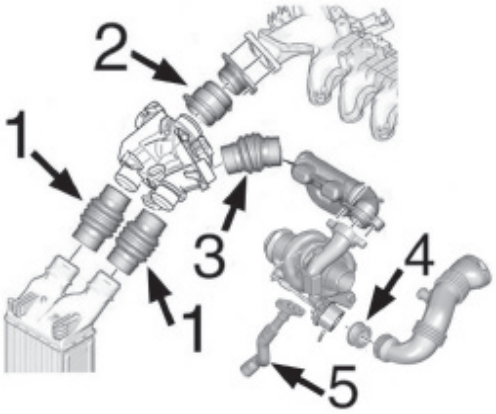

1- n/d mgto de dosificador a intercooler
2- 9233 mgto de admisión a dosificador
3- n/d no es de aplicación en este modelo
4- 5134 junta de silicona de Turbo a tubo
5- 9534 tubo de silicona lubricación Turbo

canalizaciones TURBOCOMPRESOR motor 2.0HDi-DW10:

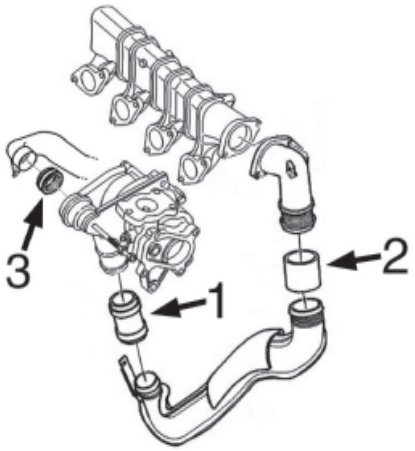

1- 9230 mgto de empalme
2- 9235 mgto de empalme
3- n/d junta

motor 2.0HDi/16v DW10TED4

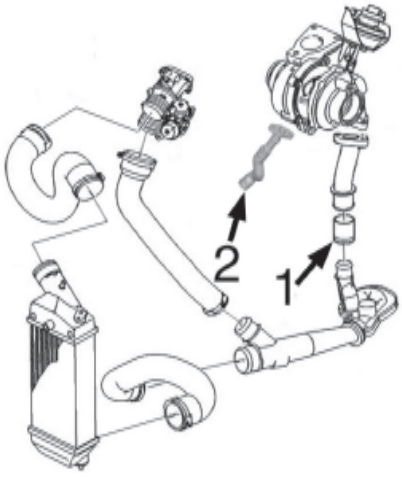

1- 9228 mgto emplame de Turbo a tubo
2- 9535 tubo de silicona lubricación Turbo

 © INDUSTRIAL METALCAUCHO, S.L.U.



02361
junta de termostato 2.0 HDi - 2.0 16V - 2.2 Hdi I,I Break,II
oe: 133992 50



03139
tubo de agua metálico con junta 2.0 HDi I,I Break
oe: 1307YZ



03174
tubo de agua metálico I
oe: 1307.SJ



03200
tubo de agua metálico 1.8 16V - 2.0 16V Hpi
oe: 1341.E0 -1341.E1



03203
tubo de agua metálico 2.0 HDi - 2.0 Hdi I,I Break,II
oe: 1340.71 -1323.35



03556
tapa de termostato (plástico) 2.0 HDi - 2.0 16V I,I Break
oe: 1336.R9



03560
tapón botella de expansión I,I Break
oe: 1306.E4 -1306.C9



03762
tapón para toma sensor en botellas expansión I,I Break,II
oe: 130691



03776
caja de termostato 1.6 HDi - 2.2 HDi 120 II,III
oe: 1336.AF



03785
mgto de bomba a termostato 1.6 HDi II
oe: 1254380 -1336x3

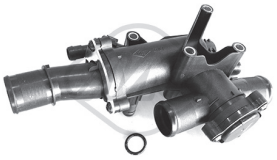

03787
caja de termostato 2.0 HDi - 2.2 HDi 120 II,III
oe:



03788
botella de expansión I,I Break,II
oe: 1323.84 -1323.V1



03790
termostato 1.8 16V - 2.0 16V Hpi
oe: 1338-A0



03792
tubo de bomba a termostato 2.2 HDi I
oe: 11537805993 -11537804901

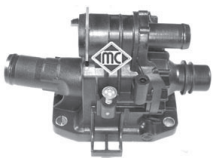

03800
caja de termostato 1.6 HDi - 2.2 HDi 120 II
oe: 1336.X2



03863
caja de termostato 2.0 HDi I,I Break
oe: 46758946 -46795667



03881
tapón botella de expansión III
oe: 1306J5



05118 Ø 32 mm
mgto de termostato a tubo metálico 2.0 HDi I
oe: 7604290 -7533916



05227
tapa en bomba de agua I,II
oe: 1336W9 -1336Y7



08554
mgto de intercambiador 2.0 HDi - 2.2 - 2.0 Hdi I,I Break
oe: 1307RR



08586
mgto intercambiador 2.0 HDi - 2.2 - 2.0 Hdi I,I Break
oe: 1307RZ



08587
mgto de tubo metálico a racor 2.0 HDi - 2.0 Hdi I,I Break
oe: 1307PR



08668
mgto de racor a filtro de partículas Filtro de partículas I
oe: 1307.RS -1317F0



08943
jgo mgtos calefactor 2.2 I
oe: 1307WH



08950
mgto de tubo a tapa de plàstico 2.2 HDi I,I Break
oe: 1307.SK



09154
mgto superior radiador 1.8 16V - 2.0 16V I,II
oe: 1343CN



09202
mgto de tubo a filtro de partículas 1.6 HDi - 2.2 HDi 110 II
oe: 11537805997 -1317N7



09222
mgto inferior radiador 1.8 16V I,II,III
oe: 1351AT



09223
jgo mgtos calefactor sup + inf 1.8 16V - 2.0 16V Hpi
oe: 6466.VK -6466.VH



09224
mgto inferior radiador I,II,III
oe: 1351FY -1351AR



09225
mgto superior radiador 2.0 HDi - 2.0 16V I,II
oe: 1343CL



05134
junta de silicona de Turbo a tubo 1.6 HDi II,III
oe: 9686311380 -1434C8

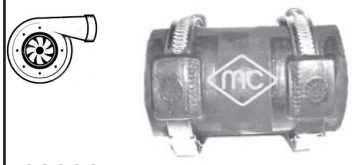

09228
mgto de Turbo 2.0 HDi - 2.1 TD - 2.0 Hdi
oe: 0382.AW

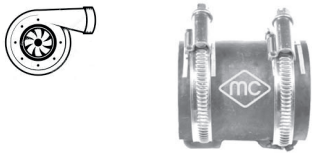

09230
mgto empalme Turbo 2.0 HDi
oe: 0382.GA -0382.CR

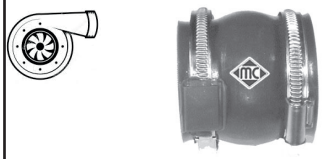

09233
mgto empalme Turbo 1.6 HDi - 1.9 D II,III
oe: 0382.NZ -0382.EY

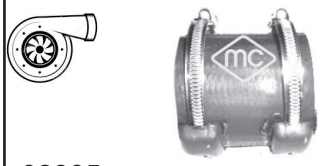

09235
mgto empalme Turbo 2.0 HDi - 2.5 TDi II
oe: 0382.FZ



09534
mgto lubricación turbo 1.6 HDi - 2.5 TDi II,III
oe: 38128 -38127



09535
mgto lubricación turbo 2.0 HDi I,II,III
oe: 9646798080 -9646798080



93023
válvula EGR 1.6 HDi II,III
oe: 1618.59 -1618.59 S1

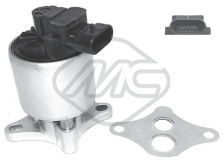

93032
válvula EGR 1.8 16V - 1.9 TD I,I Break,II
oe: 1628.JF

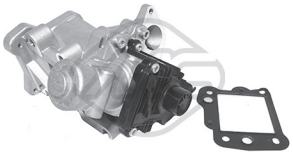

93052
válvula EGR 2.2 HDi II,III
oe: LR000997 -6G9Q-9D475-AA

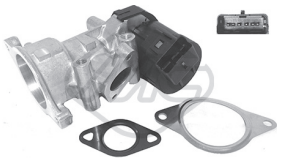

93053
válvula EGR 2.0 HDi II,III
oe: 1942.Z4 -1618.31

© INDUSTRIAL METALCAUCHO, S.L.U.



02024 Ø 14 mm
arandela carter c/goma 14mm 3.0 V6 - 4

oe: 0164.54



02452
tapón cárter de aceite 2.0 I

oe: 31121 -31118



02929
tapón cárter de aceite 2.0 HDi - 1.9 TD

oe: 031129




03642
tapón llenado aceite 2.0 16V I

oe: 1180.F9




03659
tapón llenado aceite 1.8 16V - 2.0 HDi 135 I,I Break

oe: 0258.65 -025856




03786
tapón llenado aceite I

oe: 0258.66 -0258.60




03793
botella de expansión 2.0 HDi 135 I

oe: 1180.P2



03815
tapa filtro de aceite 2.0 HDi I

oe: 1103.P6



03837
tapa filtro de aceite 2.0 HDi - 2.2 HDi - 2.0 Hdi

oe: 1103.P8 -1103.L7



03839
tapa filtro de aceite 1.6 HDi II

oe: 1103K4



04594
varilla nivel aceite 2.0 HDi - 2.0 HDi 135 - 2.0 Hdi I

oe: 117461



05212
varilla nivel aceite 2.0 HDi I

oe: 1174.G2 -1174G2



05217
varilla nivel aceite 2.0 HDi - 2.0 HDi 135 I,II,III

oe: 1174.89



05223
varilla nivel aceite 2.2 HDi

oe: 1174.C4



05224
varilla nivel aceite 1.8 16V

oe: 1174.E2



05254
tapón de cárter

oe: 0311.28

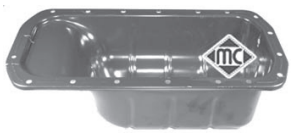

05397
cárter de aceite 1.6 HDi - 2.2 HDi 120 II,III

oe: 0301 N1



05398
cárter de aceite 2.0 HDi - 2.0 Hdi I,I Break

oe: 0301 K2



05401
intercambiador de calor I,I Break,II

oe: 1103N1



05402
intercambiador de calor 2.0 16V - 6 I,I Break

oe: 1103N0



05404
cárter de aceite 2.0 HDi - 4 I,I Break

oe: 0301 J7

CITROËN - C5 (03/2001 -)



05740
intercambiador en filtro de aceite con juntas I
oe: 1104.36



06346
intercambiador calor 3.0 V6 - 2.0 16V I,I Break,II
oe: 2275.41



06347
intercambiador calor 2.0 16V - 2.2 HDi 120 II,III
oe: 1103.N3

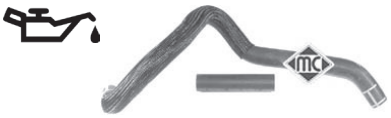

09198
jgo mgtos entrada intercamb. 2.0 HDi 135 I
oe: 1103.L4 -132334



03835
caja con filtro gasoil completo I,I Break
oe: 96 399 841 -96 387 755



03836 Ø 13,9 mm
caja con filtro gasoil completo I,I Break,II
oe: 1901.65



03877
tapa aforador en depósito combustible con junta 2.0 16V I
oe: 1531.41 -1531.30



05392
filtro de gasoil 1.6 HDi - 2.2 HDi 120 II,III
oe: 1901 95 -1901 81

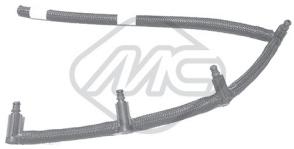

92045
jgo tubos inyección 1.6 HDi II,III
oe: 1574Q5



92046
tubo retorno inyector 2.0 HDi - 2.2 HDi 120 II,III
oe: 1574.HL

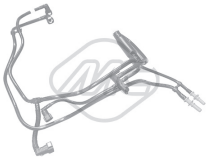

92056
jgo tubos inyección 1.6 HDi - 1.9 D II,III
oe: 1574W2



92057
jgo tubos inyección 1.6 HDi - 2.5 TD II,III
oe: 1574T5

© INDUSTRIAL METALCAUCHO, S.L.U.

SUSPENSION DELANTERA y SOPORTES DE MOTOR:

1.8/16v gasolina motor EW7J4
2.0/16v gasolina motor EW10J4
2.0HDi de 90CV motor DW10TD (C5-I -'06):

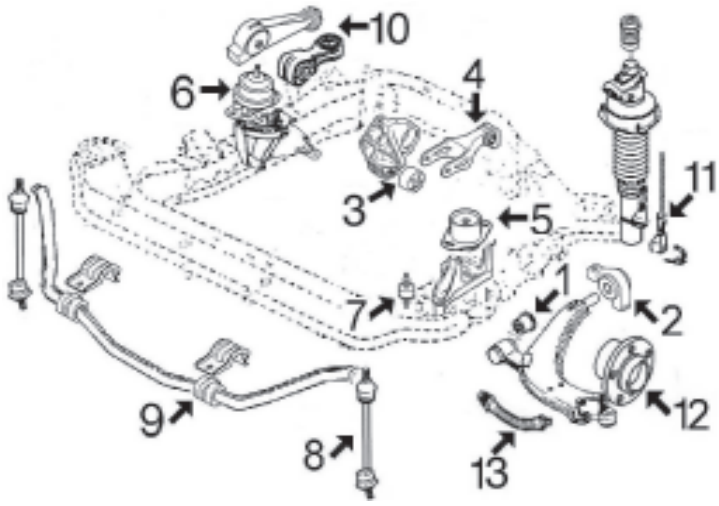

1- 4658 silentbloc anterior trapecio delantero completo con arandela
2- 4659 silentbloc posterior trapecio delantero
3- 4428 silentbloc soporte motor trasero 1.8-2.0 hasta -'05
2980 silentbloc soporte motor trasero 1.8-2.0 desde '05-
4428 silentbloc soporte motor trasero 2.0HDi de 90CV
4- 4662 tirante posterior motor hasta -'05
5225 tirante posterior motor desde '05-
5- 2794 soporte motor izquierdo C5-I (-'06)
6026 soporte motor izquierdo C5-II ('06-)
6- 2942 soporte motor derecho
7- 4660 silentbloc soporte anclaje del soporte motor izqd.
8- 4046 bieleta puntal barra estabilizadora
9- 4661 goma barra estabilizadora
10- 4614 bieleta antipar 1.8-2.0 gasolina hasta -'05
5226 bieleta antipar 1.8-2.0 gasolina desde '05-
4005 bieleta antipar 2.0HDi de 90CV
11- 2867 goma retorno liquido suspensión con abrazadera
12- 90066 buje rueda delantera
13- 96170 latiguillo freno delantero

1.6HDi motor DV6
2.0HDi motor DW10ATED de 8 v y 110CV (C5-I -'06)
2.0HDi motor DW10BTED4 de 16v (C5-II '06-)
2.2HDi motor DW12TED4

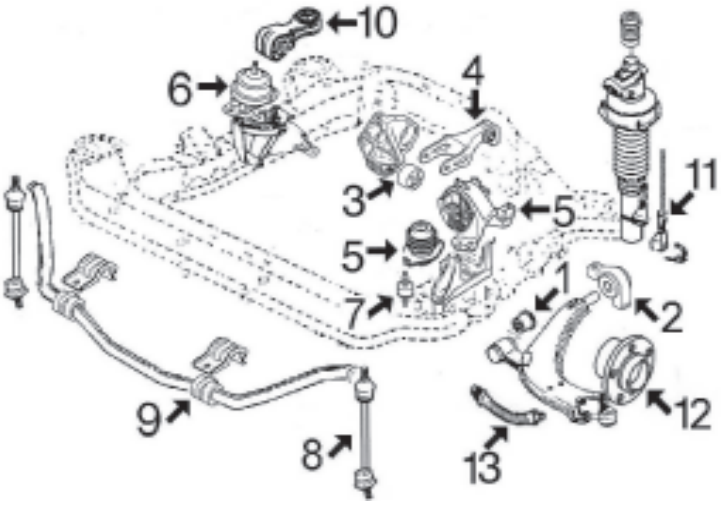

1- 4658 silentbloc anterior trapecio delantero completo con arandela
2- 4659 silentbloc posterior trapecio delantero
3- 4428 silentbloc soporte de motor trasero 1.6HDi
2980 silentbloc soporte de motor trasero 2.0HDi
5231 silentbloc soporte de motor trasero 2.2HDi
4- 5232 tirante posterior motor 1.6HDi
4662 tirante posterior motor 2.0HDi/8v-2.2HDi
5225 tirante posterior motor 2.0HDi/16v
5- 4613 soporte motor izquierdo C5-I 1.6HDi (-'06)
6026 soporte motor izquierdo C5-II 1.6HDi ('06-)
4663 soporte motor izquierdo C5-I (-'06) 2.0HDi cambio manual de 5 v. y 2.2HDi automático
4613 soporte motor izquierdo C5-I (-'06) 2.0HDi y 2.2HDi cambio manual de 6 v.
2794 soporte motor izquierdo C5-I/II 2.0HDi automá ticos
6026 soporte motor izquierdo C5-II 2.0HDi ('06-)
6- 4806 soporte motor derecho 1.6HDi
2942 soporte motor derecho 2.0HDi-2.2Hdi
7- 4660 silentbloc soporte anclaje del soporte motor izqd.
8- 4046 bieleta puntal barra estabilizadora
9- 4661 goma barra estabilizadora
10- 4005 bieleta antipar
11- 2867 goma retorno liquido suspensión con abrazadera
12- 90066 buje rueda delantera
13- 96170 latiguillo freno delantero

SUSPENSION TRASERA

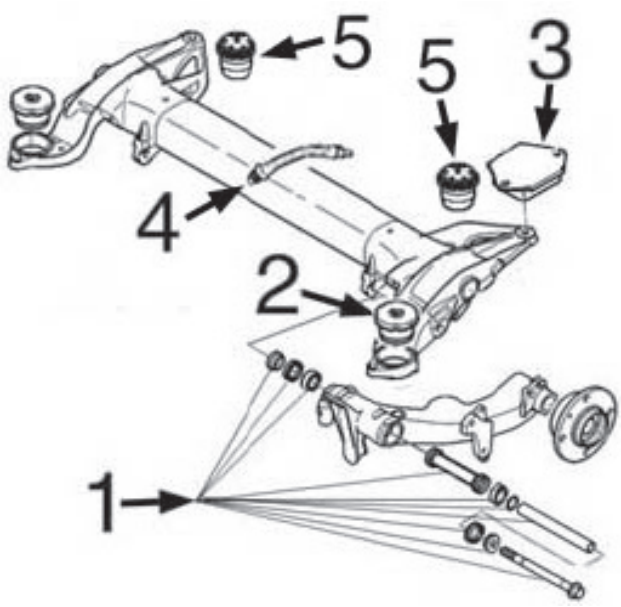

1- 5098 juego rodamientos brazo suspensión
2- 5243 silentbloc puente trasero
3- 5242 soporte superior puente trasero
4- 96201 latiguillo freno trasero
5- 5542 tope poliuretano suspensión trasera



02794
soporte motor izquierda;delante 1.9 TD I

oe: 1844.68



02942
soporte motor derecha 2.2 HDi

oe: 1844.91 -1844.C0



02980 Ø 10 mm
silentbloc soporte posterior motor delante y detrás 2.2 HDi

oe: 1809.21



04005 Ø 10.15 mm
bieleta antipar derecha

oe: 1806.28



04428
silentbloc soporte motor Eje trasero debajo 2.0 I

oe: 180933 -180935



04613
soporte motor izquierda 2.2 HDi

oe: 1813.98



04614
bieleta antipar a la derecha arriba 1.8 16V - 2.0 16V HPi I,I Break,II

oe: 1806.52



04660
silentbloc anclaje del soporte motor I,I Break,II

oe:



04662 Ø 10 mm
tirante posterior de motor completo

oe: 180650

© INDUSTRIAL METALCAUCHO, S.L.U.



04663
soporte motor lado de engranaje;posterior I,I Break,II
oe: 184494



04806
soporte motor derecha;Eje delantero I,I Break,II
oe: 1807.Y3



05225
soporte posterior motor posterior II,III
oe: 180670



05226
tirante de reacción en soporte derecha 2.0 16V - 1.9 TD
oe: 180669



05231
silentbloc-soporte motor Eje trasero 2.2 HDi III
oe: 1809.41



05232
soporte posterior motor Eje trasero I,II,III
oe: 180673

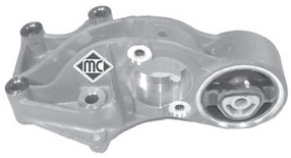

05252 Ø 10 mm
soporte motor completo con silentbloc Eje trasero 2.0 16V - 2.2 HDi 120 - 2.2 HDi II
oe: 1807.Z0 -1807P0

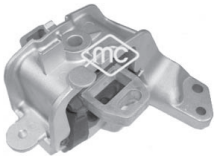

06026
soporte motor 1.8 16V - 1.9 TD
oe: 181394



04046
bieleta puntal barra estabilizadora eje delantero, ambos lados I
oe: 5087.60 -5087.48



04602 Ø 10 mm
bieleta cambio velocidades I
oe: 2452.A5 -2452.94



04658 Ø 14 mm
silentbloc anterior trapecio delanterio con arandela de fijación delante;Eje delantero
oe: 3523.84



04659 Ø 18 mm
silentbloc posterior trapecio posterior;Eje delantero I,I Break,II
oe: 352395



04661 Ø 23,5 mm
goma barra estabilizadora Eje delantero
oe: 5094.83



04802
bieleta puntal barra estabilizadora Eje delantero, derecha 1.6 HDi - 2.5 D - 2.0
oe: 5087.53



04803
bieleta barra estabilizadora Eje trasero izquierda;Eje trasero, derecha 1.6 HDi - 1.9
oe: 5178.46



04970 Ø 14 mm
silentbloc anterior trapecio centro;Eje delantero 1.8 16V - 1.9 TD
oe: 3523.AQ



05045
pivote inferior rótula soporte mangueta ambos lados;Eje delantero abajo III
oe: 3640.58



05098
juego reparación brazo completo eje trasero ambos lados
oe: 5133.26 -5179.12



05229 Ø 12,25 mm
silentbloc pasador trapecio superior exterior;arriba;eje delantero, ambos lados III
oe: 3523.AZ



05230 Ø 10 mm
silentbloc en soporte amortiguador ambos lados;Eje delantero III
oe: 3523CA



05237 Ø 23,5 mm
goma para barra estabilizadora de Ø23,5mm Eje delantero 2.0 16V HPi - 1.9
oe: 509498

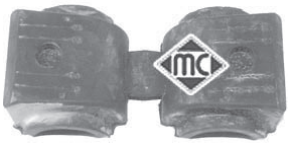

05238
goma para barra estabilizadora de Ø24mm delante I,II,III
oe: 509499



05242
soporte superior puente posterior;Eje trasero
oe: 5131C8



05243 Ø 15 mm
silentbloc puente Eje trasero
oe: 5131C7 -5131A7



06542
silentbloc Delante, izquierda 2.2 HDi II,III
oe: 3520.X6 -3520.W1



06543
silentbloc Delante, derecha 2.2 HDi II,III
oe: 3521.T7 -3521.S4



02867
juego recuperador líquido (LHM) de suspensión con abrazadera
oe: 96127591 -95050399



04037
tope poliuretano suspensión Eje delantero I,I Break
oe: 5033.36

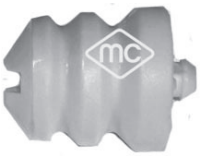

05542
tope poliuretano suspensión Eje trasero
oe: 5166.66



06185 Ø 12,5 mm
fuelle suspensión eje delantero, ambos lados I Break
oe: 5272.64



05455
tornillo rueda delante y detrás 2.0 HDi I
oe: 5405.72 -5405.84



90066
buje rueda Eje delantero 1.8 16V - 2.1 TD - 2.0 16V HPi (DCRLZB) I,I Break,II
oe: 3307.75



90107
buje rueda eje delantero, ambos lados 1.6 HDi - 1.9 D - 2.0 16V III
oe: 3307.80

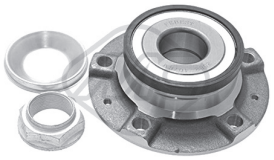

90225
buje de rueda Eje trasero 1.6 HDi - 1.6 HDi 115 III
oe: 3748-87 -3748-86



74078 Ø 42 mm
rodamiento Eje delantero I,I Break,II
oe: 3350.97 -3350.84



74120 Ø 45 mm
rodamiento III
oe: 3350.82 -16 077 041 80

96170 longitud: 580 mm
latiguillo de freno eje delantero, ambos lados I
oe: 480658



96201 longitud: 260 mm
latiguillo de freno Eje trasero 1.8 16V - 2.0 16V - 2.0 16V HPi (DCRLZB) I,I Break,II
oe: 480698



01110 kit **00110 fuelle**
kit fuelle transmisión lado de rueda I
oe: 3287A4 -328796 Ø 39-76 mm



01113 kit **00113 fuelle**
kit fuelle transmisión lado de rueda 1.6 HDi II,III
oe: 329331 Ø 36-85 mm



01122 kit **00122 fuelle**
kit fuelle transmisión lado de engranaje 2.0 HDi I,I Break,II
oe: 3287.91 -3287.A5 Ø 38-70 mm



01213 kit **00213 fuelle**
kit fuelle transmisión lado de engranaje 2.0 HDi 135 I
oe: 3287.81 Ø 34-76 mm

© INDUSTRIAL METALCAUCHO, S.L.U.



01222 kit **00222 fuelle**
kit fuelle transmisión lado de rueda 2.2 HDi I
oe: 3293.03 Ø 36-85 mm



01226 kit **00226 fuelle**
kit fuelle transmisión lado de engranaje 2.0 HDi - 2.5 TDi III
oe: 3287C1 Ø 29-77 mm



01228 kit **00228 fuelle**
kit fuelle transmisión lado de engranaje 1.8 16V - 2.2 HDi 120 - 2.0 Hdi II,III
oe: 3287A9 Ø 35-70 mm



01237 kit **00237 fuelle**
kit fuelle transmisión lado de rueda 2.0 HDi - 2.0 HDi 165 III
oe: 9467577780 -3293C7 Ø 28-94 mm



01460 kit **00460 fuelle**
kit fuelle transmisión lado de rueda 2.0 HDi I,I Break,II
oe: 329334 -329302 Ø 39-98 mm



01467 kit **00467 fuelle**
kit fuelle transmisión lado de engranaje 1.8 16V - 2.0 16V HPi (DCRLZB) I,I
oe: 328780 Ø 38-88 mm



01125 kit **00125 fuelle**
kit fuelle cremallera dirección 1.8 16V - 2.0 16V HPi (DCRLZB) I,I Break,II
oe: 406674 -406664 Ø 21-58 mm



02928 Ø 153 mm - 6 canales
polea cigüeñal 2.0 HDi I,I Break,II
oe: 0515V0 -0515V6



04443 Ø 149 mm - 6 canales
polea cigüeñal 2.0 16V I
oe: 0515.S6 -0515.N3



04477 Ø 152 mm - 6 canales
polea cigüeñal 2.0 HDi - 2.1 TD I,I Break
oe: 0515S4 -0515R9



04562 Ø 30 mm
polea cigüeñal 1.8 16V - 2.0 16V HPi
oe: 515.R1 -0515.R1



04569 Ø 44 mm
polea cigüeñal 2.7 HDi - 1.9 TD III
oe: 0515R4 -0515P7



04738 Ø 30 mm
polea cigüeñal 2.0 HDi II,III
oe: 0515T6 -0515Q8



05176 Ø 36 mm
polea cigüeñal 1.6 VTi 120 - 1.9 TD III
oe: 515.T2



05202 Ø 30 mm
polea cigüeñal I,II,III
oe:



05842 Ø 158 mm - 6 canales
polea cigüeñal motor 1.9 TD I,II,III
oe: 0515.V3 -515.V3



05942 Ø 30 mm
polea cigüeñal 2.0 HDi II,III
oe: 515.T6 -515.Q8



06000 Ø 163 mm - 6 canales
polea cigüeñal damper 2.0 HDi - 1.9 TD I,I Break,II
oe: 0515V0 -0515V6



03871
juego tapas correa distribución I
oe: 0320.T6 -0320.W5

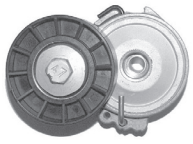

04807 Ø -70 mm, ancho: 25 mm
tensor correa alternador 2.0 HDi
oe: 5751.55

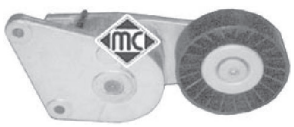

04895 Ø 90 mm
tensor correa alternador con a/c 2.2 HDi - 2.0 HDi I,I Break
oe: 9609016880 -9626365280



04995
rodillo tensor correa alternador 2.0 HDi I,I Break
oe: 4916066G00 -9618888580



04996
rodillo tensor correa alternador sin A/C 2.0 HDi - 2.0 Hdi I,I Break
oe: 5751.96 -5751.57



05422
tensor correa alternador 1.6 HDi II,III
oe: 1611425680 -5751.H6



05429 Ø 54 mm - 6 canales
polea de alternador 2.0 HDi
oe:



05450 Ø 10 mm
rodillo tensor correa alternador 1.6 HDi - 2.2 HDi 120 II,III
oe: 5751.F4 -5751.87



05487
rodillo tensor correa alternador sin a/c 2.0 HDi - 2.0 16V - 2.0 Hdi I,I Break
oe: 5751.56



05489
tensor correa alternador 1.8 16V - 2.0 HDi 165 - 2.0 16V Hpi I,I Break,II
oe: 575161



05490 Ø 17 mm
odillo tensor correa alternador 1.8 16V - 2.0 HDi - 2.0 16V Hpi I,I Break,II
oe: 5751.60



05491
tensor correa alternador 1.6 HDi - 2.2 HDi 120 II
oe: 5751.89



06009 Ø 54,3 mm - 6 canales
polea de alternador 2.0 HDi
oe: 5705 AS -5702 E3



06014 Ø 17 mm
polea de alternador 1.6 THP 155 - 2.5 TD III
oe: 12 31 7 575 650 -12 31 7 575 518



06016 Ø 17.00 mm
polea de alternador 2.0 HDi - 1.9 D II,III
oe:



06152 Ø 54.00 mm - 6 canales
polea de alternador 2.0 HDi - 2.0 HDI 16V
oe:

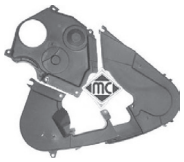

03699
juego tapas correa distribución 2.0 HDi - 1.9 TD I,I Break,II
oe: 0320.F9 -0320.N6



05330
piñón de distribución 2.0 HDi - 2.2 HDi - 2.0 Hdi I,I Break,II
oe: 0513.A9 -0513.A2



05350 Ø 29,9 mm
piñón de distribución 1.6 HDi - 1.9 D II,III
oe: 0805.E5



04564 Ø 30 mm
juego retenes diferencial-trasnmisión I,I Break,II
oe: 312144 -312146



02770
cubrepedal freno 1.9 TD I
oe: 4504.12



02771
cubrepedal embrague I
oe: 2130.13



02772
cubrepedal acelerador 1.9 TD I
oe: 160407



04044
juego casq. horquilla embrague con retenes 1.9 TD I
oe: 2175.49 -2109.53

© INDUSTRIAL METALCAUCHO, S.L.U.



04601
horquilla embrague

oe: 211766



04605 Ø 23 mm
casquillo guía embrague

oe: 210535



04620 Ø 32 mm
juego retenes diferencial-transmisión

oe: 312165 -312124



05259
horquilla embrague I,II,III

oe: 2117.65



05339
casquillo guía embrague 2.0 HDi - 1.9 TD - 2.0 Hdi I,I Break,II

oe: 2105.50



05935
bombín de embrague (secundario) I,I Break

oe: 2182.05



06128
bombín de embrague (secundario) I,I Break,II

oe: 2182.95 -2182.22

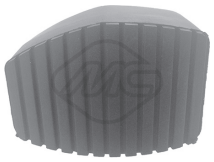

06189
cubrepedal I,II

oe: 2130.26



00749
collarin colector 2.0 HDi I,I Break

oe: 171335



03554
racor conexión manguitos 1.9 TD I

oe: 1336P5



04042
soporte anterior tubo de escape 2.0 HDi 135 I

oe: 1755.84

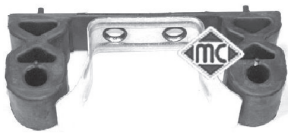

04059
soporte tubo de escape I,I Break,II

oe: 1755.91



04060
soporte tubo de escape 2.0 HDi I

oe: 1755.77



04425
soporte escape intermedio I,I Break,II

oe: 1755C8

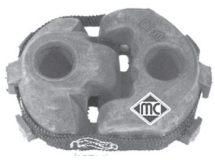

05257
soporte escape posterior;Eje trasero 2.0 HDi 165 I

oe: 1755.H2



05258
soporte escape 3.0 V6 - 2.2 HDi 120 II

oe: 1755H8



05735
soporte escape I,I Break,II

oe: 1755P5 -1755K4



02063
bomba limpiaparabrisas

oe: 6434.98 -96 434 479 80



02072
bomba limpiaparabrisas

oe: 6434.97 -6434.76



03891
tapa depósito limpiaparabrisas I,I Break,II

oe: 6432.30



06166
interruptor luz II

oe: 4534.48 -4534.63

© INDUSTRIAL METALCAUCHO, S.L.U.



06167
interruptor luz I,I Break

oe: 96 434 788 80 -4534.40



04479
soporte tapa cubre motor 2.0 HDi - 1.9 TD - 2.0 Hdi I,I Break

oe: 0137.23 -0137.68

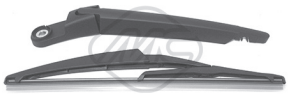

68038 longitud: 290 mm
limpiaparabrisas posterior 1.8 16V - 2.0 16V HPi (DERLZB) I Break

oe: 642389 -6426XJ



68146 longitud: 290 mm
limpiaparabrisas posterior 1.8 16V - 2.0 16V - 2.0 16V HPi (DCRLZB) I,II

oe: 6422.39 -6423 98



50127 Sensor activo
sensor velocidad rueda - ABS eje trasero ambos lados 1.6 HDi - 2.0 16V III

oe: 4545.H6



50192 Sensor activo
sensor velocidad rueda - ABS eje delantero, ambos lados 1.6 HDi - 2.0 16V III

oe: 4545.H5

© INDUSTRIAL METALCAUCHO, S.L.U.

CANALIZACIONES DE AGUA:

diésel 2.2HDi-DW12BTED4:

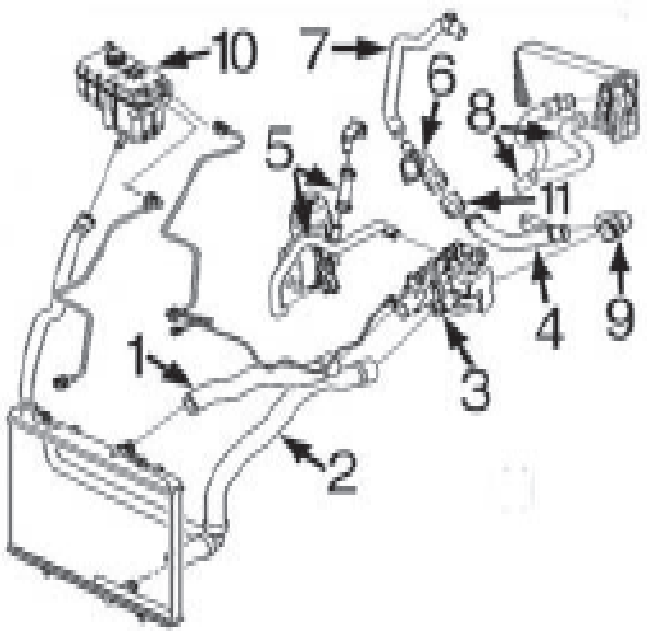

1-	n/d	mgto superior radiador
2-	9224	mgto inferior radiador
3-	n/d	caja de termostato
4-	3174	tubo de agua metálico
5-	9198	jgo mgtos de agua en intercambiador filtro de aceite
6-	5227	tapa en bomba de agua
7-	n/d	mgto a filtro de partículas
8-	n/d	jgo mgtos calefactor
9-	5118	mgto de tubo metálico a caja de termostato
10-	3788	botella de expansión
	3881	tapón botella de expansión
11-	8950	mgto entre tubo metálico y colector



03174
tubo de agua metálico 2.5 D 4x4

oe: 1307.SJ



03788
botella de expansión 2.2 HDi

oe: 1323.84 -1323.V1



03881
tapón botella de expansión

oe: 1306J5



05227
tapa en bomba de agua 2.2 HDi

oe: 1336W9 -1336Y7



08950
mgto de tubo a tapa de plàstico 2.2 HDi - 2.8 HDi

oe: 1307.SK



09224
mgto inferior radiador

oe: 1351FY -1351AR

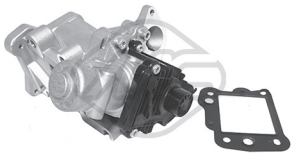

93052
válvula EGR 2.2 HDi - 2.0 bivalent

oe: LR000997 -6G9Q-9D475-AA



00667
tapon cárter aceite 2.2 HDi

oe: 016393



02024 Ø 14 mm
arandela carter c/goma 14mm 3.0 V6 - 2.0 bivalent
oe: 0164.54



03793
botella de expansión
oe: 1180.P2



03815
tapa filtro de aceite 2.8 HDi
oe: 1103.P6



05223
varilla nivel aceite 2.2 HDi - 2.0 bivalent
oe: 1174.C4



05254
tapón de cárter 2.2 HDi - 2.0 bivalent
oe: 0311.28

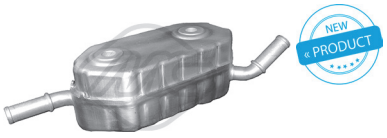

06346
intercambiador calor 3.0 V6 - 1.9 D
oe: 2275.41

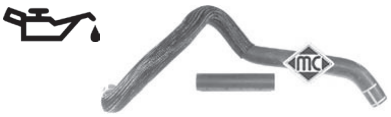

09198
jgo mgtos entrada intercamb.
oe: 1103.L4 -132334



03877
tapa aforador en depósito combustible con junta
oe: 1531.41 -1531.30

© INDUSTRIAL METALCAUCHO, S.L.U.

SUSPENSION DELANTERA y SOPORTES DE MOTOR:

2.8 gasolina motor ES9
2.2/16v HDi motor DW12BTED4

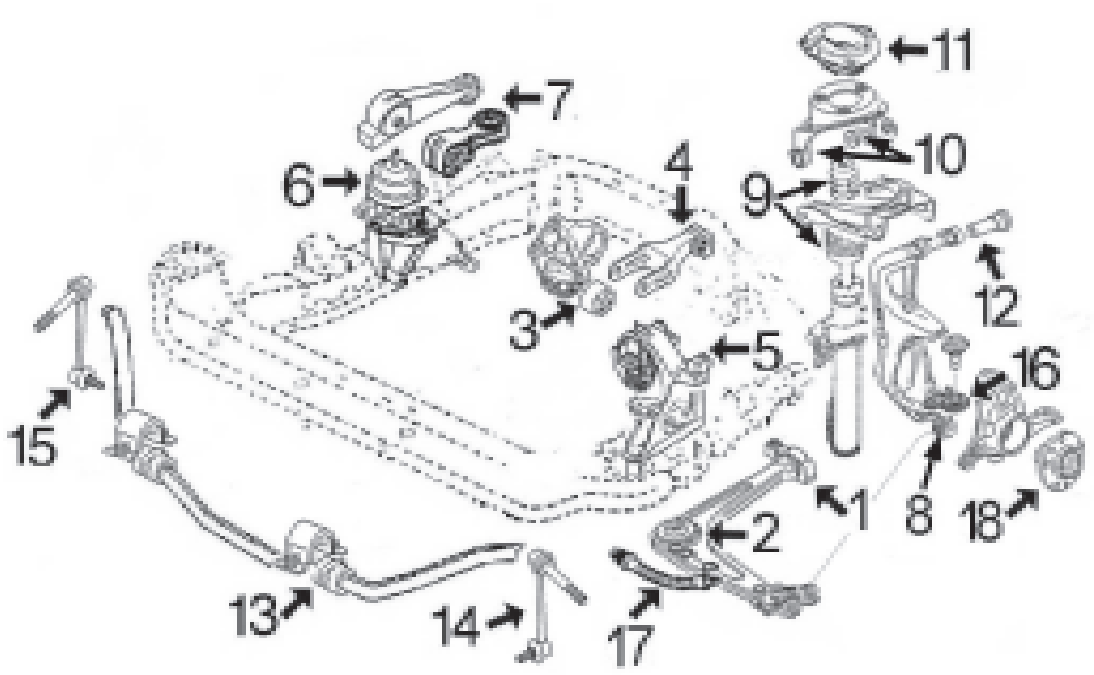

1-	4957	silentbloc posterior trapecio delantero
2-	4970	silentbloc anterior trapecio delantero
3-	5231	silentbloc soporte posterior motor
4-	5232	tirante posterior motor
5-	n/d	soporte motor izquierdo
6-	2942	soporte motor derecho
7-	4005	tirante reacción derecho 2.2HDi
	5226	tirante reacción derecho 2.8 gasolina ES9
8-	5709	silentbloc inferior mangueta
9-	n/d	no es de aplicación en este modelo
10-	5230	silentbloc brazo superior de suspensión
11-	n/d	no es de aplicación en este modelo
12-	5229	silentbloc pasador mangueta delantera
13-	5238	goma para barra estabilizadora (24,00 mm)
14-	4801	bieleta puntal izquierdo barra estabilizadora
15-	4802	bieleta puntal derecho barra estabilizadora
16-	5045	pivote inferior rótula soporte mangueta
17-	n/d	latiguillo freno delantero
18-	90107	buje rueda delantera

BRAZOS SUSPENSION TRASERA Y MANGUETA

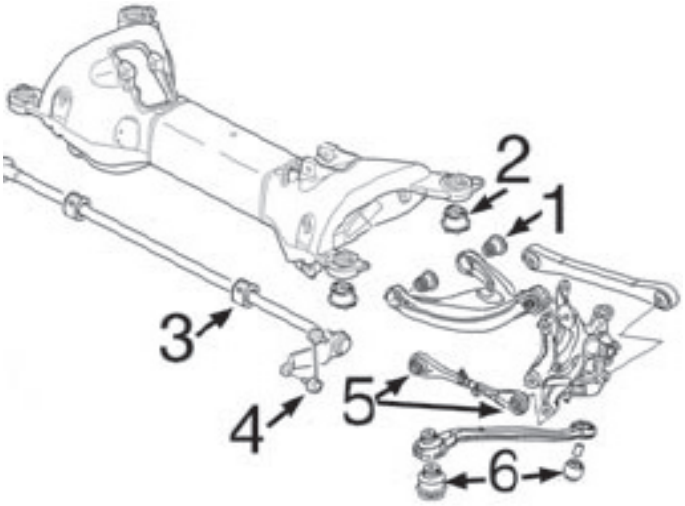

1- 5233 silentbloc brazo superior trasero
2- 5234 silentbloc puente trasero
3- 5235 goma barra estabilizadora trasera
4- 4803 bieleta puntal barra estabilizadora
5- 5247 juego silentblocs tirante transversal anterior
6- 5246 juego silentblocs tirante longitudinal anterior



02942
soporte motor derecha 3.0 V6 - 2.2 HDi

oe: 1844.91 -1844.C0



04005 Ø 10.15 mm
bieleta antipar derecha 2.2 HDi - 2.0 bivalent
oe: 1806.28



05226
tirante de reacción en soporte derecha 3.0 V6 - 2.0 bivalent
oe: 180669



05231
silentbloc-soporte motor Eje trasero 2.0 bivalent
oe: 1809.41



05232
soporte posterior motor Eje trasero 2.8 HDi
oe: 180673



04801
bieleta puntal barra estabilizadora Eje delantero, izquierda 2.8 HDi
oe: 5087.52



04802
bieleta puntal barra estabilizadora Eje delantero, derecha
oe: 5087.53



04803
bieleta barra estabilizadora Eje trasero izquierda;Eje trasero, derecha
oe: 5178.46



04957 Ø 59 mm
silentbloc posterior trapecio posterior;eje delantero, ambos lados
oe: 3520.N6 -3521.J6



04970 Ø 14 mm
silentbloc anterior trapecio centro;Eje delantero
oe: 3523.AQ



05045
pivote inferior rótula soporte mangueta ambos lados;Eje delantero abajo
oe: 3640.58



05229 Ø 12,25 mm
silentbloc pasador trapecio superior exterior;arriba;eje delantero, ambos lados
oe: 3523.AZ

© INDUSTRIAL METALCAUCHO, S.L.U.



05230 Ø 10 mm
silentbloc en soporte amortiguador ambos lados;Eje delantero
oe: 3523CA



05233 Ø 12 mm
silentbloc trapecio superior susp. posterior;Eje trasero;delante
oe: 5131C5



05234 Ø 15 mm
silentbloc soporte puente exterior;Eje trasero 2.8 HDi
oe: 515266



05235
goma barra estabilizadora Eje trasero;interior 2.8 HDi
oe: 517115



05238
goma para barra estabilizadora de Ø24mm delante 2.0 bivalent
oe: 509499



05246 Ø 14;15 mm
jgo. silentblocs tirante mangueta exterior;Eje trasero debajo;interior
oe: 9801049980

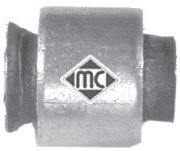

05247 Ø 12 mm
silentbloc en barra transversal Eje trasero;izquierda;derecha
oe: 5178.47



05709
silentbloc inferior mangueta Eje delantero 2.2 HDi
oe:



06542
silentbloc Delante, izquierda 2.2 HDi - 2.0 bivalent
oe: 3520.X6 -3520.W1



06543
silentbloc Delante, derecha 2.2 HDi - 2.8 HDi
oe: 3521.T7 -3521.S4



05454
tornillo rueda delante y detrás
oe: 5405.35



05455
tornillo rueda delante y detrás
oe: 5405.72 -5405.84



90107 Ø 45 mm
buje rueda eje delantero, ambos lados 2.2 HDi - 2.8 HDi - 3.0 V6
oe: 3307.80

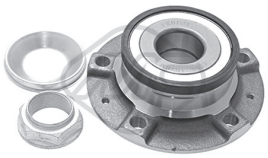

90225
buje de rueda Eje trasero
oe: 3748-87 -3748-86



74120 Ø 45 mm
rodamiento
oe: 3350.82 -16 077 041 80



01460 kit **00460 fuelle**
kit fuelle transmisión lado de rueda
oe: 329334 -329302 Ø 39-98 mm

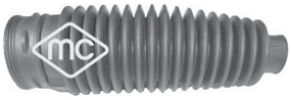

01229 kit **00229 fuelle**
kit fuelle cremallera dirección Eje delantero, izquierda
oe: 4066.71 Ø 24-53 mm



04569 Ø 44 mm
polea cigüeñal 2.7 HDi - 2.0 bivalent
oe: 0515R4 -0515P7



05842 Ø 158 mm - 6 canales
polea cigüeñal motor
oe: 0515.V3 -515.V3



05429 Ø 54 mm - 6 canales
polea de alternador
oe:



05451 Ø 10 mm
rodillo tensor correa alternador 2.2 HDi
oe: 5751.E5



06016 Ø 17.00 mm
polea de alternador 2.2 HDi - 2.0 bivalent

oe:



05330
piñón de distribución 2.2 HDi - 2.0 HDi

oe: 0513.A9 -0513.A2



02770
cubrepedal freno

oe: 4504.12



02771
cubrepedal embrague 2.2 HDi

oe: 2130.13



02772
cubrepedal acelerador 2.2 HDi

oe: 160407



04620 Ø 32 mm
juego retenes diferencial-transmisión 2.2 HDi - 2.0 bivalent

oe: 312165 -312124



06189
cubrepedal

oe: 2130.26



05257
soporte escape posterior;Eje trasero

oe: 1755.H2



05258
soporte escape

oe: 1755H8



02072
bomba limpiaparabrisas 1.9 D

oe: 6434.97 -6434.76



03891
tapa depósito limpiaparabrisas

oe: 6432.30



50127 Sensor activo
sensor velocidad rueda - ABS eje trasero ambos lados

oe: 4545.H6



50189
sensor velocidad rueda - ABS eje trasero ambos lados 2.2 HDi - 2.0 bivalent - 3.0

oe: 9642688280 -4545.G7



50190 Sensor activo
sensor velocidad rueda - ABS eje delantero, ambos lados

oe: 96 426 875 80 -9642687580



50192 Sensor activo
sensor velocidad rueda - ABS eje delantero, ambos lados

oe: 4545.H5

© INDUSTRIAL METALCAUCHO, S.L.U.

CANALIZACIONES DE AGUA:

C-15 1124 y 1360 cc motores TU1 y TU3 de gasolina

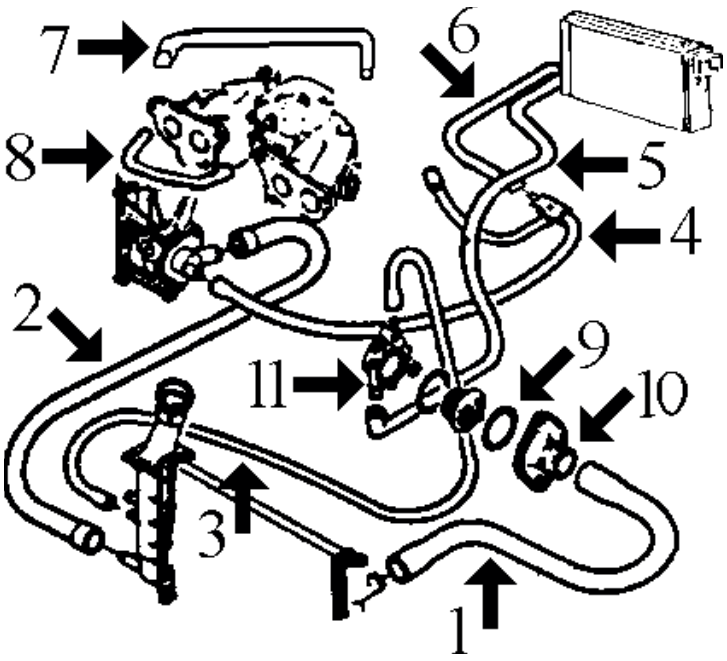

1- 7939 mgto superior de radiador
2- 7940 mgto inferior de radiador
3- 7950 mgto de radiador a caja de termostato
4- 8045 mgto de calefactor (2º tramo, 3 vias a carburador y bomba de agua, con purgador)
5- 7942 mgto de caja termostato a calefactor
6- 7941 mgto de calefactor (1er. tramo)
7- *7952* mgto de colector a carburador
8- 7953 mgto de colector a carburador motor 1124 cc
7954 mgto de colector a carburador motor 1360 cc
9- 2351 junta de termostato
10- 3011 boquilla alojamiento termostato hasta 99
3611 tapa con termostato desde '99
11- 3081 boquilla metálica inferior en caja de termostato
3082 boquilla metálica superior en caja de termostato

mgtos desvaporizadores: MC-8167 y MC-8002

C-15 1.7 DIESEL motor XUD7 hasta 5/'88

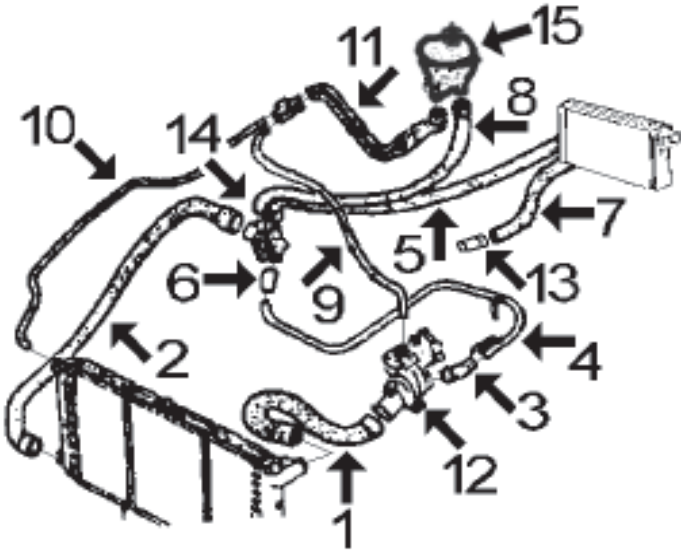

1- 7774 mgto superior de radiador
2- 7773 mgto inferior de radiador
3- 7947 mgto de tubo metálico a caja termostato
4- 3019 tubo de agua metálico
5- 7776 mgto de calefactor a bomba de agua
6- 7948 mgto de tubo metálico a bomba
7- 7775 mgto de calefactor a culata
8- 7943 mgto de botella a bomba de agua
9- 7944 mgto de racor 4 vias a caja termostato
10- 7946 mgto de racor 4 vias a radiador
11- 7945 mgto doble de botella a racor 4 vias
12- 3616 tapa de termostato
3082 boquilla metálica clavada en tapa de termostato
3171 boquilla metálica clavada en tapa de termostato
13- 3059 boquilla metálica clavada en culata
14- 3503 brida de plástico conexión manguitos agua
15- 3595 botella de expansión
3548 tapón botella expansión

C-15 1.7 DIESEL motor XUD7 desde 5/'88 hasta 3/'94

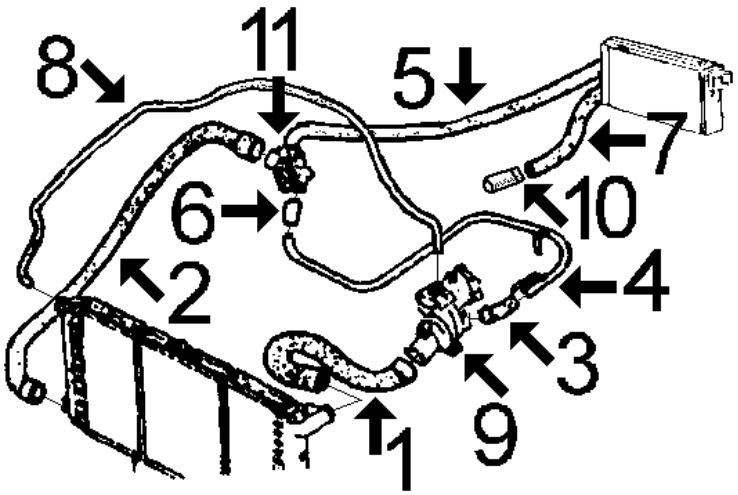

1-	7778	mgto superior de radiador
2-	7777	mgto inferior de radiador
3-	7949	mgto de tubo metálico a termostato hasta '91
	8183	mgto de tubo metálico a termostato desde '91
4-	3134	tubo de agua metálico desde '89 hasta '91
	3057	tubo de agua metálico desde '91
5-	7776	mgto de calefactor a bomba, hasta '91
	8137	mgto de calefactor a bomba d/'91 con purgador
6-	7948	mgto de tubo metálico a bomba
7-	7775	mgto de calefactor a culata
8-	7950	mgto de radidador a caja de termostato hasta '91
	8077	mgto de radiador a caja de termostato desde '91
9-	3616	tapa de termostato
	3082	boquilla metálica clavada en tapa termostato
	3171	boquilla metálica clavada en tapa de termostato
10-	3059	boquilla metálica clavada en culata
11-	3503	brida de plástico conexión manguitos agua

(mgtos desvaporizadores, ver esquema más abajo)

C-15 1.7 DIESEL motor XUD7 desde 3/'94 hasta 2/'99

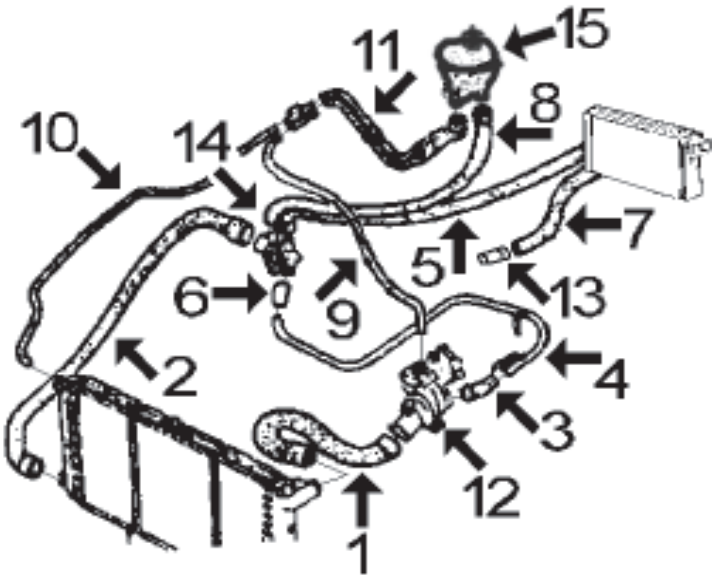

1-	7778	mgto superior de radiador
2-	8471	mgto inferior de radiador
3-	7947	mgto de tubo metálico a caja termostato
4-	3057	tubo de agua metálico
5-	8137	mgto de calefactor a bomba de agua
6-	7948	mgto de tubo metálico a bomba
7-	7775	mgto de calefactor a culata
8-	7943	mgto de botella a bomba de agua
9-	7946	mgto de racor 4 vias a caja termostato
10-	7946	mgto de racor 4 vias a radiador
11-	7945	mgto doble de botella a racor 4 vias
12-	3616	tapa de termostato
	3082	boquilla metálica clavada en tapa de termostato
	3171	boquilla metálica clavada en tapa de termostato
13-	3059	boquilla metálica clavada en culata
14-	3503	brida de plástico conexión manguitos agua
15-	3595	botella de expansión
	3548	tapón botella expansión

 © INDUSTRIAL METALCAUCHO, S.L.U.

C-15 1.9 DIESEL motor DW8 desde 2/'99

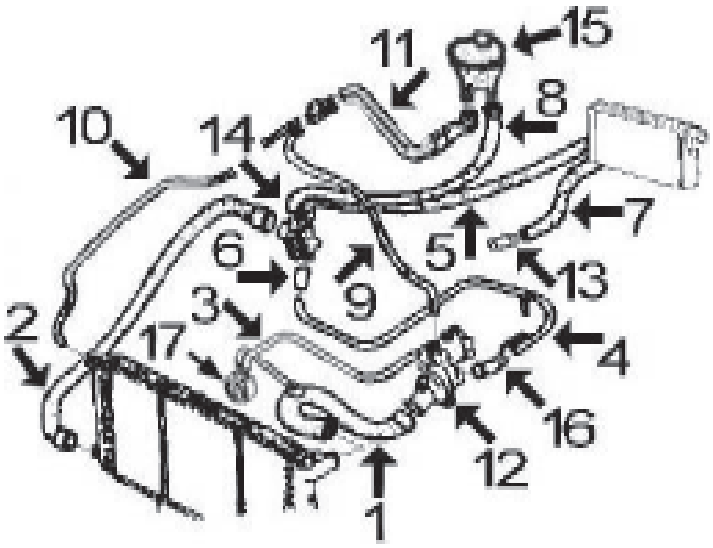

1- 9143 mgto superior de radiador
2- 8471 mgto inferior de radiador
3- 8478 mgto de intercambiador a caja termostato
4- 3057 tubo de agua metálico
5- 8137 mgto de calefactor a bomba de agua
6- 8312 mgto de tubo metálico a bomba
7- 7775 mgto de calefactor a culata
8- 9147 mgto de botella a bomba de agua
9- 7946 mgto de racor 4 vias a caja termostato
10- 7946 mgto de racor 4 vias a radiador
11- 7945 mgto doble de botella a racor 4 vias
12- 3616 tapa de termostato
3082 boquilla metálica clavada en tapa de termostato
3171 boquilla metálica clavada en tapa de termostato
13- 3059 boquilla metálica clavada en culata
14- 3544 brida de plástico conexión manguitos agua
15- 3595 botella de expansión
3548 tapón botella expansión
16- 8480 mgto de tubo metálico a caja termostato
17- 5402 intercambiador de calor

mgtos. desvaporizadores C-15 1.7 Diesel XUD7 hasta 10/'86:

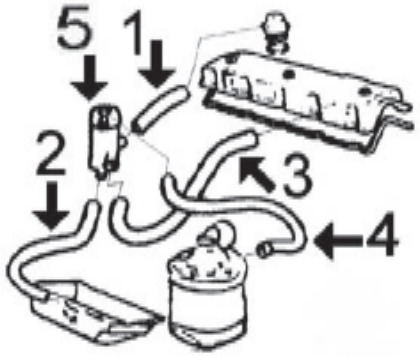

1- 8160 tubo a tapón de llenado
2- 8160 tubo a cárter de aceite
3- 7990 tubo a tapa de balancines
4- 8161 tubo a filtro de aire
5- 3631 decantador con tapón

mgtos. desvaporizadores C-15 1.7 Diesel XUD7 desde 10/'86 hasta 5/'92

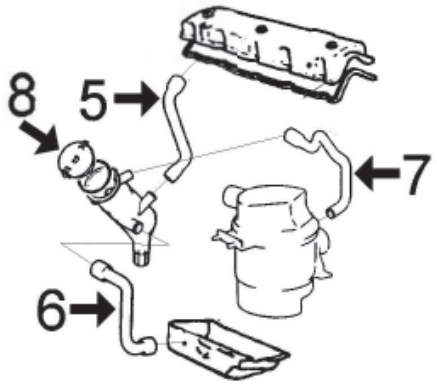

5- 8165 tubo a tapa de balancines
6- 8166 tubo a cárter de aceite
7- 8164 tubo a filtro de aire
8- 3631 decantador con tapón

mgtos. desvaporizadores C-15 1.7 Diesel XUD7 desde 5/'92:

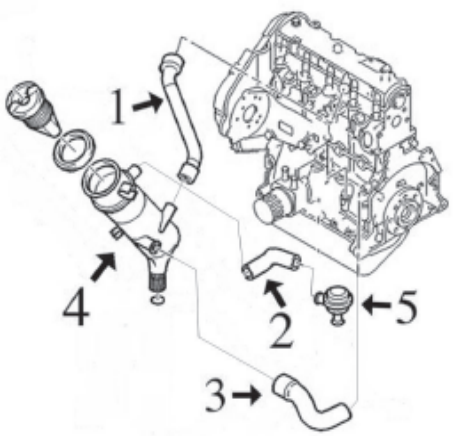

1- 8307 tubo de decantador a culata
2- 7990 tubo de decantador a válvula hasta 9/'97
8473 tubo de decantador a válvula desde 9/'97
3- 8166 tubo de decantador a tapa de balancines
4- 3631 decantador con tapón
5- 3637 válvula desvaporizadora

mgtos. desvaporizadores C-15 1.9 Diesel DW8 desde '99:

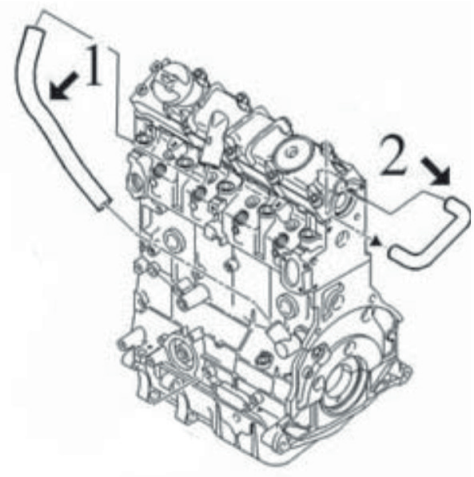

1- 8474 tubo de bloque motor a culata
2- 8475 tubo de bloque motor a culata



02351 Ø 41 mm
junta de termostato

oe: 134030



02361
junta de termostato 1.8 D - 1.4 16V

oe: 133992



02728
tapón de goma 12 mm

oe: 1 610 100



03011
tapa de termostato 1.4 - 1.4 16V

oe: 97 523 152 -1336.44



03019
tubo metálico 1.8 D - 1.4 HDi

oe: 121329



03057
tubo metálico 1.8 D

oe: 1307W2

© INDUSTRIAL METALCAUCHO, S.L.U.



03059
boquilla metálica en culata 1.8 D

oe: 024542



03081
boquilla en caja termostato 1.4 16V

oe:



03082
boquilla en caja termostato 1.4 - 1.9 D

oe: 96064659



03134
tubo de agua metálico 1.8 D

oe: 1213.31



03171
boquilla metálica en caja termostato 1.4 16V

oe: 1336.N7



03503
brida agua conexión mgtos con junta tórica 1.8 D - 1.6 16V HDi

oe: 1336.G4



03539
tapa de termostato 1.9 D - 1.4 16V

oe: 1336.C9



03544
racor conexión mgto agua 1.9 D

oe: 1336.Q3 -1336.P0



03548
tapón botella de expansión 1.6 16V HDi

oe: 1306.99 -1306.C7



03578
tapa bomba de agua con junta tórica 2.0 E

oe: 1201.66



03595
botella de expansión delante

oe: 95 593 183



03608
tapón botella radiador

oe:



03611
tapa con termostato 1.6 16V HDi

oe: 1336.Q2



03616
tapa de termostato sin intercambiador enfiltrodeaceite 1.8 D - 1.4 16V HDi

oe: 1336.E8



03904
tapa bomba de agua motor 1.4 HDi

oe: 1206.98 -1201.59



07581
mgto de colector a termostato 1.3

oe: 131729



07582
mgto de racor 3 vias a colector Colector de admisión 1.0 - 1.4 16V

oe: 131722



07773
mgto inferior radiador arriba 1.8 D - 1.4 i Bivalent

oe: 95593272



07774
mgto superior radiador debajo 1.8 D - 1.4 HDi

oe: 95593274



07777
mgto inferior radiador debajo 1.0

oe: 96011359



07778
mgto superior radiador arriba 1.0 - 1.6 16V
oe: 96133835 -96011773



07939
mgto superior radiador arriba
oe: 96011775



07940
mgto inferior radiador
oe: 96011360



07943
mgto de botella a bomba 1.0 - 1.6 16V
oe: 95592042



07944
mgto de racor a termostato 1.0 - 1.4 i Bivalent
oe: 95593281



07945
mgto de botella a racor 1.8 D - 1.6 16V HDi
oe: 1351.EN -95593280



07946
mgto de racor a radiador 1.0
oe: 130372



07947
mgto de tubo a termostato 1.0
oe: 93501397 -93501394



07948
mgto de tubo a bomba 1.4 HDi
oe: 96023032 -1307J3



07949
mgto de tubo a termostato
oe: 93510787 -1307J4



07950
mgto de radiador a termostato 1.0 - 1.6 16V HDi - 1.8 D
oe: 95637680

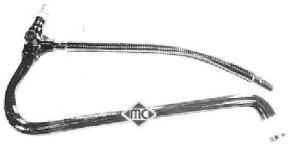

08045
mgto calefactor
oe: 96012521



08183
mgto de tubo metálico a termostato 1.8 D - 1.4 HDi
oe: 1307W3



08312
mgto de tubo metálico a caja agua 1.4 16V
oe: 1307W4



08471
mgto inferior radiador debajo 1.8 D - 1.4 16V
oe: 1351P3



08480
mgto de caja termostato a tubo 1.8 D - 1.4 16V
oe: 1307HZ



08558
mgto de radiador a intercambiador 1.9 D - 1.4 16V
oe: 08478 -1307NR



09143
mgto superior radiador 1.9 D - 1.4 HDi
oe: 1343.EN



09147
mgto de botella a conector plástico 1.9 D - 1.4 HDi
oe: 95631480 -95631480



07775
mgto calefactor a culata Entrada 1.0 - 1.4 16V
oe: 95593276 -6464FK



07776
mgto calefactor a bomba Salida 1.0 - 1.4 i
oe: 95638650 -95593279

© INDUSTRIAL METALCAUCHO, S.L.U.



07941
mgto de calefactor (1er tramo) Salida;Entrada 1.0 - 1.6 16V HDi - 1.4
oe: 96014856 -96012521



07942
mgto de termostato a calefactor 1.0 - 1.4 HDi - 1.4
oe: 96018270



08077
mgto de radiador a termostato 1.8 D - 1.4 HDi
oe: 95659500



08137
mgto calefactor Salida 1.8 D - 1.4 HDi
oe: 96142708



08343
mgto calefactor Entrada;derecha 1.1 - 1.4 i
oe: 96122309 -6464L3



07953
mgto de colector a carburador
oe: 97533257 -96086168



07954
mgto de colector a carburador 1.4 - 1.6 16V HDi
oe: 97533256 -141394



03637
válvula desvaporizadora 1.4 16V
oe: 0361 58



08002
mgto desvaporizador
oe: 119121 -119113



08160
mgto desvaporizador 1.6 16V HDi
oe: 119230 -119229



08161
mgto de decantador a filtro de aire 1.8 D - 1.4 i Bivalent
oe: 1192.32 -95600682



08164
mgto desvaporizador
oe: 36013 -1192.50



08165
mgto desvaporizador 1.8 D - 1.4 16V
oe: 119249



08166
mgto desvaporizador 1.4 i
oe: 119248



08167
mgto desvaporizador 1.1 - 1.4 16V
oe: 119269 -119261



08307
mgto desvaporizador 1.4 16V
oe: 180086 -118086

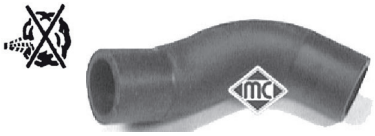

08473
mgto desvaporizador 1.4 16V
oe: 1180A1



08474
mgto desvaporizador 1.4 16V
oe: 1180 G4



08475
mgto desvaporizador 1.4 16V
oe: 1180G5



00667
tapon cárter aceite 1.0 - 1.9 D
oe: 016393



02024 Ø 14 mm
arandela carter c/goma 14mm 1.0 - 1.4 i
oe: 0164.54



02025 Ø 16 mm
arandela carter c/goma 16mm 1.6 16V HDi
oe:



02050 Ø 14 mm
arandela carter 14x22 mm 1.4 HDi
oe: 031327



02051 Ø 10 mm
arandela cobre 10x20 mm 1.9 D
oe: 031333

02335
varilla nivel aceite 1.4 - 1.4 HDi
oe: 117449 -117410



02452
tapón cárter de aceite
oe: 31121 -31118



02929
tapón cárter de aceite 1.9 D
oe: 031129



03631
decantador completo con tapón 1.4 16V
oe: 118095



03639
tapón llenado de aceite 1.4 16V
oe: 0258.55



03642
tapón llenado aceite
oe: 1180.F9



04597
varilla nivel aceite 1.9 D
oe: 117446

04612
varilla nivel aceite 1.4 16V
oe: 117415



05254
tapón de cárter
oe: 0311.28



05399
cárter de aceite 1.8 D
oe: 0301 J9



05402
intercambiador de calor
oe: 1103N0



07990
mgto decantador a tapa de balancines
oe: 91538414 -119231



03651
tapa filtro gasoil con junta y clip de cierre 1.9 D
oe: 1904.27



03761
clip en tapa filtro gasoil 1.9 D - 1.4 i
oe: 190426



03884
filtro gasoil completo 1.9 D - 1.4 HDi
oe: 1911.44



04036
bomba manual cebado gasoil con válvula antirretorno y boquilla adicional a 90º
oe: 157973



92043 Ø 8 mm
tubo de combustible 1.9 D
oe: 1579Q4



92044 Ø 6 mm
tubo alimentación de combustible 1.9 D
oe: 1573XQ -1573YG

© INDUSTRIAL METALCAUCHO, S.L.U.

SUSPENSION DELANTERA Y SOPORTES DE MOTOR:

C-15 1124 y 1360 cc hasta '89 (motor plano)

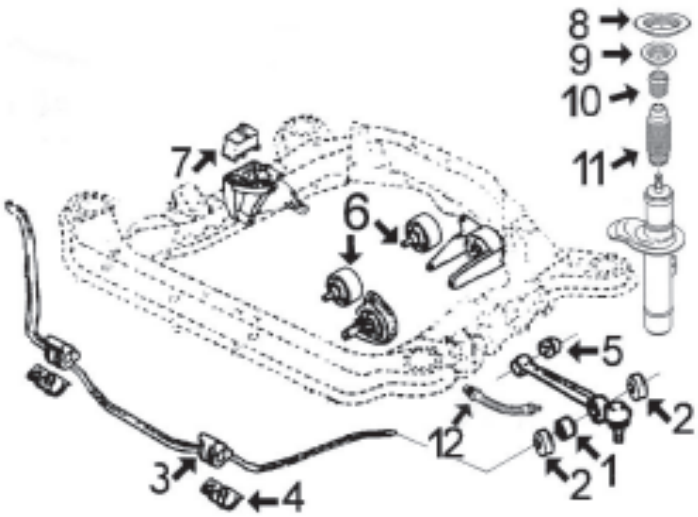

1-	n/d	silentbloc central brazo delantero
2-	*875*	aislador elástico silentbloc central brazo (de poliuretano)
3-	n/d	soporte de goma barra estabilizadora
4-	n/d	abrazadera soporte barra estabilizadora
5-	454	silentbloc extremo brazo de suspensión
6-	n/d	silentbloc para soportes de motor izquierdo
7-	*831*	soporte de motor derecho
8-	4406	soporte goma amortiguador con rodamiento
9-	4181	rodamiento soporte amortiguador
10-	2972	tope goma altura 57 mm
	2975	tope poliuretano altura 79 mm
11-	2933	capuchón amortiguador
12-	96009	latiguillo freno delantero (352 mm)

C-15 todas desde '89:

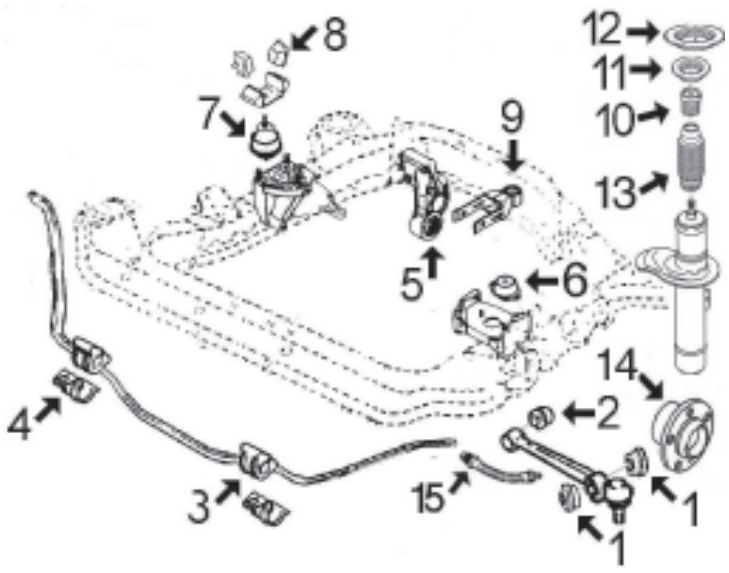

1-	685	silentbloc central brazo delantero
2-	454	silentbloc extremo brazo delantero
3-	687	goma barra estabilizadora Ø 20 mm transparente
	688	goma barra estabilizadora Ø 22 mm verde
	2488	goma barra estabilizadora Ø 23 mm azul
	2915	goma barra estabilizadora Ø 24 mm blanca
4-	901	abrazadera de barra estabilizadora
5-	751	silentbloc del soporte de motor trasero Ø 65 mm motores TU
	5252	sop. motor completo aluminio con silentbloc Ø 65m
	694	silentbloc del soporte de motor trasero Ø 70 mm motor 1.7XUD hasta '92
	2869	silentbloc del soporte de motor trasero Ø 70 mm motor 1.7XUD desde '92
	2980	silentbloc del soporte de motor trasero Ø 70 mm motor 1.9DW8
6-	531	soporte de motor izquierdo
7-	697	soporte de motor derecho (hidráulico)
8-	905	limitador soporte de motor derecho
9-	4743	tirante posterior motor completo motor TU
	4744	tirante posterior motor completo 1.7D y 1.9D
	877	silentbloc en tirante posterior motor
10-	2972	tope goma altura 57 mm
	2975	tope poliuretano altura 79 mm
11-	4181	rodamiento soporte amortiguador
12-	4406	juego soporte amortiguador con rodamiento
13-	2933	capuchón amortiguador
14-	90013	buje rueda delantera
15-	96009	latiguillo freno delantero racor hexagonal (352 mm)
	96046	latiguillo freno delantero racor de estrías (355 mm)

SUSPENSION TRASERA:

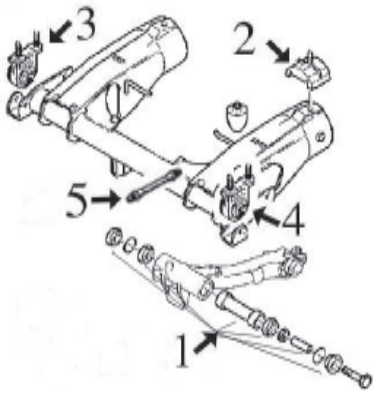

1- 2684 juego reparación articulación brazo trasero completo (11 piezas)
2- 4943 soporte brazo trasero suspensión
3- 2909 soporte derecho puente trasero
4- 2910 soporte izquierdo puente trasero
5- 96010 latiguillo freno trasero (220 mm)



00531 Ø 13 mm
soporte motor izquierda;delante

oe: 96033565 -91521643



00694
silentbloc soporte de motor

oe: 1809.17



00697
soporte de motor Eje delantero, derecha

oe: 1844.70 -1844.38



006971
soporte motor no hidraulico

oe: 1844.70 -1844.38



00751
silentbloc soporte de motor

oe:



00877 Ø 12 mm
silentbloc tirante de motor posterior

oe: 1809.04



00905
limitador soporte de motor delante

oe: 91535412 -184417



02869 Ø 10 mm
silentbloc en soporte motor posterior 1.8 D - 1.4 i

oe: 1807.47 -1809.17

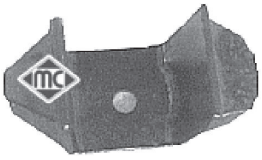

02884
limitador soporte motor derecha 1.1 - 1.4 i Bivalent - 1.8 D

oe: 184425



02909
soporte puente Eje trasero;derecha

oe: 95 632 593



02980 Ø 10 mm
silentbloc soporte posterior motor delante y detrás 1.9 D

oe: 1809.21



04743 Ø 12 mm
soporte motor posterior

oe: 1806.08



04744
soporte motor debajo

oe: 1806.32 -1806.17



05252 Ø 10 mm
soporte motor completo con silentbloc Eje trasero

oe: 1807.Z0 -1807P0



00454 Ø 10 mm
silentbloc extremo brazo Eje delantero abajo

oe: 96096727 -3523.20

© INDUSTRIAL METALCAUCHO, S.L.U.



00685 Ø 12 mm
silentbloc central brazo eje delantero, ambos lados
oe: 352329 -352325



00687 Ø 20 mm
goma barra estabilizadora interior;Eje delantero 1.6 16V HDi
oe: 91516382 -5094.36



00688 Ø 22 mm
goma barra estabilizadora eje delantero, ambos lados
oe: 5094.37



00901
abrazadera barra estabilizadora 1.8 D - 1.4 16V
oe: 95632726 -5097.27



02405 Ø 19 mm
n/d interior;Eje delantero 1.4 - 1.4 16V - 1.4 i
oe: 91500679



02488 Ø 23 mm
goma barra estabilizadora interior;Eje delantero 1.8 D - 1.6 16V HDi
oe: 5094.40



02684
juego reparación brazo suspensión completo con rodamientos Eje trasero 1.4 16V
oe: 75472408 -5179.12



02910
soporte puente Eje trasero;izquierda
oe: 95 632 592



02915 Ø 25 mm
goma barra estabilizadora Eje delantero
oe: 91 539 592



04943
soporte brazo suspensión
oe: 5149.90



02933
capuchón amortiguador Eje delantero 1.4 16V
oe: 525413

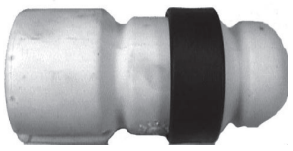

02934
tope poliuretano suspensión Eje delantero
oe: 5033.40



02972
tope goma suspensión Eje delantero
oe: 5033.23



02975
tope poliuretano suspensión Eje delantero
oe: 5033.26



04181 Ø 65 mm
rodamiento soporte amortiguador eje delantero, ambos lados
oe: 5035.58 -5035.63



04406
soporte amortiguador con rodamiento eje delantero, ambos lados 1.4 16V
oe: 5035.27 -5031.92



05454
tornillo rueda delante y detrás
oe: 5405.35



05455
tornillo rueda delante y detrás 1.8 D
oe: 5405.72 -5405.84



90013
buje rueda Eje delantero
oe: 3307.49



90207
buje de rueda eje trasero ambos lados
oe: 95 619 162 -3748.15



74011 Ø 35 mm
rodamiento Eje trasero;Eje delantero
oe: 95654076 -91537605



96009 longitud: 352 mm
latiguillo de freno delante

oe: 75492063 -480637



96010 longitud: 205 mm
latiguillo de freno posterior

oe: 4816 26



96046 longitud: 355 mm
latiguillo de freno rueda con 3 tornillos delante

oe: 4806 55



01213 kit **00213 fuelle**
kit fuelle transmisión lado de engranaje

oe: 3287.81 Ø 34-76 mm



01221 kit **00221 fuelle**
kit fuelle transmisión lado de rueda

oe: 7701455702 -7701013803 Ø 16-69 mm



01222 kit **00222 fuelle**
kit fuelle transmisión lado de rueda

oe: 3293.03 Ø 36-85 mm



01273 kit **001273 fuelle**
kit fuelle transmisión lado de rueda

oe: 329374 -3293.41 Ø 20-78 mm



01273E kit **fuelle**
kit (cono) lado de rueda

oe: 329374 -3293.41 Ø 20-78 mm



01362 kit **00362 fuelle**
kit fuelle transmisión lado de engranaje

oe: 95590794 -95025088 Ø 22-77 mm



01427 kit **00427 fuelle**
kit fuelle transmisión lado de rueda

oe: 329320 Ø 34-76 mm



01428 kit **00428 fuelle**
kit fuelle transmisión lado de engranaje

oe: 328793 -328788 Ø 28-62 mm



01493 kit **00493 fuelle**
kit fuelle transmisión lado de rueda

oe: 96009166 -329383 Ø 20-80 mm



01493E kit **fuelle**
kit (cono) lado de rueda

oe: Ø 20-80 mm



01521 kit **00521 fuelle**
kit fuelle transmisión lado de rueda

oe: 329305 Ø 22-82 mm



01533 kit **fuelle**
kit fuelle transmisión lado de engranaje

oe: 95619709 -3287.74 Ø 20-70 mm



01556 kit **fuelle**
kit fuelle transmisión lado de engranaje

oe: 95565567 -328761 Ø -70 mm



01710 kit **00710 fuelle**
kit fuelle transmisión lado de rueda

oe: 3293.77 Ø 19-81 mm



01710E kit **fuelle**
kit (cono) lado de rueda

oe: 3293.77 Ø 19-81 mm



01761E kit **fuelle**
kit (cono) lado de rueda

oe: 9403293778 Ø 20-80 mm



01839 kit **00839 fuelle**
kit fuelle transmisión lado de engranaje

oe: 9609802380 -328779 Ø 22-77 mm

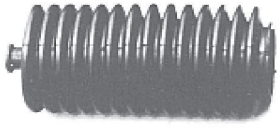

01268 kit **00268 fuelle**
kit fuelle cremallera dirección

oe: 4066.37 -4066.20 Ø 11-41 mm

© INDUSTRIAL METALCAUCHO, S.L.U.

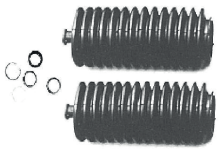

01268C kit **fuelle**
kit cremallera

oe: 4006.09 -4066.37 Ø



01536C kit **fuelle**
kit rep cremall asist

oe: 4066.15 -4066.22 Ø 39-39 mm



02848 Ø 30 mm
polea cigüeñal 1.8 D - 1.6 16V HDi

oe: 0515.K9



02927 Ø 36 mm
polea cigüeñal 1.9 D - 1.4 16V

oe: 0515.Q6 -0515.L7



04610 Ø 30 mm
polea cigüeñal

oe: 0515.R5 -515.R5



05043
tensor correa alternador 1.9 D - 1.4 HDi

oe: 575174

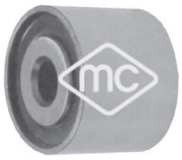

05486 Ø 10 mm
rodillo tensor correa alternador sin a/c 1.9 D - 1.4 HDi

oe: 5751.62 -5751.46

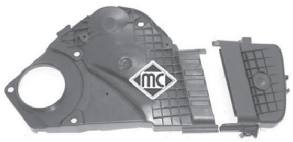

03697
juego tapas correa distribución 1.1 i - 1.6 16V HDi - 1.4 i

oe: 0320.L3 -0320.S2

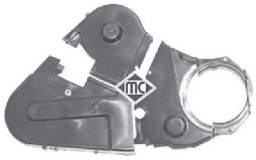

03698
juego tapas correa distribución

oe: 0320.F9 -0320.H3



03700
juego tapas correa distribución 1.9 D - 1.4 16V

oe: 0320.N4 -0320.N3



05329
piñon cigueñal 1.9 D

oe: 0513.74



00287
juego casquillos cremallera 1.1 - 1.4 16V

oe: 7903053527 -7910033422



00374
flector de dirección 1.8 D

oe: 95631286



04392
cruceta dirección (superior) Eje delantero

oe: 95496536



04396
cruceta dirección (inferior) Eje delantero

oe: 95496537



04397
cruceta dirección (inferior) Eje delantero

oe: 96081921



06164
cruceta servodireccion Eje delantero

oe: 410419

ARTICULACIONES PALANCA DE CAMBIO DIESEL:

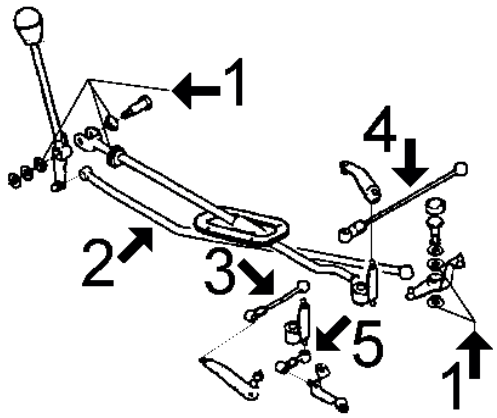

1- 2409 juego casquillos palanca de cambio y selector
2- 2323 barra paso de velocidades (largo 698 mm)
3- 2347 bieleta de selección (largo 135 mm)
4- 2348 bieleta de selección (largo 300 mm)
5- 2407 bieleta de selección (largo 56 mm)



02347 longitud: mm
bieleta de selección velocidades

oe: 245494 -245474



02348
bieleta de selección velocidades 1.6 16V HDi

oe: 2452.47



02407
bieleta de selección velocidades

oe: 95589889 -95578973

long. min.: 52
long. máx.:67
Ø 10



02407
bieleta de selección velocidades

oe: 95589889 -95578973



04564 Ø 30 mm
juego retenes diferencial-trasnmisión

oe: 312144 -312146



02323
barra paso de velocidades 1.8 D

oe: 2414.H2 -96035210



02400
casquillo palanca cambio

oe: 95634960



02409
juego casquillos palanca de cambio y selector

oe: 2450.27 -2175.05



02770
cubrepedal freno 1.6 16V HDi

oe: 4504.12



02771
cubrepedal embrague

oe: 2130.13



02772
cubrepedal acelerador 1.4 16V

oe: 160407



02773
cubrepedal freno y embrague

oe: 2130.14

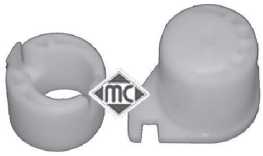

04043
juego casquillos horquilla embrague 1.8 D - 1.4 HDi

oe: 2175.21 -2175.20



04052
horquilla embrague completa con casquillos 1.6 16V HDi

oe: 211525

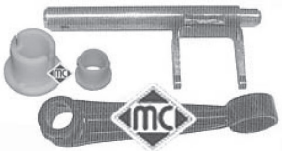

04300
horquilla embrague completa con casquillos

oe: 2117.52

© INDUSTRIAL METALCAUCHO, S.L.U.



04424 Ø 24 mm
casquillo guía embrague 1.0 - 1.6 HDi

oe: 9638950580 -210538



04605 Ø 23 mm
casquillo guía embrague 1.8 D - 1.4

oe: 210535



04620 Ø 32 mm
juego retenes diferencial-transmisión

oe: 312165 -312124



80023 longitud: 690/373 mm
cable embrague manual

oe: 95636991



80163 longitud: 743/524 mm
cable embrague manual

oe: 95594985 -95496584



80358 longitud: 670/440 mm
cable embrague manual

oe: 95636976



Para mas información y gama completa, consultar nuestro catálogo de cables.



00092
soporte tubo de escape 1.8 D - 1.4 16V

oe: 5484441



00366 Ø 31 mm
soporte tubo de escape 1.4 16V HDi

oe: 1755.60 -5460614A



00748
collarin colector 1.4 16V

oe:



02392
kit montaje tubo escape 1.6 16V HDi

oe: 1798.41 -179876



02393 Ø 46 mm
junta cónica tubo escape

oe: 95602682



02394 Ø 58 mm
junta cónica escape 58 mm 1.4 16V

oe: 96587799 -91537799



02417
soporte tubo de escape

oe: 1755.44



02056
bomba limpiaparabrisas

oe: 6434.66



03891
tapa depósito limpiaparabrisas 1.4 16V

oe: 6432.30



03526
botella de expansión 1.4 HDi

oe: 130378



07350
mgto superior radiador arriba

oe: 134358



07351
mgto inferior radiador debajo

oe: 135075



00667
tapon cárter aceite 2.0 - 1.4 HDi

oe: 016393



00837
soporte cambio posterior

oe: 184441 -184398



00709 Ø 22 mm
goma puntal tensor brazo eje delantero, ambos lados 2.0

oe: 3561.08 -4339248



02863 Ø 15 mm
silentbloc brazo eje delantero, ambos lados

oe:



90031 Ø 50 mm
buje rueda Eje delantero

oe: 7657422

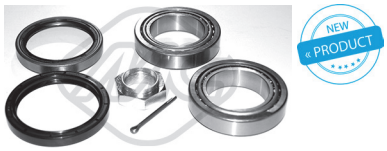

74031 Ø 50 mm
rodamiento Eje delantero 2.0

oe: 95619170 -ZF04330647



96095 longitud: 290 mm
latiguillo de freno posterior

oe: 481627



96144 longitud: 455 mm
latiguillo de freno Eje delantero

oe:



01579 kit **00579 fuelle**
kit fuelle transmisión lado de rueda

oe: 329397 -329342 Ø 23-94 mm



01580 kit **00580 fuelle**
kit fuelle transmisión lado de engranaje

oe: 95613146 -95569341 Ø 23-96 mm

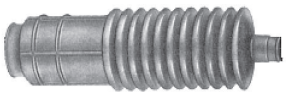

01620 kit **00620 fuelle**
kit fuelle cremallera dirección manual

oe: 406619 Ø 12-38 mm



01621 kit **00621 fuelle**
kit fuelle cremallera dirección manual

oe: 9750000280 Ø 12-48 mm



01820 kit **00820 fuelle**
kit fuelle cremallera dirección asistida

oe: 4066.35 Ø 15-62 mm

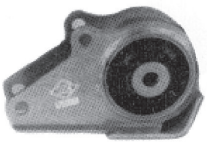

00650
soporte cambio posterior

oe: 1843.61 -4456819



80120 longitud: 1200/838 mm
cable embrague manual

oe: ZF04460471 -7724708



00366 Ø 31 mm
soporte tubo de escape 1.4 HDi

oe: 1755.60 -5460614A

© INDUSTRIAL METALCAUCHO, S.L.U.

CANALIZACIONES DE AGUA:

motores PSA 1.9 D (XUD9) y 1.9 TD (XUD9TE):

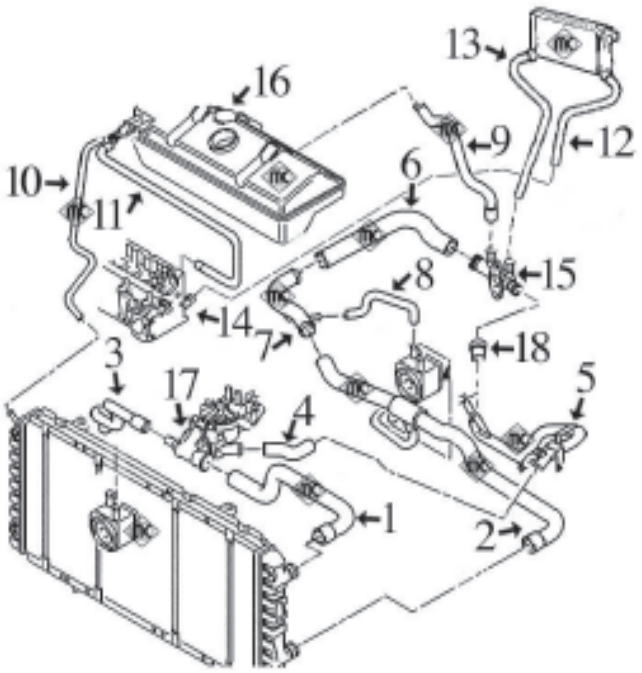

1-	8500	mgto superior radiador
2-	8502	mgto inferior radiador
3-	8506	mgto de tapa termostato a intercambiador
4-	8183	mgto de caja termostato a tubo hasta '98
	8480	mgto de caja termostato a tubo desde '98
5-	3057	tubo de agua metálico
6-	8505	mgto de tubo metálico a racor plástico
7-	3131	tubo de agua metálico
8-	8501	mgto de intercambiador a tubo metálico
9-	8507	mgto de racor plástico a botella
10-	116	mgto de botella a radiador. Cortar de rollo MC-116 Ø 8 x 15 mm longitud 720 mm
11-	*8504*	mgto de botella a culata
12-	8537	mgto de calefactor a culata
13-	8538	mgto de calefactor a racor plástico
14-	3059	boquilla en culata
15-	3503	racor plástico conexión mgtos.
16-	3816	botella de expansión
	3572	tapón botella expansión 1.0 bar
17-	3546	tapa de termostato
18-	8312	mgto de tubo metálico a racor plástico

motores PSA 2.0HDi (DW10TD) y 2.2HDi (DW12TED):

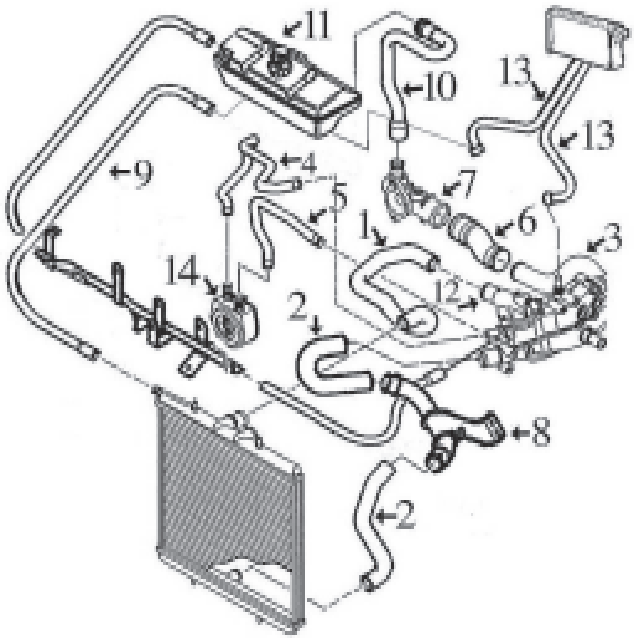

1-	8897	mgto superior radiador
2-	8898	mgto inferior radiador (2 tramos)
3-	3139	tubo de agua metálico 2.0HDi
	3174	tubo de agua metálico 2.2HDi
4-	8554	mgto de intercambiador a caja termostato
5-	8586	mgto de intercambiador a caja termostato
6-	8587	mgto de tubo metálico a tapa bomba 2.0HDi
	8950	mgto de tubo metálico a tapa bomba 2.2HDi
7-	3554	tapa bomba de agua conexión manguitos
8-	3169	tubo de agua metálico empalme mgto inferior
9-	n/d	mgto de botella a radiador
10-	n/d	mgto de botella a tapa bomba
11-	3816	botella de expansión
	3572	tapón botella expansión
12-	3135	tapa de termostato
13-	8946	juego mgtos de calefacción
14-	5401	intercambiador de calor
	8540	mgto desvaporizador

motores SOFIM 2.5 D (DJ5) y 2.5 TurboD (DJ5T) hasta '97:

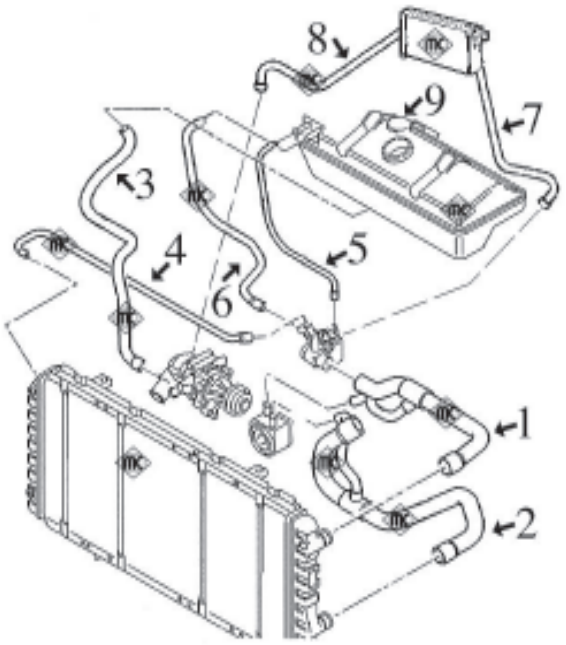

1-	8495	mgto superior radiador
2-	8496	mgto inferior radiador 2.5 Diesel
	8498	mgto inferior radidador 2.5 TurboD
3-	8497	mgto de bomba agua a botella
4-	8499	mgto de caja termostato a radiador
5-	116	mgto de botella a caja termostato. Cortar de rollo MC-116 Ø 8 x 15 mm longitud 950 mm
6-	8503	mgto de botella a caja termostato
7-	8508	mgto de calefactor a caja termostato
8-	8509	mgto de calefactor a bomba de agua
9-	3816	botella de expansión
	3572	tapón botella expansión 1.0 bar

motores SOFIM 2.5 TurboD (DJ5T) desde '97:

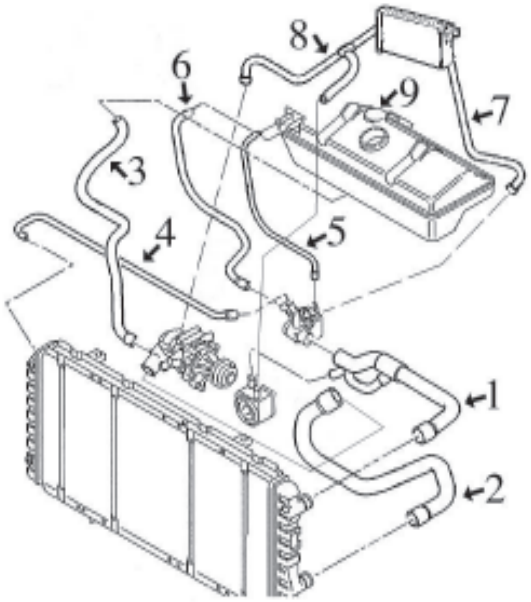

1-	8495	mgto superior radiador
2-	8901	mgto inferior radiador
3-	8497	mgto de bomba agua a botella
4-	8499	mgto de caja termostato a radiador
5-	116	mgto de botella a caja termostato. Cortar de rollo MC-116 Ø 8 x 15 mm longitud 950 mm
6-	8503	mgto de botella a caja termostato
7-	8929	mgto de calefactor a caja termostato
8-	8932	mgto de calefactor a bomba agua e intercambia dor
9-	3816	botella de expansión
	3572	tapón botella expansión 1.0 bar

© INDUSTRIAL METALCAUCHO, S.L.U.

motores SOFIM 2.3TD - 2.8 - 2.8TD y 2.8HDi:

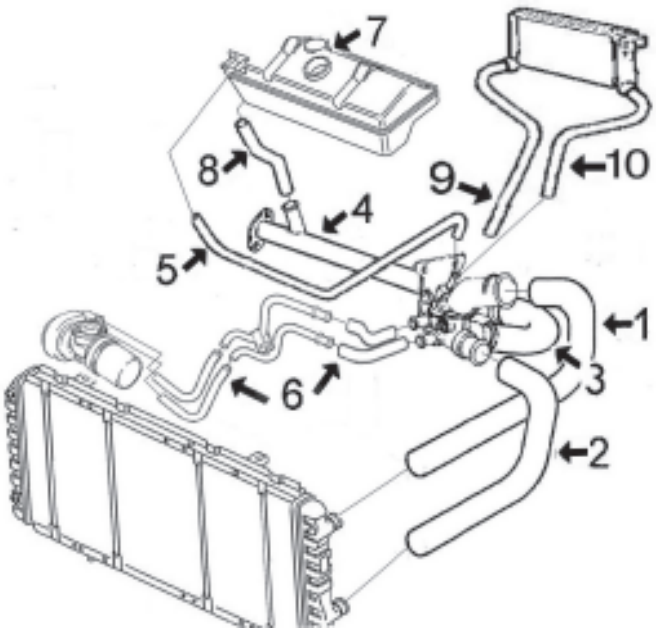

1- 8842 mgto superior radiador
2- 8843 mgto inferior radiador
3- 8832 mgto de caja termostato a tubo metálico
4- 3124 tubo de agua metálico
5- 117 mgto de caja termostato a botella: cortar de rollo MC-117 Ø 10x17 mm long. 420 mm
6- 8835 juego 4 mgtos de caja termostato a tubos metálicos y de tubos a intercambiador
7- 3816 botella de expansión
3572 tapón botella de expansión
8- 843 mgto de tubo metálico a botella: cortar de rollo MC-843 Ø 19x25 mm long. 420 mm
9- 8840 mgto de calefactor a culata
10- 8841 mgto de calefactor a caja termostato

mgtos. DESVAPORIZADORES 1.9 Diesel (XUD9) y TurboD (XUD9TE) (motores PSA)

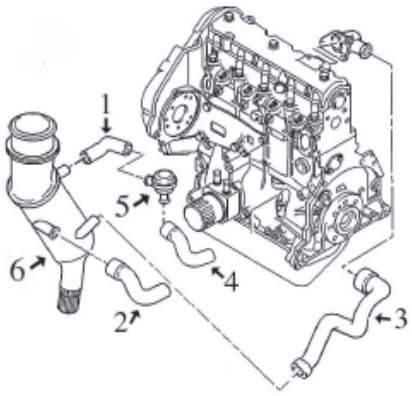

1- 8167 mgto de decantador a regulador motor 1.9 D
8492 mgto de decantador a regulador motor 1.9 TD
2- 8166 mgto de cárter a decantador motores D + TD
3- 8494 mgto de decantador a culata D + TD
4- 8493 mgto de regulador a filtro aire TD
5- 3637 válvula desvaporizadora
6- 3666 decantador completo con tapón y junta tórica

Canalizaciones Turbocompresor 2.0HDi-2.2HDi

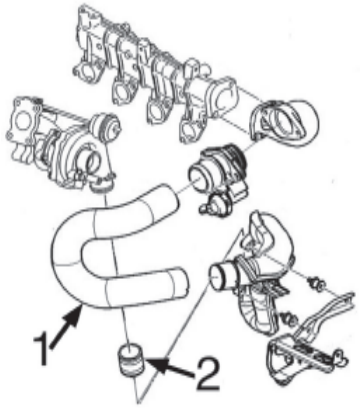

1- 9239 tubo de enlace 2.0HDi
n/d tubo de enlace 2.2HDi
2- 9227 tubo de entrada a Turbo 2.0HDi+2.2HDi



02351 Ø 41 mm
junta de termostato 2.0 - 1.6 HDi 90 8V

oe: 134030



02361
junta de termostato

oe: 133992



03057
tubo metálico 2.0 HDi 140

oe: 1307W2



03059
boquilla metálica en culata

oe: 024542



03124
tubo de agua

oe: 98472292



03131
tubo de agua metálico

oe: 1307.Z1

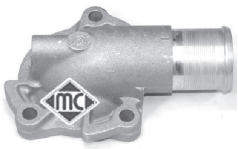

03135
tapa de termostato (aluminio)

oe: 1336.P2



03139
tubo de agua metálico con junta 2.0 HDi

oe: 1307YZ



03169
tubo de empalme mgto inferior 2.0 HDi 120

oe: 1307XX



03174
tubo de agua metálico 2.0 HDi 120

oe: 1307.SJ



03503
brida agua conexión mgtos con junta tórica

oe: 1336.G4



03523
brida agua conexión mgtos con junta tórica 2.0 HDi 125

oe: 1339.79 -1336J7



03538
tapa de termostato 2.0 - 2.0 HDi 125

oe: 1336.A1



03546
tapa de termostato

oe: 1336.G3



03572
tapón botella de expansión

oe: 1306E1

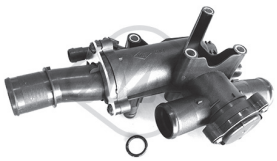

03787
caja de termostato

oe:



03816
botella de expansión

oe: 1323.J7 -1323 J6



08183
mgto de tubo metálico a termostato 1.9 D - 1.9 TD

oe: 1307W3



08312
mgto de tubo metálico a caja agua 1.9 D 70

oe: 1307W4



08480
mgto de caja termostato a tubo

oe: 1307HZ

© INDUSTRIAL METALCAUCHO, S.L.U.



08495
mgto superior radiador arriba 2.5 TD - 1.9 D 70 - 2.5 TDi 4x4
oe: 1343K3



08496
mgto inferior radiador debajo 2.5 TD - 2.0 HDi 95 - 2.5 TDi 4x4
oe: 1351K6



08497
mgto de botella a bomba agua
oe: 131770



08498
mgto inferior radiador debajo 2.5 DT 4x4 - 2.0 HDi 110
oe: 1351K5



08499
mgto de caja termostato a radiador
oe: 131761



08500
mgto superior radiador
oe: 1343.K6



08502
mgto inferior radiador debajo 1.9 D - 2.0 HDi 95 - 1.9 TD
oe: 1351R7



08505
mgto de tubo metálico a racor plástico arriba
oe: 1307Z4



08507
mgto de racor plástico a botella 1.9 D - 2.0 HDi 110
oe: 1307Z6



08508
mgto de calefactor a caja termostato 1.9 D 70
oe: 6464CE



08554
mgto de intercambiador 2.0 HDI - 2.0 HDi 110
oe: 1307RR



08586
mgto intercambiador 2.0 HDI - 1.9 D 70
oe: 1307RZ



08587
mgto de tubo metálico a racor 2.0 HDI
oe: 1307PR



08819
mgto de tubo metálico a termsotato
oe: 7721395 -60812417



08832
mgto de caja termostato a tubo 2.5 D - 2.0 HDi 95 - 2.8 HDi
oe: 1317A6



08835
jgo 4 mgtos a intercambiador
oe: 1317C2 -1317A9



08837
mgto de tubo metálico a botella
oe: 130741



08839
mgto inferior radiador debajo
oe: 1308316080



08842
mgto superior radiador arriba 2.5 TD - 1.9 TD - 2.8 HDi
oe: 1317A5



08843
mgto inferior radiador debajo 2.5 D - 2.8 HDi
oe: 1317A4



08897
mgto superior radiador arriba 1.9 TD
oe: 1326971080 -1343FG



08898
mgto inferior radiador debajo

oe: 1351GC -+1307ZY



08901
mgto inferior radiador arriba 2.5 TDi - 1.9 TD

oe: 1351X5



08950
mgto de tubo a tapa de plàstico 2.2 HDi - 2.0 HDi 95

oe: 1307.SK



08501
mgto de intercambiador a tubo metálico 1.9 TD - 2.0 HDi 110

oe: 1307Z0



08503
mgto de botella a caja termostato 2.5 D - 2.0 HDi 95

oe: 131771



08506
mgto de caja termostato a intercambiador

oe: 1307Z8



08509
mgto de calefactor a bomba agua 2.5 D

oe: 6464ZA



08537
mgto de calefactor a culata

oe: 6464.CG



08538
mgto de calefactor a racor plástico

oe: 6464.X4



08840
mgto de calefactor a culata Salida 2.5 D - 1.9 D 70 - 2.8 HDi

oe: 6464TF -6464TC



08841
mgto de calefactor a caja termostato Entrada 2.5 D - 1.9 D 70 - 2.8 HDi

oe: 6464TA



08929
mgto de calefactor a bomba 2.5 TD - 1.9 D 70

oe: 6464QG



08932
mgto de calefactor a bomba agua e intercambiador 2.5 TD - 1.9 D 70

oe: 6464QH



08946
jgo mgtos calefactor 2.0 HDi - 2.0 HDi 95

oe: 6466.P2 -6466.ET

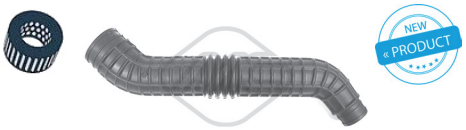

06509
tubo aire Caja filtro de aire;Salida 2.8 D

oe: 14263X



06511
tubo aire 1.9 D

oe: 1426G7

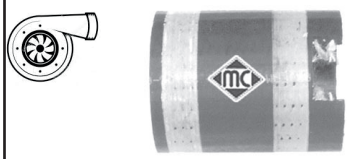

09227
mgto empalme Turbo 2.0 HDi

oe: 0382.AP



09239
mgto de enlace aspiración Turbo 2.0 HDi - 2.0 HDi 110

oe:



03637
válvula desvaporizadora 1.9 D - 1.9 TD

oe: 0361 58



08166
mgto desvaporizador 2.0 HDi 95

oe: 119248



08167
mgto desvaporizador

oe: 119269 -119261

© INDUSTRIAL METALCAUCHO, S.L.U.



08492
mgto desvaporizador

oe: 1180A9



08493
mgto desvaporizador 1.9 TD

oe: 1192E3



08494
mgto desvaporizador 2.0 HDi 95

oe: 1180C1



08540
mgto desvaporizador

oe: 1192R5



00667
tapon cárter aceite 1.9 D 70

oe: 016393



02050 Ø 14 mm
arandela carter 14x22 mm 1.9 TD - 1.9 D 70

oe: 031327



02452
tapón cárter de aceite 1.9 D 70

oe: 31121 -31118



03642
tapón llenado aceite 1.9 D 70

oe: 1180.F9



03666
decantador completo con tapón y junta

oe: 1180.C0 -1170.17

04612 526 mm
varilla nivel aceite

oe: 117415



05401
intercambiador de calor 2.0 HDI

oe: 1103N1



05441
tapón cárter aceite 22x150mm 2.8 HDi - 1.9 D 70

oe: 504048131 -504048131

SUSPENSION DELANTERA y SOPORTES DE MOTOR HASTA -2001 (X23F):

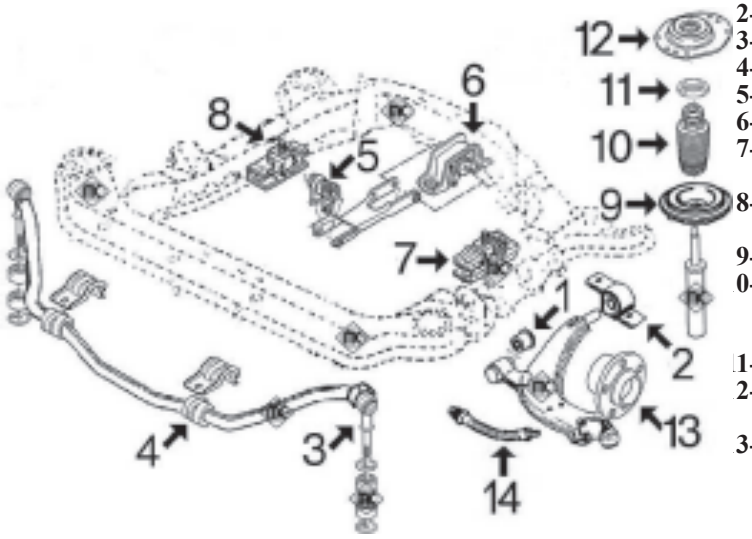

1- 2872 silentbloc anterior trapecio delantero
2- 2873 silentbloc posterior trapecio delantero
3- 2956 bieleta puntal barra estabilizadora completa
4- 5732 goma barra estabilizadora
5- 2985 silentbloc tirante posterior motor
6- 2984 soporte motor trasero
7- 2987 soporte motor izquierdo 2.0-1.9D-2.5D-2.8D
4565 soporte motor izquierdo 2.0HDi-2.2HDi-2.8HDi
8- 2986 soporte motor derecho 2.0-1.9D-2.5D-2.8D
4565 soporte motor derecho 2.0HDi-2.2HDi-2.8HDi
9- 4446 soporte superior muelle delantero
0- 4616 capuchón con tope amortiguador 1.000/1.400 Kg.
4617 capuchón con tope amortiguador 1.800 Kg.
1- 4182 rodamiento soporte amortiguador delantero
2- 2918 soporte amortiguador izquierdo
2925 soporte amortiguador derecho
3- 90039 buje rueda delantera 1.000-1.400 Kg. hasta -'01
90102 buje rueda delantera 1.000-1.400 Kg. desde -'01
90040 buje rueda delantera 1.800 Kg. hasta -'01
90101 buje rueda delantera 1.800 Kg. desde -'01
14- 96102 latiguillo freno delantero (490 mm)

SUSPENSION DELANTERA y SOPORTES DE MOTOR DESDE 2001- (U5F):

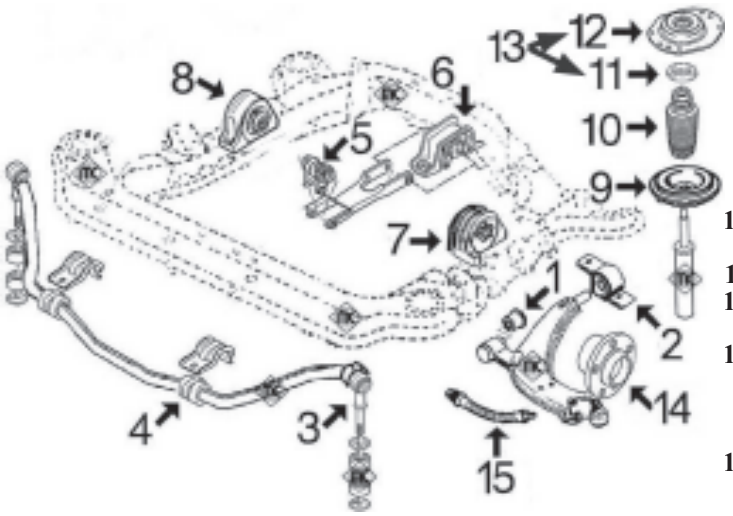

1- 2872 silentbloc anterior trapecio delantero
2- 2873 silentbloc posterior trapecio delantero
3- 2956 bieleta puntal barra estabilizadora completa
4- 5732 goma barra estabilizadora
5- 2985 silentbloc tirante posterior motor
6- 2984 soporte motor trasero
7- 4566 soporte motor izquierdo
8- 4567 soporte motor derecho
9- 4446 soporte superior muelle delantero
10- 4616 capuchón con tope amortiguador 1.000/1.400 Kg.
4617 capuchón con tope amortiguador 1.800 Kg.
11- 4182 rodamiento soporte amortiguador delantero
12- 4570 soporte amortiguador derecho
4571 soporte amortiguador izquierdo
13- 5975 kit soporte amortiguador izquierdo completo con rodamiento y accesorios
5974 kit soporte amortiguador derecho completo con rodamiento y accesorios
14- 90039 buje rueda delantera 1.000-1.400 Kg. hasta -'01
90102 buje rueda delantera 1.000-1.400 Kg. desde -'01
90040 buje rueda delantera 1.800 Kg. hasta -'01
90101 buje rueda delantera 1.800 Kg. desde -'01
15- 96102 latiguillo freno delantero (490 mm)

SUSPENSION TRASERA:

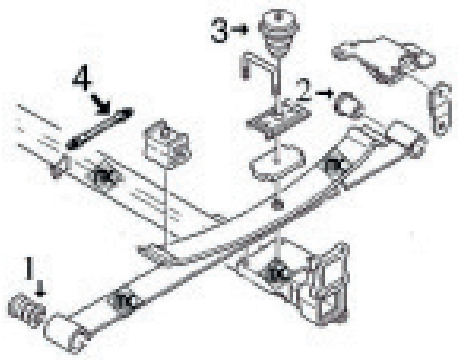

1- 2954 silentbloc anterior ballesta
2- 2955 silentbloc posterior ballesta
3- 2957 tope poliuretano
4- 96145 latiguillo freno trasero (360 mm)

© INDUSTRIAL METALCAUCHO, S.L.U.

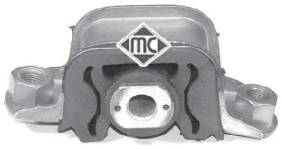

02984
soporte motor lado de engranaje

oe: 1846.66



02985
silentbloc tirante posterior motor izquierda;delante

oe: 1846.65



02986
soporte motor derecha

oe: 1827.19 -1844.46

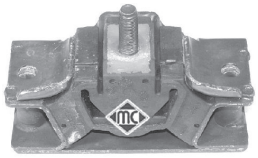

02987
soporte motor izquierda 1.9 TD

oe: 1827.17



04565
soporte motor delante 2.0 HDI - 2.8 HDi 4x4

oe: 1839.A0 -1802.53

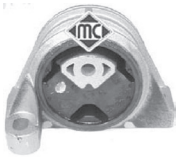

04566
soporte motor 2.0 HDi - 2.0 HDi 95

oe: 1807.99 -1807T1



04567
soporte motor derecha;delante

oe: 1335129080 -1335127080



02872 Ø 25 mm
silentbloc anterior trapecio delante;Eje delantero abajo

oe: 3523.93



02873 Ø 34,3 mm
silentbloc posterior trapecio exterior;Eje delantero abajo

oe: 3523.AP -3523.94



02956 Ø 14 mm
bieleta puntal barra estabilizadora completa Eje delantero

oe: 5093.15 -5087.37



05732 Ø 24 mm
goma barra estabilizadora interior;Eje delantero 2.0 HDi 110

oe: 7760426 -7760426



02918 Ø 14 mm
soporte amortiguador izquierda

oe: 5038.72 -5038.41



02925
soporte amortiguador Eje delantero, derecha

oe: 5038.42 -5038 74



02954 Ø 16 mm
silentbloc anterior ballesta Eje trasero;delante

oe: 513173



02955 Ø 16,4 mm
silentbloc posterior ballesta ambos lados;posterior

oe: 5131.72



02957
tope poliuretano suspensión posterior Eje trasero

oe: 5166.61



04182
rodamiento soporte amortiguador

oe: 5035.47 -5035.39



04446
soporte superior muelle suspensión delant. Eje delantero

oe: 5031.75 -5031.40 38,75-35,2 mm



04570
soporte amortiguador derecha;Eje delantero

oe: 5038.F4 -5038E2



04571
soporte amortiguador izquierda;Eje delantero

oe: 5038E3



04616
capuchón con tope amortg. Eje delantero

oe: 5033.41



04617 Ø 26 mm
capuchón con tope amortg. Eje delantero

oe: 5033.42

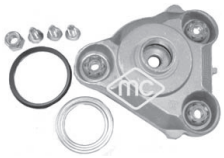

05974
kit soporte amortiguador completo con accs. Eje delantero, derecha

oe: 5038.28 -5038.F4



05975
kit soporte amortiguador delant. completo con accs. Eje delantero, izquierda

oe: 5035.50 -5038.F3



05456
tornillo rueda eje trasero ambos lados;eje delantero, ambos lados

oe: 5405.75



90039
buje rueda Eje delantero

oe: 3307.65



90040
buje rueda Eje delantero

oe: 3307.66



90101
buje rueda Eje delantero

oe: 3307.83



90102
buje rueda Eje delantero

oe: 3307.84



74019 Ø 49 mm
rodamiento Eje delantero

oe: 1606375080 -3326.62



74031 Ø 50 mm
rodamiento Eje delantero

oe: 95619170 -ZF04330647



74033 Ø 55 mm
rodamiento Eje delantero

oe: 1606375180 -3326.69



74054 Ø 55 mm
rodamiento Eje delantero

oe: 3350-30 -3350-24 -55 mm



96102 longitud: 480 mm
latiguillo de freno eje delantero, ambos lados

oe: 4806.71



96145 longitud: 360 mm
latiguillo de freno Eje trasero

oe: 4816 36 -4806 73



01214 kit **00214 fuelle**
kit fuelle transmisión lado de engranaje

oe: 3287.C4 Ø 29-82 mm



01225 kit **00225 fuelle**
kit fuelle transmisión lado de rueda

oe: 3293A1 Ø 29-98 mm



01362 kit **00362 fuelle**
kit fuelle transmisión lado de engranaje

oe: 95590794 -95025088 Ø 22-77 mm



01391 kit **00391 fuelle**
kit fuelle transmisión lado de rueda

oe: 9623535380 -329307 Ø 33-110 mm



01407 kit **00407 fuelle**
kit fuelle transmisión lado de engranaje

oe: 9564479580 -328778 Ø 33-88 mm



02307 kit **00307 fuelle**
kit rep. transmisión lado de rueda

oe: 9564478780 Ø 33-112 mm



01820 kit **00820 fuelle**
kit fuelle cremallera dirección asistida

oe: 4066.35 Ø 15-62 mm

© INDUSTRIAL METALCAUCHO, S.L.U.



02926 Ø 29,5 mm
polea cigüeñal

oe: 0515.G3



02928 Ø 153 mm - 6 canales
polea cigüeñal

oe: 0515V0 -0515V6



04201 Ø 152 mm - 6 canales
polea cigüeñal

oe: 515.H3 -0515.H3



04202 Ø 30 mm
polea cigüeñal 1.9 D - 1.9 TD

oe: 0515.K4



04568 Ø 21 mm
polea cigüeñal 2.8 D - 2.8 HDi 4x4

oe: 0515.N5 -0515.P3



04798 Ø 30 mm
polea cigüeñal 2.0 HDI - 2.0 HDi 95

oe: 515.S8 -0515.S8



06000 Ø 30 mm
polea cigüeñal damper 2.0 HDi - 2.0 HDi 110 16V

oe: 0515V0 -0515V6



04609
tensor correa alternador 1.9 D

oe: 5751.38

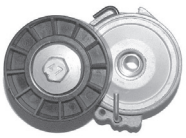

04807
tensor correa alternador 2.0 HDI

oe: 5751.55



04995
rodillo tensor correa alternador 1.9 D 70

oe: 4916066G00 -9618888580



05043
tensor correa alternador 2.0 HDI

oe: 575174



05487
rodillo tensor correa alternador sin a/c

oe: 5751.56



06009 Ø 17;17 mm
polea de alternador 2.0 HDi

oe: 5705 AS -5702 E3



06152 Ø 17.00 mm
polea de alternador 2.0 HDI - 2.0 HDi 110

oe:

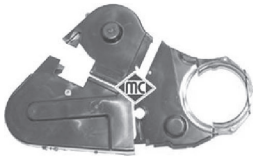

03698
juego tapas correa distribución

oe: 0320.F9 -0320.H3

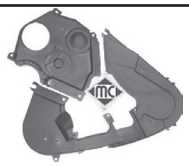

03699
juego tapas correa distribución 2.0 HDi 95

oe: 0320.F9 -0320.N6



05330
piñón de distribución 2.0 HDi

oe: 0513.A9 -0513.A2



04197
cardán dirección cremallera manual Eje delantero

oe: 4103E6

05903
cardán inferior cremallera asistida Eje delantero

oe: 4103E4



05904
cardán superior cremallera asistida

oe: 4103.E5



80736 longitud: 1030/800 mm
cable cambio

oe: 1329699080 -1320018080

CITROËN - JUMPER I/II (02/1994 - 04/2006)



80737 longitud: 1035/768 mm
cable cambio

oe: 1329700080 -1320017080

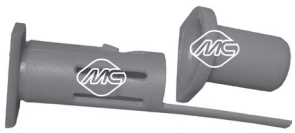

03799
juego casquillos horquilla embrague 2.0 HDi 110

oe: 2175.53

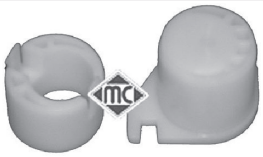

04043
juego casquillos horquilla embrague 2.0 i 16V

oe: 2175.21 -2175.20



04052
horquilla embrague completa con casquillos 1.9 D 70

oe: 211525



04554
pedal embrague completo con muelle

oe: 2148.31 -2127A4



04601
horquilla embrague 2.0 HDi - 2.0 HDi 110 16V

oe: 211766



04620 Ø 32 mm
juego retenes diferencial-transmisión

oe: 312165 -312124



05273
guía embrague 2.8 D - 2.0 HDi 110

oe: 2105.51 -210962



05372
casquillo guía embrague

oe: 2105.42 -210542



05396
casquillo guía embrague 2.0

oe: 2105.52



80075 longitud: 1435/910 mm
cable embrague manual

oe: 2150Y5 -2150AV



80082 longitud: 1478/910 mm
cable embrague manual

oe: 2150Z7 -2150AP



80088 longitud: 1090/555 mm
cable embrague manual

oe: 2150T7 -2150J3



80185 longitud: 1034/520 mm
cable embrague manual

oe: 2150T5 -2150T4

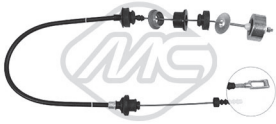

80269 longitud: 1076/520 mm
cable embrague manual

oe: 2150.T6



80428 longitud: 1480/925 mm
cable embrague manual

oe: 1321581080



Para mas información y gama completa, consultar nuestro catálogo de cables.



00366 Ø 31 mm
soporte tubo de escape 2.0 HDi 95

oe: 1755.60 -5460614A



02392
kit montaje tubo escape 1.9 D - 2.0 HDi 95

oe: 1798.41 -179876



02638
soporte tubo de escape 2.0 HDi 95

oe: 7740653 -7718577

© INDUSTRIAL METALCAUCHO, S.L.U.



02940
kit montaje colector

oe: 179875



03554
racor conexión manguitos 2.0 HDi 95

oe: 1336P5



04010
soporte tubo escape 2.0 HDi 110

oe: 1755.68

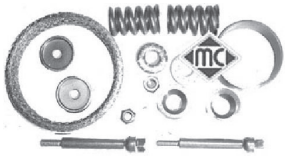

04598
kit montaje colector escape

oe: 179719

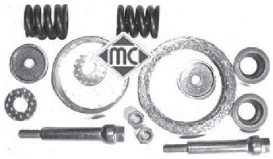

04599
kit montaje colector escape 2.5 D

oe: 1797.20



05533
soporte central escape

oe: 1755.S8



05559
soporte tubo de escape

oe: 46777942 -46777942



05733
soporte central tubo de escape

oe: 1755K8



02055
bomba limpiaparabrisas 2.8 D - 2.8 HDi 4x4

oe: 6434.74



02071
bomba limpiaparabrisas

oe: 643467



02073
bomba limpiaparabrisas

oe: 6434C9



03891
tapa depósito limpiaparabrisas 1.9 TD

oe: 6432.30



04479
soporte tapa cubre motor

oe: 0137.23 -0137.68



50215 inductivo
sensor velocidad rueda - ABS eje delante-ro, ambos lados

oe: 454590

CANALIZACIONES de AGUA, motor 2.2 Diesel

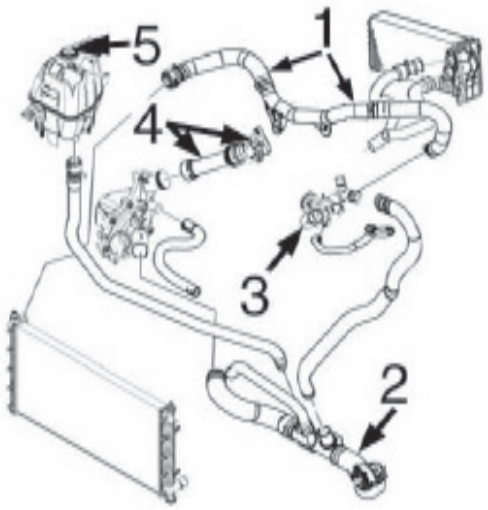

1- 9507 mgto superior radiador, 2 tramos (sin tubo plásti co intermedio)
2- 9508 mgto inferior radiador
3- 3796 caja con termostato
4- 3870 juego tubo con tapa de bloque a bomba
5- 3795 tapón botella de expansión
n/d botella de expansión

CANALIZACIONES TURBOCOMPRESORmotor 2.2 Diesel

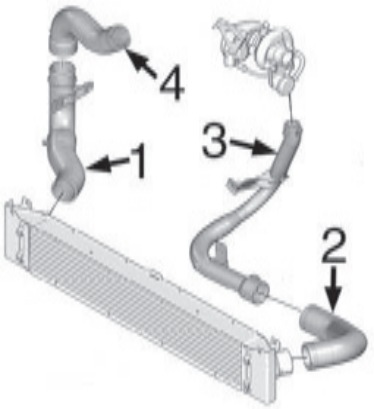

1- 9519 mgto salida intercooler
2- 9272 mgto entrada intercooler
3- 9199 mgto salida Turbo a tubo metálico (2 tramos)
4- 9520 mgto retorno a toma aire



03174
tubo de agua metálico 2.2 HDi 100 - 2.0 HDi 110
oe: 1307.SJ



03778
caja de termostato 2.2 HDi 100
oe: 1336.Z0



03795
tapón botella de expansión
oe: 1306F8



03796
caja con termostato
oe: 1336.Z3



03870
tubo de bloque a bomba agua 2.2 HDi 100 - 2.0 HDi 95
oe: 1341.H8



09507
mgto superior radiador arriba 2.2 HDi 100 - 2.0 HDi 110
oe: 1343JP -1348475080



09508
mgto inferior radiador 2.2 HDi 100 - 2.0 HDi 95
oe: 1349150080 -1351PK



09199
mgto salida de Turbo a tubo metálico (2 tramos) Salida
oe: 0382LY



09272
mgto entrada a intercooler 2.2 HDi 100
oe: 0382LJ

© INDUSTRIAL METALCAUCHO, S.L.U.

CITROËN - JUMPER III (04/2006 -)



09519
mgto salida intercooler 2.2 HDi 100 - 2.0 HDi 125
oe: 0382.LK

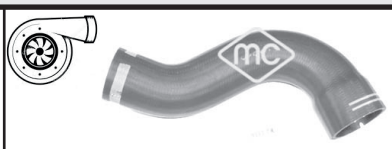

09520
mgto retorno a toma de aire 2.2 HDi 100
oe: 0382.KA

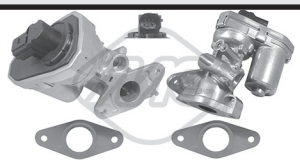

93041
válvula EGR 2.2 HDi 100
oe: LR006650 -8C1Q9D475BA



93054
válvula EGR
oe:



93068
válvula EGR 2.2 HDi 110 - 2.2 HDi 150
oe: 9800555380



02021
arandela cárter 2.2 HDi 100 - 1.9 TD
oe: 1005593



02903
tapón cárter de aceite 2.2 HDi 100 - 2.0 HDi 110
oe: 0311.32



03797
varilla nivel aceite 2.0
oe: 1174.C3



03798
tapón llenado aceite 2.0 HDi 110
oe: 1180.R1



03815
tapa filtro de aceite 2.2 HDi 100 - 2.0
oe: 1103.P6



03837
tapa filtro de aceite 2.2 HDi 100
oe: 1103.P8 -1103.L7



05441
tapón cárter aceite 22x150mm 3.0 HDi 155 - 1.9 D
oe: 504048131 -504048131

SUSPENSION DELANTERA y SOPORTES DE MOTOR:

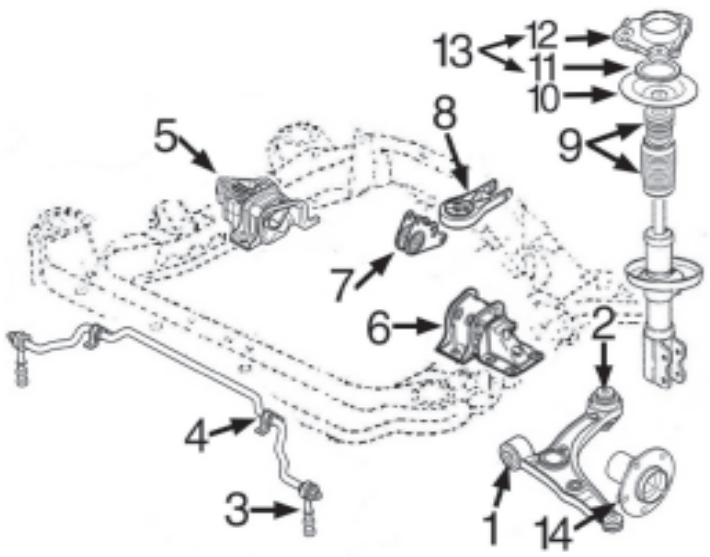

1- 5334 silentbloc anterior trapecio delantero
2- 5335 silentbloc posterior trapecio delantero
3- 2956 puntal barra estabilizadora
4- 5896 goma barra estabilizadora
5- 5271 soporte motor derecho 2.2D
5272 soporte motor derecho 3.0D
6- 5269 soporte motor izquierdo 2.2D
5270 soporte motor izquierdo 3.0D
7- 5268 silentbloc tirante soporte motor trasero 2.2D
5267 silentbloc tirante soporte motor trasero 3.0D
8- 5266 soporte motor trasero 2.2D
5265 soporte motor trasero 3.0D
9- 5328 juego capuchón + tope de suspensión delantera
10- n/d plato soporte superior muelle delantero
11- 4182 rodamiento soporte amortiguador
12- 4571 soporte amortiguador izquierdo
4570 soporte amortiguador derecho
13- 5974 kit soporte amortiguador derecho completo con rodamiento, junta y tuerca
5975 kit soporte amortiguador izquierdo completo con rodamiento, junta y tuerca
14- 90105 buje rueda delantera Ø139mm
90106 buje rueda delantera Ø156mm

SUSPENSION TRASERA:

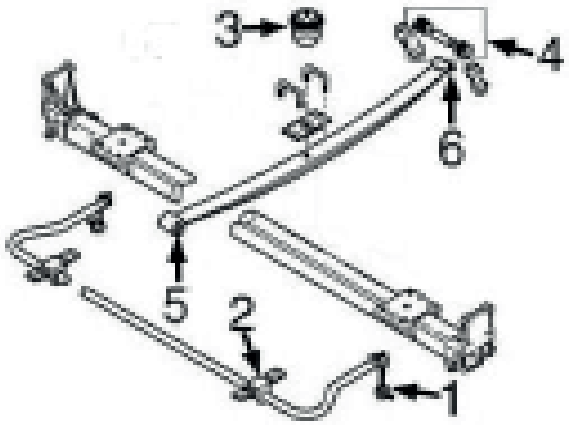

1- 5908 bieleta puntal barra estabilizadora
2- 5907 goma barra estabilizadora
3- 2957 tope ballesta trasera
4- 5274 juego casquillos soporte posterior ballesta
5- 5968 silentbloc anterior ballesta
6- 5969 silentbloc posterior ballesta (monta 2 uds.)

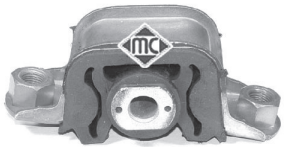

02984
soporte motor lado de engranaje 2.2 HDi 100 - 1.9 D - 3.0 HDi 160
oe: 1846.66



05265
soporte motor lado de engranaje;posterior 3.0 HDi 155 - 1.9 TD
oe: 1846C1



05266
soporte motor posterior;debajo
oe: 1806.95



05267
soporte motor lado de engranaje;Eje trasero
oe: 1344335080 -185425



05268
soporte motor posterior
oe: 1348993080 -180691



05269
soporte motor lado de engranaje;delante 2.2 HDi 100
oe: 1608216180 -1846C2

© INDUSTRIAL METALCAUCHO, S.L.U.



05270
soporte motor lado de engranaje 2.0 HDi 140
oe: 180259 -1358696080



05271
soporte motor derecha
oe: 1821.36

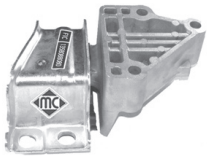

05272
soporte motor 2.0 HDi 125
oe: 182137 -1358088080



02956 Ø 14 mm
bieleta puntal barra estabilizadora completa Eje delantero
oe: 5093.15 -5087.37



05334
silentbloc anterior trapecio eje delantero, medio 2.2 HDi 100
oe: 50705197



05335 Ø 19 mm
silentbloc posterior trapecio exterior;posterior;Eje delantero 2.0 HDi 140
oe: 50705198



05896
goma barra estabilizadora Eje delantero, izquierda;Eje delantero, derecha
oe: 5081.N9

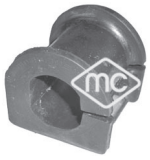

05907
goma barra estabilizadora Eje trasero
oe:



05908
bieleta puntal barra estabilizadora eje trasero ambos lados
oe: 5170.F5

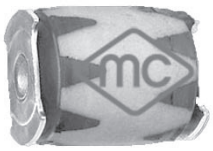

05968
silentbloc anterior ballesta Eje trasero 2.2 HDi 100 - 3.0 HDi 160
oe:



05969
silentbloc posterior ballesta Eje trasero 2.2 HDi 100 - 3.0 HDi 160
oe:



06423
barra estabilizadora Eje delantero
oe: 1357572080



02957
tope poliuretano suspensión posterior Eje trasero
oe: 5166.61



04182
rodamiento soporte amortiguador 2.0 i 16V
oe: 5035.47 -5035.39



04570
soporte amortiguador derecha;Eje delantero 2.0 HDi 95
oe: 5038.F4 -5038E2



04571
soporte amortiguador izquierda;Eje delantero 1.9 TD
oe: 5038E3



05274
juego silentblocs soporte posterior ballesta
oe: 5133.27 -5131.F6



05328
juego capuchón+tope PUR susp. Eje delantero
oe: 5033.E6 -5033.A7

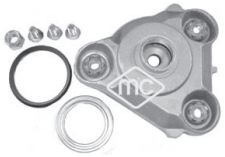

05974
kit soporte amortiguador completo con accs. Eje delantero, derecha
oe: 5038.28 -5038.F4



05975
kit soporte amortiguador delant. completo con accs. Eje delantero, izquierda 2.2 HDi
oe: 5035.50 -5038.F3



90105
buje rueda eje delantero, ambos lados
oe: 3307.87



90106
buje rueda eje delantero, ambos lados

oe: 3307.88



90153
buje de rueda Eje trasero

oe: 517549410 -370183

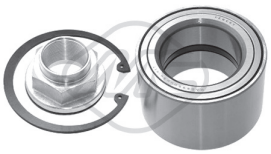

74140 Ø 55 mm
rodamiento Eje delantero

oe: 3326.71 -16 063 746 80



01214 kit **00214 fuelle**
kit fuelle transmisión lado de engranaje

oe: 3287.C4 Ø 29-82 mm



01225 kit **00225 fuelle**
kit fuelle transmisión lado de rueda

oe: 3293A1 Ø 29-98 mm



01226 kit **00226 fuelle**
kit fuelle transmisión lado de engranaje

oe: 3287C1 Ø 29-77 mm



01750 kit **00750 fuelle**
kit fuelle transmisión lado de rueda

oe: 3293.E2 Ø 29-102 mm



01215 kit **00215 fuelle**
kit fuelle cremallera dirección eje delantero, ambos lados

oe: 4066.86 Ø 14-55 mm



05250 Ø mm - 6 canales
polea cigüeñal

oe: 0515 S9



05313 Ø 12,5 mm
polea cigüeñal 2.0 HDi 120

oe: 0515.T1



06151 Ø mm - canales
polea de cigüeñal

oe: 0515T5 -0515.T5



05406 Ø 8 mm
rodillo tensor correa alternador 2.2 HDi 100 - 1.9 D

oe: XS7E19A216AD -XS7E19A216AC



81163 longitud: 1145/883+1048/788
cable cambio

oe: 55238493 -55208346



05259
horquilla embrague 2.2 HDi 100 - 2.0 HDi 125

oe: 2117.65



05273
guía embrague 2.2 HDi 100 - 2.0 HDi 140

oe: 2105.51 -210962



Para mas información y gama completa, consultar nuestro catálogo de cables.



05533
soporte central escape 2.2 HDi 100 - 3.0 HDi 160

oe: 1755.S8



02055
bomba limpiaparabrisas 3.0 HDi 155 - 1.9 D 70

oe: 6434.74



02073
bomba limpiaparabrisas 2.0

oe: 6434C9



50217 Sensor activo
sensor velocidad rueda - ABS eje trasero ambos lados

oe: 4545H1

© INDUSTRIAL METALCAUCHO, S.L.U.



50218 Sensor activo
sensor velocidad rueda - ABS eje delantero, ambos lados
oe: 4545.F1



06503
rodamiento central puerta lateral derecha

oe: 1344239080 -9033V8

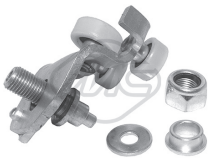

06504
rodamiento superior puerta lateral

oe: 1344234080 -9033V3



06505
rodamiento superior puerta lateral

oe: 1344266080 -9033S3

CANALIZACIONES DE AGUA:

mgtos. motor 1.9 D (XUD) y 1.9 TD (XUDTE) (hasta '99)

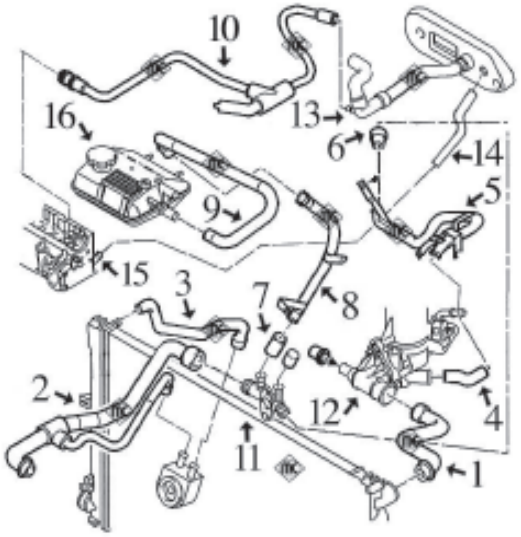

1-	8484	mgto superior radiador
2-	8483	mgto inferior radiador
3-	8489	mgto de radiador a intercambiador
4-	8183	mgto de caja termostato a tubo hasta '98
	8480	mgto de caja termostato a tubo desde '98
5-	3057	tubo de agua metálico
6-	8312	mgto de tubo metálico a racor plástico
7-	8488	mgto de racor plástico a tubo metálico
8-	3130	tubo metálico de racor plástico a botella
9-	8487	mgto de tubo metálico a botella
10-	8490	mgto de tubo de calefacción a culata, TurboDiesel
11-	3503	racor plástico conexión mgtos.
12-	3546	tapa de termostato
	3171	boquilla metálica en caja de termostato
13-	8485	mgto dcho. calefactor
14-	8486	mgto izqdo. calefactor
15-	3059	boquilla en culata
16-	3741	botella de expansión
	3547	tapón botella expansión 1.0 bar

mgtos. motor 1.9DW8 (desde '99)

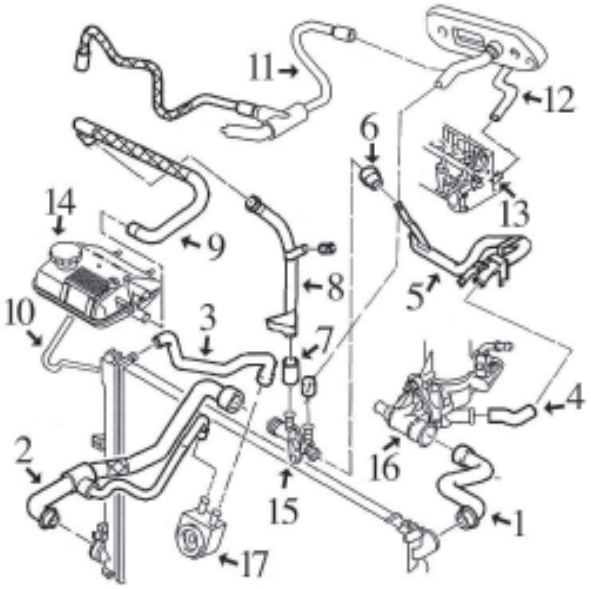

1-	8564	mgto superior radiador
2-	8557	mgto inferior radiador
3-	8556	mgto de radiador a intercambiador hasta '00
	8558	mgto de radiador a intercambiador desde '00
4-	8480	mgto de caja termostato a tubo
5-	3129	tubo de agua metálico
6-	8312	mgto de tubo metálico a racor plástico
7-	8488	mgto de racor plástico a tubo metálico hasta '00
8-	3138	tubo metálico de racor plástico a botella hasta '00
9-	8561	mgto de tubo metálico a botella hasta '00
	8562	mgto de tubo metálico a botella desde '00
10-	*8563*	mgto de botella a radiador
11-	8559	mgto de calefactor a botella
12-	8560	mgto de calefactor a culata
13-	3059	boquilla en culata
14-	3741	botella de expansión hasta 6/'00
	3742	botella de expansión desde 6/'00
	3547	tapón botella expansión 1.0 bar
15-	3544	racor plástico conexión manguitos
16-	3539	tapa de termostato
	3171	boquilla metálica en caja de termostato
17-	5402	intercambiador de calor ancho 37mm
	n/d	intercambiador de calor ancho 29mm

mgtos. motor 2.0 HDi

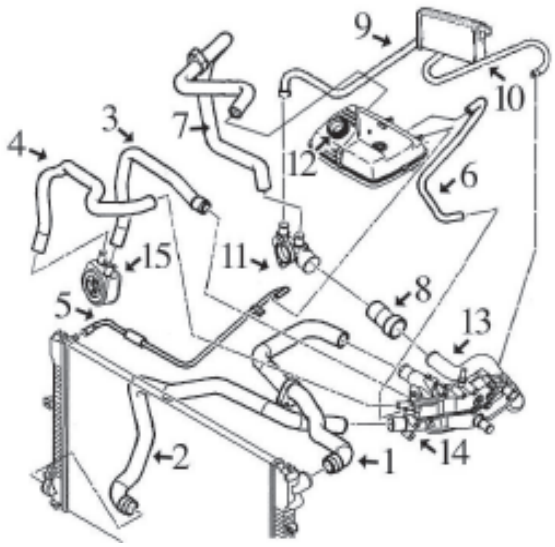

1-	8598	mgto superior radiador
2-	8597	mgto inferior radiador
3-	8585	mgto de intercambiador a caja termostato
4-	8596	mgto de intercambiador a caja termostato
5-	8592	mgto de botella a radiador
6-	8591	mgto de botella a caja termostato
7-	8595	mgto de racor plástico a botella
8-	8587	mgto de tubo metálico a racor plástico
9-	8593	mgto derecho calefactor
10-	8594	mgto izquierdo calefactor
11-	3554	racor plástico conexión manguitos
12-	3742	botella de expansión
	3547	tapón botella expansión 1.0 bar
13-	3139	tubo metálico con junta tórica
14-	3135	tapa de termostato (aluminio)
	3556	tapa de termostato (plástico)
15-	5401	intercambiador de calor

© INDUSTRIAL METALCAUCHO, S.L.U.

mgtos. DESVAPORIZADORES 1.9 Diesel-XUD9 y XUD9TE:

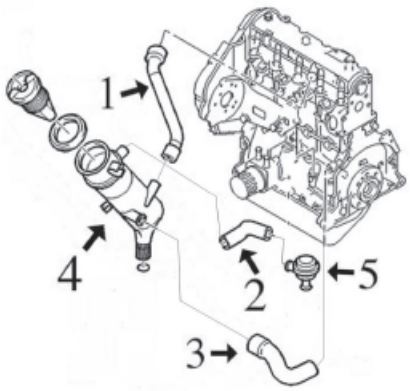

1- 8307 mgto de tapa balancines a decantador motores XUD
2- 8167 mgto de decantador a válvula motor 1.9D-XUD
3- 8166 mgto de bloque a decantador motor 1.9D- XUD9
8491 mgto de bloque a decantador motor 1.9TD-XUD9TE
4- 3631 decantador completo con tapón 1.9D-XUD
5- 3637 válvula desvaporizadora 1.9D-XUD

mgtos. DESVAPORIZADORES 1.9 Diesel DW8:

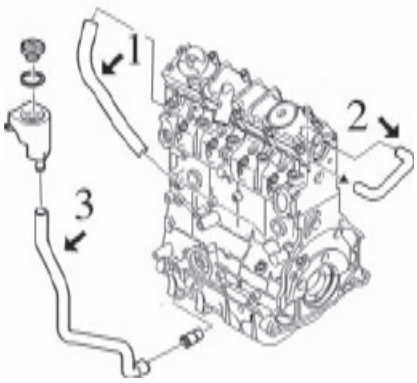

1- 8474 mgto de tapa balancines a colector motor 1.9 DW8
2- 8475 mgto de bloque a culata motor 1.9 DW8
3- n/d mgto de cárter a regulador

canalizaciones TURBOCOMPRESOR motor 2.0HDi:

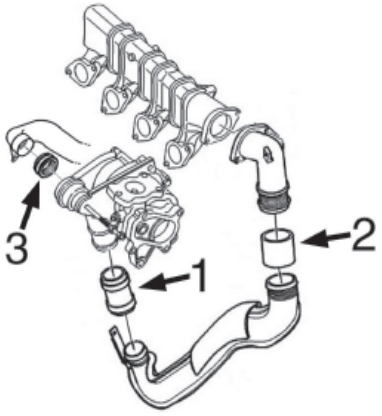

1- 9230 mgto de empalme
2- 9238 mgto de empalme hasta -'04/2004
9235 mgto de empalme desde '04/2004-
3- n/d junta



02351 Ø 41 mm
junta de termostato 1.8 - 2.0 Turbo C.T. EVASION
oe: 134030



02361
junta de termostato
oe: 133992



03057
tubo metálico 1.9 D 70
oe: 1307W2



03059
boquilla metálica en culata 1.9 TD - 2.1 TD
oe: 024542



03078
boquilla en caja termostato 2.0 HDi 95
oe: 1342.04 -1336.K8



03129
tubo de agua metálico 1.9 D 70 JUMPY
oe: 1307.NY



03130
tubo de agua metálico a botella 1.9 TD - 1.9 D 70
oe: 1307AY

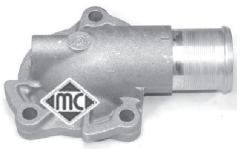

03135
tapa de termostato (aluminio) 2.0 HDI - 2.0 HDi 110
oe: 1336.P2



03138
tubo de agua metálico 1.9 D 70 - 1.0 X JUMPY
oe: 1307PH



03139
tubo de agua metálico con junta 2.0 HDi 110 - 1.0 X - 2.0 HDi 95 JUMPY
oe: 1307YZ



03171
boquilla metálica en caja termostato 1.9 TD
oe: 1336.N7



03503
brida agua conexión mgtos con junta tórica 1.9 TD
oe: 1336.G4



03523
brida agua conexión mgtos con junta tórica 1.8 - 1.9 D 70 EVASION
oe: 1339.79 -1336J7

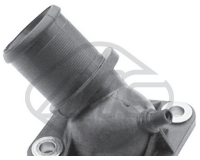

03538
tapa de termostato 1.8 - 1.9 D 70 - 2.0 Turbo C.T. EVASION
oe: 1336.A1



03539
tapa de termostato 2.1 TD - 1.9 TD
oe: 1336.C9



03544
racor conexión mgto agua 1.9 TD
oe: 1336.Q3 -1336.P0



03546
tapa de termostato 1.9 TD - 1.9 D
oe: 1336.G3



03547
tapón botella de expansión
oe: 1306E0 -1306C6



03550
tapa de termostato (plástico) 2.1 TD - 1.9 TD
oe: 1336.L2 -1336.K2



03556
tapa de termostato (plástico) 2.0 HDI - 1.9 D
oe: 1336.R9



03560
tapón botella de expansión 2.0 HDi 110 - 1.8 i - 2.0 i 16V JUMPY
oe: 1306.E4 -1306.C9

© INDUSTRIAL METALCAUCHO, S.L.U.



03616
tapa de termostato sin intercambiador enfiltrodeaceite 1.9 TD
oe: 1336.E8



03620
tapa con termostato 2.0 16V - 1.9 D 70
oe: 1336N5 -1336Q1



03741
botella de expansión JUMPY
oe: 1307.RH -1307.RJ



03742
botella de expansión JUMPY
oe: 1307.ST



03790
termostato 2.0 16V - 2.0 HDi 95 EVASION
oe: 1338-A0



03863
caja de termostato EVASION
oe: 46758946 -46795667



03881
tapón botella de expansión 1.9 D 70 - 1.5 D - 2.0 i 16V JUMPY
oe: 1306J5



08183
mgto de tubo metálico a termostato 1.9 TD
oe: 1307W3



08312
mgto de tubo metálico a caja agua 1.9 D 70
oe: 1307W4



08480
mgto de caja termostato a tubo 1.9 TD
oe: 1307HZ



08483
mgto inferior radiador debajo 1.9 TD - 2.0 HDi 110
oe: 1351P1



08484
mgto superior radiador arriba 1.9 TD - 1.9 D 70
oe: 1343N2



08487
mgto de tubo metálico a botella Salida 1.9 TD
oe: 1307AZ



08488
mgto de racor plástico a tubo metálico 1.9 D 70
oe: 1307AX



08489
mgto de radiador a intercambiador 1.9 TD - 1.9 D 70
oe: 1307CA



08490
mgto de tubo calefacción a culata 1.9 TD
oe: 1307FD



08557
mgto inferior radiador debajo 1.9 D JUMPY
oe: 1351Z0



08558
mgto de radiador a intercambiador 1.9 D 70 JUMPY
oe: 08478 -1307NR



08561
mgto de tubo metálico a botella 1.9 D 70 - 1.0 X JUMPY
oe: 1307PE



08562
mgto de tubo metálico a botella 1.9 D 70 - 1.0 X JUMPY
oe: 1307TK



08564
mgto superior radiador arriba 2.1 TD - 1.9 D 70
oe: 1343T3 -1343CT



08585
mgto intercambiador 1.9 TD

oe: 1307NZ



08587
mgto de tubo metálico a racor 2.0 HDI - 1.9 TD
oe: 1307PR



08592
mgto de botella a radiador 2.0 HDi 110 - 1.0 X - 2.0 HDi 95 JUMPY
oe: 1307SW



08595
mgto de botella a racor plástico Salida 1.9 D 70
oe: 1307QW



08597
mgto inferior radiador 2.0 HDI

oe: 1351-ZS



08598
mgto superior radiador arriba 1.9 TD

oe: 1343AR



08485
mgto calefactor Salida 1.9 TD - 2.0 HDi 110 - 2.1 TD
oe: 6464EE



08486
mgto calefactor 1.9 TD

oe: 6464.KR



08556
mgto de radiador a intercambiador 1.9 D - 1.0 X JUMPY
oe: 1307PG



08559
mgto de calefactor a botella 1.0 X JUMPY

oe: 6464SW



08560
mgto de calefactor a culata Entrada

oe: 6464FQ



08591
mgto de botella a caja termostato 2.0 HDi 110 - 1.5 D - 2.0 HDi 95 JUMPY
oe: 1307SV



08593
mgto calefactor Salida 2.0 HDi 110 - 1.5 D JUMPY
oe: 6464ZS



08594
mgto calefactor Entrada 1.9 TD - 2.0 - 2.1 TD
oe: 6464ZQ



08596
mgto de intercambiador a caja termostato 2.0 HDi 110 JUMPY
oe: 1307QS

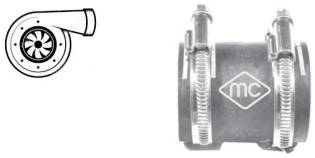

09230
mgto empalme Turbo 2.0 HDI - 1.9 D

oe: 0382.GA -0382.CR



09235
mgto empalme Turbo 1.9 D

oe: 0382.FZ

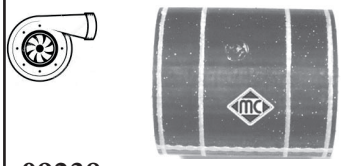

09238
mgto empalme Turbo 2.0 HDI

oe: 0382P1



03637
válvula desvaporizadora 1.9 D - 1.9 TD JUMPY
oe: 0361 58



08166
mgto desvaporizador 1.9 TD - 2.0 i 16V

oe: 119248



08167
mgto desvaporizador

oe: 119269 -119261

© INDUSTRIAL METALCAUCHO, S.L.U.



08307
mgto desvaporizador 1.9 TD

oe: 180086 -118086



08474
mgto desvaporizador 1.9 D 70 - 1.4 VTS JUMPY

oe: 1180 G4



08475
mgto desvaporizador 1.9 D - 1.0 X JUMPY

oe: 1180G5



08491
mgto desvaporizador 2.1 TD - 2.0 HDi 95

oe: 1192K8

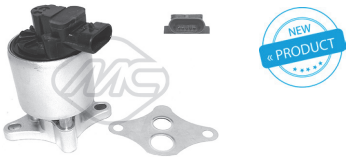

93032
válvula EGR 2.0 16V - 1.9 D 70

oe: 1628.JF



02050 Ø 14 mm
arandela carter 14x22 mm

oe: 031327



02051 Ø 10 mm
arandela cobre 10x20 mm 2.0 HDI - 2.0 HDi 110

oe: 031333



02452
tapón cárter de aceite

oe: 31121 -31118



02929
tapón cárter de aceite 2.0 HDI

oe: 031129



03631
decantador completo con tapón 1.9 D 70

oe: 118095



03642
tapón llenado aceite JUMPY

oe: 1180.F9



03786
tapón llenado aceite 1.9 D

oe: 0258.66 -0258.60

04612
varilla nivel aceite 1.9 TD - 1.9 D 70 EVASION

oe: 117415



05224
varilla nivel aceite 2.0

oe: 1174.E2



05254
tapón de cárter JUMPY

oe: 0311.28



05398
cárter de aceite 2.0 HDI - 1.9 D

oe: 0301 K2



05399
cárter de aceite 1.8 - 1.9 D - 1.9 TD

oe: 0301 J9



05401
intercambiador de calor 2.0 HDI - 1.9 D 70

oe: 1103N1



05402
intercambiador de calor

oe: 1103N0



05404
cárter de aceite 2.0 HDI - 1.9 D

oe: 0301 J7

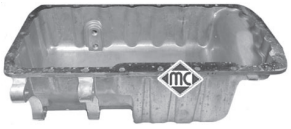

05483
cárter de aceite 1.9 D - 1.0 X - 1.9 TD JUMPY

oe: 0301.H9



03651
tapa filtro gasoil con junta y clip de cierre 1.9 D - 1.0 X JUMPY
oe: 1904.27



03835
caja con filtro gasoil completo 2.0 HDI - 2.0 HDi 95
oe: 96 399 841 -96 387 755



03836 Ø 13,9 mm
caja con filtro gasoil completo 2.0 HDi 110 - 1.9 D JUMPY
oe: 1901.65

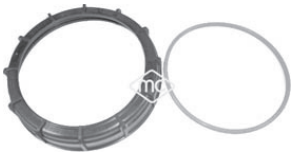

03876
tapa aforador en depósito combustible con junta 2.0 HDi 95
oe: 1531.24 -1531.20



03877
tapa aforador en depósito combustible con junta 2.0 HDi 110
oe: 1531.41 -1531.30



03884
filtro gasoil completo 1.9 D - 1.0 X JUMPY
oe: 1911.44



92043 Ø 8 mm
tubo de combustible 1.9 D 70 JUMPY
oe: 1579Q4



92044 Ø 6 mm
tubo alimentación de combustible 1.9 D 70 - 1.0 X JUMPY
oe: 1573XQ -1573YG

© INDUSTRIAL METALCAUCHO, S.L.U.

SUSPENSION DELANTERA y SOPORTES DE MOTOR
MOTORES DE GASOLINA 1.6 (FIAT 1580 SPi) - 1.8 (PSA-XU7) y 2.0 (PSA-EW10)

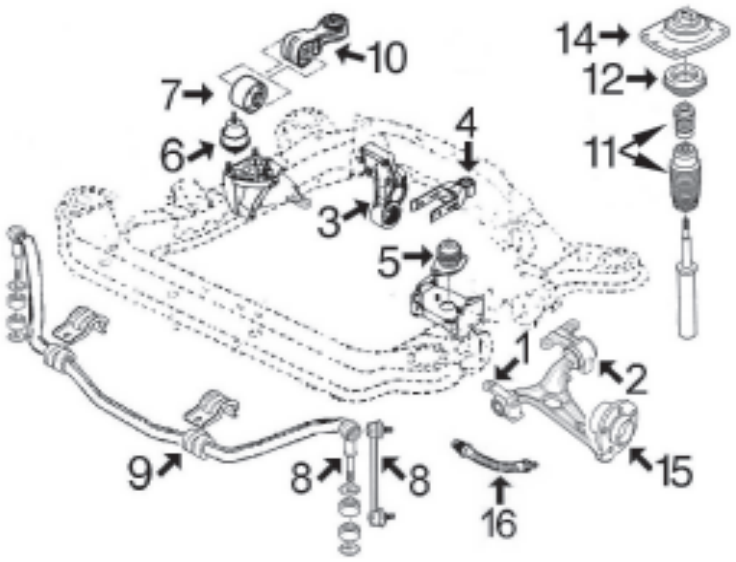

1-	2981	silentbloc anterior trapecio delantero
2-	2982	silentbloc posterior trapecio delantero izquierdo
	2983	silentbloc posterior trapecio delantero derecho
3-	2869	silentbloc soporte posterior motor 1.6-1.8
	2966	silentbloc soporte posterior motor 2.0
4-	4744	tirante trasero de motor completo
	877	silentbloc en tirante posterior de motor
5-	2794	soporte izquierdo motor, cambio manual
	2943	soporte izquierdo motor, cambio automático
6-	2924	soporte derecho motor 1.6-1.8
	2942	soporte derecho motor 2.0
7-	2869	silentbloc soporte bieleta antipar
8-	2948	bieleta puntal barra estabilizadora hasta '02
	5055	bieleta puntal barra estabilizadora desde '02
9-	2945	goma soporte barra estabilizadora
10-	4744	bieleta antipar 1.8 (XU7)
	4486	bieleta antipar 2.0 (EW10)
	n/d	bieleta antipar 1.6
11-	5164	jgo. capuchón + tope amortiguador delantero
12-	4206	rodamiento sop amortiguador
14-	2947	soporte amortiguador izquierdo, dirección asistida soporte amortiguador derecho, dirección manual
	2946	soporte amortiguador derecho, dirección asistida soporte amortiguador izquierdo, dirección manual
15-	90038	buje rueda delantera
16-	96032	latiguillo freno delantero (515 mm)

SUSPENSION DELANTERA y SOPORTES DE MOTOR
MOTORES DIESEL 1.9 D (XUD y DW8) y 2.0 HDi (DW10)

s

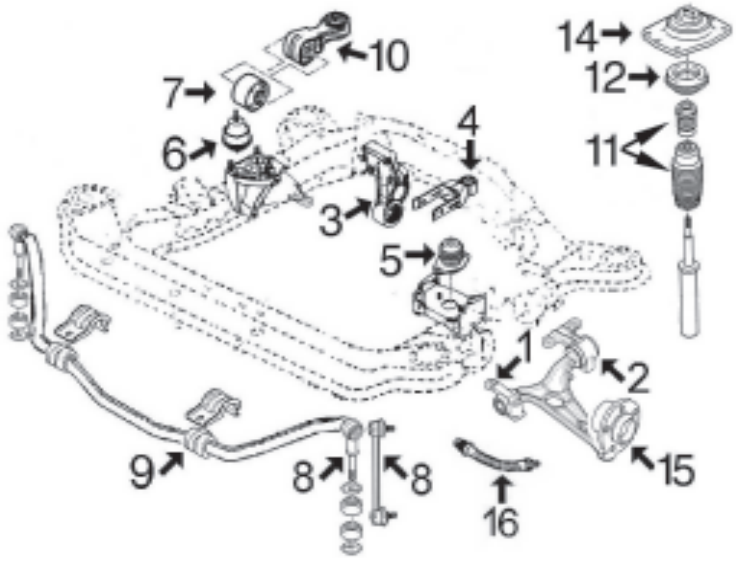

1-	2981	silentbloc anterior trapecio delantero
2-	2982	silentbloc posterior trapecio delantero izquierdo
	2983	silentbloc posterior trapecio delantero derecho
3-	2980	silentbloc soporte posterior motor 1.9 Die- 1.9Diesel-DW8
	2966	silentbloc soporte posterior motor 2.0 HDi
4-	4744	tirante trasero de motor completo
	877	silentbloc en tirante posterior de motor
5-	2794	soporte izquierdo motor 1.9 Diesel XUD y DW8
	2943	soporte izquierdo motor 2.0 HDi
6-	2924	soporte derecho motor 1.9 Diesel-XUD
	2942	soporte derecho motor 1.9 Diesel-DW8
	2944	soporte derecho motor 2.0 HDi
7-	2869	silentbloc soporte bieleta antipar hasta 6/'01 (desde 6/'01 incorporado en bieleta MC-4005)
8-	2948	bieleta puntal barra estabilizadora hasta '02
	5055	bieleta puntal barra estabilizadora desde '02
9-	2945	goma soporte barra estabilizadora
10-	4744	bieleta antipar 1.9D-TD-DW8 y 2.0 HDi -6/'01
	4005	bieleta antipar 1.9DW8 y 2.0 HDi desde 6/'01
11-	5164	jgo capuchón + tope amortiguador delantero
12-	4206	rodamiento sop amortiguador
14-	2947	soporte amortiguador izquierdo, dirección asistida soporte amortiguador derecho, dirección manual
	2946	soporte amortiguador derecho, dirección asistida soporte amortiguador izquierdo, dirección manual
15-	90038	buje rueda delantera
16-	96032	latiguillo freno delantero (515 mm)



00877 Ø 12 mm
silentbloc tirante de motor posterior 1.9 D 70
oe: 1809.04



02794
soporte motor izquierda;delante 1.9 D 70
oe: 1844.68



02869 Ø 10 mm
silentbloc en soporte motor posterior 1.8 - 2.1 TD
oe: 1807.47 -1809.17



02924
soporte motor ambos lados;derecha;delante 2.1 TD - 1.9 D 70 EVASION
oe: 1827.26 -182714



02942
soporte motor derecha 2.0 HDi 110
oe: 1844.91 -1844.C0



02943
soporte motor posterior
oe: 1827.16



02944
soporte motor derecha;delante 2.0 HDi 110 - 1.0 X JUMPY
oe: 1827.36 -1827.22



02966 Ø 10 mm
silentbloc soporte posterior motor posterior;debajo 2.0 HDI - 2.0 HDi 95
oe: 1809.30



02980 Ø 10 mm
silentbloc soporte posterior motor delante y detrás
oe: 1809.21



04005 Ø 10.15 mm
bieleta antipar derecha 2.0 HDI
oe: 1806.28



04486
bieleta antipar 2.0 - 2.0 HDi 110 EVASION
oe: 1806.34



04744
soporte motor debajo 1.9 D 70
oe: 1806.32 -1806.17



05226
tirante de reacción en soporte derecha 2.0 JUMPY
oe: 180669

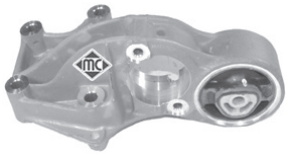

05252 Ø 10 mm
soporte motor completo con silentbloc Eje trasero
oe: 1807.Z0 -1807P0



02945 Ø 24 mm
goma barra estabilizadora interior;eje delantero, ambos lados
oe: 13057 82080 -5094.69



02948 Ø 12 mm
bieleta puntal barra estabilizadora completa Eje delantero
oe: 5087.35



02949 Ø 12 mm
silentbloc brazo de suspensión eje trasero ambos lados;delante
oe: 5152.61



02981 Ø 23 mm
silentbloc anterior trapecio centro;Eje delantero abajo
oe: 1313084080 -1313084080



02982 Ø 23 mm
silentbloc posterior trapecio a la izquierda abajo;Eje delantero abajo
oe: 1305551080



02983 Ø 23 mm
silentbloc posterior trapecio derecha abajo;Eje delantero abajo
oe: 1305552080



05055
bieleta puntal barra estabilizadora Eje delantero 2.0
oe: 5087.51

© INDUSTRIAL METALCAUCHO, S.L.U.



02946
soporte amortiguador Eje delantero, derecha
oe: 5038.17 -5038.70



02947
soporte amortiguador Eje delantero, izquierda
oe: 5038.68 -5038.16



04206
rodamiento soporte amortiguador Eje delantero
oe: 5035.38



05164
juego capuchón+top PUR amortg.
oe: 5254.19 -5033.A5



05455
tornillo rueda delante y detrás
oe: 5405.72 -5405.84



05458
tornillo rueda
oe: 5405.48



90038
buje rueda Eje delantero 1.9 TD - 2.0 HDI EVASION
oe: 3307.64



74042 Ø 44 mm
rodamiento Eje delantero
oe: 3326-40 -3350-91



96032 longitud: 515 mm
latiguillo de freno delante 1.8 - 2.0 HDi 120 - 2.0 16V
oe: 4806.82



96167 longitud: 275 mm
latiguillo de freno Eje trasero 1.8 - 2.0 HDi 120 - 1.9 TD
oe: 4806 67



96180 longitud: 312 mm
latiguillo de freno eje delantero, ambos lados 2.0 16V - 2.0 HDi 140 - 2.0 Turbo
oe: 4806 81 -4806 68



01213 kit **00213 fuelle**
kit fuelle transmisión lado de engranaje 2.0 HDi 140
oe: 3287.81 Ø 34-76 mm



01222 kit **00222 fuelle**
kit fuelle transmisión lado de rueda
oe: 3293.03 Ø 36-85 mm



01237 kit **00237 fuelle**
kit fuelle transmisión lado de rueda 2.0
oe: 9467577780 -3293C7 Ø 28-94 mm



01362 kit **00362 fuelle**
kit fuelle transmisión lado de engranaje 1.9 D
oe: 95590794 -95025088 Ø 22-77 mm



01493E kit **fuelle**
kit (cono) lado de rueda 1.9 D 70 - 1.4 JUMPY
oe: Ø 20-80 mm



01499 kit **00499 fuelle**
kit fuelle transmisión lado de rueda 1.8 - 1.9 D - 2.0 16V
oe: 329306 Ø 28-98 mm



01520 kit **00520 fuelle**
kit fuelle transmisión lado de rueda 2.0 HDi 110
oe: 7701035317 -4403284 Ø 27-90 mm



01996 kit **00996 fuelle**
kit fuelle transmisión lado de rueda 2.0
oe: 46307584 -46307575 Ø 22-78 mm



01370 kit **00370 fuelle**
kit fuelle cremallera dirección 1.8 - 1.9 TD
oe: 406641 Ø



02926 Ø 29,5 mm
polea cigüeñal 1.9 D - 1.6 VTL,VTR JUMPY
oe: 0515.G3

© INDUSTRIAL METALCAUCHO, S.L.U.

CITROËN - JUMPY I/II - EVASION I/II (06/1994 - 01/2007)



02927 Ø 36 mm
polea cigüeñal 1.9 D 70 - 1.4 VTS JUMPY

oe: 0515.Q6 -0515.L7



02928 Ø 153 mm - 6 canales
polea cigüeñal 2.0 HDI

oe: 0515V0 -0515V6



02931
tensor correa alternador 1.9 D JUMPY

oe: 5751.44 -5751.81



02976 Ø 30 mm
polea cigüeñal 2.1 TD - 1.9 TD EVASION

oe: 0515.J9



04443 Ø 149 mm - 6 canales
polea cigüeñal 2.0 16V - 1.9 D

oe: 0515.S6 -0515.N3



04477 Ø 152 mm - 6 canales
polea cigüeñal 1.9 D 70 - 2.0 HDi 95 JUMPY

oe: 0515S4 -0515R9



04481 Ø 30 mm
polea cigüeñal 2.0 16V - 1.9 TD EVASION

oe: 515.K6 -0515.K6



04485 Ø 30 mm
polea cigüeñal 1.8 - 1.9 D EVASION

oe: 0515.H6 -515.H6



04562 Ø 30 mm
polea cigüeñal 2.0 - 1.5 D JUMPY

oe: 515.R1 -0515.R1



04610 Ø 30 mm
polea cigüeñal 1.9 D 70 - 1.1 X,SX JUMPY

oe: 0515.R5 -515.R5



04738 Ø 30 mm
polea cigüeñal 1.9 TD

oe: 0515T6 -0515Q8



06000 Ø 30 mm
polea cigüeñal damper 2.0 HDI - 1.9 D

oe: 0515V0 -0515V6



04609
tensor correa alternador 2.1 TD

oe: 5751.38

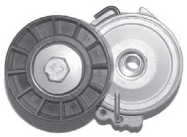

04807
tensor correa alternador 2.0 HDI

oe: 5751.55



04826
tensor correa alternador con a/c 1.9 TD - 1.9 D - 2.1 TD

oe: 5751.30

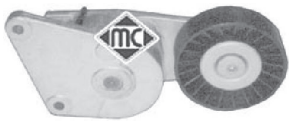

04895 Ø 90 mm
tensor correa alternador con a/c EVASION

oe: 9609016880 -9626365280



04928
rodillo tensor correa alternador sin A/C 1.9 D 70 JUMPY

oe: 5751.73



04929
rodillo tensor correa alternador 1.8 - 2.0 Turbo C.T. EVASION

oe: 5751.20



04995 Ø -70 mm, ancho: mm
rodillo tensor correa alternador

oe: 4916066G00 -9618888580



04996
rodillo tensor correa alternador sin A/C 2.0 HDI - 2.0 HDi 110

oe: 5751.96 -5751.57



05043
tensor correa alternador 1.9 D 70 - 1.0 X JUMPY

oe: 575174

© INDUSTRIAL METALCAUCHO, S.L.U.

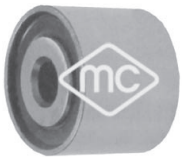

05486 Ø 10 mm
rodillo tensor correa alternador sin a/c 1.9 D 70 - 1.0 X JUMPY
oe: 5751.62 -5751.46



05487
rodillo tensor correa alternador sin a/c 2.0 HDI
oe: 5751.56



05488
rodillo tensor correa alternador 1.9 D - 1.6 JUMPY
oe: 575191 -575147



05489
tensor correa alternador 2.0 16V
oe: 575161



05490 Ø 17 mm
odillo tensor correa alternador 2.0 16V - 2.0 HDi 110
oe: 5751.60



06009 Ø 17;17 mm
polea de alternador 2.0 HDi 110 - 1.8 i - 2.0 HDi 95 JUMPY
oe: 5705 AS -5702 E3



06152 Ø 17.00 mm
polea de alternador 2.0 HDI
oe:

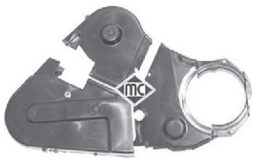

03698
juego tapas correa distribución 1.9 D - 1.0 X - 1.9 TD JUMPY
oe: 0320.F9 -0320.H3

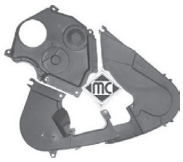

03699
juego tapas correa distribución
oe: 0320.F9 -0320.N6



03700
juego tapas correa distribución 1.9 D
oe: 0320.N4 -0320.N3



05329
piñon cigueñal 1.9 TD - 1.9 D
oe: 0513.74



05330
piñón de distribución 2.0 HDI - 1.9 D
oe: 0513.A9 -0513.A2



04564 Ø 30 mm
juego retenes diferencial-trasnmisión 1.8 - 2.0 16V
oe: 312144 -312146



80748 longitud: 976/717+1005/735 mm
cable cambio
oe: 2444S0 -2444AR



80750 longitud: 935/665+945/665 mm
cable cambio
oe: 2444S2 -2444CA



Para mas información y gama completa, consultar nuestro catálogo de cables.



02770
cubrepedal freno
oe: 4504.12



02771
cubrepedal embrague
oe: 2130.13



02772
cubrepedal acelerador
oe: 160407

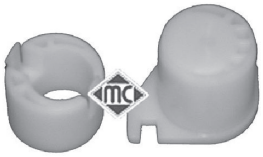

04043
juego casquillos horquilla embrague 1.6 - 1.8 i - 1.9 D 70 JUMPY
oe: 2175.21 -2175.20



04052
horquilla embrague completa con casquillos 1.6 - 1.8 i - 1.9 D 70 JUMPY
oe: 211525

© INDUSTRIAL METALCAUCHO, S.L.U.



04066
horquilla embrague motor 1.9 D 70 - 1.8 i - 2.0 HDi 95 JUMPY
oe: 2117.58



04159
bieleta mando cambio, rótulas de Ø 13 mm (extensible de 75 a 105 mm)
oe: 2452.92 -245271

long. min.: 75
long. máx.:105
Ø 13



04159
bieleta mando cambio, rótulas de Ø 13 mm (extensible de 75 a 105 mm)
oe: 2452.92 -245271

long. min.: 75
long. máx.:105
Ø 13



04159
bieleta mando cambio, rótulas de Ø 13 mm (extensible de 75 a 105 mm)
oe: 2452.92 -245271

long. min.: 75
long. máx.:105
Ø 13



04159
bieleta mando cambio, rótulas de Ø 13 mm (extensible de 75 a 105 mm)
oe: 2452.92 -245271

long. min.: 75
long. máx.:105
Ø 13



04159
bieleta mando cambio, rótulas de Ø 13 mm (extensible de 75 a 105 mm)
oe: 2452.92 -245271



04601
horquilla embrague 2.0 16V - 1.9 D
oe: 211766



04605 Ø 23 mm
casquillo guía embrague
oe: 210535



04620 Ø 32 mm
juego retenes diferencial-transmisión
oe: 312165 -312124



05339
casquillo guía embrague 2.0 HDI 16V
oe: 2105.50



05935
bombín de embrague (secundario) 2.0 HDi 110 - 2.0 HDi 95 JUMPY
oe: 2182.05



05936
bomba de embrague (maestro) JUMPY
oe: 2182.07



06128
bombín de embrague (secundario) JUMPY
oe: 2182.95 -2182.22

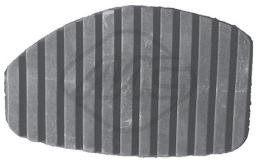

06184
cubrepedal
oe: 213015



Para mas información y gama completa, consultar nuestro catálogo de cables.



80019 longitud: 1095/750 mm
cable embrague automático 1.9 TD - 2.0 16V
oe: 2150P6 -1476128080



80028 longitud: 1003/643 mm
cable embrague automático 2.0 HDi 110 - 1.4 HDi - 2.0 HDi 95 JUMPY
oe: 2150AN -1487725080



80042 longitud: 973/632 mm
cable embrague automático 2.0
oe: 2150AC -1487268080



80053 longitud: 1095/750 mm
cable embrague manual 1.9 TD - 2.0 16V
oe: 2150.P6

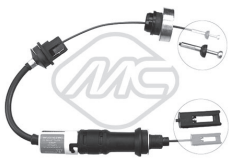

80097 longitud: 738/317 mm
cable embrague automático 1.8 - 2.0 16V
oe: 2150S4 -1479128080

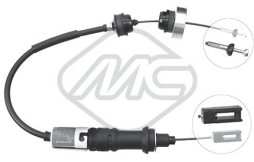

80159 longitud: 863/500 mm
cable embrague automático 1.9 TD - 2.0 Turbo C.T.
oe: 2150T1 -2150J0

© INDUSTRIAL METALCAUCHO, S.L.U.



80331 longitud: 762/332 mm
cable embrague manual 1.8

oe: 2150.54

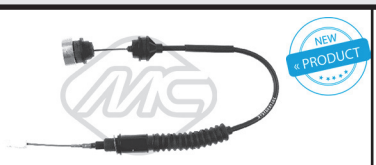

80344 longitud: 854/489 mm
cable embrague manual 1.9 TD - 2.0 Turbo C.T.

oe: 2150T1



02753
soporte tubo de escape

oe: 1755.69 -1755.63



02754
soporte tubo de escape

oe: 1755.62



02938
kit montaje colector

oe: 179712



02940
kit montaje colector 1.8 - 1.9 TD

oe: 179875

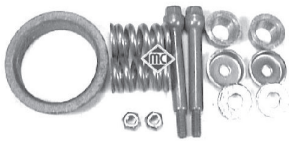

02950
kit montaje colector

oe: 179721



02951
kit montaje colector 1.9 TD - 2.0 HDi 95

oe: 179879 -179722

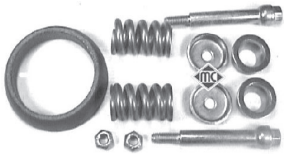

02952
kit montaje colector 1.9 D - 1.0 X JUMPY

oe: 179881



03554
racor conexión manguitos 1.9 D 70

oe: 1336P5



04490
soporte decantador 2.0

oe: 143910

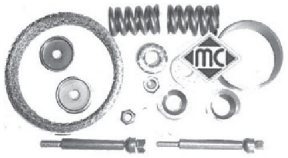

04598
kit montaje colector escape 1.6 - 1.0 X JUMPY

oe: 179719



02064
bomba limpiaparabrisas EVASION

oe: 6434.60



02068
bomba limpiaparabrisas JUMPY

oe: 643458



02072
bomba limpiaparabrisas JUMPY

oe: 6434.97 -6434.76



03891
tapa depósito limpiaparabrisas

oe: 6432.30



04479
soporte tapa cubre motor

oe: 0137.23 -0137.68



50191 sensor pasivo
sensor velocidad rueda - ABS eje trasero ambos lados 1.8 - 1.9 TD

oe: 4545 75

CANALIZACIONES DE AGUA:

motor 1.6HDi DV6:

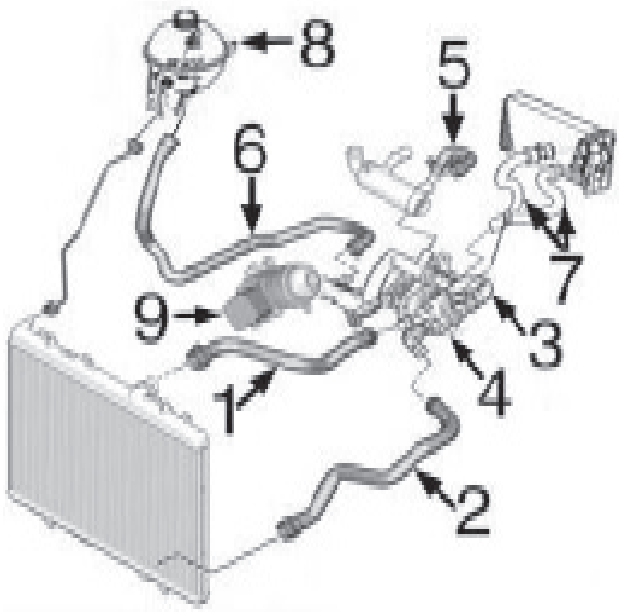

1-	n/d	mgto superior radiador
2-	n/d	mgto inferior radiador
3-	3792	tubo de bomba de agua a termostato
4-	3776	caja de termostato
5-	9202	mgto en filtro de partículas
6-	n/d	mgto de bomba de agua a botella de expansión
7-	n/d	jgo mgtos calefactor
8-	n/d	botella de expansión
	3560	tapón botella de expansión
9-	5740	intercambiador de calor

motores 2.0HDi/16v DW10TED4 y 2.2HDi/16v DW12BTED4

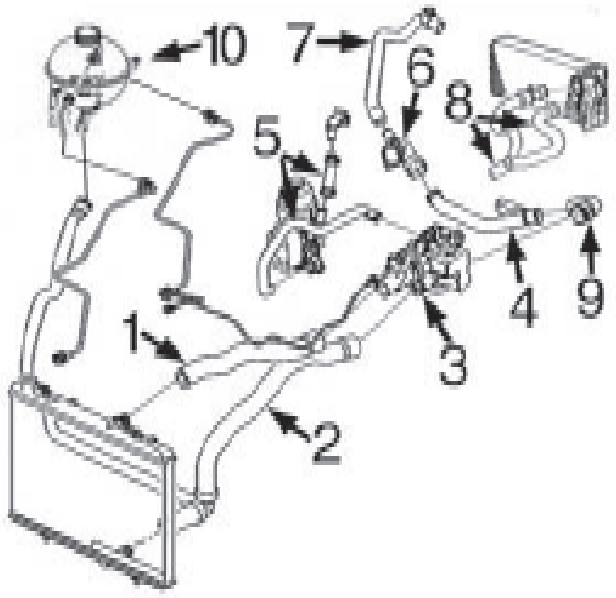

1-	n/d	mgto superior radiador
2-	n/d	mgto inferior radiador
3-	3787	caja de termostato
4-	3203	tubo de agua metálico
5-	9198	jgo mgtos de agua en intercambiador filtro de aceite
6-	5227	tapa en bomba de agua
7-	n/d	mgto a filtro de partículas
8-	n/d	jgo mgtos calefactor
9-	5118	mgto de tubo metálico a caja de termostato
10-	n/d	botella de expansión
	3560	tapón botella de expansión

© INDUSTRIAL METALCAUCHO, S.L.U.

CANALIZACIONES TURBOCOMPRESOR:

motor 1.6HDi DV6:

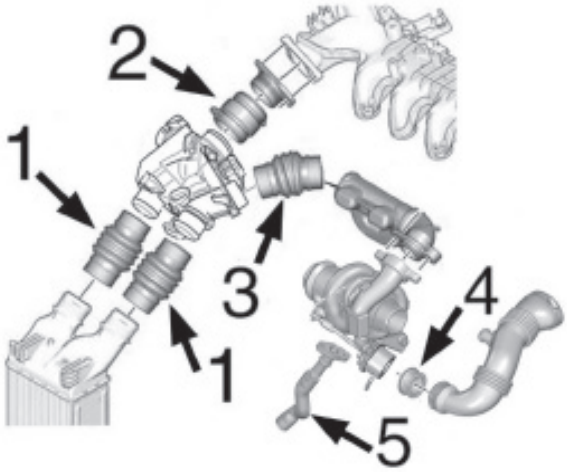

1- 9234 mgto entrada/salida intercooler
2- 9236 mgto de empalme a entrada
3- n/d no es de aplicación en este modelo
4- 5134 junta de silicona de Turbo a tubo
5- 9534 tubo de silicona lubricación Turbo

motor 2.0HDi/16v DW10TED4

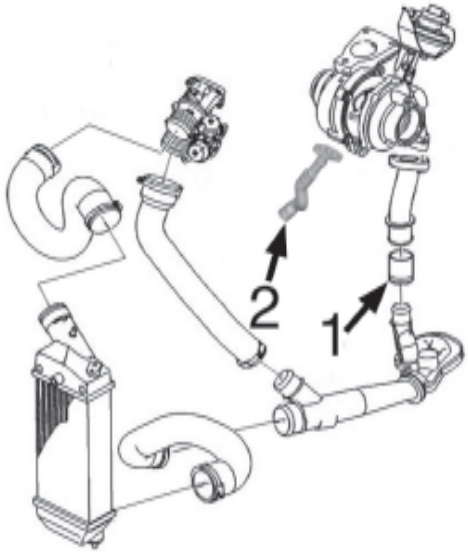

1- 9228 mgto emplame de Turbo a tubo
2- 9535 tubo de silicona lubricación Turbo



02361
junta de termostato 2.0 HDi - 2.2 HDi C8

oe: 133992 50



03203
tubo de agua metálico 2.0 HDi 135 - 2.2 HDi

oe: 1340.71 -1323.35



03560
tapón botella de expansión C8

oe: 1306.E4 -1306.C9



03620
tapa con termostato 2.0 - 2.2 HDi C8

oe: 1336N5 -1336Q1



03742
botella de expansión C8

oe: 1307.ST



03776
caja de termostato 1.6 HDi 90 16V - 2.0 JUMPY

oe: 1336.AF

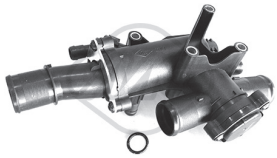

03787
caja de termostato 2.0 HDi - 2.2 HDi

oe:



03790
termostato 2.0 - 2.2

oe: 1338-A0



03792
tubo de bomba a termostato 2.0 bivalent

oe: 11537805993 -11537804901



03800
caja de termostato 1.6 HDi 90 16V - 2.0 HDi 110 16V JUMPY

oe: 1336.X2



03863
caja de termostato 2.0 HDi C8

oe: 46758946 -46795667



03881
tapón botella de expansión

oe: 1306J5



05118 Ø 32 mm
mgto de termostato a tubo metálico 2.2 HDi

oe: 7604290 -7533916



05227
tapa en bomba de agua

oe: 1336W9 -1336Y7



09202
mgto de tubo a filtro de partículas

oe: 11537805997 -1317N7



05134
junta de silicona de Turbo a tubo 1.6 HDi 90 16V JUMPY

oe: 9686311380 -1434C8

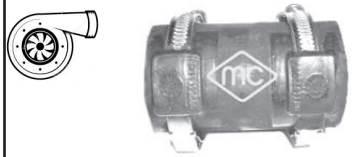

09228
mgto de Turbo 2.0 HDi - 1.6 HDi 90 8V - 2.0 HDi 135

oe: 0382.AW



09234
mgto empalme Turbo 1.6 HDi 90 16V JUMPY

oe: 0382FN

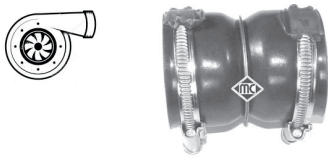

09236
mgto empalme Turbo 2.0 HDi 120

oe: 0382NY -0382HK



09534
mgto lubricación turbo 1.6 HDi 90 16V JUMPY

oe: 38128 -38127



09535
mgto lubricación turbo

oe: 9646798080 -9646798080

© INDUSTRIAL METALCAUCHO, S.L.U.



93023
válvula EGR 1.6 HDi 90 16V - 1.4 HDi JUMPY
oe: 1618.59 -1618.59 S1

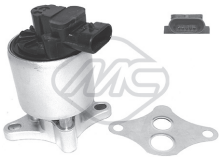

93032
válvula EGR 2.0 - 2.0 HDi 165 C8
oe: 1628.JF

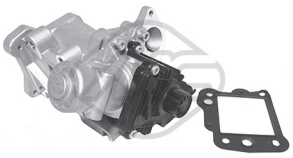

93052
válvula EGR 2.2 HDi C8
oe: LR000997 -6G9Q-9D475-AA



93053
válvula EGR 2.0 HDi - 2.0 HDi 120
oe: 1942.Z4 -1618.31



02024 Ø 14 mm
arandela carter c/goma 14mm 3.0 V6 - 2.0 HDi 120 C8
oe: 0164.54



02050 Ø 14 mm
arandela carter 14x22 mm
oe: 031327



02051 Ø 10 mm
arandela cobre 10x20 mm 2.0 HDi 140
oe: 031333

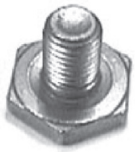

02929
tapón cárter de aceite 2.0 HDi 165 - 2.0 HDi 120
oe: 031129



03642
tapón llenado aceite
oe: 1180.F9



03786
tapón llenado aceite 2.0 HDi 120
oe: 0258.66 -0258.60



03793
botella de expansión 2.0 HDi 120
oe: 1180.P2



03815
tapa filtro de aceite
oe: 1103.P6



03837
tapa filtro de aceite 2.0 HDi - 2.0 HDi 165
oe: 1103.P8 -1103.L7



03839
tapa filtro de aceite 1.6 HDi 90 16V - 2.0 JUMPY
oe: 1103K4



05217
varilla nivel aceite 2.0 HDi
oe: 1174.89



05254
tapón de cárter
oe: 0311.28



05397
cárter de aceite 1.6 HDi 90 16V JUMPY
oe: 0301 N1



05401
intercambiador de calor 2.0 HDi - 2.0 HDi 140 - 2.2 HDi C8
oe: 1103N1



05740
intercambiador en filtro de aceite con juntas
oe: 1104.36



06346
intercambiador calor 3.0 V6 C8
oe: 2275.41



06347
intercambiador calor 2.0 16V
oe: 1103.N3

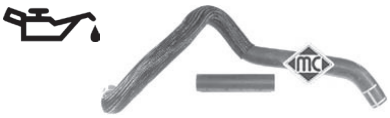

09198
jgo mgtos entrada intercamb. 2.0 HDi 120 - 2.0 HDi 95 JUMPY
oe: 1103.L4 -132334



03836 Ø 13,9 mm
caja con filtro gasoil completo 2.0 HDi - 2.0 HDi 140 C8
oe: 1901.65



03877
tapa aforador en depósito combustible con junta
oe: 1531.41 -1531.30



05392
filtro de gasoil 1.6 HDi 90 16V - 2.0 HDi 110 JUMPY
oe: 1901 95 -1901 81

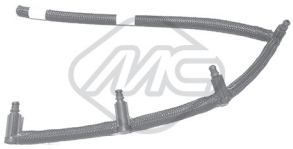

92045
jgo tubos inyección 1.6 HDi 90 16V JUMPY
oe: 1574Q5



92046
tubo retorno inyector 2.0 HDi 135
oe: 1574.HL

© INDUSTRIAL METALCAUCHO, S.L.U.

SUSPENSION DELANTERA y SOPORTES DE MOTOR

motores
1.6HDi/16v - DV6TED4
2.0HDi/16v - DW10TED4
2.0/16v gasolina - EW10

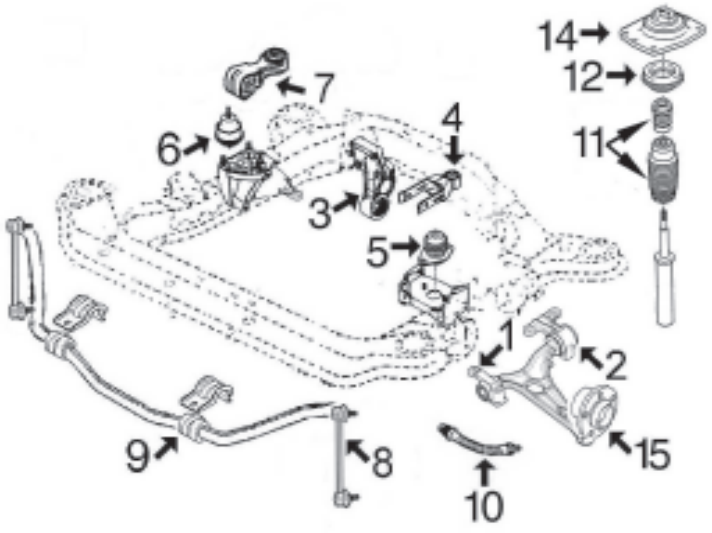

1-	5431	silentbloc anterior trapecio delantero
2-	2982	silentbloc posterior trapecio delantero izquierdo
	2983	silentbloc posterior trapecio delantero derecho
3-	4428	silentbloc soporte posterior motor 1.6HDi
	2980	silentbloc soporte posterior motor 2.0-2.0HDi
4-	4744	tirante trasero de motor completo
	877	silentbloc en tirante posterior de motor
5-	2794	soporte izquierdo motor, cambio manual 1.6HDi-2.0
	2943	soporte izquierdo motor 2.0HDi
6-	4806	soporte derecho motor 1.6HDi
	2942	soporte derecho motor 2.0-2.0HDi
7-	4005	bieleta antipar 1.6HDi-2.0HDi
	5226	bieleta antipar 2.0 gasolina
8-	5332	bieleta puntal barra estabilizadora
9-	6019	goma soporte barra estabilizadora
10-	n/d	latiguillo freno delantero
11-	5164	jgo capuchón + tope amortiguador delantero
12-	4206	rodamiento soporte amortiguador
14-	2947	soporte amortiguador izquierdo
	2946	soporte amortiguador derecho
15-	90107	buje rueda delantera

SUSPENSION TRASERA:

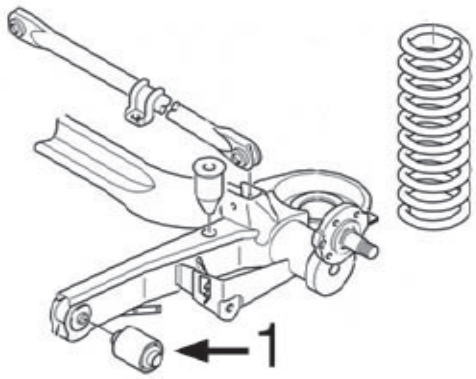

1-	5433	silentbloc puente trasero



00877 Ø 12 mm
silentbloc tirante de motor posterior

oe: 1809.04



02794
soporte motor izquierda;delante 2.0 HDi 120

oe: 1844.68



02942
soporte motor derecha 2.2 HDi - 3.0 V6 C8

oe: 1844.91 -1844.C0



02943
soporte motor posterior

oe: 1827.16



02980 Ø 10 mm
silentbloc soporte posterior motor delante y detrás

oe: 1809.21



04005 Ø 10.15 mm
bieleta antipar derecha

oe: 1806.28



04428
silentbloc soporte motor Eje trasero debajo 2.0 HDi 140

oe: 180933 -180935



04486
bieleta antipar 2.0 C8

oe: 1806.34



04744
soporte motor debajo

oe: 1806.32 -1806.17



04806
soporte motor derecha;Eje delantero 2.0 HDi 125

oe: 1807.Y3



05226
tirante de reacción en soporte derecha 2.0 16V

oe: 180669

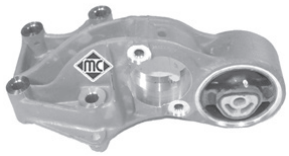

05252 Ø 10 mm
soporte motor completo con silentbloc Eje trasero C8

oe: 1807.Z0 -1807P0



02945 Ø 24 mm
goma barra estabilizadora interior;eje delantero, ambos lados JUMPY

oe: 13057 82080 -5094.69



02982 Ø 23 mm
silentbloc posterior trapecio a la izquierda abajo;Eje delantero abajo C8

oe: 1305551080



02983 Ø 23 mm
silentbloc posterior trapecio derecha abajo;Eje delantero abajo 2.0 HDi 125

oe: 1305552080



05055
bieleta puntal barra estabilizadora Eje delantero C8

oe: 5087.51



05332
bieleta puntal barra estabilizadora eje delantero, ambos lados JUMPY

oe: 5087.56



05431
silentbloc anterior trapecio Eje delantero

oe:



05433 Ø 16 mm
silentbloc puente ambos lados;Eje trasero JUMPY

oe: 5131F4



06019
goma barra estabilizadora Eje delantero 2.0 16V - 2.0 HDi 165

oe: 1440123280 -5081.Q3



06419
barra estabilizadora Eje delantero JUMPY

oe: 5081.Q3 -14 401 772 80

© INDUSTRIAL METALCAUCHO, S.L.U.



02946
soporte amortiguador Eje delantero, derecha
oe: 5038.17 -5038.70



02947
soporte amortiguador Eje delantero, izquierda
oe: 5038.68 -5038.16



04206
rodamiento soporte amortiguador Eje delantero 2.0 i
oe: 5035.38



05164
juego capuchón+top PUR amortg.
oe: 5254.19 -5033.A5



05455
tornillo rueda delante y detrás JUMPY
oe: 5405.72 -5405.84



05458
tornillo rueda
oe: 5405.48



90038 Ø 44 mm
buje rueda Eje delantero 2.0 HDi - 2.0 HDi 140 C8
oe: 3307.64



90107 Ø 45 mm
buje rueda eje delantero, ambos lados 2.0 HDi 120 - 2.0 i JUMPY
oe: 3307.80



96167 longitud: 275 mm
latiguillo de freno Eje trasero 2.0 - 2.8 HDi - 2.0 HDi C8
oe: 4806 67



01110 kit **00110 fuelle**
kit fuelle transmisión lado de rueda 2.0 HDi 120 JUMPY
oe: 3287A4 -328796 Ø 39-76 mm



01223 kit **00223 fuelle**
kit fuelle transmisión lado de engranaje 1.6 HDi 90 16V JUMPY
oe: 3287.C0 Ø 25-69 mm



01226 kit **00226 fuelle**
kit fuelle transmisión lado de engranaje 2.0 HDi 135 - 2.2 HDi
oe: 3287C1 Ø 29-77 mm



01237 kit **00237 fuelle**
kit fuelle transmisión lado de rueda 1.6 HDi 90 16V - 2.0 HDi 110 16V - 2.0 HDi
oe: 9467577780 -3293C7 Ø 28-94 mm



01297 kit **00297 fuelle**
kit fuelle transmisión lado de rueda 2.0 bivalent
oe: 3293.33 Ø 25-86 mm



02928 Ø 153 mm - 6 canales
polea cigüeñal 2.0 HDi - 2.0 HDi 120 - 2.2 HDi C8
oe: 0515V0 -0515V6



04443 Ø 149 mm - 6 canales
polea cigüeñal 2.0 - 2.0 HDi 120 C8
oe: 0515.S6 -0515.N3



04477 Ø 152 mm - 6 canales
polea cigüeñal 2.0 HDi - 2.0 HDi 120 C8
oe: 0515S4 -0515R9



04562 Ø 30 mm
polea cigüeñal 2.0 - 1.6 HDi 90 8V - 2.2
oe: 515.R1 -0515.R1



04738 Ø 30 mm
polea cigüeñal 2.0 HDi - 2.0 HDi 120 - 2.0 HDi 165
oe: 0515T6 -0515Q8



05202 Ø 30 mm
polea cigüeñal 1.6 HDi 90 16V JUMPY
oe:



05842 Ø 158 mm - 6 canales
polea cigüeñal motor 2.2 HDi - 2.0 HDi 140 C8
oe: 0515.V3 -515.V3

CITROËN - JUMPY III - C8 (07/2002 -)



05942 Ø 30 mm
polea cigüeñal 2.0 HDi - 2.0 HDi 120 - 2.0 HDi 165
oe: 515.T6 -515.Q8



06000 Ø 163 mm - 6 canales
polea cigüeñal damper 2.0 HDi - 2.2 HDi C8
oe: 0515V0 -0515V6



03871
juego tapas correa distribución 1.6 HDi 90 16V JUMPY
oe: 0320.T6 -0320.W5

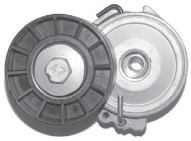

04807 Ø -70 mm, ancho: 25 mm
tensor correa alternador 2.0 HDi - 2.0 HDi 135
oe: 5751.55



04995
rodillo tensor correa alternador 2.0 HDi - 2.0 HDi 120 C8
oe: 4916066G00 -9618888580



05450 Ø 10 mm
rodillo tensor correa alternador 1.6 HDi 90 16V JUMPY
oe: 5751.F4 -5751.87



05489
tensor correa alternador 2.0 - 2.0 HDi 140 C8
oe: 575161



05490 Ø 17 mm
odillo tensor correa alternador 2.0 C8
oe: 5751.60



06009 Ø 54,3 mm - 6 canales
polea de alternador 2.0 HDi - 2.0 HDi 125 - 2.0 HDi 135
oe: 5705 AS -5702 E3



06016 Ø 17.00 mm
polea de alternador 2.0 HDi - 2.2 HDi
oe:



06152 Ø 54.00 mm - 6 canales
polea de alternador 2.0 HDi - 2.0 HDi 135
oe:

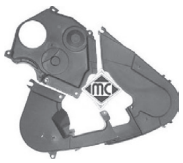

03699
juego tapas correa distribución 2.0 HDi - 2.0 HDi 135 C8
oe: 0320.F9 -0320.N6



05350 Ø 29,9 mm
piñón de distribución 1.6 HDi 90 16V JUMPY
oe: 0805.E5



80747 longitud: 1090/85+1115/858 mm
cable cambio
oe: 2444GP -2444EJ



80748 longitud: 976/717+1005/735 mm
cable cambio C8
oe: 2444S0 -2444AR



80749 longitud: 10520/780+1020/765 mm
cable cambio JUMPY
oe: 2444GR -2444EL



80756 longitud: 946/672+940/658 mm
cable cambio
oe: 2444X7



80757 longitud: 995/726+1026/746 mm
cable cambio
oe: 2444X8



Para mas información y gama completa, consultar nuestro catálogo de cables.

© INDUSTRIAL METALCAUCHO, S.L.U.



04601
horquilla embrague 2.0 - 1.6 HDi 90 8V - 2.2
oe: 211766



04605 Ø 23 mm
casquillo guía embrague 2.0 16V
oe: 210535



04620 Ø 32 mm
juego retenes diferencial-transmisión
oe: 312165 -312124



05259
horquilla embrague 2.0 HDi 135
oe: 2117.65



05339
casquillo guía embrague 2.0 HDi - 2.0 HDi 165
oe: 2105.50



05935
bombín de embrague (secundario) C8
oe: 2182.05



05936
bomba de embrague (maestro) C8
oe: 2182.07



06128
bombín de embrague (secundario)
oe: 2182.95 -2182.22



06183
cubrepedal JUMPY
oe: 9640228180 -9640228180

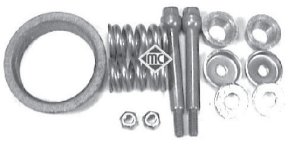

02950
kit montaje colector C8
oe: 179721



04060
soporte tubo de escape JUMPY
oe: 1755.77



04422
soporte escape posterior Eje trasero;izquierda
oe: 1755L1 -1755C6



04925
soporte escape anterior (silicona) centro 2.0 16V C8
oe: 1755K0 -175594



05257
soporte escape posterior;Eje trasero JUMPY
oe: 1755.H2



02063
bomba limpiaparabrisas
oe: 6434.98 -96 434 479 80



02072
bomba limpiaparabrisas JUMPY
oe: 6434.97 -6434.76



03891
tapa depósito limpiaparabrisas 2.0 HDi 140
oe: 6432.30

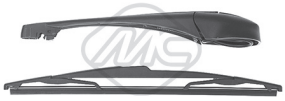

68029 longitud: 350 mm
limpiaparabrisas posterior 2.0 - 2.0 HDi 125 - 2.0 HDi C8
oe: 6423.92 -6429.AX

© INDUSTRIAL METALCAUCHO, S.L.U.

CANALIZACIONES DE AGUA:

motor de gasolina 1.4/8v (PSA):

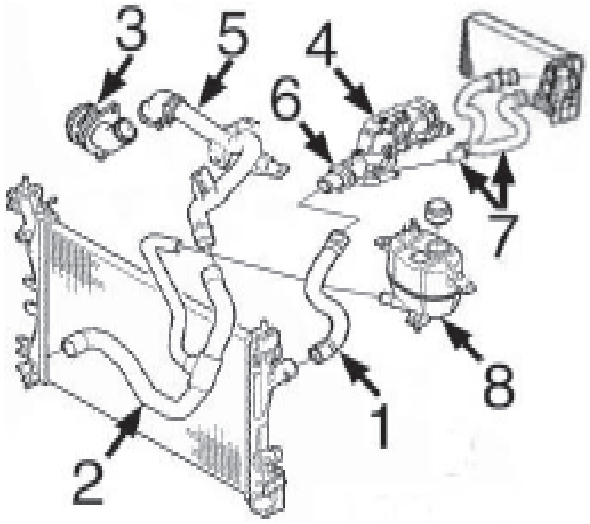

1-	n/d	mgto superior radiador
2-	n/d	mgto inferior radiador
3-	3641	tapa en bomba de agua
4-	3791	caja de agua
5-	3204	tubo a bomba de agua
6-	3933	tapa con termostato
7-	n/d	jgo mgtos calefactor
8-	3874	botella de expansión
	3795	tapón botella de expansión

motor diésel 1.4HDi-DV4 (PSA):

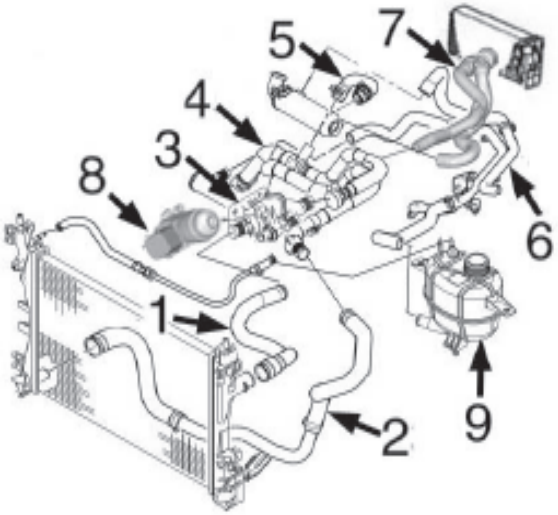

1-	n/d	mgto superior radiador
2-	n/d	mgto inferior radiador
3-	3774	cuerpo de termostato
4-	3784	jgo tubos de bomba a termostato
5-	9202	mgto de tubo a filtro de partículas
6-	n/d	mgto doble de botella a bomba
7-	n/d	mgto doble del calefactor
8-	5739	intercambiador de calor
9-	3874	botella de expansión
	3795	tapón botella de expansión

motor diésel 1.3D-F13DTE5 (FIAT):

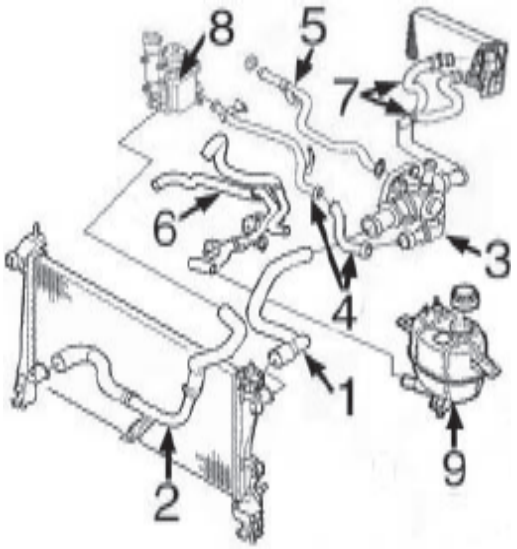

1-	n/d	mgto superior radiador
2-	n/d	mgto inferior radiador
3-	3886	cuerpo de termostato
4-	3215	tubo metálico de termostato a intercambiador
5-	3214	tubo metálico a bomba de agua
6-	n/d	mgto doble de botella, bomba y filtro de partículas
7-	n/d	jgo mgtos entrada/salida calefactor
8-	5731	intercambiador calor agua/aceite
9-	3874	botella de expansión
	3795	tapón botella de expansión

© INDUSTRIAL METALCAUCHO, S.L.U.

CANALIZACION TURBO motor 1.4HDi-PSA:

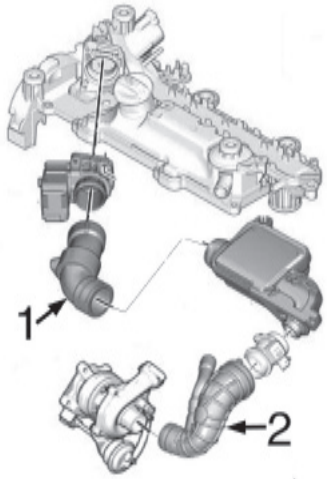

1- n/d no aplicable en este modelo
2- 9226 tubo de caudalímetro a Turbo

TUBOS DESVAPORIZADORES y de filtro de aire motor 1.3D (FIAT):

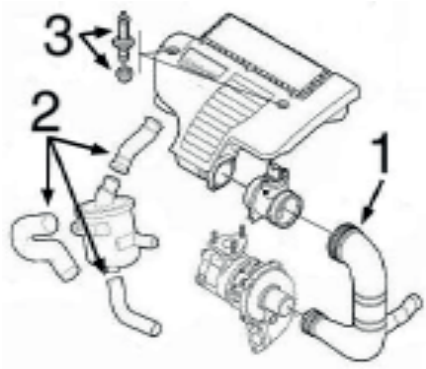

1- 3875 tubo de filtro de aire a Turbo
2- 9386 jgo 3 mgtos desvaporizadores
3- 5662 jgo tornillo anclaje tapa motor



03204
tubo de agua metálico

oe: 9640621780 -9640621780



03214
tubo de agua metálico 1.3 HDi 75

oe: 7792369 -7792369



03215
tubo de agua metálico 1.3 HDi 75

oe: 1342.20



03641
tapa bomba de agua 2.0 i

oe: 1206.96 -1201.C2



03774
cuerpo de termostato 1.4 HDi - 2.1 TD 12V

oe: 1336.V6

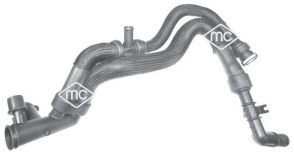

03784
mgto doble de bomba a termostato

oe: 1202487 -1336V3



03791
caja de agua

oe: 9654775080 -1336.P9



03795
tapón botella de expansión 1.4 - 2.0 i

oe: 1306F8



03874
botella de expansión 1.3 HDi 75 - 1.4 HDi

oe: 1323.CT



03886
cuerpo de termostato

oe: 55202373 -6338 039



03933
tapa con termostato 2.0 i

oe: 1336Z2



09202
mgto de tubo a filtro de partículas 1.4 HDi - 2.0 i Turbo

oe: 11537805997 -1317N7



03875
tubo de filtro de aire a Turbo

oe: 51793175



06501
tubo aire admisión Salida 1.4

oe: 1436P5

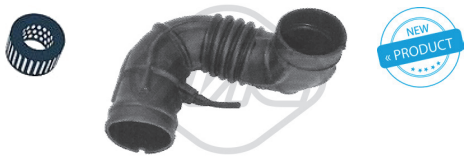

06502
tubo inferior aire admisión Entrada 1.4 - 1.5 D

oe: 1436P7



09226
mgto de caja a Turbo 1.4 i

oe: 1434F6 -143413



09386
jgo 3 mgtos desvaporizadores 3.0 V6

oe: 55185374 -55191438



93045
válvula EGR 1.4 HDi - 2.0 Turbo

oe: 1618.N8 -1618.PF



00667
tapon cárter aceite

oe: 016393



02024 Ø 14 mm
arandela carter c/goma 14mm 1.4

oe: 0164.54



02929
tapón cárter de aceite

oe: 031129

© INDUSTRIAL METALCAUCHO, S.L.U.



03639
tapón llenado de aceite 1.4

oe: 0258.55



03642
tapón llenado aceite 3.0 V6

oe: 1180.F9



03685
tapón llenado aceite

oe: 73501331 -55197222



03837
tapa filtro de aceite 1.3 HDi 75 - 2.0 i

oe: 1103.P8 -1103.L7



03839
tapa filtro de aceite 1.4 HDi - 2.5 TD

oe: 1103K4

04593
varilla nivel aceite 1.4 - 2.5 TD

oe: 9651347480 -1174.82



05106
tapón cárter de aceite 22x150

oe: 46823509 -46823509



05397
cárter de aceite 1.4 HDi

oe: 0301 N1



05504
varilla de nivel aceite 1.3 HDi 75 - 2.0 Turbo

oe: 55191259 -55191259

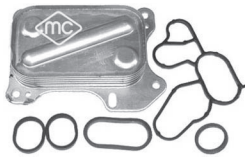

05731
intercambiador aceite con juntas 1.3 HDi 75 - 2.0 i

oe: 55193743 -55193743



05739
intercambiador de calor con junta 1.4 HDi

oe: 110436 -1103K2

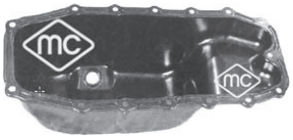

05915
cárter de aceite 1.3 HDi 75

oe: 0301.R2



06581
cubierta distribución 1.3 HDi 75

oe: 1001.G7 -1018.83



05391
filtro de gasoil 1.4 HDi

oe: 96417896 -964178680



92007
jgo tubos inyección 1.4 HDi - 2.0 i

oe: 1574T0

SUSPENSION DELANTERA y SOPORTES de MOTOR:

motor de gasolina 1.4/8v (PSA)

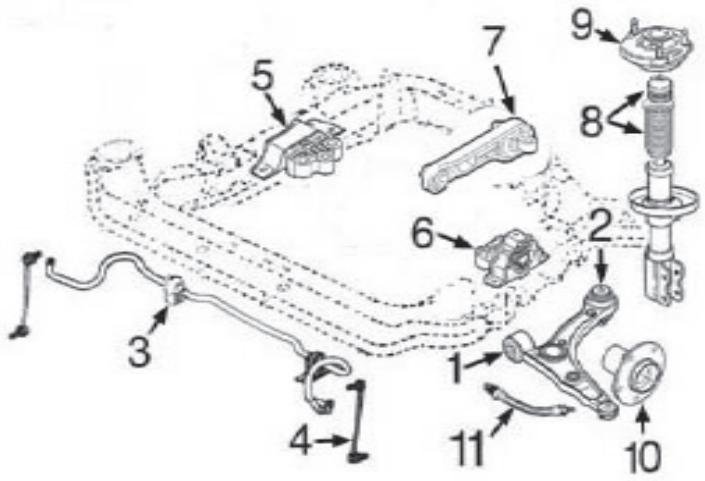

1-	5345	silentbloc anterior trapecio delantero
2-	5473	silentbloc posterior trapecio delantero
3-	5681	goma barra estabilizadora
4-	5634	bieleta puntal barra estabilizadora
5-	5680	soporte motor derecho
6-	5596	soporte motor izquierdo
7-	5674	soporte motor trasero
8-	5606	jgo. capuchón y tope de suspensión
9-	5677	soporte amortiguador delantero derecho
	5678	soporte amortiguador delantero izquierdo
10-	90112	buje rueda delantera
11-	n/d	latiguillo freno delantero

motores diésel:
1.4HDi (PSA)
1.3D F13DTE5 (FIAT):

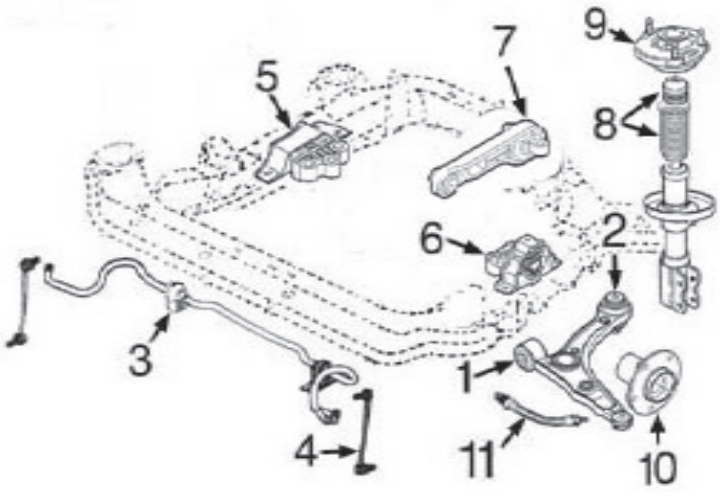

1-	5345	silentbloc anterior trapecio delantero
2-	5473	silentbloc posterior trapecio delantero
3-	5681	goma barra estabilizadora
4-	5634	bieleta puntal barra estabilizadora
5-	5676	soporte motor derecho 1.4HDi PSA
	6193	soporte motor derecho 1.3D FIAT
6-	5596	soporte motor izquierdo
7-	5674	soporte motor trasero 1.4HDi PSA
	5675	soporte motor trasero 1.3D FIAT
8-	5606	jgo. capuchón y tope de suspensión
9-	5677	soporte amortiguador delantero derecho
	5678	soporte amortiguador delantero izquierdo
10-	90112	buje rueda delantera
11-	n/d	latiguillo freno delantero

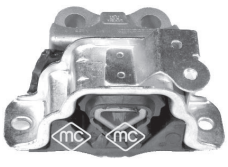

05596
soporte motor

oe: 51761609 -55702833



05674
soporte motor posterior;debajo 1.4

oe: 1844.C7 -1844.C6



05675
soporte motor posterior;debajo 2.0 Turbo

oe: 1807.KA

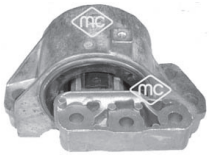

05676
soporte motor derecha 1.4 HDi - 2.0 Turbo

oe: 1807.GP

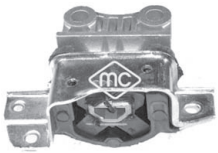

05680
soporte motor derecha 1.4 - 2.0 Turbo

oe: 1807.GQ



06212
soporte motor izquierda 1.3 HDi 75 - 2.0 Turbo

oe: 1807.KF

© INDUSTRIAL METALCAUCHO, S.L.U.



06232
soporte motor izquierda;arriba 1.4

oe: 1807.GL -1807.GR



05345 Ø 13 mm
silentbloc anterior trapecio centro;debajo;Eje delantero 2.0 Turbo

oe:



05473 Ø 12 mm
silentbloc posterior trapecio posterior;debajo;Eje delantero

oe:



05634
bieleta puntal barra estabilizadora eje delantero, ambos lados 2.0 Turbo

oe: 5179 5269 -5180 1136



05681 Ø 21 mm
goma barra estabilizadora interior;eje delantero, ambos lados 1.3 HDi 75 - 1.4 HDi

oe: 5094.E5



05682 Ø 12,9 mm
silentbloc puente ambos lados;Eje trasero 1.3 HDi 75 - 1.4 HDi

oe: 5131.G8



05606
jgo capuchón y tope amortiguador Eje delantero;eje delantero, ambos lados

oe: 5033.E2 -5254.47 5033.F2



05677 Ø 12;18 mm
soporte amortiguador Eje delantero, derecha 1.3 HDi 75 - 1.4 HDi

oe: 5038 J8 -5038 G3



05678 Ø 18 mm
soporte amortiguador Eje delantero, izquierda;Eje delantero arriba 1.3 HDi 75

oe: 5038.J7 -5038 G2



90010 Ø 37 mm
buje rueda Eje delantero

oe: 3307.A3



90112 Ø 37 mm
buje rueda Eje delantero 2.0 Turbo

oe: 55701433 -326 166



90116 Ø 30 mm
buje rueda eje trasero ambos lados

oe: 46554134 -46554134

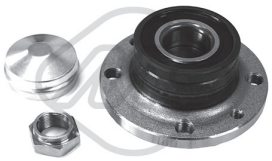

90218 Ø 30 mm
buje de rueda eje trasero ambos lados 1.3 HDi 75 - 2.0 Turbo - 1.4 HDi

oe: 3748-98



02823
soporte sensor de vacio 1.8 D

oe: SE3952110 -834976

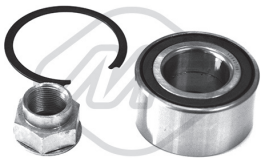

74100 Ø 37 mm
rodamiento Eje delantero 1.3 HDi 75 - 2.0 Turbo

oe: 3326.77 -3326-77



74131 Ø 25 mm
rodamiento Eje delantero 1.4 HDi - 2.0 Turbo

oe: 95608940 -95592226



01148 kit **00148 fuelle**
kit fuelle transmisión lado de engranaje

oe: 46307841 -46307841 Ø 22-69 mm



01155 kit **00155 fuelle**
kit fuelle transmisión lado de rueda

oe: 46307716 Ø 26-84 mm



01157 kit **00157 fuelle**
kit fuelle transmisión lado de rueda

oe: 46307555 -46307575 Ø 23-75 mm



01282 kit **00282 fuelle**
kit fuelle transmisión lado de engranaje

oe: 46308326 -1603226 Ø 22-69 mm



04440 Ø 43,9 mm
polea cigüeñal 1.4 - 2.0 Turbo

oe: 0515K1 -0515P5

CITROËN - NEMO (02/2008 -)



04442 Ø 143 mm - 6 canales
polea cigüeñal

oe: 0515.P1 -0515.S1



04719 Ø 35 mm
polea cigüeñal 1.3 HDi 75

oe: 12601-85E00 -12601-85E01



05202 Ø 30 mm
polea cigüeñal

oe:



03869
jgo tapas distribución 1.4 HDi

oe: 0320.Y1 -0320.S5



05421
tensor correa alternador 1.4

oe: 5751.97 -5751.A2



05428
rodillo tensor correa alternado 1.4 - 2.1 TD 12V

oe: 5751G3



05450 Ø 10 mm
rodillo tensor correa alternador 1.4 HDi

oe: 5751.F4 -5751.87



05658
tensor correa alternador 2.0 i

oe: 5182 1652 -9S516A228BA

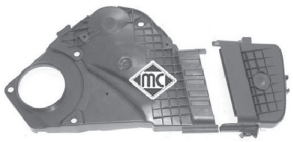

03697
juego tapas correa distribución

oe: 0320.L3 -0320.S2



05239
kit cadena-tensor de distribución 1.3 HDi 75 - 2.0 i

oe: 0816.K9



05350 Ø 29,9 mm
piñón de distribución 2.0 Turbo

oe: 0805.E5



04424 Ø 24 mm
casquillo guía embrague

oe: 9638950580 -210538



04600
horquilla embrague

oe: 211761



05174
horquilla embrague (LHD) conducción a la 1.4 - 2.0 Turbo

oe: 2117.63

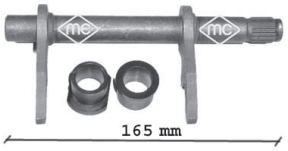

05707
horquilla embrague 1.3 HDi 75 - 1.8 i

oe: 2117.71 -46784964



05715
guía embrague con retén 1.3 HDi 75 - 1.9 D

oe: 46411140 -46411140



05533
soporte central escape 1.4 - 2.0 i

oe: 1755.S8



05558
soporte tubo de escape 1.4

oe: 1755.S7



02073
bomba limpiaparabrisas 1.3 HDi 75 - 1.4 HDi

oe: 6434C9



05662
jgo tornillo sujeción tapa motor 1.3 HDi 75

oe: 51818285 -5850817

© INDUSTRIAL METALCAUCHO, S.L.U.

CANALIZACIONES DE AGUA:

SAXO, motores de gasolina 1.1-TU1, 1.3-TU3J, 1.6-TU5J

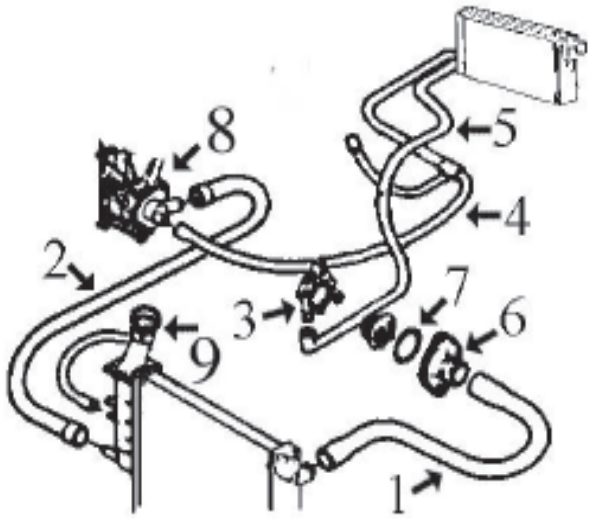

1- 8523 mgto superior radiador salvo 1.6 con aire ac.
8524 mgto superior radiador 1.6 aire acondicionado
2- 8526 mgto inferior radiador sin aire acondicionado
8527 mgto inferior radiador con aire acondicionado
3- 3081 boquilla metálica inferior en caja termost. h/ '99
3082 boquilla metálica superior en caja termost. h/ '99
4- *8536* mgto de calefactor a bomba y colector
5- 8528 mgto de calefactor a caja termost. hasta '99
8529 mgto de calefactor a caja termost. desde '99
8534 mgto de calefactor a caja termost. automáticos
6- 3011 tapa de termostato hasta '99 (metálica)
3611 tapa (plástico) con termostato desde '99
7- 2351 junta de termostato hasta '99
8- 3578 tapa bomba de agua 1.1-1.4 hasta 9/'00
3641 tapa bomba de agua 1.1-1.4 desde 9/'00
3640 tapa bomba de agua 1.6/8vdesde 9/'00
3904 tapa bomba de agua 1.6/16v
9- 3548 tapón botella expansión 1.4 bar

SAXO motor 1.5 Diesel

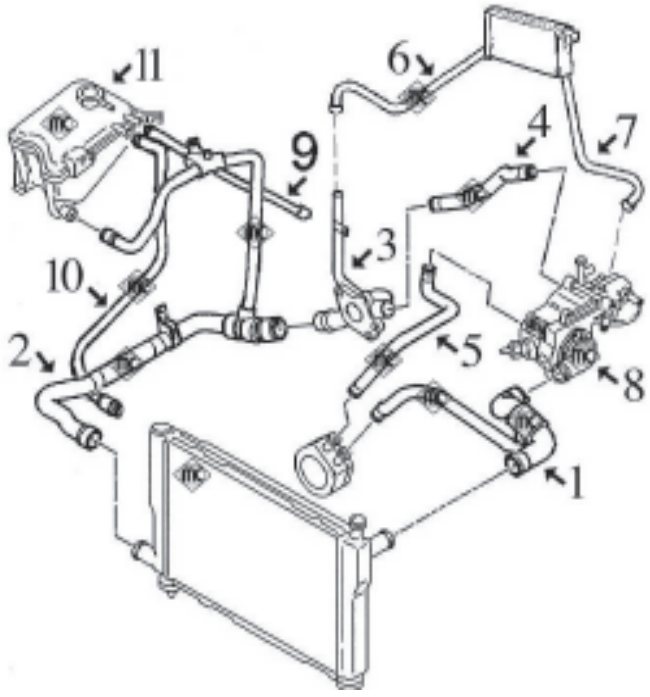

1- 8518 mgto superior radiador versiones con intercambiador en filtro de aceite
8519 mgto superior radiador versiones sin intercambiador en filtro de aceite
2- 8516 mgto inferior radiador (juego completo 2 tramos)
3- 3133 tubo de agua metálico
4- 8511 mgto de tubo metálico a caja termostato
5- 8520 mgto de intercambiador a caja termostato
6- 8513 mgto de calefactor a tubo metálico
7- 8514 mgto de calefactor a caja termostato
8- 3550 tapa de termostato (plástico)
3132 tapa de termostato (aluminio)
9- 8510 mgto de botella a caja termostato
10- 8517 mgto de botella a radiador
11- 3643 botella de expansión
3548 tapón botella expansión 1.4 bar

mgto desvaporizador: MC-8533

106 - 1.5 Diesel, desvaporizadores:

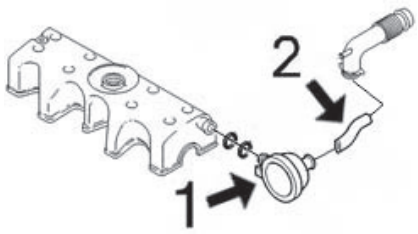

1- 3655 válvula desvaporizadora con juntas tóricas
2- 8533 mgto de válvula desvaporizadora a filtro aire



02351 Ø 41 mm
junta de termostato

oe: 134030



03011
tapa de termostato

oe: 97 523 152 -1336.44



03081
boquilla en caja termostato 1.8 i 16V

oe:



03082
boquilla en caja termostato 1.0 X - 1.8 i Aut.

oe: 96064659



03132
tapa de termostato (aluminio)

oe: 1336C2

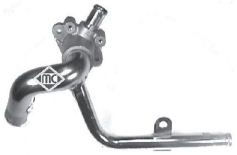

03133
tubo de agua metálico 1.5 D - 1.9 D

oe: 120438



03539
tapa de termostato

oe: 1336.C9



03548
tapón botella de expansión

oe: 1306.99 -1306.C7



03550
tapa de termostato (plástico)

oe: 1336.L2 -1336.K2



03578
tapa bomba de agua con junta tórica 1.5 D

oe: 1201.66



03611
tapa con termostato 1.4 VTS

oe: 1336.Q2



03640
tapa bomba de agua 1.6 VTL,VTR - 1.9 SD

oe: 1201 C3



03641
tapa bomba de agua

oe: 1206.96 -1201.C2



03643
botella de expansión 1.5 D

oe: 1307V1 -1307AN



03881
tapón botella de expansión

oe: 1306J5



03904
tapa bomba de agua motor 1.6 VTL,VTR - 1.6 VTS

oe: 1206.98 -1201.59



08510
mgto de botella a caja termostato 1.5 D

oe: 1307PQ



08511
mgto de tubo metálico a caja termostato 1.5 D - 2.0 HDi 90

oe: 1307AQ



08516
mgto inferior radiador debajo 1.5 D

oe: 1351T7 -1351GK



08517
mgto de botella a radiador 1.5 D - 1.6 16V

oe: 1351J6



08518
mgto superior radiador 1.5 D

oe: 1343AW

© INDUSTRIAL METALCAUCHO, S.L.U.



08519
mgto superior radiador 1.5 D

oe: 1343S8



08523
mgto superior radiador arriba

oe: 1343R7



08524
mgto superior radiador arriba 1.6

oe: 1343V7



08526
mgto inferior radiador debajo

oe: 1343R9



08527
mgto inferior radiador debajo

oe: 1343S1



08529
mgto de calefactor a caja termostato

oe: 646676 -6464XZ



08534
mgto calefactor a caja termostato 1.6 - 1.8 D

oe: 6464GS



08513
mgto de calefactor a tubo metálico 1.5 D - 1.6 i

oe: 6464GT



08514
mgto de tubo metálico a caja termostato Entrada 1.5 D - 2.0 HDi 90

oe: 6464QA



08520
mgto de intercambiador a caja termostato 1.5 D

oe: 1307GH



08528
mgto de calefactor a caja termostato Entrada 1.9 D

oe: 6464JN



03655
válvula desvaporizadora con juntas tóricas 1.5 D

oe: 0361 C7



08533
mgto desvaporizador 1.5 D - 1.9 D

oe: 1192F2



00667
tapon cárter aceite

oe: 016393



02024 Ø 14 mm
arandela carter c/goma 14mm

oe: 0164.54



02050 Ø 14 mm
arandela carter 14x22 mm 1.5 D - 1.6 i

oe: 031327



02452
tapón cárter de aceite

oe: 31121 -31118



03639
tapón llenado de aceite

oe: 0258.55



03659
tapón llenado aceite 1.6

oe: 0258.65 -025856



03813
tapa filtro de aceite 1.6 16V

oe: 1103.J5

04593 mm
varilla nivel aceite

oe: 9651347480 -1174.82



04595
varilla nivel aceite 1.5 D - 1.9 TD

oe: 117423



04036
bomba manual cebado gasoil con válvula antirretorno y boquilla adicional a 90º
oe: 157973

SUSPENSION DELANTERA Y SOPORTES DE MOTOR:

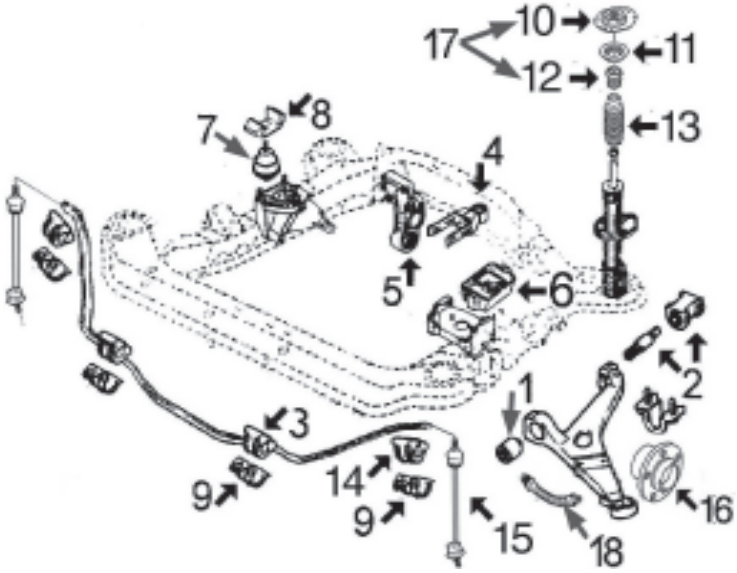

- **1- 2387 silentbloc anterior trapecio delantero 1.1**
- **2387 silentbloc anterior trpc. delt. 1.4-3p salvo Sport**
- **2970 silentbloc anterior trpc. delt. 1.4-3p Sport y 1.4-5p**
- **2970 silentbloc anterior trpc. delt. 1.6 gasolina y 1.5D**
- **2- 2386 silentbloc posterior trapecio delantero (juego completo con eje pasador)**
- **3- 2989 goma para barra estabiliz. de Ø 18 mm**
- **2388 goma para barra estabiliz. de Ø 19 mm**
- **2389 goma para barra estabiliz. de Ø 21 mm**
- **2990 goma para barra estabiliz. de Ø 22 mm**
- **4- 4746 tirante posterior motor completo 1.1-1.4-1.6TU**
- **4744 tirante posterior motor completo 1.5D**
- **877 silentbloc del tirante trasero de motor**
- **5- 2666 soporte trasero de motor (completo)**
- **4064 silentbloc del soporte trasero motor**
- **6- 531 soporte izquierdo motor 1.1-1.4-1.6**
- **2786 soporte izquierdo motor 1.5 Diesel y automáticos**
- **7- 2784 soporte derecho de motor 0.9-1.1**
- **2959 soporte dcho. de motor 1.4-1.6 y 1.5 D**
- **8- 2960 limitador soporte derecho de motor**
- **9- n/d abrazadera barra estabilizadora**
- **10- 2967 soporte superior amortiguador delantero '94-**
- **11- 4181 rodamiento soporte suspensión**
- **12- 2991 tope poliuretano suspensión**
- **13- 2974 capuchón amortiguador**
- **14- 2701 goma puntal barra estabiliz. de Ø 19 mm**
- **2702 goma puntal barra estabiliz. de Ø 21 mm**
- **15- 2968 bieleta puntal barra estabilizadora 1.6-VTS**
- **16- 90044 buje rueda delantera de 3 agujeros, 1.1 sin servo-dirección ni ABS**
- **90013 buje rueda delantera de 4 agujeros hasta '99**
- **90045 buje rueda delantera de 4 agujeros desde '99**
- **17- 6148 kit soporte amortiguador delantero desde '94- completo con rodamiento**
- **18- 96046 latiguillo freno delantero rueda de 3 agujeros**
- **96180 latiguillo freno delantero rueda de 4 agujeros**

SUSPENSION TRASERA:

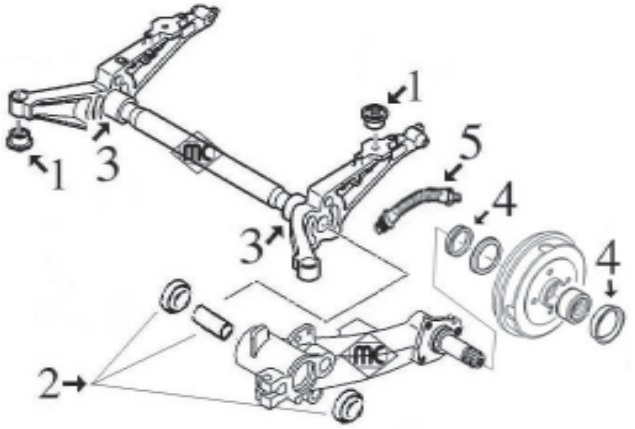

- **1- 2838 silentbloc soporte puente trasero**
- **2- 4563 juego de rodamientos, retenes y casquillos brazo trasero (rodamiento exterior cerrado)**
- **5180 juego de rodamientos, retenes y casquillos brazo trasero (rodamiento exterior abierto)**
- **3- 4499 eje de brazo trasero (derecho e izquierdo)**
- **4- 4828 juego retén eje trasero y tapón tambor**
- **5- 96023 latiguillo freno trasero 220 mm**

© INDUSTRIAL METALCAUCHO, S.L.U.



00531 Ø 13 mm
soporte motor izquierda;delante

oe: 96033565 -91521643



00877 Ø 12 mm
silentbloc tirante de motor posterior

oe: 1809.04



02666 Ø 10 mm
soporte motor completo

oe: 1844.54



02784
soporte motor derecha;delante

oe: 1843.99



02786
soporte motor izquierda 1.5 D - 2.0 HDi 90

oe: 1844.51 -96104506



02959
soporte motor derecha;delante

oe: 1844.66 -1844.58

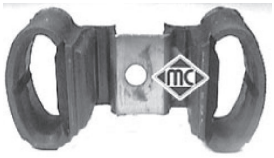

02960
limitador soporte motor derecha

oe: 1844.59



04064 Ø 10 mm
silentbloc soporte de motor Eje trasero

oe: 184469



04744
soporte motor debajo

oe: 1806.32 -1806.17



04746 Ø 12 mm
soporte motor posterior 2.0 16V

oe: 1806.16 -1806.49

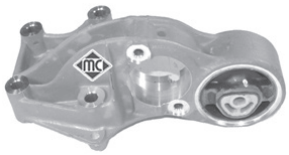

05252 Ø 10 mm
soporte motor completo con silentbloc Eje trasero

oe: 1807.Z0 -1807P0

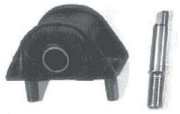

02386 Ø 17 mm
silentbloc posterior trapecio posterior;Eje trasero

oe: 352351 -+352244



02387 Ø 12 mm
silentbloc anterior trapecio debajo;delante;Eje delantero

oe: 3523 50



02388 Ø 19 mm
goma central para barra estabiliz. Ø19 mm interior;Eje delantero

oe: 96064489



02389 Ø 21 mm
goma central para barra estabiliz. Ø21 mm interior;Eje delantero

oe: 5094.57



02701 Ø 18 mm
goma puntal barra estabilizadora 19 mm exterior;Eje delantero

oe: 5094.59

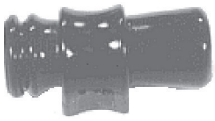

02702 Ø 21 mm
goma puntal barra estabilizadora 21 mm exterior;Eje delantero

oe: 5094.60



02838 Ø 12 mm
silentbloc soporte tren Eje trasero

oe: 5131.63



02968
bieleta puntal barra estabilizadora Eje delantero

oe: 5087.40



02970 Ø 12 mm
silentbloc anterior trapecio centro;Eje delantero abajo 1.4 VTS - 1.6 VTS

oe: 3523.52



02989 Ø 18 mm
goma para barra estabilizadora Ø 18 mm interior;Eje delantero

oe: 5094.72



02990 Ø 22 mm
goma para barra estabilizadora de Ø 22 mm Eje delantero
oe: 509471 -509467



04499
eje brazo
oe:



04563
uego rodamientos, retenes y casquillos en eje brazo Eje trasero
oe: 5174.07 -5154.11



05045
pivote inferior rótula soporte mangueta ambos lados;Eje delantero abajo 1.6 VTL,-
oe: 3640.58



05180
juego rodamientos, retenes y casquillos en eje brazo Eje trasero
oe: 5174.07 -5154.11

06768
barra torsion Eje trasero izquierda
oe: 5150.53

06769
barra torsion Eje trasero, derecha
oe: 5150.54

06770
barra estabilizadora Eje trasero
oe: 5170.74



02967 Ø 20 mm
soporte amortiguador eje delantero, ambos lados
oe: 5038.15



02974
capuchón amortiguador Eje delantero
oe: 525418



02991
tope poliuretano suspensión Eje delantero
oe: 5033.35



04037
tope poliuretano suspensión Eje delantero
oe: 5033.36



04181 Ø 65 mm
rodamiento soporte amortiguador eje delantero, ambos lados
oe: 5035.58 -5035.63



06148
kit soporte amortiguador completo con rodamiento eje delantero, ambos lados
oe: 5038.50 -5038.15



05454
tornillo rueda delante y detrás
oe: 5405.35



05455
tornillo rueda delante y detrás
oe: 5405.72 -5405.84



90013
buje rueda Eje delantero
oe: 3307.49



90044
buje rueda eje delantero, ambos lados
oe: 330774 -330744



90045
buje rueda Eje delantero
oe: 3307.76



04828 Ø 31,3 mm
juego retén ejetapón tambor eje trasero ambos lados
oe: 3740.19 -3724.24



74011 Ø 35 mm
rodamiento Eje trasero;Eje delantero
oe: 95654076 -91537605

© INDUSTRIAL METALCAUCHO, S.L.U.



74012 Ø 25 mm
rodamiento Eje trasero

oe: 95608940 -95592226

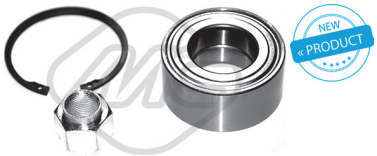

74016 Ø 37 mm
rodamiento Eje delantero

oe: 3350-32 -3350.32



74017 Ø 25 mm
rodamiento Eje trasero

oe: 95654078 -95496453

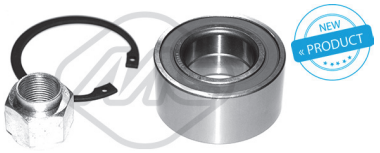

74043 Ø 35 mm
rodamiento Eje trasero;Eje delantero

oe: 3350-18 -95 654 075



74118 Ø 25 mm
rodamiento Eje trasero

oe: 5175.N4



74131 Ø 25 mm
rodamiento Eje delantero

oe: 95608940 -95592226



96023 longitud: mm
latiguillo de freno

oe: 480694 -480657



96046 longitud: 355 mm
latiguillo de freno rueda con 3 tornillos delante

oe: 4806 55



96180 longitud: 312 mm
latiguillo de freno eje delantero, ambos lados

oe: 4806 81 -4806 68



01111 kit **00111 fuelle**
kit fuelle transmisión lado de rueda

oe: 329814 -329813 Ø 21-70 mm



01171 kit **00171 fuelle**
kit fuelle transmisión lado de rueda

oe: 3293.12 Ø 22-73 mm



01434 kit **00434 fuelle**
kit fuelle transmisión lado de rueda;Eje delantero, derecha

oe: 329313 Ø 29-75 mm



01521 kit **00521 fuelle**
kit fuelle transmisión lado de rueda

oe: 329305 Ø 22-82 mm



01532E kit **fuelle**
kit (cono) lado de rueda

oe: Ø 19-69 mm



01533 kit **fuelle**
kit fuelle transmisión lado de engranaje

oe: 95619709 -3287.74 Ø 20-70 mm



01606 kit **fuelle**
kit fuelle transmisión lado de engranaje

oe: 328775 Ø 20-63 mm



00904 kit **fuelle**
capuchón cremallera dirección

oe: 9451076780 -4066.32 Ø



01064 kit **fuelle**
kit fuelle cremallera dirección asistida

oe: 406650 Ø 40-22 mm

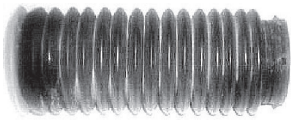

01609 kit **fuelle**
kit fuelle cremallera dirección

oe: 9451083480 -7451083480 Ø



01609C kit **fuelle**
kit rep crem

oe: 96633847 -9451076780 Ø

CITROËN - SAXO (02/1996 - 04/2004)



02958 Ø mm - 5 canales
polea cigüeñal

oe: 0515.L6



04439 Ø 44 mm
polea cigüeñal 1.6 - 1.5 D - 1.6 VTS

oe: 515.K8 -0515.K8



04440 Ø 43,9 mm
polea cigüeñal 1.1 X,SX - 1.4 i

oe: 0515K1 -0515P5



04442 Ø 143 mm - 6 canales
polea cigüeñal

oe: 0515.P1 -0515.S1



04460 Ø 140140 mm - 5 canales
polea cigüeñal

oe: 515.J3 -0515.J3



03696
juego tapas correa distribución arriba 1.5 D

oe: 0320.P5 -0320.K6

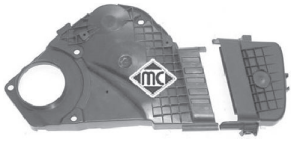

03697
juego tapas correa distribución 1.1 X,SX - 1.4 VTS

oe: 0320.L3 -0320.S2

ARTICULACIONES PALANCA DE CAMBIO:

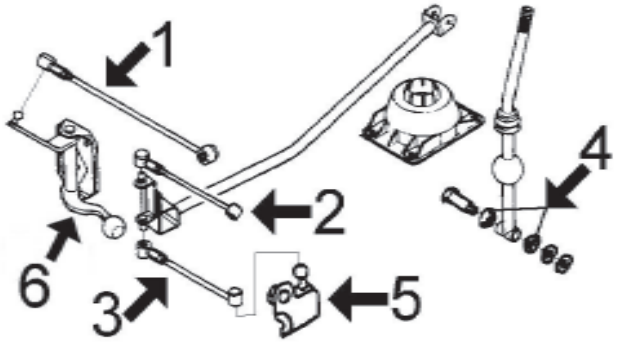

1- 2377 bieleta selección cambio velocidades, rótulas de Ø 13mm
5494 bieleta selección cambio velocidades, rótulas de Ø 10mm
2- 2376 bieleta selección cambio velocidades
3- 2375 bieleta selección cambio velocidades
4- 2400 casquillo palanca de cambio
5- 2396 soporte bieleta inferior
6- 4988 articulación reenvio cambio



02401
casquillo cremallera dirección

oe: 95633847



02911 Ø 12 mm
silentbloc pistón cremallera asistida

oe: 4059.11 -4059.10



02396
soporte bieleta con rótula debajo 1.4 i

oe: 96096610 -2163.08

© INDUSTRIAL METALCAUCHO, S.L.U.



04564 Ø 30 mm
juego retenes diferencial-trasnmisión

oe: 312144 -312146 58



04988
articulación reenvio cambio

oe: 2449.65



05494
bieleta selección cambio

oe:

long. min.: 235
long. máx.:275
Ø 10



05494
bieleta selección cambio

oe:



02375
bieleta inferior mando cambio debajo

oe: 95636573

long. min.: 175
long. máx.:195
Ø



02375
bieleta inferior mando cambio debajo

oe: 95636573



02376
bieleta central mando cambio

oe: 2452.E1



02377 Ø 13 mm
bieleta superior mando cambio arriba

oe: 245269 -245283



02400
casquillo palanca cambio

oe: 95634960



02773
cubrepedal freno y embrague

oe: 2130.14

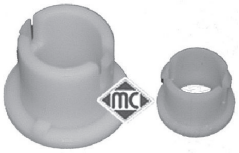

04057
juego casquillos horquilla embrague Eje delantero

oe: 2175.12 -2175.11

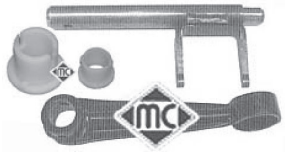

04300
horquilla embrague completa con casquillos 1.6 i

oe: 2117.52



04424 Ø 24 mm
casquillo guía embrague

oe: 9638950580 -210538



04620 Ø 32 mm
juego retenes diferencial-transmisión

oe: 312165 -312124 40



NEW « PRODUCT

80036 longitud: 673/422 mm
cable embrague automático

oe: 96259810 -2150Q3



02392
kit montaje tubo escape

oe: 1798.41 -179876



02417
soporte tubo de escape

oe: 1755.44

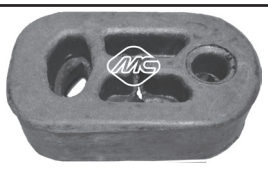

02692
soporte anterior tubo escape

oe: 175558

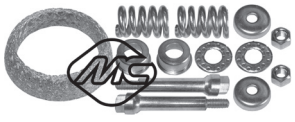

02941
kit montaje colector

oe: 179883



02964
kit montaje colector 1.6 VTL,VTR

oe: 179865



02965
soporte anterior tubo escape 1.5 D - 2.0 HDi 90

oe: 1755.70



02973
kit montaje colector 1.5 D

oe: 179845



02063
bomba limpiaparabrisas

oe: 6434.98 -96 434 479 80



02064
bomba limpiaparabrisas

oe: 6434.60



03891
tapa depósito limpiaparabrisas

oe: 6432.30



68026 longitud: 350 mm
limpiaparabrisas posterior

oe: 6426.LW -6429.R2



68141 longitud: 350 mm
limpiaparabrisas posterior

oe:

© INDUSTRIAL METALCAUCHO, S.L.U.

CANALIZACIONES DE AGUA

XANTIA 1.6 (XU5) - 1.8 (XU7) - 1.8-16v (XU7JP4) - 2.0 (XU10) y 2.0-16v (XU10JP4)
versiones SIN AIRE ACONDICIONADO

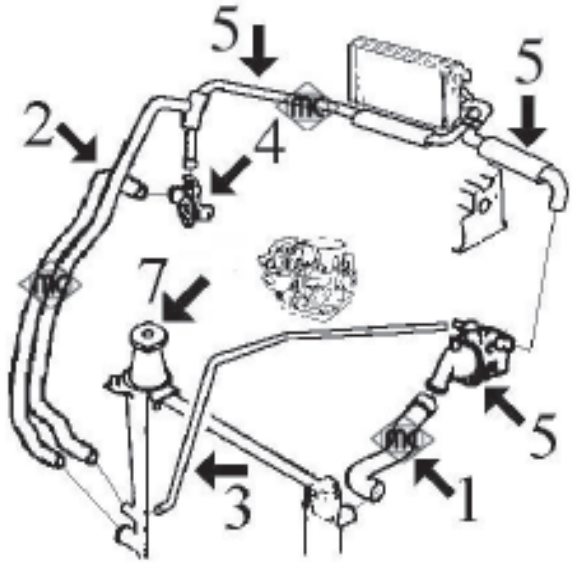

1- *8637* mgto superior radiador
2- *8640* mgto inferior radiador
3- *8663* mgto de radiador a caja termostato
4- 3523 racor conexión manguitos
5- 8669 mgto doble de calefactor hasta PR-6715 salvo 1.8-16v y 2.0-16v.
8641 mgto doble de calefactor desde PR-6715 salvo 1.8-16v y 2.0-16v.
8662 mgto doble de calefactor 1.8-16v y 2.0-16v.
6- 3538 tapa de termostato salvo 16v.
2351 junta de termostato
3077 boquilla en caja termostato salvo 16v.
3078 boquilla en caja termostato
7- 3608 tapón radiador metálico (1.2 bar)
3548 tapón de radiador de plástico (1.4 bar)

DESVAPORIZADORES:
8549 mgto desvaporizador 1.6-1.8
8854 mgto desvaporizador 1.6-1.8



XANTIA 1.6 (XU5) - 1.8 (XU7) - 1.8-16v (XU7JP4) - 2.0 (XU10) y 2.0-16v (XU10JP4)
versiones CON AIRE ACONDICIONADO

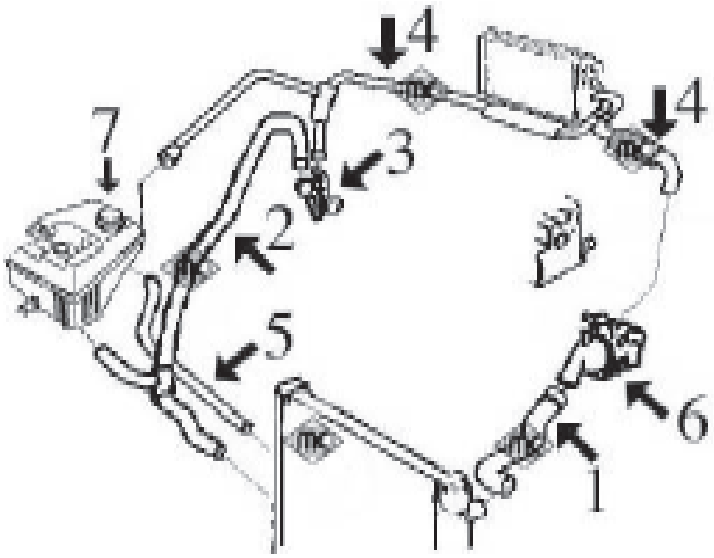

1- *8676* mgto superior radiador salvo 16v.
8638 mgto superior radiador 1.8-16v. y 2.0-16v.
2- 8639 mgto inferior radiador
3- 3523 racor conexión manguitos
4- 8737 mgto doble de calefactor hasta '96
8641 mgto doble de calefactoe desde '96
5- 8642 mgto de botella a radiador
6- 3538 tapa de termostato salvo 16v.
2351 junta de termostato
3077 boquilla en caja termostato salvo 16v.
3078 boquilla en caja termostato
7- 3548 tapón botella expansión 1.4 bar

DESVAPORIZADORES:
8549 mgto desvaporizador 1.6-1.8
8854 mgto desvaporizador 1.6-1.8



XANTIA DIESEL 1.9 D (motores XUD9 - XUD9SD) y 1.9 TurboD (motor XUD9TE)

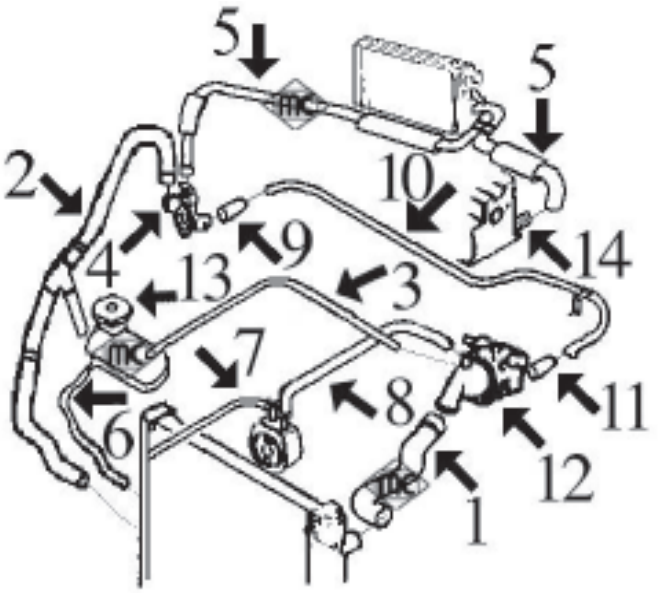

1- 8643 mgto superior radiador 1.9 D sin aire acondic.
8644 mgto superior radiador 1.9 D con aire acondic.
8645 mgto superior radiador 1.9 TurboD sin aire acond.
8571 mgto superior radiador 1.9 TurboD con aire acond.
2- 8646 mgto inferior radiador 1.9 D sin aire acondiciona do (Ø bocas 31-34 mm)
8639 mgto inferior radiador 1.9 D con aire acondicio nado y 1.9 TurboD sin aire acondicionado (Ø bocas 38-31 mm)
8647 mgto inferior radiador 1.9 TurboD con aire acond. (conexión rápida)
3- 8648 mgto de botella a caja termostato
4- 3503 racor conexión manguitos
5- 8649 mgto doble de calefactor
6- 8642 mgto de botella a radiador
7- 8672 mgto de intercambiador a radiador 1.9D sin aire ac.
8650 mgto de intercambiador a radiador 1.9D con aire acondicionado y 1.9 SD
8671 mgto de intercambiador a radiador 1.9 TurboD
8- 8313 mgto de intercambiador a caja de termostato
9- 8312 mgto e tubo metálico a racor plástico
10- 3057 tubo de agua metálico
11- 8183 mgto de caja termostato a tubo metálico -'96 (Ø bocas 21-21 mm)
8480 mgto de caja termostato a tubo metálico '96- (Ø bocas 22-25 mm)
12- 3539 tapa de termostato
2361 junta de termostato
3171 boquilla metálica en caja termostato
13- 3548 tapón botella de expansión 1.4 bar
14- 3059 boquilla metálica en culata

XANTIA DIESEL 2.1 TurboD (motor XUD11BTE)

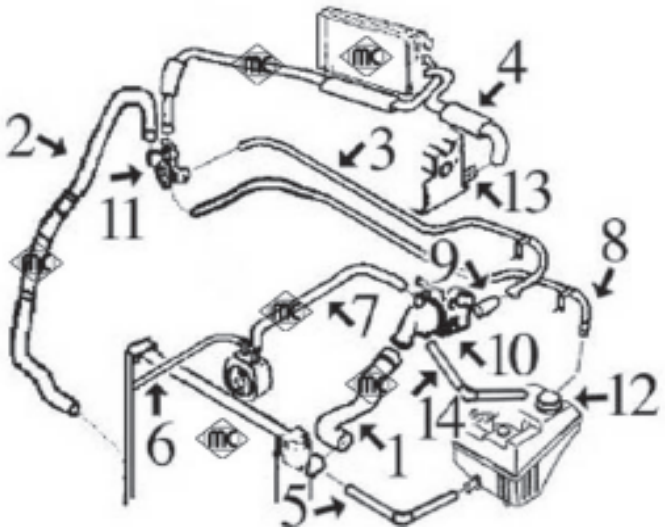

1- 8571 mgto superior radiador
2- 8653 mgto inferior radiador
3- 3137 tubo de agua metálico
4- 8655 mgto doble de calefactor
5- 116 mgto de botella a radiador, cortar de rollo MC-116 Ø 8x14 mm longitud 650 mm
6- 8654 mgto de intercambiador a radiador
7- 8313 mgto de intercambiador a caja termostato
8- *8657* mgto de botella a racor en bomba de agua
9- 8183 mgto de caja termostato a tubo metálico
10- 3539 tapa de termostato
2361 junta de termostato
11- n/d racor conexión en bomba de agua
12- 3548 tapón botella radiador 1.4 bar
13- 3059 boquilla metálica en culata
14- *8656* mgto de botella a caja termostato

© INDUSTRIAL METALCAUCHO, S.L.U.

XANTIA DIESEL 2.0 HDi

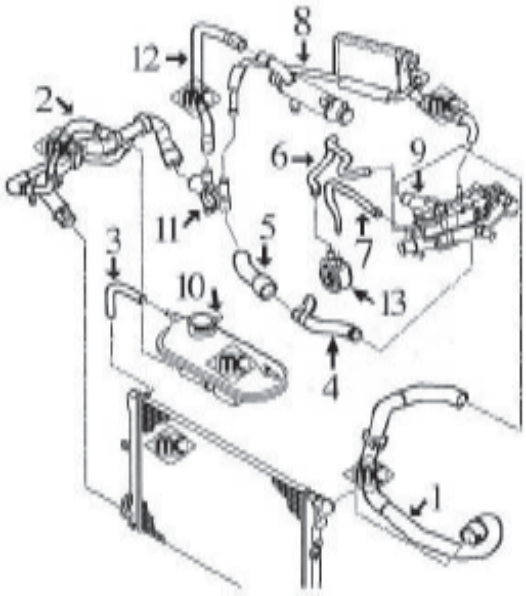

1-	8553	mgto superior radiador
2-	8646	mgto inferior radiador
3-	*8651*	mgto de botella a radiador
4-	3139	tubo de agua metálico
5-	8575	mgto de tubo metálico a racor plástico
6-	8585	mgto de intercambiador a caja termostato
7-	8586	mgto de intercambiador a caja termostato
8-	8652	mgto doble de calefactor
9-	3135	tapa de termostato
10-	3548	tapón botella de expansión
11-	3544	racor plástico conexión manguitos
12-	8668	mgto de racor a filtro de partículas
13-	5401	intercambiador de calor

MANGUITOS DESVAPORIZADORES DIESEL

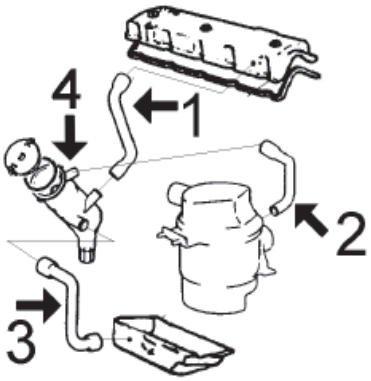

1-	8307	mgto de tapa balancines a decantador 1.9D-1.9TD
	8636	mgto de culata a filtro de aire motor 2.0HDi
2-	8167	mgto de decantador a filtro de aire motor 1.9D
	8552	mgto de decantador a filtro de aire motor 1.9TD
	8491	mgto de decantador motor 2.1TD
3-	8166	mgto de cárter a decantador motores Diesel todos
	8540	mgto de cárter a culata motor 2.0HDi
4-	3631	decantador completo con tapón 1.9D-1.9TD

canalizaciones TURBOCOMPRESOR motor 2.0HDi:

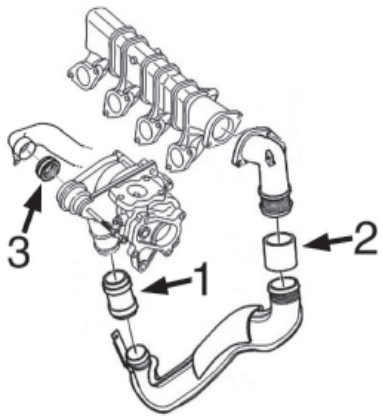

1-	9227	mgto de empalme
2-	9238	mgto de empalme
3-	n/d	junta



02351 Ø 41 mm
junta de termostato

oe: 134030



02352 Ø 47 mm
junta de termostato

oe: 96008746



02361
junta de termostato

oe: 133992



02440
racor unión tubos conducción LHM

oe: 527014



03057
tubo metálico 1.9 D

oe: 1307W2



03059
boquilla metálica en culata

oe: 024542



03077
boquilla en caja termostato

oe: 1341.63



03078
boquilla en caja termostato

oe: 1342.04 -1336.K8



03134
tubo de agua metálico 1.9 D

oe: 1213.31

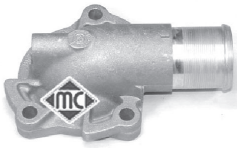

03135
tapa de termostato (aluminio) 2.0 HDI 109

oe: 1336.P2



03137
tubo de agua metálico con junta tórica 2.1 Turbo D 12V - 2.0 16V

oe: 132207



03139
tubo de agua metálico con junta 2.0 HDI 109 - 1.5 D

oe: 1307YZ



03171
boquilla metálica en caja termostato

oe: 1336.N7



03503
brida agua conexión mgtos con junta tórica

oe: 1336.G4



03523
brida agua conexión mgtos con junta tórica 1.8 i - 2.0 16V

oe: 1339.79 -1336J7

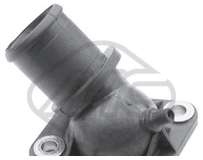

03538
tapa de termostato

oe: 1336.A1



03539
tapa de termostato

oe: 1336.C9



03544
racor conexión mgto agua 2.0 HDI 109

oe: 1336.Q3 -1336.P0



03547
tapón botella de expansión 2.0 HDI 109 - 1.6 HDi

oe: 1306E0 -1306C6



03548
tapón botella de expansión

oe: 1306.99 -1306.C7



03550
tapa de termostato (plástico) 1.9 SD

oe: 1336.L2 -1336.K2

© INDUSTRIAL METALCAUCHO, S.L.U.



03608
tapón botella radiador 1.8 i

oe:



08183
mgto de tubo metálico a termostato

oe: 1307W3



08312
mgto de tubo metálico a caja agua 1.9 Turbo D

oe: 1307W4



08313
mgto de intercambiador a termostato

oe: 1307AA



08480
mgto de caja termostato a tubo

oe: 1307HZ



08489
mgto de radiador a intercambiador 2.0 HDI 109 - 1.5 D

oe: 1307CA



08553
mgto superior radiador arriba 1.8 i Aut.

oe: 1343AX



08571
mgto superior radiador arriba 1.9 Turbo D - 2.0 HDi 90

oe: 1343N8



08585
mgto intercambiador 1.9 D

oe: 1307NZ



08587
mgto de tubo metálico a racor 2.0 HDI 109

oe: 1307PR



08595
mgto de botella a racor plástico Salida 2.0 HDI 109 - 1.6

oe: 1307QW



08598
mgto superior radiador arriba 2.0 HDI 109 - 1.6

oe: 1343AR



08638
mgto superior radiador arriba 2.0 i 16V - 1.6 16V

oe: 1343N9



08639
mgto inferior radiador debajo

oe: 96132550 -1343P1



08642
mgto de botella a radiador

oe: 96132558



08643
mgto superior radiador arriba 1.9 D

oe: 96144107



08644
mgto superior radiador arriba

oe: 96144104



08645
mgto superior radiador 1.9 Turbo D - 2.0 HDi

oe: 96133480



08646
mgto inferior radiador debajo

oe: 1343K7



08647
mgto inferior radiador debajo 1.9 Turbo D

oe: 1343Z0

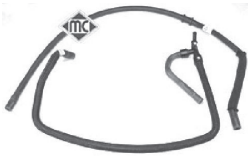

08648
mgto de botella a caja termostato

oe: 96133483 -131763



08650
mgto intercambiador 1.9 D - 1.8 i

oe: 1307HV



08653
mgto inferior radiador debajo 2.1 Turbo D 12V - 1.6 16V

oe: 1351Q3



08654
mgto intercambiador 2.1 Turbo D 12V - 2.0 16V

oe: 131778



08664
mgto inferior radiador debajo 2.0 HDI 90 - 1.6

oe: 1351Z6



08668
mgto de racor a filtro de partículas Filtro de partículas 2.0 HDI 109 - 1.6 HDi

oe: 1307.RS -1317F0



08671
mgto intercambiador debajo 1.9 SD

oe: 1307AK



08575
mgto de tubo metálico a racor 2.0 HDI 109 - 2.0 HDi

oe: 1307PP



08593
mgto calefactor Salida 2.0 HDI 109 - 1.6

oe: 6464ZS



08596
mgto de intercambiador a caja termostato 2.0 HDI 109

oe: 1307QS



08641
mgto calefactor 1.8 i

oe: 6464QP -6464FX



08649
mgto calefactor

oe: 6464QQ



08652
mgto calefactor 2.0 HDI 109 - 1.6

oe: 6464YG -6464VK



08655
mgto calefactor 2.1 Turbo D 12V - 1.6 i

oe: 6464HY

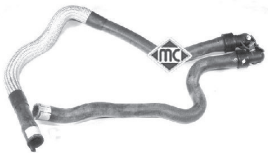

08662
mgto calefactor

oe: 6464RY



08669
mgto calefactor

oe: 96132536



08672
mgto intercambiador 1.9 D - 1.9 SD

oe: 96144109



08737
mgto calefactor con a/c

oe: 96132555



09227
mgto empalme Turbo 2.0 HDI 109 - 1.6

oe: 0382.AP

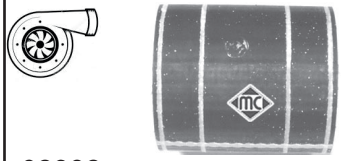

09238
mgto empalme Turbo 2.0 HDI 109

oe: 0382P1



03637
válvula desvaporizadora 1.9 D - 1.8 i 16V

oe: 0361 58

© INDUSTRIAL METALCAUCHO, S.L.U.



08166
mgto desvaporizador 1.9 D - 1.5 D

oe: 119248



08167
mgto desvaporizador 1.4 i

oe: 119269 -119261



08307
mgto desvaporizador 1.9 D - 1.4 i

oe: 180086 -118086



08491
mgto desvaporizador

oe: 1192K8



08540
mgto desvaporizador 1.4 i

oe: 1192R5



08549
mgto desvaporizador 1.8 i - 1.8 i 16V

oe: 118061



08552
mgto desvaporizador 1.9 Turbo D

oe: 1180F1



08636
mgto desvaporizador 1.8 i

oe: 1192T5



08854
mgto desvaporizador 1.6 i - 1.8 D - 1.8 i 16V

oe: 118062



00667
tapon cárter aceite 1.4 i

oe: 016393



02024 Ø 14 mm
arandela carter c/goma 14mm 1.9 Turbo D - 1.4 i

oe: 0164.54



02050 Ø 14 mm
arandela carter 14x22 mm

oe: 031327



02051 Ø 10 mm
arandela cobre 10x20 mm 2.0 HDI 109 - 2.0 16V

oe: 031333



02452
tapón cárter de aceite 1.4 i

oe: 31121 -31118



02929
tapón cárter de aceite 2.0 HDI 109 - 1.6

oe: 031129



03631
decantador completo con tapón 1.4 i

oe: 118095



03642
tapón llenado aceite 2.0 HDi 90

oe: 1180.F9

04594
varilla nivel aceite 2.0 HDI 109 - 1.6

oe: 117461

04612
varilla nivel aceite 1.4 i

oe: 117415



05398
cárter de aceite 2.0 HDI 109

oe: 0301 K2



05399
cárter de aceite

oe: 0301 J9



05401
intercambiador de calor 2.0 HDI 109 - 1.6

oe: 1103N1

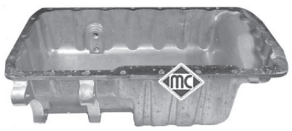

05483
cárter de aceite 1.9 SD - 1.6 HDi - 2.0 HDI 90

oe: 0301.H9

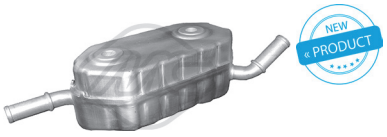

06346
intercambiador calor 3.0 i 24V

oe: 2275.41



03835
caja con filtro gasoil completo 2.0 HDI 109 - 1.6 HDi

oe: 96 399 841 -96 387 755



04036
bomba manual cebado gasoil con válvula antirretorno y boquilla adicional a 90º

oe: 157973

© INDUSTRIAL METALCAUCHO, S.L.U.

SUSPENSION DELANTERA y SOPORTES DE MOTOR

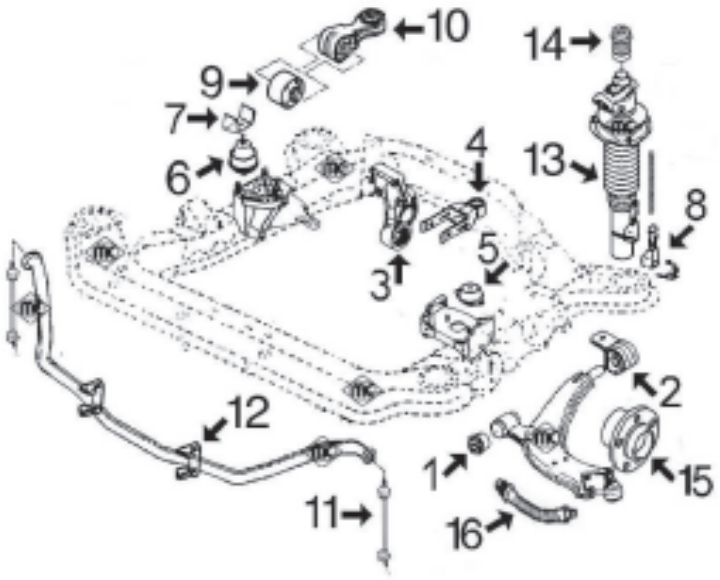

1-	2657	silentbloc anterior trapecio delantero
2-	2656	silentbloc posterior trapecio delantero izquierdo
	2825	silentbloc posterior trapecio delantero derecho
3-	2869	silentbloc soporte post. motor 1.6-1.8-2.0
	2980	silentbloc soporte post. motor D y TurboD salvo HDi
	2966	silentbloc soporte posterior motor HDi
4-	4744	tirante posterior motor completo 1.9D-2.1D
	4745	tirante posterior motor completo 1.6-1.8-2.0
	2871	silentbloc tirante post. de motor todos salvo HDi
	877	silentbloc tirante posterior de motor HDi
5-	531	soporte motor izquierdo 1.9 D y 1.6-1.8 (salvo 16v)
	2794	soporte motor izquierdo 16v. y 1.9 TurboD
	2943	soporte motor izquierdo 2.1 TurboD y 2.0 HDi
6-	2309	soporte motor derecho salvo 2.1 TD y 2.0 HDi
	2924	soporte motor derecho 2.1 TurboD y 2.0 HDi
7-	2884	limitador soporte derecho de motor 1.6-1.8-2.0 y 1.9 D-TD
8-	2867	juego recuperador líquido de suspensión
9-	2869	silentbloc bieleta antipar
10-	4006	bieleta antipar hasta 9/'98
	4486	bieleta antipar desde 9/'98 1.6-1.8-2.0 gasolina
	4005	bieleta antipar desde 9/'98 1.9D-2.1D-2.0HDi
11-	4067	bieleta puntal barra estabilizadora hasta PR6614 (roscas Ø 10 mm)
	2968	bieleta puntal barra estabilizadora desde PR6615 (roscas Ø 12 mm)
12-	4049	goma soporte barra estabilizadora Ø 23 mm
	4050	goma soporte barra estabilizadora Ø 24 mm
13-	n/d	fuelle columna suspensión
14-	n/d	tope poliuretano suspensión delantera)
15-	90012	buje rueda delantera 1.6-1.8-1.9D-1.9TD y 2.0 (sin antibalanceo activo)
	90066	buje rueda delantera 2.0 (con antibalanceo activo) y 2.1TD
16-	96148	latiguillo freno delantero (385 mm)

SUSPENSION TRASERA

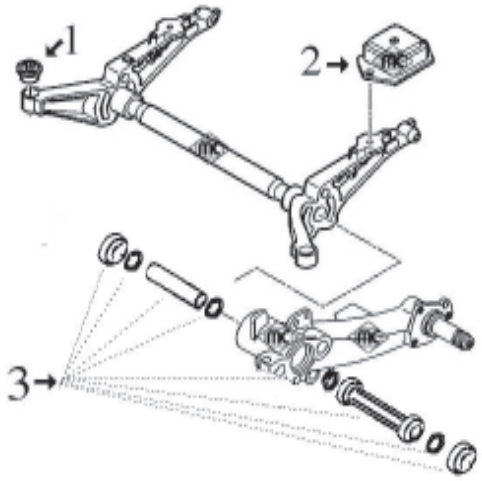

1-	4292	silentbloc puente trasero
2-	2979	soporte posterior puente trasero
3-	2684	juego reparación brazo suspensión completo con rodamientos y tornillo pasador con tuerca



00531 Ø 13 mm
soporte motor izquierda;delante

oe: 96033565 -91521643



00694
silentbloc soporte de motor

oe: 1809.17



00877 Ø 12 mm
silentbloc tirante de motor posterior

oe: 1809.04



02309
soporte de motor Eje delantero, derecha 1.4 i

oe: 96171996 -182723



02794
soporte motor izquierda;delante 1.4 i

oe: 1844.68



02869 Ø 10 mm
silentbloc en soporte motor posterior 2.1 Turbo D 12V - 1.4 i

oe: 1807.47 -1809.17



02871 Ø 10 mm
silentbloc tirante posterior motor

oe: 180922

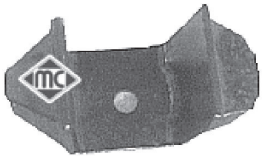

02884
limitador soporte motor derecha 1.4 i

oe: 184425



02924
soporte motor ambos lados;derecha;delante 2.1 Turbo D 12V - 1.6 i

oe: 1827.26 -182714



02943
soporte motor posterior

oe: 1827.16



02944
soporte motor derecha;delante 2.0 Turbo - 1.4 i

oe: 1827.36 -1827.22



02966 Ø 10 mm
silentbloc soporte posterior motor posterior;debajo 1.4 i

oe: 1809.30



02980 Ø 10 mm
silentbloc soporte posterior motor delante y detrás

oe: 1809.21



04005 Ø 10.15 mm
bieleta antipar derecha 1.4 i

oe: 1806.28



04006
silentbloc bieleta antipar Carrocería 1.5 D

oe: 1854.20



04486
bieleta antipar 2.0 HDi

oe: 1806.34



04744
soporte motor debajo 1.5 D

oe: 1806.32 -1806.17



04745
soporte motor 1.4 i

oe: 1854.24



05252 Ø 10 mm
soporte motor completo con silentbloc Eje trasero

oe: 1807.Z0 -1807P0



02656 Ø 18 mm
silentbloc posterior trapecio exterior;izquierda;Eje delantero abajo

oe: 3523.81



02657 Ø 12 mm
silentbloc anterior trapecio ambos lados;-centro;Eje delantero abajo

oe: 96083570

© INDUSTRIAL METALCAUCHO, S.L.U.



02684
juego reparación brazo suspensión completo con rodamientos Eje trasero
oe: 75472408 -5179.12



02694
soporte brazo de suspensión posterior;Eje trasero 2.0 HDI 90 - 1.6
oe: 96 061 864 -5131.71



02825 Ø 18 mm
silentbloc posterior trapecio exterior;derecha;Eje delantero abajo
oe: 3523.82



02945 Ø 24 mm
goma barra estabilizadora interior;eje delantero, ambos lados 2.0 HDI 109 - 1.6
oe: 13057 82080 -5094.69



02949 Ø 12 mm
silentbloc brazo de suspensión eje trasero ambos lados;delante 2.0 HDI 109 - 2.0
oe: 5152.61



02968
bieleta puntal barra estabilizadora Eje delantero
oe: 5087.40



02977
soporte anterior brazo Eje trasero, derecha 2.0 HDI 90 - 2.0 16V
oe: 5131.70



02978
soporte anterior brazo Eje trasero izquierda 2.0 HDI 90 - 1.6 HDi
oe: 5131.69



02979
soporte posterior puente posterior
oe: 9617617780 -9566947880



02982 Ø 23 mm
silentbloc posterior trapecio a la izquierda abajo;Eje delantero abajo 2.0 HDI 109 -
oe: 1305551080



04046
bieleta puntal barra estabilizadora eje delantero, ambos lados
oe: 5087.60 -5087.48



04049 Ø 22 mm
goma para barra estabilizadora de Ø 23 mm eje delantero, ambos lados
oe: 96089104



04050 Ø 23 mm
goma para barra estabilizadora de Ø 24 mm interior;Eje delantero
oe: 96089106



04067
bieleta puntal barra estabilizadora Eje delantero
oe: 96145457



04292
silentbloc puente Eje trasero
oe: 513175



05467 Ø 10 mm
silentbloc en tirante motor derecha 2.0 Turbo
oe: 183946



02867
juego recuperador líquido (LHM) de suspensión con abrazadera
oe: 96127591 -95050399



05454
tornillo rueda delante y detrás
oe: 5405.35



90012
buje rueda eje delantero, ambos lados
oe: 3307.71 -3307.72



90066 Ø 37 mm
buje rueda Eje delantero 2.0 Turbo - 3.0 i 24V
oe: 3307.75

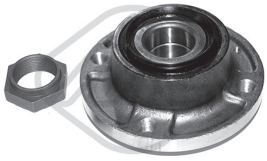

90207
buje de rueda eje trasero ambos lados
oe: 95 619 162 -3748.15



74007 Ø 42 mm
rodamiento Eje trasero

oe: 96129301 -95590022



96148 longitud: 385 mm
latiguillo de freno Eje delantero

oe: 96109017



01213 kit **00213 fuelle**
kit fuelle transmisión lado de engranaje

oe: 3287.81 Ø 34-76 mm



01222 kit **00222 fuelle**
kit fuelle transmisión lado de rueda

oe: 3293.03 Ø 36-85 mm



01225 kit **00225 fuelle**
kit fuelle transmisión lado de rueda

oe: 3293A1 Ø 29-98 mm



01460 kit **00460 fuelle**
kit fuelle transmisión lado de rueda

oe: 329334 -329302 Ø 39-98 mm



01467 kit **00467 fuelle**
kit fuelle transmisión lado de engranaje

oe: 328780 Ø 38-88 mm



01493 kit **00493 fuelle**
kit fuelle transmisión lado de rueda

oe: 96009166 -329383 Ø 20-80 mm



01493E kit **fuelle**
kit (cono) lado de rueda

oe: Ø 20-80 mm



01708 kit **00708 fuelle**
kit fuelle transmisión lado de rueda

oe: 95644369 -3293.91 Ø 19-86 mm



01708E kit **fuelle**
kit (cono) lado de rueda

oe: 95644369 -3293.91 Ø 19-86 mm



01839 kit **00839 fuelle**
kit fuelle transmisión lado de engranaje

oe: 9609802380 -328779 Ø 22-77 mm



02305 kit **fuelle**
kit fuelle lado rueda lado de rueda

oe: 3293.96 Ø 25-90 mm



00844 kit **fuelle**
capuchón cremallera asitida

oe: 4066.16 Ø

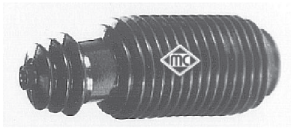

01310 kit **00310 fuelle**
kit fuelle cremallera dirección

oe: 406637 Ø 11-44 mm



01370 kit **00370 fuelle**
kit fuelle cremallera dirección

oe: 406641 Ø



01515 kit **00515 fuelle**
kit fuelle cremallera dirección asistida

oe: 406642 Ø 18-48 mm

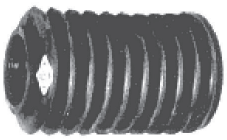

01536 kit **00536 fuelle**
kit fuelle cremallera dirección asistida

oe: 4066.22 Ø 39-39 mm



01648 kit **00648 fuelle**
kit fuelle cremallera dirección manual

oe: 406644 Ø 11-42 mm



01740 kit **00740 fuelle**
kit fuelle cremallera dirección manual

oe: 406643 Ø 11-42 mm



02926 Ø 29,5 mm
polea cigüeñal 1.9 SD

oe: 0515.G3

© INDUSTRIAL METALCAUCHO, S.L.U.



02928 Ø 153 mm - 6 canales
polea cigüeñal

oe: 0515V0 -0515V6



02931
tensor correa alternador 1.9 SD - 1.6 16V - 2.1 Turbo D 12V
oe: 5751.44 -5751.81



02976 Ø 30 mm
polea cigüeñal 2.1 Turbo D 12V - 2.0 16V

oe: 0515.J9



04481 Ø 30 mm
polea cigüeñal 1.8 i 16V

oe: 515.K6 -0515.K6



04485 Ø 30 mm
polea cigüeñal 1.6 i - 2.0 Turbo

oe: 0515.H6 -515.H6



06000 Ø 30 mm
polea cigüeñal damper 2.0 HDI 109 - 1.6

oe: 0515V0 -0515V6



04609
tensor correa alternador 1.9 SD - 1.4 i - 2.1 Turbo D 12V
oe: 5751.38

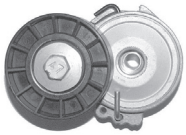

04807
tensor correa alternador 1.4 i

oe: 5751.55



04826 Ø -60 mm, ancho: 26,5 mm
tensor correa alternador con a/c

oe: 5751.30

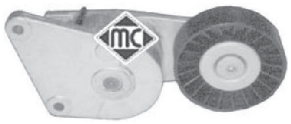

04895 Ø 90 mm
tensor correa alternador con a/c

oe: 9609016880 -9626365280



04915 Ø 17 mm
polea de alternador 2.0 HDI 109 - 1.6

oe: 57054F



04916 Ø 17 mm
polea de alternador 2.0 HDI 109 - 1.6

oe: 9949627



04929
rodillo tensor correa alternador 1.6 i

oe: 5751.20



04995 Ø -70 mm, ancho: mm
rodillo tensor correa alternador

oe: 4916066G00 -9618888580



04996
rodillo tensor correa alternador sin A/C 2.0 HDI 109 - 1.6
oe: 5751.96 -5751.57



05487
rodillo tensor correa alternador sin a/c 2.0 HDI 109 - 1.6
oe: 5751.56

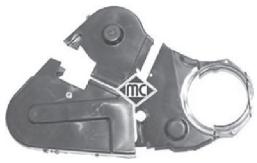

03698
juego tapas correa distribución

oe: 0320.F9 -0320.H3

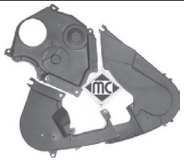

03699
juego tapas correa distribución 2.0 HDI 109 - 1.6
oe: 0320.F9 -0320.N6



05330
piñón de distribución 2.0 HDI 109 - 1.6 HDi
oe: 0513.A9 -0513.A2



02911 Ø 12 mm
silentbloc pistón cremallera asistida 1.9 D

oe: 4059.11 -4059.10



02347 longitud: mm
bieleta de selección velocidades

oe: 245494 -245474



04564 Ø 30 mm
juego retenes diferencial-trasnmisión

oe: 312144 -312146 58



04992
articulación reenvio con juego de casquillos completo

oe: 2449.87 -2449.86



05494
bieleta selección cambio

oe:

long. min.: 235
long. máx.:275
Ø 10



05494
bieleta selección cambio

oe:

long. min.: 235
long. máx.:275
Ø 10



05494
bieleta selección cambio

oe:



02770
cubrepedal freno

oe: 4504.12



02771
cubrepedal embrague

oe: 2130.13



02772
cubrepedal acelerador 1.4 i

oe: 160407



02865
bieleta selector de velocidades 2.0 HDi 109

oe: 2454A3 -2454E9



02866
bieleta selector de velocidades

oe: 245262 -245274

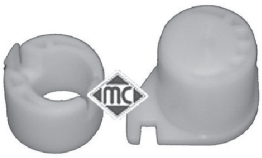

04043
juego casquillos horquilla embrague

oe: 2175.21 -2175.20



04044
juego casq. horquilla embrague con retenes

oe: 2175.49 -2109.53



04052
horquilla embrague completa con casquillos

oe: 211525



04605 Ø 23 mm
casquillo guía embrague

oe: 210535



04620 Ø 32 mm
juego retenes diferencial-transmisión

oe: 312165 -312124 40



05935
bombín de embrague (secundario) 2.0 Turbo - 2.0 HDi 90 - 3.0 i 24V

oe: 2182.05

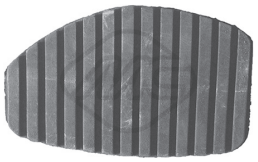

NEW « PRODUCT

06184
cubrepedal

oe: 213015



NEW « PRODUCT

80383 longitud: 842/642 mm
cable embrague manual

oe: 96108987



NEW « PRODUCT

80716 longitud: 780/470 mm
cable embrague manual

oe: 96097749



NEW « PRODUCT

80723 longitud: 840/639 mm
cable embrague manual

oe: 2150P5



Para mas información y gama completa, consultar nuestro catálogo de cables.

© INDUSTRIAL METALCAUCHO, S.L.U.

CITROËN - XANTIA (03/1993 - 04/2003)



00084
soporte tubo de escape

oe: 96037651 -1755.59



02392
kit montaje tubo escape

oe: 1798.41 -179876



02753
soporte tubo de escape

oe: 1755.69 -1755.63



02940
kit montaje colector

oe: 179875

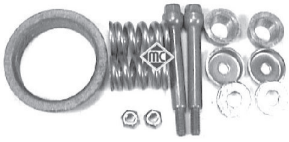

02950
kit montaje colector 2.0 HDI 109

oe: 179721



04039
kit montaje colector escape 1.9 SD

oe: 179874



04060
soporte tubo de escape

oe: 1755.77



04490
soporte decantador

oe: 143910



02064
bomba limpiaparabrisas

oe: 6434.60



02068
bomba limpiaparabrisas

oe: 643458



03891
tapa depósito limpiaparabrisas 1.6 i

oe: 6432.30



04479
soporte tapa cubre motor 2.0 HDI 109 - 1.6

oe: 0137.23 -0137.68



68026 longitud: 350 mm
limpiaparabrisas posterior

oe: 6426.LW -6429.R2



02351 Ø 41 mm
junta de termostato 2.0 i - 2.0 HDi - 2.0 i Turbo
oe: 134030



02361
junta de termostato 2.0 i 16V
oe: 133992 50

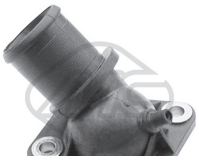

03538
tapa de termostato 2.0 i - 1.6
oe: 1336.A1



03539
tapa de termostato 2.1 TD 12V - 1.6
oe: 1336.C9



03548
tapón botella de expansión
oe: 1306.99 -1306.C7



03550
tapa de termostato (plástico) 2.1 TD 12V - 1.6 HDi
oe: 1336.L2 -1336.K2



03756
tapa completa con termostato 3.0 V6 - 1.6 HDi
oe: 7589135 -7589135



08294
mgto inferior radiador debajo 2.0 i 16V - 1.4
oe: 1351W1 -1351V5



08313
mgto de intercambiador a termostato 2.1 TD 12V - 1.1
oe: 1307AA



00667
tapon cárter aceite 1.6 HDi
oe: 016393



02024 Ø 14 mm
arandela carter c/goma 14mm 3.0 V6 - 1.9 D
oe: 0164.54



02050 Ø 14 mm
arandela carter 14x22 mm
oe: 031327



02452
tapón cárter de aceite 1.6 HDi
oe: 31121 -31118

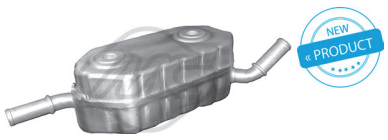

06346
intercambiador calor 3.0 V6 - 1.4
oe: 2275.41



05393
filtro de gasoil 2.5 TD
oe: 8200084288 -8200780950

© INDUSTRIAL METALCAUCHO, S.L.U.

SUSPENSION DELANTERA y SOPORTES DE MOTOR

2.1 Diesel motor XUD11
2.0 gasolina 2.0 motores XU10J2 y XU10J2TE (Turbo)

(versiones no disponibles: Diesel Turbo motor DK5ATE ni 3.0 gasolina V6)

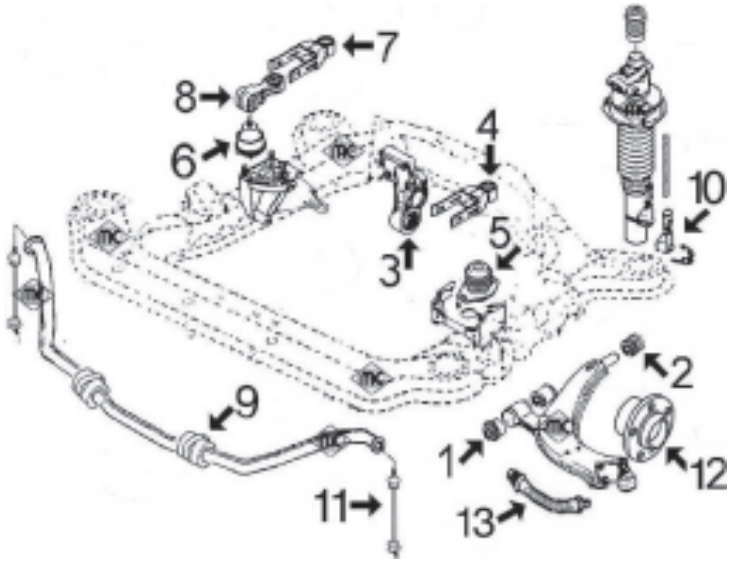

1-	4963	silentbloc anterior trapecio delantero
2-	4962	silentbloc posterior trapecio delantero
3-	2869	silentbloc soporte posterior motor hasta '94
	2980	silentbloc soporte posterior motor desde '94
4-	4744	tirante posterior motor
5-	2794	soporte motor izquierdo 2.0 gasolina
	2943	soporte motor izquierdo 2.1Diesel
6-	2924	soporte motor derecho 2.0 gasolina
	2944	soporte motor derecho 2.1Diesel
7-	4745	bieleta antipar en soporte derecho 2.0-2.1D
8-	n/d	tirante de reacción
9-	2932	goma para barra estabilizadora de Ø 22 mm
	2691	goma para barra estabilizadora de Ø 24 mm
10-	2867	juego recuperador líquido de suspensión
11-	4959	bieleta puntal barra estabilizadora
12-	n/d	buje rueda delantera
13-	n/d	latiguillo freno delantero



02794
soporte motor izquierda;delante 2.0 HDi

oe: 1844.68



02869 Ø 10 mm
silentbloc en soporte motor posterior 1.6 HDi

oe: 1807.47 -1809.17



02924
soporte motor ambos lados;derecha;delante 2.1 TD 12V - 1.9 D

oe: 1827.26 -182714



02943
soporte motor posterior

oe: 1827.16



02944
soporte motor derecha;delante 2.0 - 1.6 - 2.0 i Turbo

oe: 1827.36 -1827.22



02980 Ø 10 mm
silentbloc soporte posterior motor delante y detrás

oe: 1809.21



04744
soporte motor debajo 2.0 HDi

oe: 1806.32 -1806.17



04745
soporte motor 1.6 HDi

oe: 1854.24

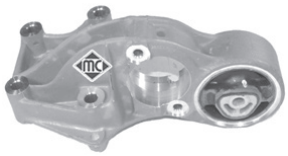

05252 Ø 10 mm
soporte motor completo con silentbloc Eje trasero

oe: 1807.Z0 -1807P0



02691 Ø 24 mm
goma para barra estabiliz. de Ø 24 mm Eje delantero 1.6

oe: 96051398



04292
silentbloc puente Eje trasero

oe: 513175



04959
bieleta puntal barra estabilizadora Eje delantero 1.6 HDi

oe: 508749

© INDUSTRIAL METALCAUCHO, S.L.U.



04960
bieleta barra estabilizadora Eje trasero, derecha
oe: 5178.43 -5178.30



04961
bieleta barra estabilizadora Eje trasero izquierda 2.0 16V
oe: 5178.44 -5178.31



04962 Ø 20 mm
silentbloc posterior trapecio eje delantero, ambos lados 1.6
oe: 352396



04963 Ø 14 mm
silentbloc anterior trapecio delante;Eje delantero abajo
oe: 3523.43



02867
juego recuperador líquido (LHM) de suspensión con abrazadera
oe: 96127591 -95050399



01362 kit **00362 fuelle**
kit fuelle transmisión lado de engranaje
oe: 95590794 -95025088 Ø 22-77 mm



01460 kit **00460 fuelle**
kit fuelle transmisión lado de rueda
oe: 329334 -329302 Ø 39-98 mm



01467 kit **00467 fuelle**
kit fuelle transmisión lado de engranaje
oe: 328780 Ø 38-88 mm



01839 kit **00839 fuelle**
kit fuelle transmisión lado de engranaje
oe: 9609802380 -328779 Ø 22-77 mm



01943 kit **fuelle**
kit fuelle transmisión lado de rueda
oe: Ø 26-97 mm



02305 kit **fuelle**
kit fuelle lado rueda lado de rueda
oe: 3293.96 Ø 25-90 mm



00844 kit **fuelle**
capuchón cremallera asitida
oe: 4066.16 Ø



01515 kit **00515 fuelle**
kit fuelle cremallera dirección asistida
oe: 406642 Ø 18-48 mm

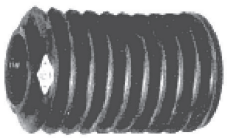

01536 kit **00536 fuelle**
kit fuelle cremallera dirección asistida
oe: 4066.22 Ø 39-39 mm



02931
tensor correa alternador 2.1 D 12V - 1.1
oe: 5751.44 -5751.81



02976 Ø 30 mm
polea cigüeñal 2.1 TD 12V - 1.9 D
oe: 0515.J9



04201 Ø 30,5 mm
polea cigüeñal 2.5 TD - 1.8 i
oe: 515.H3 -0515.H3



04411 Ø 30 mm
polea cigüeñal 2.1 D 12V - 1.1
oe: 515.F8 -0515.F8



04481 Ø 30 mm
polea cigüeñal 2.0 i 16V - 1.9 D
oe: 515.K6 -0515.K6



04485 Ø 30 mm
polea cigüeñal 2.0 Turbo - 1.8 i
oe: 0515.H6 -515.H6



04609
tensor correa alternador 2.0 i 16V - 1.8 i
oe: 5751.38

© INDUSTRIAL METALCAUCHO, S.L.U.



04826
tensor correa alternador con a/c 2.1 D 12V
oe: 5751.30

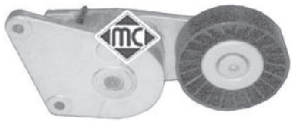

04895 Ø 90 mm
tensor correa alternador con a/c 2.0 i Turbo - 2.0 HDi
oe: 9609016880 -9626365280



04915 Ø 17 mm
polea de alternador 1.4
oe: 57054F



04916 Ø 17 mm
polea de alternador 1.8 D
oe: 9949627



04929
rodillo tensor correa alternador 2.0 HDi
oe: 5751.20



04995
rodillo tensor correa alternador 2.1 TD 12V
oe: 4916066G00 -9618888580



02911 Ø 12 mm
silentbloc pistón cremallera asistida 1.6
oe: 4059.11 -4059.10



04564 Ø 30 mm
juego retenes diferencial-trasnmisión 2.0 - 1.1 - 2.1 D 12V
oe: 312144 -312146 58



02770
cubrepedal freno 1.6 HDi
oe: 4504.12



02771
cubrepedal embrague
oe: 2130.13



02772
cubrepedal acelerador
oe: 160407



04605 Ø 23 mm
casquillo guía embrague 2.0 i - 1.6 - 3.0 V6 24V
oe: 210535



04620 Ø 32 mm
juego retenes diferencial-transmisión
oe: 312165 -312124 40



00084
soporte tubo de escape
oe: 96037651 -1755.59



00749
collarin colector
oe: 171335



02940
kit montaje colector 2.1 TD 12V - 2.0
oe: 179875

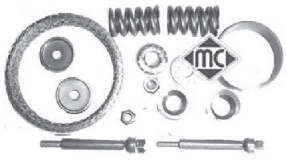

04598
kit montaje colector escape 2.1 TD 12V - 1.6 HDi
oe: 179719



02068
bomba limpiaparabrisas
oe: 643458

CANALIZACIONES DE AGUA HASTA MODELO -2001

XSARA 1.4 y 1.6 motor TU (TU3MC de 1360 cc y TU5JP de 1587 cc) hasta modelo '2001:

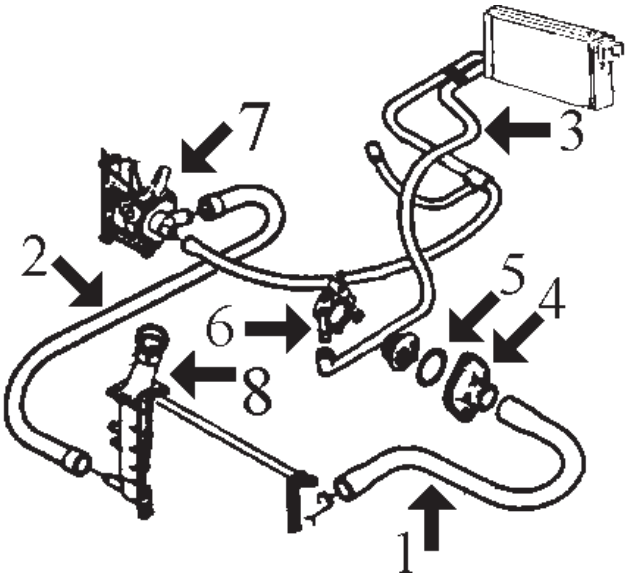

1- 8266 mgto superior radiador 1.4 sin aire acondiciona do hasta '98
8606 mgto superior radiador 1.4-1.6 sin aire acondicionado desde '98
8298 mgto superior radiador 1.4 con aire acond. y 1.6 todos hasta '98
8607 mgto superior radiador 1.4-1.6 con aire acondicionado desde '98
2- 8265 mgto inferior radiador 1.4 y 1.6 hasta '98
8476 mgto inferior radiador 1.4 y 1.6 desde '98
2113 junta tórica conector rápido mgto inferior -'98
3- 8300 mgto doble de calefactor 1.4 hasta '98
8302 mgto doble de calefactor 1.6 hasta '98
8535 mgto doble de calefactor 1.4-1.6 desde '98
4- 3011 tapa de termostato hasta '98
3611 tapa con termostato desde '98
5- 2351 junta de termostato hasta '98
6- 3081 boquilla metálica caja termostato Ø 16 mm
3082 boquilla metálica caja termostato Ø 10 mm
7- 3578 tapa bomba de agua 1.4
3904 boquilla junto bomba de agua 1.6
8- 3548 tapón de radiador

8541 mgto desvaporizador 1.6
8542 mgto desvaporizador 1.6

XSARA 1.8 y 2.0 (motores XU7JP de 1761 cc y XU10J4 de 1998 cc) hasta modelo '2001:

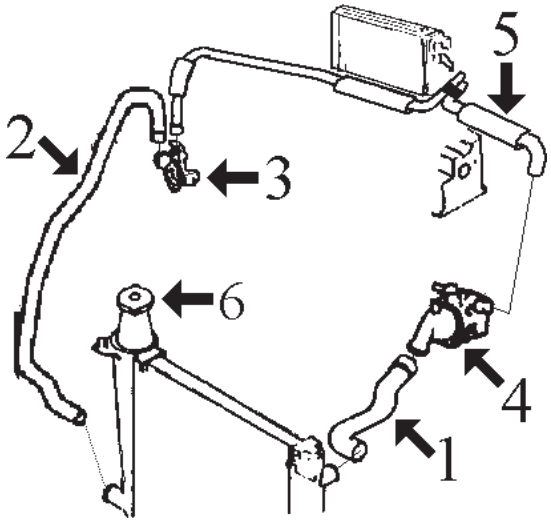

1- 8609 mgto superior radiador 1.8
8670 mgto superior radiador 2.0
2- 8294 mgto inferior radiador hasta '98
8477 mgto inferior radiador desde '98
3- 3523 racor de conexión
4- 3538 tapa de termostato
2351 junta de termostato
3077 boquilla metálica en caja termostato Ø 19 mm
3078 boquilla metálica en caja termostato Ø 10 mm
5- 8610 mgto doble de calefactor
6- 3548 tapón de radiador 1.4 bar

© INDUSTRIAL METALCAUCHO, S.L.U.

XSARA 1.9 Diesel XU hasta '99 (motor XUD9) y TurboDiesel hasta '01 (motor XUD9TE)

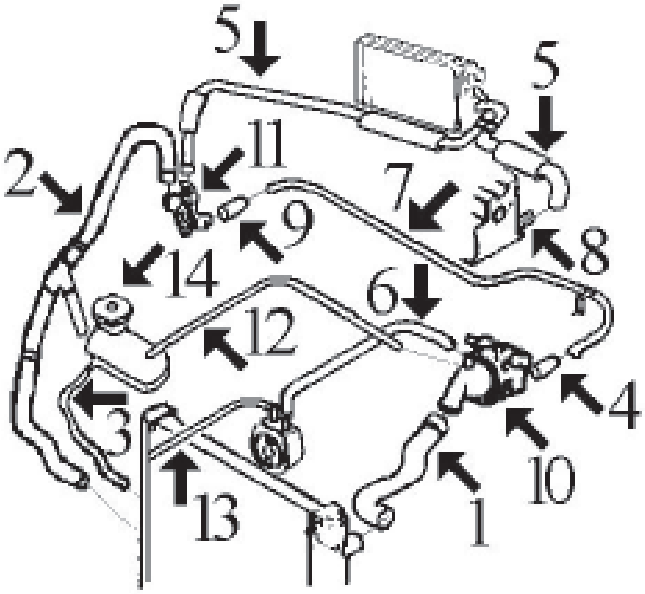

1- 8437 mgto superior radiador
2- 8664 mgto inferior radiador
3- 116 mgto de radiador a botella, cortar de rollo MC-116 Ø 8 x 14 mm, longitud 250 mm.
4- 8480 mgto de caja termostato a tubo metálico
5- 8303 mgto doble de calefactor hasta '98
8482 mgto doble de calefactor desde '98
6- 8313 mgto de intercambiador a caja termostato
7- 3057 tubo de agua metálico
8- 3059 boquilla en culata
9- 8312 mgto de tubo metálico a brida conexión mgtos.
10- 3539 tapa de termostato
2361 junta de termostato Ø 51x58 mm
3171 boquilla metálica en caja termostato
11- 3503 brida agua conexión mgtos.
12- 8616 mgto de botella a caja termostato
13- 8438 mgto de intercambiador a radiador
14- 3653 botella de expansión
3548 tapón botella expansión 1.4 bar

DESVAPORIZADORES:
8307 mgto de tapa balancines a decantador
8166 mgto de cárter a decantador
8167 mgto de decantador a filtro de aire

XSARA 1.9 Diesel DW8 desde '99 hasta '01, motor DW8

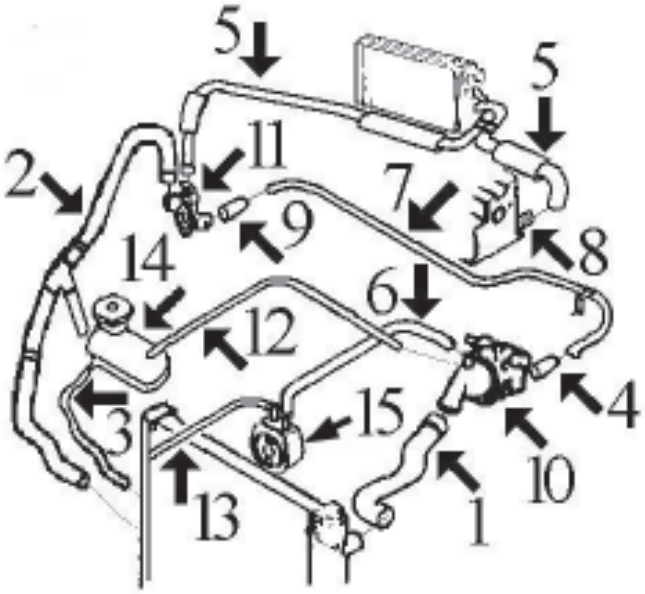

1- 8437 mgto superior radiador
2- 8664 mgto inferior radiador
3- 116 mgto de radiador a botella, cortar de rollo MC-116 Ø 8 x 14 mm, longitud 250 mm.
4- 8480 mgto de caja termostato a tubo metálico
5- 8303 mgto doble de calefactor 1.9 D hasta '00
8482 mgto doble de calefactor 1.9 D desde '01
6- 8313 mgto de intercambiador a caja termostato
7- 3129 tubo metálico
8- 3059 boquilla en culata
9- 8312 mgto de tubo metálico a brida conexión mgtos.
0- 3539 tapa de termostato
2361 junta de termostato Ø 51x58 mm
3171 boquilla metálica en caja termostato
1- 3503 brida agua conexión mgtos.
2- 8616 mgto de botella a caja termostato
3- 8438 mgto de intercambiador a radiador
4- 3653 botella de expansión
3548 tapón botella expansión 1.4 bar
5- 5402 intercambiador de calor

8474 mgto desvaporizador
8475 mto desvaporizador

XSARA 2.0 Diesel HDI desde '00 a '01, motor DW10

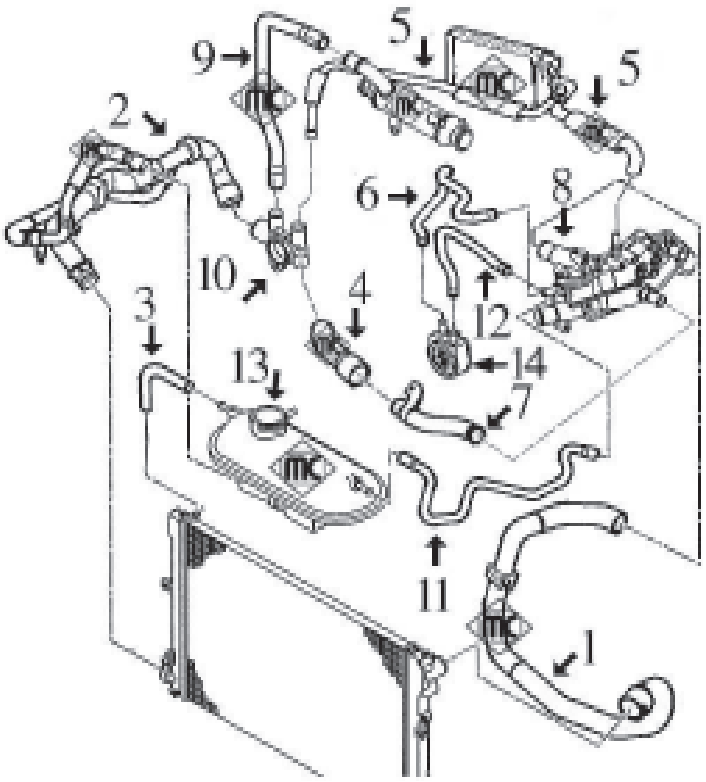

1-	8553	mgto superior radiador
2-	8664	mgto inferior radiador
3-	116	mgto de botella a radiador, cortar de rollo MC-116, Ø 8x14 longitud 250 mm
4-	8575	mgto de racor plástico a tubo metálico
5-	8555	mgto doble de calefactor
6-	8585	mgto de intercambiador a caja termostato
7-	3139	tubo de agua metálico
8-	3135	tapa de termostato (aluminio)
	3556	tapa de termostato (plástico)
9-	8668	mgto de racor a filtro de partículas
10-	3544	racor plástico conexión manguitos
11-	8617	mgto de botella a caja de termostato
12-	8558	mgto de intercambiador a caja de termostato
13-	3653	botella de expansión
	3548	tapón botella de expansión
14-	5401	intercambiador de calor

8540 mgto desvaporizador

DESVAPORIZADOR 1.9D/TD(XUD9-DW8) y 2.0 Diesel HDi (DW10):

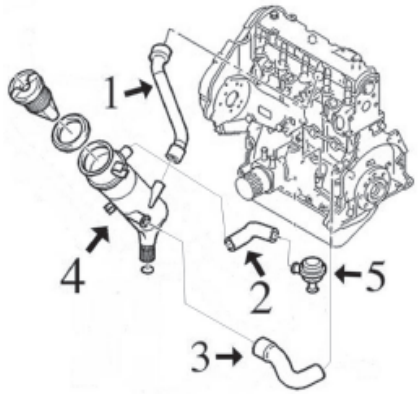

1-	8307	mgto de tapa balancines a decantador motores XUD
	8475	mgto de tapa balancines a colector motor 1.9 DW8
	8539	mgto de tapa balancines a colector motor 2.0 HDi
2-	8167	mgto de decantador a válvula motor 1.9 XUD
3-	8166	mgto de bloque a decantador motores 1.7-1.9 XUD
	8474	mgto de bloque a culata motor 1.9 DW8
	8540	mgto de bloque a culata motor 2.0 HDi
4-	3631	decantador completo con tapón 1.9D-1.9TD
5-	3637	válvula desvaporizadora 1.9D (motores XUD)

© INDUSTRIAL METALCAUCHO, S.L.U.

CANALIZACIONES DE AGUA desde MODELO 2001-

XSARA-XSARA PICASSO gasolina motores 1.4TU3 y 1.6TU5

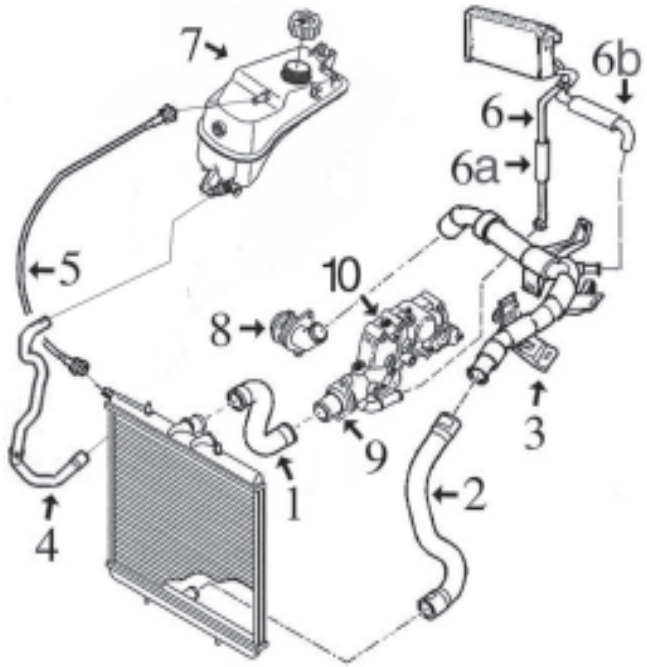

1-	8618	mgto superior radiador 1.4 berlina
	8619	mgto superior radiador 1.6 berlina
	8618	mgto superior radiador 1.6 Picasso
2-	8624	mgto inferior radiador 1.4
	8621	mgto inferior radiador 1.6 berlina
	8624	mgto inferior radiador 1.6 Picasso
3-	3198	tubo de mgto superior a bomba
4-	9204	mgto de botella a radiador
5-	116	mgto de radiador a botella, cortar de rollo MC-116 Ø 8 x 14 mm, longitud 580 mm.
6-	8623	mgto doble calefactor 1.4-1.6 salvo Picasso
6a-	8661	mgto de calefactor a caja termostato Picasso
6b-	8660	mgto de calefactor a tubo Picasso
7-	3658	botella de expansión
	3560	tapón botella expansión 1.4 bar
8-	3641	tapa bomba de agua 1.4
	3640	tapa junto bomba de agua 1.6
9-	3620	tapa con termostato 1.4
	3611	tapa con termostato 1.6
10-	3791	cuerpo de termostato 1.4
	5241	cuerpo de termostato 1.6

XSARA-XSARA PICASSO 1.8 y 2.0 gasolina motores EW7 y EW10:

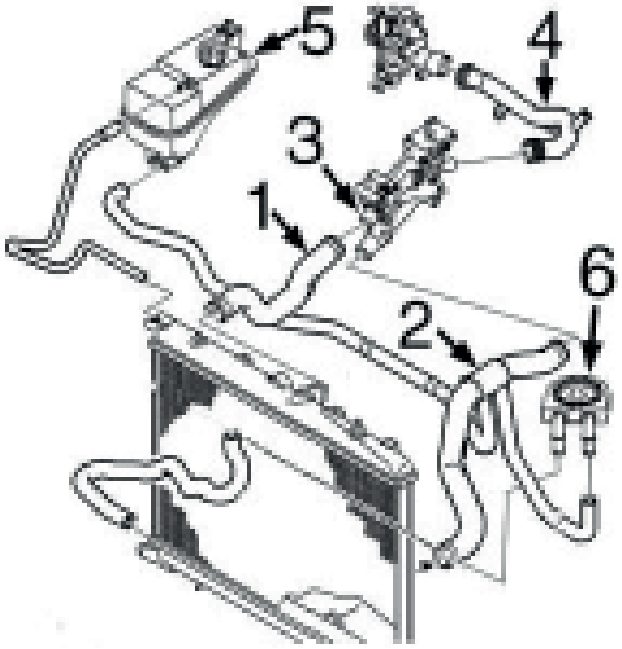

1-	n/d	mgto superior radiador
2-	n/d	mgto inferior radiador
3-	3790	tapa con termostato
4-	3200	tubo de agua metálico
5-	3658	botella de expansión
	3560	tapón botella expansión 1.4 bar
6-	5402	intercambiador de calor

XSARA-1.4 HDi motor DV4

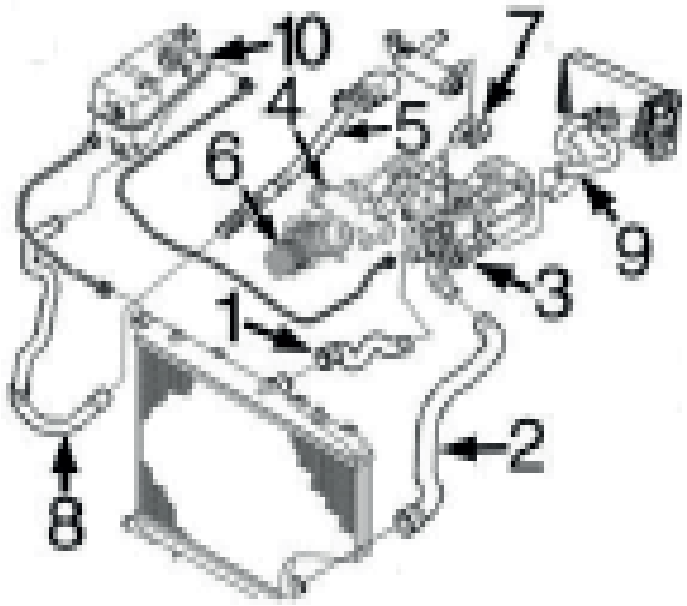

1-	9186	mgto superior radiador
2-	9251	mgto inferior radiador
3-	3774	caja de termostato
4-	3784	mgto doble de bomba a caja termostato
5-	3197	tubo de bomba a mgto inferior de botella
6-	5739	intercambiador de calor
7-	9202	mgto de tubo a filtro de partículas
8-	9207	mgto de botella (inferior) a tubo rígido
9-	9201	mgto doble de calefactor
10-	3658	botella de expansión
	3560	tapón botella de expansión

XSARA-XSARA PICASSO 1.6 HDi motor DV6

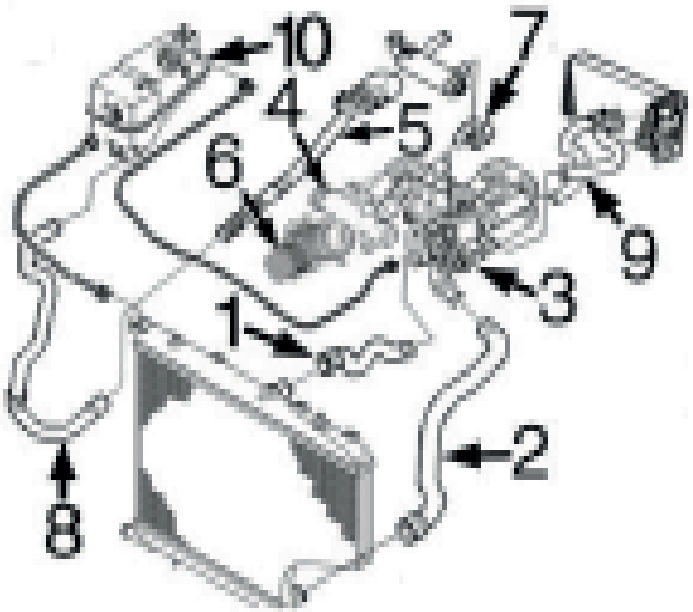

1-	9206	mgto superior radiador
2-	9187	mgto inferior radiador
3-	3800	caja de termostato Xsara+Picasso hasta -10/'06
	3776	caja de termostato Picasso desde 10/'06-
4-	3785	mgto de bomba a caja termostato Xsara+Picasso hasta -10/'06
	3792	mgto de bomba a caja termost. Picasso desde 10/'06-
5-	3197	tubo de bomba a mgto inferior de botella
6-	5740	intercambiador de calor
7-	9202	mgto de tubo a filtro de partículas
8-	9207	mgto de botella (inferior) a tubo rígido
9-	9201	mgto doble de calefactor
10-	3658	botella de expansión
	3560	tapón botella de expansión

© INDUSTRIAL METALCAUCHO, S.L.U.

XSARA 1.9 Diesel motor DW8 desde '01-

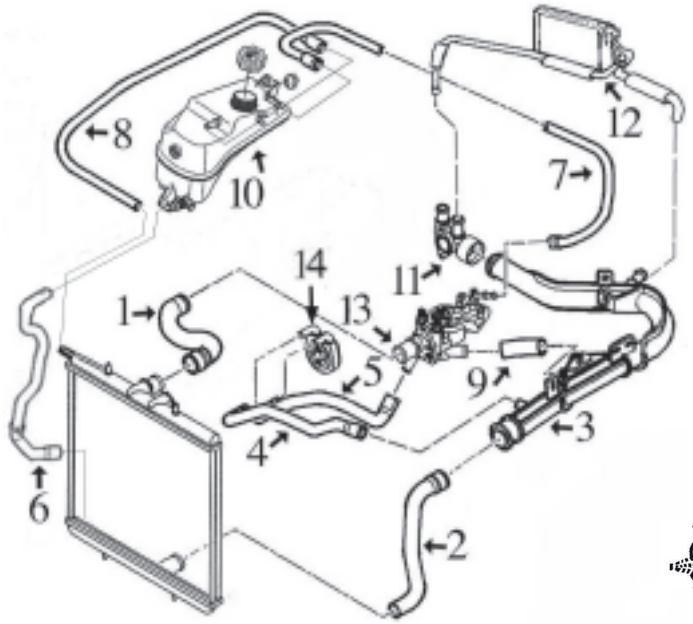

1-	8620	mgto superior radiador
2-	8625	mgto inferior radiador
3-	3205	tubo de manguito superior a racor
4-	8628	mgto de caja termostato a intercambiador
5-	8558	mgto de caja termostato a intercambiador
6-	9204	mgto de botella a radiador (inferior)
7-	*8629*	mgto de caja termostato a botella
8-	116	mgto de botella a radiador, cortar de rollo MC-116, Ø 8x14 longitud 250 mm.
9-	8627	mgto de caja termostato a tubo
10-	3658	botella de expansión
	3560	tapón botella expansión 1.4 bar
11-	3555	racor conexión manguitos
12-	8626	mgto doble de calefactor
13-	3539	tapa de termostato
	3171	boquilla en caja termostato
14-	5402	intercambiador de calor

8474	mgto desvaporizador
8475	mto desvaporizador

XSARA-XSARA PICASSO 2.0 HDi motor DW10 desde '01-

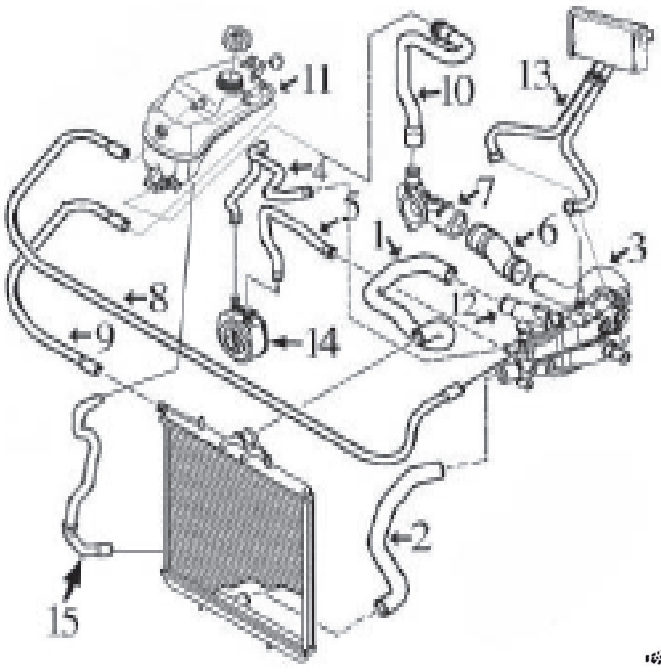

1-	8630	mgto superior radiador berlina (no Picasso)
	8622	mgto superior radiador Picasso
2-	8631	mgto inferior radiador berlina + Picasso
3-	3139	tubo de agua metálico
4-	8554	mgto de intercambiador a caja termostato
5-	8586	mgto de intercambiador a caja termostato
6-	8587	mgto de tubo metálico a racor
7-	3554	racor plástico conexión manguitos
8-	*8629*	mgto de botella a caja termostato
9-	116	mgto de botella a radiador, cortar de rollo MC-116, Ø 8x14 longitud 530 mm (berlina)
	8635	mgto de botella a radiador Picasso
10-	8668	mgto de racor plástico a filtro
11-	3658	botella de expansión
	3560	tapón botella expansión 1.4 bar
12-	3135	tapa de termostato (aluminio)
	3556	tapa de termostato (plástico)
13-	8632	mgto doble de calefactor salvo Picasso
	8634	mgto calefactor Picasso (juego completo 3 tubos)
14-	5401	intercambiador de calor
15-	9204	mgto de botella (inferior) a radiador

8540	mgto desvaporizador

canalizaciones TURBOCOMPRESOR motor 1.4HDi-DV4:

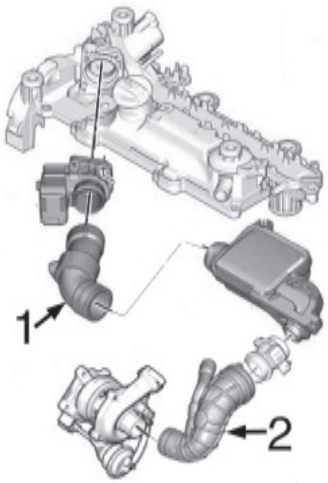

1- 9240 mgto de caudalímetro a caja (salvo Euro4)
   9241 mgto de caudalímetro a caja (Euro4)
2- 9226 mgto de caja a Turbo

canalizaciones TURBOCOMPRESOR motor 1.6HDi-DV6:

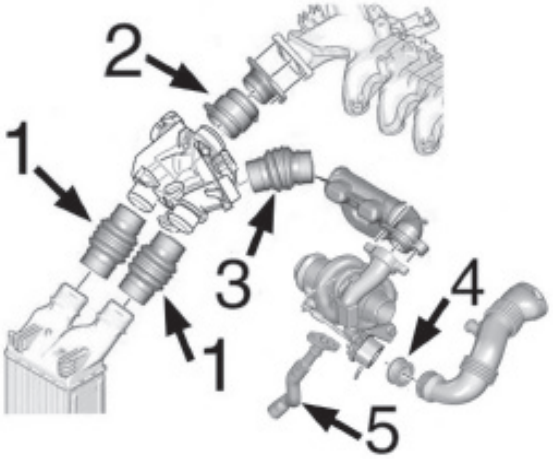

1- 9237 mgto entrada/salida intercooler
2- 9233 mgto de empalme a entrada
3- n/d no aplica en este modelo
4- 5134 junta de silicona de Turbo a tubo
5- 9534 tubo de silicona lubricación turbo

canalizaciones TURBOCOMPRESOR motor 2.0HDi-DW10:

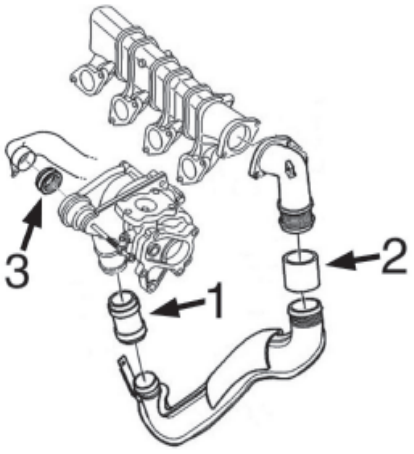

1- 9227 mgto de empalme hasta mod. -'02
   9229 mgto de empalme desde mod. '02 hasta 4/'04
   9230 mgto de empalme desde 4/'04-
2- 9238 mgto de empalme hasta -'04/04
   9235 mgto de empalme desde '04/2004-
3- n/d junta

© INDUSTRIAL METALCAUCHO, S.L.U.



02351 Ø 41 mm
junta de termostato XSARA

oe: 134030



02361
junta de termostato XSARA

oe: 133992 50



03011
tapa de termostato 1.1 XSARA

oe: 97 523 152 -1336.44



03057
tubo metálico 1.1 XSARA

oe: 1307W2



03059
boquilla metálica en culata XSARA

oe: 024542



03077
boquilla en caja termostato 1.9 i XSARA

oe: 1341.63



03078
boquilla en caja termostato XSARA

oe: 1342.04 -1336.K8



03081
boquilla en caja termostato XSARA

oe:



03082
boquilla en caja termostato 1.4 i - 1.6 i XSARA

oe: 96064659



03129
tubo de agua metálico 1.9 D - 1.4 i XSARA

oe: 1307.NY



03132
tapa de termostato (aluminio) 1.5 D - 1.1 XSARA

oe: 1336C2

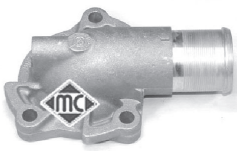

03135
tapa de termostato (aluminio) 2.0 HDi 90 XSARA

oe: 1336.P2



03139
tubo de agua metálico con junta 2.0 HDi 90

oe: 1307YZ



03171
boquilla metálica en caja termostato XSARA

oe: 1336.N7



03197
tubo de agua metálico 1.4 HDi

oe: 1317R8



03198
tubo de agua metálico XSARA

oe: 1351.FE -1351.VA



03200
tubo de agua metálico 1.8 16V XSARA PICASSO

oe: 1341.E0 -1341.E1



03205
tubo de agua metálico 1.9 D XSARA

oe: 1323.G8 -1307.NL



03503
brida agua conexión mgtos con junta tórica XSARA

oe: 1336.G4



03523
brida agua conexión mgtos con junta tórica 1.9 D XSARA

oe: 1339.79 -1336J7

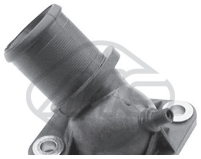

03538
tapa de termostato 1.8 i XSARA

oe: 1336.A1



03539
tapa de termostato XSARA

oe: 1336.C9



03544
racor conexión mgto agua 1.9 D - 1.9 TD XSARA

oe: 1336.Q3 -1336.P0



03548
tapón botella de expansión 2.0 16V - 1.1 XSARA

oe: 1306.99 -1306.C7



03550
tapa de termostato (plástico) 1.9 D XSARA

oe: 1336.L2 -1336.K2



03556
tapa de termostato (plástico) 2.0 HDi 109 - 2.0 i 16V

oe: 1336.R9



03560
tapón botella de expansión

oe: 1306.E4 -1306.C9



03578
tapa bomba de agua con junta tórica 1.1 XSARA

oe: 1201.66



03611
tapa con termostato 1.4 i XSARA

oe: 1336.Q2



03620
tapa con termostato 1.4 i

oe: 1336N5 -1336Q1



03640
tapa bomba de agua 1.6 - 1.6 16V XSARA PICASSO

oe: 1201 C3



03641
tapa bomba de agua 1.1 XSARA

oe: 1206.96 -1201.C2



03653
botella de expansión 1.9 D - 1.1 XSARA

oe: 1307.RL -1307.QN



03658
botella de expansión 1.6 HDi XSARA PICASSO

oe: 1323.VY -1323.14



03762
tapón para toma sensor en botellas expansión 1.1 XSARA

oe: 130691



03774
cuerpo de termostato 1.4 HDi - 1.1 XSARA

oe: 1336.V6



03776
caja de termostato 1.6 HDi XSARA PICASSO

oe: 1336.AF



03778
caja de termostato 1.6 16V XSARA PICASSO

oe: 1336.Z0

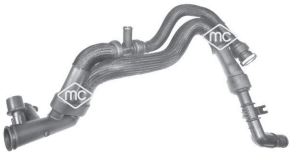

03784
mgto doble de bomba a termostato 1.4 HDi XSARA

oe: 1202487 -1336V3



03785
mgto de bomba a termostato XSARA

oe: 1254380 -1336x3



03790
termostato 2.0 16V - 1.1

oe: 1338-A0

© INDUSTRIAL METALCAUCHO, S.L.U.

CITROËN - XSARA - XSARA Picasso (04/1997 - 04/2005)



03791
caja de agua XSARA

oe: 9654775080 -1336.P9



03792
tubo de bomba a termostato XSARA

oe: 11537805993 -11537804901

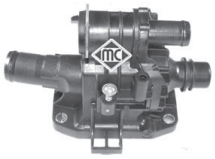

03800
caja de termostato 1.6 HDi XSARA PICASSO

oe: 1336.X2



03863
caja de termostato 1.8 i XSARA

oe: 46758946 -46795667



03881
tapón botella de expansión

oe: 1306J5



03904
tapa bomba de agua motor 1.9 TD XSARA

oe: 1206.98 -1201.59

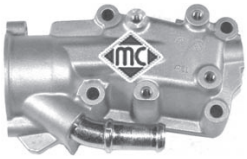

05241
caja de termostato 1.6 i - 1.4 i

oe: 1336.W3



08265
mgto inferior radiador debajo 1.4 i - 1.6 i XSARA

oe: 1351J4



08266
mgto superior radiador arriba 1.4 i XSARA

oe: 96089333 -1343J2



08294
mgto inferior radiador debajo 1.8 i XSARA

oe: 1351W1 -1351V5



08298
mgto superior radiador arriba 1.9 DT XSARA

oe: 1343J3



08312
mgto de tubo metálico a caja agua 1.6 i XSARA

oe: 1307W4



08313
mgto de intercambiador a termostato 1.9 SD XSARA

oe: 1307AA



08437
mgto superior radiador arriba XSARA

oe: 1343X2



08438
mgto intercambiador 1.8 D - 1.9 DT - 1.9 TD XSARA

oe: 1307JP



08476
mgto inferior radiador debajo 1.4 i - 1.6 i XSARA

oe: 1351ZW -1351Z4



08480
mgto de caja termostato a tubo XSARA

oe: 1307HZ



08511
mgto de tubo metálico a caja termostato 1.5 D - 1.1 XSARA

oe: 1307AQ



08553
mgto superior radiador arriba XSARA

oe: 1343AX



08554
mgto de intercambiador 2.0 HDi 109 - 1.8 D

oe: 1307RR



08558
mgto de radiador a intercambiador 1.9 D XSARA

oe: 08478 -1307NR



08585
mgto intercambiador 2.0 HDi 90 XSARA

oe: 1307NZ



08586
mgto intercambiador 2.0 HDi 109 - 1.6 i

oe: 1307RZ



08587
mgto de tubo metálico a racor 2.0 HDi 109 - 1.9 D

oe: 1307PR



08606
mgto superior radiador 1.4 i - 1.8 i - 1.6 i XSARA

oe: 1343Y6



08607
mgto superior radiador arriba 1.4 i - 1.1 - 1.6 i XSARA

oe: 1343Y7



08609
mgto superior radiador arriba 1.8 i XSARA

oe: 1343Z8



08612
mgto de radiador a racor XSARA

oe: 1307JN



08616
mgto de botella a caja termostato 1.9 D XSARA

oe: 1307.JQ



08617
mgto de botella a caja termostato 2.0 HDi 90 - 1.9 D XSARA

oe: 1317.F4



08618
mgto superior radiador arriba 1.4 i - 1.4

oe: 1343Z2



08619
mgto superior radiador arriba 1.6 16V XSARA

oe: 1343CQ



08620
mgto superior radiador arriba 1.9 D XSARA

oe: 1343Z3



08621
mgto inferior radiador debajo 1.6 16V - 1.8 i 16V XSARA

oe: 1351AY



08622
mgto superior radiador arriba 2.0 HDi XSARA PICASSO

oe: 1343AY



08624
mgto inferior radiador debajo 1.6 XSARA PICASSO

oe: 1351Y4



08625
mgto inferior radiador debajo 1.9 D - 1.4 XSARA

oe: 1351Y7



08627
mgto caja termostato a tubo XSARA

oe: 1307NN



08628
mgto intercambiador 1.8 D XSARA

oe: 1307NS



08630
mgto superior radiador arriba 2.0 HDi 109 XSARA

oe: 1343CP



08631
mgto inferior radiador debajo 2.0 HDi 109 XSARA

oe: 1351AV



08632
mgto doble calefactor 2.0 HDi 109 XSARA

oe: +646667 -646665

© INDUSTRIAL METALCAUCHO, S.L.U.



08633
mgto inferior radiador debajo 2.0 HDi XSARA PICASSO
oe: 1351AF



08635
mgto de botella a radiador XSARA PICASSO
oe: 1307RC



08664
mgto inferior radiador debajo XSARA
oe: 1351Z6



08668
mgto de racor a filtro de partículas Filtro de partículas 2.0 HDi 90 - 1.9 D XSARA
oe: 1307.RS -1317F0



08670
mgto superior radiador arriba 2.0 16V XSARA
oe: 1343X5



09186
mgto superior radiador arriba 1.4 HDi XSARA
oe: 1343FC



09187
mgto inferior radiador 1.8 i XSARA
oe: 1351JG -1351RE



09202
mgto de tubo a filtro de partículas 1.4 HDi - 1.4
oe: 11537805997 -1317N7



09204
mgto botella a radiador 2.0 HDi 109 - 1.4
oe: 1307SY



09206
mgto superior radiador 1.6 HDi XSARA PICASSO
oe: 1343.GH



09207
mgto de botella a tubo rígido 1.4 HDi - 1.1
oe: 1317.N8



09251
mgto inferior radiador 1.1 XSARA
oe: 1351.HJ



08299
mgto calefactor 1.4 i XSARA
oe:



08300
mgto calefactor 1.4 i XSARA
oe: 6464S3 -6464PW



08302
mgto calefactor 1.6 16V XSARA
oe: 6464KX



08303 Ø 19 mm
mgto calefactor XSARA
oe: 6464NV



08481
mgto de intercambiador a radiador 1.9 D XSARA
oe: 1351ZA



08482
mgto calefactor 1.9 D XSARA
oe: 646603



08535
mgto calefactor 1.4 i XSARA
oe: 6464VW



08575
mgto de tubo metálico a racor 2.0 HDi 90 XSARA
oe: 1307PP



08610
mgto doble calefactor XSARA
oe: 6464QX



08615
mgto doble calefactor 2.0 HDi 109 XSARA
oe: 646612 -6464YR



08623
mgto doble calefactor 1.4 i XSARA
oe: 646657

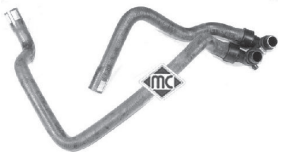

08626
mgto doble calefactor 1.9 D XSARA
oe: 646663



08634
mgto calefactor 2.0 HDi XSARA PICASSO
oe: 646628 -+646630



08660
mgto calefactor Entrada 1.6 XSARA PICASSO
oe: 6464ZG



08661
mgto calefactor Salida 1.6 XSARA PICASSO
oe: 6464ZH



09201
mgto doble calefactor 1.4 HDi
oe: 6466.T6 -6466.T5



05134
junta de silicona de Turbo a tubo 1.6 HDi XSARA PICASSO
oe: 9686311380 -1434C8



09226
mgto de caja a Turbo 1.4 HDi XSARA
oe: 1434F6 -143413

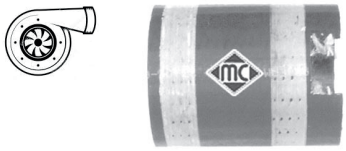

09227
mgto empalme Turbo 2.0 HDi 109
oe: 0382.AP



09229
mgto empalme Turbo 2.0 HDi 109
oe: 0382.AX



09230
mgto empalme Turbo 2.0 HDi 109
oe: 0382.GA -0382.CR

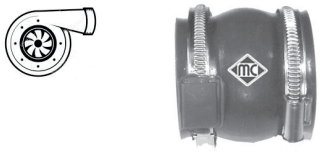

09233
mgto empalme Turbo 1.6 HDi XSARA PICASSO
oe: 0382.NZ -0382.EY

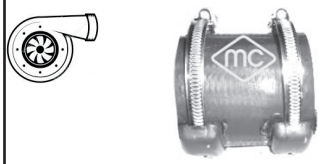

09235
mgto empalme Turbo 2.0 HDi 109 XSARA
oe: 0382.FZ



09237
mgto empalme Turbo 1.6 HDi XSARA PICASSO
oe: 0382GW -0382PP

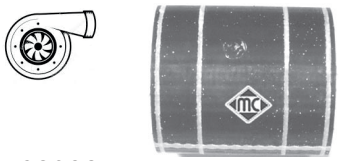

09238
mgto empalme Turbo 2.0 HDi 90
oe: 0382P1

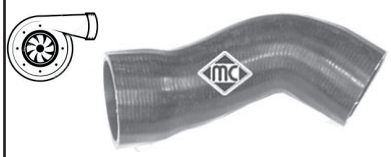

09240
mgto decaudalímetro a caja aire XSARA
oe: 143415



09241
mgto de caudalímetro a caja aire XSARA
oe: 143445



09534
mgto lubricación turbo 1.6 HDi XSARA PICASSO
oe: 38128 -38127



03637
válvula desvaporizadora 1.8 D XSARA
oe: 0361 58



03655
válvula desvaporizadora con juntas tóricas 1.5 D XSARA
oe: 0361 C7

© INDUSTRIAL METALCAUCHO, S.L.U.



08166
mgto desvaporizador 1.9 D XSARA

oe: 119248



08167
mgto desvaporizador 1.9 TD XSARA

oe: 119269 -119261



08307
mgto desvaporizador 1.9 TD XSARA

oe: 180086 -118086

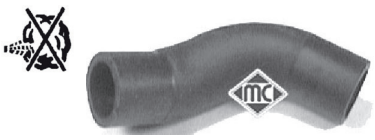

08473
mgto desvaporizador 1.8 D XSARA

oe: 1180A1



08474
mgto desvaporizador 1.9 D XSARA

oe: 1180 G4



08475
mgto desvaporizador XSARA

oe: 1180G5



08539
mgto desvaporizador 2.0 HDi 109 XSARA

oe: 1192T4



08540
mgto desvaporizador 1.9 D XSARA

oe: 1192R5



08854
mgto desvaporizador 1.8 i Aut. XSARA

oe: 118062



93023
válvula EGR 1.6 HDi XSARA PICASSO

oe: 1618.59 -1618.59 S1

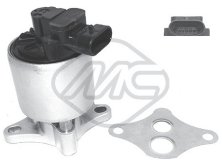

93032
válvula EGR 2.0 16V

oe: 1628.JF



02024 Ø 14 mm
arandela carter c/goma 14mm 1.4 i - 1.6 i

oe: 0164.54



02050 Ø 14 mm
arandela carter 14x22 mm

oe: 031327



02051 Ø 10 mm
arandela cobre 10x20 mm 2.0 HDi XSARA PICASSO

oe: 031333

02335
varilla nivel aceite 1.4 i

oe: 117449 -117410



02452
tapón cárter de aceite XSARA

oe: 31121 -31118

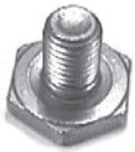

02929
tapón cárter de aceite 1.4 HDi

oe: 031129



03631
decantador completo con tapón XSARA

oe: 118095



03639
tapón llenado de aceite 1.4 i

oe: 0258.55



03642
tapón llenado aceite 1.9 TD XSARA

oe: 1180.F9



03659
tapón llenado aceite 1.6 16V - 2.0 - 2.0 16V

oe: 0258.65 -025856



03813
tapa filtro de aceite 1.1 XSARA

oe: 1103.J5



03837
tapa filtro de aceite 1.4 i XSARA

oe: 1103.P8 -1103.L7



03839
tapa filtro de aceite 1.4 HDi

oe: 1103K4

04593
varilla nivel aceite 1.4 i XSARA

oe: 9651347480 -1174.82



04594
varilla nivel aceite 2.0 HDi 109

oe: 117461



04596
varilla nivel aceite 1.9 D XSARA

oe: 117445



04597
varilla nivel aceite 1.9 D XSARA

oe: 117446

04612 526 mm
varilla nivel aceite 1.9 D - 1.9 SD XSARA

oe: 117415



04739
varilla nivel aceite 1.6 16V XSARA

oe: 117464



04740
varilla nivel aceite 1.4 HDi XSARA

oe: 117485



05221
varilla nivel aceite 1.6 XSARA PICASSO

oe: 1174.93 -117488



05222
varilla nivel aceite 1.9 D XSARA

oe: 1174.C0



05224
varilla nivel aceite 2.0 16V XSARA

oe: 1174.E2

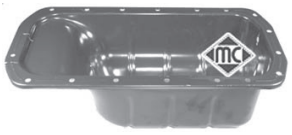

05397
cárter de aceite 1.4 HDi

oe: 0301 N1



05398
cárter de aceite 2.0 HDi 109

oe: 0301 K2



05399
cárter de aceite

oe: 0301 J9



05401
intercambiador de calor 2.0 16V - 2.0 HDi 90

oe: 1103N1



05402
intercambiador de calor 1.9 D

oe: 1103N0



05404
cárter de aceite 1.9 D

oe: 0301 J7

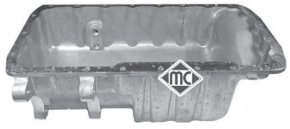

05483
cárter de aceite XSARA

oe: 0301.H9



05739
intercambiador de calor con junta 1.4 HDi XSARA

oe: 110436 -1103K2

© INDUSTRIAL METALCAUCHO, S.L.U.



05740
intercambiador en filtro de aceite con juntas XSARA
oe: 1104.36



03651
tapa filtro gasoil con junta y clip de cierre 1.9 D - 1.1 XSARA
oe: 1904.27



03835
caja con filtro gasoil completo 2.0 HDi 109
oe: 96 399 841 -96 387 755



03836 Ø 13,9 mm
caja con filtro gasoil completo XSARA
oe: 1901.65

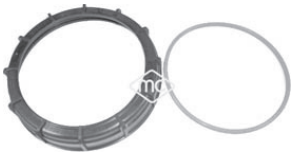

03876
tapa aforador en depósito combustible con junta 1.1 XSARA
oe: 1531.24 -1531.20



03884
filtro gasoil completo 1.9 D - 1.1 XSARA
oe: 1911.44



04036
bomba manual cebado gasoil con válvula antirretorno y boquilla adicional a 90º
oe: 157973



05391
filtro de gasoil 1.4 HDi - 1.1 XSARA
oe: 96417896 -964178680



05392
filtro de gasoil 1.6 HDi XSARA PICASSO
oe: 1901 95 -1901 81



92007
jgo tubos inyección 1.4 HDi - 1.6 i XSARA
oe: 1574T0



92008
jgo tubos inyección, montaje bosch 1.4 HDi - 1.1 XSARA
oe: 1574T1



92033
jgo tubos inyección 1.4 HDi XSARA
oe: 1574T2



92043 Ø 8 mm
tubo de combustible 1.9 D - 1.1 XSARA
oe: 1579Q4



92044 Ø 6 mm
tubo alimentación de combustible 1.9 D - 1.1 XSARA
oe: 1573XQ -1573YG

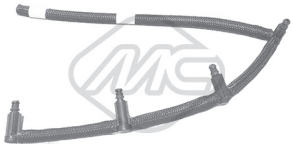

92045
jgo tubos inyección 1.6 HDi XSARA PICASSO
oe: 1574Q5



92047
tubo alimentación de combustible 1.4 HDi - 1.1 XSARA
oe: 1574Q1

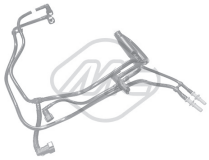

92056
jgo tubos inyección 1.6 HDi XSARA PICASSO
oe: 1574W2



92057
jgo tubos inyección 1.6 HDi XSARA PICASSO
oe: 1574T5

SUSPENSION DELANTERA y SOPORTES DE MOTOR

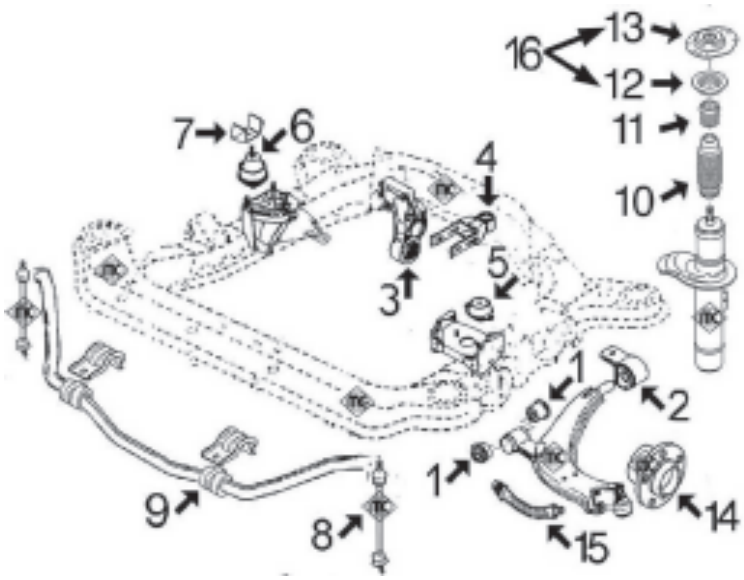

- 1- 962 silentbloc anterior trapecio delantero
- 2- 979 silentbloc posterior trapecio delantero salvo Picasso (ver kit 5948)
- 5948 kit de conversion a silentbloc reforzado con cuerpo de aluminio
- 4063 silentbloc posterior trapecio delantero Picasso
- 3- 751 silentbloc soporte post. motor 1.4-1.6 hasta '98
- 4064 silentbloc soporte post. motor 1.4-1.6 desde '98
- 5252 soporte posterior motor completo 1.4-1.6
- 2980 silentbloc soporte posterior motor 1.8-1.9 Diesel y 2.0 HDi
- 4- 4743 tirante motor trasero completo 1.4-1.6TU
- 4745 tirante motor trasero completo 1.8-1.9D-2.0-2.0HDi (con silentbloc de tornillo de Ø 10 mm)
- 4746 tirante motor trasero completo 1.8-1.9D-2.0-2.0HDi (con silentbloc de tornillo de Ø 12 mm)
- 877 silentbloc tirante posterior de motor 1.4-1.6
- 2871 silentbloc tirante posterior de motor 1.8 y Diesel
- 5- 2786 soporte izquierdo de motor 1.4 - 1.6
- 2794 soporte izquierdo de motor 1.8-2.0 y Diesel
- 6- 697 soporte derecho motor 1.4-1.6
- 2309 soporte derecho motor 1.8-2.0 y Diesel
- 7- 2884 limitador superior soporte derecho motor -'99
- 4058 limitador superior soporte derecho motor '99-
- 8- 2937 bieleta puntal barra estabilizadora
- 9- 2411 goma barra estabilizadora para barra de Ø 18 mm
- 2412 goma barra estabilizadora para barra de Ø 21 mm
- 2932 goma barra estabilizadora para barra de Ø 22 mm
- 10- 2933 capuchón amortiguador
- 11- 2971 tope poliuretano suspensión delantera
- 12- 4181 rodamiento
- 13- 2935 soporte amortiguador
- 14- 90012 buje rueda delantera
- 15- 96015 latiguillo freno delantero (483 mm)
- 16- 6058 kit soporte amortiguador con rodamiento

BRAZOS SUSPENSION TRASERA

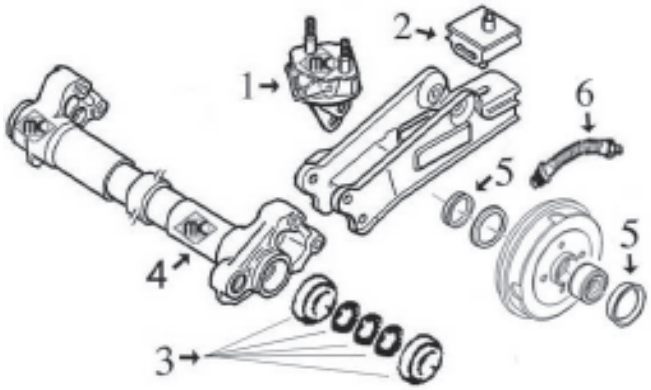

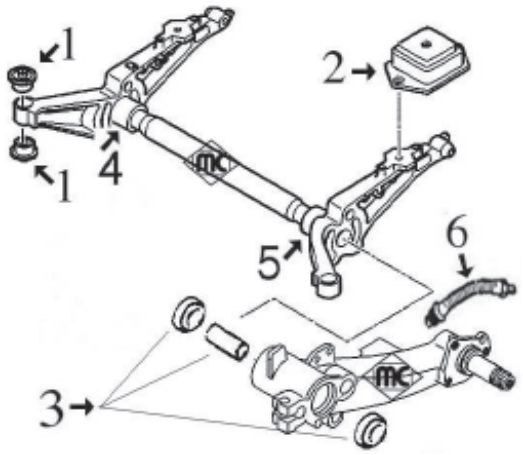

BERLINA:

- 1- 2977 soporte anterior brazo trasero derecho
- 2978 soporte anterior brazo trasero izquierdo
- 2- 2694 soporte brazo trasero
- 3- 4413 jgo. reparación brazo trasero con rodamientos
- 4- 4550 eje brazo trasero (derecho e izquierdo)
- 5- 4828 juego tapa y junta tambor trasero
- 6- 96031 latiguillo freno trasero (273 mm)

PICASSO:

- 1- 4247 silentbloc puente trasero
- 2- 2936 soporte brazo trasero
- 3- 4414 jgo. reparación brazo trasero con rodamientos
- 4- 4552 eje brazo trasero derecho
- 5- 4551 eje brazo trasero izquierdo
- 6- 96031 latiguillo freno trasero (273 mm)

© INDUSTRIAL METALCAUCHO, S.L.U.

CITROËN - XSARA - XSARA Picasso (04/1997 - 04/2005)



00697
soporte de motor Eje delantero, derecha 1.5 D - 1.8 i XSARA
oe: 1844.70 -1844.38



006971
soporte motor no hidraulico XSARA
oe: 1844.70 -1844.38



00751
silentbloc soporte de motor XSARA
oe:



00877 Ø 12 mm
silentbloc tirante de motor posterior
oe: 1809.04



02309
soporte de motor Eje delantero, derecha XSARA
oe: 96171996 -182723



023091
soporte motor no hidraulico derecha;delante 1.9 D
oe: 96171996 -182723



02786
soporte motor izquierda 1.4 i - 1.6 i XSARA
oe: 1844.51 -96104506



02794
soporte motor izquierda;delante
oe: 1844.68



02871 Ø 10 mm
silentbloc tirante posterior motor XSARA
oe: 180922

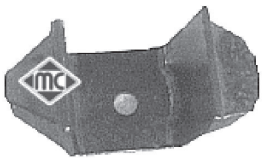

02884
limitador soporte motor derecha XSARA
oe: 184425



02943
soporte motor posterior 2.0 16V
oe: 1827.16



02980 Ø 10 mm
silentbloc soporte posterior motor delante y detrás
oe: 1809.21



04058
limitador soporte motor interior
oe: 1844 A7 -1844 88



04064 Ø 10 mm
silentbloc soporte de motor Eje trasero 1.4 i
oe: 184469



04743 Ø 12 mm
soporte motor posterior 1.4 i
oe: 1806.08



04745
soporte motor XSARA
oe: 1854.24



04746 Ø 12 mm
soporte motor posterior 1.9 D
oe: 1806.16 -1806.49



05240
tirante motor centro 1.6 HDi XSARA PICASSO
oe: 1806.71



05252 Ø 10 mm
soporte motor completo con silentbloc Eje trasero
oe: 1807.Z0 -1807P0



00962 Ø 12 mm
silentbloc anterior trapecio Eje delantero abajo XSARA
oe: 96 011 483



00979 Ø 19 mm
silentbloc posterior trapecio Eje delantero abajo XSARA
oe: 352375 -96097927



02411 Ø 19 mm
goma para barra estabilizadora de Ø 18 mm Eje delantero XSARA
oe: 96158745



02412 Ø 21 mm
goma para barra estabilizadora de Ø 21 mm eje delantero, ambos lados XSARA
oe: 5094.70 -5094.65



02691 Ø 24 mm
goma para barra estabiliz. de Ø 24 mm Eje delantero
oe: 96051398

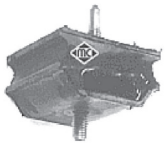

02694
soporte brazo de suspensión posterior;Eje trasero
oe: 96 061 864 -5131.71



02932 Ø 22 mm
goma para barra estabilizadora de 22 mm eje delantero, ambos lados XSARA
oe: 5094.77



02936 Ø 12.8 mm
soporte posterior puente eje trasero ambos lados
oe: 5152.62



02937
bieleta puntal barra estabilizadora Eje delantero
oe: 5087.61 -5087.46



02977
soporte anterior brazo Eje trasero, derecha
oe: 5131.70



02978
soporte anterior brazo Eje trasero izquierda
oe: 5131.69

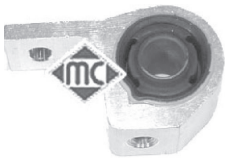

04063 Ø 19 mm
silentbloc posterior brazo Eje delantero
oe: 3523.83



04247 Ø 12,3 mm
silentbloc puente posterior;Eje trasero XSARA
oe: 5131.47



04413
jgo. reparación brazo con rodamientos Eje trasero XSARA
oe: 5154.10 -5154.09



04414
jgo. reparación brazo con rodamientos Eje trasero XSARA PICASSO
oe: 5132.73 -5132.60



04550 Ø 30,9 mm
eje brazo XSARA
oe: 5176.17 31,4



04551
eje brazo izquierda XSARA PICASSO
oe:



04552
eje brazo derecha XSARA PICASSO
oe:



05045
pivote inferior rótula soporte mangueta ambos lados;Eje delantero abajo
oe: 3640.58



05948
kit de conversión silentbloc trapecio a modelo reforzado con cuerpo de alumi-
oe:

06764
barra estabilizadora Eje trasero XSARA PICASSO
oe: 5170.A1

06765
barra torsion Eje trasero izquierda XSARA
oe: 5150.55

06766
barra torsion Eje trasero, derecha XSARA
oe: 5150.58

© INDUSTRIAL METALCAUCHO, S.L.U.



06767
barra estabilizadora Eje trasero XSARA

oe: 5170.80

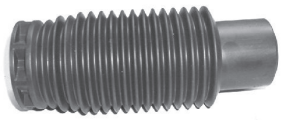

02933
capuchón amortiguador Eje delantero

oe: 525413

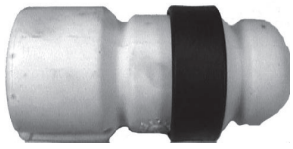

02934
tope poliuretano suspensión Eje delantero

oe: 5033.40



02935
soporte amortiguador Eje delantero XSARA

oe: 5038.78 -5038.24



02971
tope amortiguador Eje delantero XSARA

oe: 5033.70 -5033.27



02975
tope poliuretano suspensión Eje delantero XSARA

oe: 5033.26



04181 Ø 65 mm
rodamiento soporte amortiguador eje delantero, ambos lados

oe: 5035.58 -5035.63



04920
tope poliuretano suspensión Eje trasero 1.1 XSARA

oe: 6Q0 512 131B -6Q0 512 131B

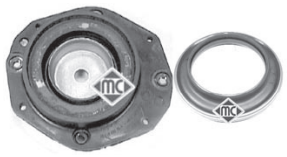

06058
kit soporte amortiguador completo con rodamiento

oe: 5038.24 -5038.23



05454
tornillo rueda delante y detrás

oe: 5405.35



05455
tornillo rueda delante y detrás

oe: 5405.72 -5405.84



90012
buje rueda eje delantero, ambos lados 1.4 HDi - 1.5 D

oe: 3307.71 -3307.72



90013 Ø 35 mm
buje rueda Eje delantero 1.4 i XSARA

oe: 3307.49



90118
buje rueda eje trasero ambos lados 1.6 - 1.6 16V XSARA PICASSO

oe: 374888



90151
buje de rueda eje trasero ambos lados 1.8 i - 1.8 i Aut. XSARA

oe: 3748.32



04828 Ø 31,3 mm
juego retén ejetapón tambor eje trasero ambos lados XSARA

oe: 3740.19 -3724.24



74007 Ø 42 mm
rodamiento Eje trasero

oe: 96129301 -95590022



74011 Ø 35 mm
rodamiento Eje trasero;Eje delantero XSARA

oe: 95654076 -91537605



74012 Ø 25 mm
rodamiento Eje trasero XSARA

oe: 95608940 -95592226



74016 Ø 37 mm
rodamiento Eje delantero XSARA

oe: 3350-32 -3350.32



74017 Ø 25 mm
rodamiento Eje trasero XSARA

oe: 95654078 -95496453

© INDUSTRIAL METALCAUCHO, S.L.U.



74118 Ø 25 mm
rodamiento Eje trasero XSARA

oe: 5175.N4



74131 Ø 25 mm
rodamiento Eje delantero XSARA

oe: 95608940 -95592226



96015 longitud: mm
latiguillo de freno 1.4 i - 1.1 - 1.8 i Aut.

oe: 480685 -480691



96016 longitud: 255 mm
latiguillo de freno posterior 1.6 - 1.8 16V XSARA PICASSO

oe: 480686



96031 longitud: 265 mm
latiguillo de freno Eje trasero 1.4 HDi - 1.9 D - 1.5 D XSARA

oe: 4806 65 -4806 64



01113 kit **00113 fuelle**
kit fuelle transmisión lado de rueda XSARA

oe: 329331 Ø 36-85 mm



01213 kit **00213 fuelle**
kit fuelle transmisión lado de engranaje 1.4 HDi - 1.5 D XSARA

oe: 3287.81 Ø 34-76 mm



01222 kit **00222 fuelle**
kit fuelle transmisión lado de rueda 1.4 HDi - 1.5 D

oe: 3293.03 Ø 36-85 mm



01228 kit **00228 fuelle**
kit fuelle transmisión lado de engranaje 1.6 16V - 2.0 16V XSARA PICASSO

oe: 3287A9 Ø 35-70 mm



01427 kit **00427 fuelle**
kit fuelle transmisión lado de rueda 1.4 i - 1.9 D - 1.6 i XSARA

oe: 329320 Ø 34-76 mm



01428 kit **00428 fuelle**
kit fuelle transmisión lado de engranaje 1.4 i - 1.6 i XSARA

oe: 328793 -328788 Ø 28-62 mm



01460 kit **00460 fuelle**
kit fuelle transmisión lado de rueda XSARA

oe: 329334 -329302 Ø 39-98 mm



01493E kit **fuelle**
kit (cono) lado de rueda 1.4 i XSARA

oe: Ø 20-80 mm



01521 kit **00521 fuelle**
kit fuelle transmisión lado de rueda XSARA

oe: 329305 Ø 22-82 mm



00844 kit **fuelle**
capuchón cremallera asitida XSARA

oe: 4066.16 Ø

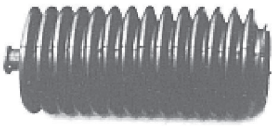

01268 kit **00268 fuelle**
kit fuelle cremallera dirección 1.1 XSARA

oe: 4066.37 -4066.20 Ø 11-41 mm



01479 kit **00479 fuelle**
kit fuelle cremallera dirección 1.6 - 1.6 HDi XSARA PICASSO

oe: 406656 Ø 16-49 mm



01536 kit **00536 fuelle**
kit fuelle cremallera dirección asistida 1.1 XSARA

oe: 4066.22 Ø 39-39 mm



01648 kit **00648 fuelle**
kit fuelle cremallera dirección manual 1.4 i - 1.1 - 1.6 16V XSARA

oe: 406644 Ø 11-42 mm



01740 kit **00740 fuelle**
kit fuelle cremallera dirección manual 1.4 HDi - 1.1 - 1.5 D

oe: 406643 Ø 11-42 mm



02926 Ø 29,5 mm
polea cigüeñal 1.8 D - 1.9 TD XSARA

oe: 0515.G3

© INDUSTRIAL METALCAUCHO, S.L.U.



02927 Ø 36 mm
polea cigüeñal 1.9 D XSARA

oe: 0515.Q6 -0515.L7



02928 Ø 153 mm - 6 canales
polea cigüeñal 1.9 D - 2.0 HDi 90

oe: 0515V0 -0515V6



02931
tensor correa alternador 1.9 D XSARA

oe: 5751.44 -5751.81



02958 Ø mm - 5 canales
polea cigüeñal 1.5 D XSARA

oe: 0515.L6



04439 Ø 44 mm
polea cigüeñal 1.6 i

oe: 515.K8 -0515.K8



04440 Ø 43,9 mm
polea cigüeñal 1.4 i

oe: 0515K1 -0515P5



04441 Ø 30 mm
polea cigüeñal 1.4 HDi XSARA

oe: 0515V8 -0515V7



04442 Ø 143 mm - 6 canales
polea cigüeñal 1.4 i XSARA

oe: 0515.P1 -0515.S1



04443 Ø 149 mm - 6 canales
polea cigüeñal 2.0 16V

oe: 0515.S6 -0515.N3



04460 Ø 44 mm
polea cigüeñal XSARA

oe: 515.J3 -0515.J3



04477 Ø 152 mm - 6 canales
polea cigüeñal XSARA

oe: 0515S4 -0515R9



04481 Ø 30 mm
polea cigüeñal 1.8 i 16V - 2.0 16V XSARA

oe: 515.K6 -0515.K6



04485 Ø 30 mm
polea cigüeñal 1.8 i Aut. XSARA

oe: 0515.H6 -515.H6



04562 Ø 30 mm
polea cigüeñal 2.0 16V

oe: 515.R1 -0515.R1



04610 Ø 30 mm
polea cigüeñal 1.9 D XSARA

oe: 0515.R5 -515.R5



05202 Ø 30 mm
polea cigüeñal 1.6 HDi XSARA PICASSO

oe:



05692 Ø 30 mm
polea cigüeñal 1.4 HDi XSARA

oe: 0515V8 -0515V7



06000 Ø 163 mm - 6 canales
polea cigüeñal damper 1.4 HDi - 2.0 HDi 109

oe: 0515V0 -0515V6



03869
jgo tapas distribución 1.4 HDi XSARA

oe: 0320.Y1 -0320.S5



03871
juego tapas correa distribución 1.6 HDi XSARA PICASSO

oe: 0320.T6 -0320.W5

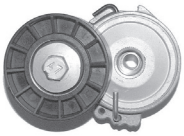

04807
tensor correa alternador 2.0 HDi 109 - 1.8 i

oe: 5751.55



04826 Ø -60 mm, ancho: 26,5 mm
tensor correa alternador con a/c XSARA

oe: 5751.30

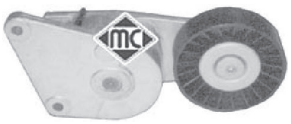

04895 Ø 90 mm
tensor correa alternador con a/c

oe: 9609016880 -9626365280



04915 Ø 17 mm
polea de alternador 1.9 D - 2.0 HDi 90

oe: 57054F



04916 Ø 17 mm
polea de alternador 2.0 HDi 109

oe: 9949627



04928
rodillo tensor correa alternador sin A/C 1.9 D XSARA

oe: 5751.73



04995
rodillo tensor correa alternador 1.9 D

oe: 4916066G00 -9618888580



04996
rodillo tensor correa alternador sin A/C 2.0 HDi 109

oe: 5751.96 -5751.57



05043
tensor correa alternador 1.9 D - 1.8 i XSARA

oe: 575174



05421
tensor correa alternador 1.4 i - 1.6 i

oe: 5751.97 -5751.A2



05422
tensor correa alternador 1.4 HDi - 1.1 XSARA

oe: 1611425680 -5751.H6



05426 Ø -70 mm, ancho: mm
rodillo tensor correa alternado

oe: 5751.51



05427
tensor correa alternador 1.4 i - 1.6 i

oe: 5751.52



05428
rodillo tensor correa alternado 1.4 i - 1.8 i

oe: 5751G3



05450 Ø 10 mm
rodillo tensor correa alternador 1.4 HDi

oe: 5751.F4 -5751.87

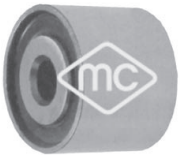

05486 Ø 10 mm
rodillo tensor correa alternador sin a/c 1.9 D XSARA

oe: 5751.62 -5751.46



05487
rodillo tensor correa alternador sin a/c 2.0 HDi 109

oe: 5751.56



05488
rodillo tensor correa alternador 1.9 D XSARA

oe: 575191 -575147



05489
tensor correa alternador 2.0 16V

oe: 575161



05490 Ø 17 mm
odillo tensor correa alternador 2.0 16V

oe: 5751.60



05491
tensor correa alternador 1.4 HDi

oe: 5751.89



06009 Ø 17;17 mm
polea de alternador 1.6 HDi - 2.0 HDi XSARA PICASSO

oe: 5705 AS -5702 E3

© INDUSTRIAL METALCAUCHO, S.L.U.

CITROËN - XSARA - XSARA Picasso (04/1997 - 04/2005)



06152 Ø 17.00 mm
polea de alternador 1.6 HDi - 2.0 HDi XSARA PICASSO
oe:

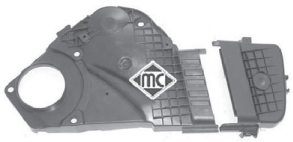

03697
juego tapas correa distribución XSARA
oe: 0320.L3 -0320.S2

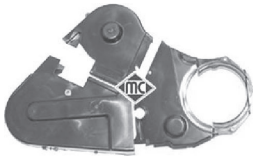

03698
juego tapas correa distribución XSARA
oe: 0320.F9 -0320.H3

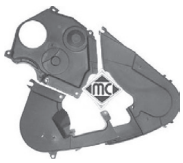

03699
juego tapas correa distribución XSARA
oe: 0320.F9 -0320.N6



03700
juego tapas correa distribución 1.9 D XSARA
oe: 0320.N4 -0320.N3



05329
piñon cigueñal 1.9 D - 1.8 XSARA
oe: 0513.74



05330
piñón de distribución 2.0 HDi 109
oe: 0513.A9 -0513.A2



05350 Ø 29,9 mm
piñón de distribución 1.4 HDi
oe: 0805.E5

ARTICULACIONES PALANCA DE CAMBIO
(salvo "Picasso": cables de mando en lugar de bieletas y articulaciones)

1.4-1.6 (motores TU, cambio MA)

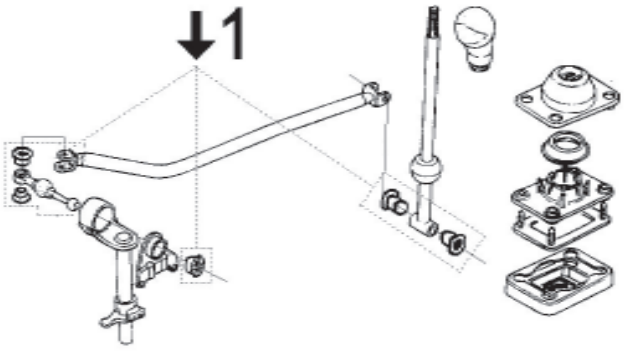

1- 4990 articulación completa con casquillos cambio MA
2- 2866 bieleta selector velocidades

cambio BE3R (-'01) y BE4R ('01-):
1.8 - 2.0 - Diesel y TurboD (motores XU y DW)

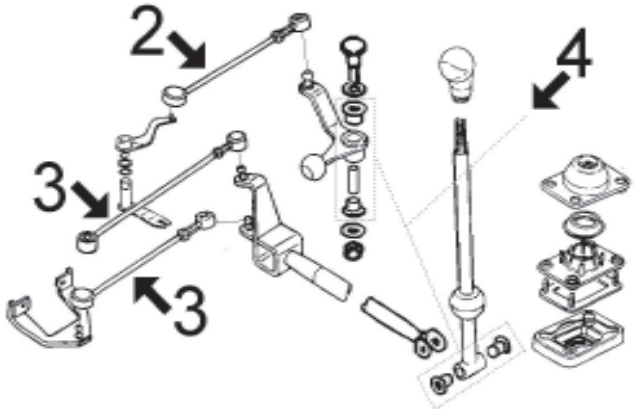

3- 2865 bieleta selector velocidades REGULABLE
6150 bieleta selector velocidades FIJA (96mm)
4- 4992 articulación completa con casquillos cam. BE3R
5- 4991 articulación completa con casquillos cam. BE4R



02410 Ø 12 mm
silentbloc pistón cremallera asistida Ø 22 XSARA
oe: 95 644 954 -4059.07



02911 Ø 12 mm
silentbloc pistón cremallera asistida 1.8 i XSARA
oe: 4059.11 -4059.10

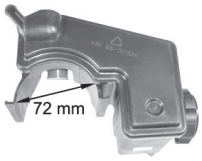

03777
depósito liquido servodirección
oe:



04051
juego casquillos horquilla embrague motor
oe: 217555 -217554 21-21,5 mm



04564 Ø 30 mm
juego retenes diferencial-trasnmisión
oe: 312144 -312146 58



04990
articulación reenvio con juego de casquillos completo 1.4 i XSARA
oe: 2449.91



04991
articulación reenvio con juego de casquillos completo XSARA
oe: 2449.83 -2449.36



04992
articulación reenvio con juego de casquillos completo XSARA
oe: 2449.87 -2449.86



06150
bieleta selección cambio FIJA XSARA
oe: 2454F5



02770
cubrepedal freno XSARA
oe: 4504.12



02771
cubrepedal embrague XSARA
oe: 2130.13



02772
cubrepedal acelerador XSARA
oe: 160407



02865
bieleta selector de velocidades XSARA
oe: 2454A3 -2454E9



02866
bieleta selector de velocidades XSARA
oe: 245262 -245274



03878
bieleta sujeción cable embraguea pedal 1.8 i XSARA
oe: 2128.31 -2128.22

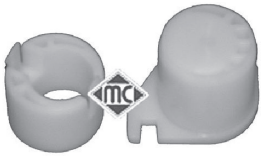

04043
juego casquillos horquilla embrague XSARA
oe: 2175.21 -2175.20



04052
horquilla embrague completa con casquillos XSARA
oe: 211525

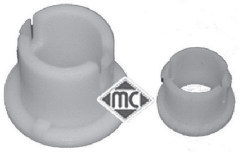

04057
juego casquillos horquilla embrague Eje delantero XSARA
oe: 2175.12 -2175.11



04066
horquilla embrague motor XSARA PICASSO
oe: 2117.58

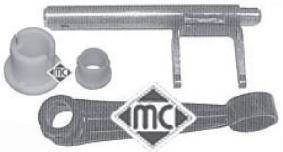

04300
horquilla embrague completa con casquillos XSARA
oe: 2117.52



04424 Ø 24 mm
casquillo guía embrague XSARA
oe: 9638950580 -210538



04601
horquilla embrague XSARA PICASSO
oe: 211766



04605 Ø 23 mm
casquillo guía embrague
oe: 210535



04620 Ø 32 mm
juego retenes diferencial-transmisión
oe: 312165 -312124 40

© INDUSTRIAL METALCAUCHO, S.L.U.



04800
horquilla embrague completa con casquillos XSARA
oe: 211756



06128
bombín de embrague (secundario)
oe: 2182.95 -2182.22

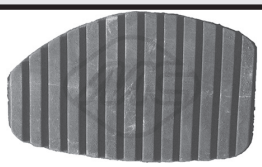

06184
cubrepedal XSARA
oe: 213015

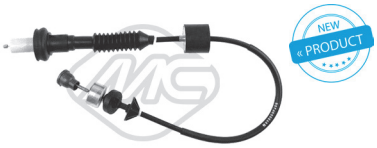

80003 longitud: mm
cable embrague automático 2.0 16V - 2.0 HDi XSARA PICASSO
oe: 2150AS



80004 longitud: 933/688 mm
cable embrague automático 1.6 - 1.6 HDi XSARA PICASSO
oe: 9646122580 -2150Z6



80048 longitud: 933/688 mm
cable embrague manual 1.4 HDi - 2.0 16V
oe: 9646122580 -2150Z6



80054 longitud: 667/314 mm
cable embrague manual 1.8 D - 1.9 D - 1.8 i 16V XSARA
oe: 9625276780 -2150V9



80056 longitud: 655/330 mm
cable embrague automático 1.8 D - 2.0 - 1.8 i 16V XSARA
oe: 9634114380 -2150Y1



80070 longitud: 663/335 mm
cable embrague automático 1.8 D - 1.8 i 16V XSARA
oe: 2150V9 -2150E8



80098 longitud: 717/518 mm
cable embrague automático 1.9 D - 2.0 16V XSARA
oe: 9632112980 -2150V2



80112 longitud: 615/353 mm
cable embrague automático 1.4 i - 1.1 - 1.6 16V XSARA
oe: 9625275680 -2150V7



80138 longitud: 625/334 mm
cable embrague manual 1.4 i - 1.1 - 1.6 16V XSARA
oe: 9625275680 -2150V7



80140 longitud: 732/513 mm
cable embrague manual 1.9 D - 1.9 TD XSARA
oe: 9632112980 -2150V2



Para mas información y gama completa, consultar nuestro catálogo de cables.



02392
kit montaje tubo escape 1.4 i XSARA
oe: 1798.41 -179876



02938
kit montaje colector XSARA
oe: 179712



02939
kit montaje colector 2.0 HDi 90 XSARA
oe: 179718



02940
kit montaje colector

oe: 179875



02941
kit montaje colector 1.5 D - 1.9 D XSARA

oe: 179883



02965
soporte anterior tubo escape 1.6 HDi XSARA PICASSO

oe: 1755.70



03554
racor conexión manguitos XSARA

oe: 1336P5



03555
racor conexión manguitos XSARA

oe: 1336.N8



04039
kit montaje colector escape 1.6 i - 1.1 - 1.9 TD XSARA

oe: 179874

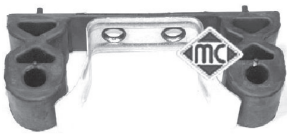

04059
soporte tubo de escape

oe: 1755.91

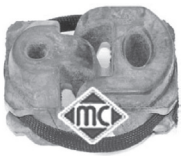

04060
soporte tubo de escape

oe: 1755.77



04061
soporte tubo de escape 1.6 HDi XSARA PICASSO

oe: 1755.86



05255
soporte escape 1.4 HDi

oe: 1714.E3



02063
bomba limpiaparabrisas

oe: 6434.98 -96 434 479 80



02064
bomba limpiaparabrisas XSARA

oe: 6434.60



03891
tapa depósito limpiaparabrisas 1.1 XSARA

oe: 6432.30



06167
interruptor luz

oe: 96 434 788 80 -4534.40



04479
soporte tapa cubre motor 2.0 HDi 90

oe: 0137.23 -0137.68



68140 longitud: 400 mm
limpiaparabrisas posterior 1.6 - 1.6 16V XSARA PICASSO

oe: 6423.94 -6429.Q5



50186 sensor pasivo
sensor velocidad rueda - ABS eje trasero ambos lados 1.4 i - 1.6 i XSARA

oe: 96227489 -96217756



50187 sensor pasivo
sensor velocidad rueda - ABS eje delantero, ambos lados 1.4 HDi - 1.5 D

oe: 4545.78 -4545.66



50193
sensor velocidad rueda - ABS Eje trasero, derecha 1.6 - 1.6 16V XSARA PICASSO

oe: 96 585 998 -4545 E6

© INDUSTRIAL METALCAUCHO, S.L.U.

CANALIZACIONES DE AGUA

ZX 1.4 motor TU (motores TU3 de carburador y TU5 de inyección):

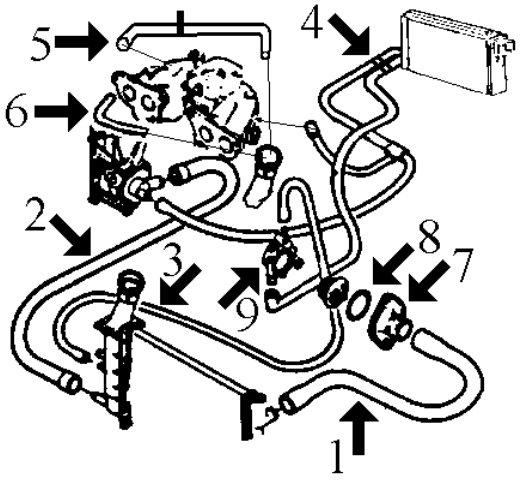

1- 8266 mgto superior radiador sin aire acond.
8298 mgto superior radiador con aire acond.
2- 8265 mgto inferior radiador
2113 junta tórica conector rápido mgto inferior
3- n/d mgto de radiador a caja termostato, sólo versiones con aire acond.
4- 8299 mgto doble de calefactor 1.4 carburador (TU3)
8300 mgto doble de calefactor 1.4 inyección (TU5)
5- n/d mgto de colector a bomba de agua
6- n/d mgto de colector a caja repartidora
7- 3011 tapa de termostato
8- 2351 junta de termostato
9- 3081 boquilla metálica caja termostato Ø 16 mm
3082 boquilla metálica caja termostato Ø 10 mm

mgtos desvaporizadores: MC-8167 y MC-8002

ZX 1.6i hasta '93 (motor XU5M) y 1.6i desde '93 (motor XU5JP)
ZX 1.9i hasta '93 (motor XU9JA) y 1.8i desde '93 (motor XU7JP)
ZX 2.0i desde '93 (motor XU10J2C)

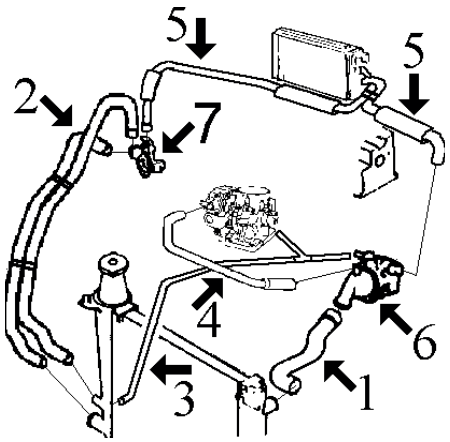

1- *8267* mgto superior radiador 1.6 y 1.9 hasta '93
8295 mgto superior radiador 1.6-1.8 y 2.0 desde '93
2- 8230 mgto inferior radiador 1.6 y 1.9 hasta '93
8292 mgto inferior radiador 1.6-1.8-2.0 de '93 a '96
8294 mgto inferior radiador desde '96 (grapas perpendiculares al plano del tubo)
8998 mgto inferior radiador desde '96 (grapas horizontales al plano del tubo)
2113 junta tórica conector rápido mgto inferior
3- *8310* mgto de radiador a caja termostato 1.6 hasta '93
8311 mgto de radiador a caja termostato 1.9 hasta '93
8306 mgto de radiador a caja termostato 1.6, 1.8 y 2.0 desde '93
4- n/d mgto de caja mariposa a termostato 1.9 hasta '93
5- 8301 mgto doble de calefactor todos mods.
6- 3551 tapa de termostato 1.6-1.9 hasta '93
3538 tapa de termostato 1.6-1.8-2.0 desde '93
2351 junta de termostato Ø 41x47
3077 boquilla metálica en caja termostato Ø 19 mm
3078 boquilla metálica en caja termostato Ø 10 mm
7- 3523 brida agua conexión mgtos

MGTOS DESVAPORIZADORES 1.6i (motor XU5M) y 1.9i (motor XU9JA):

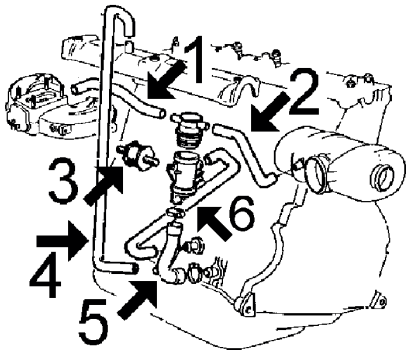

1- *8320* mgto de tapón llenado a colector
2- 8305 mgto de tapón llenado a filtro de aire
3- 4490 soporte elástico decantador
4- *8304* mgto de tapa balancines a cárter 1.6-1.9
8854 mgto doble de tapa a cárter 1.8i
5- 8187 mgto de decantador a cárter (3 vias)
6- 8309 mgto de decantador a cárter motor

mgtos desvaporizadores motores XU5JP y XU7JP, no disponibles

ZX Diesel (motor XUD9A) desde '91 y ZX TurboDiesel (motor XUD9TE) desde '91 hasta '94 (-PR6170)

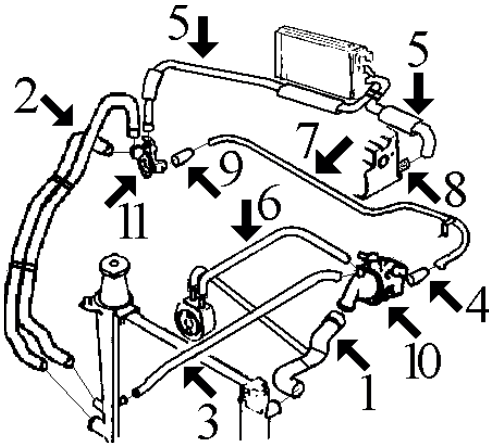

1-	8268	mgto superior radiador Diesel y TD
2-	8230	mgto inferior radiador Diesel hasta '94
	8294	mgto inferior radiador desde '95 (grapas perpendiculares al plano del tubo)
	8998	mgto inferior radiador desde '95 (grapas horizontales al plano del tubo)
	2113	junta tórica conector rápido mgto inferior
3-	8311	mgto degasificador Diesel hasta '94 (PR6170)
	8306	mgto degasificador Diesel desde '94 (PR-6171)
	8321	mgto degasificador TurboDiesel
4-	8183	mgto de caja termostato a tubo metálico
5-	8303	mgto doble de calefactor D y TD
6-	8313	mgto de intercambiador a caja termostato D-TD
7-	3057	tubo metálico
8-	3059	boquilla en culata
9-	8312	mgto de tubo metálico a caja entrada
10-	3539	tapa de termostato
	2361	junta de termostato 51x58 mm
	3171	boquilla en caja termostato
11-	3503	brida agua conexión mgtos

ZX TurboDiesel (motor XUD9TE) desde '94 (desde PR-6171):

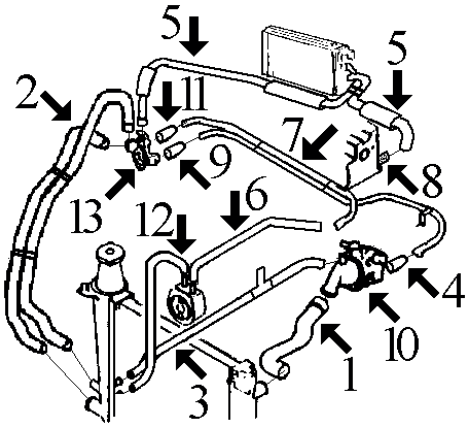

1-	8297	mgto superior radiador
2-	8294	mgto inferior radiador
	2113	junta tórica conector rápido mgto inferior
3-	8321	mgto degasificador de radiador a caja termostato (tramo de 3ª via a culata, cortar de rollo MC-115 6x14 mm, longitud 500 mm)
4-	8183	mgto de caja termostato a tubo metálico
5-	8303	mgto doble de calefactor
6-	8314	mgto de intercambiador a tubo metálico
7-	n/d	tubo metálico
8-	3059	boquilla en culata
9-	8316	mgto de tubo metálico a caja entrada
10-	3539	tapa de termostato
	2361	junta de termostato 51x58 mm
	3171	boquilla en caja termostato
11-	8312	mgto de tubo metálico a caja entrada
12-	8315	mgto de radiador a intercambiador
13-	3503	brida agua conexión mgtos



MGTOS DESVAPORIZADORES Diesel y TurboDiesel:

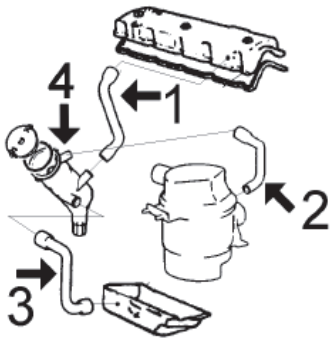

1-	8307	mgto de decantador a tapa de balancines D y TD
2-	8167	mgto de decantador a filtro de aire Diesel
	8308	mgto de decantador a filtro de aire TurboDiesel
3-	8166	mgto de decantador a cárter motor
4-	3631	decantador completo con tapón 1.9D-TD

 © INDUSTRIAL METALCAUCHO, S.L.U.



02113
junta tórica conector rápido mgto inferior

oe: 1307.V8



02351 Ø 41 mm
junta de termostato

oe: 134030



02352 Ø 47 mm
junta de termostato

oe: 96008746



02361
junta de termostato

oe: 133992 50



03011
tapa de termostato 1,1 - 1.4 i

oe: 97 523 152 -1336.44



03057
tubo metálico 1.8 D - 1.9 D

oe: 1307W2



03059
boquilla metálica en culata

oe: 024542



03077
boquilla en caja termostato

oe: 1341.63



03078
boquilla en caja termostato 1.6 i - 2.0 i

oe: 1342.04 -1336.K8



03081
boquilla en caja termostato

oe:



03082
boquilla en caja termostato 1.4

oe: 96064659



03134
tubo de agua metálico 1.8 D - 1.9 D

oe: 1213.31



03171
boquilla metálica en caja termostato

oe: 1336.N7



03503
brida agua conexión mgtos con junta tórica

oe: 1336.G4



03523
brida agua conexión mgtos con junta tórica 1.6 i - 1.9 i

oe: 1339.79 -1336J7

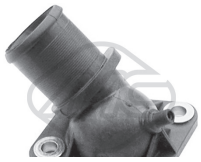

03538
tapa de termostato 1.6 i - 2.0 i

oe: 1336.A1



03539
tapa de termostato

oe: 1336.C9



03548
tapón botella de expansión

oe: 1306.99 -1306.C7



03550
tapa de termostato (plástico) 1.8 D

oe: 1336.L2 -1336.K2



03551
tapa de termostato 1.9 i

oe: 96 166 936



03578
tapa bomba de agua con junta tórica

oe: 1201.66



03608
tapón botella radiador

oe:



03616
tapa de termostato sin intercambiador enfiltrodeaceite

oe: 1336.E8



08183
mgto de tubo metálico a termostato

oe: 1307W3



08230
mgto inferior radiador debajo 1.6 i - 1.8 i 16V

oe: 95667383



08265
mgto inferior radiador debajo

oe: 1351J4



08266
mgto superior radiador arriba

oe: 96089333 -1343J2



08268
mgto superior radiador arriba

oe: 96050267 -1343V5



08292
mgto inferior radiador debajo 1.6 i - 1.8 i 16V

oe:



08294
mgto inferior radiador debajo

oe: 1351W1 -1351V5



08295
mgto superior radiador arriba

oe: 1343H7 -1343X4



08297
mgto superior radiador arriba 1.9 DT - 1.9 TD

oe: 1343K2



08298
mgto superior radiador arriba

oe: 1343J3



08306
mgto de radiador a termostato debajo

oe: 1351.M2 -1351.K8



08312
mgto de tubo metálico a caja agua

oe: 1307W4



08313
mgto de intercambiador a termostato

oe: 1307AA



08314
mgto de intercambiador a tubo 1.9 TD

oe: 1307JC



08315
mgto de radiador a intercambiador 1.9 TD

oe: 1307Y2



08316
mgto de tubo metálico a caja de agua 1.9 TD

oe: 1307X9



08488
mgto de racor plástico a tubo metálico

oe: 1307AX



08585
mgto intercambiador

oe: 1307NZ

© INDUSTRIAL METALCAUCHO, S.L.U.



08998
mgto inferior radiador

oe:



08299
mgto calefactor 1.4 i

oe:



08300
mgto calefactor

oe: 6464S3 -6464PW



08301 Ø 19 mm
mgto calefactor

oe: 6464PZ -1351Q1



08303 Ø 19 mm
mgto calefactor

oe: 6464NV



08559
mgto de calefactor a botella

oe: 6464SW



08560
mgto de calefactor a culata Entrada

oe: 6464FQ

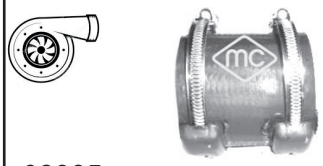

09235
mgto empalme Turbo

oe: 0382.FZ



03637
válvula desvaporizadora 1.9 D

oe: 0361 58



08002
mgto desvaporizador

oe: 119121 -119113



08003
mgto desvaporizador 1.4

oe: 119120



08166
mgto desvaporizador

oe: 119248



08167
mgto desvaporizador

oe: 119269 -119261



08187
mgto desvaporizador

oe: 118025



08305
mgto desvaporizador 1.6 i

oe: 96096800



08307
mgto desvaporizador

oe: 180086 -118086



08308
mgto desvaporizador 1.9 D

oe: 1180A5



08309
mgto desvaporizador

oe: 118034



08854
mgto desvaporizador 1.6 i

oe: 118062



00667
tapon cárter aceite 1.9 D

oe: 016393



02024 Ø 14 mm
arandela carter c/goma 14mm

oe: 0164.54



02025 Ø 16 mm
arandela carter c/goma 16mm

oe:



02050 Ø 14 mm
arandela carter 14x22 mm

oe: 031327

02335
varilla nivel aceite 1.4

oe: 117449 -117410



02452
tapón cárter de aceite

oe: 31121 -31118



03631
decantador completo con tapón

oe: 118095



03639
tapón llenado de aceite 1.4

oe: 0258.55



03786
tapón llenado aceite

oe: 0258.66 -0258.60

04612
varilla nivel aceite 1.9 D - 1.9 DT

oe: 117415



04672
varilla nivel aceite 1.6 - 1.9

oe: 117279



05399
cárter de aceite

oe: 0301 J9



05402
intercambiador de calor

oe: 1103N0

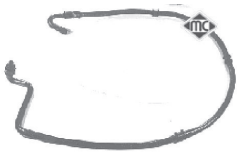

08311
mgto de radiador a termostato 1.9 D

oe: 96050266



08321
mgto de radiador a termostato 1.9 DT - 1.9 TD

oe: 1351M3

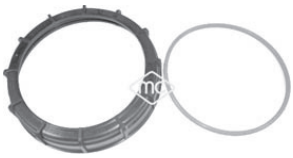

03876
tapa aforador en depósito combustible con junta

oe: 1531.24 -1531.20



03877
tapa aforador en depósito combustible con junta

oe: 1531.41 -1531.30



04036
bomba manual cebado gasoil con válvula antirretorno y boquilla adicional a 90º

oe: 157973

© INDUSTRIAL METALCAUCHO, S.L.U.

SUSPENSION DELANTERA y SOPORTES DE MOTOR todos modelos:

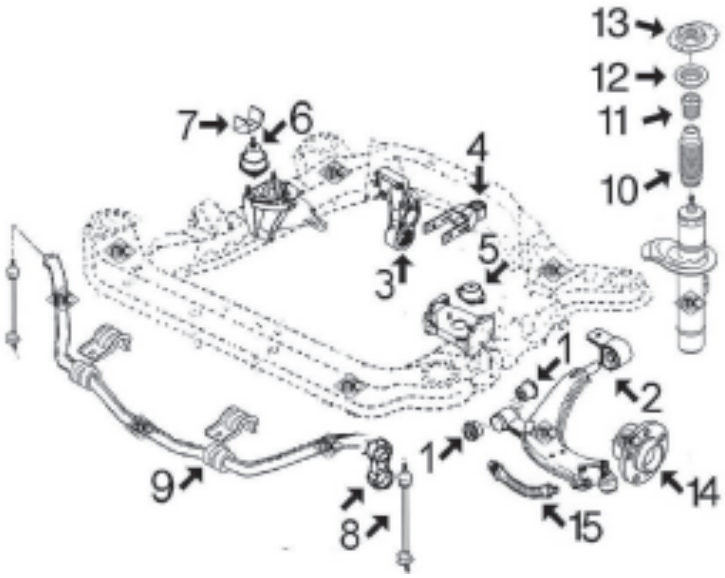

1-	962	silentbloc anterior trapecio delantero
2-	979	silentbloc posterior trapecio delantero
3-	2869	silentbloc de soporte motor trasero 1.6 - 1.8 - 1.9 2.0 - 16 v. - Diesel y TurboD
	751	silentbloc de soporte de motor trasero 1.4
	5252	soporte posterior motor TU completo
4-	4743	tirante motor trasero completo 1.4 TU
	4745	tirante motor trasero completo 1.8i-1.9D-TD
	4744	tirante motor trasero completo 1.6-1.9 gasolina XU
	877	silentbloc tirante de motor trasero 1.4-1.6-1.9
	2871	silentbloc tirante de motor trasero 1.8 - 2.0 y D
5-	531	soporte de motor izquierdo 1.6-1.9 hasta '93
	2786	soporte de motor izquierdo 1.4
	2794	soporte de motor izqdo. 1.6 desde '93- 1.8 - 2.0 Diesel, Turbodiesel y cambios automáticos
6-	697	soporte de motor derecho 1.4-1.6-1.8-1.9 salvo cambios automáticos (hidráulico)
	2309	soporte de motor derecho 2.0 - Diesel - TurboD - 16v. y cambios automáticos
7-	2884	limitador de soporte de motor derecho
8-	2693	bieleta puntal barra estabilizadora hasta '94
	2937	bieleta puntal barra estabilizadora desde '94
9-	2411	goma barra estabilizadora Ø 18 mm
	2412	goma barra estabilizadora Ø 21 mm
	2691	goma barra estabilizadora Ø 24 mm
10-	2933	capuchón amortiguador
11-	2971	tope poliuretano altura 95 mm (break)
	2975	tope poliuretano altura 78 mm
12-	4181	rodamiento soporte amortiguador
13-	2935	soporte amortiguador dcho. e izqdo. (reversible)
	6058	kit soporte amortiguador completo con rodamiento
14-	90013	buje rueda delantera 1.4 sin ABS (21 estrías)
	90012	buje rueda delantera 1.4 con ABS, 1.6-1.9, D y TD (25 estrías)

BRAZO SUSPENSION TRASERA

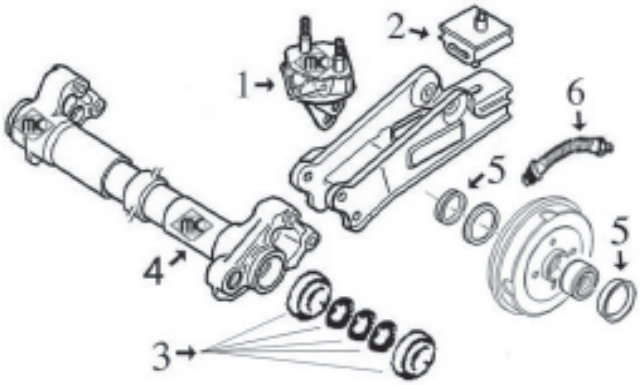

1-	2978	soporte anterior brazo trasero izquierdo
	2977	soporte anterior brazo trasero derecho
2-	2694	soporte posterior brazo trasero
3-	4413	jgo.reparación brazo trasero completo con con rodamientos
4-	4550	eje brazo (derecho e izquierdo)
5-	4828	juego retén eje trasero y tapón tambor
6-	96031	latiguillo freno trasero berlina (273 mm)
	96044	latiguillo freno trasero familiar (177 mm)



00531 Ø 13 mm
soporte motor izquierda;delante

oe: 96033565 -91521643



00694
silentbloc soporte de motor 1.9 D - 1.9 TD

oe: 1809.17



00697
soporte de motor Eje delantero, derecha 1.6 i

oe: 1844.70 -1844.38



006971
soporte motor no hidraulico

oe: 1844.70 -1844.38



00724
limitador soporte motor derecha;delante

oe: 184424 -97 521 102



00751
silentbloc soporte de motor

oe:



00877 Ø 12 mm
silentbloc tirante de motor posterior

oe: 1809.04



02309
soporte de motor Eje delantero, derecha

oe: 96171996 -182723



02786
soporte motor izquierda 1.1 - 1.4 i

oe: 1844.51 -96104506



02794
soporte motor izquierda;delante

oe: 1844.68



02869 Ø 10 mm
silentbloc en soporte motor posterior

oe: 1807.47 -1809.17



02871 Ø 10 mm
silentbloc tirante posterior motor

oe: 180922

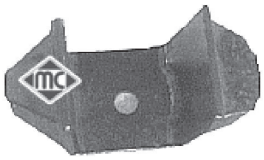

02884
limitador soporte motor derecha

oe: 184425



02942
soporte motor derecha

oe: 1844.91 -1844.C0



02980 Ø 10 mm
silentbloc soporte posterior motor delante y detrás

oe: 1809.21



04743 Ø 12 mm
soporte motor posterior

oe: 1806.08



04744
soporte motor debajo

oe: 1806.32 -1806.17



04745
soporte motor

oe: 1854.24



05252 Ø 10 mm
soporte motor completo con silentbloc Eje trasero

oe: 1807.Z0 -1807P0



00962 Ø 12 mm
silentbloc anterior trapecio Eje delantero abajo

oe: 96 011 483



00979 Ø 19 mm
silentbloc posterior trapecio Eje delantero abajo

oe: 352375 -96097927

© INDUSTRIAL METALCAUCHO, S.L.U.



02411 Ø 19 mm
goma para barra estabilizadora de Ø 18 mm Eje delantero
oe: 96158745



02412 Ø 21 mm
goma para barra estabilizadora de Ø 21 mm eje delantero, ambos lados
oe: 5094.70 -5094.65



02691 Ø 24 mm
goma para barra estabiliz. de Ø 24 mm Eje delantero
oe: 96051398



02693
bieleta puntal barra estabilizadora Eje delantero
oe: 96 052 007



02694
soporte brazo de suspensión posterior;Eje trasero
oe: 96 061 864 -5131.71



02937
bieleta puntal barra estabilizadora Eje delantero
oe: 5087.61 -5087.46



02977
soporte anterior brazo Eje trasero, derecha
oe: 5131.70



02978
soporte anterior brazo Eje trasero izquierda
oe: 5131.69

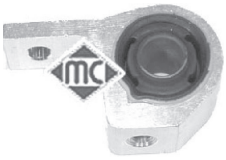

04063 Ø 19 mm
silentbloc posterior brazo Eje delantero
oe: 3523.83



04413
jgo. reparación brazo con rodamientos Eje trasero
oe: 5154.10 -5154.09



04550 Ø 30,9 mm
eje brazo
oe: 5176.17 31,4



04802
bieleta puntal barra estabilizadora Eje delantero, derecha 1,1
oe: 5087.53



04803
bieleta barra estabilizadora Eje trasero izquierda;Eje trasero, derecha 1,1
oe: 5178.46



05045
pivote inferior rótula soporte mangueta ambos lados;Eje delantero abajo
oe: 3640.58



05055
bieleta puntal barra estabilizadora Eje delantero
oe: 5087.51

06765
barra torsion Eje trasero izquierda
oe: 5150.55

06766
barra torsion Eje trasero, derecha
oe: 5150.58

06767
barra estabilizadora Eje trasero
oe: 5170.80

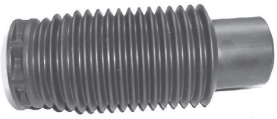

02933
capuchón amortiguador Eje delantero
oe: 525413

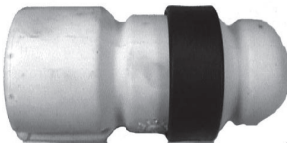

02934
tope poliuretano suspensión Eje delantero
oe: 5033.40



02935
soporte amortiguador Eje delantero
oe: 5038.78 -5038.24



02971
tope amortiguador Eje delantero

oe: 5033.70 -5033.27



02972
tope goma suspensión Eje delantero

oe: 5033.23



02975
tope poliuretano suspensión Eje delantero

oe: 5033.26



04181 Ø 65 mm
rodamiento soporte amortiguador eje delantero, ambos lados
oe: 5035.58 -5035.63



06058
kit soporte amortiguador completo con rodamiento
oe: 5038.24 -5038.23



05455
tornillo rueda delante y detrás

oe: 5405.72 -5405.84



90012
buje rueda eje delantero, ambos lados

oe: 3307.71 -3307.72



90013 Ø 35 mm
buje rueda Eje delantero 1.4

oe: 3307.49



90151
buje de rueda eje trasero ambos lados

oe: 3748.32



04828 Ø 31,3 mm
juego retén ejetapón tambor eje trasero ambos lados
oe: 3740.19 -3724.24



74007 Ø 42 mm
rodamiento Eje trasero

oe: 96129301 -95590022



74011 Ø 35 mm
rodamiento Eje trasero;Eje delantero

oe: 95654076 -91537605



74017 Ø 25 mm
rodamiento Eje trasero

oe: 95654078 -95496453



96015 longitud: mm
latiguillo de freno

oe: 480685 -480691



96031 longitud: 265 mm
latiguillo de freno Eje trasero

oe: 4806 65 -4806 64

96140 longitud: 460 mm
latiguillo de freno Eje delantero

oe: 96 124 230



01213 kit **00213 fuelle**
kit fuelle transmisión lado de engranaje

oe: 3287.81 Ø 34-76 mm



01222 kit **00222 fuelle**
kit fuelle transmisión lado de rueda

oe: 3293.03 Ø 36-85 mm



01237 kit **00237 fuelle**
kit fuelle transmisión lado de rueda

oe: 9467577780 -3293C7 Ø 28-94 mm



01362 kit **00362 fuelle**
kit fuelle transmisión lado de engranaje

oe: 95590794 -95025088 Ø 22-77 mm



01493 kit **00493 fuelle**
kit fuelle transmisión lado de rueda

oe: 96009166 -329383 Ø 20-80 mm

© INDUSTRIAL METALCAUCHO, S.L.U.



01493E kit **fuelle**
kit (cono) lado de rueda

oe: Ø 20-80 mm



01520 kit **00520 fuelle**
kit fuelle transmisión lado de rueda

oe: 7701035317 -4403284 Ø 27-90 mm



01532E kit **fuelle**
kit (cono) lado de rueda

oe: Ø 19-69 mm



01533 kit **fuelle**
kit fuelle transmisión lado de engranaje

oe: 95619709 -3287.74 Ø 20-70 mm



01708 kit **00708 fuelle**
kit fuelle transmisión lado de rueda

oe: 95644369 -3293.91 Ø 19-86 mm



01708E kit **fuelle**
kit (cono) lado de rueda

oe: 95644369 -3293.91 Ø 19-86 mm



01710 kit **00710 fuelle**
kit fuelle transmisión lado de rueda

oe: 3293.77 Ø 19-81 mm



01710E kit **fuelle**
kit (cono) lado de rueda

oe: 3293.77 Ø 19-81 mm



01761E kit **fuelle**
kit (cono) lado de rueda

oe: 9403293778 Ø 20-80 mm



01839 kit **00839 fuelle**
kit fuelle transmisión lado de engranaje

oe: 9609802380 -328779 Ø 22-77 mm



01996 kit **00996 fuelle**
kit fuelle transmisión lado de rueda

oe: 46307584 -46307575 Ø 22-78 mm



02305 kit **fuelle**
kit fuelle lado rueda lado de rueda

oe: 3293.96 Ø 25-90 mm



00844 kit **fuelle**
capuchón cremallera asitida

oe: 4066.16 Ø

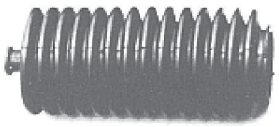

01268 kit **00268 fuelle**
kit fuelle cremallera dirección

oe: 4066.37 -4066.20 Ø 11-41 mm

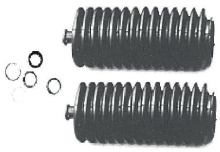

01268C kit **fuelle**
kit cremallera

oe: 4006.09 -4066.37 Ø



01536C kit **fuelle**
kit rep cremall asist

oe: 4066.15 -4066.22 Ø 39-39 mm



01740 kit **00740 fuelle**
kit fuelle cremallera dirección manual

oe: 406643 Ø 11-42 mm



02926 Ø 29,5 mm
polea cigüeñal 1.8 D

oe: 0515.G3



02931
tensor correa alternador 1.8 D

oe: 5751.44 -5751.81



04481 Ø 30 mm
polea cigüeñal 1.8 i 16V - 2.0 i 16V

oe: 515.K6 -0515.K6



04485 Ø 127 mm - 6 canales
polea cigüeñal

oe: 0515.H6 -515.H6



04738 Ø 30 mm
polea cigüeñal

oe: 0515T6 -0515Q8



04609
tensor correa alternador 1.8 D

oe: 5751.38



04826 Ø -60 mm, ancho: 26,5 mm
tensor correa alternador con a/c

oe: 5751.30



04895 Ø 90 mm
tensor correa alternador con a/c

oe: 9609016880 -9626365280



04929
rodillo tensor correa alternador 1.6 i

oe: 5751.20



04995 Ø -70 mm, ancho: mm
rodillo tensor correa alternador

oe: 4916066G00 -9618888580



05427
tensor correa alternador 1.4

oe: 5751.52



03697
juego tapas correa distribución 1.1 - 1.4 i

oe: 0320.L3 -0320.S2

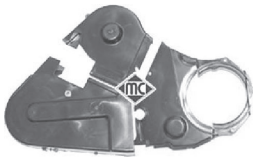

03698
juego tapas correa distribución

oe: 0320.F9 -0320.H3



03699
juego tapas correa distribución

oe: 0320.F9 -0320.N6



03700
juego tapas correa distribución

oe: 0320.N4 -0320.N3

ARTICULACIONES PALANCA DE CAMBIO:

motor 1.4 TU:
(cambio MA)

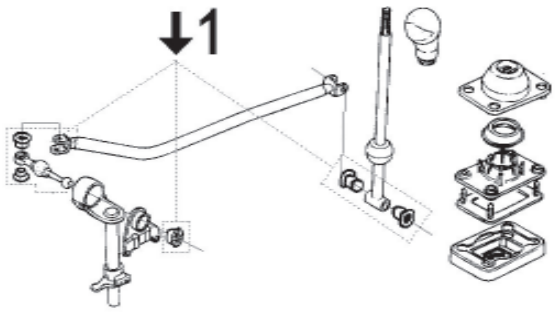

motores 1.6 - 1.8 - 1.9 D/TD - 2.0 y 16 v.:
(cambio BE3R)

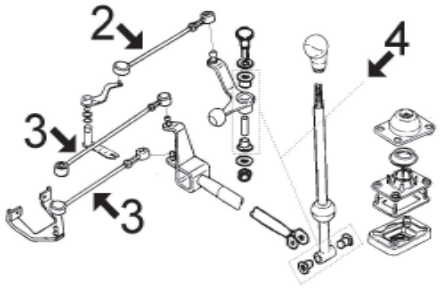

1- 4993 articulación reenvio y jgo casquillos completo
2- 2348 bieleta selector velocidades 1.6-1.9-2.0 y 16v.
3- 2865 bieleta selector velocidades 1.6-1.9-2.0 y 16v.
4- 4992 articulación reenvio y jgo casquillos completo



00287
juego casquillos cremallera

oe: 7903053527 -7910033422



02410 Ø 12 mm
silentbloc pistón cremallera asistida Ø 22

oe: 95 644 954 -4059.07



02348
bieleta de selección velocidades

oe: 2452.47

© INDUSTRIAL METALCAUCHO, S.L.U.



04564 Ø 30 mm
juego retenes diferencial-trasnmisión

oe: 312144 -312146 58



04992
articulación reenvio con juego de casquillos completo

oe: 2449.87 -2449.86



04993
articulación reenvio con juego de casquillos completo 1.4

oe: 96142905 -2419.24



02434
bieleta sujeción cable embrague a pedal

oe: 96074781



02770
cubrepedal freno

oe: 4504.12



02771
cubrepedal embrague

oe: 2130.13



02772
cubrepedal acelerador

oe: 160407



02865
bieleta selector de velocidades

oe: 2454A3 -2454E9



02866
bieleta selector de velocidades

oe: 245262 -245274

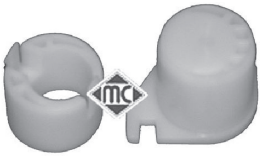

04043
juego casquillos horquilla embrague

oe: 2175.21 -2175.20



04052
horquilla embrague completa con casquillos

oe: 211525

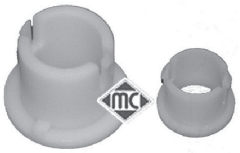

04057
juego casquillos horquilla embrague Eje delantero 1.4 i

oe: 2175.12 -2175.11

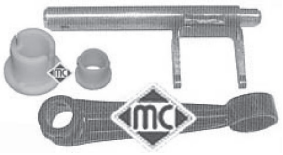

04300
horquilla embrague completa con casquillos

oe: 2117.52



04424 Ø 24 mm
casquillo guía embrague 1.1 - 1.4 i

oe: 9638950580 -210538



04605 Ø 23 mm
casquillo guía embrague

oe: 210535



04620 Ø 32 mm
juego retenes diferencial-transmisión

oe: 312165 -312124 40

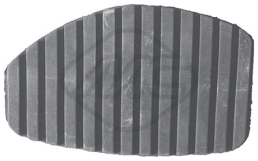

06184
cubrepedal

oe: 213015



00084
soporte tubo de escape

oe: 96037651 -1755.59



00088
soporte tubo de escape 1,1

oe: 96125080 -175561



00749
collarin colector 1.9 DT - 1.9 TD

oe: 171335



02391
kit montaje tubo de escape 2.0 i 16V

oe: 179854



02392
kit montaje tubo escape 1.4

oe: 1798.41 -179876



02393 Ø 46 mm
junta cónica tubo escape

oe: 95602682



02938
kit montaje colector

oe: 179712

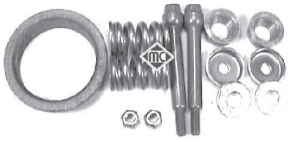

02950
kit montaje colector

oe: 179721



03554
racor conexión manguitos

oe: 1336P5



04039
kit montaje colector escape 1.9 TD

oe: 179874



04490
soporte decantador

oe: 143910



02064
bomba limpiaparabrisas

oe: 6434.60



02068
bomba limpiaparabrisas

oe: 643458



03891
tapa depósito limpiaparabrisas

oe: 6432.30



04479
soporte tapa cubre motor

oe: 0137.23 -0137.68



50186 sensor pasivo
sensor velocidad rueda - ABS eje trasero ambos lados

oe: 96227489 -96217756

© INDUSTRIAL METALCAUCHO, S.L.U.



09156
mgto de cuerpo termostato a tapa 1.5 dCi

oe: 7701061051



06826
tubo turbo 1.5 dCi

oe: 8200392261



02024 Ø 14 mm
arandela carter c/goma 14mm

oe: 0164.54 -0164.54



04641
juego tapas arboles de levas 1.6 16V - 1.6 16V 4x4 - 1.6 16V Hi-Flex

oe: 77 00 106 271

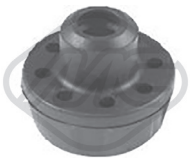

06809
soporte radiador

oe: 215081121R



06811
soporte radiador

oe: 21506007R



92000
tubo alimentación de combustible

oe: 8200520596 -8200171176



92002
tubo alimentación de combustible 1.6 16V

oe: 8200139172



92030
tubo alimentación de combustible 1.6 16V

oe: 8200139173



04625
soporte motor izquierda 1.5 dCi - 1.6 16V

oe: 82 00 297 939 -60 01 548 160

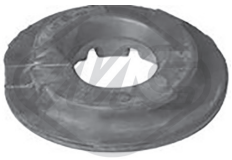

06801 Ø 43 mm
soporte muelle suspensión Eje trase-ro;arriba

oe: 60 01 547 495 -82 00 257 863



06802
soporte motor izquierda

oe: 11 22 013 32R -82 00 805 796



06804
soporte motor posterior

oe: 82 00 805 813



06805
soporte motor derecha

oe: 11 21 062 62R -82 00 805 809

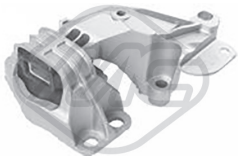

06807
soporte motor derecha 1.6 16V - 1.6 16V 4x4 - 1.6 16V LPG

oe: 8200805805



06812
soporte motor derecha

oe: 112100627R



06814
soporte motor Eje delantero, derecha

oe: 112103095R



06803 Ø 18 mm
goma barra estabilizadora eje delantero, ambos lados

oe: 54 61 142 37R -82 00 852 550

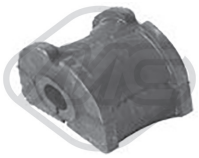

06810 Ø 11 mm
goma barra estabilizadora eje trasero am-bos lados 1.5 dCi 4x4 - 1.6 16V 4x4

oe: 56 23 001 11R



05754 Ø 18 mm
soporte amortiguador eje delantero, ambos lados

oe: 60 01 547 499



05438
tornillo rueda para llave de 17 mm Eje trasero;Eje delantero

oe: 4022 221 21R -82 00 610 460



05146
tensor correa alternador 1.5 dCi

oe: 82 00 608 550



05645 Ø 11 mm
corona árbol de levas

oe: 77 01 476 570 -77 01 478 037



35002
cubierta distriburción 1.5 dCi

oe: 8200795003 -8200795012



06719
soporte transmisión

oe: 397740385R

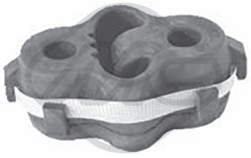

06800
soporte escape Eje trasero

oe: 206511084R -206510006R

© INDUSTRIAL METALCAUCHO, S.L.U.

CANALIZACIONES DE AGUA:

motores 1.4/8v K7J y 1.6/8v K7M

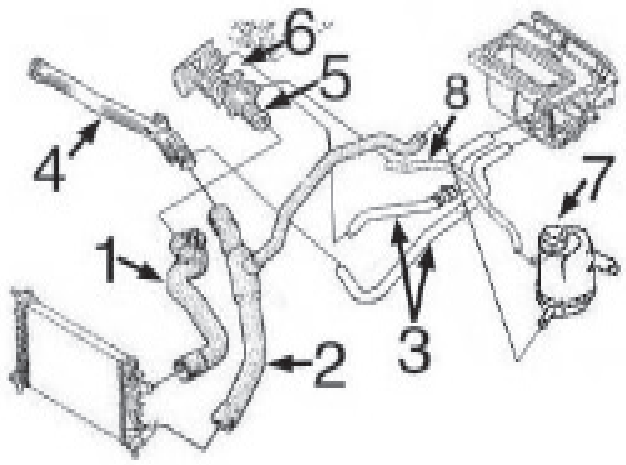

1- 9502 mgto superior radiador
2- 9503 mgto inferior radiador
3- 9504 juego mgtos de calefacción
4- 3146 tubo de agua metálico
5- 3119 tapa de termostato
6- 5914 caja de termostato
7- 3567 botella de expansión
3563 tapón botella de expansión
8- 8758 mgto de tapa termostato a botella

motor 1.5 Diesel hasta -10/'04:

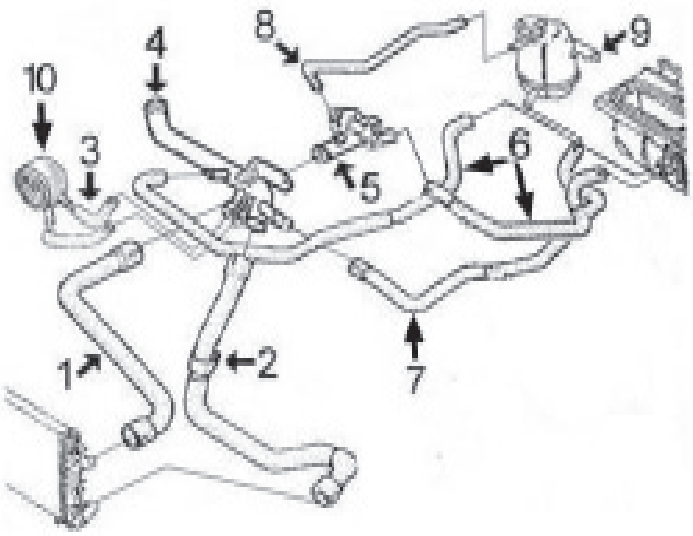

1- 9505 mgto superior radiador
2- n/d mgto inferior radiador
3- 8941 juego mgtos de intercambiador
4- 3187 tubo de agua metálico
5- 3670 caja de termostato
6- n/d juego mgtos calefactor
7- 8726 mgto de tubo rígido a botella
8- 8949 mgto de caja termostato a botella
9- 3567 botella de expansión
3563 tapón botella de expansión
10- 5379 intercambiador de calor

motor 1.5 Diesel (65 y 68 CV) desde 10/'04-:

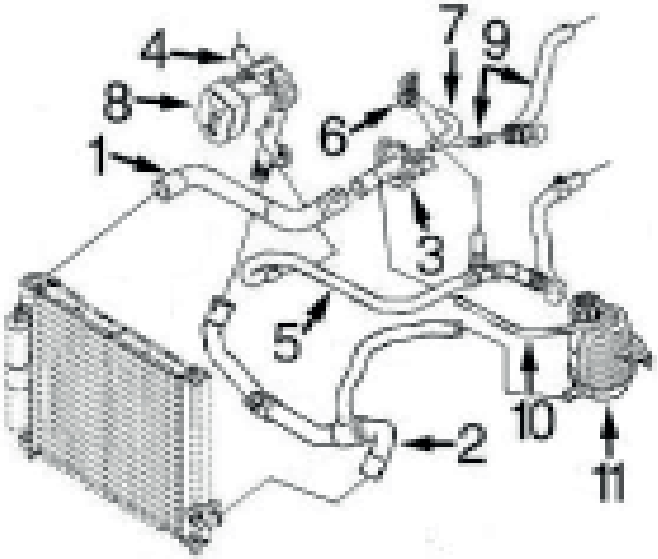

1- 9505 mgto superior radiador
2- 9506 mgto inferior radiador con A/C
9518 mgto inferior radiador sin A/C
3- 3679 caja de termostato
4- 3195 tubo de agua metálico
5- n/d mgto de tubo rígido a calefactor
6- 3769 tapa de plástico en bomba de agua
7- 9156 mgto de tapa a caja de termostato
8- 5749 intercambiador de calor
9- n/d mgto de calefactor a conector rápido
10- 8726 mgto de caja de termostato a botella
11- 3563 tapón botella de expansión
3567 botella de expansión

MANGUITOS DESVAPORIZADORES motor K9K-1.5DCi:

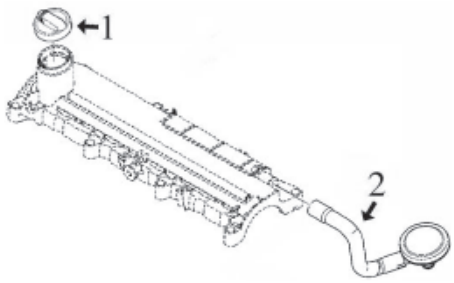

1- 3617 tapón llenado aceite motor
2- 3680 válvula desvaporizadora con manguito a tapa

CANALIZACIONES TURBOCOMPRESOR 1.5Dci (K9K-790 de 65CV):

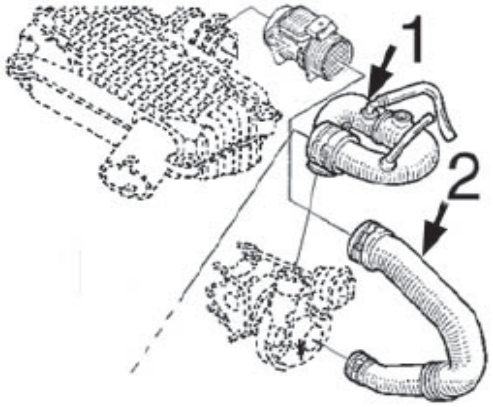

1- 3826 tubo de Turbo a admisión
2- 3853 tubo de caudalímetro a Turbo



02404 Ø 44 mm
junta de termostato 1.4

oe: 7700741923



03119
tapa de termostato (plástico)

oe: 8200561420 -7700101179



03146
tubo de agua

oe: 7700869985



03187
tubo de agua metálico

oe: 8200041181 -8200557831



03195
tubo de agua metálico 1.5 dCi

oe: 8200552604 -8200552604



03563
tapón botella de expansión

oe: 82 00 048 024



03567
botella de expansión

oe: 77 01 470 460

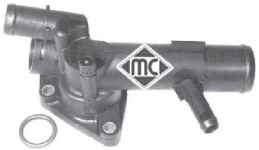

03670
caja con termostato 1.5 dCi

oe: 82 00 039 885 -82 00 558 783

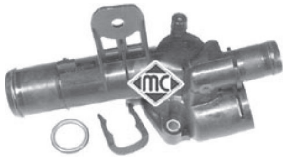

03679
caja de termostato

oe: 8200954328 -82 00 954 328

© INDUSTRIAL METALCAUCHO, S.L.U.



03769
tapa de plástico bomba de agua 1.5 dCi - 1.5 dCi (LS0W)
oe: 7701476282



05914
caja de termostato

oe: 7700809906



08726
mgto de botella a cuerpo termostato

oe: 7700430190



08758
mgto de botella a tapa termostato

oe: 7700847058



08941
jgo mgtos intercambiador Entrada

oe: 8200147892



08949
mgto de tubo a botella Salida

oe: 8200026126



09156
mgto de cuerpo termostato a tapa

oe: 7701061051



09502
mgto superior radiador arriba 1.4 - 1.6 - 1.6 16V
oe: 6001547048



09503
mgto inferior radiador debajo

oe: 8200852172 -6001547049



09505
mgto superior radiador arriba 1.5 dCi - 1.5 dCi (LS0W)
oe: 6001548725 -6001548463



09506
mgto inferior radiador 1.5 dCi

oe: 6001548473 -6001548726



09518
mgto inferior radiador 1.5 dCi

oe: 6001548473



09504
jgo mgtos calefactor 1.4 - 1.6 - 1.6 16V

oe: 6001547052 -6001547051



03826
tubo admisión Turbo

oe: 8200770844 -8200404193



03853
tubo turbo 1.5 dCi - 1.5 dCi (LS0W)

oe: 8200368252



06004
silentbloc soporte caja filtro aire 1.5 dCi

oe: 8200068473 -8200818374



06822
tubo turbo izquierda 1.5 dCi

oe: 6001549066



06824
tubo turbo 1.5 dCi - 1.5 dCi (LS0W)

oe: 8200770644



06825
tubo filtro aire 1.5 dCi (KS0K) - 1.5 dCi (KS0W)
oe: 6001548496



06826
tubo turbo 1.5 dCi (LS0W)

oe: 8200392261



06827
tubo turbo izquierda 1.5 dCi (LS0W)

oe: 8200921758

DACIA - LOGAN (LS_) (09/2004 - 10/2012)



06868
tubo turbo 1.5 dCi (KS0K)

oe: 82 00 164 191

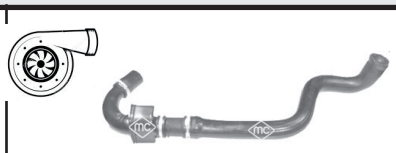

09501
mgto a turbo 1.5 dCi - 1.5 dCi (LS0W)

oe: 8200384940



03680
mgto desvaporizador con válvula 1.5 dCi - 1.5 dCi (LS0W)

oe: 8200147551



08818
jgo mgtos desvaporizadores

oe: 7700100577 -7700100575



93010
válvula EGR 1.5 dCi - 1.5 dCi (LS0W)

oe: 82 00 656 008 -82 00 488 774



93037
válvula EGR 1.5 dCi

oe: 8200469586 -8200374875



93070
válvula EGR 1.5 dCi - 1.5 dCi (LS0W)

oe: 8200561269 -8200550361



00667
tapon cárter aceite

oe: 7703075348 -9759915980



02024 Ø 14 mm
arandela carter c/goma 14mm

oe: 0164.54 -0164.54



03617
tapón llenado aceite motor

oe: 9112028 -9108318



04641
juego tapas arboles de levas 1.6 16V - 1.6 16V Flexifuel

oe: 77 00 106 271



05156
varilla nivel aceite 1.5 dCi

oe: 8200463669



05379
intercambiador de calor + junta

oe: 7701051538 -8200068115



05495
cárter de aceite

oe: 6001549008 -8200535857



05498
cárter de aceite 1.6 16V

oe: 82 00 125 660 -82 00 404 442



05499
cárter de aceite 1.5 dCi

oe: 8200381856



05749
intercambiador de calor 1.5 dCi

oe: 8200779744



05943
intercambiador de calor 1.5 dCi

oe: 7700853915 -7700114036



05381
corona bomba de inyección 1.5 dCi

oe: 8200183669



05390
filtro gasoil con o sin toma sensor

oe: 82 00 026 237 -16400 BN700



92000
tubo alimentación de combustible

oe: 8200520596 -8200171176

© INDUSTRIAL METALCAUCHO, S.L.U.



92010
tubo alimentación de combustible

oe: 8200685633

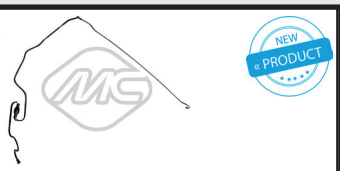

92042
tubo alimentación de combustible 1.5 dCi

oe: 8200838566 -6001548507

SUSPENSION DELANTERA y SOPORTES DE MOTOR
motores de gasolina 1.4/8v (K7J) y 1.4/8v (K7M)
motor de gasolina 1.6/16v (K4M)
motor diesel 1.5Dci (K9K)

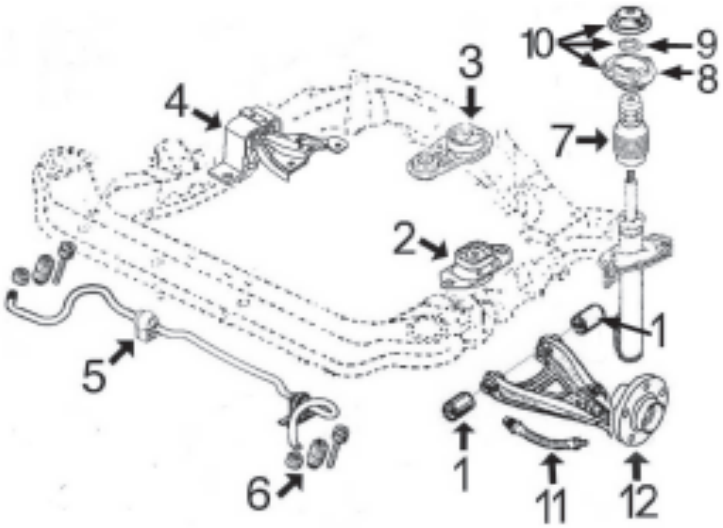

1- 5103 silentbloc trapecio delantero
2- 4625 soporte motor izquierdo
3- 4632 soporte motor trasero hasta -'07
6027 soporte motor trasero desde '07-
4- 5093 soporte motor derecho 1.4/8v-1.6/8v
5979 soporte motor derecho 1.6/16v
4638 soporte motor derecho 1.5Diesel
5- 5094 goma central barra estabilizadora
6- 5097 bieleta puntal barra estabilizadora
7- 998 capuchon amortiguador
8- 5754 soporte amortiguador
9- 4180 rodamiento soporte amortiguador
10- 5766 kit soporte amortiguador completo con rodamiento y tapa superior
11- 96078 latiguillo de freno delantero (333 mm)
12- 90015 buje de rueda delantera 1.4 (21 estrias, cuello Ø 46 mm)
90020 buje de rueda delantera 1.4 (21 estrias, cuello Ø 52 mm)
90068 buje de rueda delantera 1.5Diesel (23 estrias)

SUSPENSION TRASERA

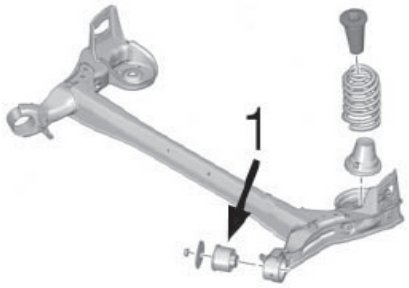

1- 5755 silentbloc puente trasero



04625
soporte motor izquierda

oe: 82 00 297 939 -60 01 548 160



04632
soporte motor posterior

oe: 82 00 575 641 -82 00 014 933



04638
soporte motor derecha

oe: 82 00 338 372 -82 00 592 642



05093
soporte motor derecha;Eje delantero 1.4 - 1.6

oe: 6001548157 -8200420742

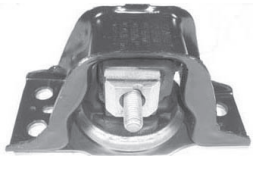

05979
soporte motor derecha 1.6 16V

oe: 60 01 549 202



06027
soporte motor posterior 1.5 dCi (LS0W)

oe: 8200780781 -60 01 549 647

DACIA - LOGAN (LS_) (09/2004 - 10/2012)

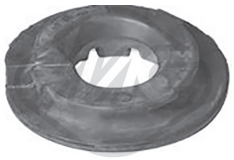

06801 Ø 43 mm
soporte muelle suspensión Eje trasero;arriba
oe: 60 01 547 495 -82 00 257 863



06805
soporte motor derecha
oe: 11 21 062 62R -82 00 805 809



06812
soporte motor derecha
oe: 112100627R



05094 Ø 23 mm
goma barra estabilizadora Eje delantero
oe: 82 00 262 344 -60 01 547 140



05097
puntal barra estabilizadora exterior;eje delantero, ambos lados
oe: 60 01 547 138



05755 Ø 12 mm
silentbloc puente Eje trasero
oe: 60 01 549 988 -82 00 287 912



06693
silentbloc Eje delantero
oe: 60 01 549 182 -60 01 550 912



00998
capuchón amortiguador izquierda;derecha;Eje delantero 1.4 - 1.6
oe: 77 00 802 667



04180
rodamiento soporte amortiguador
oe: 60 01 025 850



05103 Ø 12 mm
silentbloc trapecio Eje delantero
oe: 6040096299 -6040002245



05754 Ø 18 mm
soporte amortiguador eje delantero, ambos lados
oe: 60 01 547 499



05760 Ø 35 mm
rodamiento transmisión Eje delantero, derecha
oe: 77 00 112 085 -77 03 066 381



05766
kit soporte amortiguador con rodamiento Eje delantero arriba 1.4 - 1.5 dCi - 1.6 16V
oe: 6001547499 -8200876298



05437
tornillo rueda para llave de 19mm Eje trasero;Eje delantero
oe: 8200719981 -77 00 437 514



05438
tornillo rueda para llave de 17 mm Eje trasero;Eje delantero
oe: 4022 221 21R -82 00 610 460

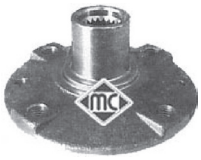

90015 Ø 35 mm
buje rueda Eje delantero
oe: 77 00 719 140



90020 Ø 37 mm
buje rueda Eje delantero
oe: 77 00 768 318 -82 00 208 332



90068 Ø 37 mm
buje rueda Eje delantero 1.6 - 1.6 16V
oe: 77 01 415 121



74001 Ø 25 mm
rodamiento Eje trasero
oe: 60 01 548 986

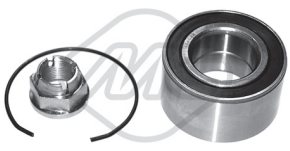

74005 Ø 37 mm
rodamiento Eje trasero
oe: 60 01 547 696



74097 Ø 37 mm
rodamiento Eje delantero
oe: 77 01 207 677 -60 01 550 915

© INDUSTRIAL METALCAUCHO, S.L.U.



74128 Ø 25 mm
rodamiento Eje trasero

oe: 60 01 548 986



96078 longitud: 333 mm
latiguillo de freno eje delantero, ambos lados

oe: 77 00 308 909 -77 01 069 538



00139 kit **fuelle**
fuelle transmisión izquierda;lado de rueda

oe: 6001550339 -8200017057 Ø -105 mm



01115 kit **0099 fuelle**
kit fuelle transmisión lado de rueda

oe: 7701209242 Ø 28-86 mm



01139 kit **fuelle**
kit fuelle transmisión con rodamiento 28mm lado de engranaje

oe: 7701473830 Ø 28



01171 kit **00171 fuelle**
kit fuelle transmisión lado de rueda

oe: 3293.12 -3293.12 Ø 22-73 mm



01246 kit **00246 fuelle**
kit fuelle transmisión lado de engranaje

oe: 7701209255 -6001548164 Ø 26-67 mm



01390 kit **fuelle**
kit fuelle transmisión lado de engranaje;izquierda

oe: 7701473830 Ø 25.6-105 mm



01432 kit **00432 fuelle**
kit fuelle transmisión lado de engranaje

oe: 7701467125 -7701034800 Ø 24-82 mm



01555 kit **00555 fuelle**
kit fuelle transmisión lado de rueda

oe: 6001547699 Ø 33-82 mm



01559 kit **00559 fuelle**
kit fuelle transmisión lado de engranaje

oe: 7700108269 -7701471522 Ø 24-64 mm



01558 kit **00558 fuelle**
kit fuelle cremallera dirección

oe: 7701469496 -6000025546 Ø 9-39 mm



04465 Ø 133 mm - 6 canales
polea cigüeñal

oe: 8200544135 -8200392683



04735 Ø 150.155 mm - 6 canales
polea cigüeñal

oe: 8200477938



05172 Ø 151 mm - 6 canales
polea cigüeñal

oe: 8200687605



04728 Ø mm - 5 canales
polea de alternador 5 canales

oe: 8200113636



04729 Ø 29.3 mm
polea de alternador 6 canales

oe: 7700110616



04913 Ø 48.8 mm - canales
polea de alternador

oe: 7700426849



04947 Ø mm - 6 canales
polea de alternador 5 canales

oe: 8200113636



04948 Ø 28.45 mm
polea de alternador 6 canales 1.4 - 1.6

oe: 77 00 110 616



05146
tensor correa alternador 1.5 dCi - 1.5 dCi (LS0W)

oe: 82 00 608 550

DACIA - LOGAN (LS_) (09/2004 - 10/2012)

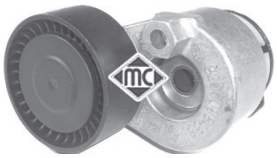

05157
tensor correa alternador

oe: 82 00 048 486 -11955-BN703



05161 Ø 17 mm
rodillo tensor correa alternador 1.4 - 1.6

oe: 77 00 102 931 -82 00 104 754



05162
tensor correa alternador 1.4 - 1.6

oe: 77 00 102 872 -82 00 603 359

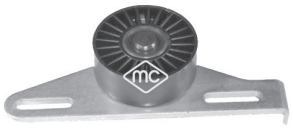

05485
tensor correa alternador 1.4 - 1.6 - 1.6 16V

oe:



05952 Ø 17 mm
polea de alternador 1.4 - 1.6

oe: 77 01 477 689



05543
piñon de cigueñal 1.5 dCi - 1.5 dCi (LS0W)

oe: 8200371496



05627
corona árbol de levas 1.4 - 1.6 - 1.6 16V

oe: 7700739336 -7700874761



05645 Ø 11 mm
corona árbol de levas

oe: 77 01 476 570 -77 01 478 037



35002
cubierta distribución 1.5 dCi (LS04)

oe: 8200795003 -8200795012



00908
juego casquillos retén palanca selector

oe: 7703087163 -7700703000



05095
bieleta selector velocidades 1.4 - 1.6

oe: 7700111132



05440
rodamiento guía cambio velocidades

oe: 8200039656



04677
horquilla embrague completa

oe: 7700875163 -7701478174



05757
cubrepedal freno y embrague

oe: 6001547908

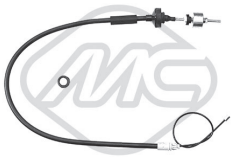

80073 longitud: 1133/681 mm
cable embrague manual

oe: 6001546867



02381 Ø 52 mm
junta cónica colector escape 1.4 - 1.6

oe: 8200228590 -7700840085



05096
soporte escape posterior;centro

oe: 6001547472



02063
bomba limpiaparabrisas

oe: 82 00 194 414 -60 01 549 444



02072
bomba limpiaparabrisas

oe: 6001 549 443 -7700428390

© INDUSTRIAL METALCAUCHO, S.L.U.

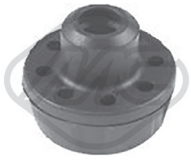

06809
soporte radiador LOGAN II

oe: 215081121R



06811
soporte radiador LOGAN II

oe: 21506007R

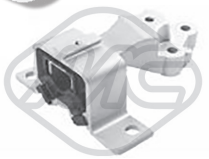

06808
soporte motor derecha 1.2 LOGAN II

oe: 112323142R -11 23 231 42R



06813
sopore motor derecha 1.2 TCe 115 DOKKER Express

oe: 113755975R



06816
soporte motor Delante, derecha TCe 90 LOGAN II

oe: 11 37 579 55R -11 37 583 13R



06817
soporte motor posterior

oe: 11 23 810 35R

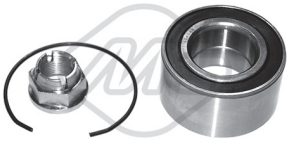

74005 Ø 37 mm
rodamiento Eje trasero LOGAN II,LOGAN MCV II

oe: 60 01 547 696



74097 Ø 37 mm
rodamiento Eje delantero LOGAN II,LOGAN MCV II

oe: 77 01 207 677 -60 01 550 915



35002
cubierta distriburción 1.5 dCi LOGAN II

oe: 8200795003 -8200795012



06867
rodamiento cambio 1.5 dCi LOGAN II

oe: 8200142677



09502
mgto superior radiador arriba 1.4 - 1.6

oe: 6001547048



09504
jgo mgtos calefactor 1.4 - 1.6

oe: 6001547052 -6001547051



06822
tubo turbo izquierda 1.5 dCi

oe: 6001549066



06825
tubo filtro aire 1.5 dCi

oe: 6001548496



06826
tubo turbo

oe: 8200392261



06827
tubo turbo izquierda 1.5 dCi

oe: 8200921758

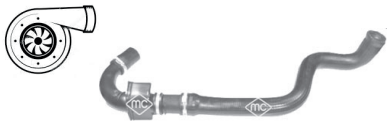

09501
mgto a turbo 1.5 dCi

oe: 8200384940



03680
mgto desvaporizador con válvula 1.5 dCi

oe: 8200147551



93010
válvula EGR 1.5 dCi

oe: 82 00 656 008 -82 00 488 774



93070
válvula EGR 1.5 dCi

oe: 8200561269 -8200550361



02024 Ø 14 mm
arandela carter c/goma 14mm

oe: 0164.54 -0164.54

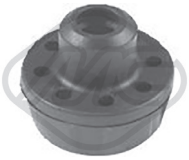

06809
soporte radiador

oe: 215081121R



06811
soporte radiador

oe: 21506007R



92000
tubo alimentación de combustible

oe: 8200520596 -8200171176



92010
tubo alimentación de combustible

oe: 8200685633



92030
tubo alimentación de combustible 1.6 16V

oe: 8200139173



04625
soporte motor izquierda

oe: 82 00 297 939 -60 01 548 160



04632
soporte motor posterior 1.4 - 1.4 MPI LPG - 1.6

oe: 82 00 575 641 -82 00 014 933

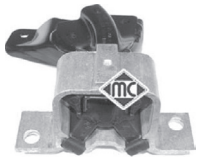

05093
soporte motor derecha;Eje delantero 1.4 - 1.6

oe: 6001548157 -8200420742



06027
soporte motor posterior 1.5 dCi

oe: 8200780781 -60 01 549 647

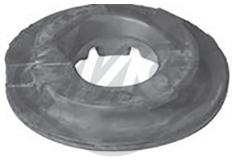

06801 Ø 43 mm
soporte muelle suspensión Eje trase-ro;arriba

oe: 60 01 547 495 -82 00 257 863

© INDUSTRIAL METALCAUCHO, S.L.U.



06805
soporte motor derecha

oe: 11 21 062 62R -82 00 805 809

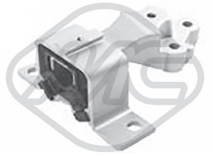

06808
soporte motor derecha 1.2 16V - 1.2 16V LPG

oe: 112323142R -11 23 231 42R



06812
soporte motor derecha

oe: 112100627R



06817
soporte motor posterior

oe: 11 23 810 35R



05094 Ø 23 mm
goma barra estabilizadora Eje delantero

oe: 82 00 262 344 -60 01 547 140



05097
puntal barra estabilizadora exterior;eje delantero, ambos lados

oe: 60 01 547 138



05755 Ø 12 mm
silentbloc puente Eje trasero

oe: 60 01 549 988 -82 00 287 912



06693
silentbloc Eje delantero

oe: 60 01 549 182 -60 01 550 912



04180
rodamiento soporte amortiguador

oe: 60 01 025 850



05103 Ø 12 mm
silentbloc trapecio Eje delantero

oe: 6040096299 -6040002245



05754 Ø 18 mm
soporte amortiguador eje delantero, ambos lados

oe: 60 01 547 499



05760 Ø 35 mm
rodamiento transmisión Eje delantero, derecha

oe: 77 00 112 085 -77 03 066 381



05438
tornillo rueda para llave de 17 mm Eje trasero;Eje delantero

oe: 4022 221 21R -82 00 610 460



90068 Ø 37 mm
buje rueda Eje delantero 1.5 dCi - 1.6

oe: 77 01 415 121



74001 Ø 25 mm
rodamiento Eje trasero

oe: 60 01 548 986



74005 Ø 37 mm
rodamiento Eje trasero

oe: 60 01 547 696



74097 Ø 37 mm
rodamiento Eje delantero

oe: 77 01 207 677 -60 01 550 915



74128 Ø 25 mm
rodamiento Eje trasero

oe: 60 01 548 986



96078 longitud: 333 mm
latiguillo de freno eje delantero, ambos lados

oe: 77 00 308 909 -77 01 069 538



05146
tensor correa alternador 1.5 dCi

oe: 82 00 608 550



05159
rodillo tensor correa alternador 1.2 16V

oe: 8201008780 -8200875156



05161 Ø 17 mm
rodillo tensor correa alternador 1.2 16V LPG - 1.4 - 1.6
oe: 77 00 102 931 -82 00 104 754



05162
tensor correa alternador 1.2 16V LPG - 1.4 - 1.6
oe: 77 00 102 872 -82 00 603 359

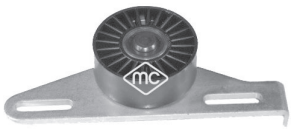

05485
tensor correa alternador 1.4 - 1.6
oe:



05645 Ø 11 mm
corona árbol de levas
oe: 77 01 476 570 -77 01 478 037



NEW « PRODUCT

35002
cubierta distribución 1.5 dCi
oe: 8200795003 -8200795012

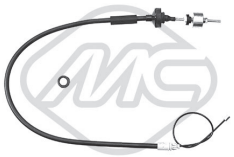

NEW « PRODUCT

80073 longitud: 1133/681 mm
cable embrague manual
oe: 6001546867



05096
soporte escape posterior;centro
oe: 6001547472

© INDUSTRIAL METALCAUCHO, S.L.U.

CANALIZACIONES DE AGUA

106 - motores TU 954cc (TU9) y 1124cc (TU1)

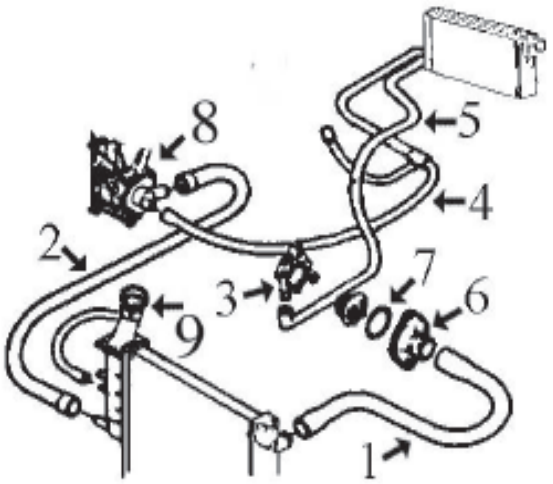

1- 7854 mgto superior radiador
2- 7834 mgto inferior radiador
3- 3082 boquilla metálica superior en caja termostato
3081 boquilla metálica inferior en caja termostato
4- 8531 mgto derecho calefactor, 1er. tramo
8343 mgto derecho de calefactor, 2º tramo
5- 7817 mgto de calefactor a caja termostato
6- 3011 boquilla alojamiento termostato
7- 2351 junta de termostato
8- 3578 tapa bomba de agua hasta '96
3641 tapa bomba de agua desde '96
9- 3548 tapón radiador 1.4 bar

8167 mgto desvaporizador 1.1
8002 mgto desvaporizador 1.1

106 - motores 1.4 (TU3M - TU3J) y 1.6 (TU5JP - TU5JP2/JP4)

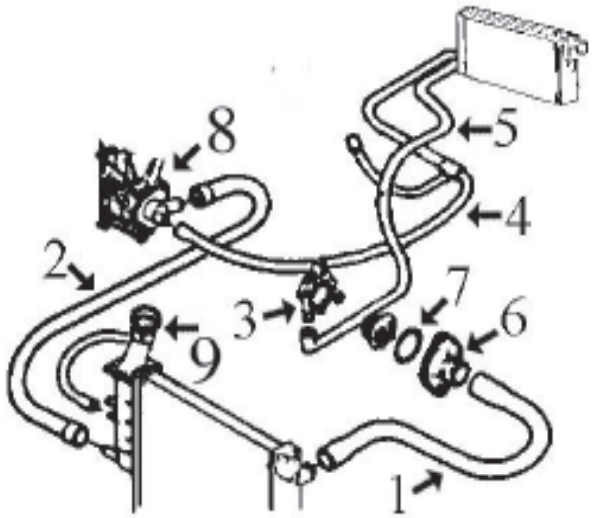

1- 7854 mgto superior radiador, versiones sin intercambiador en el filtro de aceite
8525 mgto superior radiador, versiones con intercambiador en el filtro de aceite
2- 7834 mgto inferior radiador hasta '94
8532 mgto inferior radiador desde '94
3- 3082 boquilla metálica superior en caja termostato
3081 boquilla metálica inferior en caja termostato
4- 8531 mgto derecho calefactor, 1er. tramo
8343 mgto derecho de calefactor, 2º tramo 1.4 carbur.
8530 mgto derecho calefactor, 2º tramo 1.4i y 1.6
5- 7817 mgto de calefactor a caja termostato 1.4
8534 mgto de calefactor a caja termostato 1.6
6- 3011 boquilla alojamiento termostato hasta '99
3611 tapa con termostato desde '99
7- 2351 junta de termostato
8- 3578 tapa bomba de agua hasta '96
3641 tapa bomba de agua desde '96 TU5J2
3904 tapa bomba de agua desde '96 TU5J4
9- 3548 tapón radiador 1.4 bar

106 - 1.3 "Rallye" (motor TU2J2)

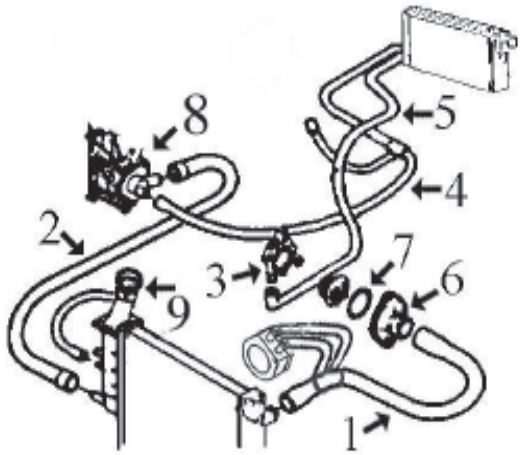

1- 8525 mgto superior radiador
2- 8532 mgto inferior radiador
3- 3082 boquilla metálica superior en caja termostato
3081 boquilla metálica inferior en caja termostato
4- 8531 mgto derecho calefactor, 1er. tramo
8530 mgto derecho de calefactor, 2º tramo
5- 7817 mgto de calefactor a caja termostato
6- 3011 boquilla alojamiento termostato
7- 2351 junta de termostato
8- 3578 tapa bomba de agua
9- 3548 tapón radiador 1.4 bar

106 - 1.4 DIESEL (motor TUD3)

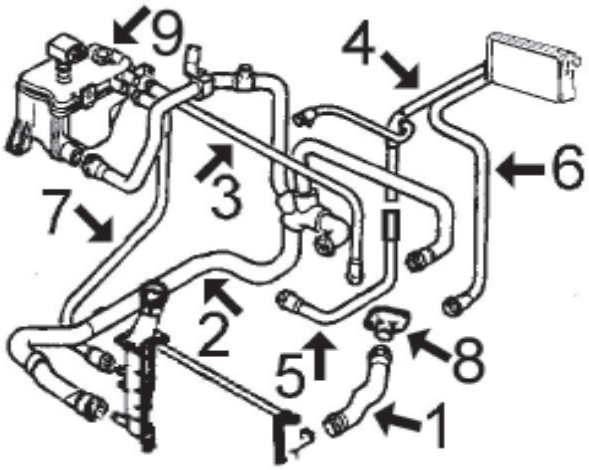

1- 8522 mgto superior radiador
2- 8322 mgto inferior radiador
3- 8323 mgto de botella a caja de termostato
4- 8061 mgto derecho de calefactor, 1er. tramo
5- 8329 mgto derecho de calefactor, 2º tramo
6- 8075 mgto izquierdo de calefactor
7- 8323 mgto de botella a radiador
8- 3132 tapa de termostato
3077 boquilla en caja termostato
3078 boquilla en caja termostato
9- 3643 botella de expansión
3548 tapón botella expansión 1.4 bar

8324 mgto desvaporizador

106 - 1.5 DIESEL (motor TUD5)

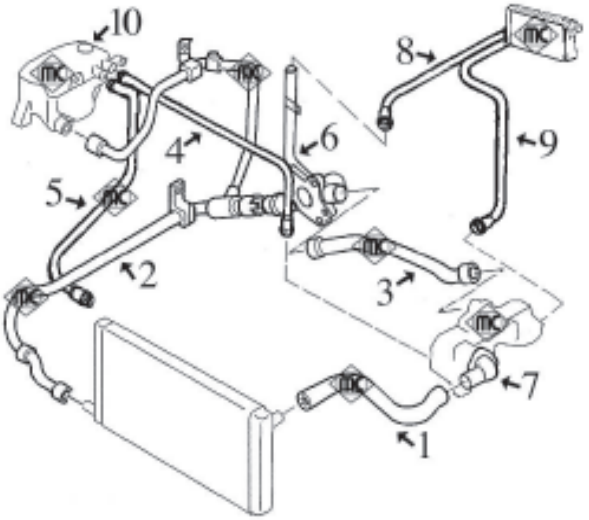

1- 8521 mgto superior radiador
2- 8515 mgto inferior radiador
3- 8511 mgto de tubo metálico a caja termostato
4- 8510 mgto de botella a caja termostato
5- 8517 mgto de botella a radiador
6- 3133 tubo de agua metálico
7- 3550 tapa de termostato
3077 boquilla en caja termostato
3078 boquilla en caja termostato
8- 8513 mgto de calefactor a tubo metálico
9- 8514 mgto de calefactor a caja termostato
10- 3643 botella de expansión
3548 tapón botella expansión 1.4 bar

106 - 1.5 Diesel, desvaporizadores:

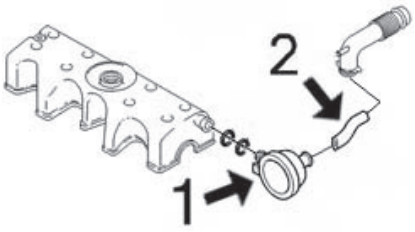

1- 3655 válvula desvaporizadora con juntas tóricas
2- 8533 mgto de válvula desvaporizadora a filtro aire

© INDUSTRIAL METALCAUCHO, S.L.U.



02351 Ø 41 mm
junta de termostato

oe: 134030 -133953



02352 Ø 47 mm
junta de termostato I

oe: 130629



03011
tapa de termostato

oe: 1336.44



03077
boquilla en caja termostato I

oe: 1341.63



03078
boquilla en caja termostato 1.4 D - 1.5 D I

oe: 1342.04 -1336.K8



03081
boquilla en caja termostato I

oe:



03082
boquilla en caja termostato I

oe: 96064659



03132
tapa de termostato (aluminio) 1.4 D I

oe: 1336C2



03133
tubo de agua metálico 1.5 D

oe: 120438



03548
tapón botella de expansión

oe: 1306.C7 -1306.84



03550
tapa de termostato (plástico) 1.5 D

oe: 1336.L2 -1336.K2



03560
tapón botella de expansión

oe: 1306.E4 -1306.C9



03578
tapa bomba de agua con junta tórica

oe: 1201.66



03611
tapa con termostato 1.1 i - 1.4 i II

oe: 1336.Q2



03641
tapa bomba de agua I

oe: 1206.96 -1201.C2



03643
botella de expansión 1.4 D - 1.5 D

oe: 1307V1 -1307AN



03881
tapón botella de expansión II

oe: 1306J5



03904
tapa bomba de agua motor

oe: 1201.59



07822
mgto superior radiador arriba 1.6

oe: 6186120



07834
mgto inferior radiador debajo I

oe: 96022712 -1343G0



07854
mgto superior radiador arriba I

oe: 1343F8



08042
mgto superior radiador debajo I

oe: 96003397



08313
mgto de intercambiador a termostato 1.0 i - 1.1 i - 1.4 i II

oe: 1307AA



08322
mgto inferior radiador debajo 1.4 D I

oe: 96173039



08323
mgto de botella a radiador 1.4 D I

oe: 1351F0



08510
mgto de botella a caja termostato I

oe: 1307PQ



08511
mgto de tubo metálico a caja termostato 1.5 D

oe: 1307AQ



08515
mgto inferior radiador debajo 1.5 D I

oe: 1351T6



08517
mgto de botella a radiador I

oe: 1351J6



08521
mgto superior radiador arriba 1.5 D

oe: 1343L8



08522
mgto superior radiador arriba 1.4 D I

oe: 1343H2



08525
mgto superior radiador arriba I

oe: 1343L6



08532
mgto inferior radiador debajo 1.6 I

oe: 1343.K5 -1343S7



08534
mgto calefactor a caja termostato 1.6 i II

oe: 6464GS



08686
mgto superior radiador arriba 1.6

oe: 1343C2



07941
mgto de calefactor (1er tramo) Salida;Entrada I

oe: 96014856 -96012521



08061
mgto calefactor 1.4 D - 1.5 D I

oe: 96159736



08075
mgto calefactor izquierda 1.4 D - 1.5 D I

oe: 96159737 -6464R9



08343
mgto calefactor Entrada;derecha I

oe: 96122309 -6464L3



08513
mgto de calefactor a tubo metálico 1.5 D I

oe: 6464GT



08514
mgto de tubo metálico a caja termostato Entrada 1.5 D

oe: 6464QA



08528
mgto de calefactor a caja termostato Entrada I

oe: 6464JN

© INDUSTRIAL METALCAUCHO, S.L.U.



08530
mgto calefactor 1.3 - 1.6 I

oe: 6464L4 -6464FW



08531
mgto calefactor derecha I

oe: 6464FT



07953
mgto de colector a carburador 1.0 - 1.4

oe: 97533257 -96086168



03655
válvula desvaporizadora con juntas tóricas 1.5 D

oe: 0361 C7



08002
mgto desvaporizador I

oe: 119121 -119113



08167
mgto desvaporizador I

oe: 119269 -119261



08324
mgto desvaporizador 1.4 D - 1.5 D I

oe: 1192C6



08533
mgto desvaporizador I

oe: 1192F2



00667
tapon cárter aceite I

oe: 2221.11 -016393



02024 Ø 14 mm
arandela carter c/goma 14mm

oe: 0164.54

02335 518 mm
varilla nivel aceite 1.1 - 1.4 I

oe: 117449 -117410



02452
tapón cárter de aceite 1.5 D II

oe: 31118 -31121



03639
tapón llenado de aceite

oe: 0258.55



03813
tapa filtro de aceite I

oe: 1103.J5

04593 mm
varilla nivel aceite 1.1 i - 1.4 i II

oe: 9651347480 -1174.82



04595
varilla nivel aceite 1.5 D I

oe: 117423



04036
bomba manual cebado gasoil con válvula antirretorno y boquilla adicional a 90º I

oe: 157973

SUSPENSION DELANTERA y SOPORTES DE MOTOR:

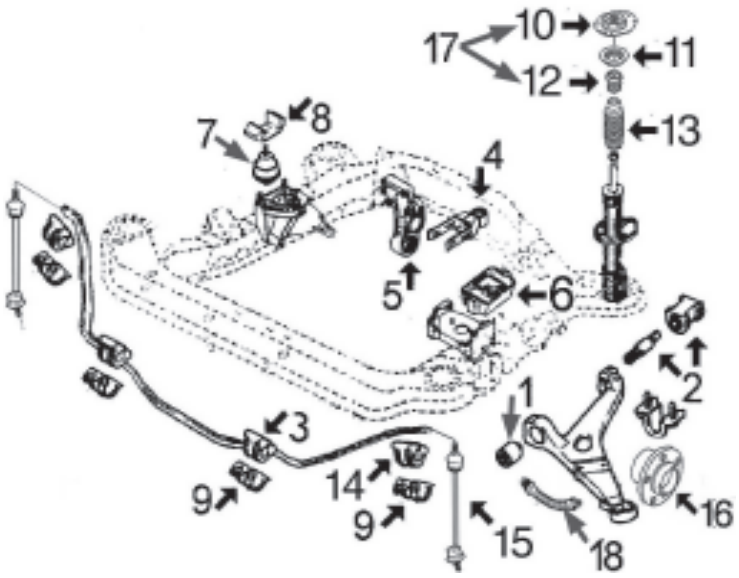

- 1- 2387 silentbloc anterior trapecio delantero 1.1
  2387 silentbloc anterior trpc. delt. 1.4-3p salvo Sport
  2970 silentbloc anterior trpc. delt. 1.4-3p Sport y 1.4-5p
  2970 silentbloc anterior trpc. delt. 1.6 gasolina y 1.5D
- 2- 2386 silentbloc posterior trapecio delantero (juego completo con eje pasador)
- 3- 2989 goma para barra estabiliz. de Ø 18 mm
  2388 goma para barra estabiliz. de Ø 19 mm
  2389 goma para barra estabiliz. de Ø 21 mm
  2990 goma para barra estabiliz. de Ø 22 mm
- 4- 4746 tirante de motor trasero completo 1.0.1.1-1.4.1.6
  4744 tirante de motor trasero completo 1.4D-1.5D
  877 silentbloc del tirante trasero de motor
- 5- 2666 soporte trasero de motor (completo)
  4064 silentbloc del soporte trasero motor
- 6- 531 soporte izquierdo motor 0.9-1.1-1.4-1.6
  2786 soporte izquierdo motor 1.5 Diesel y automáticos
- 7- 2784 soporte derecho de motor 0.9-1.1
  697 soporte motor derecho 1.4-1.6 y Diesel hasta '95
  2959 soporte dcho. de motor 1.4-1.6 y 1.5 D desde '95
- 8- 724 limitador soporte motor derecho hasta '95
  2960 limitador soporte derecho motor desde '95
- 9- n/d abrazadera barra estabilizadora
- 10- 2730 soporte sup. amortiguador delantero hasta '94
  2967 soporte sup. amortiguador delantero desde '94
- 11- 4181 rodamiento soporte suspensión
- 12- 2991 tope poliuretano suspensión 1.0-1.1 (66 mm)
  4037 tope poliuretano suspensión 1.3-1.6 y D (90mm)
- 13- 2974 capuchón amortiguador
- 14- 2701 goma puntal barra estabiliz. de Ø 19 mm
  2702 goma puntal barra estabiliz. de Ø 21 mm
- 15- 2968 bieleta puntal barra estabilizadora 1.6-VTS
- 16- 90044 buje rueda delantera de 3 agujeros
  90013 buje rueda delantera de 4 agujeros hasta '96
  90045 buje rueda delantera de 4 agujeros desde '96
- 17- 6148 kit soporte amortiguador delantero completo con rodamiento
- 18- 96046 latiguillo freno delantero rueda de 3 agujeros
  96180 latiguillo freno delantero rueda de 4 agujeros

SUSPENSION TRASERA:

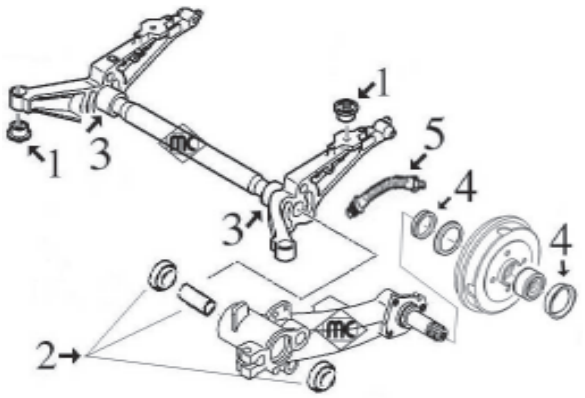

- 1- 2838 silentbloc soporte puente trasero
- 2- 4563 juego de rodamientos, retenes y casquillos brazo trasero (rodamiento exterior cerrado)
  5180 juego de rodamientos, retenes y casquillos brazo trasero (rodamiento exterior abierto)
- 3- 4499 eje de brazo trasero (derecho e izquierdo)
- 4- 4828 juego retén eje trasero y tapón tambor
- 5- 96023 latiguillo freno trasero 220 mm

© INDUSTRIAL METALCAUCHO, S.L.U.

PEUGEOT - 106 (08/1991 -)



00531 Ø 13 mm
soporte motor izquierda;delante

oe: 184395 -184382



00697
soporte de motor Eje delantero, derecha

oe: 1844.75 -1844.70



006971
soporte motor no hidraulico

oe: 1844.75 -1844.70



00724
limitador soporte motor derecha;delante I

oe: 97 521 102 -1844.16



00877 Ø 12 mm
silentbloc tirante de motor posterior I

oe: 1809.04



02666 Ø 10 mm
soporte motor completo

oe: 1844.54



02784
soporte motor derecha;delante 1.0 - 1.1 I

oe: 1843.99



02786
soporte motor izquierda

oe: 1844.51 -96104506

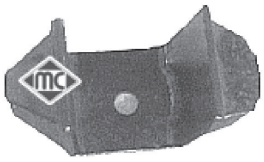

02884
limitador soporte motor derecha I

oe: 184425



02959
soporte motor derecha;delante

oe: 1844.66 -1844.58

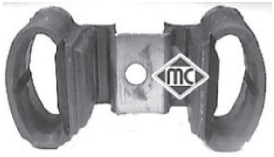

02960
limitador soporte motor derecha

oe: 1844.59



04064 Ø 10 mm
silentbloc soporte de motor Eje trasero

oe: 184469



04744
soporte motor debajo I

oe: 1806.32 -1806.17



04746 Ø 12 mm
soporte motor posterior I

oe: 1806.16

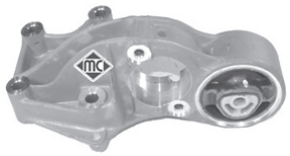

05252 Ø 10 mm
soporte motor completo con silentbloc Eje trasero

oe: 1807.Z0 -1807P0

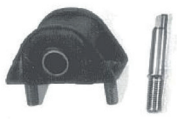

02386 Ø 17 mm
silentbloc posterior trapecio posterior;Eje trasero

oe: +352244 -352351



02387 Ø 12 mm
silentbloc anterior trapecio debajo;delante;Eje delantero

oe: 3523 50



02388 Ø 19 mm
goma central para barra estabiliz. Ø19 mm interior;Eje delantero

oe: 96064489 -5094.56



02389 Ø 21 mm
goma central para barra estabiliz. Ø21 mm interior;Eje delantero

oe: 5094.57



02701 Ø 18 mm
goma puntal barra estabilizadora 19 mm exterior;Eje delantero

oe: 5094.59

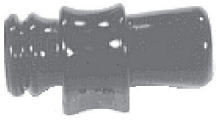

02702 Ø 21 mm
goma puntal barra estabilizadora 21 mm exterior;Eje delantero

oe: 5094.60



02838 Ø 12 mm
silentbloc soporte tren Eje trasero

oe: 5131.63



02968
bieleta puntal barra estabilizadora Eje delantero II

oe: 5087.40



02970 Ø 12 mm
silentbloc anterior trapecio centro;Eje delantero abajo 1.3 - 1.6

oe: 3523.52



02989 Ø 18 mm
goma para barra estabilizadora Ø 18 mm interior;Eje delantero

oe: 5094.72



02990 Ø 22 mm
goma para barra estabilizadora de Ø 22 mm Eje delantero

oe: 509471 -509467



04332
bieleta puntal barra estabilizadora Eje delantero I

oe: 96 147 514 -5087.33



04499
eje brazo I

oe:



04563
uego rodamientos, retenes y casquillos en eje brazo Eje trasero

oe: 5174.07 -5154.11



05045
pivote inferior rótula soporte mangueta ambos lados;Eje delantero abajo 1.3

oe: 3640.58



05180
juego rodamientos, retenes y casquillos en eje brazo Eje trasero

oe: 5174.07 -5154.11



06768
barra torsion Eje trasero izquierda

oe: 5150.53



06769
barra torsion Eje trasero, derecha

oe: 515054



06770
barra estabilizadora Eje trasero

oe: 5170.74



02730
soporte amortiguador eje delantero, ambos lados

oe: 5038.08

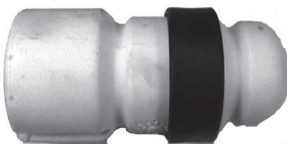

02934
tope poliuretano suspensión Eje delantero

oe: 5033.40



02967 Ø 20 mm
soporte amortiguador eje delantero, ambos lados

oe: 5038.15



02972
tope goma suspensión Eje delantero I

oe: 5033.23



02974
capuchón amortiguador Eje delantero

oe: 525418



02991
tope poliuretano suspensión Eje delantero

oe: 5033.35



04037
tope poliuretano suspensión Eje delantero

oe: 5033.36



04181 Ø 65 mm
rodamiento soporte amortiguador eje delantero, ambos lados

oe: 5035.27 -5035.58

© INDUSTRIAL METALCAUCHO, S.L.U.



05164
juego capuchón+top PUR amortg.

oe: 5254.19 -5033.A5



06148
kit soporte amortiguador completo con rodamiento eje delantero, ambos lados

oe: 5038.50 -5038.15



05454
tornillo rueda delante y detrás

oe: 5405.35



05455
tornillo rueda delante y detrás II

oe: 5405.72 -5405.84



90013
buje rueda Eje delantero 1.0 - 1.1 - 1.3

oe: 3307.49



90044 Ø 35 mm
buje rueda eje delantero, ambos lados 1.0 - 1.1

oe: 330774 -330744



90045
buje rueda Eje delantero 1.0 - 1.1

oe: 3307.76



04828 Ø 31,3 mm
juego retén ejetapón tambor eje trasero ambos lados

oe: 3740.19 -3724.24



74011 Ø 35 mm
rodamiento Eje trasero;Eje delantero

oe: 3350-17 -3326-31



74012 Ø 25 mm
rodamiento Eje trasero II

oe: 95608940 -95592226



74016 Ø 37 mm
rodamiento Eje delantero II

oe: 335032 -3350-32



74017 Ø 25 mm
rodamiento Eje trasero

oe: 3748-17 -95608940

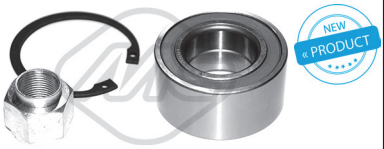

74043 Ø 35 mm
rodamiento Eje trasero;Eje delantero 1.0 - 1.1

oe: 3350-18 -95603182



74118 Ø 25 mm
rodamiento Eje trasero II

oe: 3748-39



74131 Ø 25 mm
rodamiento Eje delantero II

oe: 95608940 -95592226



96023 longitud: mm
latiguillo de freno 1.0 - 1.1 - 1.3

oe: 480657 -480661



96046 longitud: 355 mm
latiguillo de freno rueda con 3 tornillos delante 1.0 - 1.1

oe: 4806 55



96180 longitud: 312 mm
latiguillo de freno eje delantero, ambos lados 1.0 - 1.1

oe: 4806 81 -4806 68



01111 kit **00111 fuelle**
kit fuelle transmisión lado de rueda I

oe: 329814 -329813 Ø 21-70 mm



01171 kit **00171 fuelle**
kit fuelle transmisión lado de rueda 1.4 - 1.5 D

oe: 3293.12 Ø 22-73 mm



01434 kit **00434 fuelle**
kit fuelle transmisión lado de rueda;Eje delantero, derecha 1.4 I
oe: 329313 Ø 29-75 mm



01521 kit **00521 fuelle**
kit fuelle transmisión lado de rueda 1.3 - 1.4
oe: 329305 Ø 22-82 mm



01532 kit **00532 fuelle**
kit fuelle transmisión lado de rueda 1.0 - 1.1 I
oe: 95619710 -329381 Ø 19-69 mm



01532E kit **fuelle**
kit (cono) lado de rueda 1.0 - 1.1
oe: Ø 19-69 mm



01533 kit **fuelle**
kit fuelle transmisión lado de engranaje 1.0 - 1.1
oe: 95619709 -3287.74 Ø 20-70 mm



01537 kit **fuelle**
kit fuelle transmisión con rodamiento lado de engranaje 1.6
oe: 7700462100 -7700462100 Ø 25.8



01606 kit **fuelle**
kit fuelle transmisión lado de engranaje 1.0 - 1.1
oe: 328775 Ø 20-63 mm



01710 kit **00710 fuelle**
kit fuelle transmisión lado de rueda I
oe: 3293.77 Ø 19-81 mm



01761E kit **fuelle**
kit (cono) lado de rueda 1.3 - 1.4 - 1.6 I
oe: 9403293778 Ø 20-80 mm



00904 kit **fuelle**
capuchón cremallera dirección I
oe: 9451076780 -4066.32 Ø



01064 kit **fuelle**
kit fuelle cremallera dirección asistida I
oe: 406650 Ø 40-22 mm

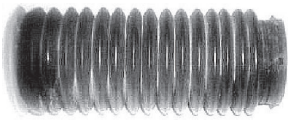

01609 kit **fuelle**
kit fuelle cremallera dirección 1.0 - 1.1
oe: 406636 -9451076880 Ø



01609C kit **fuelle**
kit rep crem 1.0 - 1.1
oe: 96633847 -9451076780 Ø



02958 Ø mm - 5 canales
polea cigüeñal 1.5 D
oe: 0515.L6



04439 Ø 44 mm
polea cigüeñal 1.6
oe: 515.K8 -0515.K8



04460 Ø 44 mm
polea cigüeñal 1.6
oe: 515.J3 -0515.J3



03696
juego tapas correa distribución arriba 1.5 D II
oe: 0320.P5 -0320.K6

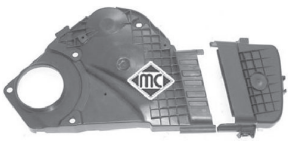

03697
juego tapas correa distribución
oe: 0320.L3 -0320.S2

© INDUSTRIAL METALCAUCHO, S.L.U.

ARTICULACIONES PALANCA DE CAMBIO:

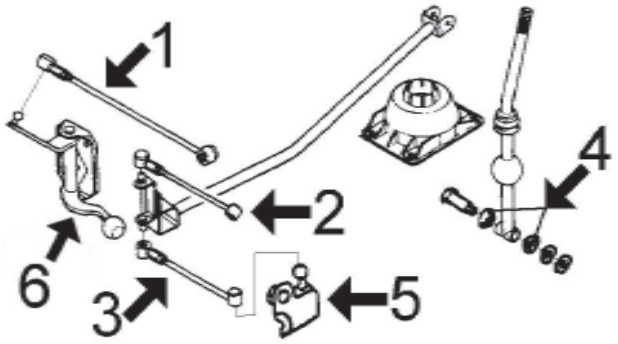

1- 2377 bieleta selección cambio velocidades, rótulas de Ø 13mm
5494 bieleta selección cambio velocidades, rótulas de Ø 10mm
2- 2376 bieleta selección cambio velocidades
3- 2375 bieleta selección cambio velocidades
4- 2400 casquillo palanca de cambio
5- *2396* soporte bieleta inferior
6- 4988 articulación reenvio cambio



00374
flector de dirección I

oe: 95631286 -158478



02401
casquillo cremallera dirección I

oe: 95633847



02911 Ø 12 mm
silentbloc pistón cremallera asistida I

oe: 4059.11 -4059.10



02396
soporte bieleta con rótula debajo

oe: 96096610 -2163.08



04564 Ø 30 mm
juego retenes diferencial-trasnmisión

oe: 312144 -312146



04988
articulación reenvio cambio

oe: 2449.65



02375
bieleta inferior mando cambio debajo I

oe: 95636573

long. min.: 175
long. máx.:195
Ø



02375
bieleta inferior mando cambio debajo I

oe: 95636573



02376
bieleta central mando cambio I

oe: 2452.E1



02377 Ø 13 mm
bieleta superior mando cambio arriba I

oe: 245269 -245283



02400
casquillo palanca cambio I

oe: 95634960



02773
cubrepedal freno y embrague

oe: 95575913 -2130.14

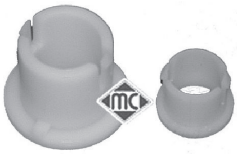

04057
juego casquillos horquilla embrague Eje delantero
oe: 2175.12 -2175.11

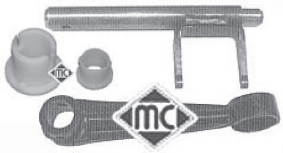

04300
horquilla embrague completa con casquillos I
oe: 2117.52



04424 Ø 24 mm
casquillo guía embrague
oe: 9638950580 -210538



04620 Ø 32 mm
juego retenes diferencial-transmisión
oe: 312165 -312124 40



05494
bieleta selección cambio I
oe:

long. min.: 235
long. máx.:275
Ø 10



05494
bieleta selección cambio I
oe:



80036 longitud: 673/422 mm
cable embrague automático 1.0 - 1.1
oe: 96259810 -2150Q3



80144 longitud: 1463/1248 mm
cable embrague automático 1.1 i - 1.4 i II
oe: 2150Q6



80157 longitud: 1337/1135 mm
cable embrague automático 1.0 i - 1.1 i II
oe: 2150Q5



80340 longitud: 1474/1237 mm
cable embrague manual 1.1 i - 1.4 i II
oe: 96254125 -2150Q6



80380 longitud: 640/396 mm
cable embrague manual 1.0 - 1.1 I
oe: 2150E0



80391 longitud: 1350/1120 mm
cable embrague manual 1.0 i - 1.1 i II
oe: 2150Q5



82703 longitud: 678/434 mm
cable embrague manual 1.0 - 1.1
oe: 2150.E7 -2150E7



Para mas información y gama completa, consultar nuestro catálogo de cables.



00088
soporte tubo de escape I
oe: 96125080 -175561

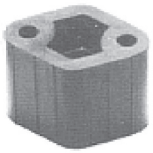

00303
soporte escape
oe: 1755.40



02392
kit montaje tubo escape 1.0 i - 1.1 i - 1.4 i II
oe: 1798.41 -179876



02417
soporte tubo de escape
oe: 1755.44

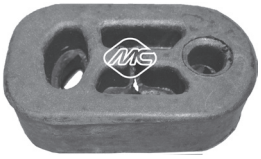

02692
soporte anterior tubo escape I
oe: 175558



02964
kit montaje colector 1.6
oe: 179865

© INDUSTRIAL METALCAUCHO, S.L.U.



02965
soporte anterior tubo escape 1.5 D

oe: 1755.70



02973
kit montaje colector 1.5 D II

oe: 179845



02056
bomba limpiaparabrisas I

oe: 6140949 -6156960



02063
bomba limpiaparabrisas II

oe: 6434.98 -6434.75



02064
bomba limpiaparabrisas

oe: 6434.60



02068
bomba limpiaparabrisas

oe: 643458



03891
tapa depósito limpiaparabrisas I

oe: 6432.30



68026 longitud: 350 mm
limpiaparabrisas posterior 1.0 i - 1.1 i II

oe: 6426.LW -6429.R2

CANALIZACIONES DE AGUA:

motor 1.4HDi-PSA

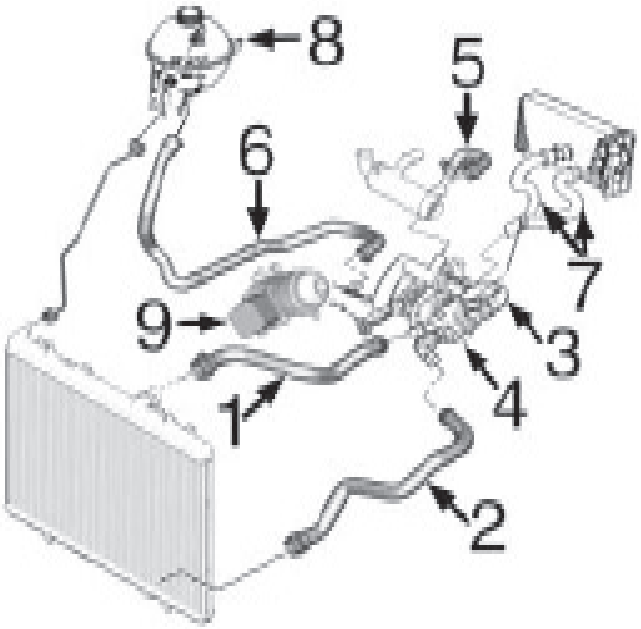

1-	n/d	mgto superior radiador
2-	n/d	mgto inferior radiador
3-	3784	mgto doble de bomba de agua a termostato
4-	3774	caja de termostato
5-	9202	mgto a filtro de partículas
6-	n/d	mgto de bomba de agua a botella de expansión
7-	n/d	jgo mgtos calefactor
8-	n/d	botella de expansión
	3560	tapón botella de expansión
9-	5739	intercambiador de calor

CANALIZACION TURBO motor 1.4HDi-PSA:

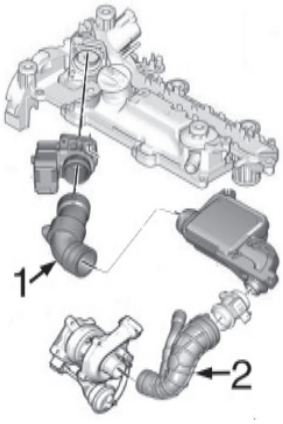

1-	9241	tubo de dosificador a caja
2-	9226	tubo de caudalímetro a Turbo

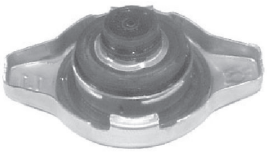

03605
tapón de radiador 1.0

oe: 1306F4



03774
cuerpo de termostato 1.4 HDi

oe: 1336.V6



09202
mgto de tubo a filtro de partículas 1.4 HDi

oe: 11537805997 -1317N7



09226
mgto de caja a Turbo 1.4 HDi

oe: 1434F6 -143413



09241
mgto de caudalímetro a caja aire 1.4 HDi

oe: 143445



93045
válvula EGR 1.4 HDi

oe: 1618.N8 -1618.PF

© INDUSTRIAL METALCAUCHO, S.L.U.



02929
tapón cárter de aceite 1.4 HDi

oe: 031129



03642
tapón llenado aceite

oe: 1180.F9



05208
tapón cárter aceite 1.0

oe: 6822ER



05397
cárter de aceite 1.4 HDi

oe: 0301 N1



05739
intercambiador de calor con junta 1.4 HDi

oe: 1103K2



05391
filtro de gasoil 1.4 HDi

oe: 96 462 310 80 -96 417 896 80



92004
jgo tubos inyección 1.4 HDi

oe: 1574S8



92047
tubo alimentación de combustible 1.4 HDi

oe: 1574Q1

SUSPENSION DELANTERA y SOPORTES de MOTOR

motor de gasolina 1.0 (Toyota i384F de 3 cilindros)
motor diésel 1.4 HDi PSA-DV4

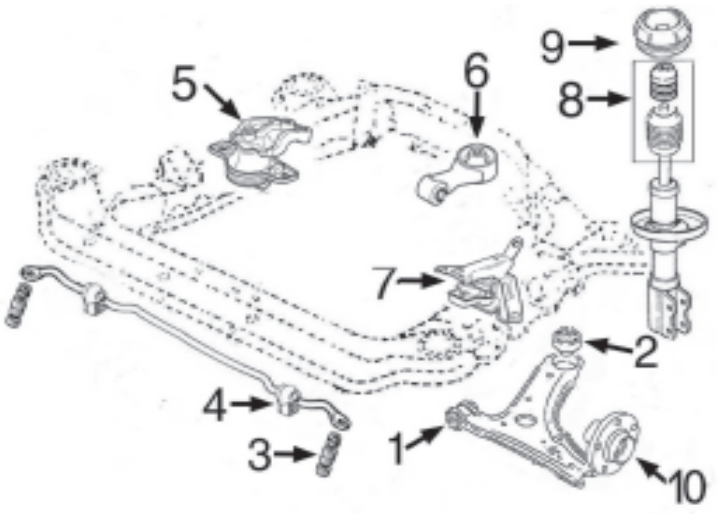

1-	5248	silentbloc anterior trapecio delantero
2-	5249	silentbloc posterior trapecio delantero
3-	5384	juego gomas puntal barra estabilizadora
4-	5385	goma barra estabilizadora
5-	5198	soporte motor derecho 1.0 gasolina
	5189	soporte motor derecho 1.4HDi
6-	5847	soporte motor trasero 1.0 gasolina
	5190	soporte motor trasero 1.4HDi
7-	5183	soporte motor izquierdo 1.0 gasolina
	5196	soporte motor izquierdo 1.4HDi
8-	5383	juego fuelle + tope amortiguador delantero
9-	5513	soporte amortiguador delantero con rodamiento
10-	90119	buje rueda delantera

SUSPENSION TRASERA todos modelos:

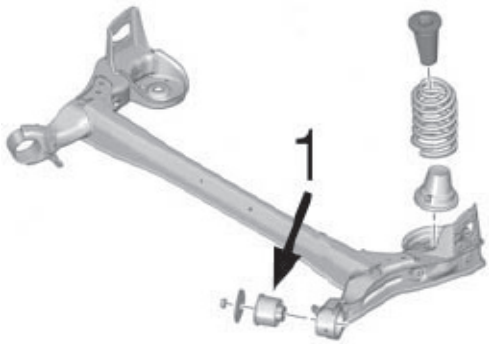

1-	5477	silentbloc puente trasero

© INDUSTRIAL METALCAUCHO, S.L.U.



05183
soporte motor 1.0

oe: 1813J6 -1813E1



05189
soporte motor derecha 1.4 HDi

oe: 1807Z9



05190
soporte motor Eje trasero 1.4 HDi

oe: 180677



05196
soporte motor izquierda 1.4 HDi

oe: 1813K4 -1813C9



05198
soporte motor derecha 1.0

oe: 1813E2



05847
soporte motor Eje trasero 1.0

oe: 180679



05248 Ø 12,3 mm
silentbloc anterior trapecio debajo;delante;Eje delantero 1.0 - 1.4 HDi

oe: 141480



05249 Ø 18,8 mm
silentbloc posterior trapecio exterior;ambos lados;Eje delantero abajo 1.0 - 1.4 HDi

oe: 48655-0H010 -3521.L3



05384
jgo soporte puntal barra estabilizadora eje delantero, ambos lados 1.0 - 1.4 HDi

oe: 6822.S0 -6822.R9



05385 Ø 22 mm
goma barra estabilizadora interior;eje delantero, ambos lados 1.0 - 1.4 HDi

oe: 5094.A8



05477 Ø 23 mm
silentbloc puente posterior;Eje delantero 1.0 - 1.4 HDi

oe: 5131.C9 -5131.C9



05383
juego capuchón + tope amortiguador 1.0 - 1.4 HDi

oe:



05513
soporte amortiguador con rodamiento Eje delantero arriba 1.0 - 1.4 HDi

oe: 5035.57 -5038F6

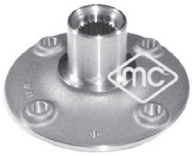

90119 Ø 38.05 mm
buje rueda eje delantero, ambos lados 1.0 - 1.4 HDi

oe: 3307.82



01111 kit **00111 fuelle**
kit fuelle transmisión lado de rueda

oe: 329814 -329813 Ø 21-70 mm



01194 kit **00194 fuelle**
kit fuelle transmisión lado de engranaje

oe: 04438-0H011 -04437-0D030Ø 19-58 mm



01233 kit **00233 fuelle**
kit fuelle transmisión lado de rueda

oe: 044280H010 -044270D030 Ø 20-68 mm



01348 kit **00348 fuelle**
kit fuelle cremallera dirección

oe: 4553552010 -4381841 Ø 12-47 mm



04441 Ø 30 mm
polea cigüeñal 1.4 HDi

oe: 0515V8 -0515V7



05692 Ø 30 mm
polea cigüeñal 1.4 HDi

oe: 0515V8 -0515V7



06000 Ø 30 mm
polea cigüeñal damper 1.4 HDi

oe: 0515V0 -0515V6



03869
jgo tapas distribución 1.4 HDi

oe: 0320.Y1 -0320.S5



05422
tensor correa alternador 1.4 HDi

oe: 1611425680 -5751.H6



05450 Ø 10 mm
rodillo tensor correa alternador 1.0 - 1.4 HDi

oe: 5751.F4 -5751.87



06009 Ø 17;17 mm
polea de alternador 1.4 HDi

oe: 5705 AS -5702 E3



05350 Ø 29,9 mm
piñón de distribución 1.4 HDi

oe: 0805.E5



80740 longitud: 1040/738+1095/738 mm
cable cambio

oe: 338200H010 -2444AT



80741 longitud: 1050/748+1125/767 mm
cable cambio

oe: 338200H020 -2444AX



80732 longitud: 1596/1396 mm
cable embrague manual

oe: 313400H010 -2150CQ



80733 longitud: 1479/1277 mm
cable embrague manual

oe: 313400H040 -2150CR



Para mas información y gama completa, consultar nuestro catálogo de cables.



05255
soporte escape 1.4 HDi

oe: 1714.E3



05256
soporte escape 1.0 - 1.4 HDi

oe: 1755.K9 -1755.R4



02072
bomba limpiaparabrisas 1.0 - 1.4 HDi

oe: 6434.F5 -6434.97



68003 longitud: 300 mm
limpiaparabrisas posterior

oe: 6405.V5



50126
sensor velocidad rueda - ABS Eje delantero 1.0 - 1.4 HDi

oe: 4545E1

© INDUSTRIAL METALCAUCHO, S.L.U.

CANALIZACIONES DE AGUA

205 motores 1118 (E1), 1124 (F1), 1294 (G1), 1442 (Y2) y 1592 cc (J2):

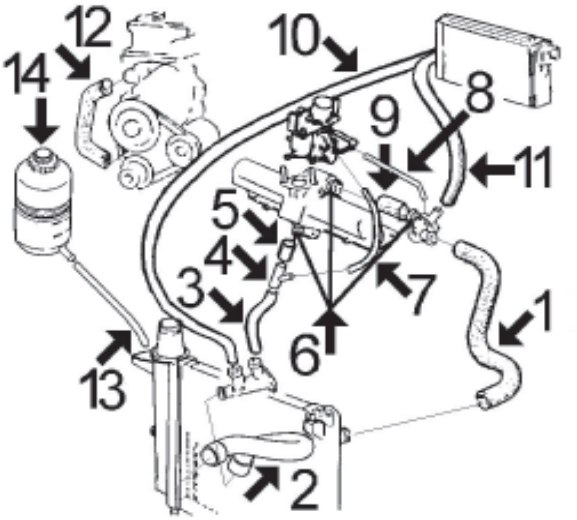

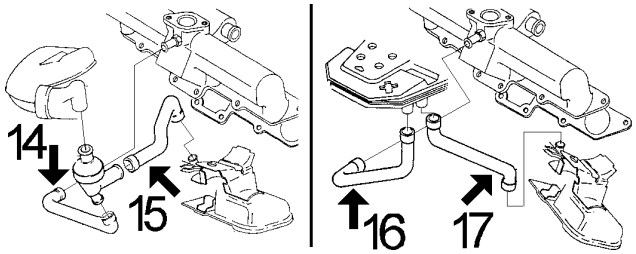

- 1- 7559 mgto superior radiador
- 2- 7561 mgto inferior radiador
- 3- 7655 mgto de racor entrada a racor intermedio
- 4- n/d racor enlace maguitos
- 5- 7582 mgto de racor intermedio a colector
- 6- n/d racores en colector y caja de termostato
- 7- 7952 mgto de racor intermedio a carburador
- 8- 7952 mgto de carburador a caja termostato
- 9- 7581 mgto de colector a caja termostato
- 10- 7751 mgto de calefactor a racor entrada agua
- 11- 7660 mgto de calefactor a caja termostato
- 12- 7708 mgto de bomba de agua a tapa
- 13- 117 mgto de botella a radiador: Cortar de rollo MC-117 Ø 10x17 mm, long. aprox. 130 cms.
- 14- 3501 botella de expansión
  - 3519 tapón botella expansión 0,7 bar
  - 3524 tapón botella expansión 1,0 bar

MGTOS DESVAPORIZADORES:

- 14- 8002 tubo de filtro regulador a colector 1118-1124 y 1294 cc (motores E1, F1 y G1)
- 15- 8001 tubo de filtro regulador a tapa balancines 1118-1124 y 1294 cc (motores E1, F1 y G1)
- 16- 8004 tubo de filtro de aire a colector 1442 y 1592 cc (motores Y2 y J2)
- 17- 8003 tubo de filtro de aire a tapa de balancines 1442 y 1592 cc (motores Y2 y J2)

205 y 309 motores TU de 1124 cc (TU1) y 1360 cc (TU3S y TU24 "Rallye"), desde 1991:

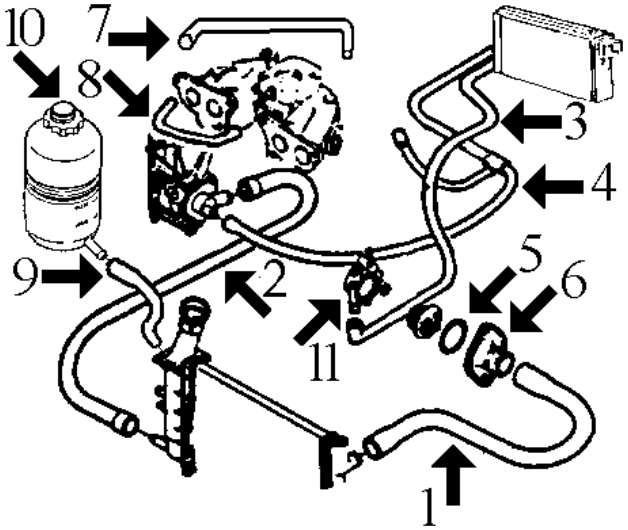

- 1- 7888 mgto superior radiador 205 (radiador metálico)
  - 8686 mgto superior radiador 309
  - 7745 mgto superior radiador 205 (radiador de plástico) y 309 con aire acondicionado
  - n/d mgto superior radiador 205 "Rallye" (4 vias)
- 2- 7746 mgto inferior de radiador
- 3- 8178 mgto de calefactor a termostato, salvo "Rallye"
- 4- 8177 mgto de calefactor a bomba, 3 vias con purgador
- 5- 2351 junta de termostato
- 6- 3011 boquilla alojamiento termostato
- 7- 7952 mgto de carburador a colector (*)
- 8- 7953 mgto de carburador a colector 1124 cc (*)
  - 7954 mgto de carburador a colector 1360 cc (*)
  - 3578 tapa bomba de agua (plástico)
- 9- 7946 mgto de botella a radiador (radiador metálico)
- 10- 3501 botella de expansión
  - 3519 tapón botella expansión 0,7 bar
  - 3524 tapón botella expansión 1,0 bar
- 11- 3081 boquilla metálica en caja termostato Ø 15,5 mm
  - 3082 boquilla metálica en caja termostato Ø 10 mm

(*) excepto modelos de inyección desde '93 y "Rallye"

- 8002 mgto desvaporizador
- 8324 mgto desvaporizador

309 motores 1294 (G1), 1442 (Y2) y 1592 cc (J2):

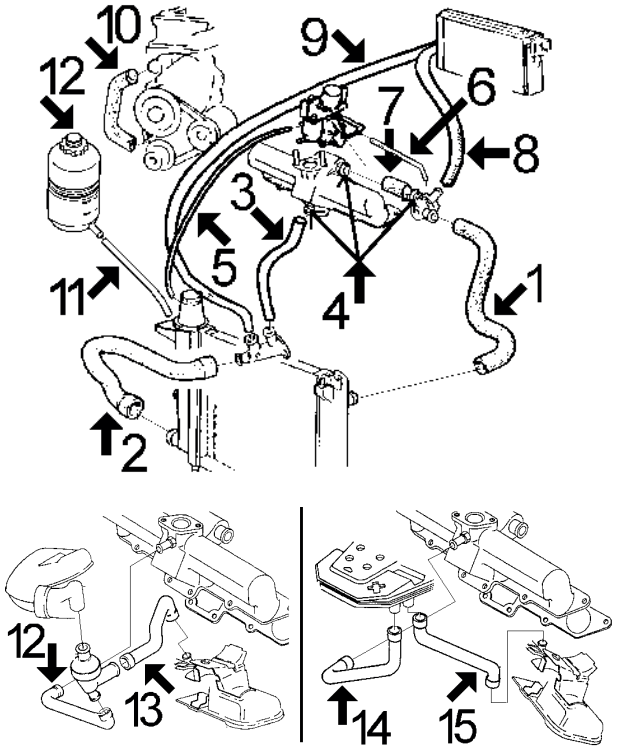

- 1- 7627 mgto superior de radiador
- 2- *7626* mgto inferior de radiador 1294 cc
  7724 mgto inferior de radiador 1442 y 1592 cc
- 3- 5899 mgto de racor entrada a colector 1294 cc
  7655 mgto de racor entrada a colector 1442 y 1592 cc
- 4- n/d racor en colector y caja de termostato
- 5- *7875* mgto de radiador a carburador
- 6- *7952* mgto de carburador a caja de termostato
- 7- 7581 mgto de colector a caja de termostato 1294 cc
  7928 mgto de colector a caja termostato 1442-1592 cc
- 8- n/d mgto de calefactor a termostato 1294 cc
  7660 mgto de calefactor a termostato 1442 y 1592 cc
- 9- 7889 mgto de calefactor a racor entrada
- 10- 7708 mgto de bomba de agua a tapa
- 11- 117 mgto de botella a radiador: Cortar de rollo ref. MC-117 Ø 10x17 mm, long. aprox. 130 cms.
- 12- 3501 botella de expansión
  3519 tapón botella expansión 0,7 bar
  3524 tapón botella expansión 1,0 bar

MGTOS DESVAPORIZADORES:

- 12- 8002 tubo de regulador a colector 1294 cc
- 13- 8001 tubo de regulador a tapa de balancines 1294 cc
- 14- 8002 tubo de filtro de aire a colector 1442 y 1592 cc
- 15- 8003 tubo de filtro de aire a tapa de balancines 1442 y 1592 cc

205 motores 1580 cc (XU51C-Automático) y 1905 cc (XU9JA-inyección)
309 motores 1580 cc (XU52C) y 1905 cc (XU92C-carburador y XU9JA-inyección)

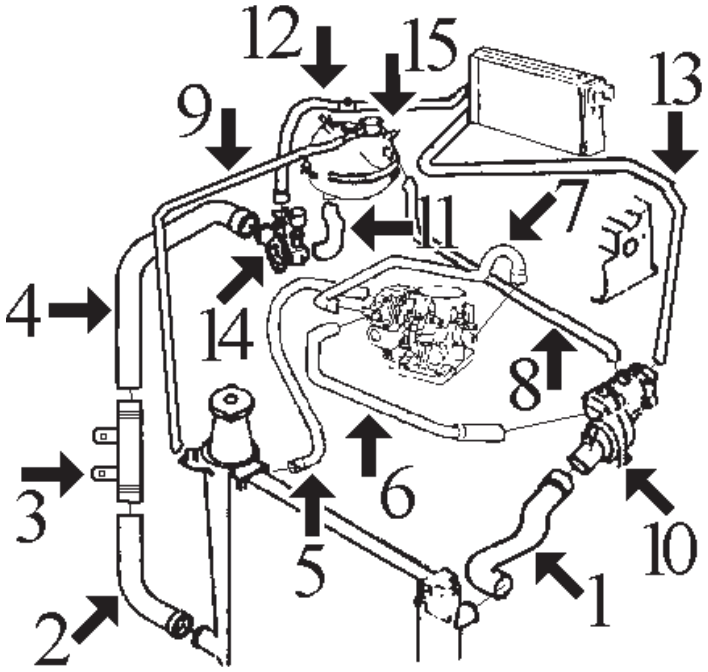

- 1- 7856 mgto superior radiador 205 1.9 GTI sin aire ac.
  7757 mgto superior de radiador 309 1.6 y 1.9 carburador (excepto 1.6 automático)
  8545 mgto superior radiador 1.6 desde '91 (inyección)
  n/d mgto superior radiador 205-309 automáticos
  n/d mgto superior de radiador 205 1.9 GTI con aire ac.
  n/d mgto superior de radiador 309 1.9 GTI con aire ac.
- 2- 7563 mgto inferior de radiador 205 1580 automático y 1.9 GTI sin aire acondicionado
  8184 mgto inferior de radiador 205 y 309 1580 cc automáticos y 1.9 GTI con aire acondicionado
  7758 mgto inferior de radiador 309
- 3- 3056 tubo metálico enlace mgtos inferiores
- 4- 7544 mgto de tubo metálico a bomba hasta '91(carbur.)
  8546 mgto de tubo metálico a bomba desde '91(inyecc.)
- 5- 116 mgto de carburador a radiador 205 1.6 automático y 309 1.6 y 1.9 carburador: Cortar de rollo MC-116 Ø 8x13 mm, long. aprox. 90 cms
- 6- 116 mgto de carburador a caja termostasto 205 1.6 automático y 309 1.6-1.9 carburador: Cortar de rollo MC-116 Ø 8x13 mm, long. aprox. 25 cms.
- 7- n/d mgto a stárter 205 1.6 automático y 309 1.6 y 1.9 carburador
- 8- 8015 mgto de botella a caja termostato 309 1.9 carbur.
- 9- 117 mgto de botella a radiador: Cortar de rollo MC-117 Ø 10x17 mm, long. aprox. 130 cms.
- 10- 3551 tapa de termostato 1.6 desde '91 (inyección)
  2351 junta de termostato desde mod. '91
- 11- 8150 mgto de botella a racor entrada agua
- 12- n/d mgto de calefactor a bomba
- 13- n/d mgto de calefactor a termostato hasta '91 (carbur.)
- 14- 3523 racor entrada conexión mgtos
- 15- 3558 botella expansión completa con tapón

n/d = no disponible
mgtos desvaporizadores: ver Citroën BX motor XU

© INDUSTRIAL METALCAUCHO, S.L.U.

205 motor DIESEL 1769 cc (XUD7)
309 motores DIESEL 1905 cc (XUD9) y TURBODIESEL 1769 cc (XUD7T)

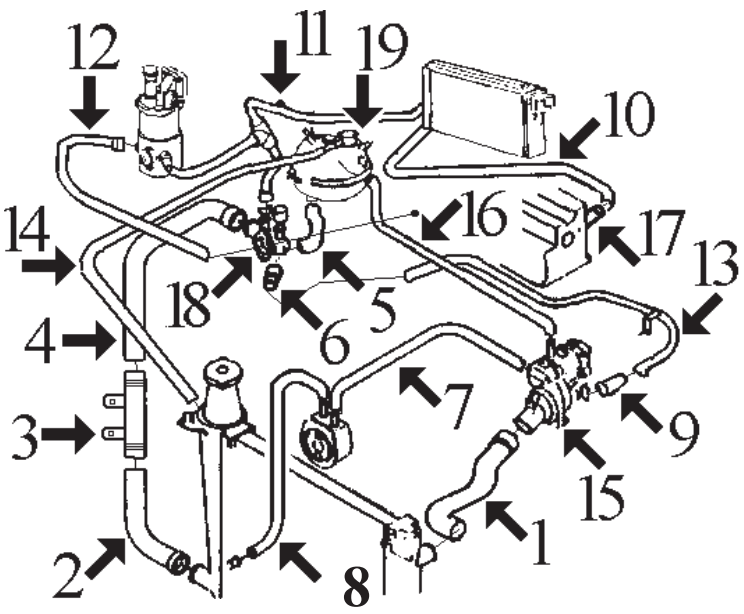

1-	7562	mgto superior radiador 205 D hasta '92
	8547	mgto superior radiador 205 D desde '92
	7759	mgto superior radiador 309 D-TD
2-	7563	mgto inferior radiador 205 D sin aire ac. -'92
	8184	mgto inferior radiador 205 D con aire ac. -'92
	8546	mgto inferior radiador 205 D desde '92
	7758	mgto inferior radiador 309 D-TD
3-	3056	tubo metálico unión mgto inferior
4-	7544	mgto de tubo a bomba de agua
5-	8063	mgto de botella a bomba hasta '90
	8150	mgto de botella a bomba desde '90
6-	7949	mgto de tubo a bomba 205 D hasta '90 y 309 D
	7948	mgto de tubo a bomba 205 D desde '90 y 309 TD
7-	8062	mgto de intercambiador a termostato 309 D y TD
8-	8151	mgto de radiador a intercambiador 309 D y TD
9-	7947	mgto de tubo a termostato 205 D h/ '90 y 309 D
	7949	mgto de tubo a termostato 205 D d/'90 y 309 TD
10-	7886	mgto de calefactor a culata hasta '92
	8543	mgto de calefactor a culata desde '92
11-	7887	mgto de calefactor a bomba y filtro gasoil 205 D y 309 D hasta '90 (3 vias)
	8065	mgto de calefactor a bomba 205 D y 309 D desde '90 y 309 TD
12-	8153	mgto de filtro gasoil a culata 205 D
	8736	mgto de filtro gasoil a culata 309 D hasta '90
13-	3019	tubo de agua metálico hasta '91
	3134	tubo de agua metálico desde '91 hasta '93
	3057	tubo de agua metálico desde '93
14-	117	mgto de botella a radiador: Cortar de rollo MC-117 Ø 10x17 mm long. aprox. 130 cms.
15-	3616	tapa de termostato 1.7 Diesel sin intercambiador en filtro de aceite
	3539	tapa de termostato 1.7 Diesel con intercambiador en filtro de aceite y 1.9 D-TD todos
	2361	junta de termostato desde '92
	3171	boquilla metálica en tapa de termostato
16-	8015	mgto de botella a tapa de termostato
17-	3059	boquilla metálica clavada en culata
18-	3503	brida entrada agua conexión mgtos
19-	3558	botella expansión completa con tapón

Nota 1: 205 Diesel no lleva intercambiador en el filtro de aceite, por lo que no monta los mgtos nº 7 ni nº 8
Nota 2: a partir del modelo '90 el filtro de gasoil no tiene circulación de agua, por lo que a partir de esta fecha desaparece el mgto nº 12 y el nº 11 pierde la 3ª via.

mgtos. desvaporizadores Diesel XU:

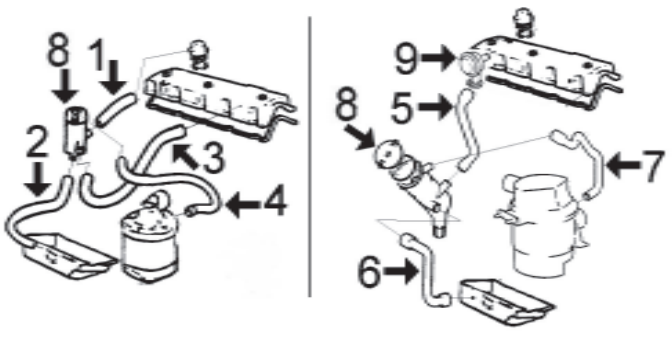

decantador hasta PR-3606 (10/'86)

1-	8160	tubo a tapón de llenado
2-	8160	tubo a cárter de aceite
3-	7990	tubo a tapa de balancines
4-	8161	tubo a filtro de aire
8-	3631	decantador con tapón

decantador desde PR-3607 (10/'86)

5-	8165	tubo a tapa de balancines
6-	8166	tubo a bloque motor
7-	8164	tubo a filtro de aire hasta '92
	7990	tubo a filtro de aire desde '92
8-	3631	decantador con tapón
9-	3637	válvula desvaporizadora



02351 Ø 41 mm
junta de termostato 205 II

oe: 134030 -133953



02361
junta de termostato 1.9 Diesel 205 II

oe: 133992



03011
tapa de termostato 205 II,309 I,309 II

oe: 1336.44



03019
tubo metálico 1.7 Diesel 205 I,205 II

oe: 121329



03056
tubo metálico 1.6 GTI - 1.9 GTI 205 I,205 II

oe: 1307.78



03057
tubo metálico 205 II,309 I,309 II

oe: 1307W2



03059
boquilla metálica en culata 1.7 Diesel

oe: 024542



03081
boquilla en caja termostato 205 II

oe:



03082
boquilla en caja termostato 205 II

oe: 96064659



03134
tubo de agua metálico 205 II,309 I,309 II

oe: 1213.31



03171
boquilla metálica en caja termostato 1.9 Diesel 205 II,309 I,309 II

oe: 1336.N7



03501
botella de expansión 205 I,205 II

oe: 1307.93



03503
brida agua conexión mgtos con junta tórica 1.7 Diesel 205 I,205 II

oe: 1336.G4



03519
tapón botella de expansión 205 I

oe: 130340



03523
brida agua conexión mgtos con junta tórica

oe: 1339.79 -1336J7



03524
tapón botella de expansión

oe: 1306.43



03539
tapa de termostato 1.7 Diesel 205 I,205 II,309 II

oe: 1336.C9



03548
tapón botella de expansión 1.8 XDT 205 II

oe: 1306.C7 -1306.84



03551
tapa de termostato

oe: 1336.88



03558
botella de expansión delante 1.7 Diesel

oe: 1303.53



03578
tapa bomba de agua con junta tórica 205 II,309 I,309 II

oe: 1201.66

© INDUSTRIAL METALCAUCHO, S.L.U.



03616
tapa de termostato sin intercambiador enfiltrodeaceite 1.7 Diesel 205 II,309 I,309 II
oe: 1336.E8



03904
tapa bomba de agua motor 205 II
oe: 1201.59



07544
mgto de tubo a bomba debajo
oe: 1307W9 -1307K0



07559
mgto superior radiador arriba
oe: 131724 -131723



07561
mgto inferior radiador debajo 205 I,205 II
oe: 131725



07562
mgto superior radiador arriba 1.7 Diesel 205 I,205 II
oe: 134370



07563
mgto inferior radiador debajo 1.7 Diesel 205 I
oe: 130775



07581
mgto de colector a termostato 205 I,309 I
oe: 131729



07582
mgto de racor 3 vias a colector Colector de admisión 1.1 205 I,205 II
oe: 131722



07627
mgto superior radiador arriba 1.4
oe: 131726



07655
mgto de racor entrada a colector debajo 1.4 205 I,205 II,309 I
oe: 131728



07660
mgto de calefactor a termostato 205 II
oe: 1307.A0

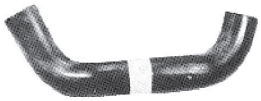

07708
mgto de bomba de agua a tapa 1.1
oe: 130797



07724
mgto inferior radiador debajo 205 II,309 I,309 II
oe: 1307G3



07745
mgto superior radiador arriba 1.1 - 1.4 205 II
oe: 1343E8



07746
mgto inferior radiador debajo
oe: 135180 -135145



07757
mgto superior radiador arriba 205 II,309 I,309 II
oe: 134379 -134375



07758
mgto inferior radiador debajo 205 II,309 I,309 II
oe: 135121



07759
mgto superior radiador arriba 205 II,309 I,309 II
oe: 134382



07822
mgto superior radiador arriba 1.4 309 I,309 II
oe: 6186120



07856
mgto superior radiador arriba 1.6 GTI - 1.9 GTI 205 I,205 II
oe: 1343C3

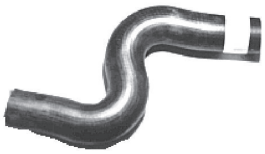

07888
mgto superior radiador 205 I,205 II
oe: 134396



07928
mgto de colector a termostato 1.4
oe: 130798



07946
mgto de racor a radiador 1.1 205 I,205 II
oe: 130372



07947
mgto de tubo a termostato 1.7 Diesel
oe: 93501397 -93501394



07948
mgto de tubo a bomba 1.7 Diesel - 1.9 Diesel 205 II,309 I,309 II
oe: 1307J3



07949
mgto de tubo a termostato 1.7 Diesel
oe: 93510787 -1307J4



08015
mgto de botella a termostato 1.7 Diesel
oe: 135111



08062
mgto de intercambiador a termost. Entrada 205 II
oe: 1307J5



08063
mgto de botella a bomba
oe: 135095



08065
mgto calefactor 205 II,309 II
oe: 1307B5 -1307P5



08150
mgto de botella a bomba 1.7 Diesel
oe: 135195



08183
mgto de tubo metálico a termostato 1.7 Diesel 205 I,205 II,309 II
oe: 1307W3



08184
mgto inferior radidor debajo 1.9 GTI 205 I,205 II
oe: 1307X0



08480
mgto de caja termostato a tubo 1.7 Diesel - 1.9 Diesel 205 II
oe: 1307HZ



08545
mgto superior radiador arriba 1.6 GTI 205 I
oe: 1343F7



08546
mgto inferior radiador debajo 1.7 Diesel 205 I
oe: 1307R9



08547
mgto superior radiador arriba 1.7 Diesel - 1.9 Diesel 205 II
oe: 1343J7



08686
mgto superior radiador arriba 205 II,309 I,309 II
oe: 1343C2



08736
mgto de filtro gasoil a culata 1.7 Diesel 205 I,205 II
oe: 191033

© INDUSTRIAL METALCAUCHO, S.L.U.



07751
mgto de calefactor a racor Salida 1.1 205 I,205 II
oe: 1307A1



07886
mgto de calefactor Entrada 1.7 Diesel
oe: 1307F3



07887
mgto de calefactor a bomba 1.7 Diesel
oe: 1307B1



07889
mgto de calefactor a racor 205 II,309 I,309 II
oe: 1307C7



07893
mgto calefactor 1.6 Aut. 205 II,309 I,309 II
oe: 1307C9



08151
mgto de radiador a intercambiador 205 II,309 II
oe: 1307K1



08177
mgto calefactor Salida 1.1
oe: 6464V4



08178
mgto calefactor Entrada 205 II,309 I,309 II
oe: 6464A5



08543
mgto de calefactor a culata 1.7 Diesel 205 II,309 II
oe: 1307P3



07953
mgto de colector a carburador 1.1
oe: 97533257 -96086168



07954
mgto de colector a carburador 205 II
oe: 97533256 -141394



03637
válvula desvaporizadora 1.7 Diesel 205 II
oe: 0361 58



08001
mgto desvaporizador 1.1
oe: 119112



08002
mgto desvaporizador
oe: 119121 -119113



08003
mgto desvaporizador
oe: 119120



08160
mgto desvaporizador 1.7 Diesel - 1.9 Diesel 205 II,309 II
oe: 119230 -119229



08161
mgto de decantador a filtro de aire 1.7 Diesel - 1.9 Diesel 205 II,309 II
oe: 1192.32 -95600682



08164
mgto desvaporizador 1.7 Diesel 205 II,309 I,309 II
oe: 1192.50



08165
mgto desvaporizador 1.7 Diesel
oe: 119249



08166
mgto desvaporizador 1.7 Diesel 205 I
oe: 119248



08187
mgto desvaporizador 205 I
oe: 118025



08305
mgto desvaporizador 205 I

oe: 96096800



08309
mgto desvaporizador 1.6 GTI - 1.9 GTI

oe: 118034



08324
mgto desvaporizador

oe: 1192C6



00667
tapon cárter aceite

oe: 2221.11 -016393



00671
tapon cárter aceite

oe: 0163.21



02024 Ø 14 mm
arandela carter c/goma 14mm 205 II,309 I,309 II

oe: 0164.54

02335 518 mm
varilla nivel aceite 1.1 - 1.4 205 I,205 II,309 I

oe: 117449 -117410



02452
tapón cárter de aceite 1.8 Diesel - 1.9 Diesel 309 II

oe: 31118 -31121



03631
decantador completo con tapón 205 II

oe: 118095



03639
tapón llenado de aceite 1.1 - 1.4 205 II

oe: 0258.55

04612
varilla nivel aceite 1.7 Diesel - 1.9 Diesel 205 II,309 II

oe: 117415



04672
varilla nivel aceite 1.6 205 II,309 II

oe: 117279



05254
tapón de cárter 1.8 Diesel - 1.9 Diesel 309 II

oe: 0311.28



05399
cárter de aceite

oe: 0301 F3

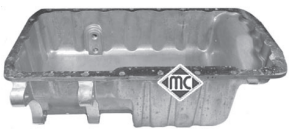

05483
cárter de aceite 1.7 Diesel 205 I,205 II

oe: 0301.H9



05899
mgto de racor a colector Colector de admisión 205 I,309 I

oe: 1307G2



07990
mgto decantador a tapa de balancines 205 II

oe: 91538414 -119231



04036
bomba manual cebado gasoil con válvula antirretorno y boquilla adicional a 90º

oe: 157973



07659
tubo llenado combustible

oe: 1505.84 -1504.91



08153
mgto de filtro gasoil a culata Bomba combustible a filtro 1.7 Diesel

oe: 191031

© INDUSTRIAL METALCAUCHO, S.L.U.

SUSPENSION DELANTERA Y SOPORTES DE MOTOR:

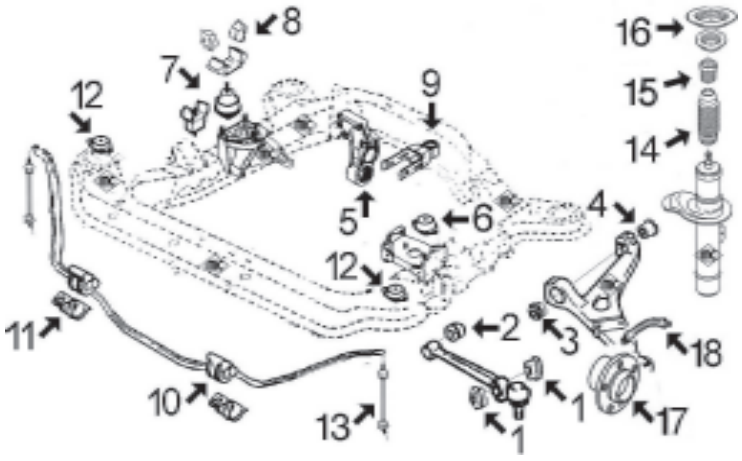

1-	685	silentbloc central brazo delantero 205 (*)
	686	silentbloc central brazo delantero 309 (*)
2-	454	silentbloc punta brazo delantero 205 (*)
	2402	silentbloc punta brazo delantero 309 (*)
3-	2402	silentbloc anterior trapecio delantero 309 (*)
4-	893	silentbloc posterior trapecio delantero 309 (*)
5-	694	silentbloc para soporte motor trasero todos salvo 205 motor TU
	751	silentbloc soporte de motor trasero 205 TU
	5252	soporte motor trasero completo motores TU
6-	531	soporte izquierdo de motor
7-	*535*	soporte derecho de motor 205-309 hasta '89 salvo Diesel y XU
	697	soporte de motor derecho Diesel y XU desde '89
8-	724	limitador soporte derecho Diesel y XU hasta '89
	905	limitador soporte derecho todos desde '89
9-	4743	tirante posterior motor completo 1.1-1.2-1.3-1.4
	4744	tirante posterior motor completo 1.6-1.9-1.7D-1.9D
	877	silentbloc de tirante trasero de motor
10-	687	goma barra estabilizadora Ø 20 mm "blanca"
	688	goma barra estabilizadora Ø 22 mm "verde"
	2488	goma barra estabilizadora Ø 23 mm "azul"
11-	901	abrazadera barra estabilizadora
12-	n/d	soporte travesaño subchasis delantero
13-	4035	bieleta puntal 1.3-Rallye y 1.9 GTI
14-	2933	capuchón amortiguador delantero
15-	2972	tope goma suspensión delantera altura 57 mm
	2975	tope poliuret. suspensión delantera altura 79 mm
	2971	tope poliuret. suspensión delantera altura 97 mm
16-	4406	soporte amortiguador completo con rodamiento
17-	90013	buje rueda delantera 1.1-1.4
	90012	buje rueda delantera 1.6-1.9-Diesel y TurboD
18-	96009	latiguillo freno delantero (352 mm)
	96160	latiguillo freno delantero (446 mm)

(*) modelos con brazo: 1.1 - 1.4 - 1.6 y 1.7 Diesel
modelos con trapecio: 1.9 gasolina y 1.7 TurboDiesel

SUSPENSION TRASERA:

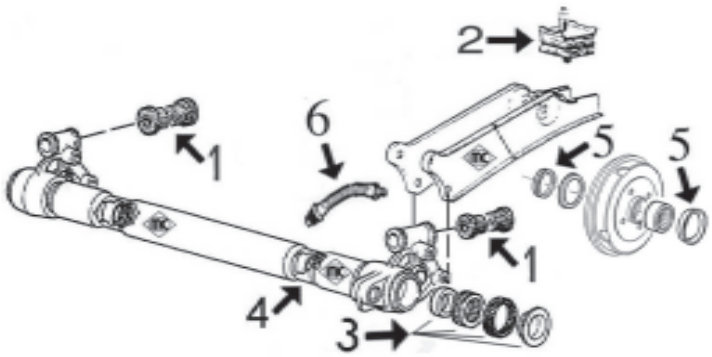

1-	4246	silentbloc soporte puente trasero (4 x vehículo)
2-	2969	soporte brazo trasero
3-	4413	kit reparación brazo trasero con rodamientos
4-	4550	eje brazo trasero (derecho e izquierdo)
5-	4828	juego retén eje trasero y tapón de tambor
6-	96053	latiguillo freno trasero (275 mm)



00531 Ø 13 mm
soporte motor izquierda;delante

oe: 184395 -184382



00694
silentbloc soporte de motor 1.6 - 1.9 GTI 205 II,309 II

oe: 1809.17



00697
soporte de motor Eje delantero, derecha

oe: 1844.75 -1844.70



006971
soporte motor no hidraulico

oe: 1844.75 -1844.70



00724
limitador soporte motor derecha;delante 205 I,309 I

oe: 97 521 102 -1844.16



00751
silentbloc soporte de motor 205 II

oe:



00877 Ø 12 mm
silentbloc tirante de motor posterior 205 I,309 I,309 II

oe: 1809.04



00905
limitador soporte de motor delante

oe: 91535412 -184417



02869 Ø 10 mm
silentbloc en soporte motor posterior 1.7 Diesel

oe: 1807.47 -1809.17



02884
limitador soporte motor derecha 309 I

oe: 184425



04743 Ø 12 mm
soporte motor posterior 205 II

oe: 1806.08



04744
soporte motor debajo 205 II

oe: 1806.32 -1806.17

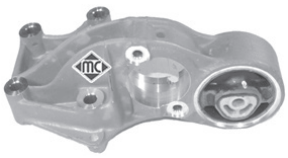

05252 Ø 10 mm
soporte motor completo con silentbloc Eje trasero

oe: 1807.Z0 -1807P0



00454 Ø 10 mm
silentbloc extremo brazo Eje delantero abajo 205 I,205 II

oe: 96096727 -3523.20



00685 Ø 12 mm
silentbloc central brazo eje delantero, ambos lados 205 I,205 II

oe: 352329 -352325



00686 Ø 12 mm
silentbloc central brazo eje delantero, ambos lados 205 II,309 I,309 II

oe: 3523.35 -3523.58



00687 Ø 20 mm
goma barra estabilizadora interior;Eje delantero

oe: 5094.36



00688 Ø 22 mm
goma barra estabilizadora eje delantero, ambos lados

oe: 5094.37



00893 Ø 12 mm
silentbloc posterior trapecio posterior;Eje delantero abajo 1.6 GTI - 1.9 GTI

oe: 3523.23



00901
abrazadera barra estabilizadora

oe: 5097.27



02402 Ø 10 mm
silentbloc punta brazoanterior trapecio exterior;ambos lados;Eje delantero abajo

oe: 3523.31

© INDUSTRIAL METALCAUCHO, S.L.U.



02488 Ø 23 mm
goma barra estabilizadora interior;Eje delantero
oe: 5094.40



02969
soporte brazo suspensión Eje trasero;izquierda;arriba;derecha
oe: 5151.10



04035
bieleta puntal barra estabilizadora ambos lados;Eje delantero 1.6 GTI - 1.9 GTI
oe: 508732



04038
soporte brazo suspensión ambos lados;Eje trasero 1.9 D 309 I
oe: 5151.24



04246 Ø 12 mm
silentbloc puente (4 por vehículo) Eje trasero
oe: 5131.74 -5131.43



04413
jgo. reparación brazo con rodamientos Eje trasero
oe: 5154.10 -5154.09



04550 Ø 30,9 mm
eje brazo 205 I,309 I
oe: 5176.17 31,4



05045
pivote inferior rótula soporte mangueta ambos lados;Eje delantero abajo 1.6 GTI
oe: 3640.58



06771
barra torsion 205 I,205 II
oe: 5150.25



06772
barra torsion Eje trasero, derecha 205 I,205 II
oe: 5150.26



06773
barra estabilizadora Eje trasero 205 I,205 II
oe: 5170.50

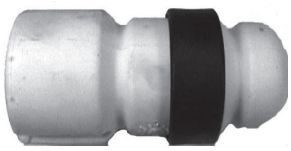

02934
tope poliuretano suspensión Eje delantero
oe: 5033.40



02971
tope amortiguador Eje delantero 1.6 GTI - 1.9 GTI
oe: 5033.70 -5033.27



02972
tope goma suspensión Eje delantero
oe: 5033.23



02975
tope poliuretano suspensión Eje delantero 205 I,205 II,309 I
oe: 5033.26



04406
soporte amortiguador con rodamiento eje delantero, ambos lados
oe: 5035.27 -5031.92



05454
tornillo rueda delante y detrás
oe: 5405.35



05455
tornillo rueda delante y detrás 205 II
oe: 5405.72 -5405.84



90012
buje rueda eje delantero, ambos lados 1.0 - 1.1
oe: 3307.71 -3307.85



90013
buje rueda Eje delantero 1.1 - 1.4
oe: 3307.49



90151 Ø 25 mm
buje de rueda eje trasero ambos lados 1.6 - 1.6 GTI 205 I,205 II
oe: 3748.32



04828 Ø 31,3 mm
juego retén ejetapón tambor eje trasero ambos lados
oe: 3740.19 -3724.24



74007 Ø 42 mm
rodamiento Eje trasero
oe: 3350-33 -3350-16



74011 Ø 35 mm
rodamiento Eje trasero;Eje delantero
oe: 3350-17 -3326-31



74017 Ø 25 mm
rodamiento Eje trasero
oe: 3748-17 -95608940



96009 longitud: 352 mm
latiguillo de freno delante 1.0 - 1.1 205 I,205 II
oe: 480637 -480632



96053 longitud: 275 mm
latiguillo de freno posterior 1.0 - 1.1
oe: 4816 29 -4806 53



96160 longitud: 435 mm
latiguillo de freno Eje delantero 1.0 - 1.1
oe: 480631



01221 kit **00221 fuelle**
kit fuelle transmisión lado de rueda 1.6 - 1.7 Diesel 205 I,205 II
oe: 7701455702 -7701013803 Ø 16-69 mm



01273 kit **001273 fuelle**
kit fuelle transmisión lado de rueda 1.0 - 1.1
oe: 329374 -3293.41 Ø 20-78 mm



01273E kit **fuelle**
kit (cono) lado de rueda 1.0 - 1.1
oe: 329374 -3293.41 Ø 20-78 mm



01362 kit **00362 fuelle**
kit fuelle transmisión lado de engranaje 1.0 - 1.1 205 II
oe: 95590794 -95025088 Ø 22-77 mm



01493E kit **fuelle**
kit (cono) lado de rueda 1.6 - 1.6 GTI
oe: Ø 20-80 mm



01521 kit **00521 fuelle**
kit fuelle transmisión lado de rueda 1.4 205 I,205 II
oe: 329305 Ø 22-82 mm



01532 kit **00532 fuelle**
kit fuelle transmisión lado de rueda 1.0 - 1.1 205 I,205 II,309 I
oe: 95619710 -329381 Ø 19-69 mm



01532E kit **fuelle**
kit (cono) lado de rueda 1.0 - 1.1
oe: Ø 19-69 mm



01533 kit **fuelle**
kit fuelle transmisión lado de engranaje 1.0 - 1.1 205 II,309 I,309 II
oe: 95619709 -3287.74 Ø 20-70 mm



01556 kit **fuelle**
kit fuelle transmisión lado de engranaje 1.0 - 1.1 - 1.4 205 I,205 II
oe: 328761 -328751 Ø -70 mm



01626 kit **00626 fuelle**
kit fuelle transmisión lado de engranaje 1.6 - 1.6 GTI
oe: 77 01 450 617 -328765 Ø 20-69 mm



01708 kit **00708 fuelle**
kit fuelle transmisión lado de rueda 1.6 GTI - 1.7 Diesel - 1.9 GTI
oe: 95644369 -3293.91 Ø 19-86 mm



01708E kit **fuelle**
kit (cono) lado de rueda 1.6 GTI - 1.7 Diesel - 1.9 GTI
oe: 95644369 -3293.91 Ø 19-86 mm



01710 kit **00710 fuelle**
kit fuelle transmisión lado de rueda 1.0 - 1.1 205 II,309 II
oe: 3293.77 Ø 19-81 mm

© INDUSTRIAL METALCAUCHO, S.L.U.



01710E kit **fuelle**
kit (cono) lado de rueda 1.0 - 1.1 205 II,309 II
oe: 3293.77 Ø 19-81 mm



01761E kit **fuelle**
kit (cono) lado de rueda 1.6 - 1.6 GTI
oe: 9403293778 Ø 20-80 mm



00844 kit **fuelle**
capuchón cremallera asitida 205 II
oe: 4066.16 Ø

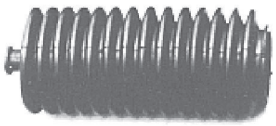

01268 kit **00268 fuelle**
kit fuelle cremallera dirección 1.0 - 1.1 205 I,205 II
oe: 4066.37 -4066.27 Ø 11-41 mm

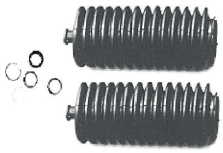

01268C kit **fuelle**
kit cremallera 1.0 - 1.1 205 I,205 II
oe: 7903053527 -4066.37 Ø

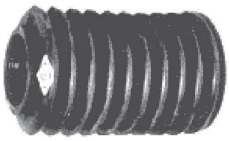

01536 kit **00536 fuelle**
kit fuelle cremallera dirección asistida 1.0 - 1.1
oe: 4066.22 Ø 39-39 mm



01536C kit **fuelle**
kit rep cremall asist 1.0 - 1.1
oe: 4066.15 -4066.22 Ø 39-39 mm



02848 Ø 30 mm
polea cigüeñal 1.7 Diesel
oe: 0515.K9



04782 Ø 48 mm
polea cigüeñal 1.7 Diesel 205 I
oe: 5614417

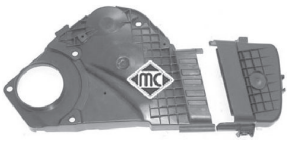

03697
juego tapas correa distribución 205 II,309 II
oe: 0320.L3 -0320.S2



03698
juego tapas correa distribución 205 II
oe: 0320.F9 -0320.H3

ARTICULACIONES PALANCA DE CAMBIO:

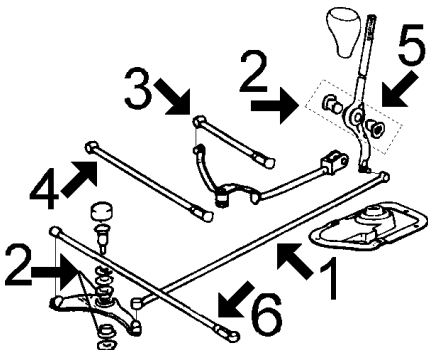

1- 2322 barra paso de velocidades
2- 2409 juego casquillos palanca de cambio todos salvo 205 motor TU
3- 2347 bieleta de selección 205 hasta '87
4- 2347 bieleta de selección
5- 2400 casquillo palanca de cambio 205 TU
6- 2348 bieleta reenvio salvo cambio BH3
6149 bieleta reenvio cambio BH3



00287
juego casquillos cremallera
oe: 7903053527 -7910033422



02306
silentbloc pistón cremallera asist. (Ø 20)
oe: 4059.06



04395
cruceta dirección Eje delantero 1.1
oe: 4103A8



02347
bieleta de selección velocidades 205 I

oe: 245494 -245474



02348
bieleta de selección velocidades 205 I,205 II

oe: 2452.47 -2444.82



04564 Ø 30 mm
juego retenes diferencial-trasnmisión 205 II,309 I,309 II

oe: 312144 -312146



06149
bieleta selección cambio BH3 205 I,205 II

oe: 244475



02322
barra paso de velocidades

oe: 2414.96



02400
casquillo palanca cambio 205 II,309 I

oe: 95634960



02409
juego casquillos palanca de cambio y selector

oe: 2450.27 -2175.05

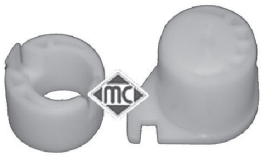

04043
juego casquillos horquilla embrague 205 II

oe: 2175.21 -2175.20



04052
horquilla embrague completa con casquillos 205 II

oe: 211525

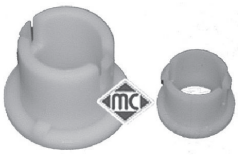

04057
juego casquillos horquilla embrague Eje delantero 1.1 - 1.4 205 II

oe: 2175.12 -2175.11

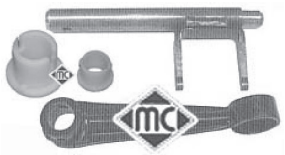

04300
horquilla embrague completa con casquillos 205 II

oe: 2117.52



04424 Ø 24 mm
casquillo guía embrague 1.3 Rallye - 1.4 205 II,309 II

oe: 9638950580 -210538



04605 Ø 23 mm
casquillo guía embrague 205 II

oe: 210535



04620 Ø 32 mm
juego retenes diferencial-transmisión

oe: 312165 -312124



80038 longitud: 660/367 mm
cable embrague manual 1.6 GTI - 1.7 Diesel - 1.9 GTI

oe: 2150A6



80164 longitud: 640/370 mm
cable embrague manual 1.6 - 1.6 GTI 205 I,205 II

oe: 2150A1



80197 longitud: 705/505 mm
cable embrague manual 1.6 - 1.6 GTI 205 I,205 II,309 I

oe: 215071 -215065



80232 longitud: 710/490 mm
cable embrague manual 1.1 - 1.3 Rallye 205 II,309 I,309 II

oe: 215098 -215096



80320 longitud: 1262/1028 mm
cable embrague manual 1.3 Rallye - 1.4 205 II,309 I,309 II

oe: 215093

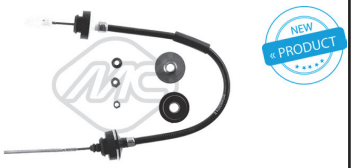

82700 longitud: 625/392 mm
cable embrague manual 1.0 - 1.1 205 II,309 I,309 II

oe: 2150A8 -2150.A8



Para mas información y gama completa, consultar nuestro catálogo de cables.

© INDUSTRIAL METALCAUCHO, S.L.U.

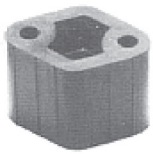

00303
soporte escape

oe: 1755.40



02391
kit montaje tubo de escape 1.4

oe: 179854



02392
kit montaje tubo escape 205 II

oe: 1798.41 -179876



02393 Ø 46 mm
junta cónica tubo escape 205 II,309 II

oe: 1712.63



02395 Ø 66 mm
junta cónica escape 66 mm 205 II

oe: 96038954



02417
soporte tubo de escape

oe: 1755.44



04490
soporte decantador

oe: 143910



02056
bomba limpiaparabrisas

oe: 6140949 -6156960

CANALIZACIONES DE AGUA

206/206+ 1.1, 1.4/8v, 1.4/16v y 1.6/16v gasolina motores TU (TU1JP, TU3JP, ET3J4 y TU5J4)

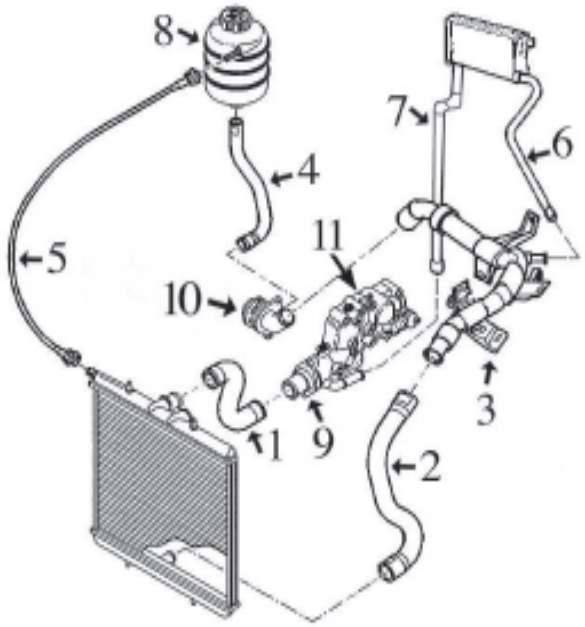

1-	8618	mgto superior radiador
2-	8624	mgto inferior radiador
3-	3222	tubo rígido de bomba a mgto superior
4-	8673	mgto de bomba a botella
5-	8675	mgto de botella a radiador
6-	8680	mgto de calefactor a tubo plástico
7-	8679	mgto de calefactor a caja termostato
8-	3656	botella de expansión
	3560	tapón botella radiador 1.4 bar 206 hasta -'06
	3881	tapón botella radiador 1.4 bar 206+ desde '06-
9-	3620	tapa con termostato
10-	3641	tapa bomba de agua 1.1-1.4
	3640	tapa bomba de agua 1.6
11-	3791	caja de termostato 1.1-1.4TU(8v)-1.6
	5241	caja de termostato 1.4ET3J4 (16v)

206 2.0-16v. motor gasolina EW10J4

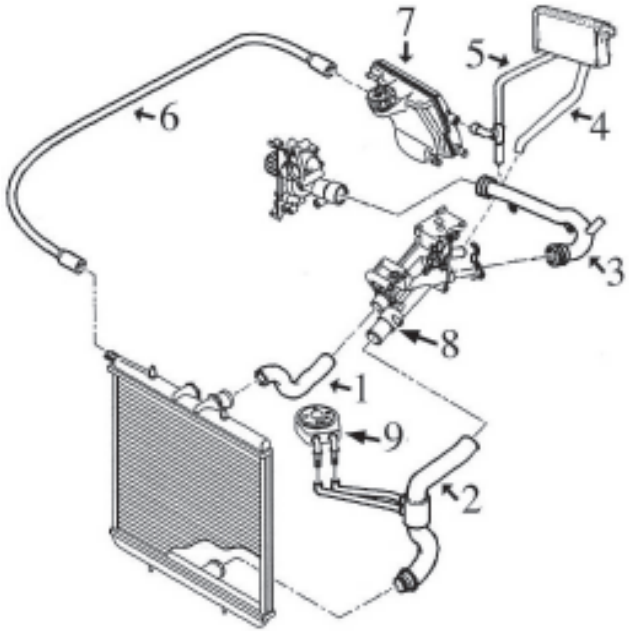

1-	8677	mgto superior radiador
2-	8678	mgto inferior radiador
3-	3200	tubo de caja termostato a bomba
4-	8684	mgto de calefactor a caja termostato
5-	8685	mgto de calefactor a tubo
6-	8675	mgto de botella a radiador
7-	3657	botella de expansión
	3560	tapón botella radiador
8-	3790	tapa con termostato
9-	5402	intercambiador de calor

© INDUSTRIAL METALCAUCHO, S.L.U.

206 1.9 Diesel motor DW8

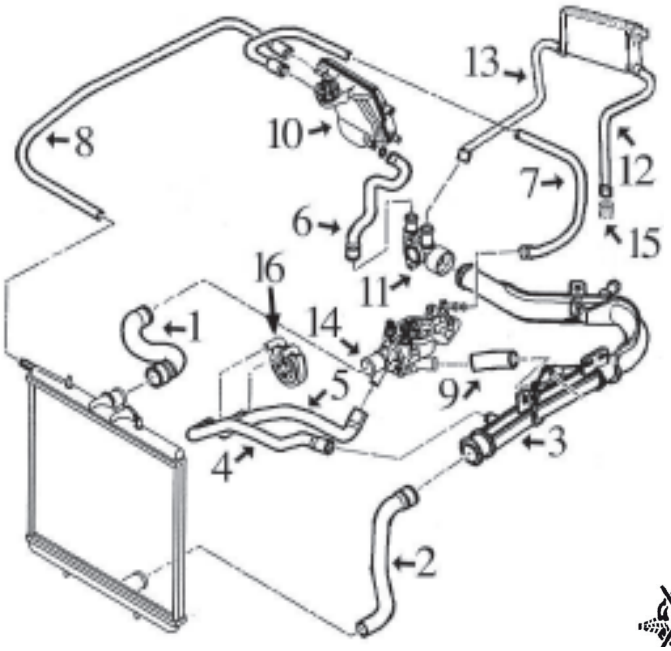

1- 8620 mgto superior radiador
2- 8625 mgto inferior radiador
3- 3205 tubo plástico de mgto superior a racor
4- 8628 mgto de intercambiador a tubo plástico
5- 8558 mgto de intercambiador a caja de termostato
6- 8674 mgto de botella a racor conexión
7- 117 mgto de caja termostato a botella, cortar de rollo MC-117 (Ø 10x16 mm)
8- 8675 mgto de botella a radiador
9- 8627 mgto de caja termostato a tubo plástico
10- 3657 botella de expansión
3560 tapón botella radiador 1.4 bar
11- 3555 racor conexión manguitos
12- 8756 mgto de calefactor a culata
13- 8757 mgto de calefactor a racor conexión
14- 3539 tapa de termostato
3171 boquilla metálica en caja termostato
2361 junta de termostato
15- 3059 racor metálico en culata
16- 5402 intercambiador de calor

MGTOS DESVAPORIZADORES:
8474 mgto de cárter a culata
8475 mgto de tapa balancines a colector

206 2.0 Diesel HDi motor DW10TD

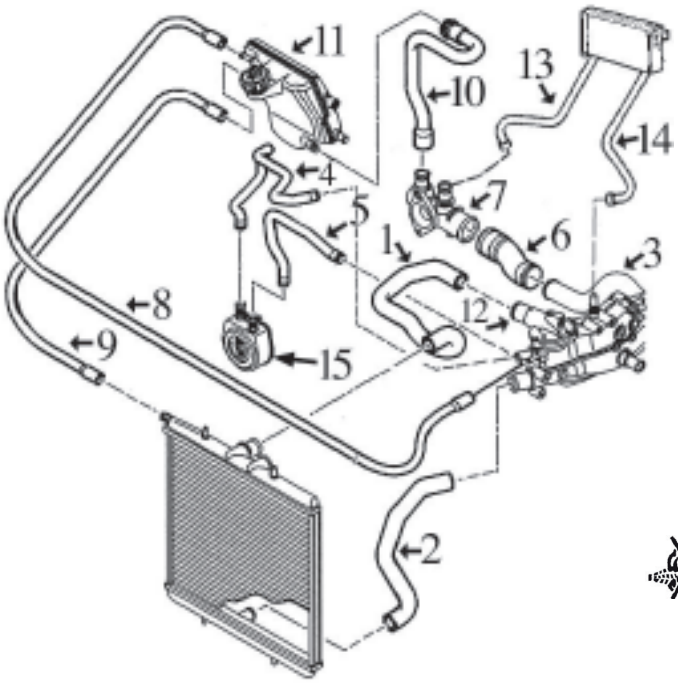

1- 8622 mgto superior radiador
2- 8633 mgto inferior radiador
3- 3139 tubo metálico de caja termostato a mgto
4- 8585 mgto de intercambiador a caja termostato
5- 8586 mgto de intercambiador a caja de termostato
6- 8587 mgto de racor a tubo metálico
7- 3554 racor conexión manguitos
8- 8683 mgto de botella a caja termostato
9- 8675 mgto de botella a radiador
10- 8681 mgto de racor conexión a botella
11- 3657 botella de expansión
3560 tapón botella radiador 1.4 bar
12- 3135 tapa de termostato de aluminio
3556 tapa de termostato de plástico
13- 8755 mgto de calefactor a racor conexión
14- 8682 mgto de calefactor caja termostato
15- 5401 intercambiador de calor

MGTOS DESVAPORIZADORES:
8539 mgto de tapa balancines a colector
8540 mgto de cárter a culata

206 1.4 HDi motor DV4

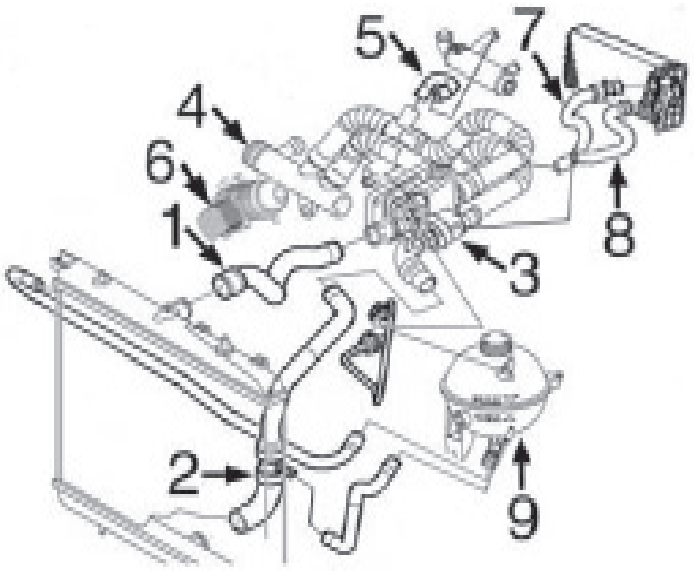

1- 9184 mgto superior radiador
2- 9185 mgto inferior radiador
3- 3774 caja de termostato
4- 3784 mgto doble de bomba a caja termostato
5- 9202 mgto de tubo a filtro de partículas
6- 5739 intercambiador de calor
7- 9190 mgto de calefactor a racor en bomba agua
8- 9189 mgto de calefactor a caja de termostato
9- 3638 botella de expansión
3560 tapón botella de expansión

206 1.6 HDi motor DV6

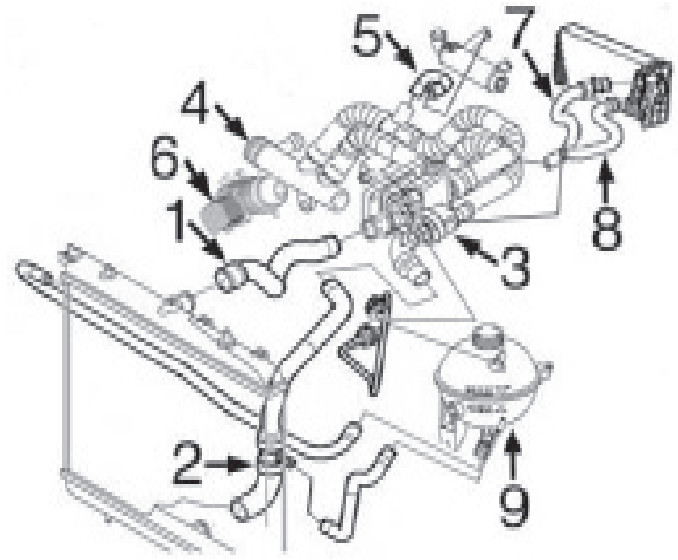

1- 9184 mgto superior radiador
2- 9185 mgto inferior radiador
3- 3800 caja de termostato
4- 3785 mgto doble de bomba a caja termostato
5- 9202 mgto de tubo a filtro de partículas
6- 5740 intercambiador de calor
7- 9190 mgto de calefactor a racor en bomba agua
8- 9189 mgto de calefactor a caja de termostato
9- 3638 botella de expansión
3560 tapón botella de expansión

© INDUSTRIAL METALCAUCHO, S.L.U.

canalizaciones TURBOCOMPRESOR motor 1.4HDi-DV4:

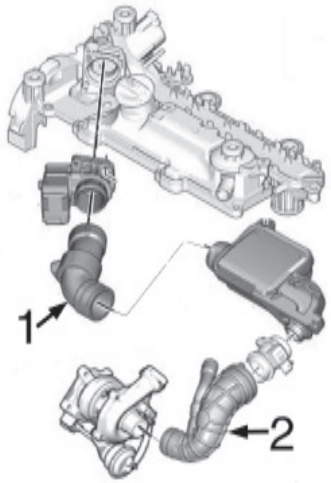

1- 9240 mgto de caudalímetro a caja hasta -'06
   9241 mgto de caudalímetro a caja desde '06-
2- 9226 mgto de caja a Turbo

canalizaciones TURBOCOMPRESOR motor 1.6HDi-DV6:

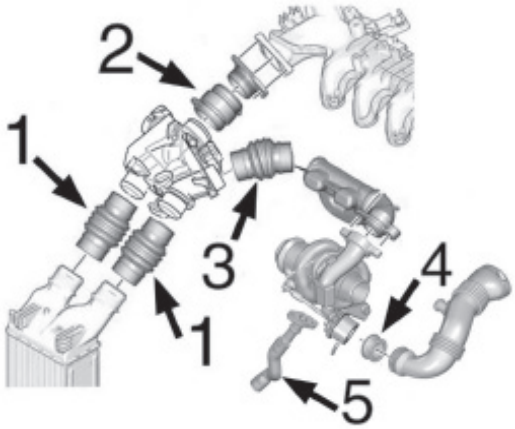

1- 9237 mgto entrada/salida intercooler
2- 9236 mgto de empalme a entrada
3- 9231 mgto empalme, versiones sin filtro de partículas
   n/d mgto empalme, versiones con filtro de partículas
4- 5134 junta de silicona de Turbo a tubo
5- 9534 tubo de silicona lubricación Turbo

canalizaciones TURBOCOMPRESOR motor 2.0HDi-DW10:

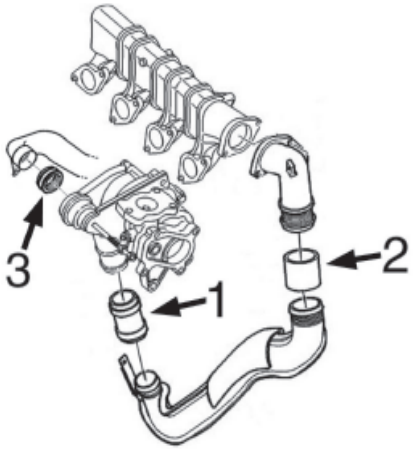

1- 9227 mgto de empalme
2- 9238 mgto de empalme hasta -'04/04
   9235 mgto de empalme desde '04/2004-
3- n/d junta



02361
junta de termostato

oe: 133992



03059
boquilla metálica en culata

oe: 024542

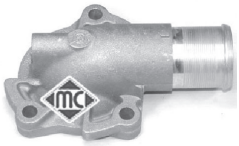

03135
tapa de termostato (aluminio) 2.0 HDI 90 206

oe: 1336.P2



03139
tubo de agua metálico con junta

oe: 1307YZ



03171
boquilla metálica en caja termostato 1.9 D 206

oe: 1336.N7



03200
tubo de agua metálico 2.0 S16 206

oe: 1341.E0 -1341.E1



03205
tubo de agua metálico 1.9 D 206

oe: 1323.G8 -1307.NL

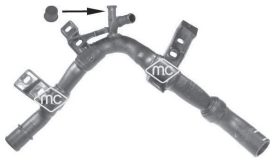

03222
tubo de agua metálico 206

oe: 1323.FG -1351.CL



03539
tapa de termostato 1.9 D 206

oe: 1336.C9



03556
tapa de termostato (plástico) 2.0 HDI 90 206

oe: 1336.R9



03560
tapón botella de expansión 206

oe: 1306.E4 -1306.C9



03620
tapa con termostato

oe: 1336N5 -1336Q1



03638
botella de expansión

oe: 1323.22 -1323.Z8



03640
tapa bomba de agua 1.6 16V - 1.6 i 206

oe: 1201 C3



03641
tapa bomba de agua 1.4 16V - 1.4 i 206

oe: 1206.96 -1201.C2



03656
botella de expansión 206

oe: 1307.LQ -1323.11



03657
botella de expansión 1.9 D - 2.0 HDI 90 206

oe: 1323.16 -1323.15



03762
tapón para toma sensor en botellas expansión 206

oe: 130691



03774
cuerpo de termostato 1.4 HDi eco 70 - 2.0 HDI 90

oe: 1336.V6



03776
caja de termostato 1.4 HDi eco 70 206+

oe: 1336.AF



03778
caja de termostato 1.4 16V - 1.6 16V 206

oe: 1336.Z0

© INDUSTRIAL METALCAUCHO, S.L.U.

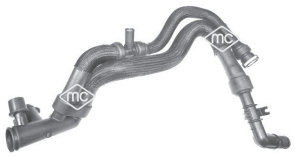

03784
mgto doble de bomba a termostato 1.4 HDi eco 70 206
oe: 1202487 -1336V3



03785
mgto de bomba a termostato 1.6 HDi 110 206
oe: 1254380 -1336x3



03790
termostato 2.0 RC - 2.0 S16 206
oe: 1338-A0



03791
caja de agua
oe: 9654775080 -1336.P9

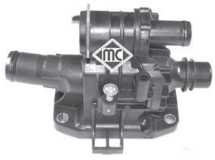

03800
caja de termostato 1.6 HDi 110 206
oe: 1336.X2



03881
tapón botella de expansión
oe: 1306J5

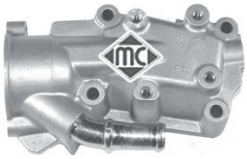

05241
caja de termostato 1.4 16V 206
oe: 1336.W3



08554
mgto de intercambiador 2.0 HDI 90 206
oe: 1307RR



08558
mgto de radiador a intercambiador 1.9 D 206
oe: 1307NR



08585
mgto intercambiador
oe: 1307NZ -1307N2



08586
mgto intercambiador 2.0 HDI 90 206
oe: 1307RZ



08587
mgto de tubo metálico a racor 2.0 HDI 90 206
oe: 1307PR



08618
mgto superior radiador arriba
oe: 1343Z2



08620
mgto superior radiador arriba 1.9 D 206
oe: 1343Z3



08622
mgto superior radiador arriba 2.0 HDI 90 206
oe: 1343AY



08624
mgto inferior radiador debajo 206
oe: 1351Y4



08625
mgto inferior radiador debajo 1.9 D 206
oe: 1351Y7



08627
mgto caja termostato a tubo 1.9 D 206
oe: 1307NN



08628
mgto intercambiador 1.9 D 206
oe: 1307NS



08633
mgto inferior radiador debajo 2.0 HDI 90 206
oe: 1351AF



08673
mgto de bomba a botella 1.1 i - 1.4 i - 1.6 i 206
oe: 1307QE



08674
mgto de botella a racor conexión 1.9 D 206
oe: 1307NQ

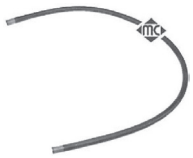

08675
mgto de botella a radiador
oe: 1307LS



08677
mgto superior radiador arriba
oe: 1343AG



08678
mgto inferior radiador debajo 2.0 S16 206
oe: 1351ZF



08681
mgto de racor conexión a botella 2.0 HDI 90 206
oe: 1317E2 -131700



08683
mgto de botella a caja termostato 2.0 HDI 90 206
oe: 1317E3



08943
jgo mgtos calefactor 2.0 HDI 90 206
oe: 1307WH



09184
mgto superior radiador 1.4 HDi eco 70 - 1.6 HDi 110 206
oe: 1343FE



09185
mgto inferior radiador 1.4 HDi eco 70 - 1.6 HDi 110 206
oe: 1351FX



09196
mgto superior radiador 206
oe: 1343HX



09202
mgto de tubo a filtro de partículas 1.4 HDi eco 70 - 1.6 HDi 110 206
oe: 11537805997 -1317N7



08679
mgto de calefactor a caja termostato Salida 1.1 i - 1.4 i - 1.6 i 206
oe: 6464TS



08680
mgto de calefactor a tubo Entrada 1.1 i - 1.4 i - 1.6 i 206
oe: 6464SR



08682
mgto de calefactor a caja termostato Salida 2.0 HDI 90 206
oe: 6464TN



08684
mgto de calefactor a caja termost. Salida 2.0 RC - 2.0 S16 206
oe: 6464XL



08685
mgto de calefactor a tubo
oe: 6464.XN



08755
mgto de calefactor a racor conexión Entrada 2.0 HDI 90 206
oe: 6464TK



08756
mgto de calefactor a tubo Salida 1.9 D 206
oe: 6464SP



08757
mgto de calefactor a racor conexión Entrada 1.9 D 206
oe: 6464SF



09189
mgto calefactor 1.4 HDi eco 70 - 1.6 HDi 110
oe: 6466H8



09190
mgto calefactor 1.4 HDi eco 70 - 1.6 HDi 110
oe: 6466P7

© INDUSTRIAL METALCAUCHO, S.L.U.



05134
junta de silicona de Turbo a tubo 1.6 HDi 110 206
oe: 9686311380 -1434C8



09226
mgto de caja a Turbo 1.4 HDi eco 70
oe: 1434F6 -143413

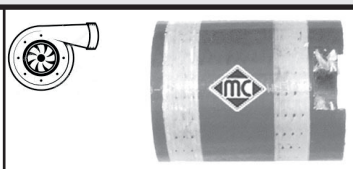

09227
mgto empalme Turbo 2.0 HDI 90 206
oe: 0382.AP



09231
mgto empalme Turbo 1.6 HDi 110 206
oe: 0382.EN

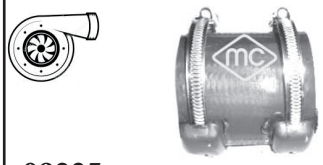

09235
mgto empalme Turbo
oe: 0382.FZ

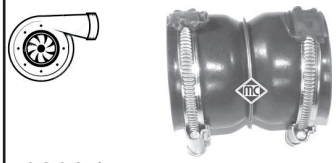

09236
mgto empalme Turbo 1.6 HDi 110 206
oe: 0382NY -0382HK



09237
mgto empalme Turbo 1.6 HDi 110 206
oe: 0382GW -0382PP

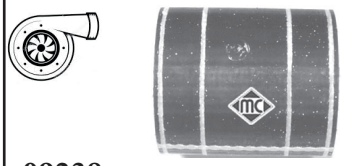

09238
mgto empalme Turbo 2.0 HDI 90 206
oe: 0382P1

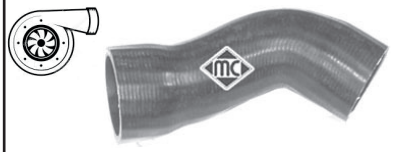

09240
mgto decaudalímetro a caja aire
oe: 143415



09241
mgto de caudalímetro a caja aire 1.4 HDi eco 70 206+
oe: 143445



09534
mgto lubricación turbo 1.6 HDi 110 206
oe: 38128 -38127



08474
mgto desvaporizador 1.9 D 206
oe: 1180 G4



08475
mgto desvaporizador
oe: 1180G5



08539
mgto desvaporizador
oe: 1192T4



08540
mgto desvaporizador 2.0 HDI 90 206
oe: 1192R5



93023
válvula EGR 1.6 HDi 110 206
oe: 1618.59 -1618.59 S1

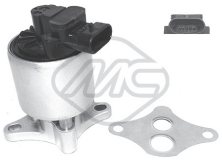

93032
válvula EGR 2.0 S16 206
oe: 1628.JF

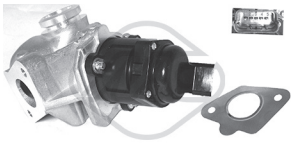

93045
válvula EGR 1.4 HDi eco 70
oe: 1618.N8 -1618.PF



00667
tapon cárter aceite
oe: 2221.11 -016393



02024 Ø 14 mm
arandela carter c/goma 14mm 206
oe: 0164.54



02050 Ø 14 mm
arandela carter 14x22 mm 206
oe: 031327



02051 Ø 10 mm
arandela cobre 10x20 mm 1.9 D 206

oe: 031333

02335
varilla nivel aceite 1.6 16V 206

oe: 117449 -117410



02452
tapón cárter de aceite 2.0 RC - 2.0 S16 206

oe: 31118 -31121



02929
tapón cárter de aceite

oe: 031129



03639
tapón llenado de aceite 1.1 i - 1.4 i - 1.6 i 206

oe: 0258.55



03642
tapón llenado aceite

oe: 1180.F9



03659
tapón llenado aceite 1.6 16V - 1.6 i 206

oe: 0258.65 -025856



03786
tapón llenado aceite 1.4 16V 206

oe: 0258.60 -0258.66



03813
tapa filtro de aceite

oe: 1103.J5



03837
tapa filtro de aceite 1.1 i - 1.4 i - 1.6 i 206

oe: 1103.P8 -1103.L7



03839
tapa filtro de aceite 1.4 HDi eco 70 - 1.6 HDi 110 206

oe: 1103K4

04593
varilla nivel aceite 1.1 i - 1.4 i 206

oe: 9651347480 -1174.82



04594
varilla nivel aceite 2.0 HDI 90 206

oe: 117461



04596
varilla nivel aceite 1.9 D 206

oe: 117445



04739
varilla nivel aceite 1.6 16V 206

oe: 117464



04740
varilla nivel aceite 1.4 HDi eco 70 206

oe: 117485



04741
varilla nivel aceite 1.6 HDi 110 206

oe: 1174.84



05211
varilla nivel aceite 1.4 HDi eco 70

oe: 1174.E7



05212
varilla nivel aceite 1.6 HDi 110 206

oe: 1174.G2 -1174G2



05220
varilla nivel aceite 1.4 16V 206

oe: 1174.83



05221
varilla nivel aceite 1.6 16V 206

oe: 1174.93 -117488

© INDUSTRIAL METALCAUCHO, S.L.U.



05222
varilla nivel aceite

oe: 1174.C0



05224
varilla nivel aceite

oe: 1174.E2



05397
cárter de aceite 1.4 HDi eco 70 - 1.6 HDi 110

oe: 0301 N1



05398
cárter de aceite 1.9 D - 2.0 HDI 90 206

oe: 0301 K2



05401
intercambiador de calor 2.0 HDI 90 206

oe: 1103N1



05402
intercambiador de calor 1.9 D - 2.0 S16 206

oe: 1103N0



05404
cárter de aceite 1.9 D - 2.0 HDI 90 206

oe: 0301 J7



05739
intercambiador de calor con junta 1.4 HDi eco 70

oe: 1103K2



05740
intercambiador en filtro de aceite con juntas 1.6 HDi 110 206

oe: 11 42 7 527 409 -1103.L1



03651
tapa filtro gasoil con junta y clip de cierre 1.9 D 206

oe: 1904.27



03835
caja con filtro gasoil completo 2.0 HDI 90 206

oe: 96 399 841 -96 387 755



03836 Ø 13,9 mm
caja con filtro gasoil completo

oe: 1901.65

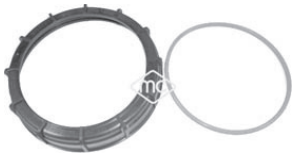

03876
tapa aforador en depósito combustible con junta

oe: 1531.24 -1531.20



03877
tapa aforador en depósito combustible con junta

oe: 1531.41 -1531.30



03884
filtro gasoil completo 1.9 D 206

oe: 1911.44



04036
bomba manual cebado gasoil con válvula antirretorno y boquilla adicional a 90º

oe: 157973



05391
filtro de gasoil 1.4 HDi eco 70

oe: 96 462 310 80 -96 417 896 80



05392
filtro de gasoil 1.6 HDi 110 206

oe: 1901 95 -1901 81



92007
jgo tubos inyección 1.4 HDi eco 70

oe: 1574T0



92033
jgo tubos inyección 1.4 HDi eco 70

oe: 1574T2



92043 Ø 8 mm
tubo de combustible 1.9 D 206

oe: 1579Q4

PEUGEOT - 206 - 206+ (08/1998 -)



92044 Ø 6 mm
tubo alimentación de combustible 1.9 D 206
oe: 1573XQ -1573YG

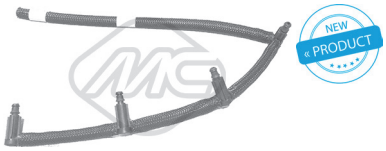

92045
jgo tubos inyección 1.6 HDi 110 206
oe: 1574Q5

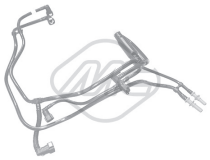

92056
jgo tubos inyección 1.6 HDi 110 206
oe: 1574W2



92057
jgo tubos inyección 1.6 HDi 110 206
oe: 1574T5

© INDUSTRIAL METALCAUCHO, S.L.U.

SUSPENSION DELANTERA y SOPORTES DE MOTOR todos modelos:

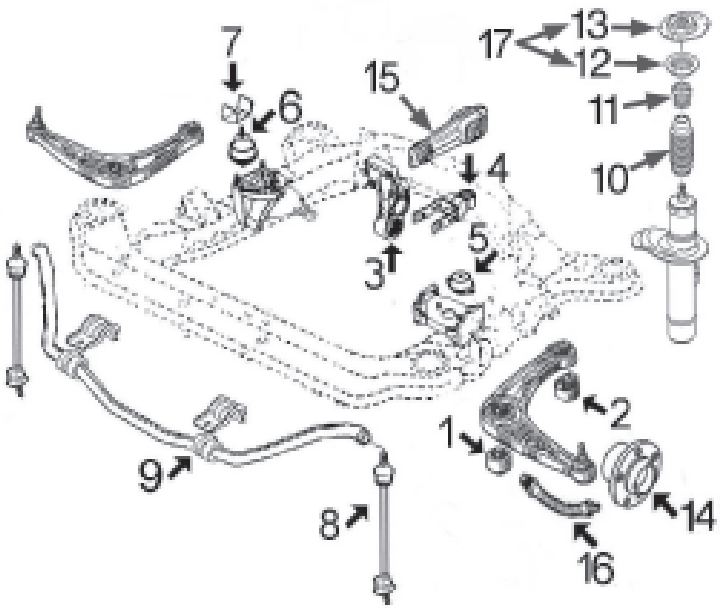

- 1- 4033 silentbloc anterior trapecio delantero
- 2- 4034 silentbloc posterior trapecio delantero
- 3- 4064 silentbloc soporte post. motor 1.1-1.4TU-1.6TU
  - 5252 soporte motor trasero completo 1.1-1.4TU-1.6TU
  - 4428 silentbloc soporte post. motor 14HDi-1.6HDi
  - 2980 silentbloc soporte posterior motor 2.0-16v., 1.9D y 2.0 HDi
- 4- 4747 tirante motor trasero completo 1.1-1.4-1.4HDi-1.6-1.6HDi
  - 4748 tirante motor trasero completo 1.9D-2.0H Di-2.0/16v
  - 2871 silentbloc en tirante posterior de motor
- 5- 2786 soporte motor izquierdo 1.1-1.4-1.6-1.4HDi
  - 2794 soporte motor izquierdo 1.4i-1.6HDi-2.0/16v-1.9D y 2.0HDi
- 6- 697 soporte motor derecho 1.1-1.4-1.6
  - 2309 soporte motor derecho 1.4HDi-1.6HDi-2.0/16v-1.9D y 2.0HDi
- 7- 4076 juego limitadores soporte motor derecho 1.1-1.4-1.6-1.4HDi-1.6HDi-1.4i(D4D)
  - 4077 juego limitadores soporte motor derecho 2.0-16v., 1.9 D y 2.0 HDi
- 8- 4068 bieleta puntal barra estabilizadora
- 9- 4082 goma barra estabilizadora para barra Ø18 mm
  - 4083 goma barra estabilizadora para barra Ø 19 mm
  - 4084 goma barra estabilizadora para barra Ø 20 mm
- 10- 2933 capuchón amortiguador
- 11- 4085 tope poliuretano suspensión
- 12- 4181 rodamiento soporte amortiguador
- 13- 4080 soporte amortiguador dcho. 1.4-1.6-1.9D-2.0-2.0D
  - 4669 soporte amortiguador izqdo. 1.4-1.6-1.9D-2.0-2.0D
  - 4483 soporte amortiguador derecho 1.1
  - 4482 soporte amortiguador izquierdo 1.1
- 14- 90045 buje rueda delant. 1.1-1.4-1.4HDi-1.9D (21 es trias)
  - 90012 buje rueda delantera 1.6TU-1.6HDi-2.0 y 2.0HDi (25 estrías)
- 15- 4650 soporte motor trasero 1.4i-(D4D)
- 16- 96187 latiguillo freno delantero (325 mm)
- 17- 6146 kit soporte amortiguador derecho completo con rodamiento 1.4-1.6-1.9D-2.0-2.0D
- 18- 6147 kit soporte amortiguador izquierdo completo con rodamiento 1.4-1.6-1.9D-2.0-2.0D

SUSPENSION TRASERA:

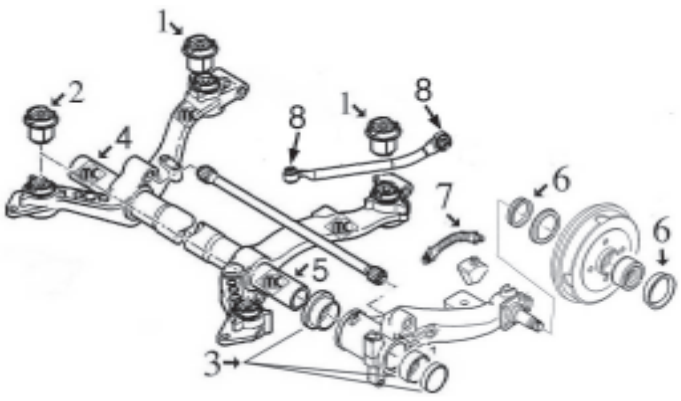

- 1- 4078 silentbloc posterior puente trasero
- 2- 4079 silentbloc anterior puente trasero
- 3- 4438 juego rodamientos, retenes y casquillos eje brazo trasero DERECHO e IZQUIERDO 1.1-1.4-1.6/8v-1.9D-2.0HDi-1.4HDi-1.6HDi
  - 4438 juego rodamientos, retenes y casquillos eje brazo trasero DERECHO 1.6/16v, 2.0/16v y CoupéCabriolet
  - 4615 juego rodamientos, retenes y casquillos eje brazo trasero IZQUIERDO 1.6/16v, 2.0/16v y CoupéCabriolet
- 4- 4583 eje brazo trasero derecho Ø interior 33,60mm
  - 5264 eje brazo trasero derecho Ø interior 26,00mm
- 5- 4583 eje brazo trasero izquierdo 1.1-1.4-1.4HDi-1.6/8v-1.6HDi-1.9D-2.0HDi (salvo CoupéCabriolet)
  - 4584 eje brazo trasero izquierdo 1.6/16v-2.0/16v y CoupéCabriolet todos
- 6- 4828 juego retén eje trasero y tapón de tambor
- 7- 96023 latiguillo freno trasero DERECHO (220 mm)
  - 96161 latiguillo freno trasero IZQUIERDO (270 mm)
- 8- 5609 jgo silentblocs tirantes posteriores (sólo monta en versiones de 4 ó 5 puertas)



00697
soporte de motor Eje delantero, derecha

oe: 1844.75 -1844.70



006971
soporte motor no hidraulico

oe: 1844.75 -1844.70



02309
soporte de motor Eje delantero, derecha

oe: 96171996 -1827 28



023091
soporte motor no hidraulico derecha;delante

oe: 96171996 -1827 28



02786
soporte motor izquierda 206

oe: 1844.51 -96104506



02794
soporte motor izquierda;delante 1.9 D - 2.0 HDI 90 206

oe: 1844.68



02871 Ø 10 mm
silentbloc tirante posterior motor

oe: 180922



02980 Ø 10 mm
silentbloc soporte posterior motor delante y detrás 206

oe: 1809.21



04064 Ø 10 mm
silentbloc soporte de motor Eje trasero

oe: 184469



04076
juego limitadores soporte motor 206

oe: 1844A1 -1844A2



04077
juego limitadores soporte motor 1.9 D - 2.0 HDI 90 206

oe: 1844A2 -184483



04428
silentbloc soporte motor Eje trasero debajo

oe: 180933 -180935



04650 Ø 10.3 mm
soporte motor posterior 1.4 i - 1.6 i 206

oe: 1806.59



04747
soporte motor Eje trasero 1.6 i 206

oe: 180627



04748
soporte motor Eje trasero 2.0 HDI 90 206

oe: 180637



05252 Ø 10 mm
soporte motor completo con silentbloc Eje trasero 206

oe: 1807.Z0 -1807P0



02874
bieleta puntal barra estabilizadora Eje delantero 1.1 i - 1.6 i 206

oe: 5087.27



04033 Ø 14 mm
silentbloc anterior trapecio centro;Eje delantero abajo 206

oe: 3523.AG -3523.76



04034 Ø 14 mm
silentbloc posterior trapecio exterior;ambos lados;Eje delantero abajo 206

oe: 352377 -3523.92



04068
bieleta puntal barra estabilizadora Eje delantero 206

oe: 508745



04078 Ø 17 mm
silentbloc posterior puente posterior;eje trasero ambos lados

oe: 5131.94

© INDUSTRIAL METALCAUCHO, S.L.U.



04079 Ø 17 mm
silentbloc anterior puente eje trasero ambos lados;delante
oe: 5131.A9 -5131.F8



04082 Ø 18 mm
goma para barra estabilizadora de Ø 18 mm interior;eje delantero, ambos lados
oe: 5094.81



04083 Ø 18 mm
goma para barra estabilizadora de Ø 19 mm interior;Eje delantero 206
oe: 5094.80



04084 Ø 20 mm
goma para barra estabilizad. de Ø 20 mm Eje delantero
oe: 5094.82



04438 Ø 47,7 mm
juego rodamientos retenes y casquillos eje brazo Eje trasero 206
oe: 5132.72 -5131.A6



04444 Ø 14 mm
silentbloc anterior trapecio ambos lados;-centro;Eje delantero abajo 1.4 16V - 1.4
oe: 3523.80 -3523.91



04583
eje brazo supensión (Ø int 33mm)
oe: 33



04584
eje brazo supensión
oe:



04615
jgo. rodamientos retenes y tapón eje brazo Eje trasero
oe: 5132.65 -5131.95



04695 Ø 12 mm
silentbloc anterior trapecio ambos lados;-delante;Eje delantero abajo 1.4 HDi eco
oe: 0352366 -0352377



05045
pivote inferior rótula soporte mangueta ambos lados;Eje delantero abajo 206
oe: 3640.58



05264
eje brazo supensión (Ø int 26mm) 206
oe:



05609 Ø 12; 12.3 mm
go silentblocs tirante posterior Montaje trasero
oe: 5150.91

06759
barra torsion Eje trasero izquierda
oe: 5150.77

06760
barra torsion Eje trasero, derecha
oe: 5150.79

06761
barra estabilizadora Eje trasero
oe: 5170.A4 -5170.F0



02933
capuchón amortiguador Eje delantero
oe: 525433 -525426



04080
soporte amortiguador derecha;delante
oe: 5038.99 -5038.60



04085
tope poliuretano suspensión Eje delantero
oe: 5033.58



04181 Ø 65 mm
rodamiento soporte amortiguador eje delantero, ambos lados
oe: 5035.27 -5035.58



04482
soporte amortiguador Eje delantero, izquierda
oe: 503895



04483 Ø 14 mm
soporte amortiguador Eje delantero, derecha
oe: 503899



04669
soporte amortiguador izquierda;delante
oe: 5038.C5 -5038.95



06146
kit soporte amortiguador completo con rodamiento Eje delantero, derecha
oe: 5038.39 -5038.60



06147
kit soporte amrtiguador completo con rodamiento Eje delantero, izquierda
oe: 5035.27 -5038.C5



05454
tornillo rueda delante y detrás 206
oe: 5405.35



05455
tornillo rueda delante y detrás
oe: 5405.72 -5405.84



90012
buje rueda eje delantero, ambos lados 1.4 LPG - 1.6 16V - 1.6 HDi 110 206
oe: 3307.71 -3307.85



90045
buje rueda Eje delantero 1.1 i - 1.4 16V - 1.4 HDi eco 70 206
oe: 3307.76



04828 Ø 31,3 mm
juego retén ejetapón tambor eje trasero ambos lados
oe: 3740.19 -3724.24



74007 Ø 42 mm
rodamiento Eje trasero 206
oe: 3350-33 -3350-16



74012 Ø 25 mm
rodamiento Eje trasero
oe: 95608940 -95592226

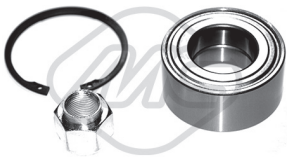

74016 Ø 37 mm
rodamiento Eje delantero
oe: 335032 -3350-32



74118 Ø 25 mm
rodamiento Eje trasero
oe: 3748-39



74131 Ø 25 mm
rodamiento Eje delantero
oe: 95608940 -95592226



96023 longitud: mm
latiguillo de freno
oe: 480657 -480661



96161 longitud: 270 mm
latiguillo de freno Eje trasero izquierda 1.1 i - 1.4 HDi eco 70 - 1.4 i
oe: 4806.93



96187 longitud: 325 mm
latiguillo de freno eje delantero, ambos lados 1.1 - 1.1 i - 1.4 HDi eco 70
oe: 4806 92



96201 longitud: 260 mm
latiguillo de freno Eje trasero 1.1 i - 1.4 HDi eco 70 - 1.4 i 206
oe: 480698



96205 longitud: 230 mm
latiguillo de freno Eje trasero 1.1 i - 1.4 16V - 1.4 HDi eco 70 206
oe: 8200003480 -4409165



01109 kit **00109 fuelle**
kit fuelle transmisión lado de rueda 1.1 - 1.1 i - 1.4 16V 206
oe: 1061864 -329335 Ø 31-76 mm



01213 kit **00213 fuelle**
kit fuelle transmisión lado de engranaje
oe: 3287.81 Ø 34-76 mm

© INDUSTRIAL METALCAUCHO, S.L.U.



01222 kit **00222 fuelle**
kit fuelle transmisión lado de rueda

oe: 3293.03 Ø 36-85 mm



01228 kit **00228 fuelle**
kit fuelle transmisión lado de engranaje 1.6 16V - 1.6 HDi 110 - 2.0 S16 206

oe: 3287A9 Ø 35-70 mm



01427 kit **00427 fuelle**
kit fuelle transmisión lado de rueda 1.1 i - 1.4 HDi eco 70 - 1.4 i 206

oe: 329320 Ø 34-76 mm



01428 kit **00428 fuelle**
kit fuelle transmisión lado de engranaje 1.1 i - 1.4 i - 1.6 i 206

oe: 328793 -328788 Ø 28-62 mm



01479 kit **00479 fuelle**
kit fuelle cremallera dirección 1.1 i - 1.4 16V - 1.4 HDi eco 70 206

oe: 4066.56 -406656 Ø 16-49 mm



01480 kit **00480 fuelle**
kit fuelle cremallera dirección asistida 1.1 i - 1.4 16V - 1.4 HDi eco 70 206

oe: 406673 -406657 Ø 17-60 mm



05400
cárter de aceite 1.1 - 1.4 i 206+

oe: 0301L5



02927 Ø 36 mm
polea cigüeñal 1.9 D 206

oe: 0515.Q6 -0515.L7



02928 Ø 153 mm - 6 canales
polea cigüeñal 1.9 D - 2.0 HDI 90 206

oe: 0515V0 -0515V6



02931
tensor correa alternador 1.9 D 206

oe: 5751.44 -5751.81



04440 Ø mm - 5 canales
polea cigüeñal 1.1 - 1.1 i - 1.4 16V

oe: 0515K1 -0515P5



04441 Ø 30 mm
polea cigüeñal 1.4 HDi eco 70 206

oe: 0515V8 -0515V7



04442 Ø 143 mm - 6 canales
polea cigüeñal 1.1 i - 1.4 i

oe: 0515.P1 -0515.S1



04443 Ø 149 mm - 6 canales
polea cigüeñal 2.0 S16 206

oe: 0515.S6 -0515.N3



04477 Ø 152 mm - 6 canales
polea cigüeñal 2.0 HDI 90 206

oe: 0515S4 -0515R9



04562 Ø 30 mm
polea cigüeñal 2.0 S16 206

oe: 515.R1 -0515.R1



04610 Ø 30 mm
polea cigüeñal 1.9 D 206

oe: 515.R5 -96 533 833 80



05202 Ø 30 mm
polea cigüeñal 1.4 HDi eco 70 - 1.6 HDi 110

oe:



05692 Ø 30 mm
polea cigüeñal 1.4 HDi eco 70 206

oe: 0515V8 -0515V7



06000 Ø 30 mm
polea cigüeñal damper 1.4 HDi eco 70 - 1.9 D - 2.0 HDI 90 206

oe: 0515V0 -0515V6



03869
jgo tapas distribución 1.4 HDi eco 70 206

oe: 0320.Y1 -0320.S5



03871
juego tapas correa distribución 1.6 HDi 110 206
oe: 1487867 -1487868



03872
juego tapas correa distribución 1.4 LPG 206
oe: 0320.S9 -0320.T1

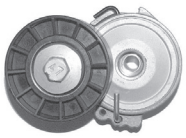

04807
tensor correa alternador 2.0 HDI 90 206
oe: 5751.55



04826
tensor correa alternador con a/c 1.9 D - 2.0 HDI 90 206
oe: 5751.30



04915 Ø 17 mm
polea de alternador 1.4 HDi eco 70 206
oe: 57054F



04916 Ø 17 mm
polea de alternador 2.0 HDI 90 206
oe: 9949627



04928
rodillo tensor correa alternador sin A/C 1.9 D 206
oe: 5751.73



04995
rodillo tensor correa alternador 1.9 D - 2.0 HDI 90 206
oe: 4916066G00 -9618888580



04996
rodillo tensor correa alternador sin A/C 2.0 HDI 90 206
oe: 5751.57 -5751.96



05043
tensor correa alternador 1.9 D 206
oe: 575174



05421 Ø -60 mm, ancho: 26 mm
tensor correa alternador 1.1 - 1.1 i - 1.4 16V
oe: 5751.C8 -5751.97



05422
tensor correa alternador 1.4 HDi eco 70 - 1.6 HDi 110 206
oe: 1611425680 -5751.H6



05426 Ø -70 mm, ancho: mm
rodillo tensor correa alternado 206
oe: 5751.51 -96216260



05427 Ø -65 mm, ancho: 26,5 mm
tensor correa alternador 1.1 - 1.1 i - 1.4 16V 206
oe: 5751.52



05428 Ø -60 mm, ancho: mm
rodillo tensor correa alternado
oe: 5751G3



05450 Ø 10 mm
rodillo tensor correa alternador 1.4 HDi eco 70 - 1.6 HDi 110
oe: 5751.F4 -5751.87



05451 Ø 10 mm
rodillo tensor correa alternador 1.6 HDi 110 206
oe: 5751.E5



05453
tensor correa alternador
oe: 5751.G7 -5751.C3

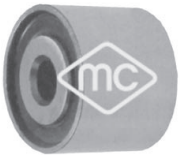

05486 Ø 10 mm
rodillo tensor correa alternador sin a/c 1.9 D 206
oe: 5751.62 -5751.46



05487
rodillo tensor correa alternador sin a/c 2.0 HDI 90 206
oe: 5751.56



05488
rodillo tensor correa alternador 1.4 16V - 1.9 D 206
oe: 575191 -575147

© INDUSTRIAL METALCAUCHO, S.L.U.



05489
tensor correa alternador 2.0 RC - 2.0 S16 206
oe: 575161



05490 Ø 17 mm
odillo tensor correa alternador 2.0 RC - 2.0 S16 206
oe: 5751.E4 -5751.60



05491
tensor correa alternador 1.4 HDi eco 70 206
oe: 5751.89



06009 Ø 17;17 mm
polea de alternador 1.4 HDi eco 70 - 1.6 HDi 110 - 2.0 HDI 90
oe: 5705 AS -5702 E3



06152 Ø 17.00 mm
polea de alternador 1.4 HDi eco 70 - 1.6 HDi 110 - 2.0 HDI 90
oe:

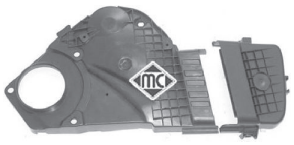

03697
juego tapas correa distribución 1.1 i - 1.4 i 206
oe: 0320.L3 -0320.S2

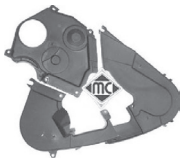

03699
juego tapas correa distribución 2.0 HDI 90 206
oe: 0320.F9 -0320.N6



03700
juego tapas correa distribución
oe: 0320.N4 -0320.N3



05329
piñon cigueñal 1.9 D 206
oe: 0513.74



05330
piñón de distribución 2.0 HDI 90 206
oe: 0513.A9 -0513.A2



05350 Ø 29,9 mm
piñón de distribución 1.4 HDi eco 70 - 1.6 HDi 110
oe: 0805.E5

© INDUSTRIAL METALCAUCHO, S.L.U.

ARTICULACIONES PALANCA DE CAMBIO

1.1TU - 1.4TU - 1.6TU - 1.4HDi (CAMBIO MA):

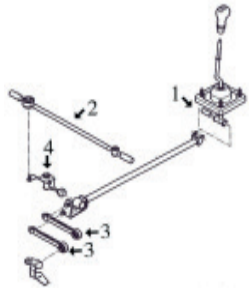

1- 2400 casquillo base palanca de cambio
2- 4200 bieleta mando reenvio cambio
3- 4081 bieleta mando reenvio cambio
4- 4989 articulación reenvio cambio

1.9 Diesel - 2.0 HDi (CAMBIO BE4R por varillas)

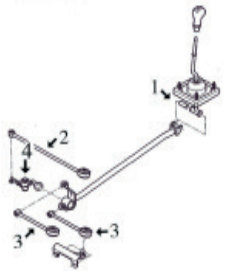

1- 2400 casquillo base palanca de cambio
2- 4420 bieleta mando reenvio cambio rótulas Ø10-13mm
5494 bieleta mando reenvio cambio rótulas Ø10-10mm
3- 2865 bieleta mando reenvio cambio
4- 4991 articulación reenvio cambio

1.6HDi - 2.0/16v. (CAMBIO BE4R por cables)

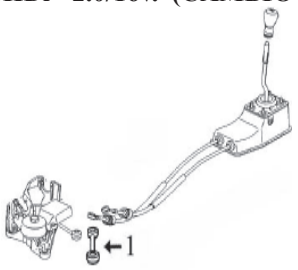

1- 4602 bieleta mando reenvio cambio

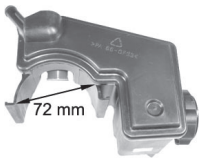

03777
depósito liquido servodirección

oe:

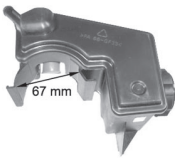

03844
depósito en bomba servodirección

oe:



02865
bieleta selector de velocidades

oe: 2454.G4 -2454E9



04081
bieleta reenvio mando cambio

oe: 2454F1 -2454F2



04200
bieleta reenvio mando cambio 206

oe: 2452.91 -2452.82



04420 Ø 10 mm
bieleta reenvio 206

oe: 245281



04564 Ø 30 mm
juego retenes diferencial-trasnmisión 206

oe: 312144 -312146



04602 Ø 10 mm
bieleta cambio velocidades 1.6 HDi 110 - 2.0 RC 206

oe: 2452.A5 -2452.94



04989
articulación reenvio cambio 206

oe: 2449.89



04991
articulación reenvio con juego de casquillos completo 206

oe: 2449.83 -2449.36



02400
casquillo palanca cambio 206+

oe: 95634960



03918 longitud: mm
bieleta cable embrague a pedal 1.1 - 1.4 16V - 1.4 HDi eco 70

oe: 2128.30

© INDUSTRIAL METALCAUCHO, S.L.U.

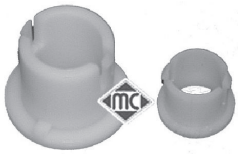

04057
juego casquillos horquilla embrague Eje delantero 206
oe: 2175.12 -2175.11



04066
horquilla embrague motor 206
oe: 2117.58



04069
cubrepedal freno y embrague 206
oe: 213017



04424 Ø 24 mm
casquillo guía embrague 206
oe: 9638950580 -210538



04600
horquilla embrague 1.4 HDi eco 70 - 1.6 16V 206
oe: 211761



04601
horquilla embrague 206
oe: 211766



04605 Ø 23 mm
casquillo guía embrague
oe: 210535



04620 Ø 32 mm
juego retenes diferencial-transmisión 206
oe: 312165 -312124 40



04800
horquilla embrague completa con casquillos 206
oe: 211756



05174
horquilla embrague (LHD) conducción a la 1.4 16V - 1.4 HDi eco 70 206
oe: 2117.63



05494
bieleta selección cambio
oe:

long. min.: 235
long. máx.:275
Ø 10



05494
bieleta selección cambio
oe:

long. min.: 235
long. máx.:275
Ø 10



05494
bieleta selección cambio
oe:



06128
bombín de embrague (secundario) 206
oe: 2182.95 -2182.22

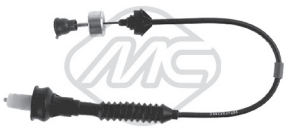

80005 longitud: 828/597 mm
cable embrague automático 1.4 HDi eco 70 - 2.0 HDI 90 - 2.0 RC
oe: 2150.EE -2150.CH



80009 longitud: 637/330 mm
cable embrague automático 1.1 - 1.1 i - 1.4 i 206
oe: 2150X3



80012 longitud: 915/645 mm
cable embrague automático 1.4 HDi eco 70 - 1.6 HDi 110 - 2.0 HDI 90 206
oe: 9634309980 -2150Y6



80013 longitud: 833/645 mm
cable embrague automático 1.4 HDi eco 70 - 1.6 HDi 110 - 1.9 D 206
oe: 2150AZ -2150AY



80016 longitud: mm
cable embrague automático 1.4 16V - 2.0 RC
oe: 9686559280 -2150EC



80022 longitud: 934/594 mm
cable embrague automático 1.9 D - 2.0 S16 206
oe: 2150X4



80037 longitud: 580/348 mm
cable embrague automático 1.1 - 1.1 i - 1.4 16V 206
oe: 2150X1 -2150AX

PEUGEOT - 206 - 206+ (08/1998 -)

80087 longitud: 934/594 mm
cable embrague manual 1.1 i - 1.4 HDi eco 70 - 1.4 i 206
oe: 2150X4



80190 longitud: 680/330 mm
cable embrague manual 1.1 - 1.1 i - 1.4 i 206
oe: 2150X3

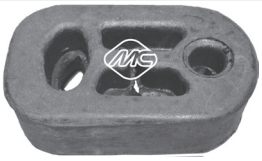

02692
soporte anterior tubo escape 206
oe: 175558



02753
soporte tubo de escape
oe: 1755.69 -1755.63



02938
kit montaje colector 1.9 D 206
oe: 179712

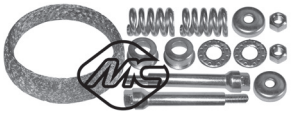

02940
kit montaje colector
oe: 179880 -179875



03554
racor conexión manguitos
oe: 1336P5



03555
racor conexión manguitos 1.9 D 206
oe: 1336.N8



04065
kit montaje colector escape 1.1 i - 1.6 i 206
oe: 179756 -179710



04445
soporte anterior escape 206
oe: 1755F6



04925
soporte escape anterior (silicona) centro 2.0 HDI 90 - 2.0 RC 206
oe: 1755K0 -175594



02064
bomba limpiaparabrisas
oe: 6434.60



02068
bomba limpiaparabrisas
oe: 643458



03891
tapa depósito limpiaparabrisas
oe: 6432.30



06167
interruptor luz
oe: 4534.40 -96 434 788 80



04479
soporte tapa cubre motor 2.0 HDI 90 206
oe: 0137.23 -0137.68



68026 longitud: 350 mm
limpiaparabrisas posterior 1.1 - 1.4 HDi eco 70 - 1.4 i 206+
oe: 6426.LW -6429.R2



Para mas información y gama completa, consultar nuestro catálogo de cables.

© INDUSTRIAL METALCAUCHO, S.L.U.

CANALIZACIONES DE AGUA:

motores de gasolina 1.4/8vTU3-1.4/16vET3 y 1.6TU5J4

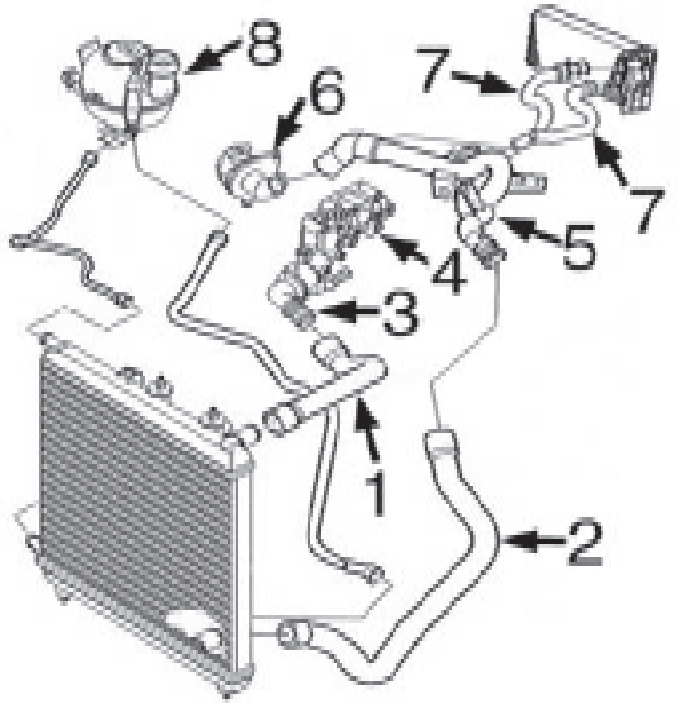

1-	9210	mgto superior radiador 1.4/8v
	9211	mgto sup radiador 1.4/16v-1.6TU desde '06-
2-	9212	mgto inferior radiador
3-	3933	tapa con termostato 1.4/8v
4-	3791	caja de termostato 1.4/8v
	3778	caja con termostato 1.4/16v y 1.6TU desde 4/'05-
5-	3204	tubo rígido de mgto inferior a bomba
6-	3641	colector plástico junto bomba de agua 1.4/8v
	3640	colector plástico junto bomba de agua 1.4/16v-1.6
7-	9213	juego mgtos entrada/salida calefactor
8-	3781	botella de expansión
	3881	tapón botella radiador 1.4 bar

motores 1.4 EP3 y 1.6 EP6:

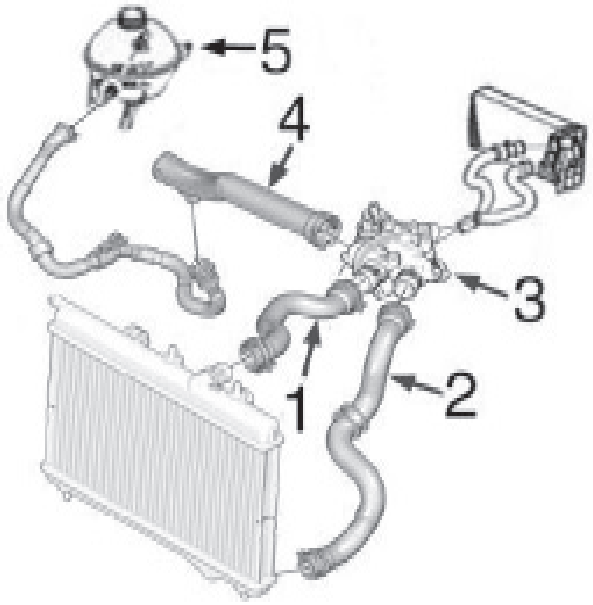

1-	n/d	mgto superior radiador
2-	n/d	mgto inferior radiador
3-	n/d	caja de termostato
4-	3882	tubo de caja de termostato a bomba de agua
5-	3781	botella de expansión
	3881	tapón botella de expansión

motor 1.4 HDi/8v DV4TD

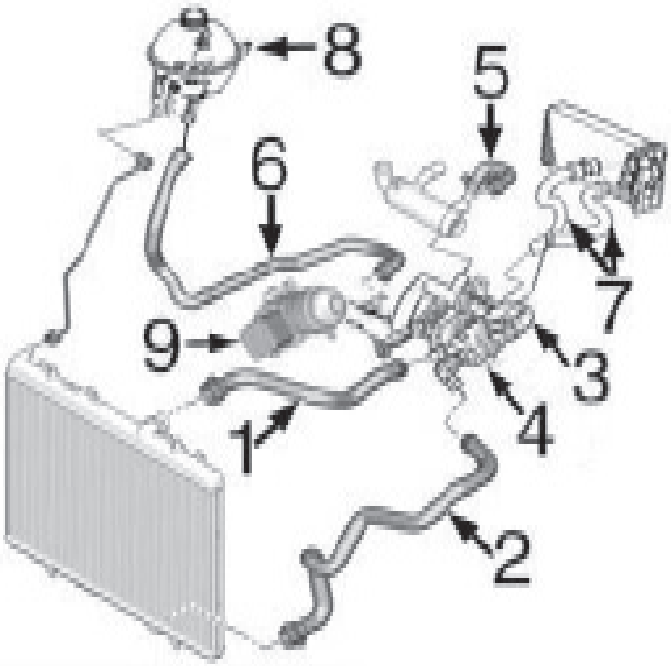

1- 9216 mgto superior radiador
2- 9203 mgto inferior radiador
3- 3774 caja de termostato hasta -10/'07
3776 caja de termostato desde 10/'07-
4- 3784 mgto de bomba a caja termostato hasta -10/'07
3792 mgto de bomba a caja termostato desde 10/'07-
5- 9202 tubo de bomba a mgto inferior de botella
6- 9219 mgto de colector en bomba a botella
7- 9223 jgo. mgtos calefactor
9- 5739 intercambiador de calor
8- 3781 botella de expansión
3881 tapón botella de expansión

motor 1.6 HDi/16v DV6TED4

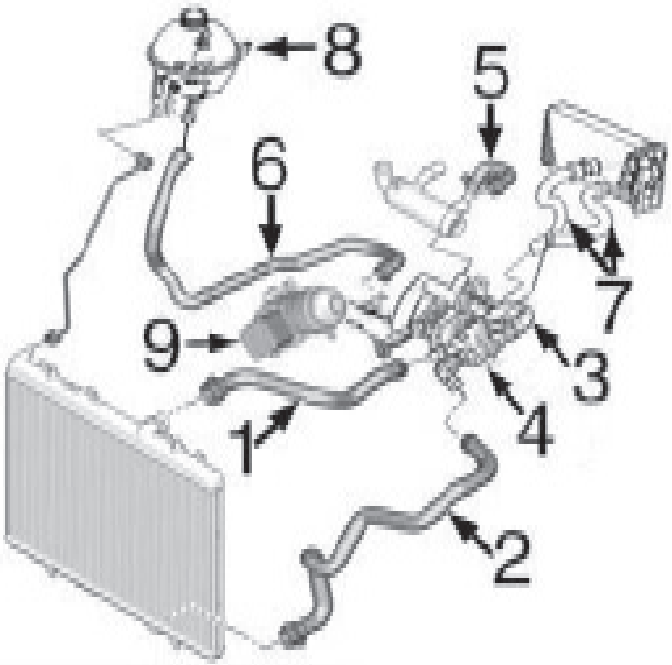

1- 9188 mgto superior radiador
2- 9220 mgto inferior radiador
3- 3776 caja de termostato
4- 3792 mgto de bomba a caja termostato
5- 9202 tubo de bomba a mgto inferior de botella
6- 9219 mgto de colector en bomba a botella
7- 9223 jgo. mgtos calefactor
9- 5740 intercambiador de calor
8- 3781 botella de expansión
3881 tapón botella de expansión

© INDUSTRIAL METALCAUCHO, S.L.U.

CANALIZACIONES TURBOCOMPRESOR motor 1.4HDi-DV4:

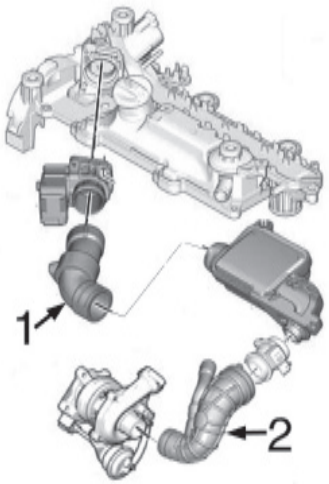

1- 9241 mgto de caudalímetro a caja
2- 9226 mgto de caja a Turbo

canalizaciones TURBOCOMPRESOR motor 1.6HDi-DV6:

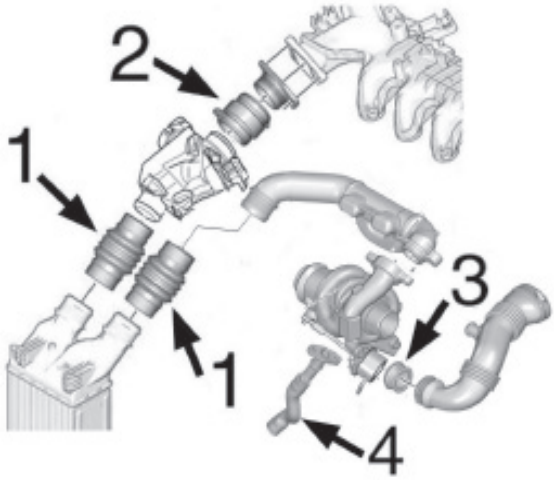

1- 9237 mgto entrada/salida intercooler largo 127mm
9234 mgto entrada/salida intercooler largo 148mm
2- 9233 mgto de empalme a entrada largo 63mm
9236 mgto de empalme a entrada largo 80mm
3- 5134 junta de silicona de Turbo a tubo
4- 9534 tubo de silicona lubricación Turbo



05134
junta de silicona de Turbo a tubo 1.6 HDi

oe: 9686311380 -1434C8



09226
mgto de caja a Turbo 1.4 HDi

oe: 1434F6 -143413

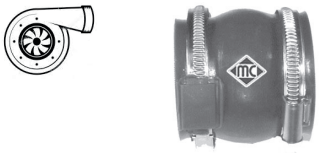

09233
mgto empalme Turbo

oe: 0382.NZ -0382.EY



09234
mgto empalme Turbo 1.6 HDi

oe: 0382LW -0382LX

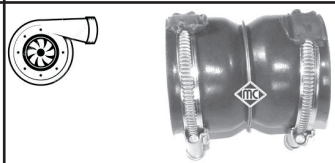

09236
mgto empalme Turbo 1.6 HDi

oe: 0382NY -0382HK



09237
mgto empalme Turbo

oe: 0382GW -0382PP



09241
mgto de caudalímetro a caja aire 1.4 HDi

oe: 143445



09534
mgto lubricación turbo

oe: 38128 -38127



03204
tubo de agua metálico

oe: 1351.VG -1351F5



03640
tapa bomba de agua 1.6 16V

oe: 1201 C3



03641
tapa bomba de agua 1.4 - 1.4 16V

oe: 1206.96 -1201.C2



03774
cuerpo de termostato 1.4 HDi

oe: 1336.V6



03776
caja de termostato 1.4 HDi - 1.6 HDi

oe: 1336.AF



03778
caja de termostato 1.4 16V - 1.6 16V

oe: 1336.Z0



03781
botella de expansión

oe: 1323 T9

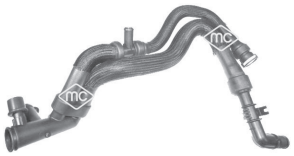

03784
mgto doble de bomba a termostato 1.4 HDi

oe: 1202487 -1336V3



03785
mgto de bomba a termostato 1.6 HDi

oe: 1254380 -1336x3



03791
caja de agua 1.4 - 1.4 16V

oe: 9654775080 -1336.P9



03792
tubo de bomba a termostato

oe: 11537805993 -11537804901



03800
caja de termostato 1.6 HDi

oe: 1336.X2



03881
tapón botella de expansión

oe: 1306J5



03882
tubo de bomba a termostato 1.4 16V - 1.6 16V VTi

oe: 1351.VF



03933
tapa con termostato 1.4

oe: 1336Z2



09188
mgto superior radiador

oe: 1343.HT -1343FK



09202
mgto de tubo a filtro de partículas

oe: 11537805997 -1317N7



09203
mgto inferior radiador 1.4 HDi

oe: 1351GG



09210
mgto superior radiador 1.4 - 1.4 16V

oe: 1343LC



09211
mgto superior radiador 1.4 16V - 1.6 16V

oe: 1343.HW



09212
mgto inferior radiador

oe: 1351FR

© INDUSTRIAL METALCAUCHO, S.L.U.



09213
jgo mgtos calefactor 1.4 - 1.4 16V

oe: 6466.V5 -6466.K6



09216
mgto superior radiador 1.4 HDi

oe: 1343HV -134226



09219
mgto de colector a botella

oe: 1317.V6 -1317T0



09220
mgto inferior radiador

oe: 1351LR



09223
jgo mgtos calefactor sup + inf

oe: 6466.VK -6466.VH



00667
tapon cárter aceite

oe: 2221.11 -016393



93023
válvula EGR 1.6 HDi

oe: 1618.59 -1618.59 S1

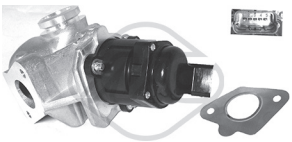

93045
válvula EGR 1.4 HDi

oe: 1618.N8 -1618.PF



03639
tapón llenado de aceite

oe: 0258.55



02024 Ø 14 mm
arandela carter c/goma 14mm 1.4 - 1.6 16V

oe: 0164.54



02929
tapón cárter de aceite

oe: 031129



03786
tapón llenado aceite 1.4 16V

oe: 0258.60 -0258.66



03642
tapón llenado aceite

oe: 1180.F9



03659
tapón llenado aceite

oe: 0258.65 -025856



03837
tapa filtro de aceite 1.6 16V - 1.6 16V VTi

oe: 1103.P8 -1103.L7



03839
tapa filtro de aceite 1.6 HDi

oe: 1103K4

04593
varilla nivel aceite 1.4

oe: 9651347480 -1174.82

05220
varilla nivel aceite 1.4 16V

oe: 1174.83



05211
varilla nivel aceite 1.4 HDi

oe: 1174.E7



05212
varilla nivel aceite

oe: 1174.G2 -1174G2



05221
varilla nivel aceite 1.6 16V

oe: 1174.93 -117488

05251 mm
varilla nivel aceite

oe: 1174.A4



05397
cárter de aceite

oe: 0301 N1



05442
tapóncárteraceite

oe: 031134 -031139



05739
intercambiador de calor con junta 1.4 HDi - 1.6 HDi

oe: 1103K2



05740
intercambiador en filtro de aceite con juntas

oe: 11 42 7 527 409 -1103.L1



03877
tapa aforador en depósito combustible con junta

oe: 1531.41 -1531.30



05391
filtro de gasoil 1.4 HDi

oe: 96 462 310 80 -96 417 896 80



05392
filtro de gasoil 1.6 HDi

oe: 1901 95 -1901 81



92007
jgo tubos inyección 1.4 HDi

oe: 1574T0

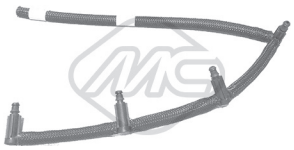

92045
jgo tubos inyección 1.6 HDi

oe: 1574Q5

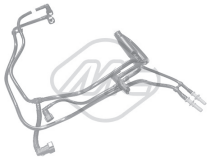

92056
jgo tubos inyección 1.6 HDi

oe: 1574W2



92057
jgo tubos inyección 1.6 HDi

oe: 1574T5

© INDUSTRIAL METALCAUCHO, S.L.U.

SUSPENSION DELANTERA y SOPORTES DE MOTOR

motores de gasolina:
1.4/8v TU3
1.4/16v ET3J4
1.6/16v TU5J4
1.4 EP3
1.6 EP6

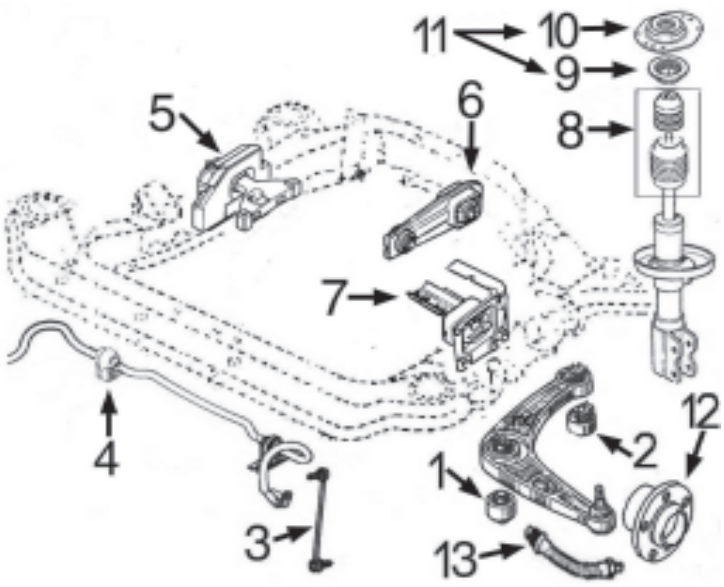

1-	5347	silentbloc anterior trapecio delantero
2-	5348	silentbloc posterior trapecio delantero
3-	5209	bieleta izquierda puntal barra estabilizadora
	5210	bieleta derecha puntal barra estabilizadora
4-	5204	goma para barra estabilizadora de Ø 20mm
	5205	goma para barra estabilizadora de Ø 22mm
5-	5193	soporte motor derecho 1.4/8v TU3
	5195	soporte motor derecho 1.4/16v ET3J4
	5200	soporte motor derecho 1.6/16v TU5J4
	5218	soporte motor derecho 1.4 EP3
	5219	soporte motor derecho 1.6 EP6 manual
	5218	soporte motor derecho 1.6 EP6 automático
6-	5213	soporte motor trasero 1.4/8v-1.4/16v-1.4EP3 y 1.6/16vTU5
	5182	soporte motor trasero 1.6 EP6 manual
	5213	soporte motor trasero 1.6 EP6 automático
7-	4649	soporte motor izquierdo 1.4/8v-1.4/16v-1.4EP3
	5191	soporte motor izquierdo 1.6 EP6 manual
	4649	soporte motor izquierdo 1.6 EP6 automático
8-	5382	juego capuchón y tope de amortiguador de 94 mm
9-	4181	rodamiento soporte amortiguador
10-	5201	soporte amortiguador
11-	5878	kit soporte amortiguador completo con rodamiento y accesorios
12-	90012	buje rueda delantera
13-	n/d	latiguillo freno delantero

motores Diésel:
1.4/8v HDi - DV4TD
1.6/16v HDi - DV6TED4

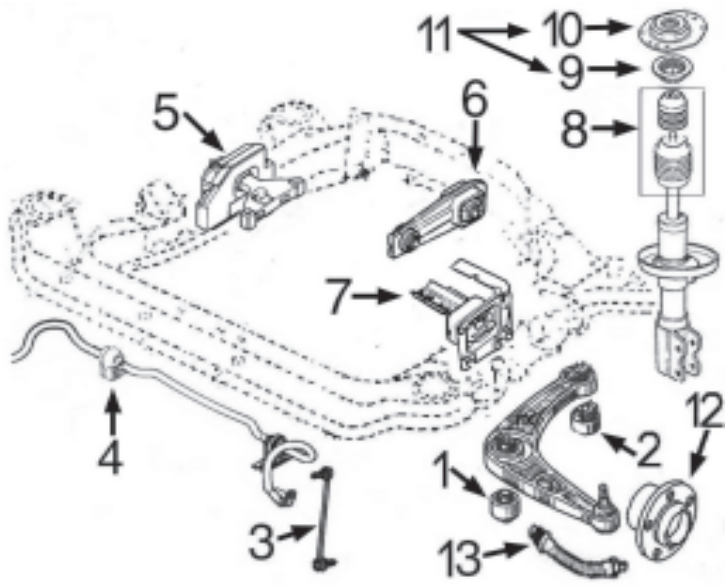

1-	5347	silentbloc anterior trapecio delantero
2-	5348	silentbloc posterior trapecio delantero
3-	5209	bieleta izquierda puntal barra estabilizadora
	5210	bieleta derecha puntal barra estabilizadora
4-	5204	goma para barra estabilizadora de Ø 20mm
	5205	goma para barra estabilizadora de Ø 22mm
5-	5192	soporte motor derecho 1.4HDi
	5181	soporte motor derecho 1.6HDi
6-	5213	soporte motor trasero 1.4HDi
	5182	soporte motor trasero 1.6HDi
7-	4649	soporte motor izquierdo 1.4HDi
	5191	soporte motor izquierdo 1.6HDi
8-	5382	juego capuchón y tope de amortiguador de 94mm
9-	4181	rodamiento soporte amortiguador
10-	5201	soporte amortiguador
11-	5878	kit soporte amortiguador completo con rodamiento y accesorios
12-	90012	buje rueda delantera
13-	n/d	latiguillo freno delantero



04649
soporte motor izquierda

oe: 1813.80 -1813.92



05181
soporte motor arriba;Eje delantero, derecha

oe: 1807AW -1807GW



05182
soporte motor posterior;debajo

oe: 1806.82 -1806.A6



05191
soporte motor izquierda

oe: 9801521580 -1813.F0



05192
soporte motor arriba;Eje delantero, derecha 1.4 HDi

oe: 1807AV

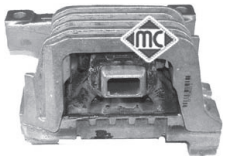

05193
soporte motor 1.4

oe: 1839.G7

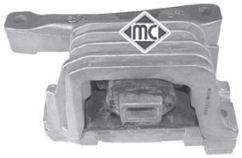

05195
soporte motor 1.4 16V

oe: 1839.G2



05200
soporte motor 1.6 16V

oe: 1839.F3



05213 Ø 10,3 mm
soporte motor posterior

oe: 1806.96

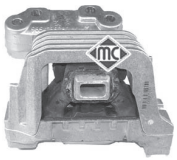

05218
soporte motor 1.4

oe: 1839.G5



05219
soporte motor Eje delantero, derecha

oe: 1839F4 -1839J2



05204 Ø 20 mm
goma para barra estabilizadora de Ø20mm interior;eje delantero, ambos

oe: 5094.C1



05205
goma para barra estabilizadora de Ø22mm Eje delantero

oe: 5094C3



05209
bieleta puntal barra estabilizadora Eje delantero, izquierda

oe: 5087.69 -5087.54



05210
bieleta puntal barra estabilizadora Eje delantero, derecha

oe: 5087.55 -5087.68



05347 Ø 14 mm
silentbloc anterior trapecio delante;Eje delantero

oe: 3523CE



05348 Ø 14,2 mm
silentbloc posterior trapecio izquierda;derecha;Eje delantero

oe: 3523.CC



06539 Ø 12,2 mm
silentbloc eje trasero ambos lados

oe: 5131.E9 -5131.F0



04181 Ø 65 mm
rodamiento soporte amortiguador eje delantero, ambos lados

oe: 5035.27 -5035.58



05201
soporte amortiguador Eje delantero arriba

oe: 5038E7



05382
jgo. fuelle + tope de suspensión

oe: 5033A4 -5254.39

© INDUSTRIAL METALCAUCHO, S.L.U.

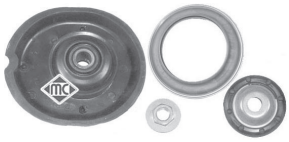

05878
kit soporte amortiguador eje delantero, ambos lados
oe: 5031A3



05454
tornillo rueda delante y detrás
oe: 5405.35



05455
tornillo rueda delante y detrás
oe: 5405.72 -5405.84



90012
buje rueda eje delantero, ambos lados
oe: 3307.71 -3307.85



74078 Ø 42 mm
rodamiento Eje delantero
oe: 3350.97 -3350.84



74102 Ø 37 mm
rodamiento Eje delantero
oe: 3350.92 -3350.86



74113 Ø 30 mm
buje de rueda eje trasero ambos lados
oe: 3748-90 30



01113 kit **00113 fuelle**
kit fuelle transmisión lado de rueda
oe: 329331 Ø 36-85 mm



01142 kit **00142 fuelle**
kit fuelle transmisión lado de engranaje
oe: 4705777 -31 60 7 518 246 Ø 19-60 mm



01228 kit **00228 fuelle**
kit fuelle transmisión lado de engranaje
oe: 3287A9 Ø 35-70 mm



01427 kit **00427 fuelle**
kit fuelle transmisión lado de rueda
oe: 329320 Ø 34-76 mm



01428 kit **00428 fuelle**
kit fuelle transmisión lado de engranaje
oe: 328793 -328788 Ø 28-62 mm



01121 kit **00121 fuelle**
kit fuelle cremallera dirección
oe: 48 20 3JD 01A -48203-JD 01A Ø 14-50 mm



05400
cárter de aceite
oe: 0301L5



04440 Ø mm - 5 canales
polea cigüeñal
oe: 0515K1 -0515P5



05176 Ø 138 mm - 6 canales
polea cigüeñal
oe: 0515.T2



05202 Ø 158 mm - 6 canales
polea cigüeñal
oe:



03869
jgo tapas distribución 1.4 HDi
oe: 0320.Y1 -0320.S5



03871
juego tapas correa distribución 1.6 HDi
oe: 1487867 -1487868



03872
juego tapas correa distribución 1.4
oe: 0320.S9 -0320.T1



05422 Ø -65 mm, ancho: 25,5 mm
tensor correa alternador
oe: 1611425680 -5751.H6

PEUGEOT - 207 (02/2006 -)



05429 Ø 54 mm - 6 canales
polea de alternador

oe:



05450 Ø 10 mm
rodillo tensor correa alternador 1.4 HDi - 1.6 HDi

oe: 5751.F4 -5751.87



05451 Ø 10 mm
rodillo tensor correa alternador 1.4 HDi - 1.6 HDi

oe: 5751.E5



05453
tensor correa alternador 1.4 - 1.4 16V - 1.6 16V

oe: 5751.G7 -5751.C3



06009 Ø 17;17 mm
polea de alternador 1.4 HDi - 1.6 HDi

oe: 5705 AS -5702 E3



06014 Ø 17 mm
polea de alternador 1.6 16V RC - 1.6 16V Turbo

oe: 12 31 7 575 650 -12 31 7 575 518



06152 Ø 17.00 mm
polea de alternador 1.4 HDi - 1.6 HDi

oe:



03697
juego tapas correa distribución 1.4

oe: 0320.L3 -0320.S2



05350 Ø 29,9 mm
piñón de distribución 1.4 HDi - 1.6 HDi

oe: 0805.E5



04564 Ø 30 mm
juego retenes diferencial-trasnmisión

oe: 312144 -312146



04602 Ø 10 mm
bieleta cambio velocidades

oe: 2452.A5 -2452.94



04424 Ø 24 mm
casquillo guía embrague

oe: 9638950580 -210538



04600
horquilla embrague

oe: 211761



04601
horquilla embrague

oe: 211766



04605 Ø 23 mm
casquillo guía embrague

oe: 210535



06189
cubrepedal

oe: 2130.26



04653
soporte posterior silenciador

oe: 1755J6



04654
soporte posterior silenciador Atrás derecha

oe: 1755J4 -1755F3



04655
soporte anterior tubo escape

oe: 1755.J8 -1755.J7



02063
bomba limpiaparabrisas

oe: 6434.98 -6434.75



02072
bomba limpiaparabrisas

oe: 6434.F5 -6434.97

© INDUSTRIAL METALCAUCHO, S.L.U.



03891
tapa depósito limpiaparabrisas

oe: 6432.30



06166
interruptor luz

oe: 4534.63 -4534.48



68034 longitud: 350 mm
limpiaparabrisas posterior

oe: 642397 -6451AJ



02929
tapón cárter de aceite 1.4 HDi - 1.6 HDi

oe: 031129



05182
soporte motor posterior;debajo 1.0 - 1.6 HDi

oe: 1806.82 -1806.A6



05209
bieleta puntal barra estabilizadora Eje delantero, izquierda

oe: 5087.69 -5087.54



05210
bieleta puntal barra estabilizadora Eje delantero, derecha

oe: 5087.55 -5087.68



06679 Ø 14,2 mm
soporte amortiguador eje delantero, ambos lados

oe: 96 708 307 80 -5038.H4

06680
kit soporte amortiguador eje delantero, ambos lados

oe: 96 708 307 80 -5038.H4 S1



06683 Ø 14,25 mm
soporte amortiguador eje delantero, ambos lados

oe: 96 837 389 80 -5038.G6

06684
kit soporte amortiguador eje delantero, ambos lados

oe: 5038.G6 S1 -96 837 389 80



05455
tornillo rueda delante y detrás

oe: 5405.72 -5405.84

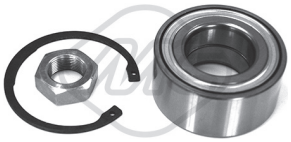

74078 Ø 42 mm
rodamiento Eje delantero

oe: 3350.97 -3350.84



74102 Ø 37 mm
rodamiento Eje delantero

oe: 3350.92 -3350.86



74113 Ø 30 mm
buje de rueda eje trasero ambos lados

oe: 3748-90



05176 Ø 36 mm
polea cigüeñal 1.4 - 1.6

oe: 0515.T2



05202 Ø 30 mm
polea cigüeñal 1.4 HDi - 1.6 HDi

oe:



05422
tensor correa alternador 1.4 HDi - 1.6 HDi

oe: 1611425680 -5751.H6



04600
horquilla embrague

oe: 211761



04601
horquilla embrague 1.6 HDi

oe: 211766



06189
cubrepedal

oe: 2130.26

© INDUSTRIAL METALCAUCHO, S.L.U.

CANALIZACIONES DE AGUA

306 1.4 y 1.6 motor TU (motores TU3MC de 1360 cc y TU5JP de 1587 cc):

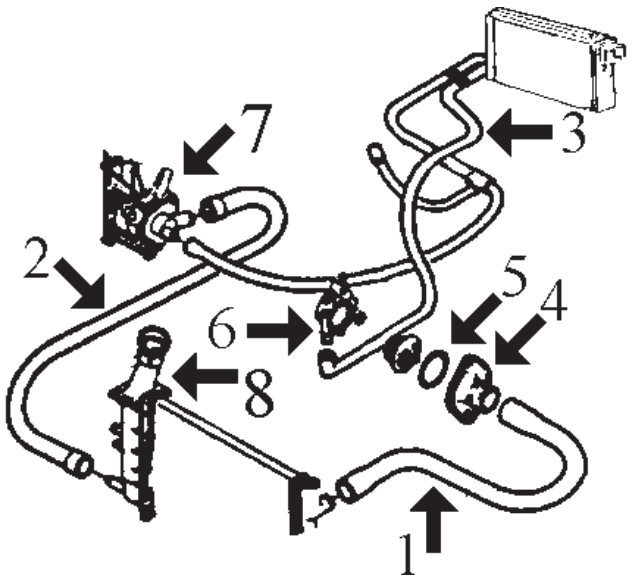

1- 8266 mgto superior radiador 1.4 sin aire acond. hasta '98
8606 mgto superior radiador 1.4-1.6 sin aire acondicionado desde '98
8298 mgto superior radiador 1.4 con aire acond. y 1.6 todos hasta '98
8607 mgto superior radiador 1.4-1.6 con aire acondicionado desde '98
2- 8265 mgto inferior radiador 1.4 y 1.6 hasta '98
8476 mgto inferior radiador 1.4 y 1.6 desde '97
2113 junta tórica conector rápido mgto inferior -'98
3- 8300 mgto doble de calefactor 1.4 hasta '98
8302 mgto doble de calefactor 1.6 hasta '98
8535 mgto doble de calefactor 1.4, 1.6 desde '98
4- 3011 tapa de termostato hasta '98
3611 tapa con termostato desde '98
5- 2351 junta de termostato hasta '98
6- 3081 boquilla metálica caja termostato Ø 16 mm
3082 boquilla metálica caja termostato Ø 10 mm
7- 3578 tapa bomba de agua (plástico) 1.4 hasta 9/'00
3641 tapa bomba de agua (plástico) 1.4 desde 9/'00
3904 boquilla junto a bomba de agua 1.6 hasta 9/'00
3640 boquilla junto a bomba de agua 1.6 desde 9/'00
8- 3548 tapón botella expansión (1.4 bar)

8167 mgto desvaporizador 1.4
8002 mgto desvaporizador 1.4



306 1.8 - 2.0 y 2.0-16v (motores XU7JP de 1761 cc, XU10J2 de 1998 cc y XU10J4)

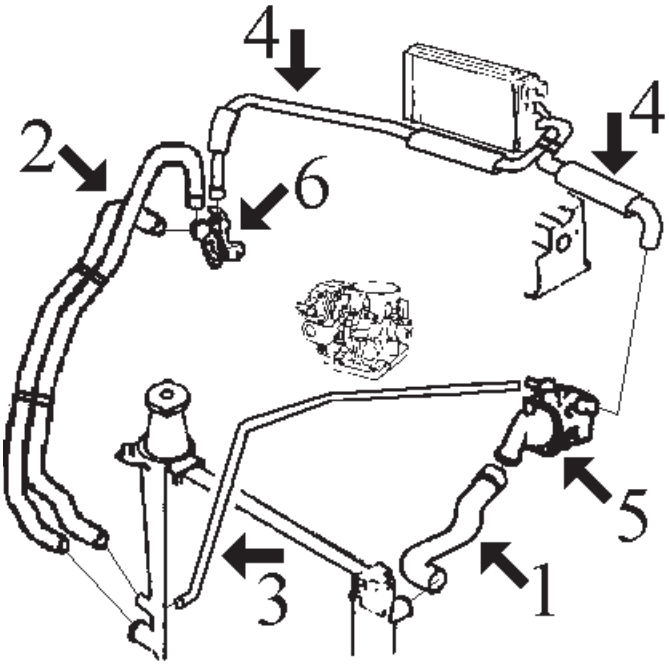

1- 8295 mgto superior radiador hasta '98
8608 mgto superior radiador desde '97
8609 mgto superior radiador 1.8-16v y 2.0-16v '98-
2- 8292 mgto inferior radiador hasta '95 (doble)
8294 mgto inferior radiador desde '95
8477 mgto inferior radiador desde '98
2113 junta tórica conector rápido mgto inferior -'98
3- 8306 mgto de radiador a caja termostato hasta '98
4- 8301 mgto doble de calefactor hasta '98
8610 mgto doble de calefactor desde '98
5- 3538 tapa de termostato
2351 junta de termostato Ø 41x47
3077 boquilla metálica en caja termostato Ø 19 mm
3078 boquilla metálica en caja termostato Ø 10 mm
6- 3523 brida agua conexión mgtos

8549 mgto desvaporizador
8854 mgto desvaporixador



306 1.9 Diesel de '93 a '98 (motor XUD9)

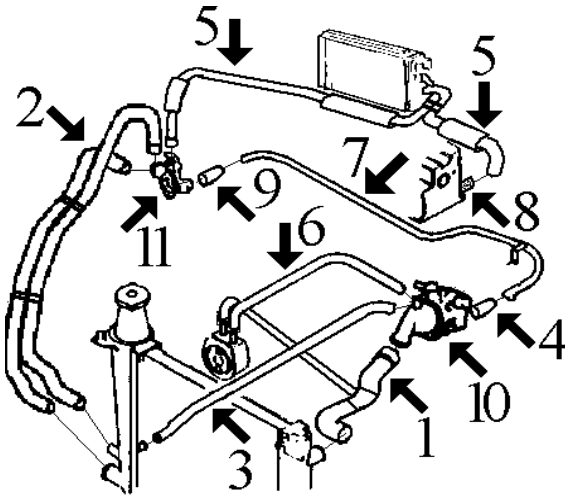

1-	8268	mgto superior radiador
2-	8230	mgto inferior radiador hasta '95 (doble)
	8294	mgto inferior radiador desde '95 (grapas perpendiculares al plano del tubo)
	8998	mgto inferior radiador desde '95 (grapas horizontales al plano del tubo)
	2113	junta tórica conector rápido mgto inferior
3-	8306	mgto de radiador a caja de termostato
4-	8183	mgto de caja termostato a tubo metálico
5-	8303	mgto doble de calefactor
6-	8313	mgto de intercambiador a caja termostato
7-	3057	tubo metálico
8-	3059	boquilla en culata
9-	8312	mgto de tubo metálico a brida conexión mgtos.
10-	3539	tapa de termostato
	2361	junta de termostato Ø 51x58 mm
	3171	boquilla en caja termostato
11-	3503	brida agua conexión mgtos.

306 1.9 TurboDiesel de '93 a '98 (motor XUD9TE)

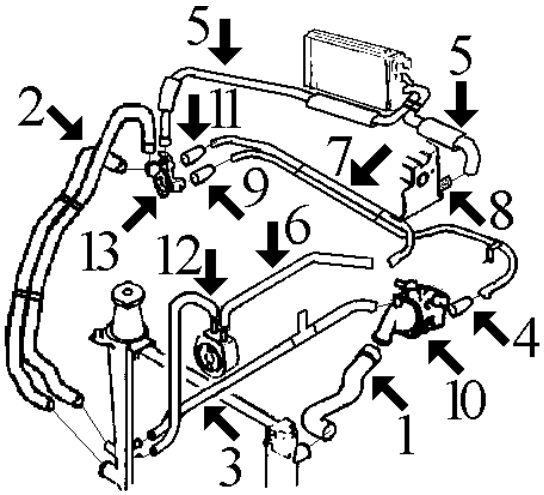

1-	8297	mgto superior radiador
2-	8294	mgto inferior radiador desde '95 (grapas perpendiculares al plano del tubo)
	8998	mgto inferior radiador desde '95 (grapas horizontales al plano del tubo)
	2113	junta tórica conector rápido mgto inferior
3-	8321	mgto degasificador de radiador a caja termostato (tramo de 3ª via a culata, cortar de rollo MC-116 Ø 8x14 mm, longitud 500 mm)
4-	8183	mgto de caja termostato a tubo metálico
5-	8303	mgto doble de calefactor
6-	8314	mgto de intercambiador a tubo metálico
7-	n/d	tubo metálico doble
8-	3059	boquilla en culata
9-	8316	mgto de tubo metálico a caja entrada
10-	3539	tapa de termostato
	2361	junta de termostato Ø 51x58 mm
	3171	boquilla en caja termostato
11-	8312	mgto de tubo metálico a caja entrada
12-	8315	mgto de radiador a intercambiador
13-	3503	brida agua conexión mgtos

306 1.9 Diesel y TurboDiesel de '98 a '99 (motores XUD9 y XUD9TE)

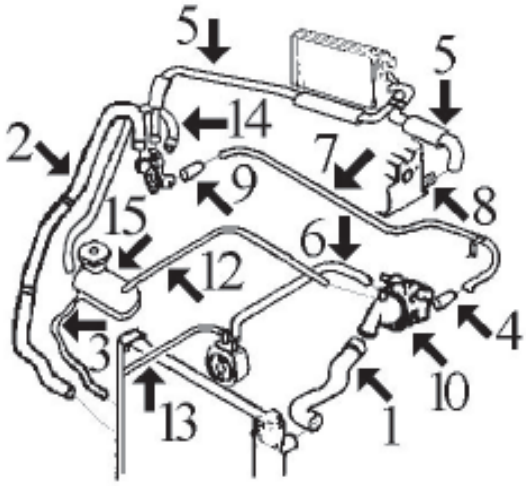

1-	8437	mgto superior radiador
2-	8611	mgto inferior radiador
3-	116	mgto de radiador a botella, cortar de rollo MC-116 Ø 8 x 14 mm, longitud 200 mm.
4-	8480	mgto de caja termostato a tubo metálico
5-	8613	mgto doble de calefactor
6-	8313	mgto de intercambiador a caja termostato
7-	3057	tubo metálico
8-	3059	boquilla en culata
9-	8312	mgto de tubo metálico a brida conexión mgtos.
10-	3539	tapa de termostato
	2361	junta de termostato Ø 51x58 mm
	3171	boquilla en caja termostato
11-	3503	brida agua conexión mgtos.
12-	8616	mgto de botella a caja termostato
13-	8438	mgto de intercambiador a radiador
14-	8612	mgto de radiador a racor
15-	3653	botella de expansión
	3548	tapón botella expansión 1.4 bar

© INDUSTRIAL METALCAUCHO, S.L.U.

306 Diesel desde '99 (motor DW8)

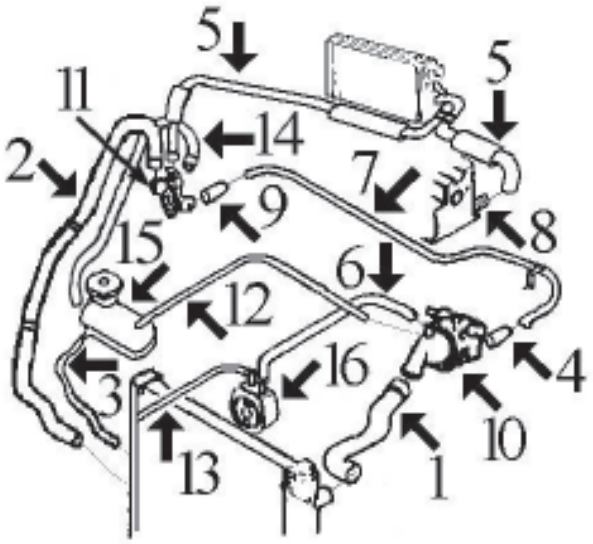

1-	8437	mgto superior radiador
2-	8611	mgto inferior radiador
3-	116	mgto de radiador a botella, cortar de rollo MC-116 Ø 8 x 14 mm, longitud 200 mm.
4-	8480	mgto de caja termostato a tubo metálico
5-	8613	mgto doble de calefactor
6-	8558	mgto de intercambiador a caja termostato
7-	3057	tubo metálico
8-	3059	boquilla en culata
9-	8312	mgto de tubo metálico a brida conexión mgtos.
10-	3539	tapa de termostato
	2361	junta de termostato 51x58 mm
	3171	boquilla en caja termostato
11-	3544	brida agua conexión mgtos.
12-	8616	mgto de botella a caja termostato
13-	8481	mgto de intercambiador a radiador
14-	8612	mgto de radiador a racor
15-	3653	botella de expansión
	3548	tapón botella expansión 1.4 bar
16-	5402	intercambiador de calor

306 2.0 HDi (motor DW10)

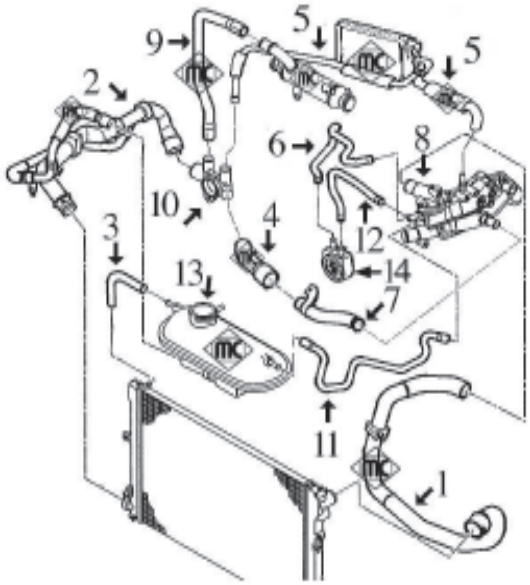

1-	8553	mgto sup. radiador
2-	8614	mgto inferior radiador
3-	116	mgto de botella a radiador, cortar de rollo MC-116, Ø 8x14 longitud 250 mm.
4-	8575	mgto de tubo metálico a racor entrada
5-	8615	mgto doble de calefactor
6-	8585	mgto de intercambiador a caja termostato
7-	3139	tubo metálico con junta tórica
8-	3135	tapa de termostato (aluminio)
	3556	tapa de termostato (plástico)
9-	8668	mgto de racor a filtro de partículas
10-	3544	racor plástico conexion manguitos
11-	8617	mgto de botella a caja termostasto
12-	8586	mgto de intercambiador a caja termostato
13-	3653	botella de expansión
	3548	tapón botella de expansión 1.4 bar
14-	5401	intercambiador de calor

MGTOS DESVAPORIZADORES Diesel y TurboDiesel:

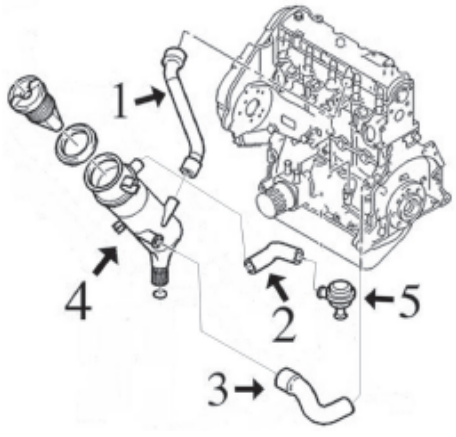

1-	8307	mgto de tapa balancines a decantador motores XUD
	8475	mgto de tapa balancines a colector motor 1.9 DW8
	8539	mgto de tapa balancines a colector motor 2.0 HDi
2-	8167	mgto de decantador a filtro de aire motor 1.9 XUD
3-	8166	mgto de cárter a decantador motores 1.9 XUD
	8474	mgto de cárter a culata motor 1.9 DW8
	8540	mgto de cárter a culata motor 2.0 HDi
4-	3631	decantador completo con tapón 1.9XUD-1.9XUDTE
5-	3637	valvula reguladora



02113
junta tórica conector rápido mgto inferior

oe: 1307.V8



02351 Ø 41 mm
junta de termostato

oe: 134030 -133953



02361
junta de termostato

oe: 133992



03011
tapa de termostato

oe: 1336.44



03057
tubo metálico 1.9 D

oe: 1307W2



03059
boquilla metálica en culata

oe: 024542



03077
boquilla en caja termostato

oe: 1341.63



03078
boquilla en caja termostato

oe: 1342.04 -1336.K8



03081
boquilla en caja termostato

oe:



03082
boquilla en caja termostato

oe: 96064659



03134
tubo de agua metálico 1.9 D

oe: 1213.31

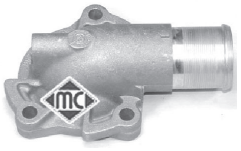

03135
tapa de termostato (aluminio) 2.0 HDI 90

oe: 1336.P2



03139
tubo de agua metálico con junta 2.0 HDI 90

oe: 1307YZ



03171
boquilla metálica en caja termostato

oe: 1336.N7



03503
brida agua conexión mgtos con junta tórica

oe: 1336.G4



03523
brida agua conexión mgtos con junta tórica 1.8 ST

oe: 1339.79 -1336J7

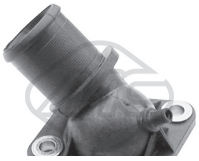

03538
tapa de termostato 1.8 ST - 2.0 ST

oe: 1336.A1



03539
tapa de termostato 1.9 D - 1.9 SLD

oe: 1336.C9



03544
racor conexión mgto agua 1.9 D - 2.0 HDI 90

oe: 1336.Q3 -1336.P0



03547
tapón botella de expansión 1.9 D

oe: 1306E0 -1306C6



03548
tapón botella de expansión

oe: 1306.C7 -1306.84

© INDUSTRIAL METALCAUCHO, S.L.U.



03556
tapa de termostato (plástico) 2.0 HDI 90

oe: 1336.R9



03578
tapa bomba de agua con junta tórica 1.1 - 1.4 SL

oe: 1201.66



03611
tapa con termostato 1.4 SL - 1.6

oe: 1336.Q2



03616
tapa de termostato sin intercambiador enfiltrodeaceite

oe: 1336.E8



03620
tapa con termostato 1.6 - 1.6 SR

oe: 1336N5 -1336Q1



03640
tapa bomba de agua

oe: 1201 C3



03641
tapa bomba de agua

oe: 1206.96 -1201.C2



03653
botella de expansión 1.9 D - 2.0 HDI 90

oe: 1307.RL -1307.QN



03863
caja de termostato 1.8 ST - 2.0 ST

oe: 46758946 -46795667



03904
tapa bomba de agua motor 1.6 - 1.6 SR

oe: 1201.59



08183
mgto de tubo metálico a termostato 1.9 SLD - 1.9 SRDT

oe: 1307W3



08230
mgto inferior radiador debajo 1.9 D

oe: 95667383



08265
mgto inferior radiador debajo

oe: 1351J4



08266
mgto superior radiador arriba

oe: 1343J2



08268
mgto superior radiador arriba

oe: 96050267 -1343V5



08292
mgto inferior radiador debajo 1.8 16V

oe:



08294
mgto inferior radiador debajo

oe: 1351W1 -1351V5



08295
mgto superior radiador arriba

oe: 1343H7



08297
mgto superior radiador arriba

oe: 1343K2



08298
mgto superior radiador arriba

oe: 1343J3



08306
mgto de radiador a termostato debajo 1.9 SLD

oe: 1351.K8 -134175



08312
mgto de tubo metálico a caja agua

oe: 1307W4



08313
mgto de intercambiador a termostato

oe: 1307AA



08314
mgto de intercambiador a tubo 1.9 SRDT

oe: 1307JC



08315
mgto de radiador a intercambiador

oe: 1307Y2



08316
mgto de tubo metálico a caja de agua 1.9 SRDT

oe: 1307X9



08437
mgto superior radiador arriba

oe: 1343X2



08438
mgto intercambiador

oe: 1307JP



08476
mgto inferior radiador debajo 1.4 SL - 1.6 SR

oe: 1351ZW -1351Z4



08477
mgto inferior radiador debajo

oe: 1351Z3



08480
mgto de caja termostato a tubo

oe: 1307HZ



08553
mgto superior radiador arriba 2.0 HDI 90

oe: 1343AX



08554
mgto de intercambiador 2.0 HDI 90

oe: 1307RR



08558
mgto de radiador a intercambiador 1.9 D

oe: 1307NR



08585
mgto intercambiador

oe: 1307NZ -1307N2



08586
mgto intercambiador 2.0 HDI 90

oe: 1307RZ



08606
mgto superior radiador 1.4 SL - 1.6 - 1.6 SR

oe: B25D-43-70XE -B25D-43-70XF



08607
mgto superior radiador arriba 1.4 SL - 1.6 - 1.6 SR

oe: 1343Y7



08608
mgto superior radiador arriba

oe: 1343Y3



08609
mgto superior radiador arriba 1.8 16V

oe: 1343Z8



08611
mgto inferior radiador debajo 1.9 D

oe: 1351ZC



08612
mgto de radiador a racor 1.9 D - 1.9 SLD

oe: 1307JN

© INDUSTRIAL METALCAUCHO, S.L.U.



08614
mgto inferior radiador debajo 2.0 HDI 90

oe: 1351ZQ



08616
mgto de botella a caja termostato 1.9 D

oe: 1307.JQ



08617
mgto de botella a caja termostato 2.0 HDI 90

oe: 1317.F4



08668
mgto de racor a filtro de partículas Filtro de partículas 2.0 HDI 90

oe: 1307.RS -1317F0



08998
mgto inferior radiador 1.9 D

oe:



08299
mgto calefactor 1.4 SL

oe:



08300
mgto calefactor

oe: 6464S3 -6464PW



08301 Ø 19 mm
mgto calefactor

oe: 6464PZ -1351Q1



08302
mgto calefactor 1.6 - 1.6 SR

oe: 6464KX



08303 Ø 19 mm
mgto calefactor

oe: 6464NV



08481
mgto de intercambiador a radiador 1.9 D

oe: 1351ZA



08535
mgto calefactor 1.6

oe: 6464VW



08575
mgto de tubo metálico a racor 2.0 HDI 90

oe: 1307PP



08610
mgto doble calefactor 1.8 16V - 2.0

oe: 6464QX



08613
mgto doble calefactor

oe: 6464VJ



08615
mgto doble calefactor

oe: 646612 -6464YR



03637
válvula desvaporizadora 1.9 SLD

oe: 0361 58



08002
mgto desvaporizador

oe: 119121 -119113



08166
mgto desvaporizador 1.9 D

oe: 119248



08167
mgto desvaporizador 1.4 SL - 1.9 D

oe: 119269 -119261



08307
mgto desvaporizador 1.9 D

oe: 180086 -118086

PEUGEOT - 306 (04/1993 - 10/2003)



08308
mgto desvaporizador

oe: 1180A5



08474
mgto desvaporizador 1.9 D

oe: 1180 G4



08475
mgto desvaporizador

oe: 1180G5



08539
mgto desvaporizador

oe: 1192T4



08540
mgto desvaporizador

oe: 1192R5



08549
mgto desvaporizador

oe: 118061



08854
mgto desvaporizador 1.8 ST

oe: 118062



02024 Ø 14 mm
arandela carter c/goma 14mm

oe: 0164.54



02050 Ø 14 mm
arandela carter 14x22 mm

oe: 031327



02051 Ø 10 mm
arandela cobre 10x20 mm

oe: 031333

02335
varilla nivel aceite

oe: 117449 -117410



02452
tapón cárter de aceite

oe: 31118 -31121



02929
tapón cárter de aceite 1.9 D - 2.0 HDI 90

oe: 031129



03631
decantador completo con tapón

oe: 118095



03639
tapón llenado de aceite 1.1 - 1.4 SL - 1.6 SR

oe: 0258.55



03642
tapón llenado aceite

oe: 1180.F9



03813
tapa filtro de aceite

oe: 1103.J5

04593
varilla nivel aceite

oe: 9651347480 -1174.82



04594
varilla nivel aceite 2.0 HDI 90

oe: 117461



04597
varilla nivel aceite 1.9 D

oe: 117446

04612 526 mm
varilla nivel aceite

oe: 117415

© INDUSTRIAL METALCAUCHO, S.L.U.



05398
cárter de aceite 2.0 HDI 90

oe: 0301 K2



05399
cárter de aceite

oe: 0301 F3



05401
intercambiador de calor 2.0 HDI 90

oe: 1103N1



05402
intercambiador de calor 1.9 D

oe: 1103N0

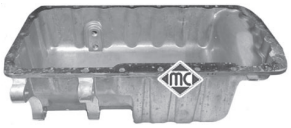

05483
cárter de aceite 1.9 D - 2.0 HDI 90

oe: 0301.H9

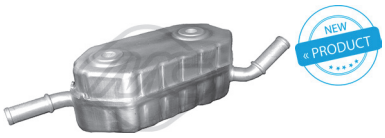

06346
intercambiador calor 2.0

oe: 2275.41



08321
mgto de radiador a termostato

oe: 1351M3



03651
tapa filtro gasoil con junta y clip de cierre 1.9 D
oe: 1904.27



03835
caja con filtro gasoil completo 2.0 HDI 90

oe: 96 399 841 -96 387 755

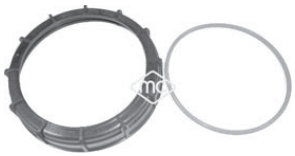

03876
tapa aforador en depósito combustible con junta
oe: 1531.24 -1531.20



03884
filtro gasoil completo 1.9 D

oe: 1911.44



04036
bomba manual cebado gasoil con válvula antirretorno y boquilla adicional a 90º
oe: 157973



92043 Ø 8 mm
tubo de combustible 1.9 D

oe: 1579Q4



92044 Ø 6 mm
tubo alimentación de combustible 1.9 D

oe: 1573XQ -1573YG

canalizaciones TURBOCOMPRESOR motor 2.0HDi-DW10:

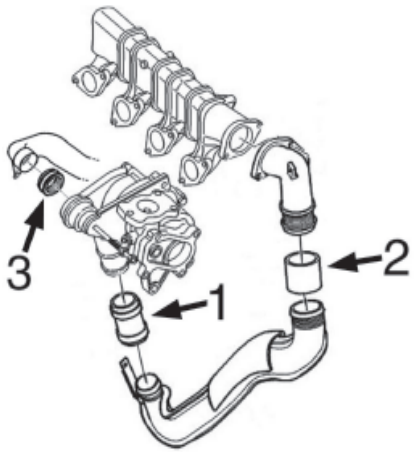

1- 9227 mgto de empalme
2- 9238 mgto de empalme
3- n/d junta

 **09227** mgto empalme Turbo 2.0 HDI 90 oe: 0382.AP	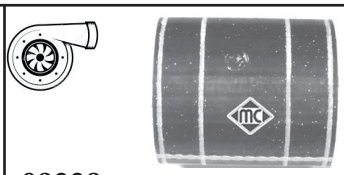 **09238** mgto empalme Turbo 2.0 HDI 90 oe: 0382P1	

© INDUSTRIAL METALCAUCHO, S.L.U.

SUSPENSION DELANTERA y SOPORTES DE MOTOR todos modelos:

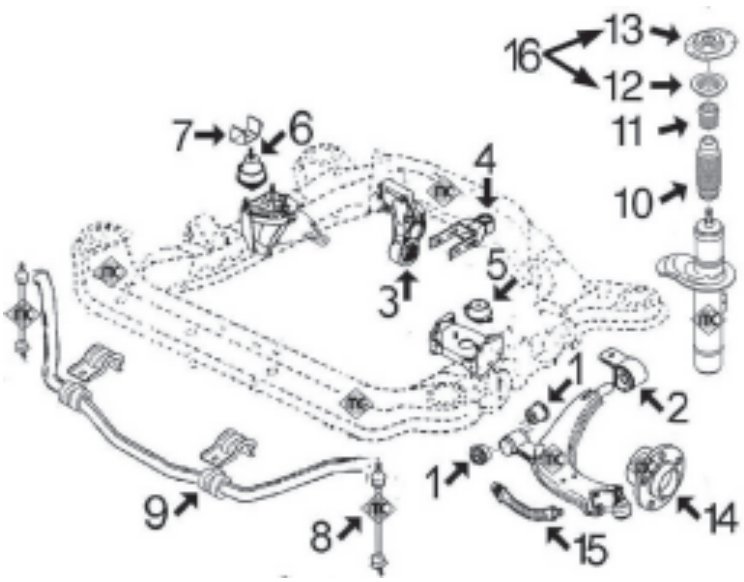

- 1- 962 silentbloc ant. trapecio delantero
- 2- 979 silentbloc post. trapecio delantero (ver kit 5948)
- 5948 kit de conversion a silentbloc reforzado con cuerpo de aluminio
- 3- 751 silentbloc soporte post. motor 1.4 hasta '95
- 4064 silentbloc soporte post. motor 1.4 desde '95 y 1.6
- 5252 soporte motor completo 1.4TU-1.6TU
- 2869 silentbloc soporte posterior motor 1.8 gasolina y 1.9 Diesel hasta '98
- 2980 silentbloc soporte posterior motor 1.9 D desde '98 y 2.0 HDi
- 4- 4743 tirante posterior motor completo 1.4TU-1.6TU
- 4745 tirante post. motor completo 1.8-1.9D/TD-2.0HDi
- 877 silentbloc tirante posterior de motor 1.4
- 2871 silentbloc tirante posterior de motor 1.8 y Diesel
- 5- 2786 soporte izquierdo de motor 1.4
- 531 soporte izquierdo de motor 1.8
- 2794 soporte izquierdo de motor 2.0, Diesel y TurboD
- 6- 697 soporte derecho motor 1.4-1.6 y 1.8
- 2309 soporte derecho motor 2.0 y Diesel
- 7- 2884 limitador superior soporte derecho motor
- 8- 4053 bieleta puntal barra estabilizadora
- 9- 2411 goma barra estabilizadora para barra de Ø 18 mm
- 2412 goma barra estabilizadora para barra de Ø 21 mm
- 2691 goma barra estabilizadora para barra de Ø 24 mm
- 10- 2933 capuchón amortiguador
- 11- 2975 tope poliuretano suspensión
- 12- 4181 rodamiento soporte amortiguador
- 13- 2935 soporte amortiguador
- 14- 90013 buje rueda delantera 1.4 sin ABS
- 90012 buje rueda delantera 1.4 con ABS -1.6-1.8-1.9-Diesel-TurboD y HDi
- 15- 96099 latiguillo freno delantero (535 mm)
- 16- 6058 kit soporte amortiguador con rodamiento

BRAZOS SUSPENSION TRASERA

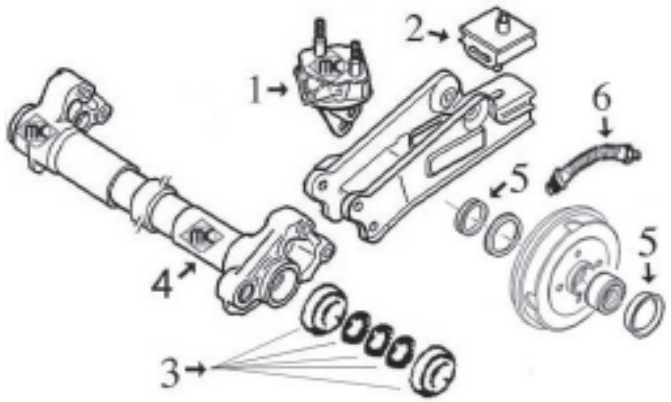

- 1- 2978 soporte anterior brazo trasero izquierdo
- 2977 soporte anterior brazo trasero derecho
- 2- 2694 soporte posterior brazo trasero
- 3- 4413 jgo. reparación brazo trasero completo con rodamientos
- 4- 4550 eje brazo trasero (derecho e izquierdo)
- 5- 4828 juego retén eje trasero y tapón tambor
- 6- 96031 latiguillo freno trasero (273 mm)

PEUGEOT - 306 (04/1993 - 10/2003)



00531 Ø 13 mm
soporte motor izquierda;delante 1.8 ST

oe: 184395 -184382



00694
silentbloc soporte de motor

oe: 1809.17



00697
soporte de motor Eje delantero, derecha 1.6 - 1.6 SR - 1.8 ST

oe: 1844.75 -1844.70



006971
soporte motor no hidraulico

oe: 1844.75 -1844.70



00751
silentbloc soporte de motor

oe:



00877 Ø 12 mm
silentbloc tirante de motor posterior 1.4 SL - 1.6 - 1.6 SR

oe: 1809.04



02309
soporte de motor Eje delantero, derecha 1.1 - 1.9 D

oe: 96171996 -1827 28



023091
soporte motor no hidraulico derecha;delante

oe: 96171996 -1827 28



02786
soporte motor izquierda 1.6

oe: 1844.51 -96104506



02794
soporte motor izquierda;delante 2.0

oe: 1844.68



02869 Ø 10 mm
silentbloc en soporte motor posterior

oe: 1807.47 -1809.17



02871 Ø 10 mm
silentbloc tirante posterior motor

oe: 180922

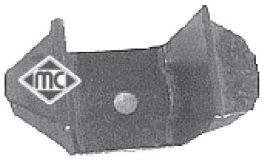

02884
limitador soporte motor derecha

oe: 184425



02943
soporte motor posterior 1.9 D

oe: 1827.16



02980 Ø 10 mm
silentbloc soporte posterior motor delante y detrás

oe: 1809.21



04064 Ø 10 mm
silentbloc soporte de motor Eje trasero 1.4 SL

oe: 184469



04743 Ø 12 mm
soporte motor posterior

oe: 1806.08



04745
soporte motor

oe: 1854.24

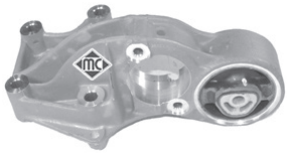

05252 Ø 10 mm
soporte motor completo con silentbloc Eje trasero

oe: 1807.Z0 -1807P0



00962 Ø 12 mm
silentbloc anterior trapecio Eje delantero abajo

oe: 96 011 483



00979 Ø 19 mm
silentbloc posterior trapecio Eje delantero abajo

oe: 352362 -352375

© INDUSTRIAL METALCAUCHO, S.L.U.



02411 Ø 19 mm
goma para barra estabilizadora de Ø 18 mm Eje delantero 1.9 SRDT
oe: 96158745 -5094.66



02412 Ø 21 mm
goma para barra estabilizadora de Ø 21 mm eje delantero, ambos lados
oe: 5094.70 -5094.65



02691 Ø 24 mm
goma para barra estabiliz. de Ø 24 mm Eje delantero
oe: 96051398

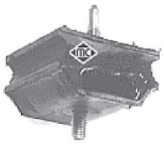

02694
soporte brazo de suspensión posterior;Eje trasero
oe: 5131.71



02937
bieleta puntal barra estabilizadora Eje delantero
oe: 5087.61 -5087.46



02945 Ø 24 mm
goma barra estabilizadora interior;eje delantero, ambos lados 1.9 D
oe: 5094.69 -13057 82080



02977
soporte anterior brazo Eje trasero, derecha
oe: 5131.70



02978
soporte anterior brazo Eje trasero izquierda
oe: 5131.69



04053
bieleta puntal barra estabilizadora Eje delantero
oe: 5087.42

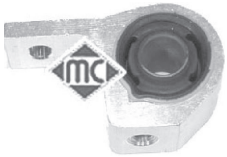

04063 Ø 19 mm
silentbloc posterior brazo Eje delantero
oe: 3523.83



04413
jgo. reparación brazo con rodamientos Eje trasero
oe: 5154.10 -5154.09



04550 Ø 30,9 mm
eje brazo
oe: 5176.17 31,4



05045
pivote inferior rótula soporte mangueta ambos lados;Eje delantero abajo
oe: 3640.58



05948
kit de conversión silentbloc trapecio a modelo reforzado con cuerpo de alumi-
oe:



06765
barra torsion Eje trasero izquierda
oe: 5150.55

06766
barra torsion Eje trasero, derecha
oe: 5150.58

06767
barra estabilizadora Eje trasero
oe: 5170.80

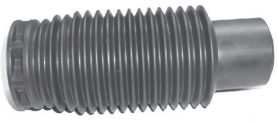

02933
capuchón amortiguador Eje delantero
oe: 525433 -525426

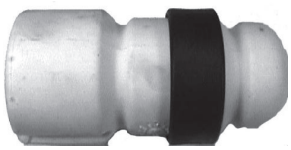

02934
tope poliuretano suspensión Eje delantero
oe: 5033.40



02935
soporte amortiguador Eje delantero
oe: 5038.78 -5038.24



02971
tope amortiguador Eje delantero
oe: 5033.70 -5033.27

PEUGEOT - 306 (04/1993 - 10/2003)



02972
tope goma suspensión Eje delantero

oe: 5033.23



02975
tope poliuretano suspensión Eje delantero

oe: 5033.26



04181 Ø 65 mm
rodamiento soporte amortiguador eje delantero, ambos lados

oe: 5035.27 -5035.58

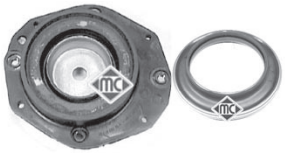

06058
kit soporte amortiguador completo con rodamiento

oe: 5038.24 -5038.23



05454
tornillo rueda delante y detrás

oe: 5405.35



05455
tornillo rueda delante y detrás

oe: 5405.72 -5405.84

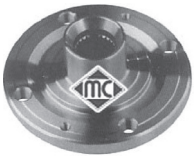

90012
buje rueda eje delantero, ambos lados

oe: 3307.71 -3307.85



90013
buje rueda Eje delantero

oe: 3307.49



90151
buje de rueda eje trasero ambos lados

oe: 3748.32



04828 Ø 31,3 mm
juego retén ejetapón tambor eje trasero ambos lados

oe: 3740.19 -3724.24



74007 Ø 42 mm
rodamiento Eje trasero

oe: 3350-33 -3350-16



74011 Ø 35 mm
rodamiento Eje trasero;Eje delantero

oe: 3350-17 -3326-31

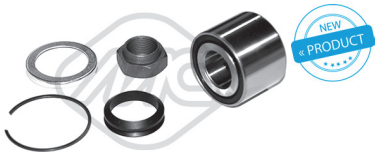

74012 Ø 25 mm
rodamiento Eje trasero

oe: 95608940 -95592226



74016 Ø 37 mm
rodamiento Eje delantero

oe: 335032 -3350-32



74017 Ø 25 mm
rodamiento Eje trasero

oe: 3748-17 -95608940



74118 Ø 25 mm
rodamiento Eje trasero

oe: 3748-39



74131 Ø 25 mm
rodamiento Eje delantero

oe: 95608940 -95592226

96031 longitud: 265 mm
latiguillo de freno Eje trasero

oe: 4806 65 -4806 64

96099 longitud: 545 mm
latiguillo de freno

oe: 480663



01213 kit **00213 fuelle**
kit fuelle transmisión lado de engranaje

oe: 3287.81 Ø 34-76 mm



01222 kit **00222 fuelle**
kit fuelle transmisión lado de rueda

oe: 3293.03 Ø 36-85 mm

© INDUSTRIAL METALCAUCHO, S.L.U.



01427 kit **00427 fuelle**
kit fuelle transmisión lado de rueda

oe: 329320 Ø 34-76 mm



01428 kit **00428 fuelle**
kit fuelle transmisión lado de engranaje

oe: 328793 -328788 Ø 28-62 mm



01432 kit **00432 fuelle**
kit fuelle transmisión lado de engranaje

oe: 7701467125 -7701034800 Ø 24-82 mm



01493 kit **00493 fuelle**
kit fuelle transmisión lado de rueda

oe: 96009166 -329383 Ø 20-80 mm



01493E kit **fuelle**
kit (cono) lado de rueda

oe: Ø 20-80 mm



01521 kit **00521 fuelle**
kit fuelle transmisión lado de rueda

oe: 329305 Ø 22-82 mm



01532E kit **fuelle**
kit (cono) lado de rueda

oe: Ø 19-69 mm



01533 kit **fuelle**
kit fuelle transmisión lado de engranaje

oe: 95619709 -3287.74 Ø 20-70 mm



01710 kit **00710 fuelle**
kit fuelle transmisión lado de rueda

oe: 3293.77 Ø 19-81 mm



01710E kit **fuelle**
kit (cono) lado de rueda

oe: 3293.77 Ø 19-81 mm



01761E kit **fuelle**
kit (cono) lado de rueda

oe: 9403293778 Ø 20-80 mm



02305 kit **fuelle**
kit fuelle lado rueda lado de rueda

oe: 3293.96 Ø 25-90 mm



00844 kit **fuelle**
capuchón cremallera asitida

oe: 4066.16 Ø

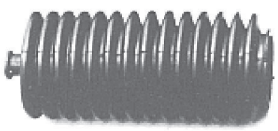

01268 kit **00268 fuelle**
kit fuelle cremallera dirección

oe: 4066.37 -4066.27 Ø 11-41 mm

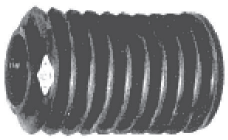

01536 kit **00536 fuelle**
kit fuelle cremallera dirección asistida

oe: 4066.22 Ø 39-39 mm



01536C kit **fuelle**
kit rep cremall asist

oe: 4066.15 -4066.22 Ø 39-39 mm



01648 kit **00648 fuelle**
kit fuelle cremallera dirección manual

oe: 406644 Ø 11-42 mm



01740 kit **00740 fuelle**
kit fuelle cremallera dirección manual

oe: 406643 Ø 11-42 mm



02926 Ø 29,5 mm
polea cigüeñal 1.9 SRDT

oe: 0515.G3



02927 Ø 36 mm
polea cigüeñal 1.9 D

oe: 0515.Q6 -0515.L7



02928 Ø 153 mm - 6 canales
polea cigüeñal

oe: 0515V0 -0515V6

PEUGEOT - 306 (04/1993 - 10/2003)



02931
tensor correa alternador

oe: 5751.44 -5751.81



04481 Ø 30 mm
polea cigüeñal 1.8 16V - 2.0

oe: 515.K6 -0515.K6



04485 Ø 30 mm
polea cigüeñal 1.8 ST - 2.0 ST

oe: 515.H6 -0515.H6



06000 Ø 30 mm
polea cigüeñal damper 1.9 D - 2.0 HDI 90

oe: 0515V0 -0515V6



04609 Ø -85 mm, ancho: 26 mm
tensor correa alternador

oe: 5751.38

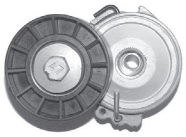

04807 Ø -70 mm, ancho: 25 mm
tensor correa alternador

oe: 5751.55



04826 Ø -60 mm, ancho: 26,5 mm
tensor correa alternador con a/c

oe: 5751.30



04895 Ø 90 mm
tensor correa alternador con a/c

oe: 9609016880 -9626365280



04915 Ø 17 mm
polea de alternador 1.9 D - 2.0 HDI 90

oe: 57054F



04916 Ø 17 mm
polea de alternador 2.0 HDI 90

oe: 9949627



04928
rodillo tensor correa alternador sin A/C 1.9 D

oe: 5751.73



04929
rodillo tensor correa alternador 1.8 ST - 2.0 ST

oe: 5751.20



04995 Ø -70 mm, ancho: mm
rodillo tensor correa alternador

oe: 4916066G00 -9618888580



04996
rodillo tensor correa alternador sin A/C 2.0 HDI 90

oe: 5751.57 -5751.96



05043
tensor correa alternador 1.9 D

oe: 575174



05427
tensor correa alternador 1.4 SL

oe: 5751.52

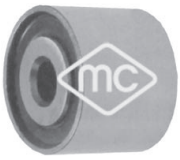

05486 Ø 10 mm
rodillo tensor correa alternador sin a/c 1.9 D

oe: 5751.62 -5751.46



05487
rodillo tensor correa alternador sin a/c 2.0 HDI 90

oe: 5751.56



05488
rodillo tensor correa alternador 1.9 D

oe: 575191 -575147

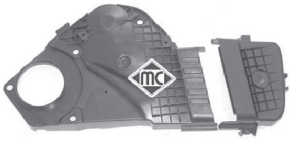

03697
juego tapas correa distribución 1.1 - 1.4 SL

oe: 0320.L3 -0320.S2

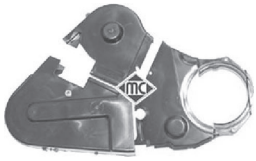

03698
juego tapas correa distribución

oe: 0320.F9 -0320.H3

© INDUSTRIAL METALCAUCHO, S.L.U.



03699
juego tapas correa distribución 2.0 HDI 90

oe: 0320.F9 -0320.N6



05329
piñon cigueñal 1.9 D

oe: 0513.74



05330
piñón de distribución 2.0 HDI 90

oe: 0513.A9 -0513.A2

ARTICULACIONES PALANCA DE CAMBIO

motores 1.4-1.6 TU: cambio MA

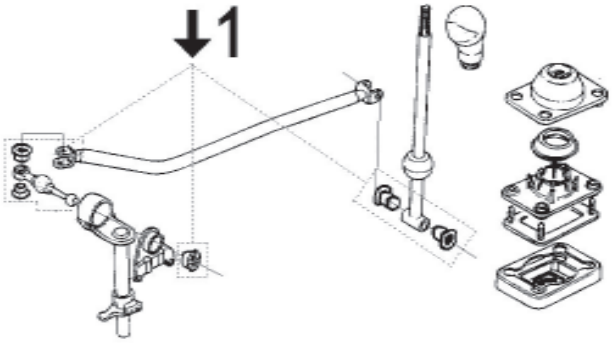

motores 1.8 - 1.9 D/TD-DW - 2.0 - 1.8/16 v y 2.0HDi.: cambio BE3R

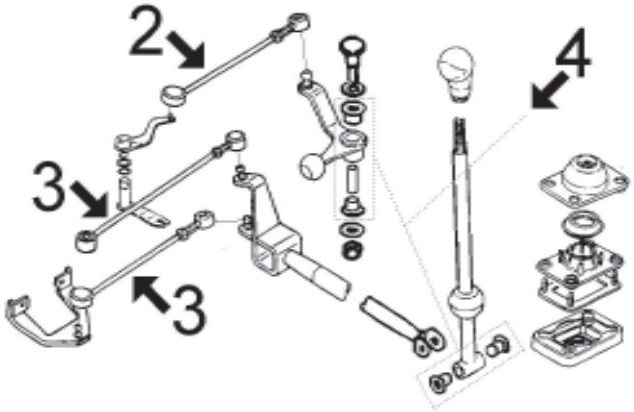

1- 4993 articulación completa con casquillos cambio MA hasta -'97
4990 articulación completa con casquillos cambio MA desde '97-
2- 2866 bieleta selector velocidades
3- 2865 bieleta selector velocidades
4- 4992 articulación completa con casquillos camb. BE3R



00287
juego casquillos cremallera

oe: 7903053527 -7910033422



02306
silentbloc pistón cremallera asist. (Ø 20)

oe: 4059.06



02865
bieleta selector de velocidades

oe: 2454.G4 -2454E9



02866
bieleta selector de velocidades

oe: 245275 -245274



04051
juego casquillos horquilla embrague motor

oe: 217554 -217555 21-21,5 mm



04564 Ø 30 mm
juego retenes diferencial-trasnmisión

oe: 312144 -312146 58



04990
articulación reenvio con juego de casquillos completo 1.4 SL - 1.6 SR
oe: 2449.91



04992
articulación reenvio con juego de casquillos completo
oe: 2449.87 -2449.86

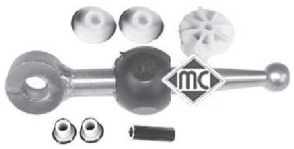

04993
articulación reenvio con juego de casquillos completo 1.4 SL - 1.6
oe: 96142905 -2435.86



02770
cubrepedal freno
oe: 4504.12



02771
cubrepedal embrague
oe: 2130.13



02772
cubrepedal acelerador 1.6 - 1.9 D
oe: 160407



03878
bieleta sujeción cable embraguea pedal
oe: 2128.31 -2128.22

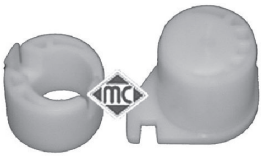

04043
juego casquillos horquilla embrague
oe: 2175.21 -2175.20



04052
horquilla embrague completa con casquillos
oe: 211525

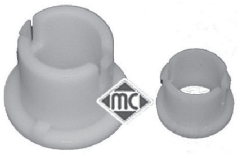

04057
juego casquillos horquilla embrague Eje delantero
oe: 2175.12 -2175.11

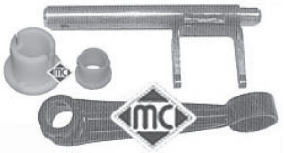

04300
horquilla embrague completa con casquillos
oe: 2117.52



04424 Ø 24 mm
casquillo guía embrague
oe: 9638950580 -210538



04605 Ø 23 mm
casquillo guía embrague 1.8 16V
oe: 210535



04620 Ø 32 mm
juego retenes diferencial-transmisión
oe: 312165 -312124



80018 longitud: 626/368 mm
cable embrague automático
oe: 9634901780 -2150Y8



80054 longitud: 667/314 mm
cable embrague manual
oe: 9625276780 -2150V9



80056 longitud: 655/330 mm
cable embrague automático
oe: 9634114380 -2150Y1



80070 longitud: 663/335 mm
cable embrague automático
oe: 2150V9 -2150E8



80104 longitud: 676/380 mm
cable embrague automático
oe: 2150E9

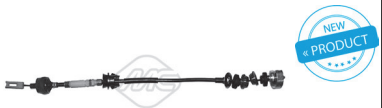

80227 longitud: 750/500 mm
cable embrague manual
oe: 2150Y2 -2150X0



80326 longitud: 694/513 mm
cable embrague automático
oe: 9634729480 -2150Y9

© INDUSTRIAL METALCAUCHO, S.L.U.

82720 longitud: 725/513 mm
cable embrague manual

oe: 9634114180 -2150Y2



00084
soporte tubo de escape

oe: 1755.59



00088
soporte tubo de escape 1.6 - 1.9 D

oe: 96125080 -175561



00748
collarin colector

oe:



00749
collarin colector

oe: 171335 -171335



02391
kit montaje tubo de escape

oe: 179854

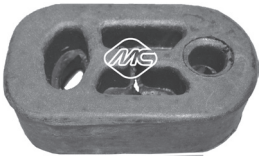

02692
soporte anterior tubo escape

oe: 175558



02753
soporte tubo de escape

oe: 1755.69 -1755.63



02754
soporte tubo de escape

oe: 1755.62



02938
kit montaje colector 1.9 D

oe: 179712



02939
kit montaje colector 2.0 HDI 90

oe: 179718



02940
kit montaje colector

oe: 179880 -179875



04039
kit montaje colector escape

oe: 179874



04040
kit montaje colector escape 1.9 SRDT

oe: 179705



04490
soporte decantador

oe: 143910



02064
bomba limpiaparabrisas

oe: 6434.60



02068
bomba limpiaparabrisas

oe: 643458



03891
tapa depósito limpiaparabrisas

oe: 6432.30



04479
soporte tapa cubre motor 2.0 HDI 90

oe: 0137.23 -0137.68



50186 sensor pasivo
sensor velocidad rueda - ABS eje trasero ambos lados

oe: 96227489 -96217756



50188 sensor pasivo
sensor velocidad rueda - ABS Eje delantero

oe: 454545 -454532

© INDUSTRIAL METALCAUCHO, S.L.U.

CANALIZACIONES DE AGUA:

gasolina 1.4-TU3 y 1.6-TU5J4

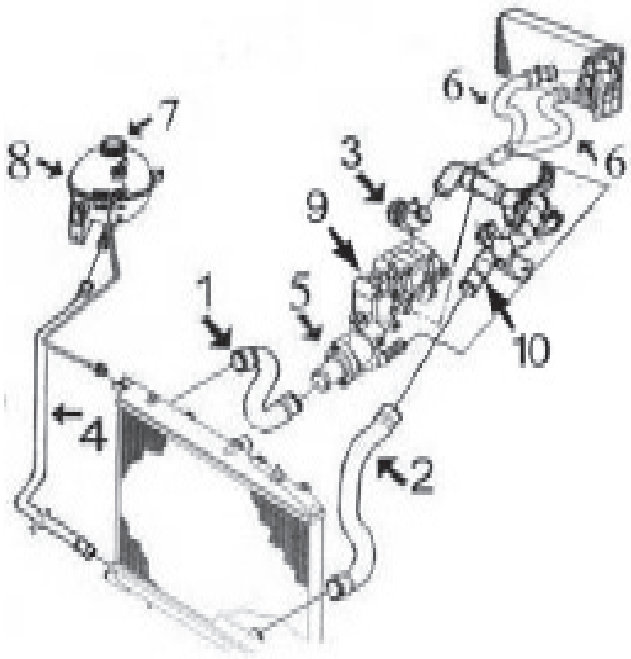

1-	8900	mgto superior radiador
2-	8624	mgto inferior radiador
3-	3641	tapa plástico bomba de agua 1.4TU3
	3640	tapa plástico bomba de agua 1.6TU5
4-	n/d	mgto de botella a radiador
5-	3620	tapa con termostato
6-	8938	juego mgtos entrada/salida calefactor
7-	3560	tapón botella de expansión
8-	3638	botella de expansión
9-	3791	caja de termostato 1.4/8v TU3
	3778	caja de termostato 1.4/16v ET3J4
	5241	caja de termostato 1.6TU hasta -6/'05
	3778	caja de termostato 1.6/16v TU5J4 desde 6/'05-
10-	3198	tubo rígido

gasolina 2.0-EW10J4

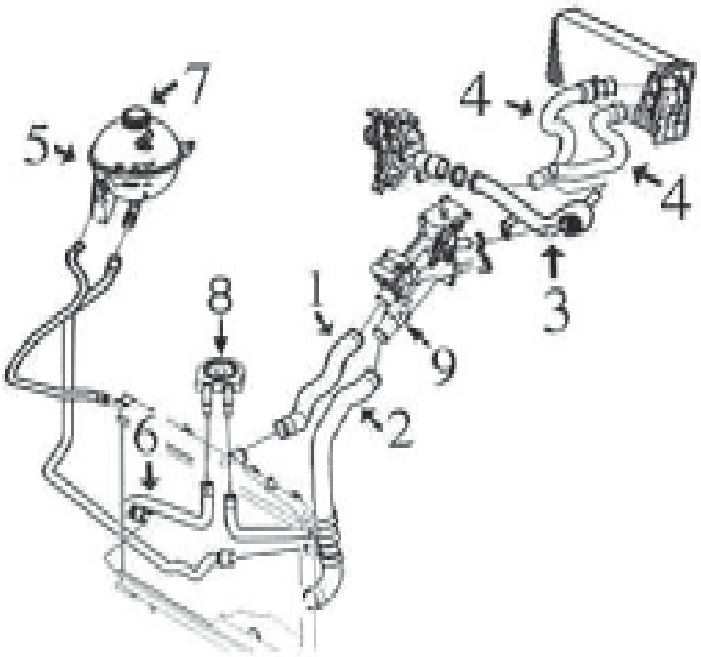

1-	8677	mgto superior radiador
2-	8945	mgto inferior radiador
3-	3200	tubo rígido
4-	8942	juego mgtos entrada/salida calefactor
5-	3638	botella de expansión
6-	8944	mgto de intercambiador a radiador
7-	3560	tapón botella de expansión
8-	5402	intercambiador de calor
9-	3790	tapa con termostato

© INDUSTRIAL METALCAUCHO, S.L.U.

Diesel 1.4HDi (DV4) y 1.6HDi (DV6)

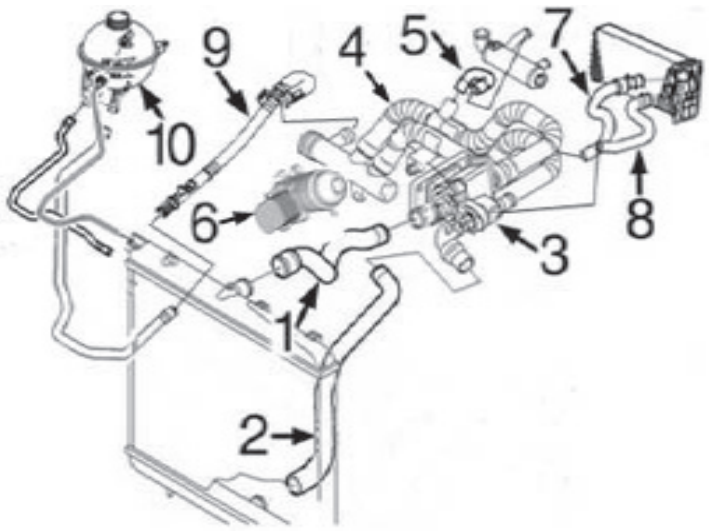

1-	9186	mgto superior radiador1.4HDi
	9188	mgto superior radiador 1.6HDi
2-	9187	mgto inferior radiador
3-	3774	caja de termostato 1.4HDi
	3800	caja de termostato 1.6HDi hasta -1/'06
	3776	caja de termostato 1.6HDi desde 1/'06-
4-	3784	mgto de bomba a caja termostato 1.4HDi
	3785	mgto de bomba a caja termost. 1.6HDi -1/'06
	3792	mgto de bomba a caja termost. 1.6HDi 1/'06-
5-	9202	mgto de tubo a filtro de partículas
6-	5739	intercambiador de calor 1.4HDi
	5740	intercambiador de calor 1.6HDi
7-	9192	mgto de calefactor a tubo 1.4HDi
	9193	mgto de calefactor a tubo 1.6HDi
8-	9191	mgto de calefactor a caja termostato 1.4HDi-1.6HDi
9-	3197	tubo rígido de racor a mgto inferior de botella
10-	3638	botella de expansión hasta -5/'04
	3780	botella de expansión desde 5/'04-
	3560	tapón botella de expansión

Diesel 2.0HDi de 90CV (DW10TD) y 110CV (DW10ATED), motores de 8 válvulas

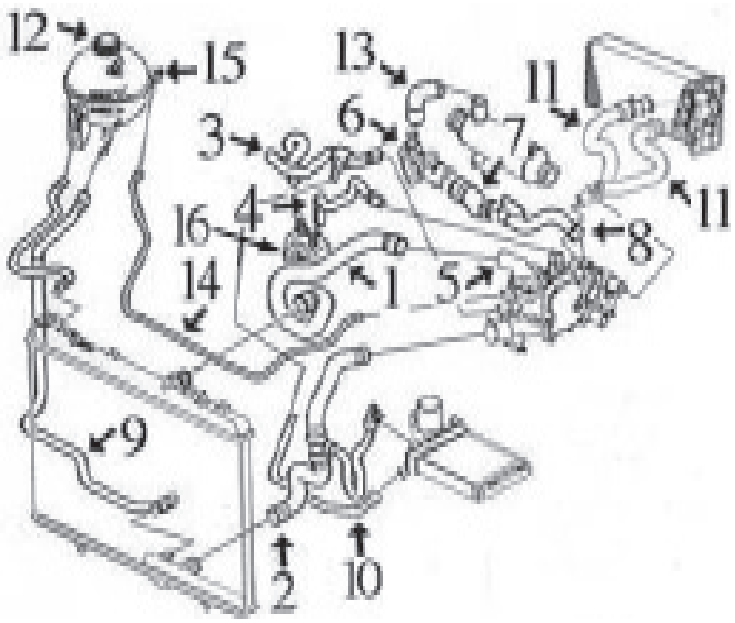

1-	8899	mgto superior radiador TD-90CV
	8935	mgto superior radiador ATED-110CV o con FAP(*)
2-	8896	mgto inferior radiador TD-90CV
	8934	mgto inferior radiador ATED-110CVo con FAP(*)
3-	8554	mgto de intercambiador a caja de termostato hasta 09170 (-1/'02)
	8943	juego de mgtos de intercambiador a caja de termostato desde 09170 (1/'02-)
4-	8586	mgto de intercambiador a caja de termostato hasta 09170 (-1/'02)
	8943	juego de mgtos de intercambiador a caja de termostato desde 09170 (1/'02-)
5-	3556	tapa de termostato
6-	3554	brida posterior de conexiones (plástico)
7-	8587	mgto de brida conexiones a tubo metálico
8-	3139	tubo metálico
9-	8937	mgto de botella a radiador
10-	n/d	no es de aplicación en este modelo
11-	8936	juego de manguitos entrada/salida calefactor
12-	3560	tapón botella de expansión
13-	8668	mgto de brida conexión a filtro de partículas (FAP)
14-	n/d	mgto de botella a caja de termostato
15-	3638	botella de expansión
	5401	intercambiador de calor
	8636	mgto desvaporizador 2.0HDi

(*) FAP=filtro de partículas

Diesel 2.0HDi-DW10BTED4, motor de 16 válvulas

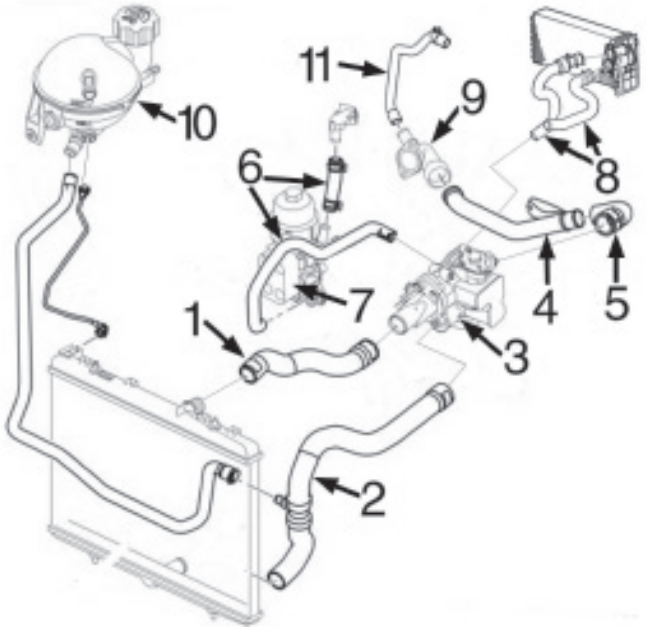

1-	9194	mgto superior radiador
2-	9195	mgto inferior radiador
3-	3787	caja de termostato
4-	3203	tubo de agua metálico
5-	5118	mgto de tubo metálico a caja termostato
6-	9198	jgo mgtos de agua en intercambiador filtro de aceite
7-	n/d	intercambiador de calor
8-	9200	jgo mgtos calefactor
9-	5227	tapa en bomba de agua
10-	3780	botella de expansión
	3560	tapón botella de expansión
11-	n/d	mgto a filtro de partículas

canalizaciones TURBOCOMPRESOR motor 1.4HDi-DV4:

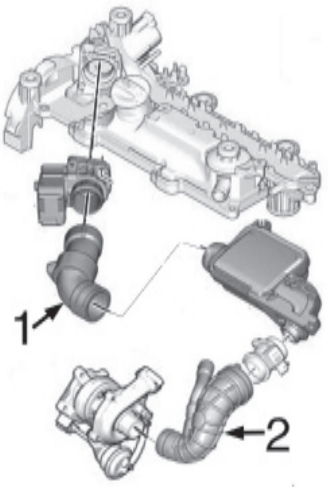

1-	9240	mgto de caudalímetro a caja hasta -'06
	9241	mgto de caudalímetro a caja desde '06-
2-	9226	mgto de caja a Turbo

 © INDUSTRIAL METALCAUCHO, S.L.U.

canalizaciones TURBOCOMPRESOR motor 1.6HDi-DV6:

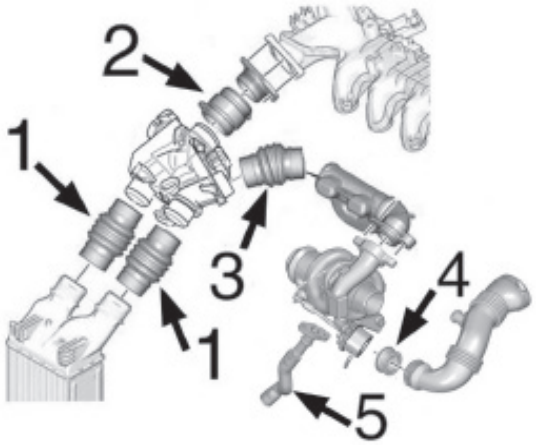

1- 9234 mgto entrada/salida intercooler
2- 9236 mgto de empalme a entrada
3- 9231 mgto empalme, versiones sin filtro de partículas
n/d mgto empalme, versiones con filtro de partículas
4- 5134 junta de silicona de Turbo a tubo
5- 9534 tubo de silicona lubricación Turbo

canalizaciones TURBOCOMPRESOR motor 2.0HDi-DW10 (8v)

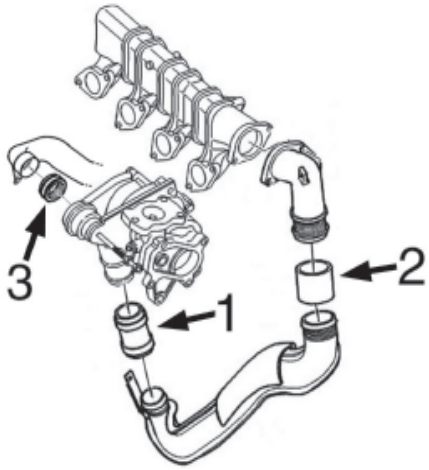

1- 9227 mgto de empalme hasta -4/'04
9230 mgto de empalme desde 4/'04-
2- 9238 mgto de empalme hasta -'04/04
9235 mgto de empalme desde '04/2004-
3- n/d junta

canalizaciones TURBOCOMPRESOR motor 2.0HDi-DW10ATED (16v)

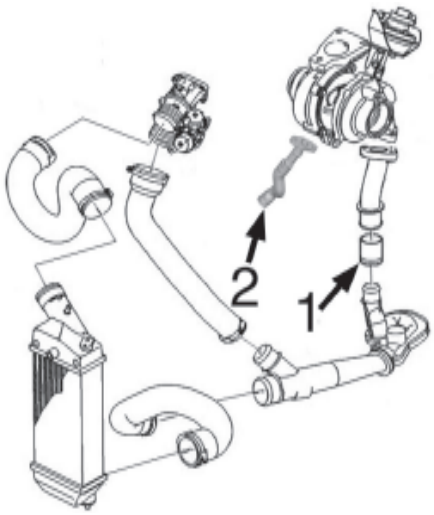

1- 9228 mgto de Turbo a tubo enlace
2- 9535 tubo de silicona lubricación Turbo



02361
junta de termostato 2.0 HDi 110 - 2.0 HDi 90
oe: 133992 50



03139
tubo de agua metálico con junta 2.0 HDi 110 - 2.0 HDi 90
oe: 1307YZ



03197
tubo de agua metálico 1.6 HDi - 1.6 HDi 110
oe: 1317R8



03198
tubo de agua metálico
oe: 1351.FE -1351.VA



03200
tubo de agua metálico 2.0 16V
oe: 1341.E0 -1341.E1



03203
tubo de agua metálico 2.0 HDi 110 - 2.0 HDi 90
oe: 1340.71 -1323.35



03556
tapa de termostato (plástico) 2.0 HDi 110 - 2.0 HDi 90
oe: 1336.R9



03560
tapón botella de expansión
oe: 1306.E4 -1306.C9



03620
tapa con termostato 1.4 - 1.4 16V - 1.6 16V
oe: 1336N5 -1336Q1



03638
botella de expansión
oe: 1323.22 -1323.Z8



03640
tapa bomba de agua 1.6 16V
oe: 1201 C3



03641
tapa bomba de agua 1.4 - 1.4 16V
oe: 1206.96 -1201.C2



03762
tapón para toma sensor en botellas expansión
oe: 130691



03774
cuerpo de termostato 1.4 HDi
oe: 1336.V6



03776
caja de termostato 1.6 HDi - 1.6 HDi 110
oe: 1336.AF



03778
caja de termostato 1.4 16V - 1.6 16V
oe: 1336.Z0



03780
botella de expansión
oe: 1323.A3 -1323.H7

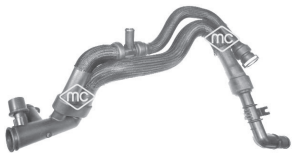

03784
mgto doble de bomba a termostato 1.4 HDi
oe: 1202487 -1336V3



03785
mgto de bomba a termostato 1.6 HDi 110
oe: 1254380 -1336x3

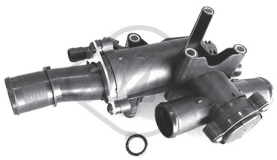

03787
caja de termostato 2.0 HDi 135
oe:



03790
termostato 2.0 16V
oe: 1338-A0

© INDUSTRIAL METALCAUCHO, S.L.U.



03791
caja de agua

oe: 9654775080 -1336.P9



03792
tubo de bomba a termostato

oe: 11537805993 -11537804901

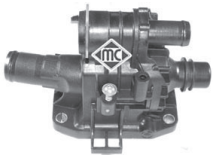

03800
caja de termostato 1.6 HDi - 1.6 HDi 110

oe: 1336.X2



03881
tapón botella de expansión

oe: 1306J5



05118 Ø 32 mm
mgto de termostato a tubo metálico

oe: 7604290 -7533916



05227
tapa en bomba de agua

oe: 1336W9 -1336Y7

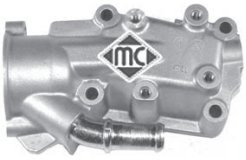

05241
caja de termostato 1.6 16V

oe: 1336.W3



08554
mgto de intercambiador 2.0 HDi 90

oe: 1307RR



08586
mgto intercambiador 2.0 HDi 110 - 2.0 HDi 90

oe: 1307RZ



08587
mgto de tubo metálico a racor 2.0 HDi 110 - 2.0 HDi 90

oe: 1307PR



08624
mgto inferior radiador debajo

oe: 1351Y4



08668
mgto de racor a filtro de partículas Filtro de partículas 2.0 HDi 110 - 2.0 HDi 135 -

oe: 1307.RS -1317F0



08677
mgto superior radiador arriba

oe: 1343AG



08896
mgto inferior radiador debajo 2.0 HDi 90

oe: 1351HT -1351EP



08899
mgto superior radiador arriba 2.0 HDi 90

oe: 1343EQ



08900
mgto superior radiador 1.4 - 1.4 16V - 1.6 16V

oe: 1343EL



08934
mgto inferior radiador arriba 2.0 HDi 110

oe: 1351HW



08935
mgto superior radiador arriba 2.0 HDi 110

oe: 1343GE -1343EV



08937
mgto de botella a radiador 2.0 HDi 110 - 2.0 HDi 90

oe: 1323.E6 -1307.WS



08943
jgo mgtos calefactor

oe: 1307WH



08945
mgto inferior radiador 2.0 16V

oe: 1351.EA



09186
mgto superior radiador arriba 1.4 HDi

oe: 1343FC



09187
mgto inferior radiador

oe: 1351JG -1351RE



09188
mgto superior radiador 1.6 HDi - 1.6 HDi 110

oe: 1343.HT -1343FK



09194
mgto superior radiador

oe: 1343FW



09195
mgto inferior radiador

oe: 1351HQ



09196
mgto superior radiador 1.6 16V

oe: 1343HX



09202
mgto de tubo a filtro de partículas 1.4 HDi - 1.6 HDi - 1.6 HDi 110

oe: 11537805997 -1317N7



08936
juego mgtos calefactor Entrada 2.0 HDi 110 - 2.0 HDi 90

oe: 6466G1



08938
jgo mgtos calefactor 1.4 - 1.4 16V - 1.6 16V

oe: 6466.FW -6466F7



08942
jgo mgtos calefactor Entrada 2.0 16V

oe: 6466F5



08944
mgto de intercambiador a radiador 2.0 16V

oe: 1307.ZE



09191
mgto calefactor 1.4 HDi - 1.6 HDi

oe: 6466F8 -6466CJ



09192
mgto calefactor 1.4 HDi

oe: 6466.F9



09193
mgto calefactor

oe: 6466CL



09200
jgo mgtos calefactor 2.0 16V

oe: 6466.W1 -6466.W2



05134
junta de silicona de Turbo a tubo 1.6 HDi 110

oe: 9686311380 -1434C8



09226
mgto de caja a Turbo 1.4 HDi

oe: 1434F6 -143413



09227
mgto empalme Turbo 2.0 HDi 110 - 2.0 HDi 90

oe: 0382.AP



09228
mgto de Turbo 2.0 HDi 110 - 2.0 HDi 135 - 2.0 HDi 90

oe: 0382.AW

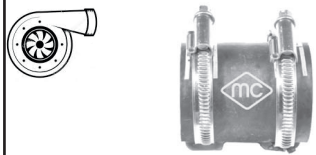

09230
mgto empalme Turbo 2.0 HDi 135

oe: 0382.GA -0382.CR

© INDUSTRIAL METALCAUCHO, S.L.U.



09231
mgto empalme Turbo 1.6 HDi

oe: 0382.EN

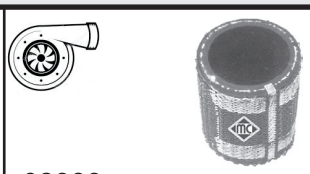

09232
mgto empalme Turbo 2.0 HDi 110 - 2.0 HDi 135

oe: 0382.ES



09234
mgto empalme Turbo 1.6 HDi - 1.6 HDi 110 - 2.0 HDi 110

oe: 0382LW -0382LX

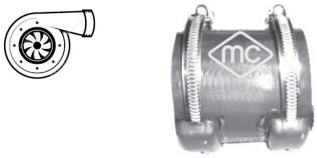

09235
mgto empalme Turbo 2.0 HDi 135

oe: 0382.FZ

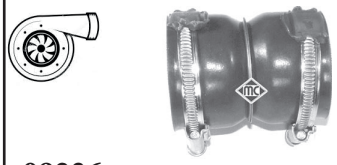

09236
mgto empalme Turbo 1.6 HDi - 1.6 HDi 110

oe: 0382NY -0382HK

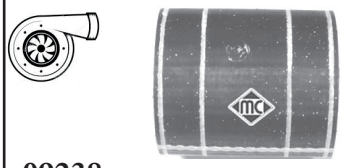

09238
mgto empalme Turbo 2.0 HDi 110 - 2.0 HDi 90

oe: 0382P1



09240
mgto decaudalímetro a caja aire

oe: 143415



09241
mgto de caudalímetro a caja aire

oe: 143445



09534
mgto lubricación turbo

oe: 38128 -38127



09535
mgto lubricación turbo 2.0 HDi 135

oe: 9646798080 -9646798080



08636
mgto desvaporizador 2.0 HDi 110 - 2.0 HDi 135 - 2.0 HDi 90

oe: 1192T5



93023
válvula EGR 1.6 HDi - 1.6 HDi 110

oe: 1618.59 -1618.59 S1

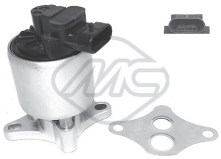

93032
válvula EGR 2.0 16V

oe: 1628.JF



93053
válvula EGR 2.0 HDi 135

oe: 1939.PY -1939.FP



00667
tapon cárter aceite

oe: 2221.11 -016393



02024 Ø 14 mm
arandela carter c/goma 14mm 1.4 - 1.6 16V

oe: 0164.54



02050 Ø 14 mm
arandela carter 14x22 mm

oe: 031327



02051 Ø 10 mm
arandela cobre 10x20 mm

oe: 031333



02452
tapón cárter de aceite

oe: 31118 -31121



02929
tapón cárter de aceite

oe: 031129



03639
tapón llenado de aceite 1.4

oe: 0258.55



03642
tapón llenado aceite

oe: 1180.F9



03659
tapón llenado aceite

oe: 0258.65 -025856



03786
tapón llenado aceite

oe: 0258.60 -0258.66



03793
botella de expansión

oe: 1180.P2



03813
tapa filtro de aceite

oe: 1103.J5



03837
tapa filtro de aceite 2.0 HDi 110 - 2.0 HDi 135 - 2.0 HDi 90

oe: 1103.P8 -1103.L7



03839
tapa filtro de aceite 1.4 HDi - 1.6 HDi

oe: 1103K4

04593
varilla nivel aceite 1.4

oe: 9651347480 -1174.82



04594
varilla nivel aceite 2.0 HDi 110 - 2.0 HDi 135 - 2.0 HDi 90

oe: 117461



04739
varilla nivel aceite 1.6 16V

oe: 117464



04740
varilla nivel aceite 1.4 HDi

oe: 117485



04741
varilla nivel aceite

oe: 1174.84



05212
varilla nivel aceite 1.6 HDi - 1.6 HDi 110

oe: 1174.G2 -1174G2



05217
varilla nivel aceite 2.0 HDi 110 - 2.0 HDi 135 - 2.0 HDi 90

oe: 1174.89



05220
varilla nivel aceite 1.4 16V

oe: 1174.83



05221
varilla nivel aceite 1.6 16V

oe: 1174.93 -117488



05224
varilla nivel aceite 2.0 16V

oe: 1174.E2



05254
tapón de cárter

oe: 0311.28



05397
cárter de aceite 1.4 HDi - 1.6 HDi - 1.6 HDi 110

oe: 0301 N1



05398
cárter de aceite 2.0 HDi 110 - 2.0 HDi 90

oe: 0301 K2



05401
intercambiador de calor 2.0 HDi 110 - 2.0 HDi 90

oe: 1103N1

© INDUSTRIAL METALCAUCHO, S.L.U.



05402
intercambiador de calor 2.0 16V - 2.0 HDi 135
oe: 1103N0



05404
cárter de aceite 2.0 HDi 90
oe: 0301 J7



05739
intercambiador de calor con junta 1.4 HDi
oe: 1103K2



05740
intercambiador en filtro de aceite con juntas
oe: 11 42 7 527 409 -1103.L1



06347
intercambiador calor 2.0 16V
oe: 1103.N3

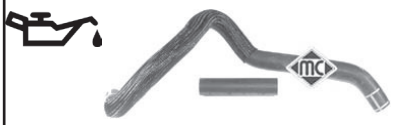

09198
jgo mgtos entrada intercamb.
oe: 1103.L4 -132334



03835
caja con filtro gasoil completo 2.0 HDi 110 - 2.0 HDi 90
oe: 96 399 841 -96 387 755



03836 Ø 13,9 mm
caja con filtro gasoil completo
oe: 1901.65



03877
tapa aforador en depósito combustible con junta
oe: 1531.41 -1531.30



04036
bomba manual cebado gasoil con válvula antirretorno y boquilla adicional a 90º
oe: 157973



05391
filtro de gasoil 1.4 HDi
oe: 96 462 310 80 -96 417 896 80



05392
filtro de gasoil 1.6 HDi - 1.6 HDi 110
oe: 1901 95 -1901 81



92007
jgo tubos inyección 1.4 HDi
oe: 1574T0



92008
jgo tubos inyección, montaje bosch 1.4 HDi
oe: 1574T1



92033
jgo tubos inyección 1.4 HDi
oe: 1574T2

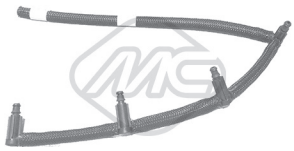

92045
jgo tubos inyección 1.6 HDi - 1.6 HDi 110
oe: 1574Q5



92046
tubo retorno inyector 2.0 HDi 135
oe: 1574.HL

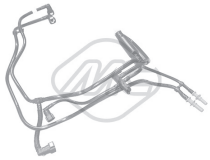

92056
jgo tubos inyección 1.6 HDi - 1.6 HDi 110
oe: 1574W2



92057
jgo tubos inyección 1.6 HDi - 1.6 HDi 110
oe: 1574T5

SUSPENSION DELANTERA y SOPORTES de MOTOR todos modelos:

1.4 TU3
1.4-16v ET3J4
1.6 TU5J4
2.0 EW10 gasolina
1.4 DV4 HDi
1.6 DV6 HDi
2.0 DW10TD HDi 8v de 90cv
2.0 DW10ATED HDi 8v de 110cv
2.0 DW10BTED HDi-16v

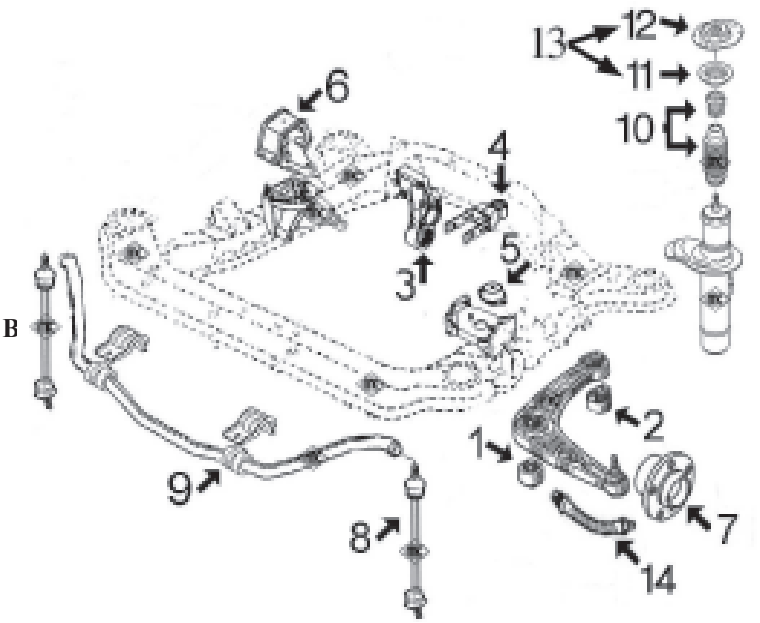

- 1- 4444 silentbloc anterior trapecio delantero
- 2- 4034 silentbloc posterior trapecio delantero
- 3- 4064 silentbloc soporte posterior motor 1.4TU3, 1.4-16vET3J4 y 1.6-16vTU5J4
  - 5252 soporte posterior motor completo 1.4-1.4/16v-1.6
  - 2980 silentbloc soporte posterior motor 2.0EW10, 1.4HDi y 2.0HDi (90cv)
  - 4428 silentbloc soporte posterior motor 1.6HDi y 2.0HDi-110cv
- 4- 4733 tirante posterior motor completo
- 5- 2786 soporte motor izquierdo 1.4-1.6-1.4HDi-1.6HDi
  - 2794 soporte motor izquierdo 2.0EW10-2.0HDi
- 6- 4432 soporte motor dcho. 1.4 TU3
  - 4742 soporte motor dcho. 1.4/16v (ET3J4)
  - 4432 soporte motor dcho. 1.6/16v TU5J4 (cambio MA)
  - 4437 soporte motor dcho 1.6/16v TU5J4 (cambio y automáticos
  - 4435 soporte motor derecho 2.0 gasolina EW10
  - 4436 soporte motor derecho 1.4 HDi
  - 4732 soporte motor derecho 1.6 HDi
  - 4433 soporte motor derecho 2.0 HDi-90cv (8v)
  - 4434 soporte motor derecho 2.0 HDi-110cv (8v)
  - 4763 soporte motor derecho 2.0 HDi/16v (DW10BT ED4)
- 7- 90012 buje rueda delantera (25 estrías)
- 8- 4401 bieleta puntal barra estabilizadora
- 9- 4431 goma para barra estabilizadora de 20/21mm
  - 5203 goma para barra estabilizadora de 23mm
- 10- 4604 jgo. capuchón amortiguador con tope de poliuretano
- 11- 4181 rodamiento soporte amortiguador
- 12- 4427 soporte amortiguador
- 13- 5902 kit soporte amortiguador con rodamiento y accs.
- 14- 96162 latiguillo freno delantero (445 mm)

SUSPENSION TRASERA todos modelos:

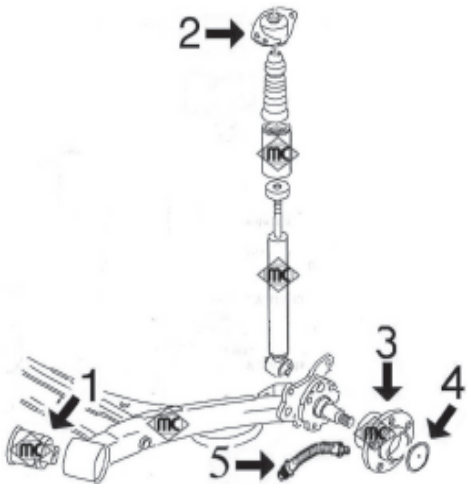

- 1- 4429 silentbloc brazo trasero
- 2- 4430 soporte amortiguador trasero
- 3- n/d buje con rodamiento
- 4- n/d tapón buje trasero
- 5- 96163 latiguillo freno trasero (210 mm)

© INDUSTRIAL METALCAUCHO, S.L.U.



006971
soporte motor no hidraulico 1.4

oe: 1844.75 -1844.70



02786
soporte motor izquierda

oe: 1844.51 -96104506



02794
soporte motor izquierda;delante 2.0 16V - 2.0 HDi 90

oe: 1844.68



02884
limitador soporte motor derecha 2.0 HDi 110 - 2.0 HDi 135 - 2.0 HDi 90

oe: 184425



02980 Ø 10 mm
silentbloc soporte posterior motor delante y detrás

oe: 1809.21



04064 Ø 10 mm
silentbloc soporte de motor Eje trasero 1.4 - 1.4 16V - 1.6 16V

oe: 184469



04428
silentbloc soporte motor Eje trasero debajo 2.0 HDi 110 - 2.0 HDi 135 - 2.0 HDi 90

oe: 180933 -180935



04432
soporte motor arriba;derecha 1.6 16V

oe: 1839.89 -1839.J1



04433
soporte motor derecha 2.0 HDi 90

oe: 1839.93



04434
soporte motor arriba;derecha 2.0 16V - 2.0 HDi 110

oe: 183999



04435
soporte motor derecha;Eje delantero

oe: 1839H6 -183994



04436
soporte motor arriba;derecha 1.4 16V - 1.4 HDi

oe: 1807.Q4



04437
soporte motor arriba;delante

oe: 1839H7 -183997



04732
soporte motor Eje delantero, derecha 1.6 HDi - 1.6 HDi 110

oe: 1807X2 -1807GF



04733
soporte motor debajo

oe: 1806.72 -180668



04742
soporte motor derecha;Eje delantero arriba 1.4 16V

oe: 1839.G0 -1839C5



04763
soporte motor derecha;delante

oe: 1839C7 -1839H5



05194
soporte motor Eje trasero 2.0 16V - 2.0 HDi 135

oe: 180687 -1806A0



05252 Ø 10 mm
soporte motor completo con silentbloc Eje trasero

oe: 1807.Z0 -1807P0



04034 Ø 14 mm
silentbloc posterior trapecio exterior;ambos lados;Eje delantero abajo

oe: 352377 -3523.92



04401
bieleta puntal barra estabilizadora ambos lados;Eje delantero

oe: 508764 -508762



04429 Ø 16,6 mm
silentbloc puente eje trasero ambos lados

oe: 5131.A4



04431 Ø 21 mm
goma soporte barra estabilizadora eje delantero, ambos lados

oe: 5094.E0 -5094.88



04444 Ø 14 mm
silentbloc anterior trapecio ambos lados;-centro;Eje delantero abajo

oe: 3523.80 -3523.91



05203 Ø 23 mm
goma para barra estabilizadora de Ø23mm Eje delantero

oe: 5094E3



04181 Ø 65 mm
rodamiento soporte amortiguador eje delantero, ambos lados

oe: 5035.27 -5035.58



04427 Ø 14 mm
soporte amortiguador eje delantero, ambos lados

oe: 5038.G4 -5038.85



04430 Ø 10 mm
soporte amortiguador eje trasero ambos lados

oe: 5142.32 -5142.30



04604
jgo capuchón y tope poliuretano amortiguador eje delantero, ambos lados

oe: 5254.31 30-51 mm



05902
kit soporte amortiguador con rodam. y accs. eje delantero, ambos lados

oe: 5033.C9 -5038.G4



06681 Ø 14 mm
soporte amortiguador eje delantero, ambos lados

oe: 5038.G4 -5038.85

06682
kit soporte amortiguador Eje delantero

oe: 5038.46 -5038.G0



05454
tornillo rueda delante y detrás

oe: 5405.35



05455
tornillo rueda delante y detrás

oe: 5405.72 -5405.84



90012
buje rueda eje delantero, ambos lados

oe: 3307.71 -3307.85

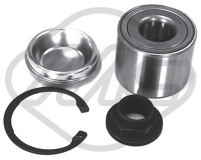

74075 Ø 25 mm
rodamiento Eje trasero

oe: 3748.83 -3748-83

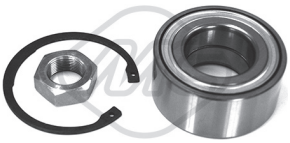

74078 Ø 42 mm
rodamiento Eje delantero

oe: 3350.97 -3350.84



74113 Ø 30 mm
buje de rueda eje trasero ambos lados

oe: 3748-90 30



96162 longitud: 445 mm
latiguillo de freno Eje delantero

oe: 4806A0



96163 longitud: 210 mm
latiguillo de freno Eje trasero

oe: 4806A1



01110 kit **00110 fuelle**
kit fuelle transmisión lado de rueda

oe: 3287A4 -328796 Ø 39-76 mm



01213 kit **00213 fuelle**
kit fuelle transmisión lado de engranaje

oe: 3287.81 Ø 34-76 mm

© INDUSTRIAL METALCAUCHO, S.L.U.



01228 kit **00228 fuelle**
kit fuelle transmisión lado de engranaje

oe: 3287A9 Ø 35-70 mm



01427 kit **00427 fuelle**
kit fuelle transmisión lado de rueda

oe: 329320 Ø 34-76 mm



01428 kit **00428 fuelle**
kit fuelle transmisión lado de engranaje

oe: 328793 -328788 Ø 28-62 mm



01460 kit **00460 fuelle**
kit fuelle transmisión lado de rueda

oe: 329334 -329302 Ø 39-98 mm



01480 kit **00480 fuelle**
kit fuelle cremallera dirección asistida

oe: 406673 -406657 Ø 17-60 mm



05400
cárter de aceite

oe: 0301L5



02928 Ø 153 mm - 6 canales
polea cigüeñal

oe: 0515V0 -0515V6



04440 Ø 43,9 mm
polea cigüeñal 1.4 - 1.4 16V - 1.6 16V

oe: 0515K1 -0515P5



04441 Ø 30 mm
polea cigüeñal 1.4 HDi

oe: 0515V8 -0515V7



04442 Ø 143 mm - 6 canales
polea cigüeñal

oe: 0515.P1 -0515.S1



04443 Ø 149 mm - 6 canales
polea cigüeñal

oe: 0515.S6 -0515.N3



04477 Ø 152 mm - 6 canales
polea cigüeñal

oe: 0515S4 -0515R9



04562 Ø 30 mm
polea cigüeñal 2.0 16V

oe: 515.R1 -0515.R1



04569 Ø 44 mm
polea cigüeñal

oe: 0515R4 -0515P7



04738 Ø 30 mm
polea cigüeñal 2.0 HDi 135

oe: 0515T6



05202 Ø 30 mm
polea cigüeñal 1.6 HDi - 1.6 HDi 110

oe:



05692 Ø 30 mm
polea cigüeñal 1.4 HDi

oe: 0515V8 -0515V7



05942 Ø 30 mm
polea cigüeñal 2.0 HDi 135

oe: 0515.V9 -96816 40880



06000 Ø 30 mm
polea cigüeñal damper 1.4 HDi - 2.0 HDi 110 - 2.0 HDi 90

oe: 0515V0 -0515V6



03869
jgo tapas distribución 1.4 HDi

oe: 0320.Y1 -0320.S5



03871
juego tapas correa distribución 1.6 HDi

oe: 1487867 -1487868

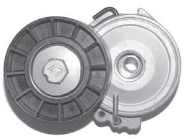

04807
tensor correa alternador 2.0 HDi 110 - 2.0 HDi 135 - 2.0 HDi 90
oe: 5751.55



04915 Ø 17 mm
polea de alternador 2.0 HDi 90
oe: 57054F



04916 Ø 17 mm
polea de alternador 2.0 HDi 90
oe: 9949627



04995
rodillo tensor correa alternador 2.0 HDi 90
oe: 4916066G00 -9618888580



04996
rodillo tensor correa alternador sin A/C 2.0 HDi 90
oe: 5751.57 -5751.96



05043
tensor correa alternador 2.0 HDi 110 - 2.0 HDi 90
oe: 575174



05422
tensor correa alternador 1.4 HDi - 1.6 HDi - 1.6 HDi 110
oe: 1611425680 -5751.H6



05427
tensor correa alternador 1.4 - 1.6 16V
oe: 5751.52



05429 Ø 54 mm - 6 canales
polea de alternador
oe:



05450 Ø 10 mm
rodillo tensor correa alternador 1.4 HDi - 1.6 HDi - 1.6 HDi 110
oe: 5751.F4 -5751.87



05451 Ø 10 mm
rodillo tensor correa alternador 1.6 HDi - 1.6 HDi 110
oe: 5751.E5



05453
tensor correa alternador 1.4 - 1.4 16V - 1.6 16V
oe: 5751.G7 -5751.C3



05487
rodillo tensor correa alternador sin a/c 2.0 HDi 90
oe: 5751.56



05488
rodillo tensor correa alternador 1.4 - 1.4 16V - 1.6 16V
oe: 575191 -575147



05489
tensor correa alternador 2.0 16V
oe: 575161



05490 Ø 17 mm
odillo tensor correa alternador 2.0 16V
oe: 5751.E4 -5751.60



06009 Ø 54,3 mm - 6 canales
polea de alternador
oe: 5705 AS -5702 E3



06152 Ø 54.00 mm - 6 canales
polea de alternador
oe:

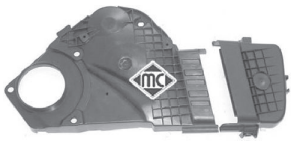

03697
juego tapas correa distribución 1.4
oe: 0320.L3 -0320.S2

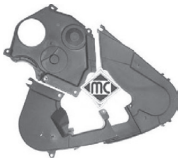

03699
juego tapas correa distribución 2.0 HDi 110 - 2.0 HDi 135 - 2.0 HDi 90
oe: 0320.F9 -0320.N6



05330
piñón de distribución 2.0 HDi 110 - 2.0 HDi 135 - 2.0 HDi 90
oe: 0513.A9 -0513.A2

© INDUSTRIAL METALCAUCHO, S.L.U.



05350 Ø 29,9 mm
piñón de distribución 1.4 HDi - 1.6 HDi - 1.6 HDi 110
oe: 0805.E5



04564 Ø 30 mm
juego retenes diferencial-trasnmisión
oe: 312144 -312146



04602 Ø 10 mm
bieleta cambio velocidades
oe: 2452.A5 -2452.94



04424 Ø 24 mm
casquillo guía embrague 1.4 - 1.4 16V - 1.6 16V
oe: 9638950580 -210538



04600
horquilla embrague 1.4 - 1.4 16V - 1.6 16V
oe: 211761



04601
horquilla embrague
oe: 211766



04605 Ø 23 mm
casquillo guía embrague
oe: 210535



04620 Ø 32 mm
juego retenes diferencial-transmisión
oe: 312165 -312124



05259
horquilla embrague 2.0 HDi 110 - 2.0 HDi 90
oe: 2117.65



05339
casquillo guía embrague 2.0 HDi 110 - 2.0 HDi 135 - 2.0 HDi 90
oe: 2105.50



06128
bombín de embrague (secundario)
oe: 2182.95 -2182.22

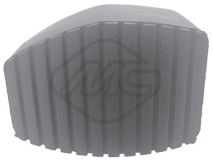

06189
cubrepedal
oe: 2130.26



03554
racor conexión manguitos 2.0 HDi 110 - 2.0 HDi 90
oe: 1336P5



04065
kit montaje colector escape
oe: 179756 -179710



04422
soporte escape posterior Eje trasero;izquierda
oe: 1755L1 -1755C6



04423
soporte escape posterior Eje trasero
oe: 1755E2



04425
soporte escape intermedio
oe: 1755C8



04426
soporte escape posterior Eje trasero, derecha
oe: 1755L0 -1755K6



04445
soporte anterior escape
oe: 1755F6



04925
soporte escape anterior (silicona) centro 2.0 HDi 110 - 2.0 HDi 135 - 2.0 HDi 90
oe: 1755K0 -175594



05734
soporte escape 1.6 16V
oe: 1755H6

© INDUSTRIAL METALCAUCHO, S.L.U.



05735
soporte escape

oe: 1755P5 -1755K4



02063
bomba limpiaparabrisas

oe: 6434.98 -6434.75



02072
bomba limpiaparabrisas

oe: 6434.F5 -6434.97



03891
tapa depósito limpiaparabrisas

oe: 6432.30



06167
interruptor luz

oe: 4534.40 -96 434 788 80



04479
soporte tapa cubre motor 2.0 HDi 110 - 2.0 HDi 90

oe: 0137.23 -0137.68

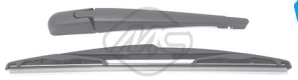

68027 longitud: 350 mm
limpiaparabrisas posterior

oe: 6429T1



68030 longitud: mm
limpiaparabrisas

oe: 6429.T8



50181 Sensor activo
sensor velocidad rueda - ABS eje delantero, ambos lados

oe: 4545.C1

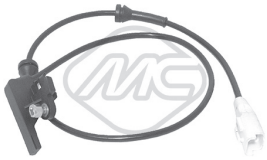

50182 Sensor activo
sensor velocidad rueda - ABS Eje trasero

oe: 9652696780 -96526967



50183 Sensor activo
sensor velocidad rueda - ABS eje trasero ambos lados

oe: 9658420780 -96584207

© INDUSTRIAL METALCAUCHO, S.L.U.

CANALIZACIONES DE AGUA:

motor de gasolina 1.6 TU5:

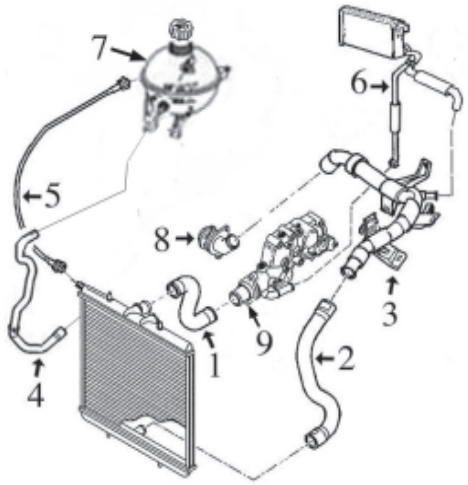

1- n/d mgto superior radiador
2- n/d mgto inferior radiador
3- 3198 tubo rígido
4- n/d mgto de botella (inferior) a radiador
5- n/d mgto de botella (superior) a radiador
6- n/d mgto doble de calefactor
7- n/d botella de expansión
3881 tapón botella de expansión
8- 3640 tapa plástico bomba de agua
9- 3778 caja de termostato

motor de gasolina 1.4EP3-1.6 EP6:

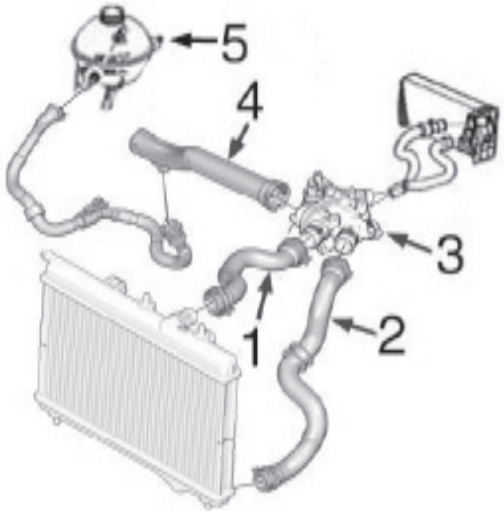

1- n/d mgto superior radiador
2- n/d mgto inferior radiador
3- n/d caja de termostato
4- 3882 tubo de caja de termostato a bomba de agua
5- n/d botella de expansión
3881 tapón botella de expansión

motor de gasolina 2.0-EW10J4

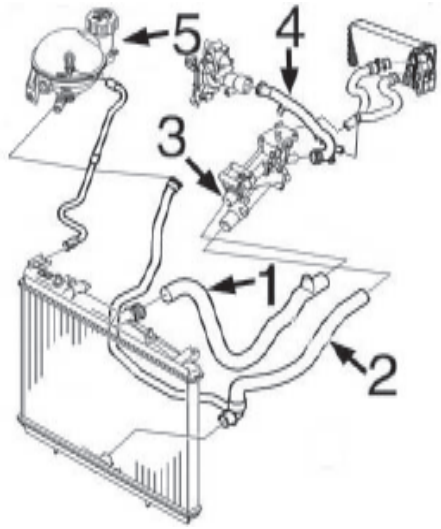

1- n/d mgto superior radiador
2- n/d mgto inferior radiador
3- 3790 tapa con termostato
4- 3200 tubo rígido
5- n/d botella de expansión
3881 tapón botella de expansión

motor Diésel 1.6HDi DV6:

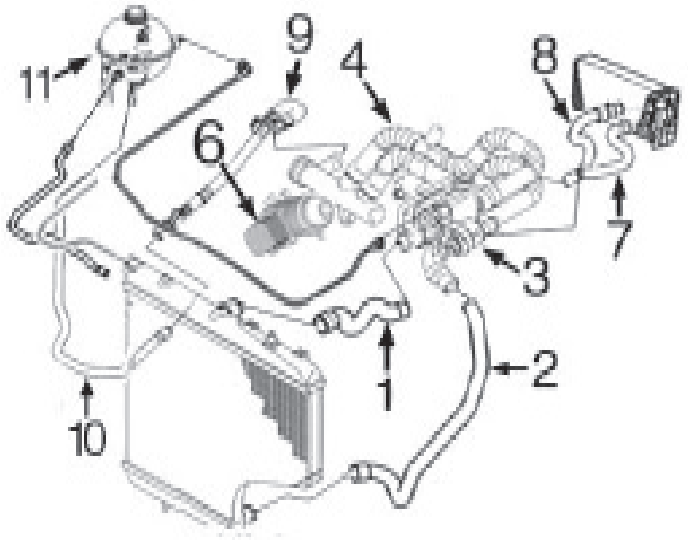

1-	9188	mgto superior radiador
2-	9187	mgto inferior radiador
3-	3776	caja de termostato
4-	3792	mgto de bomba a caja de termostato
6-	5740	intercambiador de calor
7-	9191	mgto de caja termostato a calefactor
8-	9193	mgto de conector en bomba a calefactor
9-	3197	tubo de conector en bomba a mgto a botella
10-	n/d	mgto de botella (inferior) a radiador
11-	n/d	botella de expansión
	3881	tapón botella de expansión

motor Diésel 2.0HDi/16v - DW10BTED4:

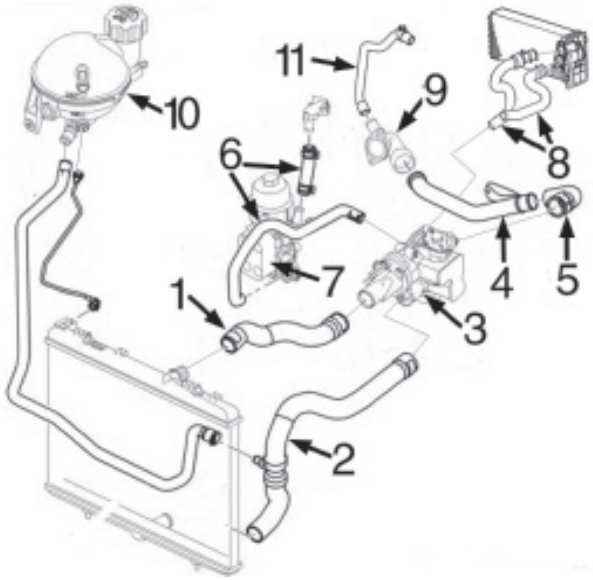

1-	9194	mgto superior radiador
2-	9195	mgto inferior radiador
3-	3787	caja de termostato
4-	3203	tubo de agua metálico
5-	5118	mgto de tubo metálico a caja de termostato
6-	9198	jgo mgtos de agua en intercambiador filtro de aceite
6-	5227	tapa en bomba de agua
7-	n/d	intercambiador de calor
8-	9200	jgo mgtos calefactor
9-	5227	tapa junto bomba de agua
10-	n/d	botella de expansión
	3881	tapón botella de expansión

© INDUSTRIAL METALCAUCHO, S.L.U.

CANALIZACIONES TURBOCOMPRESOR:

motor 1.6HDi DV6:

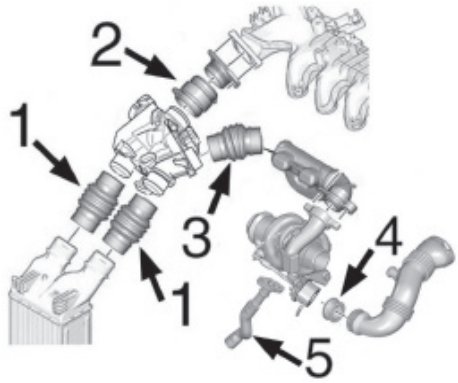

1- 9234 mgto de dosificador a intercooler largo 148mm
9237 mgto de dosificador a intercooler largo 127mm
2- 9236 mgto de admisión a dosificador
3- n/d no es de aplicación en este modelo
4- 5134 junta de silicona de Turbo a tubo
5- 9534 tubo de silicona lubricación Turbo

motor 2.0HDi/16v-DW10TED4

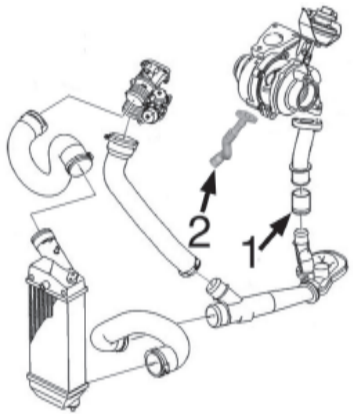

1- 9228 mgto emplame de Turbo a tubo
2- 9535 tubo de silicona lubricación Turbo



05134
junta de silicona de Turbo a tubo 1.6 HDi

oe: 9686311380 -1434C8



09228
mgto de Turbo 2.0 HDi

oe: 0382.AW



09234
mgto empalme Turbo 1.6 HDi

oe: 0382LW -0382LX



09236
mgto empalme Turbo 1.6 HDi

oe: 0382NY -0382HK



09237
mgto empalme Turbo

oe: 0382GW -0382PP



09534
mgto lubricación turbo

oe: 38128 -38127



09535
mgto lubricación turbo 2.0 HDi

oe: 9646798080 -9646798080



03197
tubo de agua metálico 1.6 HDi

oe: 1317R8



03198
tubo de agua metálico

oe: 1351.FE -1351.VA



03200
tubo de agua metálico 2.0 HDi

oe: 1341.E0 -1341.E1



03203
tubo de agua metálico 2.0 HDi

oe: 1340.71 -1323.35



03640
tapa bomba de agua

oe: 1201 C3



03776
caja de termostato 1.6 HDi

oe: 1336.AF



03778
caja de termostato 1.6 BioFlex

oe: 1336.Z0

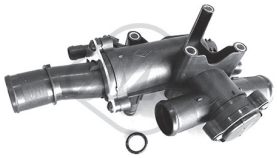

03787
caja de termostato 2.0 HDi

oe:



03790
termostato

oe: 1338-A0



03792
tubo de bomba a termostato

oe: 11537805993 -11537804901



03800
caja de termostato 1.6 HDi

oe: 1336.X2



03881
tapón botella de expansión

oe: 1306J5



03882
tubo de bomba a termostato 1.6 16V

oe: 1351.VF



05118 Ø 32 mm
mgto de termostato a tubo metálico

oe: 7604290 -7533916



05227
tapa en bomba de agua

oe: 1336W9 -1336Y7



09187
mgto inferior radiador

oe: 1351JG -1351RE



09188
mgto superior radiador

oe: 1343.HT -1343FK



09194
mgto superior radiador 2.0 HDi

oe: 1343FW



09195
mgto inferior radiador

oe: 1351HQ



09191
mgto calefactor

oe: 6466F8 -6466CJ



09193
mgto calefactor

oe: 6466CL

© INDUSTRIAL METALCAUCHO, S.L.U.



09200
jgo mgtos calefactor 2.0 HDi

oe: 6466.W1 -6466.W2



93023
válvula EGR 1.6 HDi

oe: 1618.59 -1618.59 S1



93053
válvula EGR 2.0 HDi

oe: 1939.PY -1939.FP



00667
tapon cárter aceite

oe: 2221.11 -016393



02452
tapón cárter de aceite 2.0 HDi

oe: 31118 -31121



02929
tapón cárter de aceite

oe: 031129



03642
tapón llenado aceite

oe: 1180.F9



03659
tapón llenado aceite

oe: 0258.65 -025856



03786
tapón llenado aceite

oe: 0258.60 -0258.66



03793
botella de expansión

oe: 1180.P2



03837
tapa filtro de aceite

oe: 1103.P8 -1103.L7



03839
tapa filtro de aceite 1.6 HDi

oe: 1103K4



05212
varilla nivel aceite

oe: 1174.G2 -1174G2



05217
varilla nivel aceite 2.0 HDi

oe: 1174.89



05221
varilla nivel aceite 1.6 16V

oe: 1174.93 -117488

05251 mm
varilla nivel aceite

oe: 1174.A4



05254
tapón de cárter 2.0 HDi

oe: 0311.28



05397
cárter de aceite

oe: 0301 N1



05442
tapóncárteraceite

oe: 031134 -031139



05739
intercambiador de calor con junta 1.6 HDi

oe: 1103K2



05740
intercambiador en filtro de aceite con juntas

oe: 11 42 7 527 409 -1103.L1

PEUGEOT - 308 (09/2007 -)



03877
tapa aforador en depósito combustible con junta

oe: 1531.41 -1531.30



05392
filtro de gasoil 1.6 HDi

oe: 1901 95 -1901 81

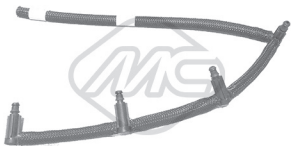

92045
jgo tubos inyección 1.6 HDi

oe: 1574Q5



92046
tubo retorno inyector 2.0 HDi

oe: 1574.HL

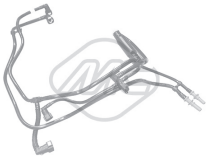

92056
jgo tubos inyección 1.6 HDi

oe: 1574W2



92057
jgo tubos inyección 1.6 HDi

oe: 1574T5

© INDUSTRIAL METALCAUCHO, S.L.U.

SUSPENSION DELANTERA y SOPORTES de MOTOR

motores gasolina:

1.4 EP3 - 1.6EP6 (BMW)
1.6 TU5JP4 (PSA)
2.0 EW10

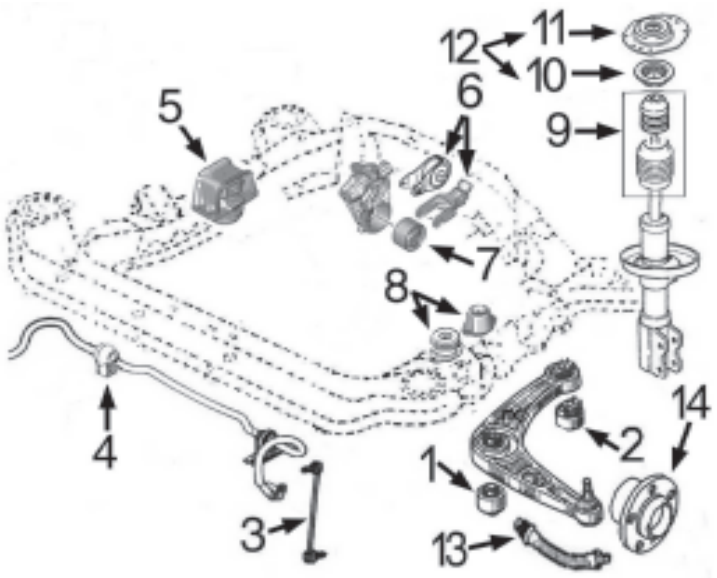

1-	4444	silentbloc anterior trapecio delantero
2-	4034	silentbloc posterior trapecio delantero
3-	4401	bieleta puntal barra estabilizadora
4-	4431	goma para barra estabilizadora de 21mm
	5203	goma para barra estabilizadora de 23mm
5-	5197	soporte motor derecho 1.4
	5197	soporte motor derecho 1.6 EP6
	4437	soporte motor derecho 1.6 TU5
	4435	soporte motor derecho 2.0 EW10
6-	4733	tirante posterior motor 1.4-1.6EP/TU
	5194	tirante posterior motor completo 2.0EW10
7-	5661	silentbloc en soporte motor trasero 1.4-1.6EP
	4064	silentbloc en soporte motor trasero 1.6TU
	5252	soporte motor trasero completo 1.6TU
	5194	silentbloc con soporte completo 2.0EW10
8-	2786	soporte motor izquierdo 1.4-1.6EP/TU manual
	2794	soporte motor izquierdo 1.6EP automático
	2794	soporte motor izquierdo 2.0EW10
9-	4604	jgo. capuchón amortiguador con tope de poliuretano
10-	4181	rodamiento soporte amortiguador
11-	4427	soporte amortiguador
12-	5902	kit soporte amortiguador con rodamiento y accs.
13-	n/d	latiguillo freno delantero
14-	90012	buje rueda delantera (25 estrías)

motores Diésel:

1.6HDi - DV6
2.0HDi - DW10

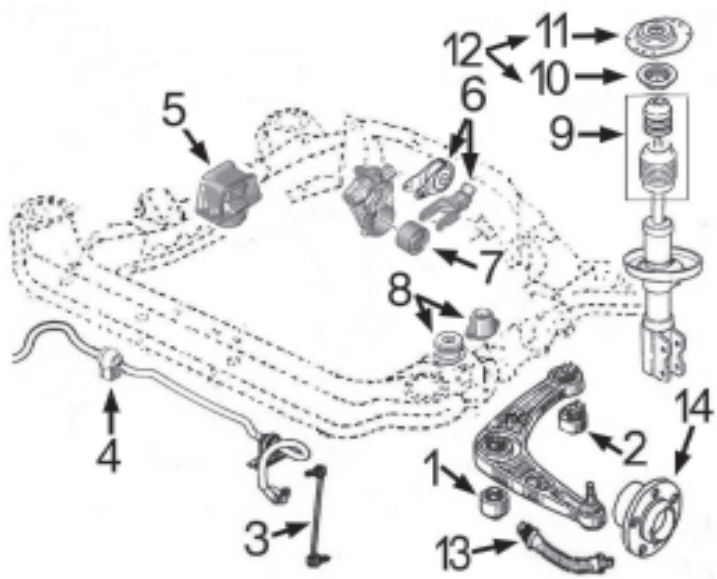

1-	4444	silentbloc anterior trapecio delantero
2-	4034	silentbloc posterior trapecio delantero
3-	4401	bieleta puntal barra estabilizadora
4-	4431	goma para barra estabilizadora de 21mm
	5203	goma para barra estabilizadora de 23mm
5-	4732	soporte motor derecho 1.6HDi
	4763	soporte motor derecho 2.0HDi-manual
	5188	soporte motor derecho 2.0HDi-automático
6-	4733	tirante posterior motor 1.6HDi
	2871	silentbloc en tirante posterior motor 1.6HDi
	5194	tirante posterior motor completo 2.0HDi
7-	5661	silentbloc en soporte motor trasero 1.6HDi
	5194	silentbloc con soporte completo 2.0HDi
8-	2786	soporte motor izquierdo 1.6HDi 5 velocidades
	2794	soporte motor izquierdo 1.6HDi 6 velocidades
	5199	soporte motor izquierdo 2.0HDi
9-	4604	jgo. capuchón amortiguador con tope de poliuretano
10-	4181	rodamiento soporte amortiguador
11-	4427	soporte amortiguador
12-	5902	kit soporte amortiguador con rodamiento y accs.
13-	n/d	latiguillo freno delantero
14-	90012	buje rueda delantera (25 estrías)



02786
soporte motor izquierda

oe: 1844.51 -96104506



02794
soporte motor izquierda;delante

oe: 1844.68



04064 Ø 10 mm
silentbloc soporte de motor Eje trasero

oe: 184469



04435
soporte motor derecha;Eje delantero 2.0 HDi

oe: 1839H6 -183994



04437
soporte motor arriba;delante

oe: 1839H7 -183997



04732
soporte motor Eje delantero, derecha

oe: 1807X2 -1807GF



04733
soporte motor debajo

oe: 1806.72 -180668



04763
soporte motor derecha;delante 2.0 HDi

oe: 1839C7 -1839H5



05188
soporte motor Delante, derecha

oe: 1839C7 -1839H5



05194
soporte motor Eje trasero 2.0 HDi

oe: 180687 -1806A0



05197
soporte motor Eje delantero, derecha 1.4 16V - 1.6 16V

oe: 1807GG -1807GJ



05199
soporte motor lado de engranaje;Eje trasero

oe: 1844A8



05252 Ø 10 mm
soporte motor completo con silentbloc Eje trasero

oe: 1807.Z0 -1807P0



05661
soporte motor Eje delantero

oe: 180944



04034 Ø 14 mm
silentbloc posterior trapecio exterior;ambos lados;Eje delantero abajo

oe: 352377 -3523.92



04401
bieleta puntal barra estabilizadora ambos lados;Eje delantero

oe: 508764 -508762



04431 Ø 21 mm
goma soporte barra estabilizadora eje delantero, ambos lados

oe: 5094.E0 -5094.88



04444 Ø 14 mm
silentbloc anterior trapecio ambos lados;-centro;Eje delantero abajo

oe: 3523.80 -3523.91



05203 Ø 23 mm
goma para barra estabilizadora de Ø23mm Eje delantero

oe: 5094E3



04181 Ø 65 mm
rodamiento soporte amortiguador eje delantero, ambos lados

oe: 5035.27 -5035.58



04427 Ø 14 mm
soporte amortiguador eje delantero, ambos lados

oe: 5038.G4 -5038.85

© INDUSTRIAL METALCAUCHO, S.L.U.



04604
jgo capuchón y tope poliuretano amortiguador eje delantero, ambos lados
oe: 5254.31 30-51 mm



05902
kit soporte amortiguador con rodam. y accs. eje delantero, ambos lados
oe: 5033.C9 -5038.G4



06538
soporte amortiguador Eje trasero
oe: 5142.48



05454
tornillo rueda delante y detrás
oe: 5405.35



05455
tornillo rueda delante y detrás
oe: 5405.72 -5405.84



90012
buje rueda eje delantero, ambos lados
oe: 3307.71 -3307.85

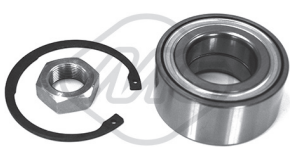

74078 Ø 42 mm
rodamiento Eje delantero
oe: 3350.97 -3350.84



74120 Ø 45 mm
rodamiento 1.6 GTi
oe: 3350.98 -3350.85



74137 Ø 30 mm
rodamiento Eje trasero
oe: 3748.94 -374894



01113 kit **00113 fuelle**
kit fuelle transmisión lado de rueda
oe: 329331 Ø 36-85 mm



01228 kit **00228 fuelle**
kit fuelle transmisión lado de engranaje
oe: 3287A9 Ø 35-70 mm



01480 kit **00480 fuelle**
kit fuelle cremallera dirección asistida
oe: 406673 -406657 Ø 17-60 mm



04440 Ø 43,9 mm
polea cigüeñal 1.6 BioFlex
oe: 0515K1 -0515P5



04562 Ø 30 mm
polea cigüeñal
oe: 515.R1 -0515.R1



04738 Ø 30 mm
polea cigüeñal 2.0 HDi
oe: 0515T6



05176 Ø 138 mm - 6 canales
polea cigüeñal
oe: 0515.T2



05202 Ø 158 mm - 6 canales
polea cigüeñal
oe:



05942 Ø 30 mm
polea cigüeñal 2.0 HDi
oe: 0515.V9 -96816 40880



03871
juego tapas correa distribución 1.6 HDi
oe: 1487867 -1487868

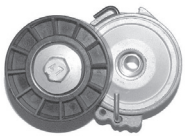

04807
tensor correa alternador 2.0 HDi
oe: 5751.55



05422 Ø -65 mm, ancho: 25,5 mm
tensor correa alternador
oe: 1611425680 -5751.H6

PEUGEOT - 308 (09/2007 -)



05429 Ø 54 mm - 6 canales
polea de alternador

oe:



05453
tensor correa alternador 1.6 BioFlex

oe: 5751.G7 -5751.C3



06009 Ø 54,3 mm - 6 canales
polea de alternador

oe: 5705 AS -5702 E3



06014 Ø 49.5 mm - 6 canales
polea de alternador

oe: 12 31 7 575 650 -12 31 7 575 518



06016 Ø 17.00 mm
polea de alternador 2.0 HDi

oe:



06152 Ø 54.00 mm - 6 canales
polea de alternador

oe:



05330
piñón de distribución 2.0 HDi

oe: 0513.A9 -0513.A2



05350 Ø 29,9 mm
piñón de distribución

oe: 0805.E5



04564 Ø 30 mm
juego retenes diferencial-trasnmisión

oe: 312144 -312146



04602 Ø 10 mm
bieleta cambio velocidades

oe: 2452.A5 -2452.94



04601
horquilla embrague

oe: 211766



04605 Ø 23 mm
casquillo guía embrague

oe: 210535



04620 Ø 32 mm
juego retenes diferencial-transmisión 2.0 HDi

oe: 312165 -312124



05259
horquilla embrague 2.0 HDi

oe: 2117.65



05339
casquillo guía embrague 2.0 HDi

oe: 2105.50



06128
bombín de embrague (secundario)

oe: 2182.95 -2182.22



06189
cubrepedal

oe: 2130.26



04422
soporte escape posterior Eje trasero;izquierda

oe: 1755L1 -1755C6

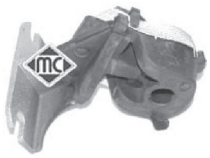

04423
soporte escape posterior Eje trasero

oe: 1755E2



04426
soporte escape posterior Eje trasero, derecha

oe: 1755L0 -1755K6



04445
soporte anterior escape

oe: 1755F6

© INDUSTRIAL METALCAUCHO, S.L.U.

PEUGEOT - 308 (09/2007 -)



05734
soporte escape 1.6 BioFlex

oe: 1755H6



05735
soporte escape

oe: 1755P5 -1755K4



02063
bomba limpiaparabrisas

oe: 6434.98 -6434.75



02072
bomba limpiaparabrisas

oe: 6434.F5 -6434.97



03891
tapa depósito limpiaparabrisas

oe: 6432.30

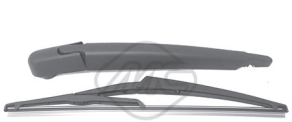

68035 longitud: 305 mm
limpiaparabrisas posterior

oe: 6422 37 -6423 91

CANALIZACIONES DE AGUA

405 1580 cc (motores XU52C de carburador -hasta '91- y XU5M de inyección de '91 a '95)
405 1905 cc -CARBURADOR (motor XU92C -hasta '91-)

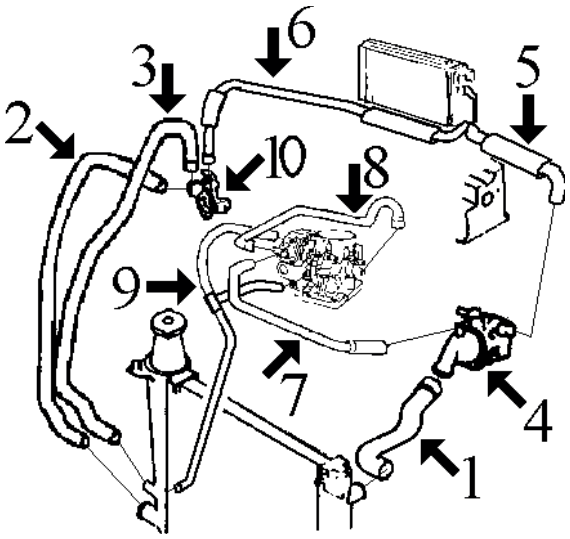

1-	7899	mgto superior radiador hasta '91
	8376	mgto superior rad. desde '91 (enchufe rápido)
2-	7900	mgto inferior radiador hasta '91
	8372	mgto inferior rad. desde '91 (enchufe rápido)
3-	8000	mgto de radiador a racor entrada agua Ø 36 hasta '91
	8373	mgto de radiador a racor entrada agua desde '91 (enchufe rápido)
4-	3551	tapa de termostato (Ø base 56 mm)
	3552	tapa de termostato (Ø base 53 mm)
	2351	junta de termostato desde mod. '91
5-	8163	mgto de calefactor a caja de termostato
6-	8162	mgto de calefactor a racor entrada agua
7-	117	mgto de carburador a caja de termostato: Cortar de rollo MC-117 Ø 10x17 long. 27 cms.
8-	n/d	mgto a stárter
9-	n/d	mgto de carburador a radiador y a colector de admisión (3 vias)
10-	3523	racor entrada agua conexión mgtos.

405 1905 cc INYECCION (SRI, motor XU9J2 hasta '93)

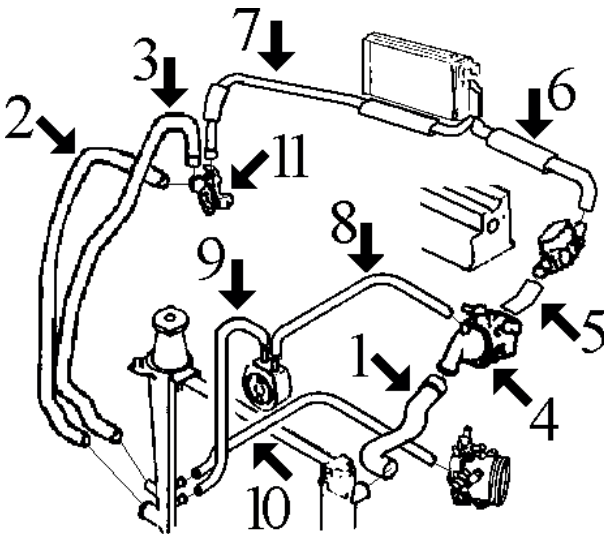

1-	*7901*	mgto superior radiador SRI hasta '91
	8376	mgto superior radiador SRI desde '91 (enchufe rápido)
2-	7900	mgto inferior radiador hasta '91
	8372	mgto inferior rad. desde '91 (enchufe rápido)
3-	8000	mgto de radiador a racor entrada agua hasta '91
	8373	mgto de radiador a racor entrada agua desde '91 (enchufe rápido)
4-	3551	tapa de termostato (Ø base 56 mm)
	3552	tapa de termostato (Ø base 53 mm)
	2351	junta de termostato desde mod. '91
5-	8186	mgto de caja termostato a caja agua stárter SRI
6-	8163	mgto de calefactor a caja agua stárter hasta '91
	8439	mgto de calefactor a caja termostato desde '91
7-	8162	mgto de calefactor a racor entrada agua
8-	8062	mgto de intercambiador a caja termostato
9-	7839	mgto de radiador a intercambiador
10-	*8080*	mgto de radiador a caja de mariposa hasta '91
	8548	mgto de radiador a caja termostato desde '91
11-	3523	racor de agua conexión mgtos.

© INDUSTRIAL METALCAUCHO, S.L.U.

405 1.8 (motor XU7JP de 1761 cc de inyección desde '93 hasta '95)
405 2.0 (motor XU10J2 de 1998 cc de inyección desde '93 hasta '95)

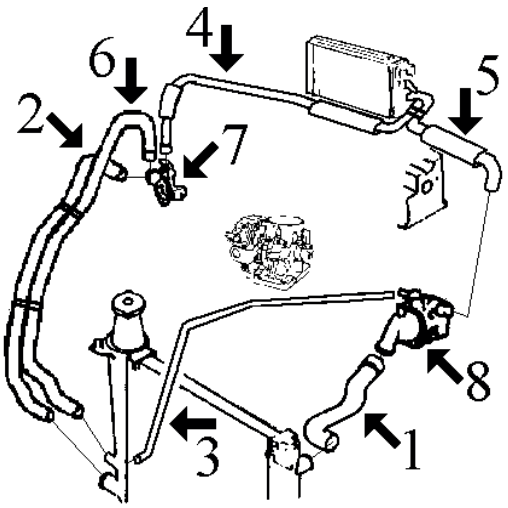

- **1- 8376 mgto superior radiador**
- **2- 8372 mgto inferior radiador**
- **3- 8548 mgto de radiador a caja de termostato**
- **4- 8162 mgto de calefactor a racor entrada agua**
- **5- 8439 mgto de calefactor a caja de termostato**
- **6- 8373 mgto de radiador a racor entrada agua**
- **7- 3523 racor entrada agua a bloque (salvo 2.0)**
- **8- 3538 tapa de termostato**
- **2351 junta de termostato Ø 41x47**
- **3077 boquilla metálica en caja termostato Ø 20 mm**
- **3078 boquilla metálica en caja termostato Ø 10 mm**

405 DIESEL (motor XUD9 de 1905 cc)
405 TURBODIESEL (motor XUD9TE)

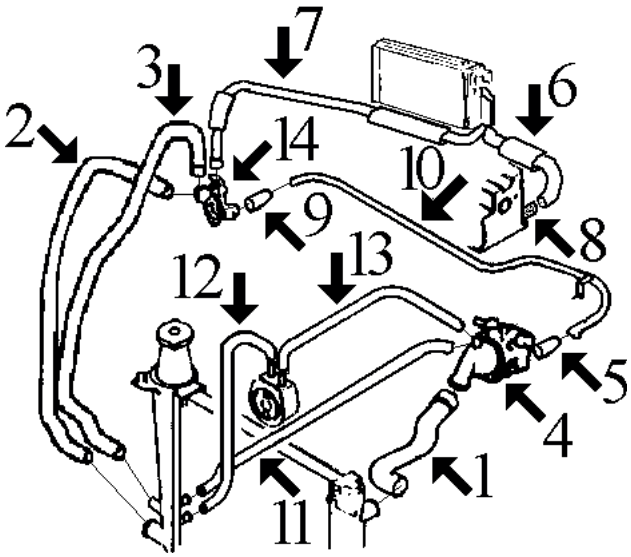

- **1- 7896 mgto superior radiador Diesel hasta '91**
- **7898 mgto superior radiador TurboDiesel hasta '91**
- **8375 mgto superior radiador Diesel y TurboD desde '91 (enchufe rápido)**
- **2- 7897 mgto inferior radiador hasta '91**
- **8551 mgto inf. rad. desde '91hasta '93 (enchufe rápido)**
- **8372 mgto inferior radiador desde '93 (enchufe rápido)**
- **3- 8064 mgto de radiador a racor plástico hasta '91**
- **8659 mgto de radiador a racor desde '91 hasta '93**
- **8373 mgto de radiador a racor plástico desde '93**
- **4- 3539 tapa de termostato desde '91**
- **3171 boquilla metálica en caja de termostato**
- **2361 junta de termostato desde '91**
- **5- 7949 mgto de termostato a tubo metálico hasta '91**
- **8183 mgto de termostato a tubo metálico desde '91**
- **6- 8171 mgto de calefactor a boquilla en culata**
- **7- 8162 mgto de calefactor a racor de entrada agua**
- **8- 3059 boquilla en culata**
- **9- 7948 mgto de tubo metálico a racor entrada hasta '91**
- **8312 mgto de tubo metálico a racor entrada desde '91**
- **10- 3057 tubo metálico de termostato a racor entrada**
- **11- 8081 mgto de radiador a tapa termostato hasta '91**
- **12- 7839 mgto de radiador a intercambiador**
- **13- 8062 mgto de intercambiador a tapa de termostato**
- **14- 3503 racor entrada conexión mgtos**

MANGUITOS DESVAPORIZADORES

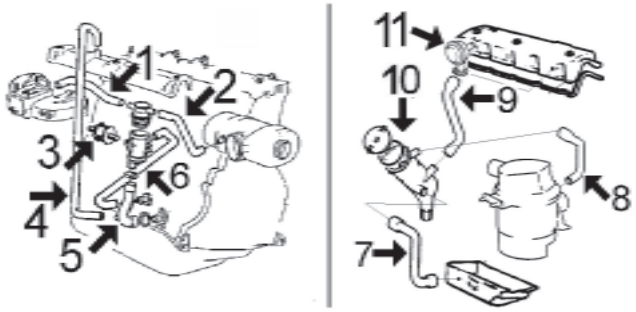

motor XU carburador e inyección

- **1- *n/d* de tapón de llenado a colector**
- **2- 8305 de tapón de llenado a filtro de aire (salvo 2.0)**
- **3- 4490 soporte elástico decantador**
- **4- *8304* de tapa balancines a tubo del cárter hasta '93**
- ***8550* de tapa balancines a tubo del cárter desde '93**
- **8854 mgto doble de cárter a culata 1.8i**
- **5- 8187 de decantador a cárter motor (3 vias)**
- **6- 8309 de decantador a cárter motor hasta '93**
- **8549 de decantador a cárter motor desde '93**

motor Diesel y TurboD:

- **7- 8166 de decantador a cárter motor**
- **8- 8167 de decantador a filtro de aire Diesel**
- **8308 de decantador a filtro de aire TurboD**
- **9- 8307 de decantador a tapa de balancines**
- **10- 3631 decantador completo con tapón 1.9D-TD**
- **11- 3637 válvula desvaporizadora**



02351 Ø 41 mm
junta de termostato 1.9 Sport MI-16

oe: 134030 -133953



02361
junta de termostato 1.8 Turbo Diesel

oe: 133992



03011
tapa de termostato 1.4

oe: 1336.44



03057
tubo metálico 1.8 Turbo Diesel - 1.9 Diesel

oe: 1307W2



03059
boquilla metálica en culata 1.8 Turbo Diesel - 1.9 Diesel

oe: 024542



03077
boquilla en caja termostato II

oe: 1341.63



03078
boquilla en caja termostato I

oe: 1342.04 -1336.K8



03134
tubo de agua metálico 1.8 Turbo Diesel - 1.9 Diesel

oe: 1213.31



03171
boquilla metálica en caja termostato 1.9 Diesel

oe: 1336.N7



03204
tubo de agua metálico 1.6 II

oe: 1351.VG -1351F5



03503
brida agua conexión mgtos con junta tórica 1.8 Turbo Diesel - 1.9 Diesel

oe: 1336.G4



03523
brida agua conexión mgtos con junta tórica

oe: 1339.79 -1336J7

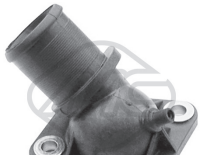

03538
tapa de termostato II

oe: 1336.A1



03539
tapa de termostato 1.8 Turbo Diesel - 1.9 Diesel

oe: 1336.C9



03548
tapón botella de expansión 1.8 Turbo Diesel - 1.9 Diesel

oe: 1306.C7 -1306.84



03551
tapa de termostato

oe: 1336.88



03552
tapa de termostato I

oe: 1336G1



03578
tapa bomba de agua con junta tórica 1.4

oe: 1201.66



03608
tapón botella radiador I

oe:



03904
tapa bomba de agua motor I

oe: 1201.59

© INDUSTRIAL METALCAUCHO, S.L.U.



07839
mgto de radiador a intercambiador, inyección
oe: 1307K2



07896
mgto superior radiador arriba 1.8 Turbo Diesel - 1.9 Diesel
oe: 1343A4



07897
mgto inferior radiador debajo 1.9 Diesel
oe: 135155



07898
mgto superior radiador arriba 1.9 TD II
oe: 1343C0



07899
mgto superior radiador arriba
oe: 1343A1



07900
mgto inferior radiador debajo I
oe: 135151



07928
mgto de colector a termostato
oe: 130798



07947
mgto de tubo a termostato 1.9 Diesel
oe: 93501397 -93501394



07948
mgto de tubo a bomba I
oe: 1307J3



07949
mgto de tubo a termostato 1.8 Turbo Diesel - 1.9 Diesel
oe: 93510787 -1307J4



08000
mgto de radiador a racor entrada agua
oe: 135150



08062
mgto de intercambiador a termost. Entrada 1.8 Turbo Diesel - 1.9 Diesel I
oe: 1307J5



08064
mgto de radiador a racor entrada agua debajo 1.8 Turbo Diesel - 1.9 Diesel
oe: 1307K3



08183
mgto de tubo metálico a termostato 1.9 D - 1.9 TD II
oe: 1307W3



08186
mgto de termostato a caja stárter 1.9 Injection I
oe: 135104



08312
mgto de tubo metálico a caja agua I
oe: 1307W4



08313
mgto de intercambiador a termostato 1.8 Turbo Diesel - 1.9 Diesel
oe: 1307AA



08372
mgto inferior radiador 1.9
oe: 1351F3 -1351E4



08373
mgto inferior radiador debajo II
oe: 1351G5 -1351G2



08375
mgto superior radiador arriba 1.9 D - 1.9 TD II
oe: 1343H6



08376
mgto superior radiador 1.9
oe: 1343H8 -1343H5



08551
mgto inferior radiador debajo 1.8 Turbo Diesel - 1.9 Diesel I
oe: 1351A3



08162
mgto de calefactor a racor entrada agua Salida 1.8 Turbo Diesel - 1.9 Diesel I
oe: 646494



08163
mgto de calefactor a termostato Entrada I
oe: 646495



08171
mgto calefactor Entrada 1.8 Turbo Diesel - 1.9 Diesel
oe: 6464P8



08439
mgto de calefactor a caja termostato II
oe: 6464P2



03637
válvula desvaporizadora 1.9 D II
oe: 0361 58



08166
mgto desvaporizador 1.9 D - 1.9 TD II
oe: 119248



08167
mgto desvaporizador 1.9 Diesel
oe: 119269 -119261



08187
mgto desvaporizador I
oe: 118025



08305
mgto desvaporizador I
oe: 96096800



08307
mgto desvaporizador 1.9 D - 1.9 TD II
oe: 180086 -118086



08308
mgto desvaporizador I
oe: 1180A5



08309
mgto desvaporizador
oe: 118034



08549
mgto desvaporizador I
oe: 118061



08854
mgto desvaporizador 1.6 - 1.8 II
oe: 118062



00667
tapon cárter aceite
oe: 2221.11 -016393



02024 Ø 14 mm
arandela carter c/goma 14mm 1.4
oe: 0164.54



02050 Ø 14 mm
arandela carter 14x22 mm 1.9
oe: 031327



02452
tapón cárter de aceite II
oe: 31118 -31121



03631
decantador completo con tapón I
oe: 118095



03639
tapón llenado de aceite 1.4 II
oe: 0258.55

© INDUSTRIAL METALCAUCHO, S.L.U.

04612
varilla nivel aceite 1.9 D II

oe: 117415



04672
varilla nivel aceite I

oe: 117279



05399
cárter de aceite

oe: 0301 F3

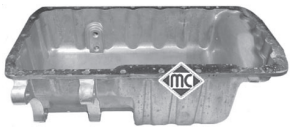

05483
cárter de aceite I

oe: 0301.H9



08081
mgto de radiador a tapa termostato 1.8 Turbo Diesel - 1.9 Diesel

oe: 1307W1 -1307K4



08548
mgto de radiador a caja termostato II

oe: 134164



08659
mgto de radiador a racor 1.9 Diesel I

oe: 1307.R1

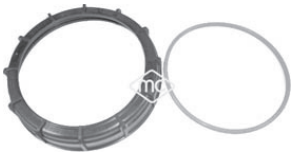

03876
tapa aforador en depósito combustible con junta I

oe: 1531.24 -1531.20

SUSPENSION DELANTERA y SOPORTES DE MOTOR:

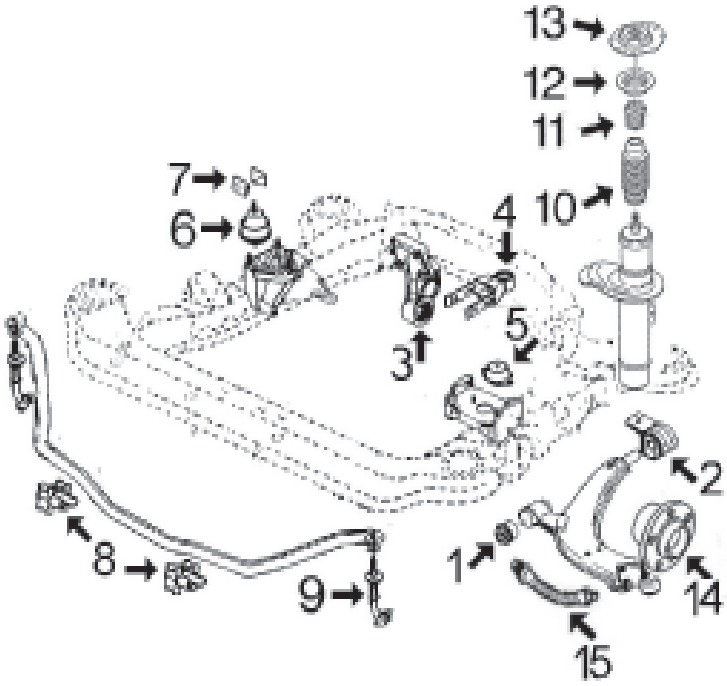

1-	969	silentbloc anterior trapecio delantero
2-	966	silentbloc posterior trapecio delantero
3-	2869	silentbloc de soporte de motor trasero
4-	4744	tirante posterior motor completo
	877	silentbloc de tirante de motor trasero
5-	531	soporte de motor izquierdo todos salvo automáticos, 2.0-16v. , 4x4 y TurboD
	2794	soporte motor izquierdo TurboD desde '93
	2943	soporte motor izquierdo automáticos, 2.0-16v. y 4x4
6-	697	soporte motor derecho
7-	2884	limitador de soporte derecho
8-	2436	juego 4 semicasquillos barra estabiliz. Ø 21 mm
	2437	juego 4 semicasquillos barra estabiliz. Ø 22 mm
9-	2874	bieleta puntal barra estabilizadora
10-	2933	capuchón amortiguador delantero
11-	2975	tope poliuretano suspensión delantera
12-	4181	rodamiento soporte amortiguador
13-	4284	soporte amortiguador delantero
14-	90012	buje de rueda delantera
15-	96172	latiguillo freno delantero hasta '89
	96173	latiguillo freno delantero desde '89

SUSPENSION TRASERA (salvo 4x4):

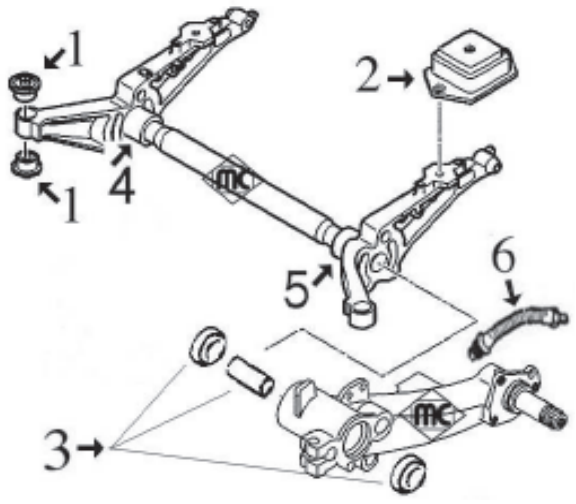

1-	4247	silentblocs puente trasero
2-	4038	soporte posterior puente
3-	4414	juego reparación brazo trasero completo con rodamientos, retenes y casquillos
4-	4552	eje brazo trasero derecho
5-	4551	eje brazo trasero izquierdo
6-	96096	latiguillo freno trasero (220 mm)

 © INDUSTRIAL METALCAUCHO, S.L.U.



00531 Ø 13 mm
soporte motor izquierda;delante

oe: 184395 -184382



00697
soporte de motor Eje delantero, derecha

oe: 1844.75 -1844.70



006971
soporte motor no hidraulico

oe: 1844.75 -1844.70



00877 Ø 12 mm
silentbloc tirante de motor posterior

oe: 1809.04



02794
soporte motor izquierda;delante I

oe: 1844.68



02869 Ø 10 mm
silentbloc en soporte motor posterior 1.8 Turbo Diesel - 1.9 Diesel

oe: 1807.47 -1809.17

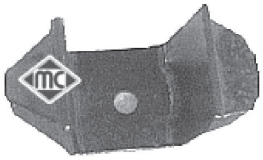

02884
limitador soporte motor derecha I

oe: 184425



02943
soporte motor posterior 2.0 - 2.0 T 16 X4 - 2.0 X4 II

oe: 1827.16



02980 Ø 10 mm
silentbloc soporte posterior motor delante y detrás II

oe: 1809.21



04744
soporte motor debajo I

oe: 1806.32 -1806.17



05252 Ø 10 mm
soporte motor completo con silentbloc Eje trasero

oe: 1807.Z0 -1807P0



00966 Ø 18 mm
silentbloc posterior trapecio posterior;Eje delantero

oe: 352389 -352354



00969 Ø 12 mm
silentbloc anterior trapecio ambos lados;-centro;Eje delantero abajo

oe: 3523.40



02436 Ø 21 mm
juego de CUATRO semicasquillos para barra estabilizadora centro;Eje delantero

oe: 5094.53



02437 Ø 22 mm
juego de CUATRO semicasquillos para barra estabilizadora centro;Eje delantero

oe: 5094.34



02874
bieleta puntal barra estabilizadora Eje delantero

oe: 5087.27



04038
soporte brazo suspensión ambos lados;Eje trasero

oe: 5151.24



04247 Ø 12,3 mm
silentbloc puente posterior;Eje trasero

oe: 5131.47



04414
jgo. reparación brazo con rodamientos Eje trasero

oe: 5132.73 -5132.60



04551
eje brazo izquierda

oe:



04552
eje brazo derecha

oe:



02933
capuchón amortiguador Eje delantero I

oe: 525433 -525426

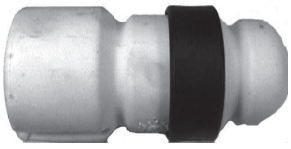

02934
tope poliuretano suspensión Eje delantero

oe: 5033.40



02971
tope amortiguador Eje delantero 2.0 16V - 2.0 MI-16 - 2.0 T 16 X4 II

oe: 5033.70 -5033.27



02975
tope poliuretano suspensión Eje delantero

oe: 5033.26



04181 Ø 65 mm
rodamiento soporte amortiguador eje delantero, ambos lados

oe: 5035.27 -5035.58



04284
soporte amortiguador Eje delantero II

oe: 5037.26



05454
tornillo rueda delante y detrás

oe: 5405.35



05455
tornillo rueda delante y detrás I

oe: 5405.72 -5405.84



90012
buje rueda eje delantero, ambos lados 1.4 - 1.6

oe: 3307.71 -3307.85



90207
buje de rueda eje trasero ambos lados 1.4 - 1.6

oe: 95 619 162 -3748.15



74007 Ø 42 mm
rodamiento Eje trasero

oe: 3350-33 -3350-16



96096 longitud: 220 mm
latiguillo de freno posterior 1.4 - 1.6

oe: 480647 -480640



96172 longitud: 510 mm
latiguillo de freno Eje delantero

oe: 4806 39



96173 longitud: 460 mm
latiguillo de freno Eje delantero 1.4 - 1.6

oe: 480642



01362 kit **00362 fuelle**
kit fuelle transmisión lado de engranaje 1.6

oe: 95590794 -95025088 Ø 22-77 mm



01493 kit **00493 fuelle**
kit fuelle transmisión lado de rueda 1.4

oe: 96009166 -329383 Ø 20-80 mm



01493E kit **fuelle**
kit (cono) lado de rueda 1.4 - 1.6

oe: Ø 20-80 mm



01533 kit **fuelle**
kit fuelle transmisión lado de engranaje 1.4

oe: 95619709 -3287.74 Ø 20-70 mm



01626 kit **00626 fuelle**
kit fuelle transmisión lado de engranaje I

oe: 77 01 450 617 -328765 Ø 20-69 mm



01708 kit **00708 fuelle**
kit fuelle transmisión lado de rueda 1.6

oe: 95644369 -3293.91 Ø 19-86 mm



01708E kit **fuelle**
kit (cono) lado de rueda 1.6

oe: 95644369 -3293.91 Ø 19-86 mm

© INDUSTRIAL METALCAUCHO, S.L.U.



01710 kit **00710 fuelle**
kit fuelle transmisión lado de rueda 1.4

oe: 3293.77 Ø 19-81 mm



01710E kit **fuelle**
kit (cono) lado de rueda 1.4

oe: 3293.77 Ø 19-81 mm



01761E kit **fuelle**
kit (cono) lado de rueda 1.4

oe: 9403293778 Ø 20-80 mm



01839 kit **00839 fuelle**
kit fuelle transmisión lado de engranaje 1.4 - 1.6 - 1.8 II

oe: 9609802380 -328779 Ø 22-77 mm



02305 kit **fuelle**
kit fuelle lado rueda lado de rueda I

oe: 3293.96 Ø 25-90 mm



00844 kit **fuelle**
capuchón cremallera asitida I

oe: 4066.16 Ø

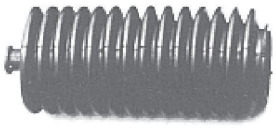

01268 kit **00268 fuelle**
kit fuelle cremallera dirección I

oe: 4066.37 -4066.27 Ø 11-41 mm

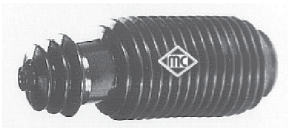

01310 kit **00310 fuelle**
kit fuelle cremallera dirección I

oe: 95639171 -96127397 Ø 11-44 mm

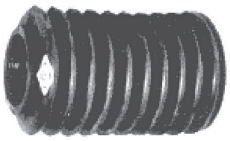

01536 kit **00536 fuelle**
kit fuelle cremallera dirección asistida I

oe: 4066.22 Ø 39-39 mm



02848 Ø 30 mm
polea cigüeñal 1.9 Diesel

oe: 0515.K9



02926 Ø 29,5 mm
polea cigüeñal 1.8 Turbo Diesel - 1.9 Diesel

oe: 0515.G3



04481 Ø 30 mm
polea cigüeñal 1.8 II

oe: 515.K6 -0515.K6



04485 Ø 127 mm - 6 canales
polea cigüeñal 1.6 - 1.8 - 2.0 II

oe: 515.H6 -0515.H6



04609
tensor correa alternador 1.8 Turbo Diesel - 1.9 Diesel

oe: 5751.38

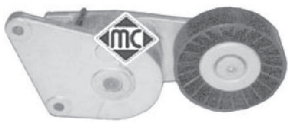

04895 Ø 90 mm
tensor correa alternador con a/c II

oe: 9609016880 -9626365280



04929 Ø - mm, ancho: mm
rodillo tensor correa alternador II

oe: 5751.20



03697
juego tapas correa distribución I

oe: 0320.L3 -0320.S2

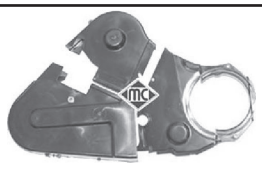

03698
juego tapas correa distribución 1.9 D - 1.9 TD II

oe: 0320.F9 -0320.H3



02306
silentbloc pistón cremallera asist. (Ø 20) I

oe: 4059.06



02410 Ø 12 mm
silentbloc pistón cremallera asistida Ø 22 I

oe: 95 644 954 -4059.07



02911 Ø 12 mm
silentbloc pistón cremallera asistida I

oe: 4059.11 -4059.10



02347
bieleta de selección velocidades I

oe: 245494 -245474



02348
bieleta de selección velocidades I

oe: 2452.47 -2444.82



02865
bieleta selector de velocidades I

oe: 2454.G4 -2454E9



02866
bieleta selector de velocidades

oe: 245275 -245274



04564 Ø 30 mm
juego retenes diferencial-trasnmisión

oe: 312144 -312146



02311 longitud: mm
juego bieleta de cable embrague a pedal 1.4 - 1.6

oe: 213804 -212817



02770
cubrepedal freno I

oe: 4504.12



02771
cubrepedal embrague I

oe: 2130.13



02772
cubrepedal acelerador I

oe: 160407

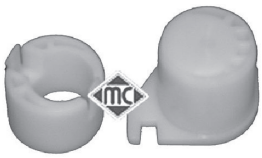

04043
juego casquillos horquilla embrague II

oe: 2175.21 -2175.20



04052
horquilla embrague completa con casquillos II

oe: 211525

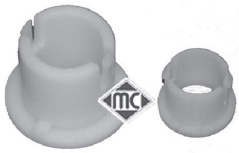

04057
juego casquillos horquilla embrague Eje delantero 1.4 II

oe: 2175.12 -2175.11



04424 Ø 24 mm
casquillo guía embrague 1.4 I

oe: 9638950580 -210538



04605 Ø 23 mm
casquillo guía embrague I

oe: 210535



04620 Ø 32 mm
juego retenes diferencial-transmisión

oe: 312165 -312124

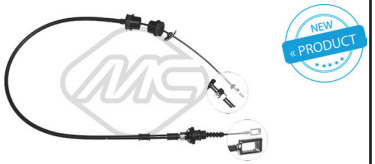

80075 longitud: 1435/910 mm
cable embrague manual 1.9 4x4 - 1.9 SPort MI-16 4x4

oe: 2150Y5 -2150AV



80176 longitud: 1355/1092 mm
cable embrague manual 1.6 - 1.8 - 2.0 II

oe: 9617166380 -2150E5



80240 longitud: 1365/1085 mm
cable embrague manual 1.4 - 1.6

oe: 215079



80376 longitud: 1310/1140 mm
cable embrague automático 1.9 TD - 2.0 MI-16 - 2.0 T 16 X4 II

oe: 9618266480 -2150G3

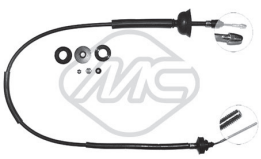

80427 longitud: 1443/1196 mm
cable embrague automático

oe: 9618266280 -2150G5



82698 longitud: 735/518 mm
cable embrague manual 1.6 I

oe: 215081

© INDUSTRIAL METALCAUCHO, S.L.U.

82708 longitud: 1458/1185 mm
cable embrague manual

oe: 2150.G5 -2150.G2



00748
collarin colector I

oe:



02392
kit montaje tubo escape I

oe: 1798.41 -179876



02973
kit montaje colector I

oe: 179845



02056
bomba limpiaparabrisas

oe: 6140949 -6156960



00084
soporte tubo de escape

oe: 1755.59



00749
collarin colector I

oe: 171335 -171335



02417
soporte tubo de escape

oe: 1755.44



04040
kit montaje colector escape I

oe: 179705



03891
tapa depósito limpiaparabrisas I

oe: 6432.30



Para mas información y gama completa, consultar nuestro catálogo de cables.

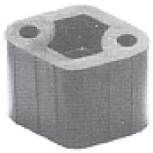

00303
soporte escape

oe: 1755.40



02391
kit montaje tubo de escape 1.9 Sport MI-16 - 1.9 SPort MI-16 4x4 I

oe: 179854



02940
kit montaje colector I

oe: 179880 -179875



04490
soporte decantador 1.4

oe: 143910

CANALIZACIONES DE AGUA:

mgtos. 406 gasolina hasta 2000 (D8): **1.6 (XU5JP), 1.8 (XU7JP)**
1.8-16v (XU7JP4) y 2.0-16v (XU10J4)

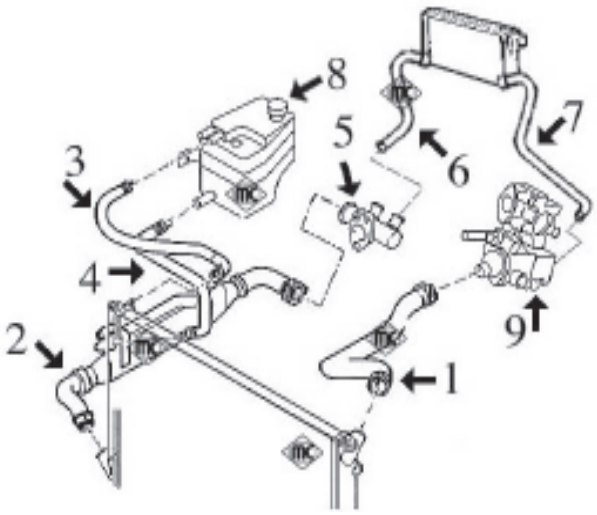

1-	8569	mgto superior radiador 1.6-1.8
	8749	mgto superior radiador 1.8-16v y 2.0-16v
2-	8565	mgto inferior radiador todos sin aire acondic.
	8566	mgto inferior radiador todos con aire acondic.
3-	*8573*	mgto de botella a radiador (sólo versiones con aire acondicionado)
4-	*8590*	mgto de botella a tubo metálico en mgto. inferior (sólo versiones con aire acondicionado)
5-	3523	racor plástico conexión mgtos.
6-	8582	mgto de calefactor a racor
7-	8581	mgto de calefactor a caja termostato
8-	3654	botella de expansión
	3548	tapón de botella expansión/radiador (1.4 bar)
9-	3538	tapa de termostato 1.6-1.8
	n/d	tapa de termostato 1.8-16v. - 2.0-16v.
	3078	racor metálico en caja termostato
	8854	mgto desvaporizador doble

mgtos. 406 gasolina desde 2000 (D9): **1.8 EW7 - 2.0 EW10**

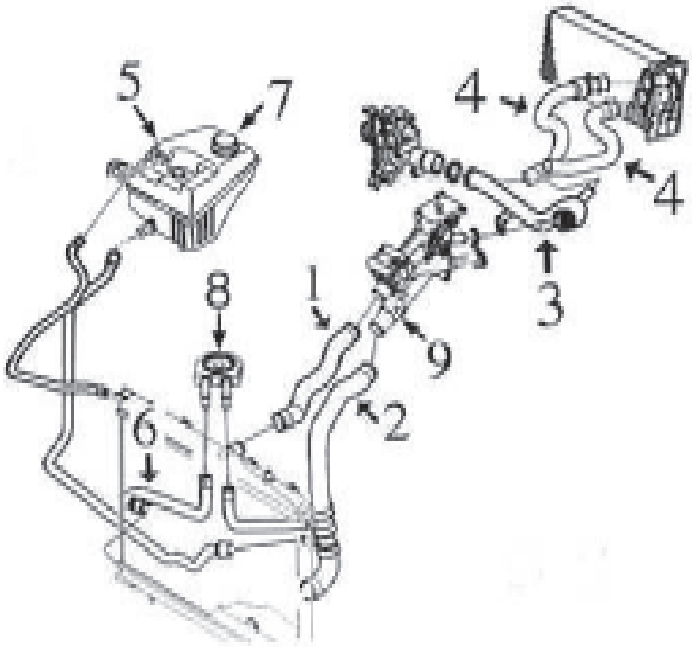

1-	n/d	mgto superior radiador
2-	n/d	mgto inferior radiador
3-	3200	tubo rígido
4-	n/d	juego mgtos entrada/salida calefactor
5-	3654	botella de expansión
6-	n/d	mgto de intercambiador a radiador
7-	3548	tapón botella de expansión
8-	5402	intercambiador de calor 2.0
9-	3790	tapa con termostato

 © INDUSTRIAL METALCAUCHO, S.L.U.

mgtos. 406 1.9 TurboDiesel motores XUD9SD (75 CV) y XUD9TE (90 CV)

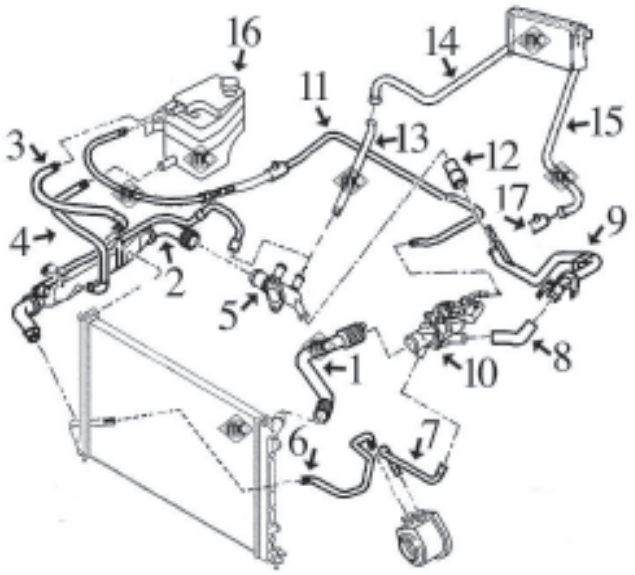

- 1- 8570 mgto superior radiador 1.9SD sin aire acond.
- 8571 mgto superior radiador 1.9SD con aire acond. y 1.9 TE todos
- 2- 8567 mgto inferior radiador
- 3- *8573* mgto de botella a radiador, sólo versiones con aire acondicionado
- 117 mgto de botella a radiador sin aire acond., cortar de rollo MC-117 (Ø 10x16 mm) long. 1100 mm
- 4- *8572* mgto de botella a tubo metálico en mgto. inferior
- 5- 3503 racor plástico conexión mgtos.
- 6- 8576 mgto de intercambiador a radiador
- 7- 8313 mgto de intercambiador a caja termostato
- 8- 8183 mgto de caja termost. a tubo metálico hasta '99
- 8480 mgto de caja termost. a tubo metálico desde '99
- 9- 3057 tubo de agua metálico
- 10- 3539 tapa de termostato
- 3171 boquilla metálica en caja de termostato
- 11- 8577 mgto de caja termostato a botella
- 12- 8312 mgto de tubo metálico a racor
- 13- 8579 mgto de racor a mgto de calefacción
- 14- 8578 mgto derecho de calefactor
- 15- 8580 mgto de calefactor a boquilla en culata
- 16- 3654 botella de expansión
- 3548 tapón botella expansión 1.4 bar
- 17- 3059 boquilla metálica en culata

mgtos. 406 2.1 TurboDiesel motor XUD11BTE

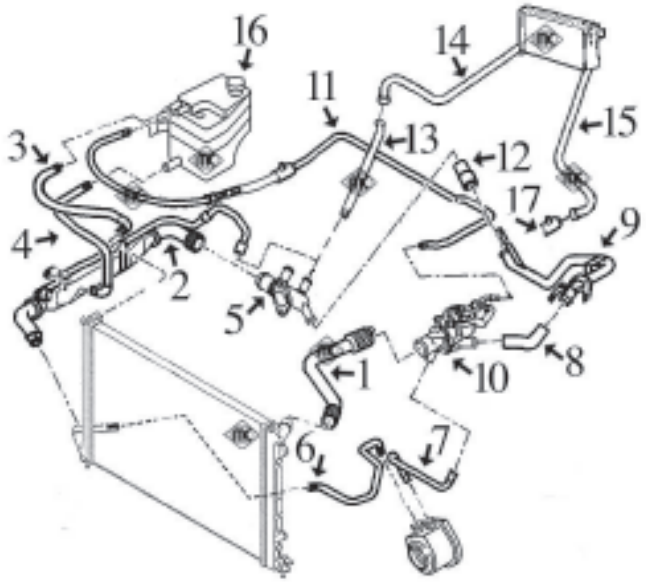

- 1- 8571 mgto superior radiador
- 2- 8574 mgto inferior radiador
- 3- 117 mgto de botella a radiador sin aire acondicionado, cortar de rollo MC-117 (Ø 10x16 mm), longitud 1100 mm
- 4- 8590 mgto de botella a tubo metálico en mgto. inferior
- 5- n/d racor plástico conexión mgtos.
- 6- 8576 mgto de intercambiador a radiador
- 7- 8313 mgto de intercambiador a caja termostato
- 8- 8183 mgto de caja termost. a tubo metálico hasta '99
- 9- 3137 tubo de agua metálico
- 10- 3539 tapa de termostato
- 11- 8577 mgto de caja termostato a botella
- 12- n/d mgto de tubo metálico a racor
- 13- 3136 tubo de agua metálico empalme mgto calefactor
- 14- *8584* mgto derecho de calefactor
- 15- *8583* mgto de calefactor a caja termostato
- 16- 3654 botella de expansión
- 3548 tapón botella de expansión

mgtos. 406 2.0 HDi hasta 2000 (D8)

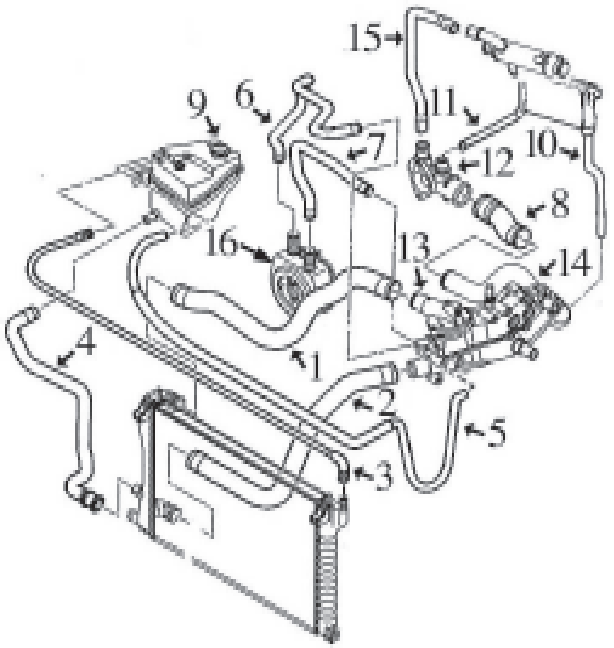

1-	8599	mgto superior radiador
2-	8600	mgto inferior radiador
3-	8603	mgto de botella a radiador (superior)
4-	n/d	mgto de botella a radiador (inferior)
5-	*8604*	mgto de botella a caja termostato
6-	8585	mgto de intercambiador a caja termostato
7-	8586	mgto de intercambiador a caja termostato
8-	8587	mgto de tubo metálico a racor plástico
9-	3654	botella de expansión
	3548	tapón botella expansión 1.4 bar
10-	8588	mgto de calefactor a caja termostato
11-	8589	mgto de calefactor a racor
12-	3554	racor empalme mgtos
13-	3135	tapa de termostato (aluminio)
	3556	tapa de termostato (plástico)
14-	3139	tubo de agua metálico en caja temostato
15-	8668	mgto de racor a filtro de partículas
16-	5401	intercambiador de calor

mgtos. 406 2.0 HDi-DW10 y 2.2HDi DW12 desde 2000 (D9):

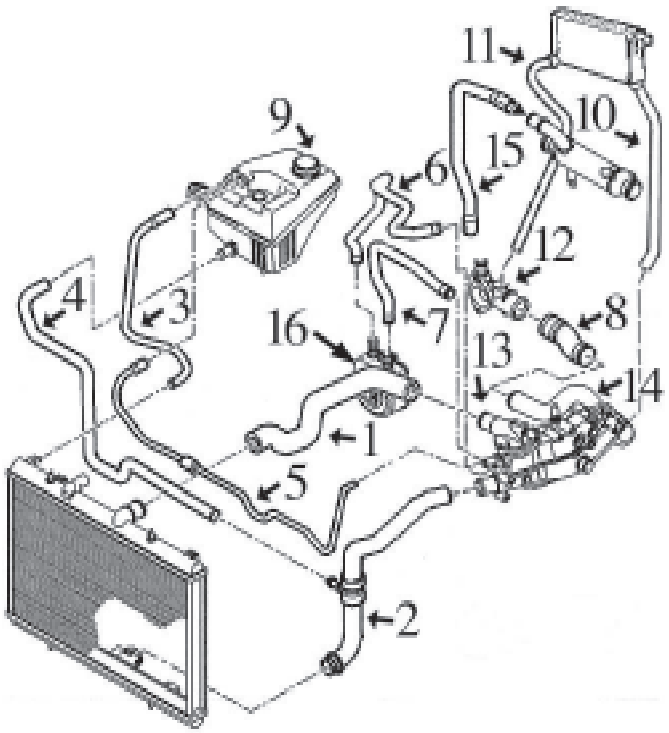

1-	8601	mgto superior radiador 2.0D
2-	8602	mgto inferior radiador 2.0D
3-	*8605*	mgto de botella a radiador (superior)
4-	n/d	mgto de botella a radiador (inferior)
5-	*8604*	mgto de botella a caja termostato 2.0D
6-	8585	mgto de intercambiador a caja termostato 2.0D
7-	8586	mgto de intercambiador a caja termostato
8-	8587	mgto de tubo metálico a racor plástico 2.0D
	8950	mgto de tubo metálico a racor plástico 2.2D
9-	3654	botella de expansión
	3548	tapón botella expansión 1.4 bar
10-	8588	mgto de calefactor a caja termostato 2.0D
11-	8589	mgto de calefactor a racor 2.0D
12-	3554	racor empalme mgtos 2.0D
13-	3135	tapa de termostato (aluminio) 2.0D
	3556	tapa de termostato (plástico) 2.0D
14-	3139	tubo de agua metálico en caja temostato 2.0D
	3174	tubo de agua metálico en caja temostato 2.2D
15-	8668	mgto de racor a filtro de partículas 2.0D
16-	5401	intercambiador de calor 2.0D

© INDUSTRIAL METALCAUCHO, S.L.U.

mgtos. DESVAPORIZADORES 1.9 TurboD - 2.1 TurboD y 2.0 HDi

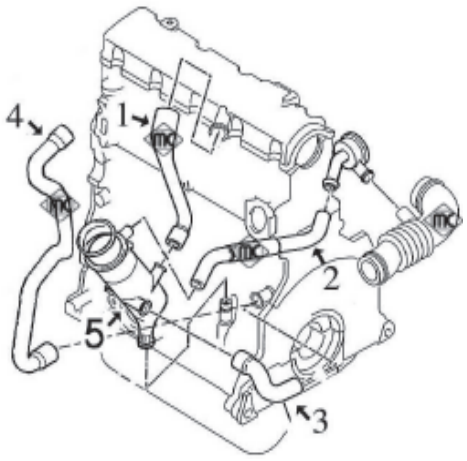

1- 8307 mgto de tapa balancines a decantador 1.9 TD
2- 8552 mgto de decantador a filtro de aire 1.9 TD
8636 mgto de tapa balancines a filtro aire 2.0HDi
3- 8166 mgto de cárter a decantador 1.9 TD y 2.1 TD
8540 mgto de cárter a culata motor 2.0 HDi
4- 8491 mgto de cárter a tapa balancines 2.1 TD
5- 3631 decantador completo con tapón 1.9TD-SD

canalizaciones TURBOCOMPRESOR motor 2.0HDi-DW10:

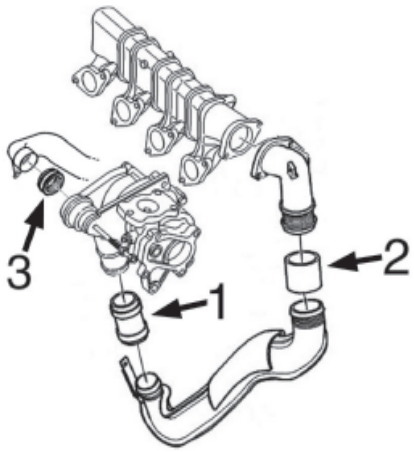

1- 9227 mgto de empalme hasta mod. -'01
9229 mgto de empalme desde mod. '01
2- 9238 mgto de empalme
3- n/d junta

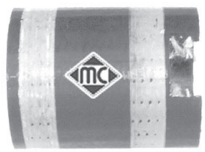

09227
mgto empalme Turbo 2.0 HDI 110 - 2.2 HDi
oe: 0382.AP



09229
mgto empalme Turbo 2.0 HDi 110
oe: 0382.AX

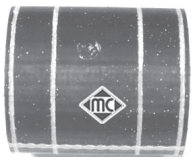

09238
mgto empalme Turbo 2.0 HDI 90
oe: 0382P1



02351 Ø 41 mm
junta de termostato
oe: 134030 -133953



02361
junta de termostato
oe: 133992



03057
tubo metálico 1.9 D - 1.9 TD
oe: 1307W2

© INDUSTRIAL METALCAUCHO, S.L.U.



03059
boquilla metálica en culata

oe: 024542



03134
tubo de agua metálico 1.9 D - 1.9 TD

oe: 1213.31

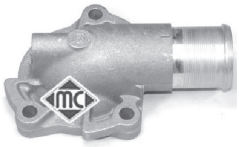

03135
tapa de termostato (aluminio) 2.0 HDI 110 - 2.0 HDI 90

oe: 1336.P2



03136
tubo de agua metálico empalme tubo de calefacción 2.1 TD 12V

oe: 1341.59



03137
tubo de agua metálico con junta tórica 2.1 TD 12V

oe: 132207



03139
tubo de agua metálico con junta 2.0 HDi 110 - 2.0 HDI 90 - 2.2 HDi

oe: 1307YZ



03171
boquilla metálica en caja termostato 1.9 D - 1.9 TD

oe: 1336.N7



03174
tubo de agua metálico

oe: 1307.SJ



03200
tubo de agua metálico

oe: 1341.E0 -1341.E1



03503
brida agua conexión mgtos con junta tórica 1.9 D - 1.9 TD

oe: 1336.G4



03523
brida agua conexión mgtos con junta tórica 1.6 - 1.8 - 1.8 16V

oe: 1339.79 -1336J7

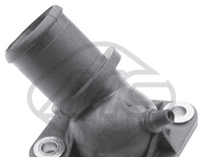

03538
tapa de termostato 1.6 - 1.8 - 2.0 Turbo

oe: 1336.A1



03539
tapa de termostato

oe: 1336.C9



03548
tapón botella de expansión

oe: 1306.C7 -1306.84



03556
tapa de termostato (plástico) 2.0 HDI 110 - 2.0 HDi 110 - 2.0 HDI 90

oe: 1336.R9



03560
tapón botella de expansión

oe: 1306.E4 -1306.C9



03654
botella de expansión

oe: 1307FA



03790
termostato

oe: 1338-A0



03881
tapón botella de expansión

oe: 1306J5



08183
mgto de tubo metálico a termostato

oe: 1307W3

© INDUSTRIAL METALCAUCHO, S.L.U.



08312
mgto de tubo metálico a caja agua

oe: 1307W4



08313
mgto de intercambiador a termostato

oe: 1307AA



08480
mgto de caja termostato a tubo 1.9 D - 1.9 TD

oe: 1307HZ



08554
mgto de intercambiador 2.0 HDI 110 - 2.0 HDi 110 - 2.0 HDI 90

oe: 1307RR



08565
mgto inferior radiador debajo

oe: 1343P7



08566
mgto inferior radiador debajo

oe: 1343P5



08567
mgto inferior radiador debajo 1.9 TD

oe: 1343W6 -1343R6



08569
mgto superior radiador arriba 1.6 - 1.8

oe: 1343Q6 -1343Q5



08570
mgto superior radiador arriba 1.9 TD

oe: 1343W5



08571
mgto superior radiador arriba 1.9 D - 1.9 TD - 2.1 TD 12V

oe: 1343N8



08574
mgto inferior radiador debajo 2.1 TD 12V

oe: 1351T3



08576
mgto de intercambiador a radiador

oe: 1343W8 -1307FX



08577
mgto de caja termostato a botella 1.9 TD - 2.1 TD 12V

oe: 1351S7 -+1351X7



08585
mgto intercambiador

oe: 1307NZ -1307N2



08586
mgto intercambiador 2.0 HDI 110 - 2.0 HDi 110 - 2.0 HDI 90

oe: 1307RZ



08587
mgto de tubo metálico a racor 2.0 HDI 110 - 2.0 HDi 110 - 2.0 HDI 90

oe: 1307PR



08599
mgto superior radiador arriba 2.0 HDI 110

oe: 1343Z5



08600
mgto inferior radiador Lado de escape;debajo 2.0 HDI 110

oe: 1351Y8



08601
mgto superior radiador arriba 2.0 HDI 110 - 2.0 HDi 110 - 2.0 HDI 90

oe: 1343AE



08602
mgto inferior radiador debajo 2.0 HDI 110 - 2.0 HDi 110 - 2.0 HDI 90

oe: 1351Z9



08603
mgto de botella a radiador 2.0 HDI 110 - 2.0 HDi 110 - 2.0 HDI 90

oe: 1351ZG



08668
mgto de racor a filtro de partículas Filtro de partículas 2.0 HDI 110 - 2.0 HDi 110 -
oe: 1307.RS -1317F0



08749
mgto superior radiador arriba
oe: 1343R4



08950
mgto de tubo a tapa de plàstico 2.2 HDi
oe: 1307.SK



08578
mgto de calefactor a racor 1.9 D - 1.9 TD
oe: 6464.KW



08579
mgto de racor a mgto calefactor 1.9 TD
oe: 6464KV



08580
mgto de calefactor a caja termostato Entrada 1.9 D - 1.9 TD
oe: 6464JX



08581
mgto de calefactor a caja termostato
oe: 6464GE



08582
mgto de calefactor a racor
oe: 6464PF



08588
mgto calefactor 2.0 HDI 110 - 2.0 HDi 110 - 2.0 HDI 90
oe: 6464TX



08589
mgto calefactor
oe: 6464.TY



08166
mgto desvaporizador
oe: 119248



08167
mgto desvaporizador 1.9 TD - 2.1 TD 12V
oe: 119269 -119261



08307
mgto desvaporizador 1.9 TD
oe: 180086 -118086



08491
mgto desvaporizador
oe: 1192K8



08540
mgto desvaporizador
oe: 1192R5



08552
mgto desvaporizador 1.9 TD
oe: 1180F1



08636
mgto desvaporizador 2.0 HDI 110 - 2.0 HDi 110 - 2.0 HDI 90
oe: 1192T5



08854
mgto desvaporizador 1.6 - 1.8 16V
oe: 118062

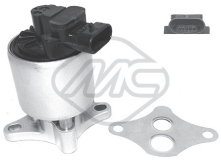

93032
válvula EGR 1.8 16V - 2.0 16V
oe: 1628.JF



02024 Ø 14 mm
arandela carter c/goma 14mm 3.0 24V - 3.0 V6
oe: 0164.54



02050 Ø 14 mm
arandela carter 14x22 mm
oe: 031327

© INDUSTRIAL METALCAUCHO, S.L.U.



02452
tapón cárter de aceite

oe: 31118 -31121

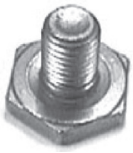

02929
tapón cárter de aceite 2.0 HDI 90

oe: 031129



03631
decantador completo con tapón

oe: 118095



03642
tapón llenado aceite

oe: 1180.F9



03815
tapa filtro de aceite

oe: 1103.P6



03837
tapa filtro de aceite 2.0 HDI 110 - 2.0 HDi 110

oe: 1103.P8 -1103.L7



04594
varilla nivel aceite 2.0 HDI 110 - 2.0 HDi 110 - 2.0 HDI 90

oe: 117461

04612
varilla nivel aceite 1.9 TD

oe: 117415



05223
varilla nivel aceite 2.2 HDi

oe: 1174.C4



05224
varilla nivel aceite 1.8 - 2.2

oe: 1174.E2



05398
cárter de aceite 2.0 HDI 110 - 2.0 HDi 110 - 2.0 HDI 90

oe: 0301 K2



05399
cárter de aceite

oe: 0301 F3



05401
intercambiador de calor

oe: 1103N1



05402
intercambiador de calor 2.0 16V

oe: 1103N0



05404
cárter de aceite 2.0 HDI 110 - 2.0 HDI 90

oe: 0301 J7

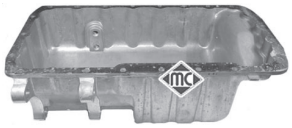

05483
cárter de aceite 1.9 D - 1.9 TD

oe: 0301.H9

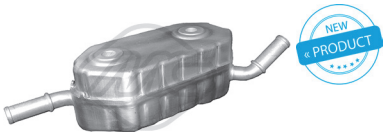

06346
intercambiador calor 2.0 16V - 3.0 24V - 3.0 V6

oe: 2275.41



03835
caja con filtro gasoil completo

oe: 96 399 841 -96 387 755



03836 Ø 13,9 mm
caja con filtro gasoil completo 2.0 HDi 110

oe: 1901.65

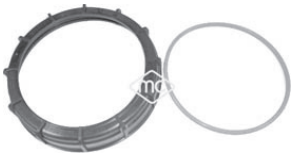

03876
tapa aforador en depósito combustible con junta

oe: 1531.24 -1531.20

SUSPENSION DELANTERA y SOPORTES
MOTORES DE GASOLINA:
1.6 (XU5JP), 1.8 (XU7JP), 1.8-16v (XU7JP4) y 2.0-16v (XU10J4)

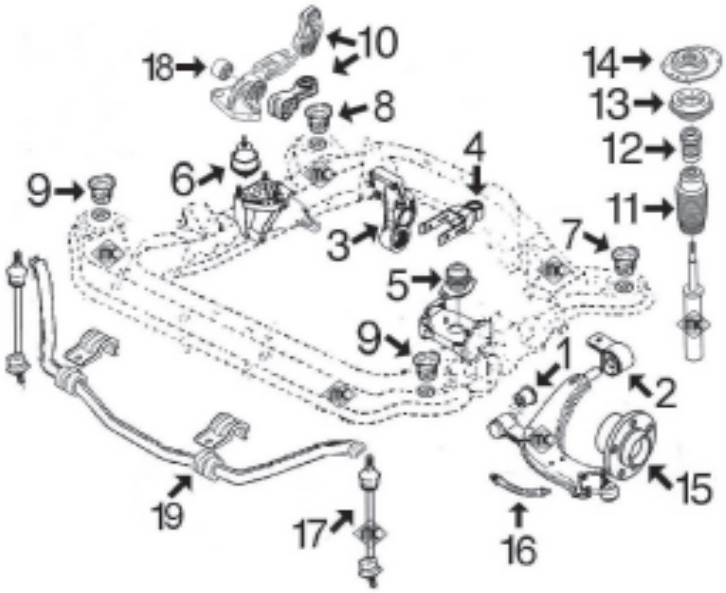

- 1- 2679 silentbloc anterior trapecio delantero
- 2- 2678 silentbloc posterior trapecio delantero
- 3- 2869 silentbloc soporte post. motor 1.6-1.8 salvo 16v
  2980 silentbloc soporte post. motor 1.8/16v - 2.0-16v
- 4- 4744 tirante posterior motor completo
  877 silentbloc tirante posterior de motor
- 5- 531 soporte motor izquierdo 1.6-1.8 salvo 16v
  2794 soporte motor izquierdo 1.8-16v - 2.0-16v
- 6- 2309 soporte motor derecho
- 7- 4964 silentbloc posterior- izquierdo puente delantero, juego completo de 2 piezas
- 8- 4905 silentbloc posterior-derecho puente delantero, juego completo de 2 piezas
- 9- 4966 silentbloc anterior puente delantero (derecho e e izquierdo), juego completo de 2 piezas
- 10- 5467 silentbloc en bieleta antipar
- 11- 2933 capuchón amortiguador delantero
- 12- 2934 tope poliuretano suspensión delantera
- 13- 4204 rodamiento soporte amortiguador
- 14- 2930 soporte amortiguador
- 15- 90012 buje de rueda delantera
- 16- 96190 latiguillo freno delantero derecho (575 mm)
  96196 latiguillo freno delantero izquierdo (575 mm)
- 17- 2968 bieleta puntal barra estabilizad. hasta 11/'97
  4046 bieleta puntal barra estabilizad. desde 11/'97
- 18- 2869 silentbloc soporte bieleta antipar hasta 9/'98
- 19- 4047 goma soporte barra estabilizadora Ø 23 mm
  4048 goma soporte barra estabilizadora Ø 24 mm

SUSPENSION DELANTERA y SOPORTES
MOTORES DIESEL:
1.9 STDT (XUD9SD), 1.9 TD (XUD9TE), 2.1 TD (XUD11BTE) y 2.0 HDi (DW10)

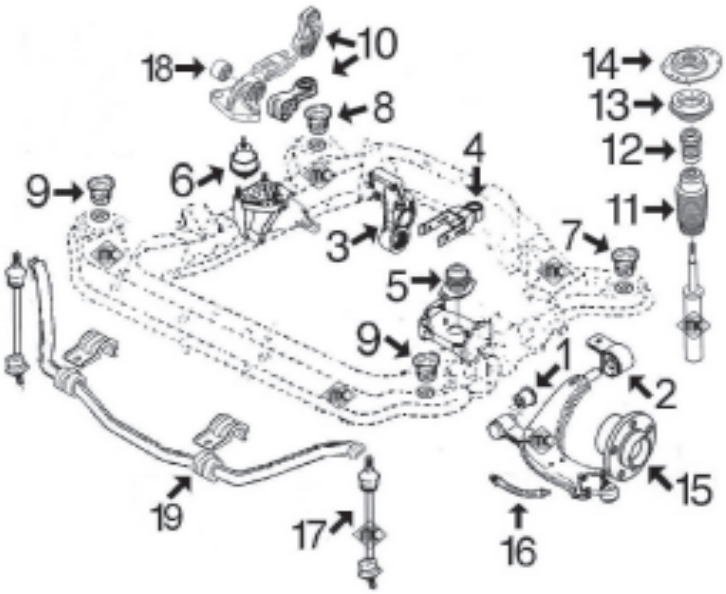

- 1- 2679 silentbloc anterior trapecio delantero
- 2- 2678 silentbloc posterior trapecio delantero
- 3- 2980 silentbloc soporte post. motor 1.9TD - 2.1TD
  2966 silentbloc soporte post. motor 2.0 HDi
- 4- 4744 tirante posterior motor completo
  877 silentbloc tirante posterior de motor
- 5- 2794 soporte motor izquierdo 1.9 TD
  2943 soporte motor izquierdo 2.1 TD - 2.0 HDi
- 6- 2309 soporte motor derecho
- 7- 4964 silentbloc posterior- izquierdo puente delantero, juego completo de 2 piezas
- 8- 4905 silentbloc posterior-derecho puente delantero, juego completo de 2 piezas
- 9- 4966 silentbloc anterior puente delantero (derecho e e izquierdo), juego completo de 2 piezas
- 10- 4006 bieleta antipar 1.9 TD - 2.1 TD hasta 9/'98
  4486 bieleta antipar 1.9 TD - 2.1 TD desde 10/'98
  4005 bieleta antipar 2.0 HDi
- 11- 2933 capuchón amortiguador delantero
- 12- 2934 tope poliuretano suspensión delantera
- 13- 4204 rodamiento soporte amortiguador
- 14- 2930 soporte amortiguador
- 15- 90012 buje de rueda delantera
- 16- 96190 latiguillo freno delantero derecho (575 mm)
  96196 latiguillo freno delantero izquierdo (575 mm)
- 17- 2968 bieleta puntal barra estabilizad. hasta 11/'97
  4046 bieleta puntal barra estabilizad. desde 11/'97
- 18- 2869 silentbloc soporte bieleta antipar hasta 9/'98
- 19- 4047 goma soporte barra estabilizadora Ø 23 mm
  4048 goma soporte barra estabilizadora Ø 24 mm

© INDUSTRIAL METALCAUCHO, S.L.U.

BRAZOS SUSPENSION TRASERA Y MANGUETA

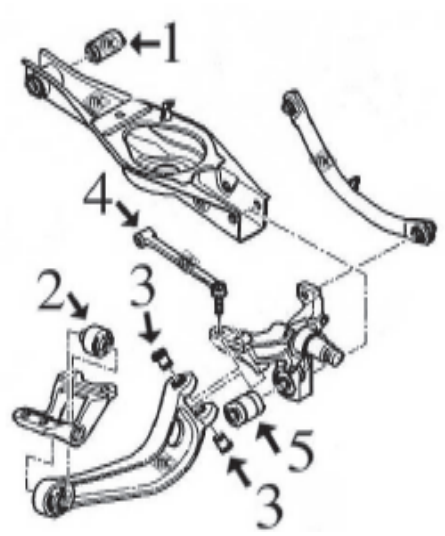

1- 4007 silentbloc brazo superior trasero
2- 4009 silentbloc anterior brazo suspensión
3- 4008 silentbloc posterior brazo suspensión
4- 4331 bieleta tirante reacción trasero
5- 4591 silentbloc hidráulico mangueta

TRAVIESA SUSPENSION TRASERA Y BARRA ESTABILIZADORA:

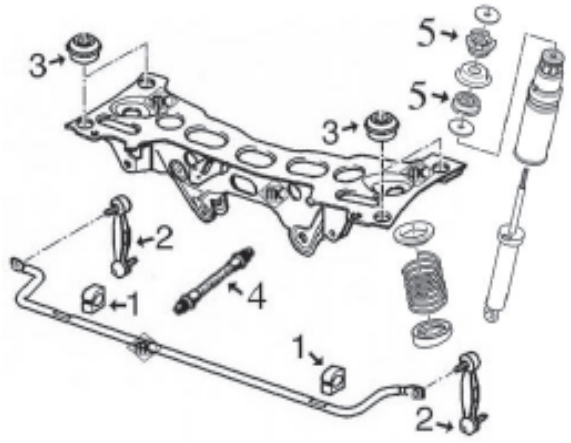

1- 4054 goma barra estabilizadora trasera Ø 21 mm
4055 goma barra estabilizadora trasera Ø 22 mm
2- 4056 bieleta puntal barra
3- 4830 silentbloc soporte sub-chasis
4- 96191 latiguillo freno trasero (305 mm)
5- 4904 silentbloc soporte amortiguador trasero



00531 Ø 13 mm
soporte motor izquierda;delante

oe: 184395 -184382



00877 Ø 12 mm
silentbloc tirante de motor posterior

oe: 1809.04



02309
soporte de motor Eje delantero, derecha

oe: 96171996 -1827 28



023091
soporte motor no hidraulico derecha;delante

oe: 96171996 -1827 28



02794
soporte motor izquierda;delante

oe: 1844.68



02869 Ø 10 mm
silentbloc en soporte motor posterior

oe: 1807.47 -1809.17

PEUGEOT - 406 (10/1995 - 01/2005)



02943
soporte motor posterior

oe: 1827.16



02966 Ø 10 mm
silentbloc soporte posterior motor posterior;debajo

oe: 1809.30



02980 Ø 10 mm
silentbloc soporte posterior motor delante y detrás

oe: 1809.21



04005 Ø 10.15 mm
bieleta antipar derecha

oe: 1806.28



04006
silentbloc bieleta antipar Carrocería

oe: 1854.20



04486
bieleta antipar

oe: 1806.34



04744
soporte motor debajo

oe: 1806.32 -1806.17



05252 Ø 10 mm
soporte motor completo con silentbloc Eje trasero

oe: 1807.Z0 -1807P0



02678
silentbloc posterior trapecio posterior;Eje delantero abajo

oe: 3523.61 11-20 mm



02679 Ø 14 mm
silentbloc anterior trapecio delante;Eje delantero abajo

oe: 3523.60



02968
bieleta puntal barra estabilizadora Eje delantero

oe: 5087.40



04007 Ø 12 mm
silentbloc brazo superior suspensión ambos lados;Eje trasero;interior

oe: 5131.80



04008 Ø 12 mm
silentbloc posterior brazo suspensión Eje trasero;interior

oe: 5131.78



04009 Ø 14 mm
silentbloc anterior brazo suspensión tras. Eje trasero;delante

oe: 5131.79 -5131.99



04046
bieleta puntal barra estabilizadora eje delantero, ambos lados

oe: 5087.60 -5087.48



04047 Ø 22 mm
goma para barra estabilizadora Ø 23 mm interior;Eje delantero

oe: 5094.74



04048 Ø 24 mm
goma para barra estabilizadora Ø 24 mm interior;eje delantero, ambos lados

oe: 5094.75



04054 Ø 21 mm
goma para barra estabilizadora Ø 21 mm Eje trasero

oe: 517242



04055 Ø 22 mm
goma para barra estabilizadora Ø 22 mm Eje trasero

oe: 517243



04056
bieleta puntal barra estabilizadora Eje trasero

oe: 5178.38



04331
bieleta tirante reacción mangueta eje trasero ambos lados

oe: 5178.39

© INDUSTRIAL METALCAUCHO, S.L.U.



04591 Ø 14 mm
silentbloc hidráulico mangueta posterior;Eje trasero
oe: 3640.41 -3640.35



04830 Ø 12,3 mm
silentbloc soporte puente Eje trasero
oe: 5152.59



04904
silentbloc soporte amortiguadores Eje trasero
oe: 5161.20



04905
juego silentbloc posterior- puente posterior;derecha;Eje delantero
oe: +350418 -350407



04964 Ø 18 mm
juego silentbloc posterior- puente posterior;Eje delantero
oe: 3504.18 -350406



04966 Ø 14 mm
jgo. silentbloc anterior (e) puente delante;Eje delantero 1.6 - 1.8 - 1.8 16V
oe: 350408



05467 Ø 10 mm
silentbloc en tirante motor derecha
oe: 183946



02930
soporte amortiguador Eje delantero
oe: 5038.66 -5038.25



02933
capuchón amortiguador Eje delantero
oe: 525433 -525426

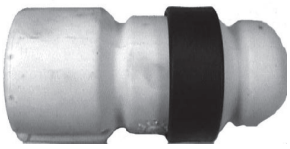

02934
tope poliuretano suspensión Eje delantero
oe: 5033.40



04204 Ø 98,5 mm
rodamiento soporte amortiguador Eje delantero
oe: 5035.32



05454
tornillo rueda delante y detrás
oe: 5405.35



05455
tornillo rueda delante y detrás
oe: 5405.72 -5405.84



90012
buje rueda eje delantero, ambos lados
oe: 3307.71 -3307.85



74007 Ø 42 mm
rodamiento Eje trasero
oe: 3350-33 -3350-16



96190 longitud: 575 mm
latiguillo de freno Eje delantero, derecha
oe: 4806 80



96191 longitud: 305 mm
latiguillo de freno Eje trasero;interior
oe: 4806 78



96196 longitud: 575 mm
latiguillo de freno Eje delantero, izquierda
oe: 480679



01213 kit **00213 fuelle**
kit fuelle transmisión lado de engranaje
oe: 3287.81 Ø 34-76 mm



01222 kit **00222 fuelle**
kit fuelle transmisión lado de rueda
oe: 3293.03 Ø 36-85 mm



01460 kit **00460 fuelle**
kit fuelle transmisión lado de rueda
oe: 329334 -329302 Ø 39-98 mm



01467 kit **00467 fuelle**
kit fuelle transmisión lado de engranaje

oe: 328780 Ø 38-88 mm



01493E kit **fuelle**
kit (cono) lado de rueda

oe: Ø 20-80 mm



01626 kit **00626 fuelle**
kit fuelle transmisión lado de engranaje

oe: 77 01 450 617 -328765 Ø 20-69 mm



00844 kit **fuelle**
capuchón cremallera asitida

oe: 4066.16 Ø



01470 kit **00202 fuelle**
kit fuelle cremallera dirección asistida

oe: 4066.60 -4066.55 Ø 21-58 mm



01515 kit **00515 fuelle**
kit fuelle cremallera dirección asistida

oe: 406642 Ø 18-48 mm

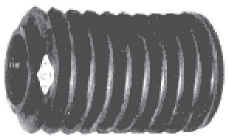

01536 kit **00536 fuelle**
kit fuelle cremallera dirección asistida

oe: 4066.22 Ø 39-39 mm



02926 Ø 29,5 mm
polea cigüeñal 1.9 D - 1.9 TD

oe: 0515.G3



02928 Ø 153 mm - 6 canales
polea cigüeñal

oe: 0515V0 -0515V6



02931
tensor correa alternador

oe: 5751.44 -5751.81



02976 Ø 30 mm
polea cigüeñal 2.1 TD 12V

oe: 0515.J9



04443 Ø 149 mm - 6 canales
polea cigüeñal

oe: 0515.S6 -0515.N3



04477 Ø 152 mm - 6 canales
polea cigüeñal

oe: 0515S4 -0515R9



04481 Ø 30 mm
polea cigüeñal 1.8 16V - 2.0 16V

oe: 515.K6 -0515.K6



04485 Ø 30 mm
polea cigüeñal 2.0 Turbo

oe: 515.H6 -0515.H6



04562 Ø 148,5 mm - 6 canales
polea cigüeñal

oe: 515.R1 -0515.R1



06000 Ø 30 mm
polea cigüeñal damper 2.0 HDI 110 - 2.0 HDi 110 - 2.2 HDi

oe: 0515V0 -0515V6



04609 Ø -85 mm, ancho: 26 mm
tensor correa alternador

oe: 5751.38

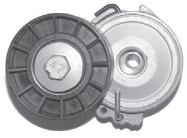

04807 Ø -70 mm, ancho: 25 mm
tensor correa alternador

oe: 5751.55



04826 Ø -60 mm, ancho: 26,5 mm
tensor correa alternador con a/c

oe: 5751.30



04895 Ø 90 mm
tensor correa alternador con a/c

oe: 9609016880 -9626365280

© INDUSTRIAL METALCAUCHO, S.L.U.



04916 Ø 17 mm
polea de alternador 2.0 HDI 110 - 2.0 HDI 90
oe: 9949627



04929
rodillo tensor correa alternador 1.6
oe: 5751.20



04995 Ø -70 mm, ancho: mm
rodillo tensor correa alternador
oe: 4916066G00 -9618888580



04996
rodillo tensor correa alternador sin A/C 2.0 HDI 90
oe: 5751.57 -5751.96



05429 Ø 54 mm - 6 canales
polea de alternador
oe:



05487
rodillo tensor correa alternador sin a/c 2.0 HDI 90
oe: 5751.56



05488
rodillo tensor correa alternador
oe: 575191 -575147



05489 Ø -60 mm, ancho: mm
tensor correa alternador
oe: 575161



05490 Ø 17 mm
odillo tensor correa alternador
oe: 5751.E4 -5751.60



06009 Ø 17;17 mm
polea de alternador 2.0 HDi 110 - 2.0 HDI 90 - 2.2 HDi
oe: 5705 AS -5702 E3



06152 Ø 54.00 mm - 6 canales
polea de alternador
oe:

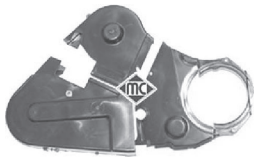

03698
juego tapas correa distribución
oe: 0320.F9 -0320.H3

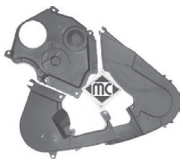

03699
juego tapas correa distribución 2.0 HDI 110 - 2.0 HDi 110 - 2.0 HDI 90
oe: 0320.F9 -0320.N6



05330
piñón de distribución 2.0 HDI 110 - 2.0 HDi 110 - 2.0 HDI 90
oe: 0513.A9 -0513.A2



02865
bieleta selector de velocidades
oe: 2454.G4 -2454E9



02866
bieleta selector de velocidades
oe: 245275 -245274



04564 Ø 30 mm
juego retenes diferencial-trasnmisión
oe: 312144 -312146



04991
articulación reenvio con juego de casquillos completo
oe: 2449.83 -2449.36



02770
cubrepedal freno
oe: 4504.12



02771
cubrepedal embrague
oe: 2130.13



02772
cubrepedal acelerador 2.0 HDI 110 - 2.0 HDi 110 - 2.0 HDI 90
oe: 160407

© INDUSTRIAL METALCAUCHO, S.L.U.

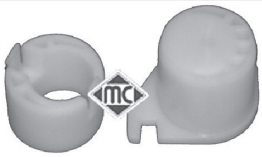

04043
juego casquillos horquilla embrague

oe: 2175.21 -2175.20



04044
juego casq. horquilla embrague con retenes

oe: 2175.49 -2109.53



04052
horquilla embrague completa con casquillos 1.6 - 1.8 - 1.8 16V

oe: 211525



04601
horquilla embrague

oe: 211766



04605 Ø 23 mm
casquillo guía embrague

oe: 210535



04620 Ø 32 mm
juego retenes diferencial-transmisión

oe: 312165 -312124



05259
horquilla embrague 2.2 HDi

oe: 2117.65



05494
bieleta selección cambio

oe:

long. min.: 235
long. máx.:275
Ø 10



05494
bieleta selección cambio

oe:



05935
bombín de embrague (secundario)

oe: 2182.05



06128
bombín de embrague (secundario)

oe: 2182.95 -2182.22



06129
bomba de embrague (principal)

oe: 2182.18 -2182.04



80161 longitud: 847/552 mm
cable embrague automático

oe: 9619257380 -2150W4

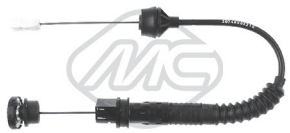

80288 longitud: 805/402 mm
cable embrague automático

oe: 96192572 -2150W3



82709 longitud: 811/406 mm
cable embrague manual

oe: 96192572 -2150W3



02391
kit montaje tubo de escape

oe: 179854



02753
soporte tubo de escape

oe: 1755.69 -1755.63

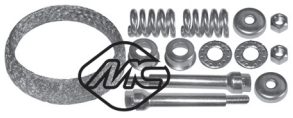

02940
kit montaje colector 1.6 - 1.8 - 1.8 16V

oe: 179880 -179875



02950
kit montaje colector 2.1 TD 12V

oe: 179721



04040
kit montaje colector escape 1.9 TD

oe: 179705



04041
kit montaje colector escape

oe: 1797.06

© INDUSTRIAL METALCAUCHO, S.L.U.



04042
soporte anterior tubo de escape

oe: 1755.84



04925
soporte escape anterior (silicona) centro
2.0 HDI 110 - 2.0 HDi 110 - 2.2 HDi
oe: 1755K0 -175594



05736
soporte escape 1.8 16V - 2.0 16V

oe: 1755.A4 -1755A4



02064
bomba limpiaparabrisas

oe: 6434.60



02068
bomba limpiaparabrisas

oe: 643458



03891
tapa depósito limpiaparabrisas

oe: 6432.30



04479
soporte tapa cubre motor 2.0 HDI 110 -
2.0 HDi 110 - 2.0 HDI 90
oe: 0137.23 -0137.68



68033 longitud: 350 mm
limpiaparabrisas posterior

oe: 6429 K1 -6426 P6

ABS



50184 sensor pasivo
sensor velocidad rueda - ABS Eje delan-
tero
oe: 96272628 -96252846

ABS



50185 sensor pasivo
sensor velocidad rueda - ABS Eje trasero

oe: 96183261 -4545.49

CANALIZACIONES DE AGUA:

gasolina 1.8 EW7 - 2.0-EW10J4

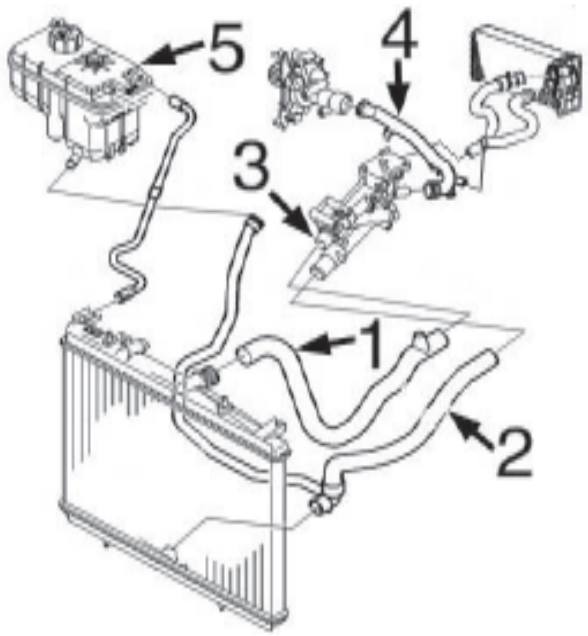

1- 9154 mgto superior radiador
2- 9222 mgto inferior radiador
3- 3790 tapa con termostato
4- 3200 tubo rígido
5- 3778 botella de expansión
3560 tapón botella de expansión

diésel 1.6HDi-DV6

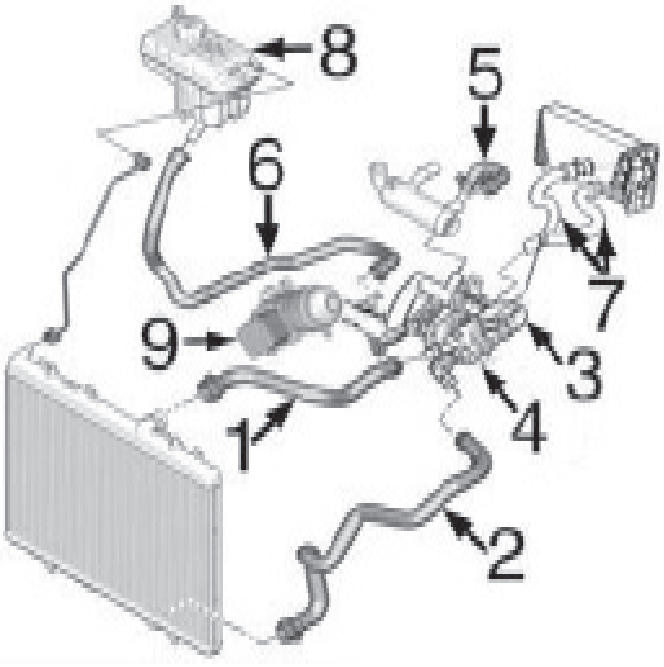

1- n/d mgto superior radiador
2- n/d mgto inferior radiador
3- 3785 tubo de bomba de agua a termostato -10/'06
3792 tubo de bomba de agua a termostato 10/'06-
4- 3800 caja de termostato hasta -10/'06
3776 caja de termostato desde 10/'06-
5- 9202 mgto en filtro de partículas
6- n/d mgto de bomba de agua a botella de expansión
7- n/d jgo mgtos calefactor
8- 3788 botella de expansión
3560 tapón botella de expansión
9- 5740 intercambiador de calor

© INDUSTRIAL METALCAUCHO, S.L.U.

diésel 2.0HDi-DW10BTED4 y 2.2HDi-DW12BTED4:

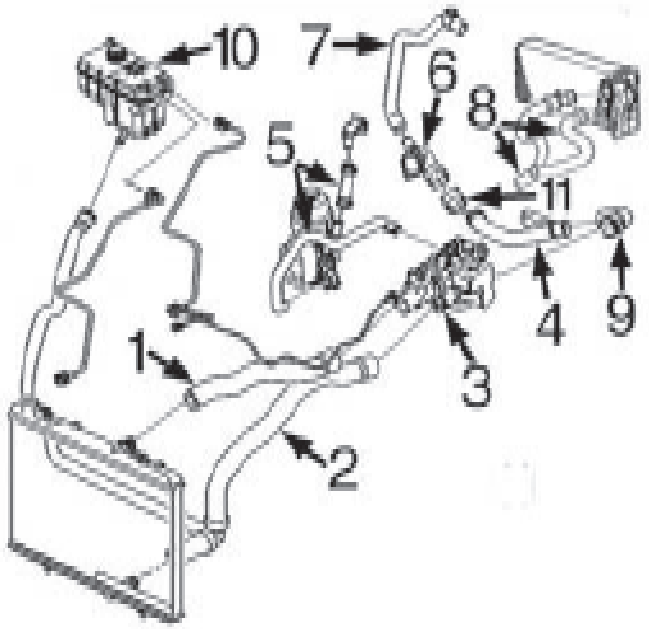

1-	n/d	mgto superior radiador
2-	9224	mgto inferior radiador
3-	3787	caja de termostato
4-	3203	tubo de agua metálico 2.0HDi
	3174	tubo de agua metálico 2.2HDi
5-	9198	jgo mgtos de agua en intercambiador filtro de aceite
6-	5227	tapa en bomba de agua
7-	n/d	mgto a filtro de partículas
8-	n/d	jgo mgtos calefactor
9-	5118	mgto de tubo metálico a caja de termostato
10-	3788	botella de expansión
	3560	tapón botella de expansión
11-	8950	mgto entre tubo metálico y colector, sólo 2.2HDi

CANALIZACIONES TURBOCOMPRESOR:

motor 1.6HDi DV6:

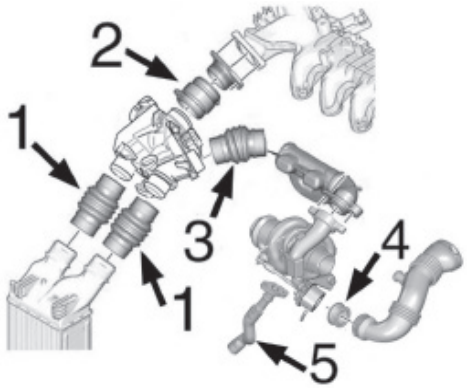

1-	n/d	mgto de dosificador a intercooler
2-	9233	mgto de admisión a dosificador
3-	n/d	no es de aplicación en este modelo
4-	5134	junta de silicona de Turbo a tubo
5-	9534	tubo de silicona lubricación Turbo

motor 2.0HDi/16v DW10TED4

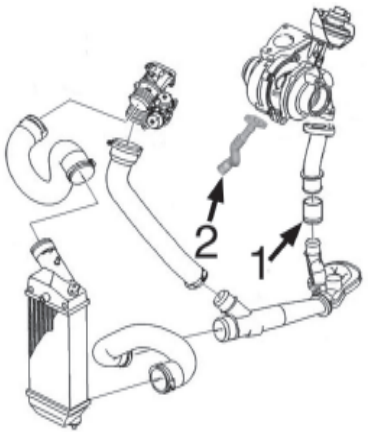

1-	9228	mgto emplame de Turbo a tubo
2-	9535	tubo de silicona lubricación Turbo



03174
tubo de agua metálico

oe: 1307.SJ



03200
tubo de agua metálico 1.8 - 2.0

oe: 1341.E0 -1341.E1



03203
tubo de agua metálico 2.0 HDi 135

oe: 1340.71 -1323.35



03560
tapón botella de expansión

oe: 1306.E4 -1306.C9

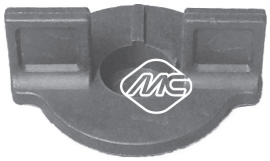

03762
tapón para toma sensor en botellas expansión

oe: 130691



03776
caja de termostato 1.6 HDi 110

oe: 1336.AF



03785
mgto de bomba a termostato 1.6 HDi 110

oe: 1254380 -1336x3

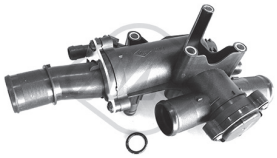

03787
caja de termostato 2.0 HDi - 2.0 HDi 135

oe:



03788
botella de expansión 1.6 HDi 110 - 2.0 HDi 135 - 2.2 HDi 170

oe: 1323.84 -1323.V1



03790
termostato

oe: 1338-A0



03792
tubo de bomba a termostato

oe: 11537805993 -11537804901



03800
caja de termostato 1.6 HDi 110

oe: 1336.X2



03881
tapón botella de expansión

oe: 1306J5



05118 Ø 32 mm
mgto de termostato a tubo metálico

oe: 7604290 -7533916



05227
tapa en bomba de agua

oe: 1336W9 -1336Y7



08950
mgto de tubo a tapa de plàstico 2.2 HDi

oe: 1307.SK



09154
mgto superior radiador

oe: 1343CN



09202
mgto de tubo a filtro de partículas 1.6 HDi 110

oe: 11537805997 -1317N7



09222
mgto inferior radiador

oe: 1351AT



09223
jgo mgtos calefactor sup + inf

oe: 6466.VK -6466.VH



09224
mgto inferior radiador

oe: 1351FY -1351AR

© INDUSTRIAL METALCAUCHO, S.L.U.



05134
junta de silicona de Turbo a tubo 1.6 HDi 110

oe: 9686311380 -1434C8



09228
mgto de Turbo

oe: 0382.AW

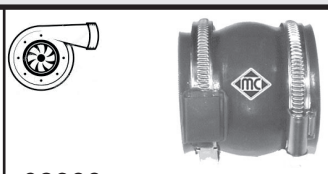

09233
mgto empalme Turbo 1.6 HDi 110

oe: 0382.NZ -0382.EY



09534
mgto lubricación turbo 1.6 HDi 110

oe: 38128 -38127



09535
mgto lubricación turbo

oe: 9646798080 -9646798080



93023
válvula EGR 1.6 HDi 110

oe: 1618.59 -1618.59 S1

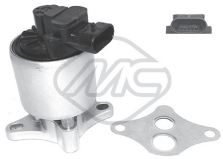

93032
válvula EGR 1.8 - 2.0

oe: 1628.JF

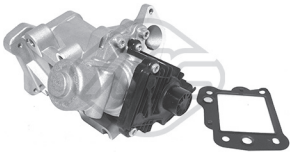

93052
válvula EGR 2.2 HDi 170

oe: LR000997 -6G9Q-9D475-AA



93053
válvula EGR 2.0 HDi - 2.0 HDi 135

oe: 1939.PY -1939.FP

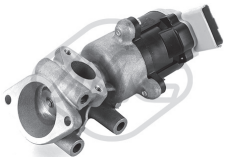

93072
válvula EGR 2.7 HDi

oe: 1618N7



02024 Ø 14 mm
arandela carter c/goma 14mm 3.0

oe: 0164.54



02452
tapón cárter de aceite

oe: 31118 -31121



02929
tapón cárter de aceite

oe: 031129



03642
tapón llenado aceite

oe: 1180.F9



03659
tapón llenado aceite 1.8 - 2.0 - 2.2

oe: 0258.65 -025856



03786
tapón llenado aceite

oe: 0258.60 -0258.66



03793
botella de expansión

oe: 1180.P2



03815
tapa filtro de aceite

oe: 1103.P6



03837
tapa filtro de aceite 2.0 HDi 135

oe: 1103.P8 -1103.L7



03839
tapa filtro de aceite 1.6 HDi 110

oe: 1103K4



05212
varilla nivel aceite

oe: 1174.G2 -1174G2

© INDUSTRIAL METALCAUCHO, S.L.U.



05217
varilla nivel aceite 2.0 HDi 135

oe: 1174.89



05223
varilla nivel aceite 2.2 HDi

oe: 1174.C4



05224
varilla nivel aceite 1.8

oe: 1174.E2



05254
tapón de cárter

oe: 0311.28



05397
cárter de aceite 1.6 HDi 110

oe: 0301 N1



05401
intercambiador de calor 2.2 - 2.2 16V

oe: 1103N1



05402
intercambiador de calor 2.0

oe: 1103N0



05740
intercambiador en filtro de aceite con juntas

oe: 11 42 7 527 409 -1103.L1



06347
intercambiador calor 2.0 16V - 2.0 Bioflex

oe: 1103.N3

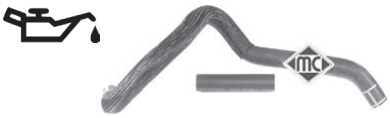

09198
jgo mgtos entrada intercamb.

oe: 1103.L4 -132334



03836 Ø 13,9 mm
caja con filtro gasoil completo 2.0 HDi 135

oe: 1901.65



03877
tapa aforador en depósito combustible con junta

oe: 1531.41 -1531.30



05392
filtro de gasoil 1.6 HDi 110

oe: 1901 95 -1901 81

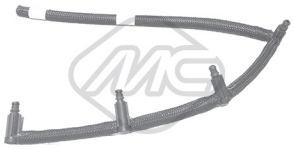

92045
jgo tubos inyección 1.6 HDi 110

oe: 1574Q5



92046
tubo retorno inyector 2.0 HDi - 2.0 HDi 135

oe: 1574.HL

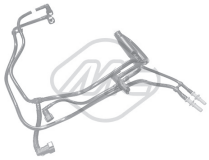

92056
jgo tubos inyección 1.6 HDi 110

oe: 1574W2



92057
jgo tubos inyección 1.6 HDi 110

oe: 1574T5

© INDUSTRIAL METALCAUCHO, S.L.U.

SUSPENSION DELANTERA y SOPORTES DE MOTOR:

1.8/16v gasolina motor EW7J4
2.0/16v gasolina motor EW10J4
2.2/16v gasolina motor EW12J4
1.6/16v HDi motor DV6TED4
2.0/16v HDi motor DW10BTED4
2.2/16v HDi motor DW12BTED4

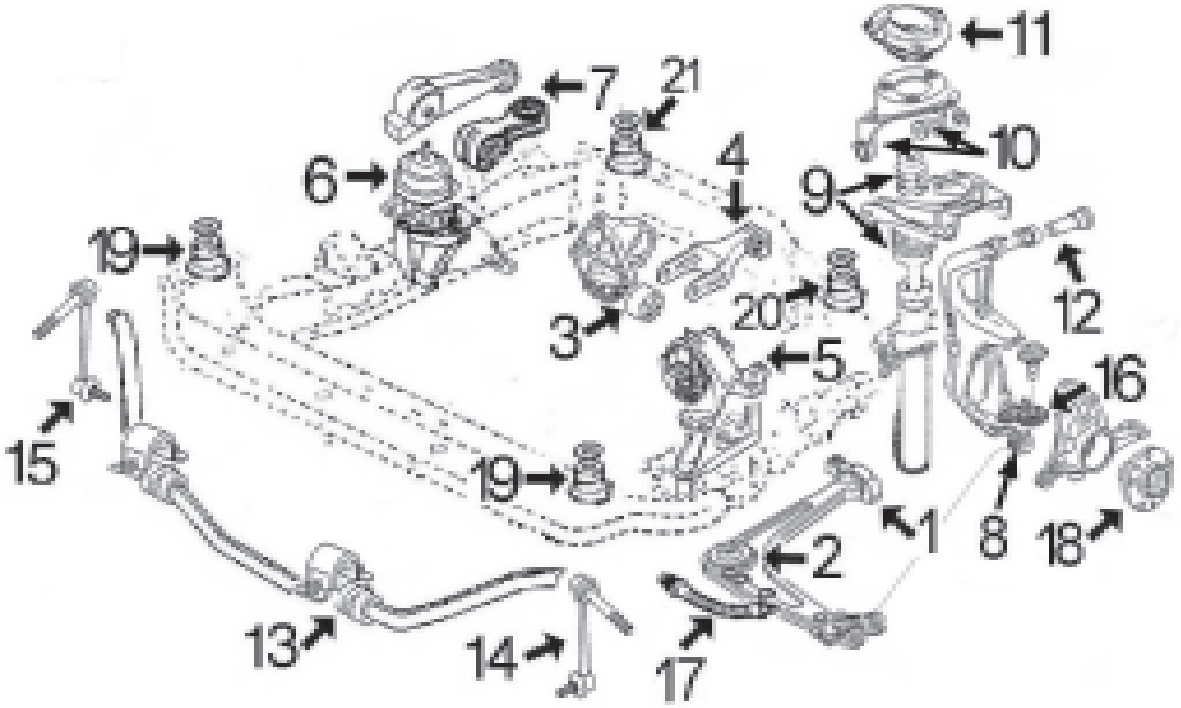

1-	4957	silentbloc posterior trapecio delantero
2-	4970	silentbloc anterior trapecio delantero
3-	2980	silentbloc soporte posterior motor 1.8/2.0 gasolina y 2.0HDi/8v
	4428	silentbloc soporte posterior motor 2.2 gasolina y 1.6HDi
	5231	silentbloc soporte posterior motor 2.0HDi/16v y 2.2HDi
4-	5225	tirante posterior motor 1.8/2.0 gasolina y 2.0HDi
	5232	tirante posterior motor 1.6HDi-2.2HDi
5-	6026	soporte motor izquierdo 1.8 gasolina y 1.6HDi
	4613	soporte motor izquierdo 2.0/2.2 gasolina y 2.0HDi hasta -'06
	6026	soporte motor izquierdo 2.0 gasolina y 2.0HDi desde -'06
6-	4806	soporte motor derecho 1.6HDi
	2942	soporte motor derecho 1.8/2.0/2.2 gasolina, 2.0HDi y 2.2HDi
7-	4614	tirante reacción derecho 2.2 gasolina
	4005	tirante reacción derecho 1.6HDi-2.0HDi-2.2HDi
	5226	tirante reacción derecho 1.8/2.0 gasolina
8-	5709	silentbloc inferior mangueta
9-	5236	juego fuelle + tope poliuretano amortiguador delantero
10-	5230	silentbloc brazo superior de suspensión
11-	5228	soporte amortiguador delantero
12-	5229	silentbloc pasador mangueta delantera
13-	5237	goma para barra estabilizadora de 23,5 mm
	5238	goma para barra estabilizadora de 24,00 mm
14-	4801	bieleta puntal izquierdo barra estabilizadora
15-	4802	bieleta puntal derecho barra estabilizadora
16-	5045	pivote inferior rótula soporte mangueta
17-	n/d	latiguillo freno delantero
18-	90107	buje rueda delantera
19-	5976	jgo silentbloc anterior sub-chasis delantero
20-	5977	jgo silentbloc posterior izquierdo sub-chasis delantero
21-	5978	jgo silentbloc posterior derecho sub-chasis delantero

BRAZOS SUSPENSION TRASERA Y MANGUETA

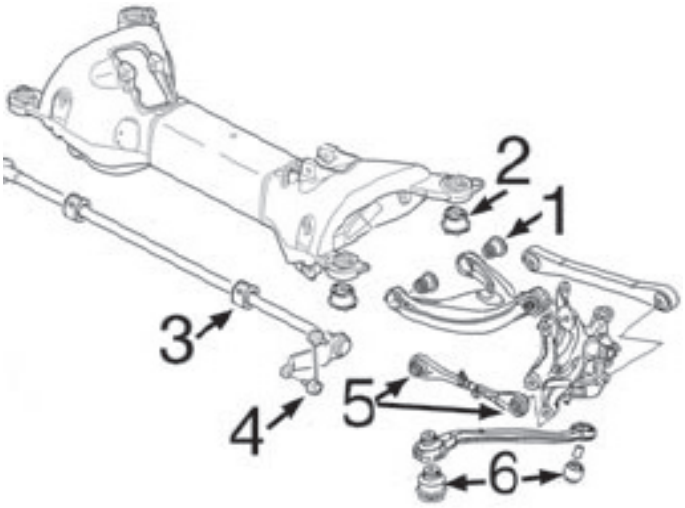

1- 5233 silentbloc brazo superior trasero
2- 5234 silentbloc puente trasero
3- 5235 goma barra estabilizadora trasera
4- 4803 bieleta puntal barra estabilizadora
5- 5247 juego silentblocs tirante transversal anterior
6- 5246 juego silentblocs tirante longitudinal anterior



02942
soporte motor derecha

oe: 1844.C0 -1844.91



02980 Ø 10 mm
silentbloc soporte posterior motor delante y detrás

oe: 1809.21



04005 Ø 10.15 mm
bieleta antipar derecha

oe: 1806.28



04428
silentbloc soporte motor Eje trasero debajo 2.2 - 2.2 16V

oe: 180933 -180935



04613
soporte motor izquierda

oe: 1813.98



04614
bieleta antipar a la derecha arriba 2.2 - 2.2 16V

oe: 1806.52



04806
soporte motor derecha;Eje delantero

oe: 1807.Y3



05225
soporte posterior motor posterior

oe: 180670



05226
tirante de reacción en soporte derecha

oe: 180669



05231
silentbloc-soporte motor Eje trasero 2.2 HDi

oe: 1809.41



05232
soporte posterior motor Eje trasero

oe: 180673



05252 Ø 10 mm
soporte motor completo con silentbloc Eje trasero 1.8 - 2.0 - 2.0 HDi 135

oe: 1807.Z0 -1807P0

© INDUSTRIAL METALCAUCHO, S.L.U.

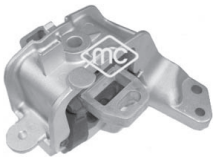

06026
soporte motor

oe: 181394



04801
bieleta puntal barra estabilizadora Eje delantero, izquierda

oe: 5087.52



04802
bieleta puntal barra estabilizadora Eje delantero, derecha

oe: 5087.53



04803
bieleta barra estabilizadora Eje trasero izquierda;Eje trasero, derecha

oe: 5178.46

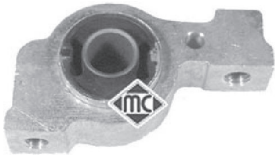

04957 Ø 59 mm
silentbloc posterior trapecio posterior;eje delantero, ambos lados

oe: 3520.N6 -3521.J6



04970 Ø 14 mm
silentbloc anterior trapecio centro;Eje delantero

oe: 3523.AQ



05045
pivote inferior rótula soporte mangueta ambos lados;Eje delantero abajo

oe: 3640.58



05229 Ø 12,25 mm
silentbloc pasador trapecio superior exterior;arriba;eje delantero, ambos lados

oe: 3523.AZ



05230 Ø 10 mm
silentbloc en soporte amortiguador ambos lados;Eje delantero

oe: 3523CA



05233 Ø 12 mm
silentbloc trapecio superior susp. posterior;Eje trasero;delante

oe: 5131C5



05234 Ø 15 mm
silentbloc soporte puente exterior;Eje trasero

oe: 515266



05235
goma barra estabilizadora Eje trasero;interior

oe: 517115



05237 Ø 23,5 mm
goma para barra estabilizadora de Ø23,5mm Eje delantero

oe: 509498



05238
goma para barra estabilizadora de Ø24mm delante

oe: 509499



05246 Ø 14;15 mm
jgo. silentblocs tirante mangueta exterior;Eje trasero debajo;interior

oe: 9801049980 -5169.07

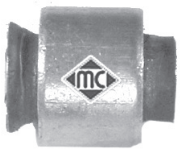

05247 Ø 12 mm
silentbloc en barra transversal Eje trasero;izquierda;derecha

oe: 5178.47



05709
silentbloc inferior mangueta Eje delantero

oe:



05976 Ø 20 mm
juego silentbloc anterior subchasis delant. delante;Eje delantero

oe: 3504.35 -3504.30



05977 Ø 23 mm
juego silentbloc posterior sub-chasis posterior;Eje delantero

oe: 3504.39 -3504.42



05978
juego silentbloc posterior sub-chasis derecha;Eje delantero

oe: 3504.39 -3504.41



06676
silentbloc Eje delantero

oe: 5175.CF



05228
soporte amortiguador Eje delantero

oe: 5038E5



05236
jgo fuelle + tope suspensión Eje delantero

oe: 5254.37 -5033.86



05455
tornillo rueda delante y detrás

oe: 5405.72 -5405.84



90107
buje rueda eje delantero, ambos lados

oe: 3307.80

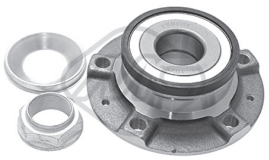

90225
buje de rueda Eje trasero

oe: 3748-87 -3784-84



74120 Ø 45 mm
rodamiento

oe: 3350.98 -3350.85



01110 kit **00110 fuelle**
kit fuelle transmisión lado de rueda

oe: 3287A4 -328796 Ø 39-76 mm



01113 kit **00113 fuelle**
kit fuelle transmisión lado de rueda

oe: 329331 Ø 36-85 mm



01213 kit **00213 fuelle**
kit fuelle transmisión lado de engranaje

oe: 3287.81 Ø 34-76 mm



01222 kit **00222 fuelle**
kit fuelle transmisión lado de rueda

oe: 3293.03 Ø 36-85 mm



01226 kit **00226 fuelle**
kit fuelle transmisión lado de engranaje

oe: 3287C3 -3287C1 Ø 29-77 mm



01228 kit **00228 fuelle**
kit fuelle transmisión lado de engranaje

oe: 3287A9 Ø 35-70 mm



01237 kit **00237 fuelle**
kit fuelle transmisión lado de rueda

oe: 9467577780 -3293C7 Ø 28-94 mm



01460 kit **00460 fuelle**
kit fuelle transmisión lado de rueda

oe: 329334 -329302 Ø 39-98 mm

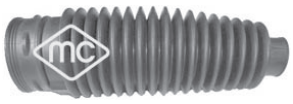

01229 kit **00229 fuelle**
kit fuelle cremallera dirección Eje delantero, izquierda

oe: 4066.71 Ø 24-53 mm

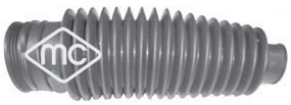

01231 kit **00231 fuelle**
kit fuelle cremallera dirección Eje delantero, derecha

oe: 4066.72 Ø 24-48 mm



04562 Ø 148,5 mm - 6 canales
polea cigüeñal

oe: 515.R1 -0515.R1



04569 Ø 44 mm
polea cigüeñal 2.7 HDi

oe: 0515R4 -0515P7



04738 Ø 153 mm - 6 canales
polea cigüeñal

oe: 0515T6



05202 Ø 30 mm
polea cigüeñal 1.6 HDi 110

oe:



05842 Ø 158 mm - 6 canales
polea cigüeñal motor

oe: 515.V3 -0515.V3

© INDUSTRIAL METALCAUCHO, S.L.U.



05942 Ø 153 mm - 6 canales
polea cigüeñal

oe: 0515.V9 -96816 40880



03871
juego tapas correa distribución 1.6 HDi 110

oe: 1487867 -1487868

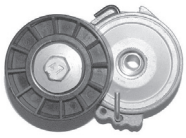

04807
tensor correa alternador 2.0 HDi - 2.0 HDi 135

oe: 5751.55



05422
tensor correa alternador 1.6 HDi 110

oe: 1611425680 -5751.H6



05429 Ø 54 mm - 6 canales
polea de alternador

oe:



05450 Ø 10 mm
rodillo tensor correa alternador 1.6 HDi 110

oe: 5751.F4 -5751.87



05489 Ø -60 mm, ancho: mm
tensor correa alternador

oe: 575161



05490 Ø 17 mm
odillo tensor correa alternador

oe: 5751.E4 -5751.60



05491
tensor correa alternador 1.6 HDi 110

oe: 5751.89



06009 Ø 17;17 mm
polea de alternador 1.6 HDi 110 - 2.0 HDi - 2.0 HDi 135

oe: 5705 AS -5702 E3



06016 Ø 5454.00 mm - 6 canales
polea de alternador

oe:



06152 Ø 17.00 mm
polea de alternador 1.6 HDi 110 - 2.0 HDi - 2.0 HDi 135

oe:

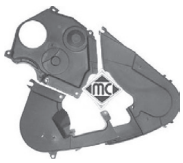

03699
juego tapas correa distribución 2.0 HDi - 2.0 HDi 135

oe: 0320.F9 -0320.N6



05330
piñón de distribución 2.0 HDi 135

oe: 0513.A9 -0513.A2



05350 Ø 29,9 mm
piñón de distribución 1.6 HDi 110

oe: 0805.E5



04564 Ø 30 mm
juego retenes diferencial-trasnmisión

oe: 312144 -312146



04602 Ø 10 mm
bieleta cambio velocidades

oe: 2452.A5 -2452.94



02770
cubrepedal freno

oe: 4504.12



02771
cubrepedal embrague

oe: 2130.13



02772
cubrepedal acelerador

oe: 160407



04601
horquilla embrague

oe: 211766

© INDUSTRIAL METALCAUCHO, S.L.U.



04605 Ø 23 mm
casquillo guía embrague 2.0 16V

oe: 210535



04620 Ø 32 mm
juego retenes diferencial-transmisión

oe: 312165 -312124 40



05259
horquilla embrague 2.0 HDi 135

oe: 2117.65



05339
casquillo guía embrague

oe: 2105.50



05935
bombín de embrague (secundario) 3.0

oe: 2182.05



06128
bombín de embrague (secundario)

oe: 2182.95 -2182.22



06189
cubrepedal

oe: 2130.26



05257
soporte escape posterior;Eje trasero

oe: 1755.H2



05258
soporte escape

oe: 1755H8



03891
tapa depósito limpiaparabrisas

oe: 6432.30



50127 Sensor activo
sensor velocidad rueda - ABS eje trasero ambos lados

oe: 4545.H6

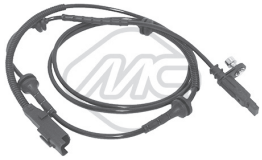

50189 Sensor activo
sensor velocidad rueda - ABS eje trasero ambos lados

oe: 9642688280 -4545.G7



50190 Sensor activo
sensor velocidad rueda - ABS eje delantero, ambos lados

oe: 96 426 875 80 -4545.A9



50192 Sensor activo
sensor velocidad rueda - ABS eje delantero, ambos lados

oe: 4545.H5

© INDUSTRIAL METALCAUCHO, S.L.U.



03608
tapón botella radiador

oe:



07576
mgto superior radiador arriba 2.5 Diesel 505

oe: 134336



07577
mgto inferior radiador debajo 1.9 D (M20) - 2.1 D (A20, M20) - 2.3 D (A40,

oe: 135046

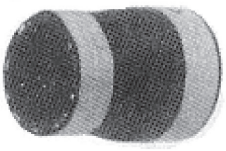

07578
mgto de bomba a tubo 1.9 D (M20) - 2.1 D (A20, M20) - 2.3 D (A40, A45)

oe: 135027 -134350



07595
mgto superior radiador arriba

oe: 134361



07995
mgto superior radiador arriba 2.3 Turbo Diesel 505

oe: 134349



08313
mgto de intercambiador a termostato 505

oe: 1307AA



00667
tapon cárter aceite

oe: 2221.11 -016393

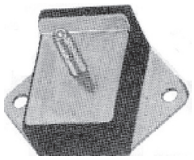

00408
soporte de motor delante

oe: 180725



00133 Ø 14 mm
silentbloc punta brazo Eje delantero 1.8 505

oe: 352316



00364
silentbloc central brazo 1.8 (A01, A03)

oe: 352310



00365 Ø 16 mm
silentbloc tirante brazo eje delantero, ambos lados

oe: 356109

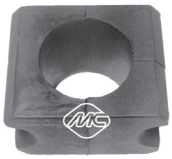

02328
goma barra estabilizadora Eje delantero 1.8 (A01, A03)

oe: 509409



02874
bieleta puntal barra estabilizadora Eje delantero 505

oe: 5087.27



02895 Ø 53 mm
tope de goma 50 mm Eje trasero;izquierda;derecha 504

oe: 351412



96031 longitud: 265 mm
latiguillo de freno Eje trasero 2.0 TI (A12, A14)

oe: 4806 65 -4806 64



01532E kit **fuelle**
kit (cono) lado de rueda 1.8 505

oe: Ø 19-69 mm



00844 kit **fuelle**
capuchón cremallera asitida

oe: 4066.16 Ø

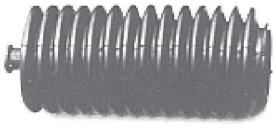

01268 kit **00268 fuelle**
kit fuelle cremallera dirección 1.8 (A01, A03) - 1.8 (M03) - 1.8 Injection (A02) 504

oe: 4066.37 -4066.27 Ø 11-41 mm

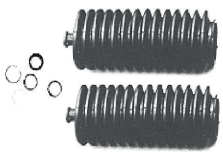

01268C kit **fuelle**
kit cremallera 1.8 (A01, A03) - 1.8 (M03) - 1.8 Injection (A02) 504

oe: 7903053527 -4066.37 Ø



01536C kit **fuelle**
kit rep cremall asist 1.8 - 1.8 (A01, A03) - 1.8 (M03)
oe: 4066.15 -4066.22 Ø 39-39 mm



00374
flector de dirección 1.8 (A01, A03)
oe: 95631286 -158478



02410 Ø 12 mm
silentbloc pistón cremallera asistida Ø 22
oe: 95 644 954 -4059.07



04392
cruceta dirección (superior) Eje delantero 505
oe: 95496536



04605 Ø 23 mm
casquillo guía embrague
oe: 210535



00092
soporte tubo de escape 1.8 (A01, A03) 504
oe: 5484441



00378
soporte tubo de escape 1.8 (A01, A03)
oe: 306206



02417
soporte tubo de escape 505
oe: 1755.44



04490
soporte decantador 505
oe: 143910

© INDUSTRIAL METALCAUCHO, S.L.U.



93053
válvula EGR 2.0 HDi

oe: 1939.PY -1939.FP



02929
tapón cárter de aceite

oe: 031129



05397
cárter de aceite 1.6 HDi

oe: 0301 N1



92046
tubo retorno inyector 2.0 HDi

oe: 1574.HL



04802
bieleta puntal barra estabilizadora Eje delantero, derecha 2.2 HDi

oe: 5087.53



04803
bieleta barra estabilizadora Eje trasero izquierda;Eje trasero, derecha

oe: 5178.46



04970 Ø 14 mm
silentbloc anterior trapecio centro;Eje delantero

oe: 3523.AQ



05455
tornillo rueda delante y detrás

oe: 5405.72 -5405.84

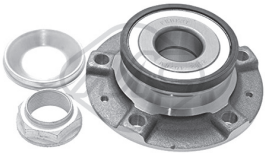

90225 Ø 32 mm
buje de rueda Eje trasero 2.2 HDi

oe: 3748-87 -3784-84



74120 Ø 45 mm
rodamiento

oe: 3350.98 -3350.85



01226 kit **00226 fuelle**
kit fuelle transmisión lado de engranaje

oe: 3287C3 -3287C1 Ø 29-77 mm



04738 Ø 30 mm
polea cigüeñal 2.0 HDi

oe: 0515T6



05176 Ø 36 mm
polea cigüeñal 1.6 THP - 1.6 VTi

oe: 0515.T2



05202 Ø 30 mm
polea cigüeñal 1.6 HDi

oe:



05942 Ø 30 mm
polea cigüeñal 2.0 HDi

oe: 0515.V9 -96816 40880

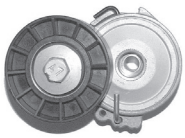

04807
tensor correa alternador 2.0 HDi

oe: 5751.55



05422
tensor correa alternador 1.6 HDi

oe: 1611425680 -5751.H6



05350 Ø 29,9 mm
piñón de distribución 1.6 HDi

oe: 0805.E5



04601
horquilla embrague 1.6 HDi

oe: 211766



04620 Ø 32 mm
juego retenes diferencial-transmisión

oe: 312165 -312124



06189
cubrepedal

oe: 2130.26

© INDUSTRIAL METALCAUCHO, S.L.U.

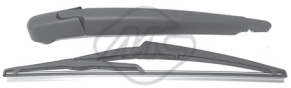

68035 longitud: 305 mm
limpiaparabrisas posterior

oe: 6422 37 -6423 91

© INDUSTRIAL METALCAUCHO, S.L.U.

PEUGEOT - 605 (06/1989 - 09/1999)



02351 Ø 41 mm
junta de termostato 2.0 - 2.0 Turbo

oe: 134030 -133953



02361
junta de termostato 2.0 16V

oe: 133992 50

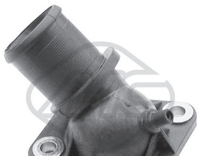

03538
tapa de termostato 2.0 - 2.0 Turbo

oe: 1336.A1



03539
tapa de termostato 2.1 TD 12V

oe: 1336.C9



03548
tapón botella de expansión

oe: 1306.C7 -1306.84



03756
tapa completa con termostato 3.0 - 3.0 SV 24

oe: 7589135 -7589135



08183
mgto de tubo metálico a termostato 2.1 TD 12V

oe: 1307W3



08313
mgto de intercambiador a termostato 2.1 TD 12V

oe: 1307AA



00667
tapon cárter aceite

oe: 2221.11 -016393



02024 Ø 14 mm
arandela carter c/goma 14mm 3.0 V6

oe: 0164.54



02452
tapón cárter de aceite

oe: 31118 -31121

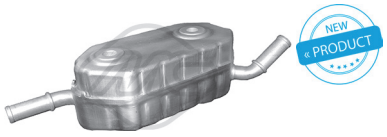

06346
intercambiador calor 2.0 16V - 3.0 V6

oe: 2275.41



05393
filtro de gasoil 2.5 Turbo Diesel

oe: 8200084288 -8200780950

SUSPENSION DELANTERA y SOPORTES DE MOTOR

2.1 Diesel motor XUD11
2.0 gasolina 2.0 motores XU10J2 y XU10J2TE (Turbo)

(versiones no disponibles: Diesel Turbo motor DK5ATE ni 3.0 gasolina V6)

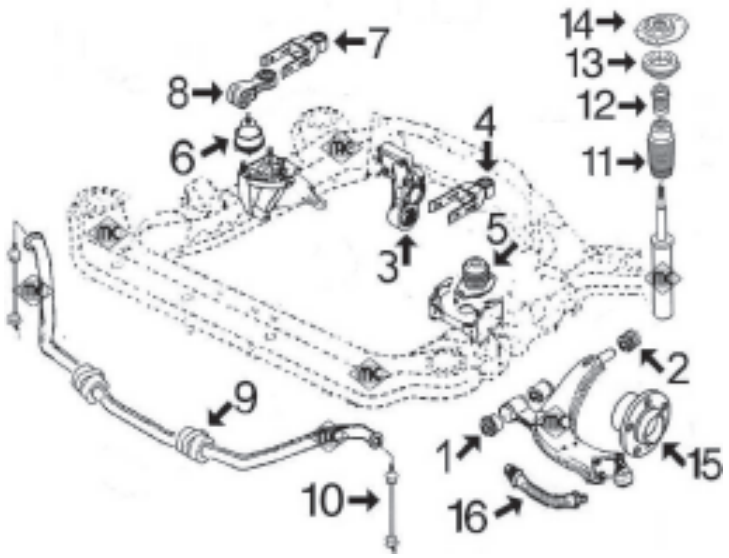

1-	4963	silentbloc anterior trapecio delantero
2-	4962	silentbloc posterior trapecio delantero
3-	2869	silentbloc soporte posterior motor hasta '94
	2980	silentbloc soporte posterior motor desde '94
4-	4744	tirante posterior motor
5-	2794	soporte motor izquierdo 2.0 gasolina
	2943	soporte motor izquierdo 2.1Diesel
6-	2924	soporte motor derecho 2.0 gasolina
	2944	soporte motor derecho 2.1Diesel
7-	4745	bieleta antipar en soporte derecho 2.0-2.1D
8-	n/d	tirante de reacción
9-	2412	goma barra estabilizadora
10-	4959	bieleta puntal barra estabilizadora
11-	2933	capuchón amortiguador delantero
12-	2934	tope poliuretano amortiguador delantero
13-	4204	rodamiento soporte amortiguador
14-	n/d	soporte amortiguador delantero
15-	n/d	buje rueda delantera
16-	n/d	latiguillo freno delantero



02794
soporte motor izquierda;delante

oe: 1844.68



02869 Ø 10 mm
silentbloc en soporte motor posterior

oe: 1807.47 -1809.17



02924
soporte motor ambos lados;derecha;delante 2.1 D - 2.1 TD 12V - 2.1 Turbo Diesel

oe: 1827.26 -182714



02943
soporte motor posterior

oe: 1827.16



02944
soporte motor derecha;delante

oe: 1827.36 -1827.22



02980 Ø 10 mm
silentbloc soporte posterior motor delante y detrás

oe: 1809.21



04744
soporte motor debajo

oe: 1806.32 -1806.17



04745
soporte motor

oe: 1854.24

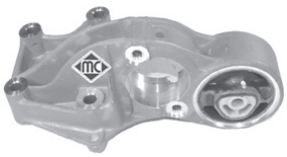

05252 Ø 10 mm
soporte motor completo con silentbloc Eje trasero

oe: 1807.Z0 -1807P0



02412 Ø 21 mm
goma para barra estabilizadora de Ø 21 mm eje delantero, ambos lados

oe: 5094.70 -5094.65



04959
bieleta puntal barra estabilizadora Eje delantero

oe: 508749



04960
bieleta barra estabilizadora Eje trasero, derecha

oe: 5178.43 -5178.30

© INDUSTRIAL METALCAUCHO, S.L.U.



04961
bieleta barra estabilizadora Eje trasero izquierda
oe: 5178.44 -5178.31



04962 Ø 20 mm
silentbloc posterior trapecio eje delantero, ambos lados
oe: 352396



04963 Ø 14 mm
silentbloc anterior trapecio delante;Eje delantero abajo
oe: 3523.43

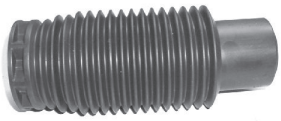

02933
capuchón amortiguador Eje delantero
oe: 525433 -525426

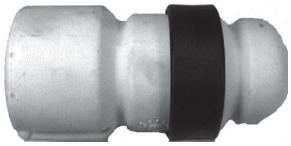

02934
tope poliuretano suspensión Eje delantero
oe: 5033.40



04204 Ø 98,5 mm
rodamiento soporte amortiguador Eje delantero
oe: 5035.32



05454
tornillo rueda delante y detrás
oe: 5405.35



96096 longitud: 220 mm
latiguillo de freno posterior
oe: 480647 -480640



96170 longitud: 580 mm
latiguillo de freno eje delantero, ambos lados
oe: 480658



01362 kit **00362 fuelle**
kit fuelle transmisión lado de engranaje
oe: 95590794 -95025088 Ø 22-77 mm



01467 kit **00467 fuelle**
kit fuelle transmisión lado de engranaje
oe: 328780 Ø 38-88 mm



01839 kit **00839 fuelle**
kit fuelle transmisión lado de engranaje
oe: 9609802380 -328779 Ø 22-77 mm



01943 kit **fuelle**
kit fuelle transmisión lado de rueda
oe: Ø 26-97 mm



02305 kit **fuelle**
kit fuelle lado rueda lado de rueda
oe: 3293.96 Ø 25-90 mm



00844 kit **fuelle**
capuchón cremallera asitida
oe: 4066.16 Ø



01515 kit **00515 fuelle**
kit fuelle cremallera dirección asistida
oe: 406642 Ø 18-48 mm

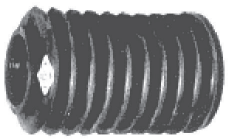

01536 kit **00536 fuelle**
kit fuelle cremallera dirección asistida
oe: 4066.22 Ø 39-39 mm



02931
tensor correa alternador 2.1 D - 2.1 TD 12V - 2.1 Turbo Diesel
oe: 5751.44 -5751.81



02976 Ø 30 mm
polea cigüeñal 2.1 TD 12V - 2.1 Turbo Diesel
oe: 0515.J9



04201 Ø 30,5 mm
polea cigüeñal 2.5 Turbo Diesel
oe: 515.H3 -0515.H3



04411 Ø 30 mm
polea cigüeñal 2.1 D - 2.1 TD 12V - 2.1 Turbo Diesel
oe: 515.F8 -0515.F8

© INDUSTRIAL METALCAUCHO, S.L.U.

PEUGEOT - 605 (06/1989 - 09/1999)



04481 Ø 30 mm
polea cigüeñal 2.0 16V

oe: 515.K6 -0515.K6



04485 Ø 30 mm
polea cigüeñal 2.0 Turbo

oe: 515.H6 -0515.H6



04609
tensor correa alternador 2.1 TD 12V

oe: 5751.38



04826
tensor correa alternador con a/c 2.1 D - 2.1 TD 12V - 2.1 Turbo Diesel

oe: 5751.30

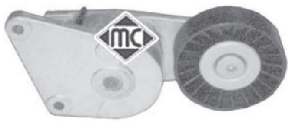

04895 Ø 90 mm
tensor correa alternador con a/c

oe: 9609016880 -9626365280



04915 Ø 17 mm
polea de alternador

oe: 57054F



04916 Ø 17 mm
polea de alternador

oe: 9949627



04929
rodillo tensor correa alternador 2.0 16V

oe: 5751.20



04995
rodillo tensor correa alternador 2.1 TD 12V - 2.1 Turbo Diesel

oe: 4916066G00 -9618888580



02911 Ø 12 mm
silentbloc pistón cremallera asistida

oe: 4059.11 -4059.10



04564 Ø 30 mm
juego retenes diferencial-trasnmisión

oe: 312144 -312146



02770
cubrepedal freno

oe: 4504.12



02771
cubrepedal embrague

oe: 2130.13



02772
cubrepedal acelerador

oe: 160407



04052
horquilla embrague completa con casquillos

oe: 211525



04605 Ø 23 mm
casquillo guía embrague

oe: 210535



04620 Ø 32 mm
juego retenes diferencial-transmisión

oe: 312165 -312124



82718 longitud: 826/516 mm
cable embrague manual

oe: 2150CC -2150A3



Para mas información y gama completa, consultar nuestro catálogo de cables.

© INDUSTRIAL METALCAUCHO, S.L.U.

PEUGEOT - 605 (06/1989 - 09/1999)



00084
soporte tubo de escape

oe: 1755.59



00749
collarin colector

oe: 171335 -171335

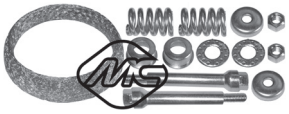

02940
kit montaje colector

oe: 179880 -179875



02068
bomba limpiaparabrisas

oe: 643458



02072
bomba limpiaparabrisas

oe: 6434.F5 -6434.97



02361
junta de termostato 2.0 HDI - 2.2 HDI

oe: 133992 50



03556
tapa de termostato (plástico) 2.0 HDI - 2.0 HDi

oe: 1336.R9



03560
tapón botella de expansión

oe: 1306.E4 -1306.C9

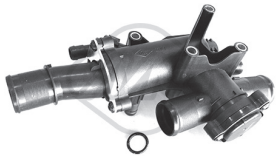

03787
caja de termostato 2.0 HDI

oe:



03790
termostato 2.0 - 2.2 16V

oe: 1338-A0



03881
tapón botella de expansión

oe: 1306J5



08587
mgto de tubo metálico a racor 2.0 HDI - 2.0 HDi

oe: 1307PR



08601
mgto superior radiador arriba 2.0 HDI - 2.0 HDi

oe: 1343AE



09535
mgto lubricación turbo 2.0 HDI

oe: 9646798080 -9646798080

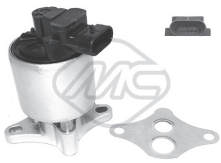

93032
válvula EGR 2.0

oe: 1628.JF

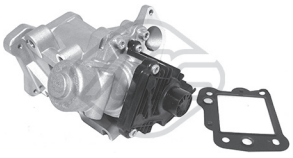

93052
válvula EGR 2.2 HDi

oe: LR000997 -6G9Q-9D475-AA



93053
válvula EGR 2.0 HDI

oe: 1939.PY -1939.FP



02024 Ø 14 mm
arandela carter c/goma 14mm 3.0 V6 24V

oe: 0164.54



02452
tapón cárter de aceite

oe: 31118 -31121



02929
tapón cárter de aceite 2.2 HDi

oe: 031129



05398
cárter de aceite 2.0 HDI - 2.0 HDi

oe: 0301 K2



05401
intercambiador de calor

oe: 1103N1



06346
intercambiador calor 3.0 V6 24V

oe: 2275.41



03835
caja con filtro gasoil completo 2.0 HDI - 2.0 HDi - 2.2 HDI

oe: 96 399 841 -96 387 755



92046
tubo retorno inyector 2.0 HDI

oe: 1574.HL



02942
soporte motor derecha 2.2 HDI - 3.0 V6 24V

oe: 1844.C0 -1844.91

© INDUSTRIAL METALCAUCHO, S.L.U.



02980 Ø 10 mm
silentbloc soporte posterior motor delante y detrás
oe: 1809.21



04005 Ø 10.15 mm
bieleta antipar derecha
oe: 1806.28



04614
bieleta antipar a la derecha arriba 2.0
oe: 1806.52

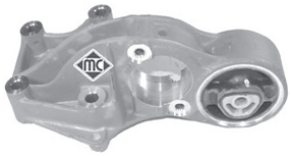

05252 Ø 10 mm
soporte motor completo con silentbloc Eje trasero 2.0 - 2.2 16V - 2.2 HDI
oe: 1807.Z0 -1807P0



04046
bieleta puntal barra estabilizadora eje delantero, ambos lados
oe: 5087.60 -5087.48



04960
bieleta barra estabilizadora Eje trasero, derecha
oe: 5178.43 -5178.30



04961
bieleta barra estabilizadora Eje trasero izquierda 2.2 16V - 2.2 HDI - 3.0 V6 24V
oe: 5178.44 -5178.31



04962 Ø 20 mm
silentbloc posterior trapecio eje delantero, ambos lados
oe: 352396



04963 Ø 14 mm
silentbloc anterior trapecio delante;Eje delantero abajo
oe: 3523.43



90107
buje rueda eje delantero, ambos lados
oe: 3307.80

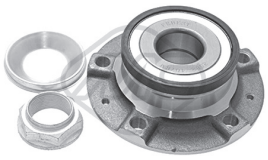

90225
buje de rueda Eje trasero
oe: 3748-87 -3784-84



74120 Ø 45 mm
rodamiento
oe: 3350.98 -3350.85



96096 longitud: 220 mm
latiguillo de freno posterior
oe: 480647 -480640



01460 kit **00460 fuelle**
kit fuelle transmisión lado de rueda
oe: 329334 -329302 Ø 39-98 mm



01467 kit **00467 fuelle**
kit fuelle transmisión lado de engranaje
oe: 328780 Ø 38-88 mm



01125 kit **00125 fuelle**
kit fuelle cremallera dirección
oe: 406674 -406664 Ø 21-58 mm



02928 Ø 153 mm - 6 canales
polea cigüeñal
oe: 0515V0 -0515V6



04443 Ø 149 mm - 6 canales
polea cigüeñal
oe: 0515.S6 -0515.N3



04477 Ø 152 mm - 6 canales
polea cigüeñal
oe: 0515S4 -0515R9



04562 Ø 30 mm
polea cigüeñal 2.0 - 2.2 16V
oe: 515.R1 -0515.R1



04569 Ø 44 mm
polea cigüeñal 2.7 HDi 24V
oe: 0515R4 -0515P7



04738 Ø 30 mm
polea cigüeñal 2.0 HDI

oe: 0515T6



05842 Ø 158 mm - 6 canales
polea cigüeñal motor

oe: 515.V3 -0515.V3



05942 Ø 30 mm
polea cigüeñal 2.0 HDI

oe: 0515.V9 -96816 40880



06000 Ø 30 mm
polea cigüeñal damper 2.0 HDi - 2.0 HDI - 2.2 HDI

oe: 0515V0 -0515V6

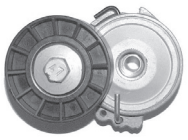

04807 Ø -70 mm, ancho: 25 mm
tensor correa alternador

oe: 5751.55



04995
rodillo tensor correa alternador 2.0 HDI - 2.0 HDi

oe: 4916066G00 -9618888580



05489
tensor correa alternador 2.0 - 2.2 16V

oe: 575161



05490 Ø 17 mm
odillo tensor correa alternador 2.0 - 2.2 16V

oe: 5751.E4 -5751.60



06009 Ø 17;17 mm
polea de alternador 2.0 HDI - 2.0 HDi - 2.2 HDI

oe: 5705 AS -5702 E3



06016 Ø 17.00 mm
polea de alternador 2.0 HDI - 2.2 HDI

oe:



06152 Ø 17.00 mm
polea de alternador 2.0 HDI - 2.0 HDi - 2.2 HDI

oe:

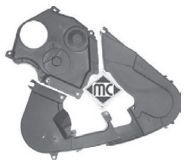

03699
juego tapas correa distribución 2.0 HDI - 2.0 HDi

oe: 0320.F9 -0320.N6



04601
horquilla embrague 2.0 - 2.2 16V

oe: 211766



04620 Ø 32 mm
juego retenes diferencial-transmisión

oe: 312165 -312124



05935
bombín de embrague (secundario)

oe: 2182.05



06128
bombín de embrague (secundario)

oe: 2182.95 -2182.22



04925
soporte escape anterior (silicona) centro 2.0 HDI - 2.0 HDi - 2.2 HDI

oe: 1755K0 -175594



02072
bomba limpiaparabrisas

oe: 6434.F5 -6434.97



06167
interruptor luz

oe: 4534.40 -96 434 788 80



04479
soporte tapa cubre motor 2.0 HDI - 2.0 HDi

oe: 0137.23 -0137.68

© INDUSTRIAL METALCAUCHO, S.L.U.

CANALIZACIONES DE AGUA:

motores de gasolina 1.1/8vTU1-1.4/8vTU3-1.4/16vET3 y 1.6TU5

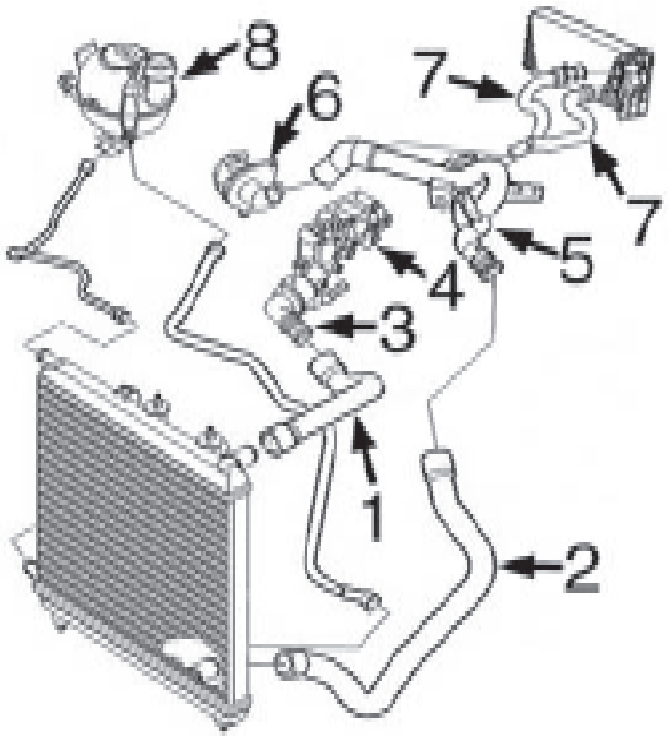

1-	9210	mgto superior radiador 1.1-1.4/8v
	9210	mgto sup radiador 1.4/16v-1.6TU hasta -'06
	9211	mgto sup radiador 1.4/16v-1.6TU desde '06-
2-	9212	mgto inferior radiador
3-	3611	tapa con termostato 1.1-1.4/8v
	3611	tapa con termostato 1.4/16v y 1.6TU hasta -4/'05
	3933	tapa con termostato 1.1-1.4/8v
4-	3791	caja de termostato 1.1-1.4/8v
	5241	caja de termostato 1.4/16v y 1.6TU hasta -4/'05
	3778	caja con termostato 1.4/16v y 1.6TU desde 4/'05-
5-	3204	tubo rígido de mgto inferior a bomba 1.1-1.4/8v
	3198	tubo rígido 1.4/16v-1.6TU5
6-	3641	colector plástico junto bomba de agua 1.1-1.4/8v
	3640	colector plástico junto bomba de agua 1.4/16v-1.6
7-	9213	juego mgtos entrada/salida calefactor
8-	3782	botella de expansión
	3560	tapón botella radiador 1.4 bar

motor 1.4 HDi DV4 de 8v

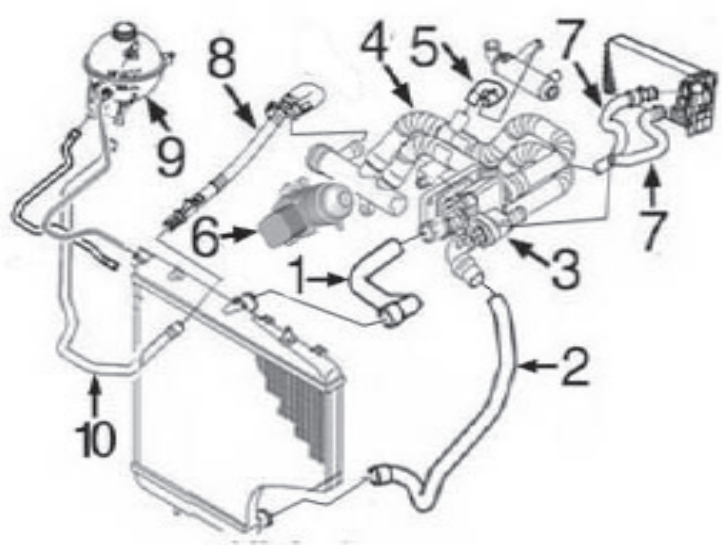

1-	9216	mgto superior radiador
2-	9203	mgto inferior radiador
3-	3774	caja de termostato
4-	3784	mgto doble de bomba a caja termostato
5-	9202	tubo de bomba a mgto inferior de botella
6-	5739	intercambiador de calor
7-	9223	jgo. mgtos calefactor
8-	3197	tubo de colector en bomba a mgto a botella hasta -10/'06
	9219	mgto de colector en bomba a botella desde 10/'06-
9-	3782	botella de expansión hasta -10/'05
	3781	botella de expansión desde 10/'05-
	3560	tapón botella de expansión
10-	9218	mgto de botella a radiador

motor 1.6 HDi/16v DV6

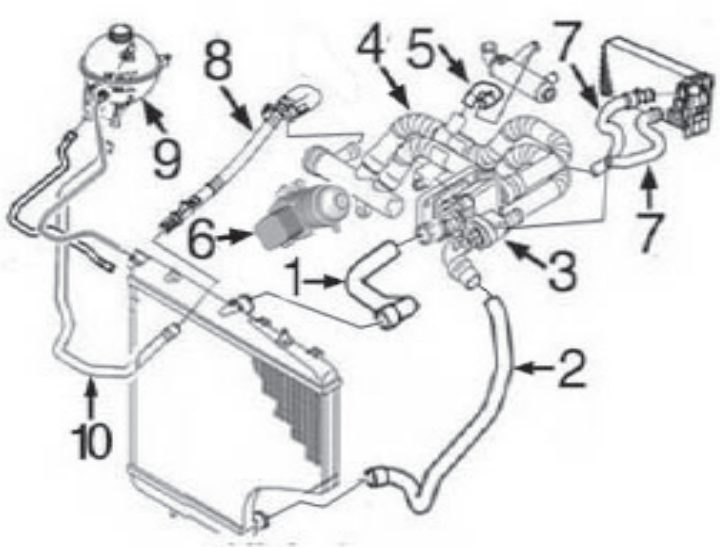

1-	9188	mgto superior radiador
2-	9220	mgto inferior radiador
3-	3800	caja de termostato
4-	3785	mgto doble de bomba a caja termostato
5-	9202	tubo de bomba a mgto inferior de botella
6-	5740	intercambiador de calor
7-	9223	jgo. mgtos calefactor
8-	3197	tubo de colector en bomba a mgto a botella hasta -10/'06
	9219	mgto de colector en bomba a botella desde 10/'06-
9-	3781	botella de expansión
	3560	tapón botella de expansión
10-	9218	mgto de botella a radiador

CANALIZACIONES TURBOCOMPRESOR motor 1.4HDi-DV4:

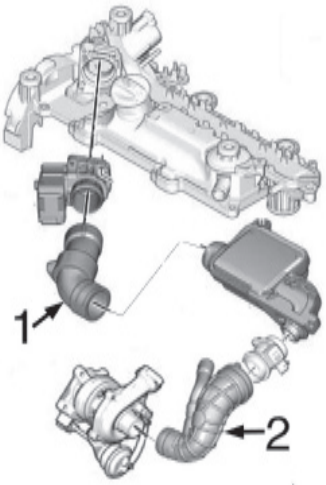

1-	9240	mgto de caudalímetro a caja hasta -'06
	9241	mgto de caudalímetro a caja desde '06-
2-	9226	mgto de caja a Turbo

CANALIZACIONES TURBOCOMPRESOR motor 1.6HDi-DV6:

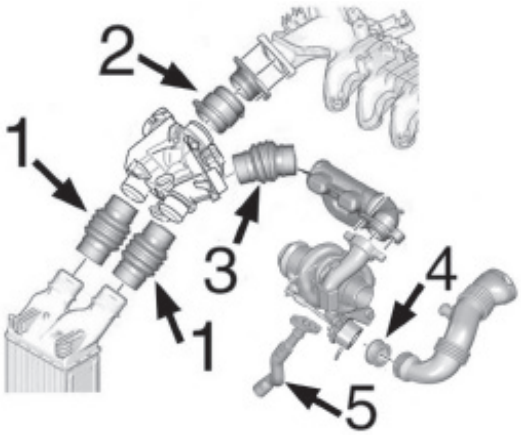

1-	9237	mgto entrada/salida intercooler
2-	9233	mgto de colector a dosificador hasta -'06
	9236	mgto de colector a dosificador desde '06-
3-	9231	mgto empalme, versiones sin filtro de partículas
	n/d	mgto empalme, versiones con filtro de partículas
4-	5134	junta de silicona de Turbo a tubo
5-	9534	tubo de silicona lubricación Turbo

© INDUSTRIAL METALCAUCHO, S.L.U.



03197
tubo de agua metálico 1.6 HDi

oe: 1317R8



03198
tubo de agua metálico

oe: 1351.FE -1351.VA



03204
tubo de agua metálico

oe: 1351.VG -1351F5



03560
tapón botella de expansión

oe: 1306.E4 -1306.C9



03611
tapa con termostato

oe: 1336.Q2



03638
botella de expansión

oe: 1323.22 -1323.Z8



03640
tapa bomba de agua 1.6 16V

oe: 1201 C3



03641
tapa bomba de agua 1.4 - 1.4 16V

oe: 1206.96 -1201.C2



03762
tapón para toma sensor en botellas expansión

oe: 130691



03774
cuerpo de termostato 1.4 HDi

oe: 1336.V6



03776
caja de termostato 1.4 HDi - 1.6 HDi

oe: 1336.AF



03778
caja de termostato 1.4 16V - 1.6 16V

oe: 1336.Z0



03781
botella de expansión 1.4 HDi - 1.6 HDi

oe: 1323 T9



03782
botella de expansión

oe: 1307.XQ -1307.YT

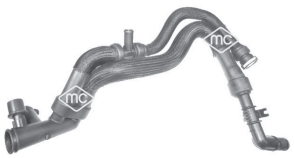

03784
mgto doble de bomba a termostato 1.4 HDi

oe: 1202487 -1336V3



03785
mgto de bomba a termostato

oe: 1254380 -1336x3



03791
caja de agua 1.4

oe: 9654775080 -1336.P9

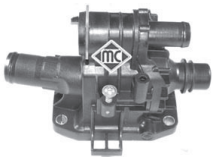

03800
caja de termostato

oe: 1336.X2



03881
tapón botella de expansión

oe: 1306J5



03933
tapa con termostato 1.4

oe: 1336Z2

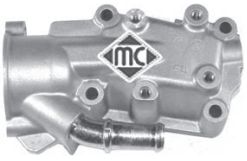

05241
caja de termostato

oe: 1336.W3

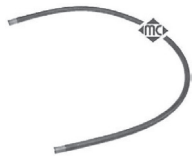

08675
mgto de botella a radiador 1.6 16V

oe: 1307LS



09188
mgto superior radiador 1.4 HDi - 1.6 HDi

oe: 1343.HT -1343FK



09202
mgto de tubo a filtro de partículas 1.4 HDi - 1.6 HDi

oe: 11537805997 -1317N7



09203
mgto inferior radiador 1.4 HDi

oe: 1351GG



09210
mgto superior radiador 1.4 - 1.4 16V - 1.6 16V

oe: 1343LC



09211
mgto superior radiador 1.4 - 1.4 16V - 1.6 16V

oe: 1343.HW



09212
mgto inferior radiador 1.4 - 1.4 16V - 1.6 16V

oe: 1351FR



09213
jgo mgtos calefactor 1.4 - 1.4 16V

oe: 6466.V5 -6466.K6



09216
mgto superior radiador 1.4 HDi

oe: 1343HV -134226



09218
mgto de botella a radiador 1.4 HDi - 1.6 HDi

oe: 1317.K5



09219
mgto de colector a botella 1.4 HDi - 1.6 HDi

oe: 1317.V6 -1317T0



09220
mgto inferior radiador 1.6 HDi

oe: 1351LR



09223
jgo mgtos calefactor sup + inf

oe: 6466.VK -6466.VH



05134
junta de silicona de Turbo a tubo 1.6 HDi

oe: 9686311380 -1434C8



09226
mgto de caja a Turbo 1.4 HDi

oe: 1434F6 -143413



09231
mgto empalme Turbo 1.6 HDi

oe: 0382.EN

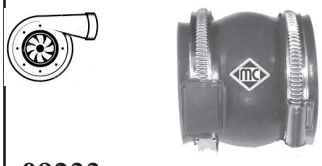

09233
mgto empalme Turbo 1.6 HDi

oe: 0382.NZ -0382.EY



09236
mgto empalme Turbo 1.6 HDi

oe: 0382NY -0382HK



09237
mgto empalme Turbo 1.6 HDi

oe: 0382GW -0382PP



09240
mgto decaudalímetro a caja aire 1.4 HDi

oe: 143415



09241
mgto de caudalímetro a caja aire 1.4 HDi

oe: 143445

© INDUSTRIAL METALCAUCHO, S.L.U.



09534
mgto lubricación turbo 1.6 HDi

oe: 38128 -38127



93023
válvula EGR 1.6 HDi

oe: 1618.59 -1618.59 S1

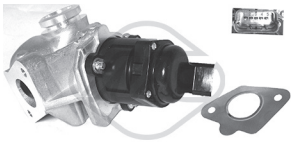

93045
válvula EGR 1.4 HDi

oe: 1618.N8 -1618.PF



00667
tapon cárter aceite

oe: 2221.11 -016393



02024 Ø 14 mm
arandela carter c/goma 14mm 1.4 - 1.4 16V - 1.6 16V

oe: 0164.54



02050 Ø 14 mm
arandela carter 14x22 mm

oe: 031327



02051 Ø 10 mm
arandela cobre 10x20 mm

oe: 031333

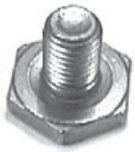

02929
tapón cárter de aceite 1.4 HDi - 1.6 HDi

oe: 031129



03639
tapón llenado de aceite 1.4

oe: 0258.55



03642
tapón llenado aceite

oe: 1180.F9



03786
tapón llenado aceite 1.4

oe: 0258.60 -0258.66



03837
tapa filtro de aceite 1.4 - 1.6 16V

oe: 1103.P8 -1103.L7



03839
tapa filtro de aceite 1.4 HDi - 1.6 HDi

oe: 1103K4

04593
varilla nivel aceite 1.4

oe: 9651347480 -1174.82



04739
varilla nivel aceite

oe: 117464



05211
varilla nivel aceite 1.4 HDi

oe: 1174.E7



05212
varilla nivel aceite

oe: 1174.G2 -1174G2



05220
varilla nivel aceite 1.4 16V

oe: 1174.83



05221
varilla nivel aceite 1.6 16V

oe: 1174.93 -117488



05397
cárter de aceite 1.4 HDi - 1.6 HDi

oe: 0301 N1



05739
intercambiador de calor con junta 1.4 HDi

oe: 1103K2



05740
intercambiador en filtro de aceite con juntas
oe: 11 42 7 527 409 -1103.L1



03877
tapa aforador en depósito combustible con junta
oe: 1531.41 -1531.30



05391
filtro de gasoil 1.4 HDi
oe: 96 462 310 80 -96 417 896 80



05392
filtro de gasoil 1.6 HDi
oe: 1901 95 -1901 81

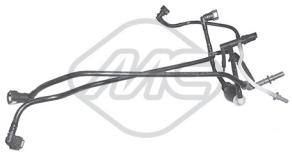

92006
jgo tubos inyección, montaje siemens 1.4 HDi
oe: 1574S9



92007
jgo tubos inyección 1.4 HDi
oe: 1574T0



92047
tubo alimentación de combustible 1.4 HDi
oe: 1574Q1

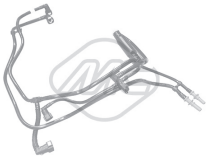

92056
jgo tubos inyección 1.6 HDi
oe: 1574W2



92057
jgo tubos inyección 1.6 HDi
oe: 1574T5

© INDUSTRIAL METALCAUCHO, S.L.U.

SUSPENSION DELANTERA y SOPORTES de MOTOR:

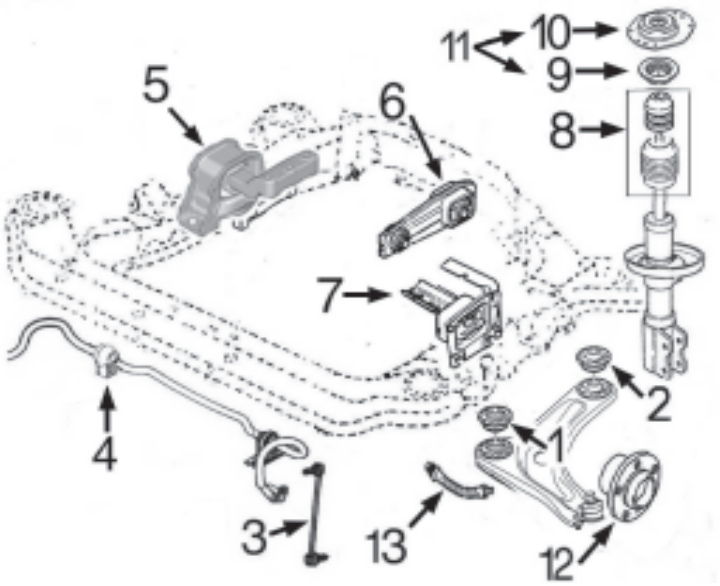

1- 4651 silentbloc anterior trapecio delantero
2- 4652 silentbloc posterior trapecio delantero
3- 4068 bieleta puntal barra estabilizadora
4- n/d goma para barra estabilizadora de Ø 18mm
n/d goma para barra estabilizadora de Ø 19/20mm
5- 5187 soporte motor derecho 1.4TU
5184 soporte motor derecho 1.4/16v ET3J4
5155 soporte motor derecho 1.6/16v TU5JP4
4647 soporte motor derecho 1.4HDi
5186 soporte motor derecho 1.6HDi/16v
6- 5213 soporte motor trasero
7- 4649 soporte motor izquierdo 1.4/8v-1.4/16v-1.6/16v y 1.4HDi
5191 soporte motor izquierdo 1.6HDi
8- 4657 juego capuchón y tampón amortiguador
9- 4181 rodamiento soporte amortiguador delantero
10- 5104 soporte amortiguador delantero
11- 5876 kit soporte amortiguador delantero con rodamiento y accesorios
12- 90045 buje rueda delantera
13- 96152 latiguillo freno delantero (479 mm)

SUSPENSION TRASERA:

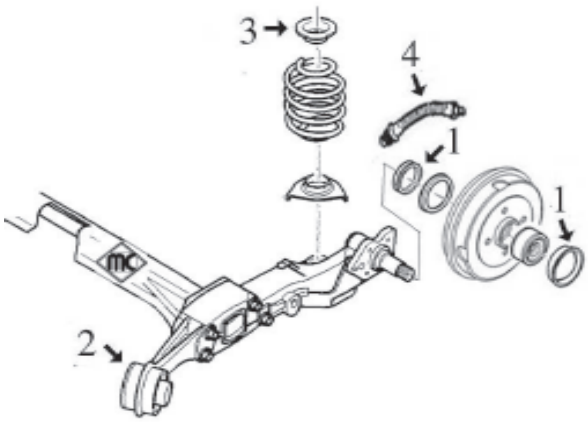

1- 4828 juego retén eje trasero y tapa tambor
2- 4829 silentbloc soporte puente trasero
3- n/d soporte superior amortiguador trasero
4- 96154 latiguillo freno trasero (212 mm)

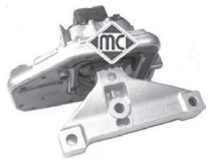

04644
soporte motor derecha;Eje delantero arriba 1.4 16V
oe: 1839E4



04647
soporte motor derecha 1.4 HDi
oe: 1807HX -1807S4



04649
soporte motor izquierda
oe: 1813.80 -1813.92



04650 Ø 10.3 mm
soporte motor posterior 1.4 - 1.4 HDi - 1.6 16V
oe: 1806.59



05155
soporte motor derecha 1.6 16V
oe: 1839F0



05181
soporte motor arriba;Eje delantero, derecha 1.6 HDi
oe: 1807AW -1807GW

PEUGEOT - 1007 (04/2005 -)



05184
soporte motor a la derecha arriba 1.4 16V

oe: 1839.E9 -1839.G1



05186
soporte motor derecha;Eje delantero arriba

oe: 1807.HG -1807.1E



05187
soporte motor

oe: 1839.J6 -1839.E8



05191
soporte motor izquierda 1.6 HDi

oe: 9801521580 -1813.F0



05213 Ø 10,3 mm
soporte motor posterior

oe: 1806.96



04068
bieleta puntal barra estabilizadora Eje delantero

oe: 508745



04651 Ø 18 mm
silentbloc anterior trapecio delante;Eje delantero

oe: 3523.98



04652 Ø 18 mm
silentbloc posterior trapecio posterior;Eje delantero abajo

oe: 3523.AA



04829 Ø 13 mm
silentbloc soporte eje Eje trasero

oe: 5131.C1



04181 Ø 65 mm
rodamiento soporte amortiguador eje delantero, ambos lados

oe: 5035.27 -5035.58



04657
juego capuchón y tampón amortiguador Eje delantero

oe: 5254.35 -503372 21.3-26 mm



05104
soporte amortiguador eje delantero, ambos lados

oe: 5038.F5



05382
jgo. fuelle + tope de suspensión

oe: 5033A4 -5254.39

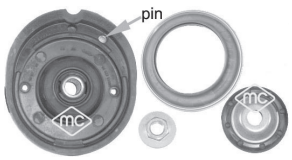

05876
kit soporte amortiguador Eje delantero

oe: 503196



06540
tope suspensión Eje trasero

oe: 5166.67 -5166.94



05454
tornillo rueda delante y detrás

oe: 5405.35



05455
tornillo rueda delante y detrás

oe: 5405.72 -5405.84



90045 Ø 37 mm
buje rueda Eje delantero

oe: 3307.76



04828 Ø 31,3 mm
juego retén ejetapón tambor eje trasero ambos lados

oe: 3740.19 -3724.24



74102 Ø 37 mm
rodamiento Eje delantero

oe: 3350.92 -3350.86



74131 Ø 25 mm
rodamiento Eje delantero

oe: 95608940 -95592226

© INDUSTRIAL METALCAUCHO, S.L.U.



96152 longitud: 479 mm
latiguillo de freno Eje delantero

oe: 4806 A9



96154 longitud: 212 mm
latiguillo de freno Eje trasero

oe: 4806C0



96163 longitud: 210 mm
latiguillo de freno Eje trasero

oe: 4806A1



01109 kit **00109 fuelle**
kit fuelle transmisión lado de rueda

oe: 1061864 -329335 Ø 31-76 mm



01113 kit **00113 fuelle**
kit fuelle transmisión lado de rueda

oe: 329331 Ø 36-85 mm



01142 kit **00142 fuelle**
kit fuelle transmisión lado de engranaje

oe: 4705777 -31 60 7 518 246 Ø 19-60 mm



01228 kit **00228 fuelle**
kit fuelle transmisión lado de engranaje

oe: 3287A9 Ø 35-70 mm



01427 kit **00427 fuelle**
kit fuelle transmisión lado de rueda

oe: 329320 Ø 34-76 mm



01428 kit **00428 fuelle**
kit fuelle transmisión lado de engranaje

oe: 328793 -328788 Ø 28-62 mm



01121 kit **00121 fuelle**
kit fuelle cremallera dirección

oe: 48 20 3JD 01A -48203-JD 01A Ø 14-50 mm



05400
cárter de aceite

oe: 0301L5



04440 Ø 43,9 mm
polea cigüeñal 1.4 - 1.4 16V - 1.6 16V

oe: 0515K1 -0515P5



04441 Ø 30 mm
polea cigüeñal 1.4 HDi

oe: 0515V8 -0515V7



04442 Ø 143 mm - 6 canales
polea cigüeñal

oe: 0515.P1 -0515.S1



05202 Ø 30 mm
polea cigüeñal 1.6 HDi

oe:



05692 Ø 30 mm
polea cigüeñal 1.4 HDi

oe: 0515V8 -0515V7



06000 Ø 30 mm
polea cigüeñal damper 1.4 HDi

oe: 0515V0 -0515V6



03869
jgo tapas distribución 1.4 HDi

oe: 0320.Y1 -0320.S5



03871
juego tapas correa distribución 1.6 HDi

oe: 1487867 -1487868



03872
juego tapas correa distribución 1.4

oe: 0320.S9 -0320.T1



05422
tensor correa alternador 1.4 HDi - 1.6 HDi

oe: 1611425680 -5751.H6

PEUGEOT - 1007 (04/2005 -)



05450 Ø 10 mm
rodillo tensor correa alternador 1.4 HDi - 1.6 HDi
oe: 5751.F4 -5751.87



05451 Ø 10 mm
rodillo tensor correa alternador 1.4 HDi - 1.6 HDi
oe: 5751.E5



05453
tensor correa alternador 1.4 - 1.4 16V - 1.6 16V
oe: 5751.G7 -5751.C3



05488
rodillo tensor correa alternador 1.4 - 1.6 16V
oe: 575191 -575147



05491
tensor correa alternador
oe: 5751.89



06009 Ø 17;17 mm
polea de alternador 1.4 HDi - 1.6 HDi
oe: 5705 AS -5702 E3



06152 Ø 17.00 mm
polea de alternador 1.4 HDi - 1.6 HDi
oe:



03697
juego tapas correa distribución 1.4
oe: 0320.L3 -0320.S2



05350 Ø 29,9 mm
piñón de distribución 1.4 HDi - 1.6 HDi
oe: 0805.E5



04564 Ø 30 mm
juego retenes diferencial-trasnmisión
oe: 312144 -312146 58



04602 Ø 10 mm
bieleta cambio velocidades
oe: 2452.A5 -2452.94



04424 Ø 24 mm
casquillo guía embrague
oe: 9638950580 -210538



04600
horquilla embrague
oe: 211761



04601
horquilla embrague 1.6 HDi
oe: 211766



04605 Ø 23 mm
casquillo guía embrague 1.6 HDi
oe: 210535

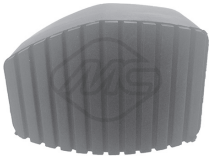

06189
cubrepedal
oe: 2130.26



04065
kit montaje colector escape
oe: 179756 -179710



04653
soporte posterior silenciador
oe: 1755J6



04654
soporte posterior silenciador Atrás derecha
oe: 1755J4 -1755F3



04655
soporte anterior tubo escape
oe: 1755.J8 -1755.J7



02063
bomba limpiaparabrisas
oe: 6434.98 -6434.75

© INDUSTRIAL METALCAUCHO, S.L.U.



03891
tapa depósito limpiaparabrisas

oe: 6432.30

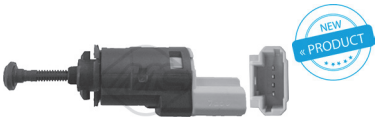

06166
interruptor luz

oe: 4534.63 -4534.48



06167
interruptor luz

oe: 4534.40 -96 434 788 80

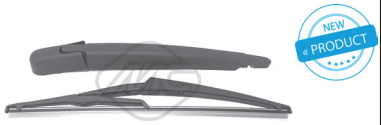

68031 longitud: 305 mm
limpiaparabrisas posterior

oe: 6423 91 -6429Y4



06580
silentbloc Eje delantero

oe: 3523.EZ



06679 Ø 14,2 mm
soporte amortiguador eje delantero, ambos lados

oe: 96 708 307 80 -5038.H4

06680
kit soporte amortiguador eje delantero, ambos lados

oe: 96 708 307 80 -5038.H4 S1

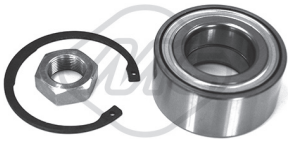

74078 Ø 42 mm
rodamiento Eje delantero

oe: 3350.97 -3350.84



74102 Ø 37 mm
rodamiento Eje delantero

oe: 3350.92 -3350.86



74113 Ø 30 mm
buje de rueda eje trasero ambos lados

oe: 3748-90



04600
horquilla embrague 1.2 VTi - 1.4 HDi

oe: 211761



06189
cubrepedal

oe: 2130.26

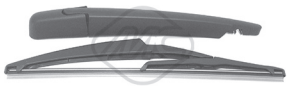

68037 longitud: 290 mm
limpiaparabrisas posterior

oe: 1610720480 -6429GN

© INDUSTRIAL METALCAUCHO, S.L.U.



03197
tubo de agua metálico 1.6 HDi

oe: 1317R8



03776
caja de termostato 1.6 HDi

oe: 1336.AF



03881
tapón botella de expansión

oe: 1306J5



03974
botella expansión

oe: 1323.X6 -1323.Y8



09187
mgto inferior radiador 1.6 HDi

oe: 1351JG -1351RE



05134
junta de silicona de Turbo a tubo 1.6 HDi

oe: 9686311380 -1434C8

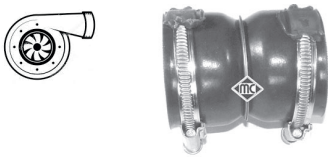

09236
mgto empalme Turbo 1.6 HDi

oe: 0382NY -0382HK



09534
mgto lubricación turbo 1.6 HDi

oe: 38128 -38127



93023
válvula EGR 1.6 HDi

oe: 1618.59 -1618.59 S1



02929
tapón cárter de aceite

oe: 031129



05397
cárter de aceite 1.6 HDi

oe: 0301 N1



05392
filtro de gasoil 1.6 HDi

oe: 1901 95 -1901 81

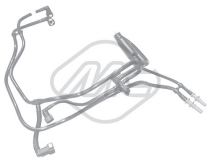

92056
jgo tubos inyección 1.6 HDi

oe: 1574W2



92057
jgo tubos inyección 1.6 HDi

oe: 1574T5



04435
soporte motor derecha;Eje delantero 2.0 HDi

oe: 1839H6 -183994



04732
soporte motor Eje delantero, derecha 1.6 HDi

oe: 1807X2 -1807GF



04733
soporte motor debajo 1.6 HDi

oe: 1806.72 -180668



04763
soporte motor derecha;delante 2.0 HDi

oe: 1839C7 -1839H5



05194
soporte motor Eje trasero 2.0 HDi

oe: 180687 -1806A0



05197
soporte motor Eje delantero, derecha 1.6 VTi

oe: 1807GG -1807GJ



05199
soporte motor lado de engranaje;Eje trasero

oe: 1844A8



05661
soporte motor Eje delantero

oe: 180944



04401
bieleta puntal barra estabilizadora ambos lados;Eje delantero

oe: 508764 -508762



04604
jgo capuchón y tope poliuretano amortiguador eje delantero, ambos lados

oe: 5254.31 30-51 mm



06677
soporte amortiguador Eje delantero

oe: 9672116080 -5038H3

06678
kit soporte amortiguador Eje delantero

oe: 9672116080 -9151063380



90012
buje rueda eje delantero, ambos lados

oe: 3307.71 -3307.85

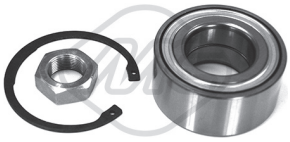

74078 Ø 42 mm
rodamiento Eje delantero

oe: 3350.97 -3350.84



74120 Ø 45 mm
rodamiento 2.0 HDi Hybrid4

oe: 3350.98 -3350.85



74137 Ø 30 mm
rodamiento Eje trasero

oe: 3748.94 -374894



01113 kit **00113 fuelle**
kit fuelle transmisión lado de rueda

oe: 329331 Ø 36-85 mm



01228 kit **00228 fuelle**
kit fuelle transmisión lado de engranaje

oe: 3287A9 Ø 35-70 mm



04738 Ø 30 mm
polea cigüeñal 2.0 HDi - 2.0 HDi Hybrid4

oe: 0515T6



05176 Ø 36 mm
polea cigüeñal 1.6 THP - 1.6 VTi

oe: 0515.T2



05202 Ø 30 mm
polea cigüeñal 1.6 HDi

oe:



05942 Ø 153 mm - 6 canales
polea cigüeñal

oe: 0515.V9 -96816 40880



05422
tensor correa alternador 1.6 HDi

oe: 1611425680 -5751.H6



06009 Ø 17;17 mm
polea de alternador 1.6 HDi

oe: 5705 AS -5702 E3



06014 Ø 17 mm
polea de alternador 1.6 THP - 1.6 VTi

oe: 12 31 7 575 650 -12 31 7 575 518



06152 Ø 17.00 mm
polea de alternador 1.6 HDi

oe:



05350 Ø 29,9 mm
piñón de distribución 1.6 HDi

oe: 0805.E5



04602 Ø 10 mm
bieleta cambio velocidades

oe: 2452.A5 -2452.94

© INDUSTRIAL METALCAUCHO, S.L.U.



04601
horquilla embrague 1.6 VTi

oe: 211766



04620 Ø 32 mm
juego retenes diferencial-transmisión 2.0 HDi - 2.0 HDi Hybrid4

oe: 312165 -312124 40

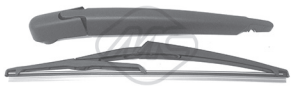

68035 longitud: 305 mm
limpiaparabrisas posterior

oe: 6422 37 -6423 91

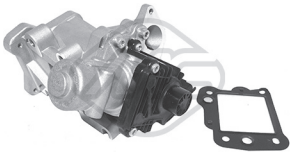

93052
válvula EGR 2.2 HDi 4007

oe: LR000997 -6G9Q-9D475-AA



02929
tapón cárter de aceite 2.2 HDi

oe: 031129



06574 Ø 14 mm
silentbloc posterior;eje delantero, ambos lados 2.2 HDi - 2.4 16V
oe: 3523.C -3523.CS



06575 Ø 14 mm
silentbloc posterior;debajo;Eje delantero, izquierda;Eje delantero, derecha 2.2 HDi -
oe: 3520.X9 -3521.V0



06685 Ø 14,1 mm
silentbloc debajo;delante;eje delantero, ambos lados 2.2 HDi - 2.4 16V
oe: 16 124 483 80* -16 124 484 80*



06686 Ø 14,1 mm
silentbloc posterior;debajo;eje delantero, ambos lados 2.2 HDi - 2.4 16V
oe: 16 124 483 80* -16 124 484 80*



05202 Ø 30 mm
polea cigüeñal 1.6 HDi AWC 4008

oe:



05842 Ø 158 mm - 6 canales
polea cigüeñal motor 2.2 HDi 4007

oe: 515.V3 -0515.V3



05422
tensor correa alternador 1.6 HDi AWC 4008
oe: 1611425680 -5751.H6

© INDUSTRIAL METALCAUCHO, S.L.U.



03197
tubo de agua metálico 1.6 HDi

oe: 1317R8



03776
caja de termostato 1.6 HDi

oe: 1336.AF



03881
tapón botella de expansión

oe: 1306J5



03974
botella expansión

oe: 1323.X6 -1323.Y8



09187
mgto inferior radiador 1.6 HDi

oe: 1351JG -1351RE



09234
mgto empalme Turbo 1.6 HDi

oe: 0382LW -0382LX

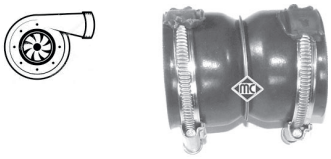

09236
mgto empalme Turbo 1.6 HDi

oe: 0382NY -0382HK



09534
mgto lubricación turbo 1.6 HDi

oe: 38128 -38127



93023
válvula EGR 1.6 HDi

oe: 1618.59 -1618.59 S1



02929
tapón cárter de aceite

oe: 031129



05397
cárter de aceite 1.6 HDi

oe: 0301 N1



05392
filtro de gasoil 1.6 HDi

oe: 1901 95 -1901 81

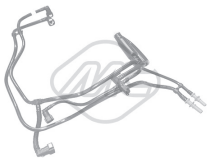

92056
jgo tubos inyección 1.6 HDi

oe: 1574W2



92057
jgo tubos inyección 1.6 HDi

oe: 1574T5



04435
soporte motor derecha;Eje delantero 2.0 HDi

oe: 1839H6 -183994



04732
soporte motor Eje delantero, derecha 1.6 HDi

oe: 1807X2 -1807GF



04733
soporte motor debajo 1.6 HDi

oe: 1806.72 -180668



04763
soporte motor derecha;delante 2.0 HDi

oe: 1839C7 -1839H5



05194
soporte motor Eje trasero 2.0 HDi

oe: 180687 -1806A0



05197
soporte motor Eje delantero, derecha 1.6 16V

oe: 1807GG -1807GJ



05661
soporte motor Eje delantero 1.6 16V - 1.6 HDi

oe: 180944



04401
bieleta puntal barra estabilizadora ambos lados;Eje delantero
oe: 508764 -508762



05911
bieleta puntal barra estabilizadora eje delantero, ambos lados
oe: 5087.57



04604
jgo capuchón y tope poliuretano amortiguador eje delantero, ambos lados
oe: 5254.31 30-51 mm



06677
soporte amortiguador Eje delantero
oe: 9672116080 -5038H3

06678
kit soporte amortiguador Eje delantero
oe: 9672116080 -9151063380



90012
buje rueda eje delantero, ambos lados
oe: 3307.71 -3307.85

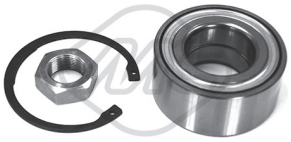

74078 Ø 42 mm
rodamiento Eje delantero
oe: 3350.97 -3350.84



74137 Ø 30 mm
rodamiento Eje trasero
oe: 3748.94 -374894



01113 kit **00113 fuelle**
kit fuelle transmisión lado de rueda
oe: 329331 Ø 36-85 mm



01226 kit **00226 fuelle**
kit fuelle transmisión lado de engranaje
oe: 3287C3 -3287C1 Ø 29-77 mm



01228 kit **00228 fuelle**
kit fuelle transmisión lado de engranaje
oe: 3287A9 Ø 35-70 mm



04738 Ø 30 mm
polea cigüeñal 2.0 HDi
oe: 0515T6



05176 Ø 36 mm
polea cigüeñal 1.6 16V
oe: 0515.T2



05202 Ø 30 mm
polea cigüeñal 1.6 HDi
oe:



05942 Ø 30 mm
polea cigüeñal 2.0 HDi
oe: 0515.V9 -96816 40880



05422
tensor correa alternador 1.6 HDi
oe: 1611425680 -5751.H6



06009 Ø 17;17 mm
polea de alternador 1.6 HDi
oe: 5705 AS -5702 E3



06014 Ø 17 mm
polea de alternador 1.6 16V
oe: 12 31 7 575 650 -12 31 7 575 518



06152 Ø 17.00 mm
polea de alternador 1.6 HDi
oe:



05350 Ø 29,9 mm
piñón de distribución 1.6 HDi
oe: 0805.E5



04602 Ø 10 mm
bieleta cambio velocidades
oe: 2452.A5 -2452.94

© INDUSTRIAL METALCAUCHO, S.L.U.



04601
horquilla embrague 1.6 16V

oe: 211766



04620 Ø 32 mm
juego retenes diferencial-transmisión 2.0 HDi

oe: 312165 -312124 40

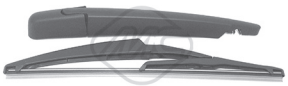

68037 longitud: 290 mm
limpiaparabrisas posterior

oe: 1610720480 -6429GN



68147 longitud: 290 mm
limpiaparabrisas posterior

oe:

CANALIZACIONES DE AGUA:

motor de gasolina 1.4/8v (PSA):

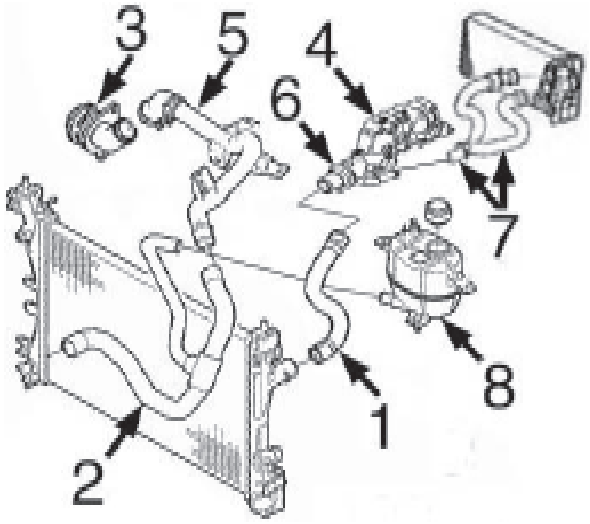

1- n/d mgto superior radiador
2- n/d mgto inferior radiador
3- 3641 tapa en bomba de agua
4- 3791 caja de agua
5- 3204 tubo a bomba de agua
6- 3933 tapa con termostato
7- n/d jgo mgtos calefactor
8- 3874 botella de expansión
3795 tapón botella de expansión

motor diésel 1.4HDi-DV4 (PSA):

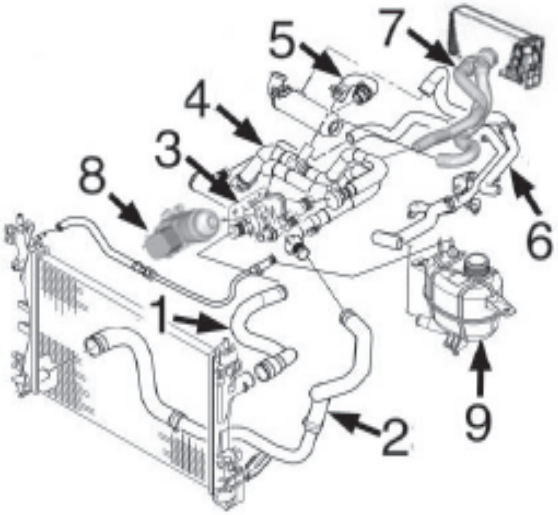

1- n/d mgto superior radiador
2- n/d mgto inferior radiador
3- 3774 cuerpo de termostato
4- 3784 jgo tubos de bomba a termostato
5- 9202 mgto de tubo a filtro de partículas
6- n/d mgto doble de botella a bomba
7- n/d mgto doble del calefactor
8- 5739 intercambiador de calor
9- 3874 botella de expansión
3795 tapón botella de expansión

motor diésel 1.3D-F13DTE5 (FIAT):

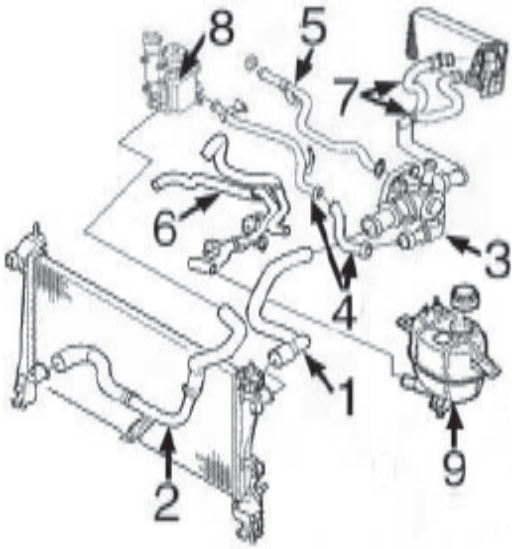

1- n/d mgto superior radiador
2- n/d mgto inferior radiador
3- 3886 cuerpo de termostato
4- 3215 tubo metálico de termostato a intercambiador
5- 3214 tubo metálico a bomba de agua
6- n/d mgto doble de botella, bomba y filtro de partículas
7- n/d jgo mgtos entrada/salida calefactor
8- 5731 intercambiador calor agua/aceite
9- 3874 botella de expansión
3795 tapón botella de expansión

© INDUSTRIAL METALCAUCHO, S.L.U.

CANALIZACION TURBO motor 1.4HDi-PSA:

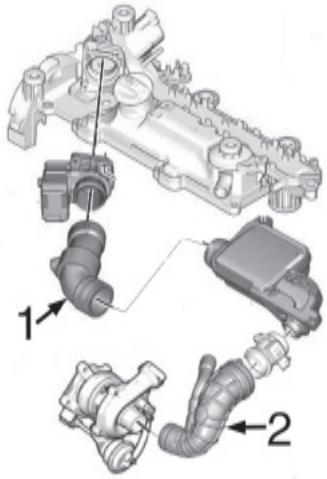

1- n/d no aplicable en este modelo
2- 9226 tubo de caudalímetro a Turbo

TUBOS DESVAPORIZADORES y de filtro de aire motor 1.3D (FIAT):

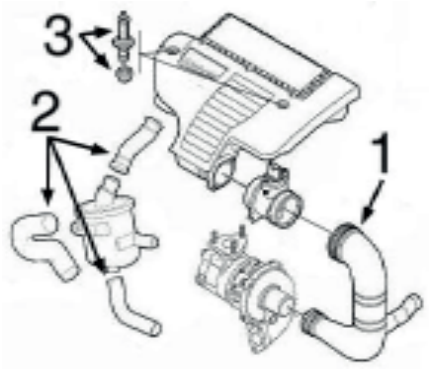

1- 3875 tubo de filtro de aire a Turbo
2- 9386 jgo 3 mgtos desvaporizadores
3- 5662 jgo tornillo anclaje tapa motor

PEUGEOT - BIPPER (02/2008 -)



03204
tubo de agua metálico

oe: 9640621780 -9640621780



03214
tubo de agua metálico 1.3 HDi 75

oe: 7792369 -7792369



03215
tubo de agua metálico 1.3 HDi 75

oe: 1342.20



03641
tapa bomba de agua 2.0 i

oe: 1206.96 -1201.C2



03774
cuerpo de termostato 1.4 HDi - 2.1 TD 12V

oe: 1336.V6

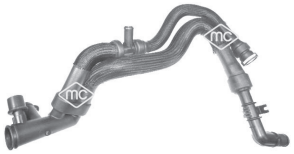

03784
mgto doble de bomba a termostato

oe: 1202487 -1336V3



03791
caja de agua

oe: 9654775080 -1336.P9



03795
tapón botella de expansión 1.4 - 2.0 i

oe: 1306F8



03874
botella de expansión 1.3 HDi 75 - 1.4 HDi

oe: 1323.CT



03886
cuerpo de termostato

oe: 55202373 -6338 039



03933
tapa con termostato 2.0 i

oe: 1336Z2



09202
mgto de tubo a filtro de partículas 1.4 HDi - 2.0 i Turbo

oe: 11537805997 -1317N7



03875
tubo de filtro de aire a Turbo

oe: 51793175



06501
tubo aire admisión Salida 1.4

oe: 1436P5

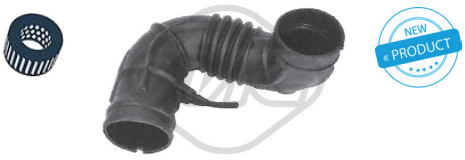

06502
tubo inferior aire admisión Entrada 1.4 - 1.5 D

oe: 1436P7



09226
mgto de caja a Turbo 1.4 i

oe: 1434F6 -143413



09386
jgo 3 mgtos desvaporizadores 3.0 V6

oe: 55185374 -55191438



93045
válvula EGR 1.4 HDi - 2.0 Turbo

oe: 1618.N8 -1618.PF



00667
tapon cárter aceite

oe: 016393



02024 Ø 14 mm
arandela carter c/goma 14mm 1.4

oe: 0164.54



02929
tapón cárter de aceite

oe: 031129

© INDUSTRIAL METALCAUCHO, S.L.U.

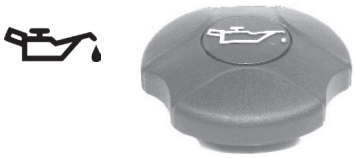

03639
tapón llenado de aceite 1.4

oe: 0258.55



03642
tapón llenado aceite 3.0 V6

oe: 1180.F9



03685
tapón llenado aceite

oe: 73501331 -55197222



03837
tapa filtro de aceite 1.3 HDi 75 - 2.0 i

oe: 1103.P8 -1103.L7



03839
tapa filtro de aceite 1.4 HDi - 2.5 TD

oe: 1103K4

04593
varilla nivel aceite 1.4 - 2.5 TD

oe: 9651347480 -1174.82



05106
tapón cárter de aceite 22x150

oe: 46823509 -46823509



05397
cárter de aceite 1.4 HDi

oe: 0301 N1



05504
varilla de nivel aceite 1.3 HDi 75 - 2.0 Turbo

oe: 55191259 -55191259

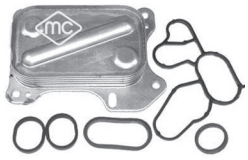

05731
intercambiador aceite con juntas 1.3 HDi 75 - 2.0 i

oe: 55193743 -55193743



05739
intercambiador de calor con junta 1.4 HDi

oe: 110436 -1103K2

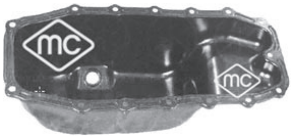

05915
cárter de aceite 1.3 HDi 75

oe: 0301.R2



06581
cubierta distribución 1.3 HDi 75

oe: 1001.G7 -1018.83



05391
filtro de gasoil 1.4 HDi

oe: 96417896 -964178680



92007
jgo tubos inyección 1.4 HDi - 2.0 i

oe: 1574T0

SUSPENSION DELANTERA y SOPORTES de MOTOR:

motor de gasolina 1.4/8v (PSA)

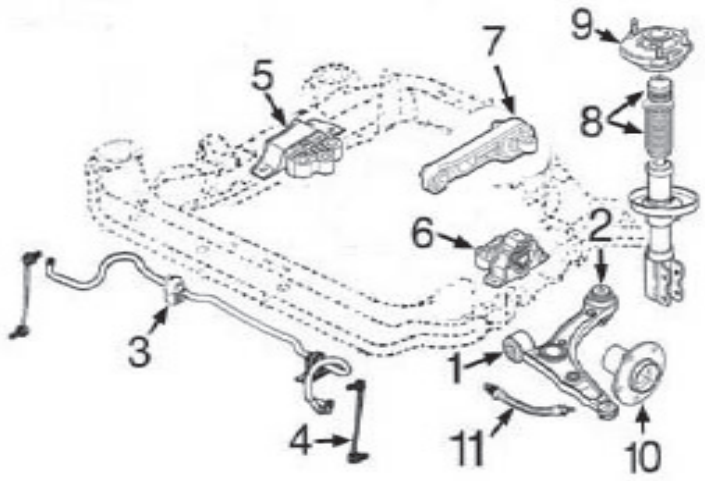

1-	5345	silentbloc anterior trapecio delantero
2-	5473	silentbloc posterior trapecio delantero
3-	5681	goma barra estabilizadora
4-	5634	bieleta puntal barra estabilizadora
5-	5680	soporte motor derecho
6-	5596	soporte motor izquierdo
7-	5674	soporte motor trasero
8-	5606	jgo. capuchón y tope de suspensión
9-	5677	soporte amortiguador delantero derecho
	5678	soporte amortiguador delantero izquierdo
10-	90112	buje rueda delantera
11-	n/d	latiguillo freno delantero

motores diésel:
1.4HDi (PSA)
1.3D F13DTE5 (FIAT):

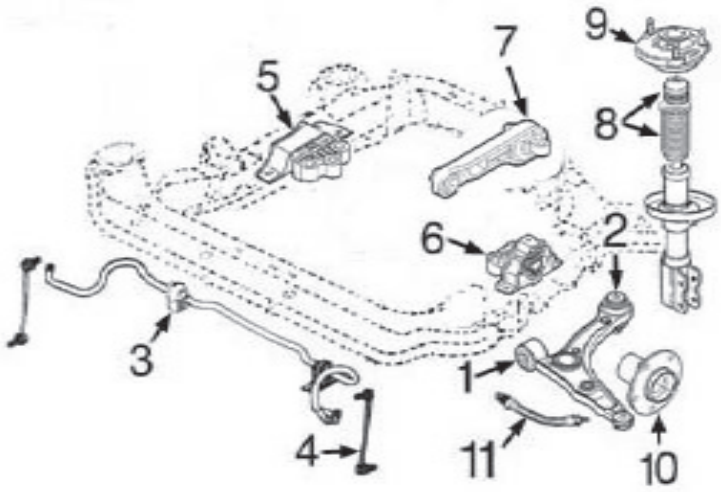

1-	5345	silentbloc anterior trapecio delantero
2-	5473	silentbloc posterior trapecio delantero
3-	5681	goma barra estabilizadora
4-	5634	bieleta puntal barra estabilizadora
5-	5676	soporte motor derecho 1.4HDi PSA
	6193	soporte motor derecho 1.3D FIAT
6-	5596	soporte motor izquierdo
7-	5674	soporte motor trasero 1.4HDi PSA
	5675	soporte motor trasero 1.3D FIAT
8-	5606	jgo. capuchón y tope de suspensión
9-	5677	soporte amortiguador delantero derecho
	5678	soporte amortiguador delantero izquierdo
10-	90112	buje rueda delantera
11-	n/d	latiguillo freno delantero

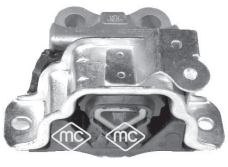

05596
soporte motor

oe: 51761609 -55702833



05674
soporte motor posterior;debajo 1.4

oe: 1844.C7 -1844.C6



05675
soporte motor posterior;debajo 2.0 Turbo

oe: 1807.KA

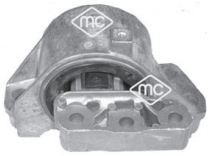

05676
soporte motor derecha 1.4 HDi - 2.0 Turbo

oe: 1807.GP

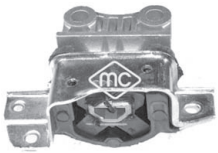

05680
soporte motor derecha 1.4 - 2.0 Turbo

oe: 1807.GQ



06212
soporte motor izquierda 1.3 HDi 75 - 2.0 Turbo

oe: 1807.KF

© INDUSTRIAL METALCAUCHO, S.L.U.



06232
soporte motor izquierda;arriba 1.4

oe: 1807.GL -1807.GR



05345 Ø 13 mm
silentbloc anterior trapecio centro;debajo;Eje delantero 2.0 Turbo

oe:



05473 Ø 12 mm
silentbloc posterior trapecio posterior;debajo;Eje delantero

oe:



05634
bieleta puntal barra estabilizadora eje delantero, ambos lados 2.0 Turbo

oe: 5179 5269 -5180 1136



05681 Ø 21 mm
goma barra estabilizadora interior;eje delantero, ambos lados 1.3 HDi 75 - 1.4 HDi

oe: 5094.E5



05682 Ø 12,9 mm
silentbloc puente ambos lados;Eje trasero 1.3 HDi 75 - 1.4 HDi

oe: 5131.G8



05606
jgo capuchón y tope amortiguador Eje delantero;eje delantero, ambos lados

oe: 5033.E2 -5254.47 5033.F2



05677 Ø 12;18 mm
soporte amortiguador Eje delantero, derecha 1.3 HDi 75 - 1.4 HDi

oe: 5038 J8 -5038 G3



05678 Ø 18 mm
soporte amortiguador Eje delantero, izquierda;Eje delantero arriba 1.3 HDi 75

oe: 5038.J7 -5038 G2



90010 Ø 37 mm
buje rueda Eje delantero

oe: 3307.A3



90112 Ø 37 mm
buje rueda Eje delantero 2.0 Turbo

oe: 55701433 -326 166



90116 Ø 30 mm
buje rueda eje trasero ambos lados

oe: 46554134 -46554134

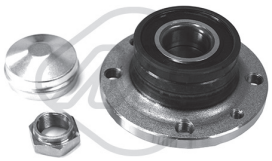

90218 Ø 30 mm
buje de rueda eje trasero ambos lados 1.3 HDi 75 - 2.0 Turbo - 1.4 HDi

oe: 3748-98



02823
soporte sensor de vacio 1.8 D

oe: SE3952110 -834976

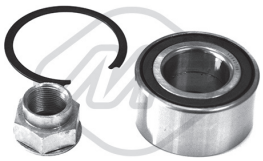

74100 Ø 37 mm
rodamiento Eje delantero 1.3 HDi 75 - 2.0 Turbo

oe: 3326.77 -3326-77



74131 Ø 25 mm
rodamiento Eje delantero 1.4 HDi - 2.0 Turbo

oe: 95608940 -95592226



01148 kit **00148 fuelle**
kit fuelle transmisión lado de engranaje

oe: 46307841 -46307841 Ø 22-69 mm



01155 kit **00155 fuelle**
kit fuelle transmisión lado de rueda

oe: 46307716 Ø 26-84 mm



01157 kit **00157 fuelle**
kit fuelle transmisión lado de rueda

oe: 46307555 -46307575 Ø 23-75 mm



01282 kit **00282 fuelle**
kit fuelle transmisión lado de engranaje

oe: 46308326 -1603226 Ø 22-69 mm



04440 Ø 43,9 mm
polea cigüeñal 1.4 - 2.0 Turbo

oe: 0515K1 -0515P5

PEUGEOT - BIPPER (02/2008 -)



04442 Ø 143 mm - 6 canales
polea cigüeñal

oe: 0515.P1 -0515.S1



04719 Ø 35 mm
polea cigüeñal 1.3 HDi 75

oe: 12601-85E00 -12601-85E01



05202 Ø 30 mm
polea cigüeñal

oe:



03869
jgo tapas distribución 1.4 HDi

oe: 0320.Y1 -0320.S5



05421
tensor correa alternador 1.4

oe: 5751.97 -5751.A2



05428
rodillo tensor correa alternado 1.4 - 2.1 TD 12V

oe: 5751G3



05450 Ø 10 mm
rodillo tensor correa alternador 1.4 HDi

oe: 5751.F4 -5751.87



05658
tensor correa alternador 2.0 i

oe: 5182 1652 -9S516A228BA

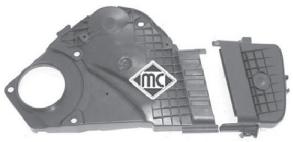

03697
juego tapas correa distribución

oe: 0320.L3 -0320.S2



05239
kit cadena-tensor de distribución 1.3 HDi 75 - 2.0 i

oe: 0816.K9



05350 Ø 29,9 mm
piñón de distribución 2.0 Turbo

oe: 0805.E5



04424 Ø 24 mm
casquillo guía embrague

oe: 9638950580 -210538



04600
horquilla embrague

oe: 211761



05174
horquilla embrague (LHD) conducción a la 1.4 - 2.0 Turbo

oe: 2117.63

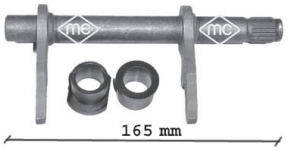

05707
horquilla embrague 1.3 HDi 75 - 1.8 i

oe: 2117.71 -46784964



05715
guía embrague con retén 1.3 HDi 75 - 1.9 D

oe: 46411140 -46411140



05533
soporte central escape 1.4 - 2.0 i

oe: 1755.S8



05558
soporte tubo de escape 1.4

oe: 1755.S7



02073
bomba limpiaparabrisas 1.3 HDi 75 - 1.4 HDi

oe: 6434C9



05662
jgo tornillo sujeción tapa motor 1.3 HDi 75

oe: 51818285 -5850817

© INDUSTRIAL METALCAUCHO, S.L.U.

CANALIZACIONES DE AGUA:

motores PSA 1.9 D (XUD9) y 1.9 TD (XUD9TE):

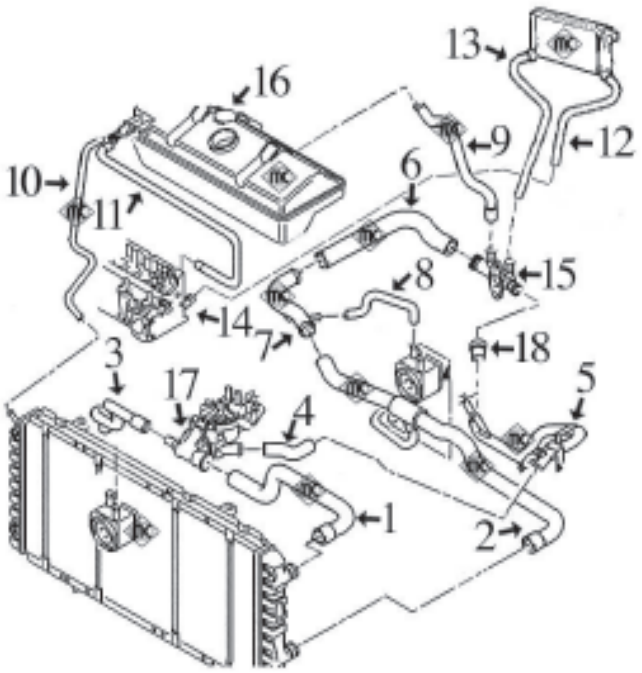

1-	8500	mgto superior radiador
2-	8502	mgto inferior radiador
3-	8506	mgto de tapa termostato a intercambiador
4-	8183	mgto de caja termostato a tubo hasta '98
	8480	mgto de caja termostato a tubo desde '98
5-	3057	tubo de agua metálico
6-	8505	mgto de tubo metálico a racor plástico
7-	3131	tubo de agua metálico
8-	8501	mgto de intercambiador a tubo metálico
9-	8507	mgto de racor plástico a botella
10-	116	mgto de botella a radiador. Cortar de rollo MC-116 Ø 8 x 15 mm longitud 720 mm
11-	*8504*	mgto de botella a culata
12-	8537	mgto de calefactor a culata
13-	8538	mgto de calefactor a racor plástico
14-	3059	boquilla en culata
15-	3503	racor plástico conexión mgtos.
16-	3816	botella de expansión
	3572	tapón botella expansión 1.0 bar
17-	3546	tapa de termostato
18-	8312	mgto de tubo metálico a racor plástico

motores PSA 2.0HDi (DW10TD) y 2.2HDi (DW12TED):

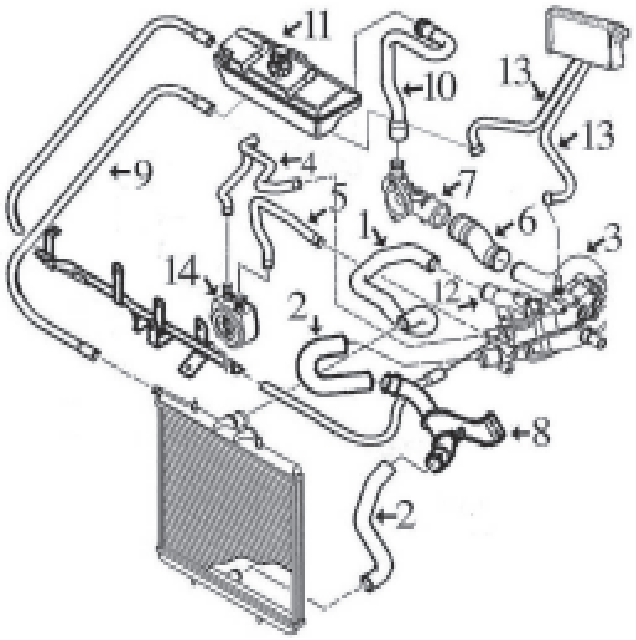

1-	8897	mgto superior radiador
2-	8898	mgto inferior radiador (2 tramos)
3-	3139	tubo de agua metálico 2.0HDi
	3174	tubo de agua metálico 2.2HDi
4-	8554	mgto de intercambiador a caja termostato
5-	8586	mgto de intercambiador a caja termostato
6-	8587	mgto de tubo metálico a tapa bomba 2.0HDi
	8950	mgto de tubo metálico a tapa bomba 2.2HDi
7-	3554	tapa bomba de agua conexión manguitos
8-	3169	tubo de agua metálico empalme mgto inferior
9-	n/d	mgto de botella a radiador
10-	n/d	mgto de botella a tapa bomba
11-	3816	botella de expansión
	3572	tapón botella expansión
12-	3135	tapa de termostato
13-	8946	juego mgtos de calefacción
14-	5401	intercambiador de calor
	8540	mgto desvaporizador

motores SOFIM 2.5 D (DJ5) y 2.5 TurboD (DJ5T) hasta '97:

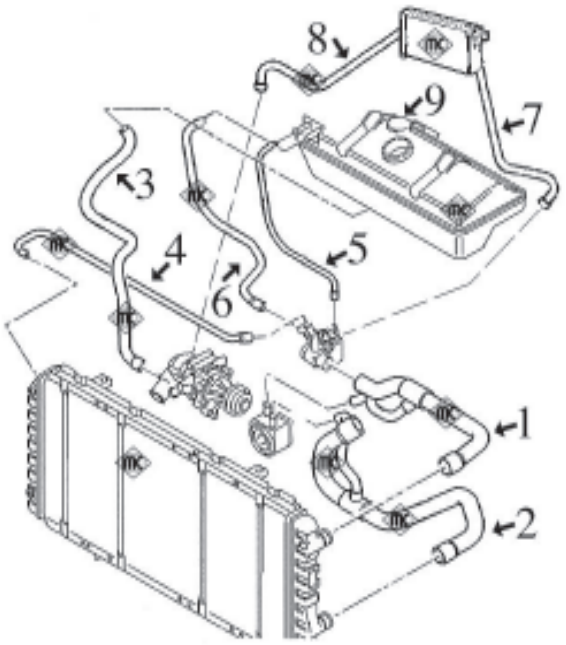

1-	8495	mgto superior radiador
2-	8496	mgto inferior radiador 2.5 Diesel
	8498	mgto inferior radidador 2.5 TurboD
3-	8497	mgto de bomba agua a botella
4-	8499	mgto de caja termostato a radiador
5-	116	mgto de botella a caja termostato. Cortar de rollo MC-116 Ø 8 x 15 mm longitud 950 mm
6-	8503	mgto de botella a caja termostato
7-	8508	mgto de calefactor a caja termostato
8-	8509	mgto de calefactor a bomba de agua
9-	3816	botella de expansión
	3572	tapón botella expansión 1.0 bar

motores SOFIM 2.5 TurboD (DJ5T) desde '97:

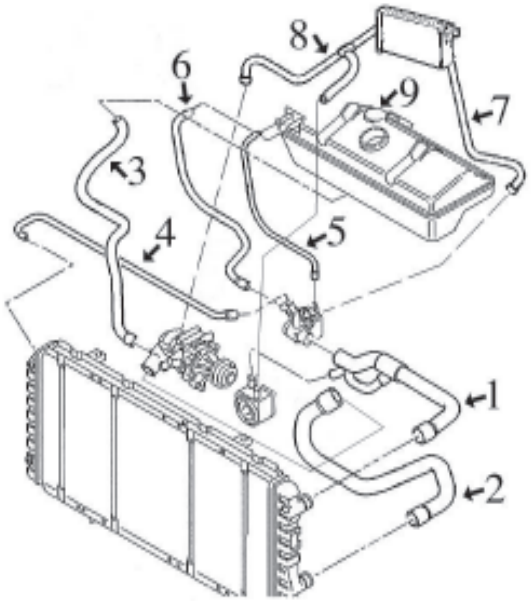

1-	8495	mgto superior radiador
2-	8901	mgto inferior radiador
3-	8497	mgto de bomba agua a botella
4-	8499	mgto de caja termostato a radiador
5-	116	mgto de botella a caja termostato. Cortar de rollo MC-116 Ø 8 x 15 mm longitud 950 mm
6-	8503	mgto de botella a caja termostato
7-	8929	mgto de calefactor a caja termostato
8-	8932	mgto de calefactor a bomba agua e intercambia dor
9-	3816	botella de expansión
	3572	tapón botella expansión 1.0 bar

© INDUSTRIAL METALCAUCHO, S.L.U.

motores SOFIM 2.3TD - 2.8 - 2.8TD y 2.8HDi:

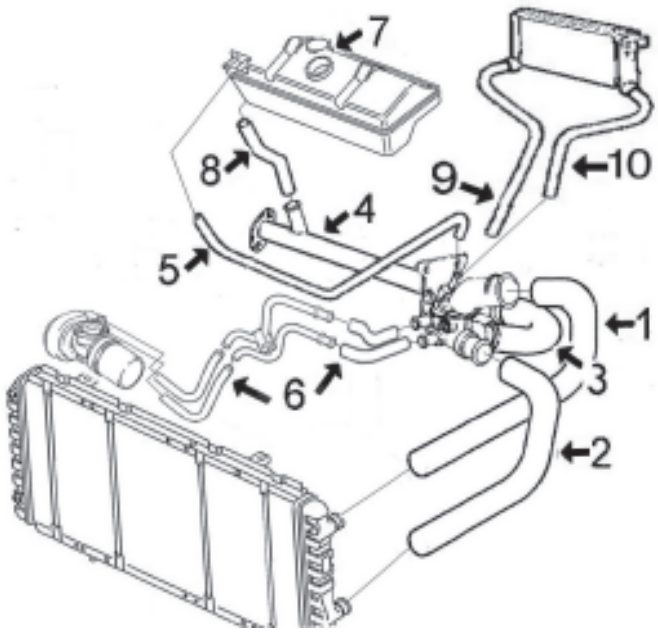

1- 8842 mgto superior radiador
2- 8843 mgto inferior radiador
3- 8832 mgto de caja termostato a tubo metálico
4- 3124 tubo de agua metálico
5- 117 mgto de caja termostato a botella: cortar de rollo MC-117 Ø 10x17 mm long. 420 mm
6- 8835 juego 4 mgtos de caja termostato a tubos metálicos y de tubos a intercambiador
7- 3816 botella de expansión
3572 tapón botella de expansión
8- 843 mgto de tubo metálico a botella: cortar de rollo MC-843 Ø 19x25 mm long. 420 mm
9- 8840 mgto de calefactor a culata
10- 8841 mgto de calefactor a caja termostato

mgtos. DESVAPORIZADORES 1.9 Diesel (XUD9) y TurboD (XUD9TE) (motores PSA)

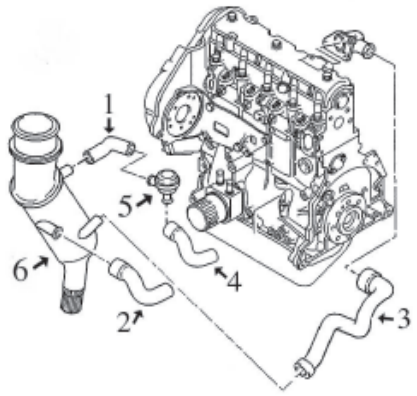

1- 8167 mgto de decantador a regulador motor 1.9 D
8492 mgto de decantador a regulador motor 1.9 TD
2- 8166 mgto de cárter a decantador motores D + TD
3- 8494 mgto de decantador a culata D + TD
4- 8493 mgto de regulador a filtro aire TD
5- 3637 válvula desvaporizadora
6- 3666 decantador completo con tapón y junta tórica

Canalizaciones Turbocompresor 2.0HDi-2.2HDi

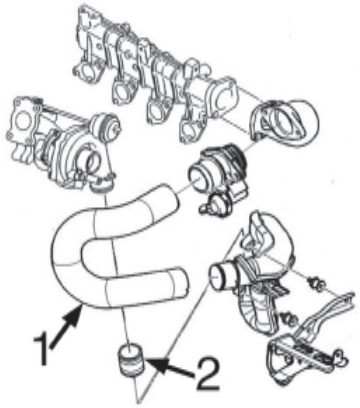

1- 9239 tubo de enlace 2.0HDi
n/d tubo de enlace 2.2HDi
2- 9227 tubo de entrada a Turbo 2.0HDi+2.2HDi



02351 Ø 41 mm
junta de termostato 2.0 - 1.6 HDi 90 8V

oe: 134030



02361
junta de termostato

oe: 133992



03057
tubo metálico 2.0 HDi 140

oe: 1307W2



03059
boquilla metálica en culata

oe: 024542



03124
tubo de agua

oe: 98472292



03131
tubo de agua metálico

oe: 1307.Z1

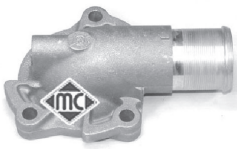

03135
tapa de termostato (aluminio)

oe: 1336.P2



03139
tubo de agua metálico con junta 2.0 HDi

oe: 1307YZ



03169
tubo de empalme mgto inferior 2.0 HDi 120

oe: 1307XX



03174
tubo de agua metálico 2.0 HDi 120

oe: 1307.SJ



03503
brida agua conexión mgtos con junta tórica

oe: 1336.G4



03523
brida agua conexión mgtos con junta tórica 2.0 HDi 125

oe: 1339.79 -1336J7



03538
tapa de termostato 2.0 - 2.0 HDi 125

oe: 1336.A1



03546
tapa de termostato

oe: 1336.G3



03572
tapón botella de expansión

oe: 1306E1

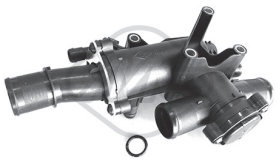

03787
caja de termostato

oe:



03816
botella de expansión

oe: 1323.J7 -1323 J6



08183
mgto de tubo metálico a termostato 1.9 D - 1.9 TD

oe: 1307W3



08312
mgto de tubo metálico a caja agua 1.9 D 70

oe: 1307W4



08480
mgto de caja termostato a tubo

oe: 1307HZ

© INDUSTRIAL METALCAUCHO, S.L.U.



08495
mgto superior radiador arriba 2.5 TD - 1.9 D 70 - 2.5 TDi 4x4
oe: 1343K3



08496
mgto inferior radiador debajo 2.5 TD - 2.0 HDi 95 - 2.5 TDi 4x4
oe: 1351K6



08497
mgto de botella a bomba agua
oe: 131770



08498
mgto inferior radiador debajo 2.5 DT 4x4 - 2.0 HDi 110
oe: 1351K5



08499
mgto de caja termostato a radiador
oe: 131761



08500
mgto superior radiador
oe: 1343.K6



08502
mgto inferior radiador debajo 1.9 D - 2.0 HDi 95 - 1.9 TD
oe: 1351R7



08505
mgto de tubo metálico a racor plástico arriba
oe: 1307Z4



08507
mgto de racor plástico a botella 1.9 D - 2.0 HDi 110
oe: 1307Z6



08508
mgto de calefactor a caja termostato 1.9 D 70
oe: 6464CE



08554
mgto de intercambiador 2.0 HDI - 2.0 HDi 110
oe: 1307RR



08586
mgto intercambiador 2.0 HDI - 1.9 D 70
oe: 1307RZ



08587
mgto de tubo metálico a racor 2.0 HDI
oe: 1307PR



08819
mgto de tubo metálico a termsotato
oe: 7721395 -60812417



08832
mgto de caja termostato a tubo 2.5 D - 2.0 HDi 95 - 2.8 HDi
oe: 1317A6



08835
jgo 4 mgtos a intercambiador
oe: 1317C2 -1317A9



08837
mgto de tubo metálico a botella
oe: 130741



08839
mgto inferior radiador debajo
oe: 1308316080



08842
mgto superior radiador arriba 2.5 TD - 1.9 TD - 2.8 HDi
oe: 1317A5



08843
mgto inferior radiador debajo 2.5 D - 2.8 HDi
oe: 1317A4



08897
mgto superior radiador arriba 1.9 TD
oe: 1326971080 -1343FG



08898
mgto inferior radiador debajo

oe: 1351GC -+1307ZY



08901
mgto inferior radiador arriba 2.5 TDi - 1.9 TD

oe: 1351X5



08950
mgto de tubo a tapa de plàstico 2.2 HDi - 2.0 HDi 95

oe: 1307.SK



08501
mgto de intercambiador a tubo metálico 1.9 TD - 2.0 HDi 110

oe: 1307Z0



08503
mgto de botella a caja termostato 2.5 D - 2.0 HDi 95

oe: 131771



08506
mgto de caja termostato a intercambiador

oe: 1307Z8



08509
mgto de calefactor a bomba agua 2.5 D

oe: 6464ZA



08537
mgto de calefactor a culata

oe: 6464.CG



08538
mgto de calefactor a racor plástico

oe: 6464.X4



08840
mgto de calefactor a culata Salida 2.5 D - 1.9 D 70 - 2.8 HDi

oe: 6464TF -6464TC



08841
mgto de calefactor a caja termostato Entrada 2.5 D - 1.9 D 70 - 2.8 HDi

oe: 6464TA



08929
mgto de calefactor a bomba 2.5 TD - 1.9 D 70

oe: 6464QG



08932
mgto de calefactor a bomba agua e intercambiador 2.5 TD - 1.9 D 70

oe: 6464QH



08946
jgo mgtos calefactor 2.0 HDi - 2.0 HDi 95

oe: 6466.P2 -6466.ET

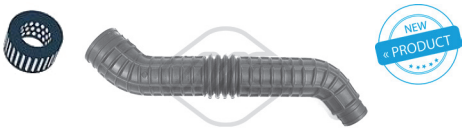

06509
tubo aire Caja filtro de aire;Salida 2.8 D

oe: 14263X



06511
tubo aire 1.9 D

oe: 1426G7

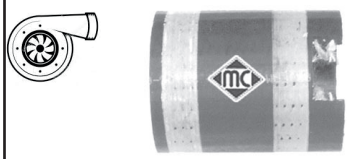

09227
mgto empalme Turbo 2.0 HDi

oe: 0382.AP



09239
mgto de enlace aspiración Turbo 2.0 HDi - 2.0 HDi 110

oe:



03637
válvula desvaporizadora 1.9 D - 1.9 TD

oe: 0361 58



08166
mgto desvaporizador 2.0 HDi 95

oe: 119248



08167
mgto desvaporizador

oe: 119269 -119261

© INDUSTRIAL METALCAUCHO, S.L.U.



08492
mgto desvaporizador

oe: 1180A9



08493
mgto desvaporizador 1.9 TD

oe: 1192E3



08494
mgto desvaporizador 2.0 HDi 95

oe: 1180C1



08540
mgto desvaporizador

oe: 1192R5



00667
tapon cárter aceite 1.9 D 70

oe: 016393



02050 Ø 14 mm
arandela carter 14x22 mm 1.9 TD - 1.9 D 70

oe: 031327



02452
tapón cárter de aceite 1.9 D 70

oe: 31121 -31118



03642
tapón llenado aceite 1.9 D 70

oe: 1180.F9



03666
decantador completo con tapón y junta

oe: 1180.C0 -1170.17

04612 526 mm
varilla nivel aceite

oe: 117415



05401
intercambiador de calor 2.0 HDI

oe: 1103N1



05441
tapón cárter aceite 22x150mm 2.8 HDi - 1.9 D 70

oe: 504048131 -504048131

SUSPENSION DELANTERA y SOPORTES DE MOTOR HASTA -2001 (X23F):

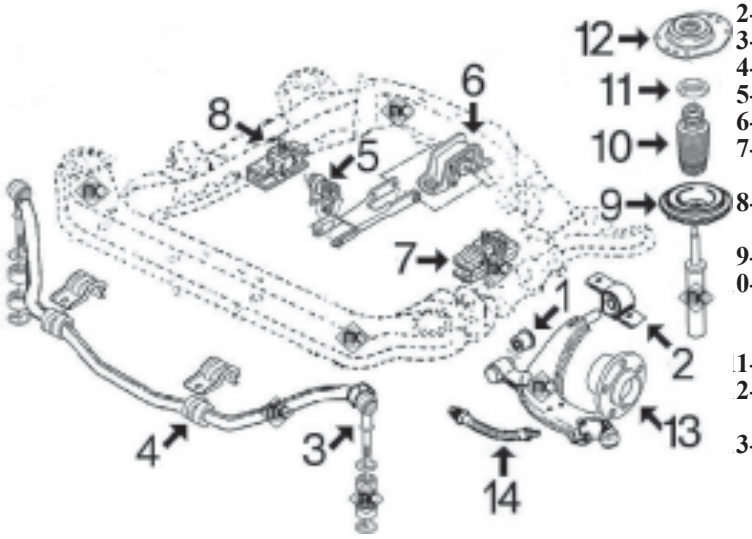

1- 2872 silentbloc anterior trapecio delantero
2- 2873 silentbloc posterior trapecio delantero
3- 2956 bieleta puntal barra estabilizadora completa
4- 5732 goma barra estabilizadora
5- 2985 silentbloc tirante posterior motor
6- 2984 soporte motor trasero
7- 2987 soporte motor izquierdo 2.0-1.9D-2.5D-2.8D
4565 soporte motor izquierdo 2.0HDi-2.2HDi-2.8HDi
8- 2986 soporte motor derecho 2.0-1.9D-2.5D-2.8D
4565 soporte motor derecho 2.0HDi-2.2HDi-2.8HDi
9- 4446 soporte superior muelle delantero
0- 4616 capuchón con tope amortiguador 1.000/1.400 Kg.
4617 capuchón con tope amortiguador 1.800 Kg.
1- 4182 rodamiento soporte amortiguador delantero
2- 2918 soporte amortiguador izquierdo
2925 soporte amortiguador derecho
3- 90039 buje rueda delantera 1.000-1.400 Kg. hasta -'01
90102 buje rueda delantera 1.000-1.400 Kg. desde -'01
90040 buje rueda delantera 1.800 Kg. hasta -'01
90101 buje rueda delantera 1.800 Kg. desde -'01
14- 96102 latiguillo freno delantero (490 mm)

SUSPENSION DELANTERA y SOPORTES DE MOTOR DESDE 2001- (U5F):

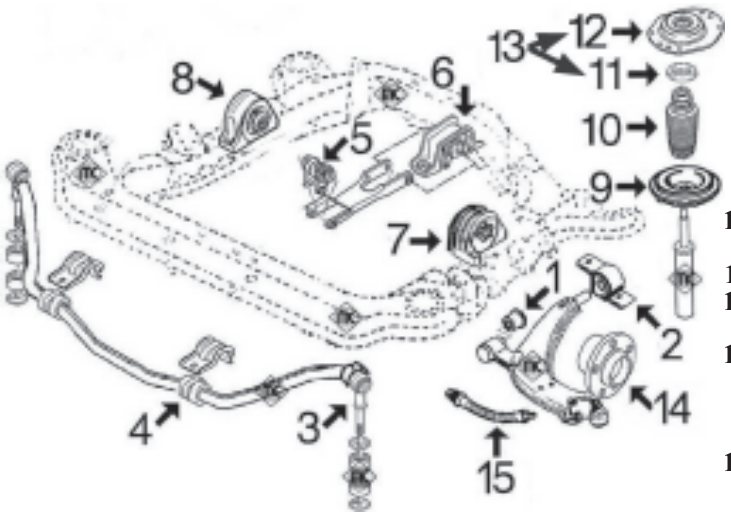

1- 2872 silentbloc anterior trapecio delantero
2- 2873 silentbloc posterior trapecio delantero
3- 2956 bieleta puntal barra estabilizadora completa
4- 5732 goma barra estabilizadora
5- 2985 silentbloc tirante posterior motor
6- 2984 soporte motor trasero
7- 4566 soporte motor izquierdo
8- 4567 soporte motor derecho
9- 4446 soporte superior muelle delantero
10- 4616 capuchón con tope amortiguador 1.000/1.400 Kg.
4617 capuchón con tope amortiguador 1.800 Kg.
11- 4182 rodamiento soporte amortiguador delantero
12- 4570 soporte amortiguador derecho
4571 soporte amortiguador izquierdo
13- 5975 kit soporte amortiguador izquierdo completo con rodamiento y accesorios
5974 kit soporte amortiguador derecho completo con rodamiento y accesorios
14- 90039 buje rueda delantera 1.000-1.400 Kg. hasta -'01
90102 buje rueda delantera 1.000-1.400 Kg. desde -'01
90040 buje rueda delantera 1.800 Kg. hasta -'01
90101 buje rueda delantera 1.800 Kg. desde -'01
15- 96102 latiguillo freno delantero (490 mm)

SUSPENSION TRASERA:

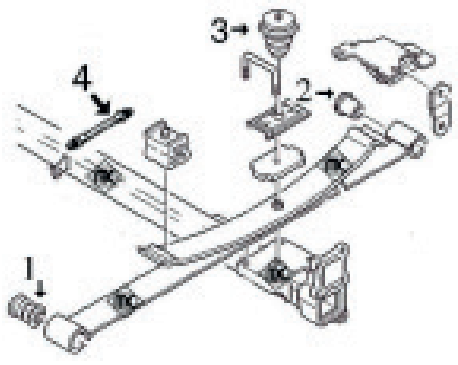

1- 2954 silentbloc anterior ballesta
2- 2955 silentbloc posterior ballesta
3- 2957 tope poliuretano
4- 96145 latiguillo freno trasero (360 mm)

© INDUSTRIAL METALCAUCHO, S.L.U.



02984
soporte motor lado de engranaje

oe: 1846.66



02985
silentbloc tirante posterior motor izquierda;delante

oe: 1846.65



02986
soporte motor derecha

oe: 1827.19 -1844.46

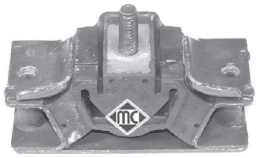

02987
soporte motor izquierda 1.9 TD

oe: 1827.17



04565
soporte motor delante 2.0 HDI - 2.8 HDi 4x4

oe: 1839.A0 -1802.53

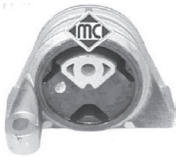

04566
soporte motor 2.0 HDi - 2.0 HDi 95

oe: 1807.99 -1807T1



04567
soporte motor derecha;delante

oe: 1335129080 -1335127080



02872 Ø 25 mm
silentbloc anterior trapecio delante;Eje delantero abajo

oe: 3523.93



02873 Ø 34,3 mm
silentbloc posterior trapecio exterior;Eje delantero abajo

oe: 3523.AP -3523.94



02956 Ø 14 mm
bieleta puntal barra estabilizadora completa Eje delantero

oe: 5093.15 -5087.37



05732 Ø 24 mm
goma barra estabilizadora interior;Eje delantero 2.0 HDi 110

oe: 7760426 -7760426



02918 Ø 14 mm
soporte amortiguador izquierda

oe: 5038.72 -5038.41



02925
soporte amortiguador Eje delantero, derecha

oe: 5038.42 -5038 74



02954 Ø 16 mm
silentbloc anterior ballesta Eje trasero;delante

oe: 513173



02955 Ø 16,4 mm
silentbloc posterior ballesta ambos lados;posterior

oe: 5131.72



02957
tope poliuretano suspensión posterior Eje trasero

oe: 5166.61



04182
rodamiento soporte amortiguador

oe: 5035.47 -5035.39



04446
soporte superior muelle suspensión delant. Eje delantero

oe: 5031.75 -5031.40 38,75-35,2 mm



04570
soporte amortiguador derecha;Eje delantero

oe: 5038.F4 -5038E2



04571
soporte amortiguador izquierda;Eje delantero

oe: 5038E3



04616
capuchón con tope amortg. Eje delantero

oe: 5033.41



04617 Ø 26 mm
capuchón con tope amortg. Eje delantero

oe: 5033.42

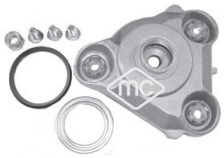

05974
kit soporte amortiguador completo con accs. Eje delantero, derecha

oe: 5038.28 -5038.F4



05975
kit soporte amortiguador delant. completo con accs. Eje delantero, izquierda

oe: 5035.50 -5038.F3



05456
tornillo rueda eje trasero ambos lados;eje delantero, ambos lados

oe: 5405.75



90039
buje rueda Eje delantero

oe: 3307.65



90040
buje rueda Eje delantero

oe: 3307.66



90101
buje rueda Eje delantero

oe: 3307.83



90102
buje rueda Eje delantero

oe: 3307.84



74019 Ø 49 mm
rodamiento Eje delantero

oe: 1606375080 -3326.62



74031 Ø 50 mm
rodamiento Eje delantero

oe: 95619170 -ZF04330647



74033 Ø 55 mm
rodamiento Eje delantero

oe: 1606375180 -3326.69



74054 Ø 55 mm
rodamiento Eje delantero

oe: 3350-30 -3350-24 -55 mm



96102 longitud: 480 mm
latiguillo de freno eje delantero, ambos lados

oe: 4806.71



96145 longitud: 360 mm
latiguillo de freno Eje trasero

oe: 4816 36 -4806 73



01214 kit **00214 fuelle**
kit fuelle transmisión lado de engranaje

oe: 3287.C4 Ø 29-82 mm



01225 kit **00225 fuelle**
kit fuelle transmisión lado de rueda

oe: 3293A1 Ø 29-98 mm



01362 kit **00362 fuelle**
kit fuelle transmisión lado de engranaje

oe: 95590794 -95025088 Ø 22-77 mm



01391 kit **00391 fuelle**
kit fuelle transmisión lado de rueda

oe: 9623535380 -329307 Ø 33-110 mm



01407 kit **00407 fuelle**
kit fuelle transmisión lado de engranaje

oe: 9564479580 -328778 Ø 33-88 mm



02307 kit **00307 fuelle**
kit rep. transmisión lado de rueda

oe: 9564478780 Ø 33-112 mm



01820 kit **00820 fuelle**
kit fuelle cremallera dirección asistida

oe: 4066.35 Ø 15-62 mm

© INDUSTRIAL METALCAUCHO, S.L.U.



02926 Ø 29,5 mm
polea cigüeñal

oe: 0515.G3



02928 Ø 153 mm - 6 canales
polea cigüeñal

oe: 0515V0 -0515V6



04201 Ø 152 mm - 6 canales
polea cigüeñal

oe: 515.H3 -0515.H3



04202 Ø 30 mm
polea cigüeñal 1.9 D - 1.9 TD

oe: 0515.K4



04568 Ø 21 mm
polea cigüeñal 2.8 D - 2.8 HDi 4x4

oe: 0515.N5 -0515.P3



04798 Ø 30 mm
polea cigüeñal 2.0 HDI - 2.0 HDi 95

oe: 515.S8 -0515.S8



06000 Ø 30 mm
polea cigüeñal damper 2.0 HDi - 2.0 HDi 110 16V

oe: 0515V0 -0515V6



04609
tensor correa alternador 1.9 D

oe: 5751.38

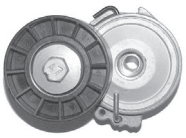

04807
tensor correa alternador 2.0 HDI

oe: 5751.55



04995
rodillo tensor correa alternador 1.9 D 70

oe: 4916066G00 -9618888580



05043
tensor correa alternador 2.0 HDI

oe: 575174



05487
rodillo tensor correa alternador sin a/c

oe: 5751.56



06009 Ø 17;17 mm
polea de alternador 2.0 HDi

oe: 5705 AS -5702 E3



06152 Ø 17.00 mm
polea de alternador 2.0 HDI - 2.0 HDi 110

oe:

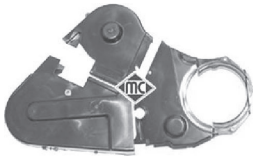

03698
juego tapas correa distribución

oe: 0320.F9 -0320.H3

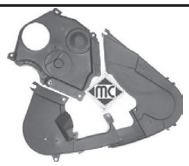

03699
juego tapas correa distribución 2.0 HDi 95

oe: 0320.F9 -0320.N6



05330
piñón de distribución 2.0 HDi

oe: 0513.A9 -0513.A2

04197
cardán dirección cremallera manual Eje delantero

oe: 4103E6

05903
cardán inferior cremallera asistida Eje delantero

oe: 4103E4



05904
cardán superior cremallera asistida

oe: 4103.E5



80736 longitud: 1030/800 mm
cable cambio

oe: 1329699080 -1320018080



80737 longitud: 1035/768 mm
cable cambio

oe: 1329700080 -1320017080

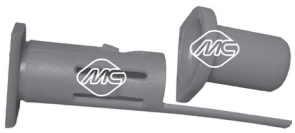

03799
juego casquillos horquilla embrague 2.0 HDi 110

oe: 2175.53

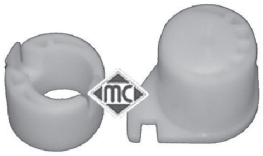

04043
juego casquillos horquilla embrague 2.0 i 16V

oe: 2175.21 -2175.20



04052
horquilla embrague completa con casquillos 1.9 D 70

oe: 211525



04554
pedal embrague completo con muelle

oe: 2148.31 -2127A4



04601
horquilla embrague 2.0 HDi - 2.0 HDi 110 16V

oe: 211766



04620 Ø 32 mm
juego retenes diferencial-transmisión

oe: 312165 -312124



05273
guía embrague 2.8 D - 2.0 HDi 110

oe: 2105.51 -210962



05372
casquillo guía embrague

oe: 2105.42 -210542



05396
casquillo guía embrague 2.0

oe: 2105.52



80075 longitud: 1435/910 mm
cable embrague manual

oe: 2150Y5 -2150AV



80082 longitud: 1478/910 mm
cable embrague manual

oe: 2150Z7 -2150AP



80088 longitud: 1090/555 mm
cable embrague manual

oe: 2150T7 -2150J3



80185 longitud: 1034/520 mm
cable embrague manual

oe: 2150T5 -2150T4

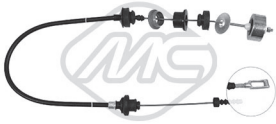

80269 longitud: 1076/520 mm
cable embrague manual

oe: 2150.T6



80428 longitud: 1480/925 mm
cable embrague manual

oe: 1321581080



Para mas información y gama completa, consultar nuestro catálogo de cables.



00366 Ø 31 mm
soporte tubo de escape 2.0 HDi 95

oe: 1755.60 -5460614A



02392
kit montaje tubo escape 1.9 D - 2.0 HDi 95

oe: 1798.41 -179876



02638
soporte tubo de escape 2.0 HDi 95

oe: 7740653 -7718577

© INDUSTRIAL METALCAUCHO, S.L.U.



02940
kit montaje colector

oe: 179875



03554
racor conexión manguitos 2.0 HDi 95

oe: 1336P5



04010
soporte tubo escape 2.0 HDi 110

oe: 1755.68

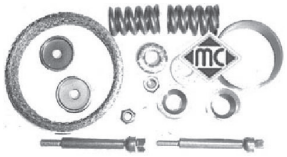

04598
kit montaje colector escape

oe: 179719

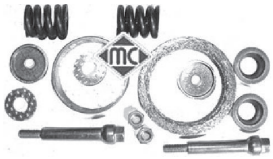

04599
kit montaje colector escape 2.5 D

oe: 1797.20



05533
soporte central escape

oe: 1755.S8



05559
soporte tubo de escape

oe: 46777942 -46777942



05733
soporte central tubo de escape

oe: 1755K8



02055
bomba limpiaparabrisas 2.8 D - 2.8 HDi 4x4

oe: 6434.74



02071
bomba limpiaparabrisas

oe: 643467



02073
bomba limpiaparabrisas

oe: 6434C9



03891
tapa depósito limpiaparabrisas 1.9 TD

oe: 6432.30



04479
soporte tapa cubre motor

oe: 0137.23 -0137.68



50215 inductivo
sensor velocidad rueda - ABS eje delante-ro, ambos lados

oe: 454590

CANALIZACIONES de AGUA, motor 2.2 Diesel

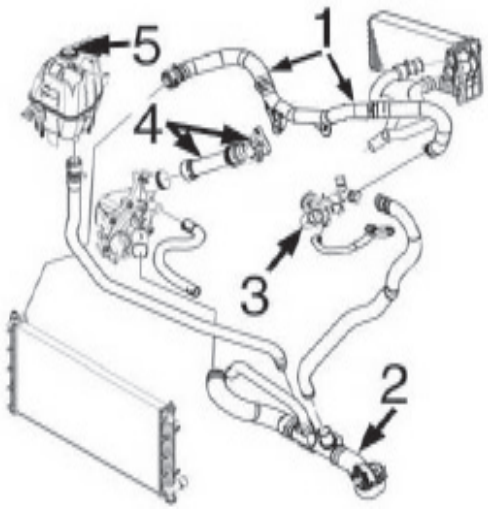

1- 9507 mgto superior radiador, 2 tramos (sin tubo plásti co intermedio)
2- 9508 mgto inferior radiador
3- 3796 caja con termostato
4- 3870 juego tubo con tapa de bloque a bomba
5- 3795 tapón botella de expansión
n/d botella de expansión

CANALIZACIONES TURBOCOMPRESORmotor 2.2 Diesel

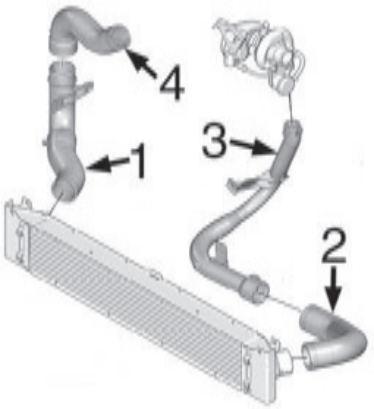

1- 9519 mgto salida intercooler
2- 9272 mgto entrada intercooler
3- 9199 mgto salida Turbo a tubo metálico (2 tramos)
4- 9520 mgto retorno a toma aire



03174
tubo de agua metálico 2.2 HDi 100 - 2.0 HDi 110
oe: 1307.SJ



03778
caja de termostato 2.2 HDi 100
oe: 1336.Z0



03795
tapón botella de expansión
oe: 1306F8



03796
caja con termostato
oe: 1336.Z3



03870
tubo de bloque a bomba agua 2.2 HDi 100 - 2.0 HDi 95
oe: 1341.H8



09507
mgto superior radiador arriba 2.2 HDi 100 - 2.0 HDi 110
oe: 1343JP -1348475080



09508
mgto inferior radiador 2.2 HDi 100 - 2.0 HDi 95
oe: 1349150080 -1351PK



09199
mgto salida de Turbo a tubo metálico (2 tramos) Salida
oe: 0382LY



09272
mgto entrada a intercooler 2.2 HDi 100
oe: 0382LJ

© INDUSTRIAL METALCAUCHO, S.L.U.



09519
mgto salida intercooler 2.2 HDi 100 - 2.0 HDi 125
oe: 0382.LK

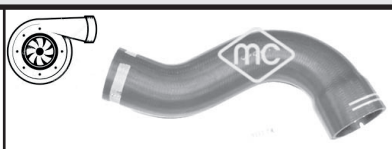

09520
mgto retorno a toma de aire 2.2 HDi 100
oe: 0382.KA

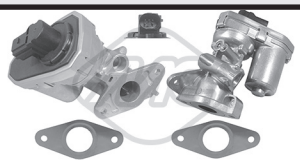

93041
válvula EGR 2.2 HDi 100
oe: LR006650 -8C1Q9D475BA



93054
válvula EGR
oe:



93068
válvula EGR 2.2 HDi 110 - 2.2 HDi 150
oe: 9800555380



02021
arandela cárter 2.2 HDi 100 - 1.9 TD
oe: 1005593



02903
tapón cárter de aceite 2.2 HDi 100 - 2.0 HDi 110
oe: 0311.32



03797
varilla nivel aceite 2.0
oe: 1174.C3



03798
tapón llenado aceite 2.0 HDi 110
oe: 1180.R1



03815
tapa filtro de aceite 2.2 HDi 100 - 2.0
oe: 1103.P6



03837
tapa filtro de aceite 2.2 HDi 100
oe: 1103.P8 -1103.L7



05441
tapón cárter aceite 22x150mm 3.0 HDi 155 - 1.9 D
oe: 504048131 -504048131

SUSPENSION DELANTERA y SOPORTES DE MOTOR:

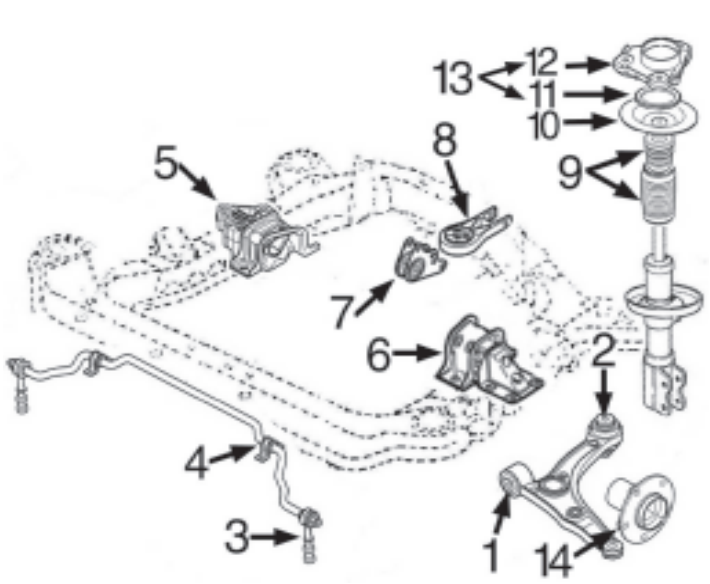

1-	5334	silentbloc anterior trapecio delantero
2-	5335	silentbloc posterior trapecio delantero
3-	2956	puntal barra estabilizadora
4-	5896	goma barra estabilizadora
5-	5271	soporte motor derecho 2.2D
	5272	soporte motor derecho 3.0D
6-	5269	soporte motor izquierdo 2.2D
	5270	soporte motor izquierdo 3.0D
7-	5268	silentbloc tirante soporte motor trasero 2.2D
	5267	silentbloc tirante soporte motor trasero 3.0D
8-	5266	soporte motor trasero 2.2D
	5265	soporte motor trasero 3.0D
9-	5328	juego capuchón + tope de suspensión delantera
10-	n/d	plato soporte superior muelle delantero
11-	4182	rodamiento soporte amortiguador
12-	4571	soporte amortiguador izquierdo
	4570	soporte amortiguador derecho
13-	5974	kit soporte amortiguador derecho completo con rodamiento, junta y tuerca
	5975	kit soporte amortiguador izquierdo completo con rodamiento, junta y tuerca
14-	90105	buje rueda delantera Ø139mm
	90106	buje rueda delantera Ø156mm

SUSPENSION TRASERA:

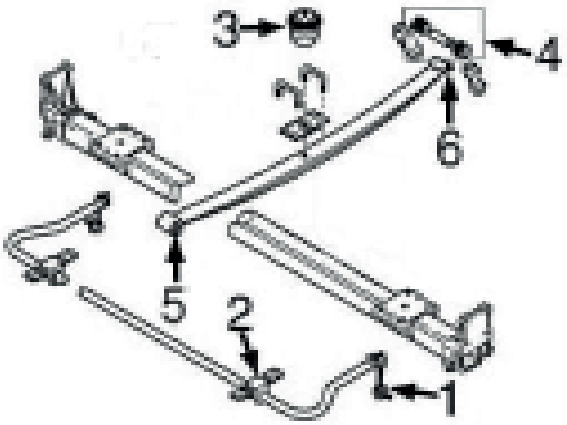

1-	5908	bieleta puntal barra estabilizadora
2-	5907	goma barra estabilizadora
3-	2957	tope ballesta trasera
4-	5274	juego casquillos soporte posterior ballesta
5-	5968	silentbloc anterior ballesta
6-	5969	silentbloc posterior ballesta (monta 2 uds.)

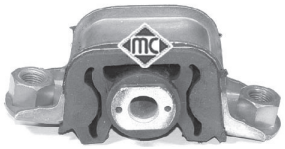

02984
soporte motor lado de engranaje 2.2 HDi 100 - 1.9 D - 3.0 HDi 160
oe: 1846.66



05265
soporte motor lado de engranaje;posterior 3.0 HDi 155 - 1.9 TD
oe: 1846C1



05266
soporte motor posterior;debajo
oe: 1806.95



05267
soporte motor lado de engranaje;Eje trasero
oe: 1344335080 -185425



05268
soporte motor posterior
oe: 1348993080 -180691



05269
soporte motor lado de engranaje;delante 2.2 HDi 100
oe: 1608216180 -1846C2

© INDUSTRIAL METALCAUCHO, S.L.U.



05270
soporte motor lado de engranaje 2.0 HDi 140
oe: 180259 -1358696080



05271
soporte motor derecha
oe: 1821.36

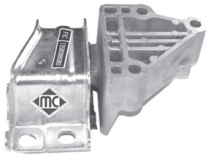

05272
soporte motor 2.0 HDi 125
oe: 182137 -1358088080



02956 Ø 14 mm
bieleta puntal barra estabilizadora completa Eje delantero
oe: 5093.15 -5087.37



05334
silentbloc anterior trapecio eje delantero, medio 2.2 HDi 100
oe: 50705197



05335 Ø 19 mm
silentbloc posterior trapecio exterior;posterior;Eje delantero 2.0 HDi 140
oe: 50705198



05896
goma barra estabilizadora Eje delantero, izquierda;Eje delantero, derecha
oe: 5081.N9



05907
goma barra estabilizadora Eje trasero
oe:



05908
bieleta puntal barra estabilizadora eje trasero ambos lados
oe: 5170.F5

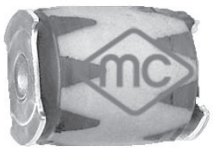

05968
silentbloc anterior ballesta Eje trasero 2.2 HDi 100 - 3.0 HDi 160
oe:



05969
silentbloc posterior ballesta Eje trasero 2.2 HDi 100 - 3.0 HDi 160
oe:



06423
barra estabilizadora Eje delantero
oe: 1357572080



02957
tope poliuretano suspensión posterior Eje trasero
oe: 5166.61



04182
rodamiento soporte amortiguador 2.0 i 16V
oe: 5035.47 -5035.39



04570
soporte amortiguador derecha;Eje delantero 2.0 HDi 95
oe: 5038.F4 -5038E2



04571
soporte amortiguador izquierda;Eje delantero 1.9 TD
oe: 5038E3



05274
juego silentblocs soporte posterior ballesta
oe: 5133.27 -5131.F6



05328
juego capuchón+tope PUR susp. Eje delantero
oe: 5033.E6 -5033.A7

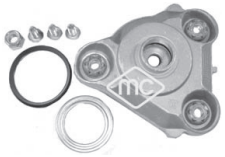

05974
kit soporte amortiguador completo con accs. Eje delantero, derecha
oe: 5038.28 -5038.F4



05975
kit soporte amortiguador delant. completo con accs. Eje delantero, izquierda 2.2 HDi
oe: 5035.50 -5038.F3



90105
buje rueda eje delantero, ambos lados
oe: 3307.87



90106
buje rueda eje delantero, ambos lados

oe: 3307.88



90153
buje de rueda Eje trasero

oe: 517549410 -370183

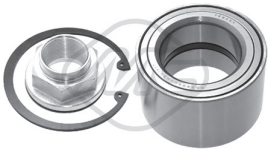

74140 Ø 55 mm
rodamiento Eje delantero

oe: 3326.71 -16 063 746 80



01214 kit **00214 fuelle**
kit fuelle transmisión lado de engranaje

oe: 3287.C4 Ø 29-82 mm



01225 kit **00225 fuelle**
kit fuelle transmisión lado de rueda

oe: 3293A1 Ø 29-98 mm



01226 kit **00226 fuelle**
kit fuelle transmisión lado de engranaje

oe: 3287C1 Ø 29-77 mm



01750 kit **00750 fuelle**
kit fuelle transmisión lado de rueda

oe: 3293.E2 Ø 29-102 mm



01215 kit **00215 fuelle**
kit fuelle cremallera dirección eje delantero, ambos lados

oe: 4066.86 Ø 14-55 mm



05250 Ø mm - 6 canales
polea cigüeñal

oe: 0515 S9



05313 Ø 12,5 mm
polea cigüeñal 2.0 HDi 120

oe: 0515.T1



06151 Ø mm - canales
polea de cigüeñal

oe: 0515T5 -0515.T5



05406 Ø 8 mm
rodillo tensor correa alternador 2.2 HDi 100 - 1.9 D

oe: XS7E19A216AD -XS7E19A216AC



81163 longitud: 1145/883+1048/788
cable cambio

oe: 55238493 -55208346



05259
horquilla embrague 2.2 HDi 100 - 2.0 HDi 125

oe: 2117.65



05273
guía embrague 2.2 HDi 100 - 2.0 HDi 140

oe: 2105.51 -210962



Para mas información y gama completa, consultar nuestro catálogo de cables.



05533
soporte central escape 2.2 HDi 100 - 3.0 HDi 160

oe: 1755.S8



02055
bomba limpiaparabrisas 3.0 HDi 155 - 1.9 D 70

oe: 6434.74



02062
bomba limpiaparabrisas 2.0 HDi 110

oe: 14 50 172 -0001753V001000000



02073
bomba limpiaparabrisas 2.0

oe: 6434C9

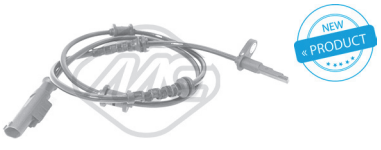

50217 Sensor activo
sensor velocidad rueda - ABS eje trasero ambos lados

oe: 4545H1

© INDUSTRIAL METALCAUCHO, S.L.U.



50218 Sensor activo
sensor velocidad rueda - ABS eje delantero, ambos lados
oe: 4545.F1



06503
rodamiento central puerta lateral derecha

oe: 1344239080 -9033V8

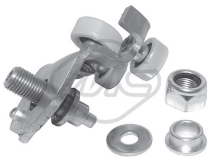

06504
rodamiento superior puerta lateral

oe: 1344234080 -9033V3



06505
rodamiento superior puerta lateral

oe: 1344266080 -9033S3

CANALIZACIONES DE AGUA:

mgtos. motor 1.9 D (XUD) y 1.9 TD (XUDTE) (hasta '99)

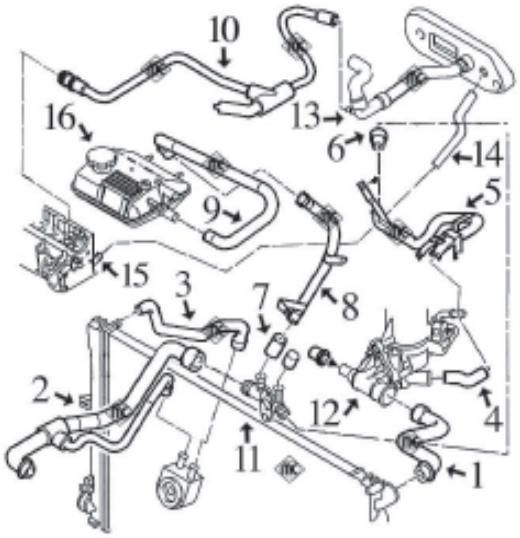

1-	8484	mgto superior radiador
2-	8483	mgto inferior radiador
3-	8489	mgto de radiador a intercambiador
4-	8183	mgto de caja termostato a tubo hasta '98
	8480	mgto de caja termostato a tubo desde '98
5-	3057	tubo de agua metálico
6-	8312	mgto de tubo metálico a racor plástico
7-	8488	mgto de racor plástico a tubo metálico
8-	3130	tubo metálico de racor plástico a botella
9-	8487	mgto de tubo metálico a botella
10-	8490	mgto de tubo de calefacción a culata, TurboDiesel
11-	3503	racor plástico conexión mgtos.
12-	3546	tapa de termostato
	3171	boquilla metálica en caja de termostato
13-	8485	mgto dcho. calefactor
14-	8486	mgto izqdo. calefactor
15-	3059	boquilla en culata
16-	3741	botella de expansión
	3547	tapón botella expansión 1.0 bar

mgtos. motor 1.9DW8 (desde '99)

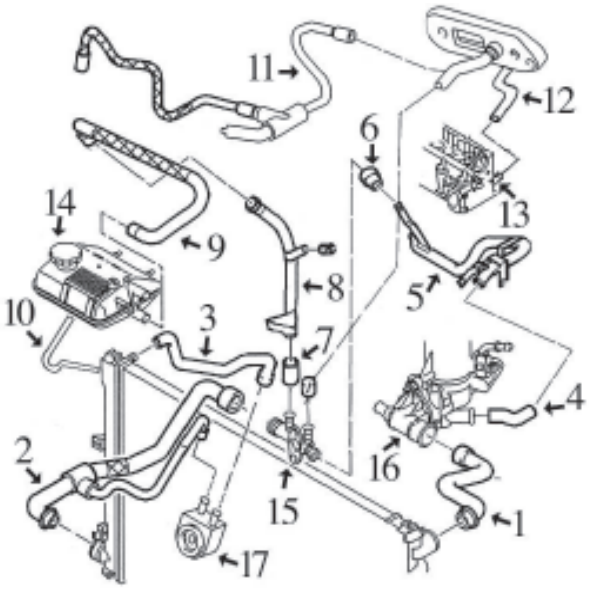

1-	8564	mgto superior radiador
2-	8557	mgto inferior radiador
3-	8556	mgto de radiador a intercambiador hasta '00
	8558	mgto de radiador a intercambiador desde '00
4-	8480	mgto de caja termostato a tubo
5-	3129	tubo de agua metálico
6-	8312	mgto de tubo metálico a racor plástico
7-	8488	mgto de racor plástico a tubo metálico hasta '00
8-	3138	tubo metálico de racor plástico a botella hasta '00
9-	8561	mgto de tubo metálico a botella hasta '00
	8562	mgto de tubo metálico a botella desde '00
10-	*8563*	mgto de botella a radiador
11-	8559	mgto de calefactor a botella
12-	8560	mgto de calefactor a culata
13-	3059	boquilla en culata
14-	3741	botella de expansión hasta 6/'00
	3742	botella de expansión desde 6/'00
	3547	tapón botella expansión 1.0 bar
15-	3544	racor plástico conexión manguitos
16-	3539	tapa de termostato
	3171	boquilla metálica en caja de termostato
17-	5402	intercambiador de calor ancho 37mm
	n/d	intercambiador de calor ancho 29mm

mgtos. motor 2.0 HDi

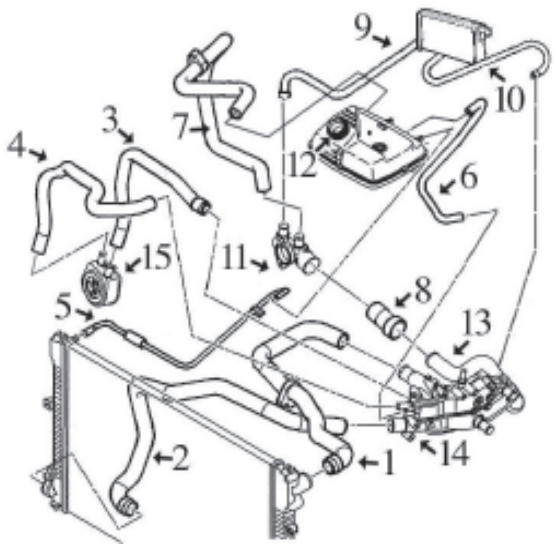

1-	8598	mgto superior radiador
2-	8597	mgto inferior radiador
3-	8585	mgto de intercambiador a caja termostato
4-	8596	mgto de intercambiador a caja termostato
5-	8592	mgto de botella a radiador
6-	8591	mgto de botella a caja termostato
7-	8595	mgto de racor plástico a botella
8-	8587	mgto de tubo metálico a racor plástico
9-	8593	mgto derecho calefactor
10-	8594	mgto izquierdo calefactor
11-	3554	racor plástico conexión manguitos
12-	3742	botella de expansión
	3547	tapón botella expansión 1.0 bar
13-	3139	tubo metálico con junta tórica
14-	3135	tapa de termostato (aluminio)
	3556	tapa de termostato (plástico)
15-	5401	intercambiador de calor

© INDUSTRIAL METALCAUCHO, S.L.U.

mgtos. DESVAPORIZADORES 1.9 Diesel-XUD9 y XUD9TE:

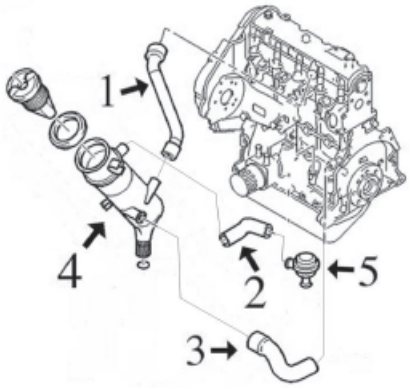

1- 8307 mgto de tapa balancines a decantador motores XUD
2- 8167 mgto de decantador a válvula motor 1.9D-XUD
3- 8166 mgto de bloque a decantador motor 1.9D- XUD9
8491 mgto de bloque a decantador motor 1.9TD-XUD9TE
4- 3631 decantador completo con tapón 1.9D-XUD
5- 3637 válvula desvaporizadora 1.9D-XUD

mgtos. DESVAPORIZADORES 1.9 Diesel DW8:

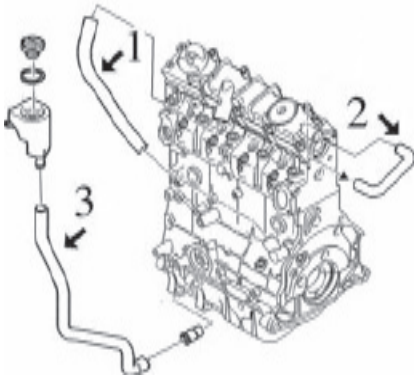

1- 8474 mgto de tapa balancines a colector motor 1.9 DW8
2- 8475 mgto de bloque a culata motor 1.9 DW8
3- n/d mgto de cárter a regulador



03637
válvula desvaporizadora 1.9 TD - 2.1 td 12V
oe: 0361 58



08166
mgto desvaporizador 1.9 TD
oe: 119248



08167
mgto desvaporizador
oe: 119269 -119261



08307
mgto desvaporizador 1.9 TD
oe: 180086 -118086



08474
mgto desvaporizador 1.9 D 70 EX. I/II
oe: 1180 G4



08475
mgto desvaporizador 1.9 D 70 EX. I/II
oe: 1180G5



08491
mgto desvaporizador 2.1 td 12V
oe: 1192K8



02351 Ø 41 mm
junta de termostato 1.8 - 2.0 - 2.0 Turbo 806
oe: 134030 -133953



02361
junta de termostato
oe: 133992



03057
tubo metálico
oe: 1307W2



03059
boquilla metálica en culata
oe: 024542



03078
boquilla en caja termostato
oe: 1342.04 -1336.K8



03129
tubo de agua metálico 1.9 D EX. I/II
oe: 1307.NY



03130
tubo de agua metálico a botella 1.9 TD 806
oe: 1307AY

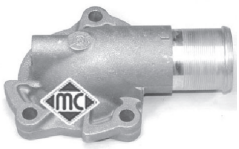

03135
tapa de termostato (aluminio) 2.0 HDI - 2.0 HDI 16V
oe: 1336.P2



03138
tubo de agua metálico
oe: 1307PH



03139
tubo de agua metálico con junta 2.0 HDI
oe: 1307YZ



03171
boquilla metálica en caja termostato 1.9 TD
oe: 1336.N7



03503
brida agua conexión mgtos con junta tórica 1.9 TD - 2.1 td 12V
oe: 1336.G4



03523
brida agua conexión mgtos con junta tórica 1.8 806
oe: 1339.79 -1336J7

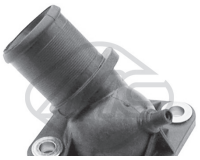

03538
tapa de termostato 1.8 - 2.0 - 2.0 Turbo
oe: 1336.A1



03539
tapa de termostato 2.1 td 12V
oe: 1336.C9



03544
racor conexión mgto agua 1.9 D 70 EX. I/II
oe: 1336.Q3 -1336.P0



03546
tapa de termostato 1.9 TD
oe: 1336.G3



03547
tapón botella de expansión
oe: 1306E0 -1306C6



03556
tapa de termostato (plástico)
oe: 1336.R9



03560
tapón botella de expansión 2.0 - 2.0 HDI - 2.0 HDI 16V EX. I/II
oe: 1306.E4 -1306.C9



03616
tapa de termostato sin intercambiador enfiltrodeaceite 1.9 TD - 2.1 td 12V
oe: 1336.E8

© INDUSTRIAL METALCAUCHO, S.L.U.



03620
tapa con termostato 2.0 16V

oe: 1336N5 -1336Q1



03741
botella de expansión 1.9 TD - 2.0 Turbo - 2.1 td 12V
oe: 1307.RH -1307.RJ



03742
botella de expansión 2.0 16V - 2.0 HDI - 2.0 HDI 16V
oe: 1307.ST



03790
termostato 2.0 EX. I/II

oe: 1338-A0



03863
caja de termostato 1.8 - 2.0 Turbo

oe: 46758946 -46795667



03881
tapón botella de expansión EX. I/II

oe: 1306J5



08183
mgto de tubo metálico a termostato 1.9 TD - 2.1 td 12V
oe: 1307W3



08312
mgto de tubo metálico a caja agua

oe: 1307W4



08480
mgto de caja termostato a tubo 1.9 TD

oe: 1307HZ



08483
mgto inferior radiador debajo 1.9 TD

oe: 1351P1



08484
mgto superior radiador arriba 1.9 TD

oe: 1343N2



08487
mgto de tubo metálico a botella Salida 1.9 TD
oe: 1307AZ



08488
mgto de racor plástico a tubo metálico 1.9 TD
oe: 1307AX



08489
mgto de radiador a intercambiador 1.9 TD - 2.0 HDI - 2.1 td 12V
oe: 1307CA



08490
mgto de tubo calefacción a culata 1.9 TD

oe: 1307FD



08557
mgto inferior radiador debajo 1.9 D EX. I/II
oe: 1351Z0



08558
mgto de radiador a intercambiador 1.9 D 70 EX. I/II
oe: 1307NR



08561
mgto de tubo metálico a botella 1.9 D 70 EX. I/II
oe: 1307PE



08562
mgto de tubo metálico a botella 1.9 D 70 EX. I/II
oe: 1307TK



08564
mgto superior radiador arriba 2.1 td 12V

oe: 1343T3 -1343CT



08585
mgto intercambiador

oe: 1307NZ -1307N2



08587
mgto de tubo metálico a racor 2.0 HDI - 2.0 HDI 16V
oe: 1307PR



08592
mgto de botella a radiador 2.0 HDI - 2.0 HDi - 2.0 HDI 16V EX. I/II
oe: 1307SW



08595
mgto de botella a racor plástico Salida 2.0 HDI
oe: 1307QW



08597
mgto inferior radiador 2.0 HDI - 2.0 HDI 16V
oe: 1351-ZS



08598
mgto superior radiador arriba 2.0 HDI
oe: 1343AR



09177
mgto inferior radiador 2.0 HDI EX. I/II
oe: 8200233967



08485
mgto calefactor Salida 1.9 TD - 2.1 td 12V
oe: 6464EE



08486
mgto calefactor 1.9 D EX. I/II
oe: 6464.KR



08556
mgto de radiador a intercambiador 1.9 D EX. I/II
oe: 1307PG



08559
mgto de calefactor a botella
oe: 6464SW



08560
mgto de calefactor a culata Entrada
oe: 6464FQ



08591
mgto de botella a caja termostato 2.0 HDI - 2.0 HDi - 2.0 HDI 16V EX. I/II
oe: 1307SV



08593
mgto calefactor Salida 2.0 HDI
oe: 6464ZS



08594
mgto calefactor Entrada 1.9 TD - 2.1 td 12V
oe: 6464ZQ



08596
mgto de intercambiador a caja termostato 2.0 HDI
oe: 1307QS

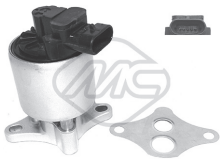

93032
válvula EGR 2.0 16V
oe: 1628.JF



02050 Ø 14 mm
arandela carter 14x22 mm
oe: 031327



02051 Ø 10 mm
arandela cobre 10x20 mm
oe: 031333



02452
tapón cárter de aceite
oe: 31118 -31121



02929
tapón cárter de aceite 2.0 HDI
oe: 031129



03631
decantador completo con tapón
oe: 118095

© INDUSTRIAL METALCAUCHO, S.L.U.



03642
tapón llenado aceite

oe: 1180.F9



03786
tapón llenado aceite 2.0 EX. I/II

oe: 0258.60 -0258.66

04612
varilla nivel aceite

oe: 117415



05224
varilla nivel aceite 2.0

oe: 1174.E2



05254
tapón de cárter EX. I/II

oe: 0311.28



05398
cárter de aceite 2.0 HDI

oe: 0301 K2



05399
cárter de aceite

oe: 0301 F3



05401
intercambiador de calor 2.0 HDI - 2.0 HDI 16V

oe: 1103N1



05402
intercambiador de calor

oe: 1103N0



05404
cárter de aceite 2.0 HDI

oe: 0301 J7

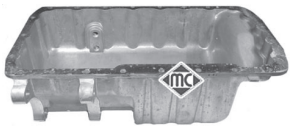

05483
cárter de aceite 1.9 TD

oe: 0301.H9

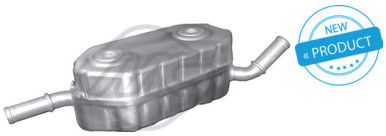

06346
intercambiador calor 2.0 16V 806

oe: 2275.41



03651
tapa filtro gasoil con junta y clip de cierre 1.9 D EX. I/II

oe: 1904.27



03835
caja con filtro gasoil completo 2.0 HDI - 2.0 HDI 16V

oe: 96 399 841 -96 387 755



03836 Ø 13,9 mm
caja con filtro gasoil completo 2.0 HDI EX. I/II

oe: 1901.65

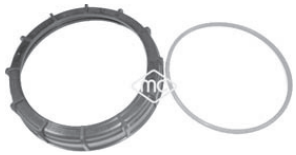

03876
tapa aforador en depósito combustible con junta

oe: 1531.24 -1531.20



03877
tapa aforador en depósito combustible con junta

oe: 1531.41 -1531.30



03884
filtro gasoil completo 1.9 D EX. I/II

oe: 1911.44



92043 Ø 8 mm
tubo de combustible 1.9 D 70 EX. I/II

oe: 1579Q4



92044 Ø 6 mm
tubo alimentación de combustible 1.9 D 70 EX. I/II

oe: 1573XQ -1573YG

canalizaciones TURBOCOMPRESOR motor 2.0HDi:

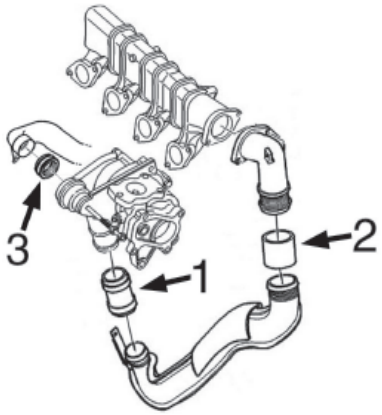

1- 9230 mgto de empalme
2- 9238 mgto de empalme hasta -'04/2004
9235 mgto de empalme desde '04/2004-
3- n/d junta



09230
mgto empalme Turbo 2.0 HDI - 2.0 HDI 16V
oe: 0382.GA -0382.CR



09235
mgto empalme Turbo 2.0 HDI 16V EX. I/II
oe: 0382.FZ

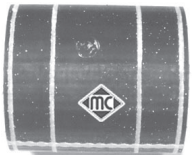

09238
mgto empalme Turbo 2.0 HDI
oe: 0382P1

© INDUSTRIAL METALCAUCHO, S.L.U.

SUSPENSION DELANTERA y SOPORTES DE MOTOR
MOTORES DE GASOLINA 1.6 (FIAT 1580 SPi) - 1.8 (PSA-XU7) y 2.0 (PSA-EW10)

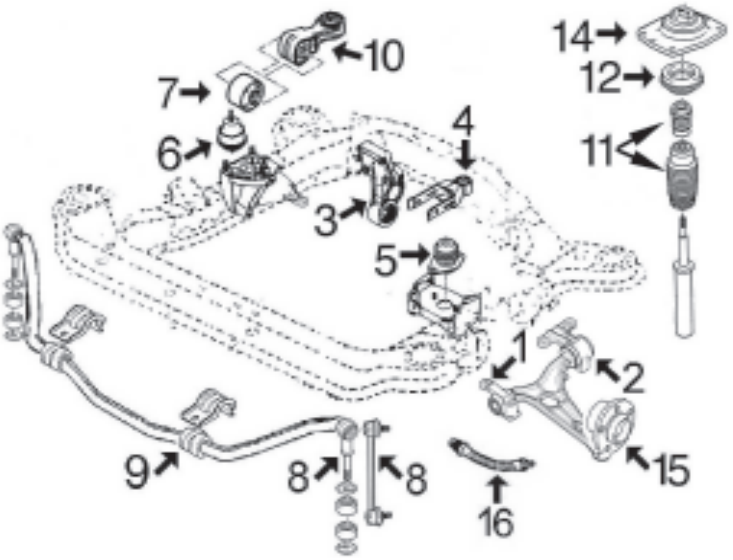

1-	2981	silentbloc anterior trapecio delantero
2-	2982	silentbloc posterior trapecio delantero izquierdo
	2983	silentbloc posterior trapecio delantero derecho
3-	2869	silentbloc soporte posterior motor 1.6-1.8
	2966	silentbloc soporte posterior motor 2.0
4-	4744	tirante trasero de motor completo
	877	silentbloc en tirante posterior de motor
5-	2794	soporte izquierdo motor, cambio manual
	2943	soporte izquierdo motor, cambio automático
6-	2924	soporte derecho motor 1.6-1.8
	2942	soporte derecho motor 2.0
7-	2869	silentbloc soporte bieleta antipar
8-	2948	bieleta puntal barra estabilizadora hasta '02
	5055	bieleta puntal barra estabilizadora desde '02
9-	2945	goma soporte barra estabilizadora
10-	4744	bieleta antipar 1.8 (XU7)
	4486	bieleta antipar 2.0 (EW10)
	n/d	bieleta antipar 1.6
11-	5164	jgo. capuchón + tope amortiguador delantero
12-	4206	rodamiento sop amortiguador
14-	2947	soporte amortiguador izquierdo, dirección asistida soporte amortiguador derecho, dirección manual
	2946	soporte amortiguador derecho, dirección asistida soporte amortiguador izquierdo, dirección manual
15-	90038	buje rueda delantera
16-	96032	latiguillo freno delantero (515 mm)

SUSPENSION DELANTERA y SOPORTES DE MOTOR
MOTORES DIESEL 1.9 D (XUD y DW8) y 2.0 HDi (DW10)

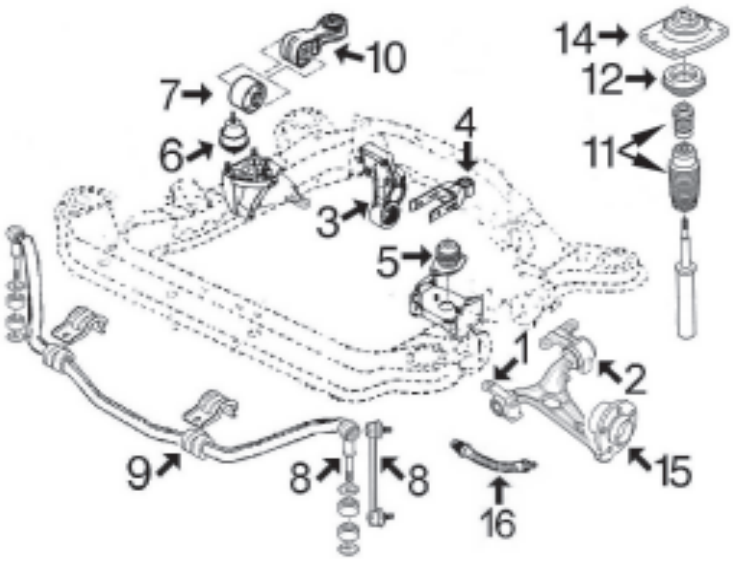

1-	2981	silentbloc anterior trapecio delantero
2-	2982	silentbloc posterior trapecio delantero izquierdo
	2983	silentbloc posterior trapecio delantero derecho
3-	2980	silentbloc soporte posterior motor 1.9D-XUD, 1.9Diesel-DW8
	2966	silentbloc soporte posterior motor 2.0 HDi
4-	4744	tirante trasero de motor completo
	877	silentbloc en tirante posterior de motor
5-	2794	soporte izquierdo motor 1.9 Diesel XUD y DW8
	2943	soporte izquierdo motor 2.0 HDi
6-	2924	soporte derecho motor 1.9 Diesel-XUD
	2942	soporte derecho motor 1.9 Diesel-DW8
	2944	soporte derecho motor 2.0 HDi
7-	2869	silentbloc soporte bieleta antipar hasta 6/'01 (desde 6/'01 incorporado en bieleta MC-4005)
8-	2948	bieleta puntal barra estabilizadora hasta '02
	5055	bieleta puntal barra estabilizadora desde '02
9-	2945	goma soporte barra estabilizadora
10-	4744	bieleta antipar 1.9D-TD-DW8 y 2.0 HDi -6/'01
	4005	bieleta antipar 1.9DW8 y 2.0 HDi desde 6/'01
11-	5164	jgo capuchón + tope amortiguador delantero
12-	4206	rodamiento sop amortiguador
14-	2947	soporte amortiguador izquierdo, dirección asistida soporte amortiguador derecho, dirección manual
	2946	soporte amortiguador derecho, dirección asistida soporte amortiguador izquierdo, dirección manual
15-	90038	buje rueda delantera
16-	96032	latiguillo freno delantero (515 mm)



00877 Ø 12 mm
silentbloc tirante de motor posterior

oe: 1809.04



02794
soporte motor izquierda;delante

oe: 1844.68



02869 Ø 10 mm
silentbloc en soporte motor posterior

oe: 1807.47 -1809.17



02924
soporte motor ambos lados;derecha;delante 2.1 td 12V 806

oe: 1827.26 -182714



02942
soporte motor derecha

oe: 1844.C0 -1844.91



02943
soporte motor posterior

oe: 1827.16



02944
soporte motor derecha;delante 2.0 Turbo

oe: 1827.36 -1827.22



02966 Ø 10 mm
silentbloc soporte posterior motor posterior;debajo

oe: 1809.30



02980 Ø 10 mm
silentbloc soporte posterior motor delante y detrás

oe: 1809.21



04005 Ø 10.15 mm
bieleta antipar derecha 2.0 HDI - 2.0 HDI 16V

oe: 1806.28



04486
bieleta antipar 806

oe: 1806.34



04744
soporte motor debajo

oe: 1806.32 -1806.17

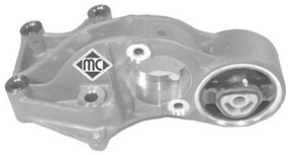

05252 Ø 10 mm
soporte motor completo con silentbloc Eje trasero

oe: 1807.Z0 -1807P0



02945 Ø 24 mm
goma barra estabilizadora interior;eje delantero, ambos lados

oe: 5094.69 -13057 82080



02948 Ø 12 mm
bieleta puntal barra estabilizadora completa Eje delantero

oe: 5087.35



02949 Ø 12 mm
silentbloc brazo de suspensión eje trasero ambos lados;delante

oe: 5152.61



02981 Ø 23 mm
silentbloc anterior trapecio centro;Eje delantero abajo 2.1 td 12V

oe: 1313084080 -1313084080



02982 Ø 23 mm
silentbloc posterior trapecio a la izquierda abajo;Eje delantero abajo

oe: 1305551080



02983 Ø 23 mm
silentbloc posterior trapecio derecha abajo;Eje delantero abajo 2.1 td 12V

oe: 1305552080



05055
bieleta puntal barra estabilizadora Eje delantero

oe: 13312090080 -5087.51



02946
soporte amortiguador Eje delantero, derecha

oe: 5038.17 -5038.70

© INDUSTRIAL METALCAUCHO, S.L.U.



02947
soporte amortiguador Eje delantero, izquierda
oe: 5038.68 -5038.16



02998
capuchón amortiguador Eje delantero 1.9 D - 1.9 TD EX. I/II
oe: 7 379 687



04206
rodamiento soporte amortiguador Eje delantero 806
oe: 5035.29



05164
juego capuchón+top PUR amortg.
oe: 5254.19 -5033.A5



05455
tornillo rueda delante y detrás
oe: 5405.72 -5405.84



05458
tornillo rueda
oe: 5405.48



90038
buje rueda Eje delantero 1.9 TD - 2.0 HDI
oe: 3307.64



74042 Ø 44 mm
rodamiento Eje delantero
oe: 3350-91 -3350-27



96032 longitud: 515 mm
latiguillo de freno delante 1.8 - 1.9 TD
oe: 4806.82



96167 longitud: 275 mm
latiguillo de freno Eje trasero 1.8 - 1.9 TD
oe: 4806 67



96180 longitud: 312 mm
latiguillo de freno eje delantero, ambos lados 2.0 16V - 2.0 Turbo 806
oe: 4806 81 -4806 68



01213 kit **00213 fuelle**
kit fuelle transmisión lado de engranaje
oe: 3287.81 Ø 34-76 mm



01217 kit **00217 fuelle**
kit fuelle transmisión lado de rueda
oe: 329300 Ø 27-94 mm



01222 kit **00222 fuelle**
kit fuelle transmisión lado de rueda
oe: 3293.03 Ø 36-85 mm



01237 kit **00237 fuelle**
kit fuelle transmisión lado de rueda
oe: 9467577780 -3293C7 Ø 28-94 mm



01362 kit **00362 fuelle**
kit fuelle transmisión lado de engranaje
oe: 95590794 -95025088 Ø 22-77 mm



01499 kit **00499 fuelle**
kit fuelle transmisión lado de rueda 1.9 TD - 2.0 16V
oe: 9621270480 Ø 28-98 mm



01520 kit **00520 fuelle**
kit fuelle transmisión lado de rueda
oe: 7701035317 -4403284 Ø 27-90 mm



01996 kit **00996 fuelle**
kit fuelle transmisión lado de rueda
oe: 46307584 -46307575 Ø 22-78 mm



01370 kit **00370 fuelle**
kit fuelle cremallera dirección 1.8 - 1.9 TD
oe: 2104602300 -406641 Ø



02926 Ø 29,5 mm
polea cigüeñal 1.9 TD
oe: 0515.G3

© INDUSTRIAL METALCAUCHO, S.L.U.



02927 Ø 36 mm
polea cigüeñal 1.9 D 70 EX. I/II

oe: 0515.Q6 -0515.L7



02928 Ø 153 mm - 6 canales
polea cigüeñal 2.0 HDI - 2.0 HDI 16V

oe: 0515V0 -0515V6



02931
tensor correa alternador 1.9 TD - 2.1 td 12V

oe: 5751.44 -5751.81



02976 Ø 30 mm
polea cigüeñal 2.1 td 12V 806

oe: 0515.J9



04443 Ø 149 mm - 6 canales
polea cigüeñal 2.0 16V

oe: 0515.S6 -0515.N3



04477 Ø 152 mm - 6 canales
polea cigüeñal 1.9 D 70 - 2.0 HDI EX. I/II

oe: 0515S4 -0515R9



04481 Ø 30 mm
polea cigüeñal 2.0 16V 806

oe: 515.K6 -0515.K6

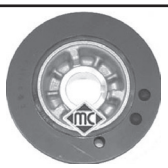

04485 Ø 30 mm
polea cigüeñal 1.8

oe: 515.H6 -0515.H6



04562 Ø 30 mm
polea cigüeñal 2.0 EX. I/II

oe: 515.R1 -0515.R1



04610 Ø 30 mm
polea cigüeñal 1.9 D EX. I/II

oe: 515.R5 -96 533 833 80



04738 Ø 30 mm
polea cigüeñal

oe: 0515T6



06000 Ø 30 mm
polea cigüeñal damper 2.0 HDI - 2.0 HDI 16V

oe: 0515V0 -0515V6



04609
tensor correa alternador 1.9 TD - 2.1 td 12V

oe: 5751.38

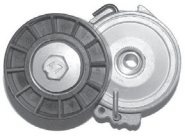

04807
tensor correa alternador 2.0 HDI - 2.0 HDI 16V

oe: 5751.55



04826
tensor correa alternador con a/c 1.9 TD - 2.1 td 12V

oe: 5751.30

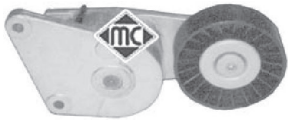

04895 Ø 90 mm
tensor correa alternador con a/c

oe: 9609016880 -9626365280



04928
rodillo tensor correa alternador sin A/C 1.9 D 70 EX. I/II

oe: 5751.73



04929
rodillo tensor correa alternador 1.8 - 2.0 - 2.0 Turbo

oe: 5751.20



04995
rodillo tensor correa alternador 1.9 TD - 2.1 td 12V

oe: 4916066G00 -9618888580



04996
rodillo tensor correa alternador sin A/C

oe: 5751.57 -5751.96



05043
tensor correa alternador 1.9 D 70 EX. I/II

oe: 575174

© INDUSTRIAL METALCAUCHO, S.L.U.

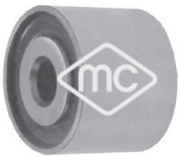

05486 Ø 10 mm
rodillo tensor correa alternador sin a/c 1.9 D 70 EX. I/II
oe: 5751.62 -5751.46



05488
rodillo tensor correa alternador 1.9 D 70 EX. I/II
oe: 575191 -575147



05489
tensor correa alternador 2.0 16V
oe: 575161



05490 Ø 17 mm
odillo tensor correa alternador 2.0 16V
oe: 5751.E4 -5751.60



06009 Ø 17;17 mm
polea de alternador 2.0 HDI - 2.0 HDi - 2.0 HDI 16V EX. I/II
oe: 5705 AS -5702 E3



06152 Ø 17.00 mm
polea de alternador 2.0 HDI - 2.0 HDI 16V
oe:

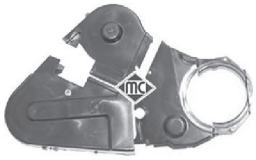

03698
juego tapas correa distribución 1.9 D - 1.9 TD EX. I/II
oe: 0320.F9 -0320.H3

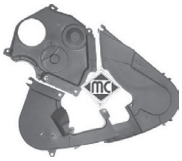

03699
juego tapas correa distribución 2.0 HDI - 2.0 HDI 16V 806
oe: 0320.F9 -0320.N6



03700
juego tapas correa distribución
oe: 0320.N4 -0320.N3



05329
piñon cigueñal 1.9 D EX. I/II
oe: 0513.74



05330
piñón de distribución 2.0 HDI - 2.0 HDI 16V
oe: 0513.A9 -0513.A2



04159
bieleta mando cambio, rótulas de Ø 13 mm (extensible de 75 a 105 mm) EX. I/II
oe: 2452.92 -245271

long. min.: 75
long. máx.:105
Ø 13



04159
bieleta mando cambio, rótulas de Ø 13 mm (extensible de 75 a 105 mm) EX. I/II
oe: 2452.92 -245271

long. min.: 75
long. máx.:105
Ø 13



04159
bieleta mando cambio, rótulas de Ø 13 mm (extensible de 75 a 105 mm) EX. I/II
oe: 2452.92 -245271



04564 Ø 30 mm
juego retenes diferencial-trasnmisión
oe: 312144 -312146



80748 longitud: 976/717+1005/735
cable cambio
oe: 2444S0 -2444AR



80750 longitud: 935/665+945/665
cable cambio EX. I/II
oe: 1493328080 -2444S2



02770
cubrepedal freno
oe: 4504.12



02771
cubrepedal embrague
oe: 2130.13



02772
cubrepedal acelerador
oe: 160407

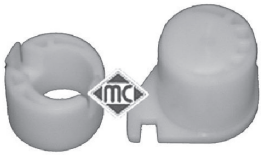

04043
juego casquillos horquilla embrague 1.8 - 2.0
oe: 2175.21 -2175.20



04052
horquilla embrague completa con casquillos 1.8 - 2.0
oe: 211525



04066
horquilla embrague motor 2.0 16V
oe: 2117.58



04424 Ø 24 mm
casquillo guía embrague 2.0 HDI EX. I/II
oe: 9638950580 -210538



04601
horquilla embrague 2.0 16V
oe: 211766



04605 Ø 23 mm
casquillo guía embrague
oe: 210535



04620 Ø 32 mm
juego retenes diferencial-transmisión
oe: 312165 -312124



05339
casquillo guía embrague 2.0 HDI 16V
oe: 2105.50



05935
bombín de embrague (secundario) 1.9 TD EX. I/II
oe: 2182.05



05936
bomba de embrague (maestro) EX. I/II
oe: 2182.07



06128
bombín de embrague (secundario) EX. I/II
oe: 2182.95 -2182.22



80019 longitud: 1095/750 mm
cable embrague automático 1.8 - 1.9 TD
oe: 2150P6 -1476128080



80028 longitud: 1003/643 mm
cable embrague automático 2.0 HDI - 2.0 HDi - 2.0 HDI 16V EX. I/II
oe: 2150AN -1487725080



80042 longitud: 973/632 mm
cable embrague automático 2.0 16V
oe: 2150AC -1487268080



80053 longitud: 1095/750 mm
cable embrague manual 1.9 TD - 2.0 16V
oe: 2150.P6 -1476128080

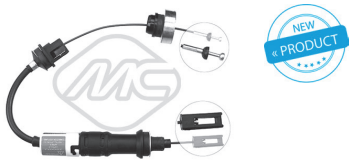

80097 longitud: 738/317 mm
cable embrague automático 1.8 - 1.9 TD
oe: 2150S4 -1479128080

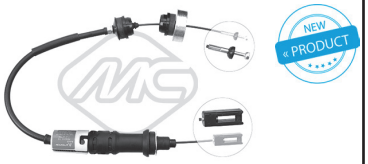

80159 longitud: 863/500 mm
cable embrague automático 1.9 TD - 2.0 Turbo
oe: 1480346080 -1476638080



80331 longitud: 762/332 mm
cable embrague manual 1.8 - 2.0 - 2.0 16V
oe: 2150.54 -1476637080



80344 longitud: 854/489 mm
cable embrague manual 1.9 TD - 2.0 Turbo
oe: 2150T1



Para mas información y gama completa, consultar nuestro catálogo de cables.

© INDUSTRIAL METALCAUCHO, S.L.U.



02753
soporte tubo de escape

oe: 1755.69 -1755.63



02754
soporte tubo de escape

oe: 1755.62



02938
kit montaje colector 1.9 D 70 EX. I/II

oe: 179712



02940
kit montaje colector 1.8

oe: 179880 -179875

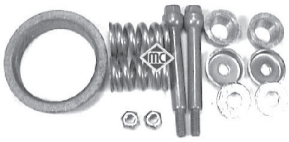

02950
kit montaje colector

oe: 179721



02951
kit montaje colector 1.9 TD

oe: 179879 -179722

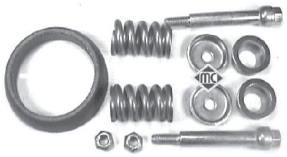

02952
kit montaje colector 1.9 D EX. I/II

oe: 179881



03554
racor conexión manguitos

oe: 1336P5



04490
soporte decantador

oe: 143910



02064
bomba limpiaparabrisas 806

oe: 6434.60



02068
bomba limpiaparabrisas EX. I/II

oe: 643458



02072
bomba limpiaparabrisas EX. I/II

oe: 6434.F5 -6434.97



03891
tapa depósito limpiaparabrisas

oe: 6432.30



04479
soporte tapa cubre motor

oe: 0137.23 -0137.68



50191 sensor pasivo
sensor velocidad rueda - ABS eje trasero ambos lados 1.8 - 1.9 TD

oe: 4545 75

CANALIZACIONES DE AGUA:

motor 1.6HDi DV6:

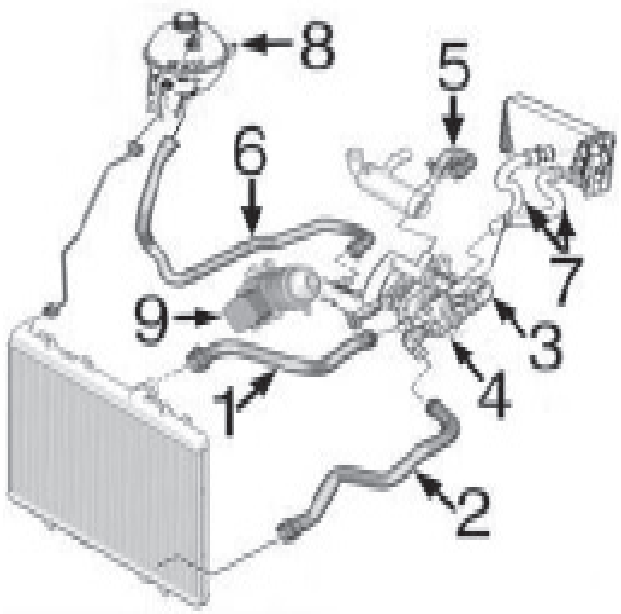

1-	n/d	mgto superior radiador
2-	n/d	mgto inferior radiador
3-	3792	tubo de bomba de agua a termostato
4-	3776	caja de termostato
5-	9202	mgto en filtro de partículas
6-	n/d	mgto de bomba de agua a botella de expansión
7-	n/d	jgo mgtos calefactor
8-	n/d	botella de expansión
	3560	tapón botella de expansión
9-	5740	intercambiador de calor

motores 2.0HDi/16v DW10TED4 y 2.2HDi/16v DW12BTED4

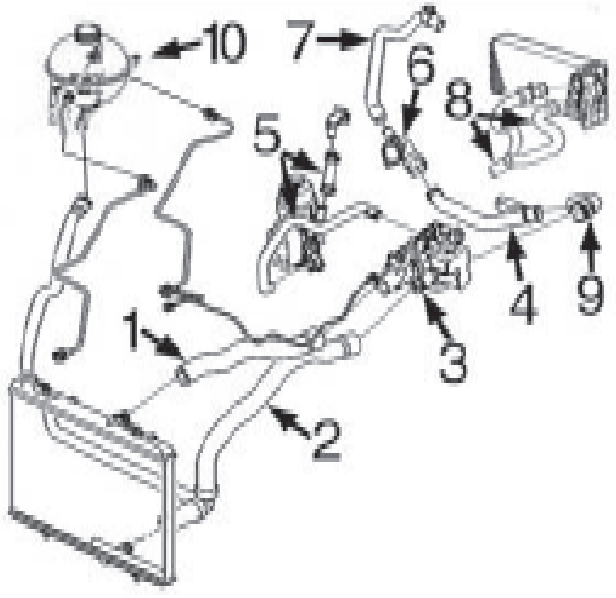

1-	n/d	mgto superior radiador
2-	n/d	mgto inferior radiador
3-	3787	caja de termostato
4-	3203	tubo de agua metálico
5-	9198	jgo mgtos de agua en intercambiador filtro de aceite
6-	5227	tapa en bomba de agua
7-	n/d	mgto a filtro de partículas
8-	n/d	jgo mgtos calefactor
9-	5118	mgto de tubo metálico a caja de termostato
10-	n/d	botella de expansión
	3560	tapón botella de expansión

© INDUSTRIAL METALCAUCHO, S.L.U.

CANALIZACIONES TURBOCOMPRESOR:

motor 1.6HDi DV6:

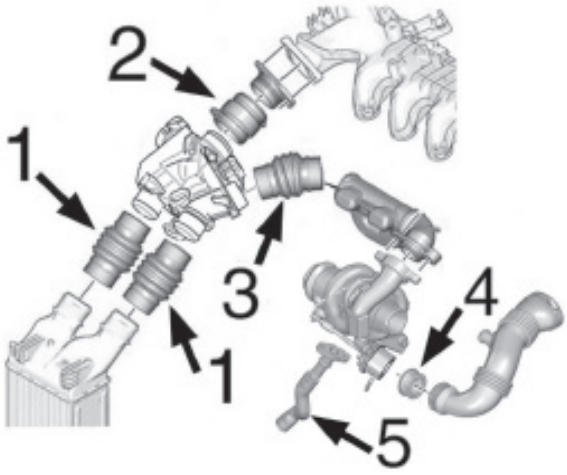

1- 9234 mgto entrada/salida intercooler
2- 9236 mgto de empalme a entrada
3- n/d no es de aplicación en este modelo
4- 5134 junta de silicona de Turbo a tubo
5- 9534 tubo de silicona lubricación Turbo

motor 2.0HDi/16v DW10TED4

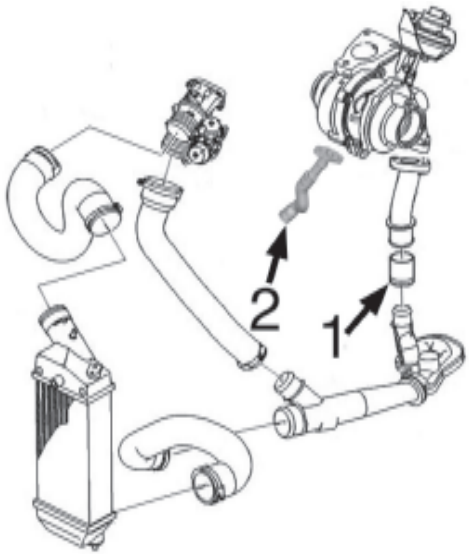

1- 9228 mgto emplame de Turbo a tubo
2- 9535 tubo de silicona lubricación Turbo



05134
junta de silicona de Turbo a tubo 1.6 HDi 90 16V EX. III
oe: 9686311380 -1434C8

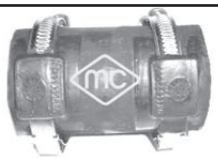

09228
mgto de Turbo 2.0 HDi - 2.0 HDI
oe: 0382.AW



09234
mgto empalme Turbo 1.6 HDi 90 16V EX. III
oe: 0382LW -0382LX



09236
mgto empalme Turbo
oe: 0382NY -0382HK



09534
mgto lubricación turbo 1.6 HDi 90 16V EX. III
oe: 38128 -38127



09535
mgto lubricación turbo 2.0 HDI - 2.0 HDi
oe: 9646798080 -9646798080

PEUGEOT - EXPERT III (01/2007 -) - 807 (06/2002 -) ()



02361
junta de termostato 2.0 HDi - 2.2 HDi 807
oe: 133992 50



03203
tubo de agua metálico
oe: 1340.71 -1323.35



03560
tapón botella de expansión 807
oe: 1306.E4 -1306.C9



03620
tapa con termostato 2.0 - 2.2 807
oe: 1336N5 -1336Q1



03742
botella de expansión 807
oe: 1307.ST



03776
caja de termostato 1.6 HDi 90 16V EX. III
oe: 1336.AF

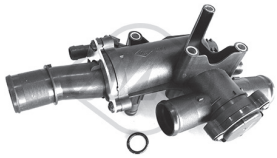

03787
caja de termostato 2.0 HDi - 2.0 HDI
oe:



03790
termostato 2.0 - 2.0 16V - 2.2
oe: 1338-A0



03792
tubo de bomba a termostato
oe: 11537805993 -11537804901



03800
caja de termostato 1.6 HDi 90 16V EX. III
oe: 1336.X2



03881
tapón botella de expansión
oe: 1306J5



05118 Ø 32 mm
mgto de termostato a tubo metálico
oe: 7604290 -7533916



05227
tapa en bomba de agua
oe: 1336W9 -1336Y7



09202
mgto de tubo a filtro de partículas
oe: 11537805997 -1317N7



93023
válvula EGR 1.6 HDi 90 16V EX. III
oe: 1618.59 -1618.59 S1

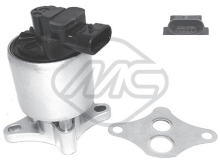

93032
válvula EGR 2.0 807
oe: 1628.JF

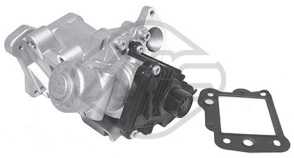

93052
válvula EGR 2.2 HDi 807
oe: LR000997 -6G9Q-9D475-AA



93053
válvula EGR 2.0 HDI - 2.0 HDi
oe: 1939.PY -1939.FP



02024 Ø 14 mm
arandela carter c/goma 14mm 3.0 V6 807
oe: 0164.54



02050 Ø 14 mm
arandela carter 14x22 mm
oe: 031327



02051 Ø 10 mm
arandela cobre 10x20 mm
oe: 031333

© INDUSTRIAL METALCAUCHO, S.L.U.



02452
tapón cárter de aceite

oe: 31118 -31121



02929
tapón cárter de aceite 2.0 HDi - 2.2 HDi

oe: 031129



03642
tapón llenado aceite

oe: 1180.F9



03786
tapón llenado aceite

oe: 0258.60 -0258.66



03793
botella de expansión

oe: 1180.P2



03815
tapa filtro de aceite

oe: 1103.P6



03837
tapa filtro de aceite 2.0 HDi

oe: 1103.P8 -1103.L7



03839
tapa filtro de aceite

oe: 1103K4



05217
varilla nivel aceite 2.0 HDi

oe: 1174.89



05254
tapón de cárter

oe: 0311.28



05397
cárter de aceite 1.6 HDi 90 16V EX. III

oe: 0301 N1



05401
intercambiador de calor 807

oe: 1103N1



05404
cárter de aceite 2.0 HDi 807

oe: 0301 J7



05740
intercambiador en filtro de aceite con juntas

oe: 11 42 7 527 409 -1103.L1

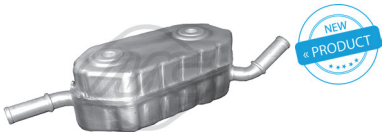

06346
intercambiador calor 3.0 V6 807

oe: 2275.41



06347
intercambiador calor 2.0 16V

oe: 1103.N3

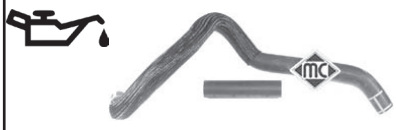

09198
jgo mgtos entrada intercamb. EX. III

oe: 1103.L4 -132334



03836 Ø 13,9 mm
caja con filtro gasoil completo 2.0 HDi 807

oe: 1901.65



03877
tapa aforador en depósito combustible con junta

oe: 1531.41 -1531.30



05392
filtro de gasoil 1.6 HDi 90 16V EX. III

oe: 1901 95 -1901 81

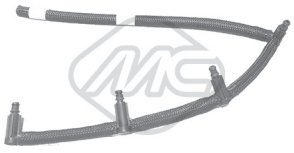

92045
jgo tubos inyección 1.6 HDi 90 16V EX. III

oe: 1574Q5

© INDUSTRIAL METALCAUCHO, S.L.U.



92046
tubo retorno inyector 2.0 HDI

oe: 1574.HL

SUSPENSION DELANTERA y SOPORTES DE MOTOR

motores
1.6HDi/16v - DV6TED4
2.0HDi/16v - DW10TED4
2.0/16v gasolina - EW10

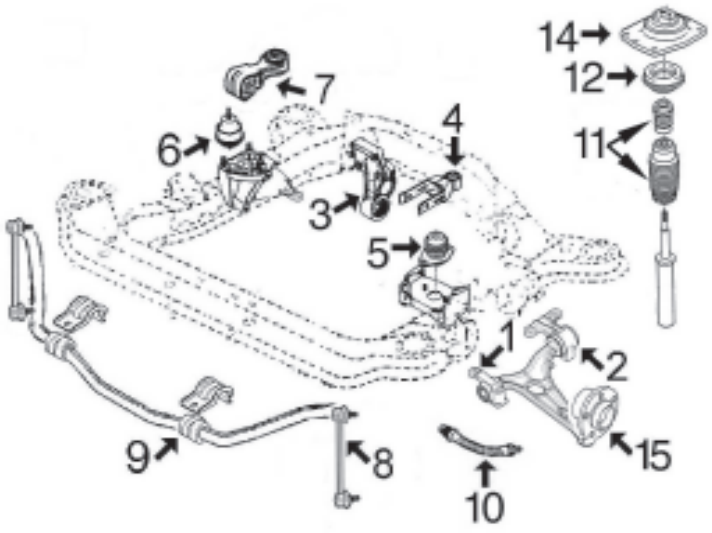

1-	5431	silentbloc anterior trapecio delantero
2-	2982	silentbloc posterior trapecio delantero izquierdo
	2983	silentbloc posterior trapecio delantero derecho
3-	4428	silentbloc soporte posterior motor 1.6HDi
	2980	silentbloc soporte posterior motor 2.0-2.0HDi
4-	4744	tirante trasero de motor completo
	877	silentbloc en tirante posterior de motor
5-	2794	soporte izquierdo motor, cambio manual 1.6HDi-2.0
	2943	soporte izquierdo motor 2.0HDi
6-	4806	soporte derecho motor 1.6HDi
	2942	soporte derecho motor 2.0-2.0HDi
7-	4005	bieleta antipar 1.6HDi-2.0HDi
	5226	bieleta antipar 2.0 gasolina
8-	5332	bieleta puntal barra estabilizadora
9-	6019	goma soporte barra estabilizadora
10-	n/d	latiguillo freno delantero
11-	5164	jgo capuchón + tope amortiguador delantero
12-	4206	rodamiento soporte amortiguador
14-	2947	soporte amortiguador izquierdo
	2946	soporte amortiguador derecho
15-	90107	buje rueda delantera

SUSPENSION TRASERA:

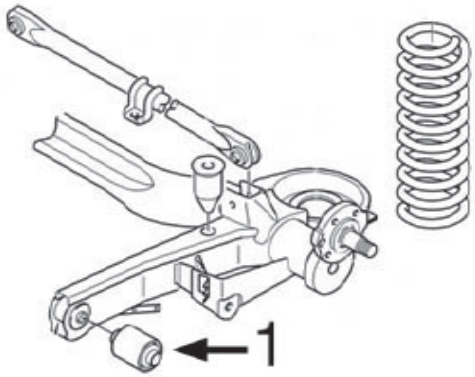

1-	5433	silentbloc puente trasero

© INDUSTRIAL METALCAUCHO, S.L.U.



00877 Ø 12 mm
silentbloc tirante de motor posterior

oe: 1809.04



02794
soporte motor izquierda;delante

oe: 1844.68



02942
soporte motor derecha 3.0 V6 807

oe: 1844.C0 -1844.91



02943
soporte motor posterior

oe: 1827.16



02944
soporte motor derecha;delante 2.0 HDi 120 - 2.0 HDi 140 - 2.0 HDi 165 EX. III
oe: 1827.36 -1827.22



02980 Ø 10 mm
silentbloc soporte posterior motor delante y detrás
oe: 1809.21



04005 Ø 10.15 mm
bieleta antipar derecha

oe: 1806.28



04428
silentbloc soporte motor Eje trasero debajo
oe: 180933 -180935



04486
bieleta antipar 2.0 - 2.2 807

oe: 1806.34



04744
soporte motor debajo

oe: 1806.32 -1806.17



04806
soporte motor derecha;Eje delantero

oe: 1807.Y3



05226
tirante de reacción en soporte derecha 2.0 16V
oe: 180669



05252 Ø 10 mm
soporte motor completo con silentbloc Eje trasero
oe: 1807.Z0 -1807P0



02945 Ø 24 mm
goma barra estabilizadora interior;eje delantero, ambos lados EX. III
oe: 5094.69 -13057 82080



02982 Ø 23 mm
silentbloc posterior trapecio a la izquierda abajo;Eje delantero abajo
oe: 1305551080



02983 Ø 23 mm
silentbloc posterior trapecio derecha abajo;Eje delantero abajo
oe: 1305552080



05055
bieleta puntal barra estabilizadora Eje delantero 807
oe: 13312090080 -5087.51



05332
bieleta puntal barra estabilizadora eje delantero, ambos lados EX. III
oe: 5087.56



05431
silentbloc anterior trapecio Eje delantero 2.0 16V - 2.0 HDI - 2.0 HDi
oe:



05433 Ø 16 mm
silentbloc puente ambos lados;Eje trasero

oe: 1400171280 -5131F4



06019
goma barra estabilizadora Eje delantero

oe: 5081.Q3



06419
barra estabilizadora Eje delantero EX. III

oe: 5081.Q3 -14 401 772 80



02946
soporte amortiguador Eje delantero, derecha 807

oe: 5038.17 -5038.70



02947
soporte amortiguador Eje delantero, izquierda 807

oe: 5038.68 -5038.16



04206
rodamiento soporte amortiguador Eje delantero

oe: 5035.29



05164
juego capuchón+top PUR amortg.

oe: 5254.19 -5033.A5



05455
tornillo rueda delante y detrás EX. III

oe: 5405.72 -5405.84



05458
tornillo rueda 807

oe: 5405.48



90012
buje rueda eje delantero, ambos lados 1.6 HDi 90 16V - 2.0 16V - 2.0 HDi 120 EX.

oe: 3307.71 -3307.85



90038
buje rueda Eje delantero 2.0 - 2.0 HDi - 2.2 807

oe: 3307.64



90107
buje rueda eje delantero, ambos lados 1.6 HDi 90 16V - 2.0 16V - 2.0 HDi 120 EX.

oe: 3307.80



96167 longitud: 275 mm
latiguillo de freno Eje trasero 2.0 - 2.0 16V - 2.0 HDI 807

oe: 4806 67



01110 kit **00110 fuelle**
kit fuelle transmisión lado de rueda 2.0 HDi 100 - 2.0 HDi 120 - 2.0 HDi 130 EX.

oe: 3287A4 -328796 Ø 39-76 mm



01223 kit **00223 fuelle**
kit fuelle transmisión lado de engranaje 2.0 - 2.0 16V

oe: 9403293338 -9403293338 Ø 25-69 mm



01226 kit **00226 fuelle**
kit fuelle transmisión lado de engranaje 1.6 HDi 90 16V - 2.0 16V - 2.0 HDi 120

oe: 3287C3 -3287C1 Ø 29-77 mm



01237 kit **00237 fuelle**
kit fuelle transmisión lado de rueda 2.0 HDi 100 - 2.0 HDi 120 - 2.0 HDi 130 EX.

oe: 9467577780 -3293C7 Ø 28-94 mm



01215 kit **00215 fuelle**
kit fuelle cremallera dirección eje delantero, ambos lados

oe: 4066.86 Ø 14-55 mm



02928 Ø 153 mm - 6 canales
polea cigüeñal 2.0 HDi - 2.2 HDi 807

oe: 0515V0 -0515V6



04443 Ø 149 mm - 6 canales
polea cigüeñal 2.0 - 2.0 HDi - 2.2 807

oe: 0515.S6 -0515.N3



04477 Ø 152 mm - 6 canales
polea cigüeñal 2.0 HDi - 2.2 HDi 807

oe: 0515S4 -0515R9



04562 Ø 30 mm
polea cigüeñal 2.0 - 2.0 16V - 2.2

oe: 515.R1 -0515.R1



04738 Ø 30 mm
polea cigüeñal 2.0 HDi - 2.0 HDI

oe: 0515T6

© INDUSTRIAL METALCAUCHO, S.L.U.



05202 Ø 30 mm
polea cigüeñal 1.6 HDi 90 16V EX. III

oe:



05842 Ø 158 mm - 6 canales
polea cigüeñal motor 2.2 HDi 807

oe: 515.V3 -0515.V3



05942 Ø 30 mm
polea cigüeñal 2.0 HDI - 2.0 HDi

oe: 0515.V9 -96816 40880



06000 Ø 30 mm
polea cigüeñal damper 2.0 HDi - 2.2 HDi 807

oe: 0515V0 -0515V6



03871
juego tapas correa distribución

oe: 1487867 -1487868

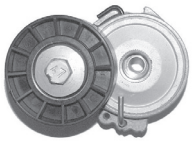

04807 Ø -70 mm, ancho: 25 mm
tensor correa alternador 2.0 HDi - 2.0 HDI

oe: 5751.55



04995
rodillo tensor correa alternador 2.0 HDi 807

oe: 4916066G00 -9618888580



05450 Ø 10 mm
rodillo tensor correa alternador 1.6 HDi 90 16V EX. III

oe: 5751.F4 -5751.87



05489
tensor correa alternador 2.0 - 2.2 807

oe: 575161



05490 Ø 17 mm
odillo tensor correa alternador 2.0 - 2.2 807

oe: 5751.E4 -5751.60



06009 Ø 54,3 mm - 6 canales
polea de alternador 2.0 HDi - 2.0 HDI

oe: 5705 AS -5702 E3



06016 Ø 5454.00 mm - 6 canales
polea de alternador 2.0 HDi - 2.0 HDI

oe:



06152 Ø 54.00 mm - 6 canales
polea de alternador 2.0 HDi - 2.0 HDI

oe:

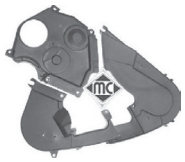

03699
juego tapas correa distribución 2.0 HDi - 2.0 HDI 807

oe: 0320.F9 -0320.N6



05350 Ø 29,9 mm
piñón de distribución 1.6 HDi 90 16V EX. III

oe: 0805.E5



04564 Ø 30 mm
juego retenes diferencial-trasnmisión

oe: 312144 -312146



80747 longitud: 1090/85+1115/858 mm
cable cambio

oe: 2444GP -2444EJ



80749 longitud: 10520/780+1020/765 mm
cable cambio EX. III

oe: 2444GR -2444EL



80756 longitud: 946/672+940/658 mm
cable cambio

oe: 2444X7



80757 longitud: 995/726+1026/746 mm
cable cambio

oe: 2444X8



Para mas información y gama completa, consultar nuestro catálogo de cables.



04601
horquilla embrague 2.0 - 2.0 16V - 2.2

oe: 211766



04605 Ø 23 mm
casquillo guía embrague 2.0 16V

oe: 210535



04620 Ø 32 mm
juego retenes diferencial-transmisión

oe: 312165 -312124



05259
horquilla embrague 2.0 HDi 120 - 2.0 HDi 140 EX. III

oe: 2117.65



05339
casquillo guía embrague 2.0 HDI - 2.0 HDi

oe: 2105.50



05935
bombín de embrague (secundario) 807

oe: 2182.05



05936
bomba de embrague (maestro) 807

oe: 2182.07



06128
bombín de embrague (secundario)

oe: 2182.95 -2182.22



06183
cubrepedal EX. III

oe: 9640228180 -9640228180

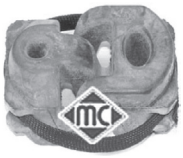

04060
soporte tubo de escape EX. III

oe: 1755A2 -1755.77



04422
soporte escape posterior Eje trasero;izquierda

oe: 1755L1 -1755C6



05257
soporte escape posterior;Eje trasero EX. III

oe: 1755.H2



02063
bomba limpiaparabrisas

oe: 6434.98 -6434.75



02072
bomba limpiaparabrisas EX. III

oe: 6434.F5 -6434.97



03891
tapa depósito limpiaparabrisas

oe: 6432.30

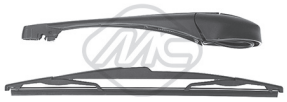

68029 longitud: 350 mm
limpiaparabrisas posterior 2.0 - 2.0 16V - 2.0 HDI 807

oe: 6423.92 -6429.AX



06503
rodamiento central puerta lateral derecha EX. III

oe: 1344239080 -9033V8

© INDUSTRIAL METALCAUCHO, S.L.U.



03757
caja completa con termostato 2.0

oe: 7625346 -7625346



07350
mgto superior radiador arriba 2.5 D

oe: 134358



07351
mgto inferior radiador debajo 2.5 D

oe: 135075



07354
mgto de termostato a bomba 2.5 D - 2.5 TD

oe: 120513



08167
mgto desvaporizador 1.9 D

oe: 119269 -119261



02452
tapón cárter de aceite 1.9 D

oe: 31118 -31121



00837
soporte cambio posterior

oe: 184441 -184398



02986
soporte motor derecha 1.9 D - 2.5 D - 2.5 TD

oe: 1827.19 -1844.46



00709 Ø 22 mm
goma puntal tensor brazo eje delantero, ambos lados

oe: 3561.08 -4339248



74031 Ø 50 mm
rodamiento Eje delantero 2.0 - 2.5 D

oe: 3350-21 -3350.29



96095 longitud: 290 mm
latiguillo de freno posterior

oe: 481627



96144 longitud: 455 mm
latiguillo de freno Eje delantero

oe:



01579 kit **00579 fuelle**
kit fuelle transmisión lado de rueda

oe: 95569342 -329397 Ø 23-94 mm



01580 kit **00580 fuelle**
kit fuelle transmisión lado de engranaje

oe: 95613146 -95569341 Ø 23-96 mm

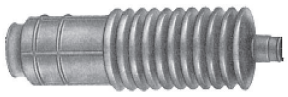

01620 kit **00620 fuelle**
kit fuelle cremallera dirección manual

oe: 9750000380 -406619 Ø 12-38 mm



01621 kit **00621 fuelle**
kit fuelle cremallera dirección manual

oe: 9750000280 Ø 12-48 mm



02848 Ø 30 mm
polea cigüeñal 1.9 D

oe: 0515.K9

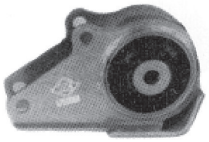

00650
soporte cambio posterior 2.5 D

oe: 1843.61



80120 longitud: 1200/838 mm
cable embrague manual

oe: ZF04460471 -7724708



00366 Ø 31 mm
soporte tubo de escape 2.0 - 2.5 D

oe: 1755.60 -5460614A



02071
bomba limpiaparabrisas 2.0

oe: 643467

CANALIZACIONES DE AGUA HASTA -2002:

motores 1.1 - 1.4 y 1.6 TU hasta modelo -'02:

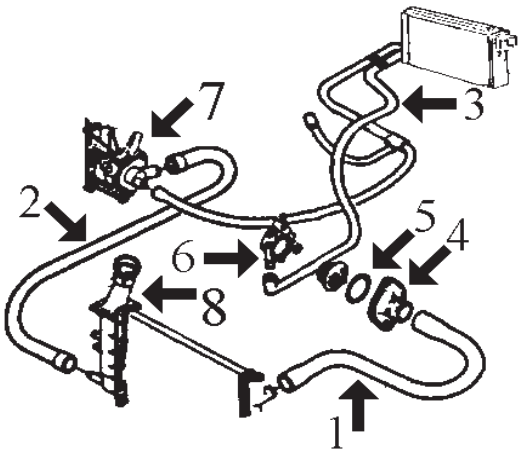

1- 8266 mgto superior radiador 1.1
8298 mgto superior radiador 1.4-1.6 hasta PR-8025 ('98)
8607 mgto superior radiador 1.4-1.6 desde PR-8026 ('98)
2- 8265 mgto inferior radiador hasta PR-8025 ('98)
2113 junta tórica para mgto inferior ref. 8265
8476 mgto inferior radiador desde PR-8026 ('98)
2113 junta tórica conector rápido mgto inferior
3- 8300 mgto doble de calefacción hasta '98
8535 mgto doble de calefacción desde '98
4- 3011 tapa de termostato hasta '98 (metálica)
3611 tapa con termostato desde '98 (plástico)
5- 2351 junta de termostato hasta '98
6- 3081 boquilla metálica inferior en caja termostato
3082 boquilla metálica superior en caja termostato
7- 3578 tapa bomba de agua 1.1-1.4
3640 tapa bomba de agua 1.6
8- 3548 tapón de radiador (1.4 bar)

motor 1.8 XU7JB (1997-2001):

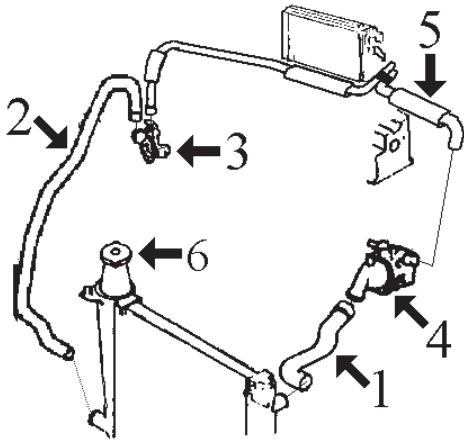

1- 8295 mgto superior radiador
2- 8294 mgto inferior radiador hasta PR-8025 ('98)
2113 junta tórica para mgto inferior ref. 8294
8477 mgto inferior radiador desde PR-8026 ('98)
2113 junta tórica conector rápido mgto inferior
3- 3523 brida agua conexión manguitos agua
4- 3538 tapa de termostato
2351 junta de termostato
3077 boquilla metálica en caja termostato Ø 19 mm
3078 boquilla metálica en caja termostato Ø 10 mm
5- 8301 mgto doble de calefacción
6- 3548 tapón de radiador (1.4 bar)

8854 mgto desvaporizador 

motores 1.7 y 1.9 Diesel, XUD7 y XUD9 (1997-1999):

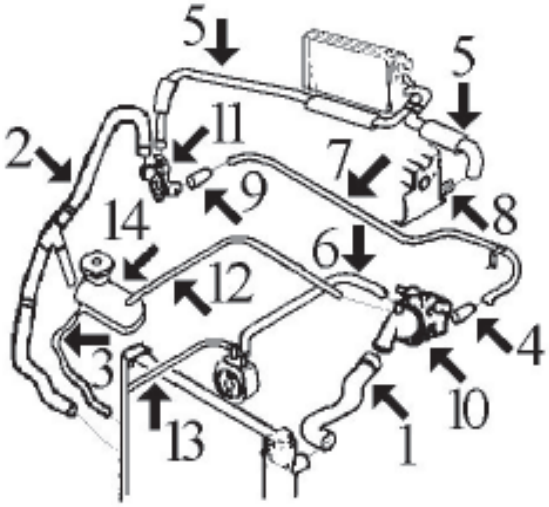

1- 8268 mgto superior radiador hasta '97 (3 vias)
8437 mgto superior radiador desde '97
2- 8436 mgto inferior radiador hasta PR-8025 ('98)
2113 junta tórica para mgto inferior ref. 8436
8479 mgto inferior radiador desde PR-8026 ('98)
2113 junta tórica conector rápido mgto inferior
3- 116 mgto de botella a radiador, cortar de rollo MC-116, Ø 8x14 longitud 250 mm.
4- 8183 mgto de tubo metálico a caja termostato -'98
8480 mgto de tubo metálico a caja termostato '98-
5- 8303 mgto doble de calefactor hasta PR-8576 ('98)
8482 mgto doble de calefactor desde PR-8576 ('98)
6- 8313 mgto de intercambiador a caja termostato
7- 3057 tubo metálico
8- 3059 boquilla en culata
9- 8312 mgto de tubo metálico a brida conexión mgtos.
10- 3539 tapa de termostato
2361 junta de termostato Ø 51x58 mm
11- 3503 brida agua conexión manguitos
12- 116 mgto de botella a caja de termostato. Cortar de rollo MC-116, Ø 8x14 longitud 750 mm
13- 8438 mgto de intercambiador a radiador d/ '97 (sólo cuando el mgto sup. radiador NO es de 3 vias)
14- 3545 botella de expansión
3548 tapón botella de expansión 1.4 bar

© INDUSTRIAL METALCAUCHO, S.L.U.

motor 1.9 Diesel DW8 hasta modelo -'02:

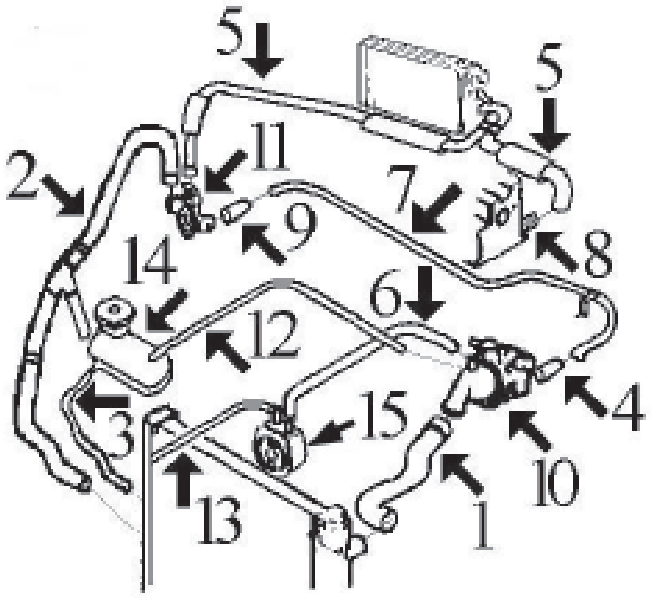

1-	8437	mgto superior radiador
2-	8479	mgto inferior radiador
3-	116	mgto de botella a radiador, cortar de rollo MC-116, Ø 8x14 longitud 250 mm.
4-	8480	mgto de tubo metálico a caja termostato
5-	8482	mgto doble de calefactor
6-	8558	mgto de intercambiador a caja termostato
7-	3129	tubo metálico
8-	3059	boquilla en culata
9-	8312	mgto de tubo metálico a brida conexión mgtos.
10-	3539	tapa de termostato
	2361	junta de termostato Ø 51x58 mm
11-	3544	brida agua conexión manguitos
12-	116	mgto de botella a caja de termostato. Cortar de rollo MC-116, Ø 8x14 longitud 930 mm
13-	8481	mgto de intercambiador a radiador
14-	3545	botella de expansión
	3548	tapón botella de expansión 1.4 bar
15-	5402	intercambiador de calor

motor 2.0 Diesel HDI- DW10 hasta modelo -'02:

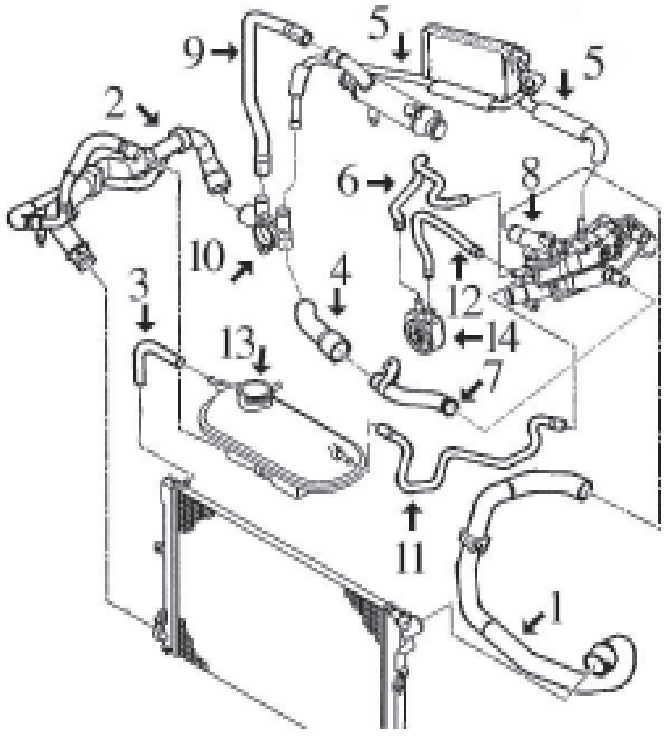

1-	8553	mgto superior radiador
2-	8479	mgto inferior radiador
3-	116	mgto de botella a radiador, cortar de rollo MC-116, Ø 8x14 longitud 250 mm.
4-	8575	mgto de tubo metálico a racor entrada
5-	8555	mgto doble de calefactor
6-	8554	mgto de intercambiador a caja termostato
7-	3139	tubo metálico con junta tórica
8-	3135	tapa de termostato (aluminio)
	3556	tapa de termostato (plástico)
9-	8668	mgto de racor a filtro de partículas
10-	3544	racor plástico conexion manguitos
11-	8658	mgto de botella a caja termostasto
12-	8586	mgto de intercambiador a caja termostato
13-	3545	botella de expansión
	3548	tapón botella de expansión 1.4 bar
14-	5401	intercambiador de calor

CANALIZACIONES DE AGUA DESDE 2002- (Berlingo M59):

motores 1.1 TU1 - 1.4 TU3 y 1.6 TU5 desde modelo '02-

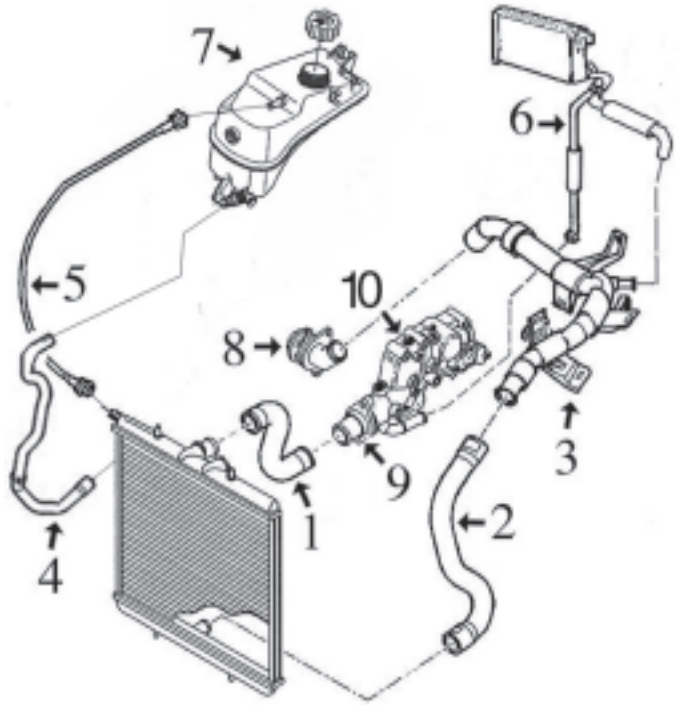

1-	8619	mgto superior radiador
2-	9215	mgto inferior radiador
3-	3204	tubo rígido
4-	9204	mgto de botella (inferior) a radiador
5-	n/d	mgto de botella (superior) a radiador
6-	9205	mgto doble de calefactor
7-	3658	botella de expansión
	3560	tapón botella de expansión
8-	3641	tapa plástico bomba de agua TU1-TU3
	3640	tapa plástico bomba de agua TU5
9-	3620	tapa con termostato
10-	3791	caja de agua TU1-TU3
	5241	caja de agua TU5 hasta -9/2005
	3778	caja de agua TU5 desde 9/2005-

motor 1.6 Diesel HDi-DV6:

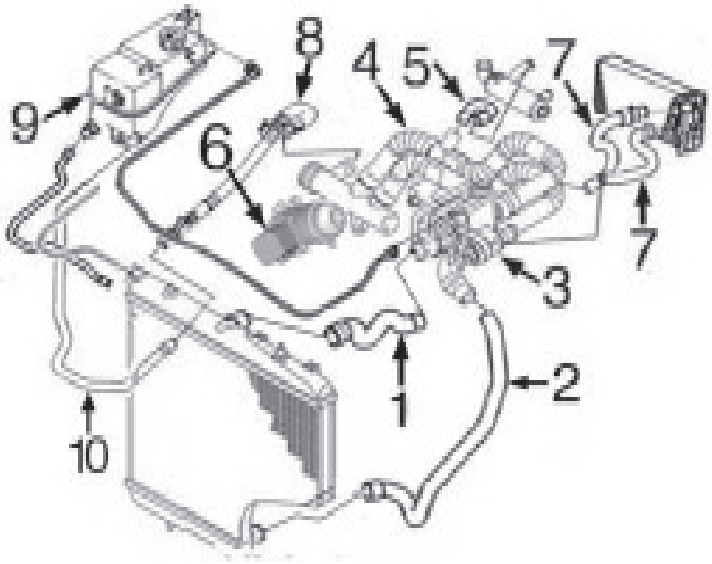

1-	9206	mgto superior radiador
2-	9187	mgto inferior radiador
3-	3800	caja de termostato hasta -10/'06
	3776	caja de termostato desde 10/'06-
4-	3785	mgto de bomba a caja termostato hasta -10/'06
	3792	mgto de bomba a caja termostato desde 10/'06-
5-	9202	mgto de tubo a filtro de partículas
6-	5739	intercambiador de calor
7-	9208	mgto doble de calefactor
8-	3197	tubo rígido de racor a mgto inferior de botella
9-	3658	botella de expansión
	3560	tapón botella de expansión
10-	9207	mgto de botella (inferior) a tubo rígido

© INDUSTRIAL METALCAUCHO, S.L.U.

motor 1.9 Diesel DW8 desde modelo -'02:

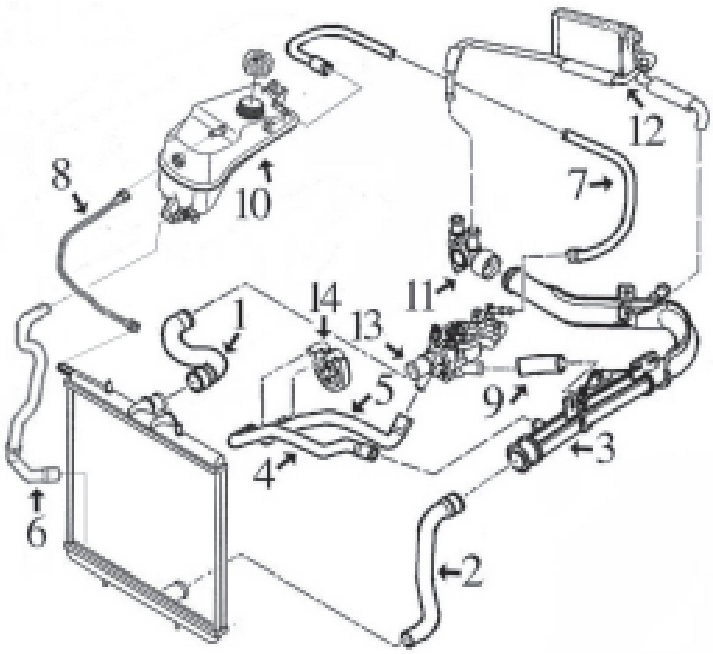

1-	8620	mgto superior radiador
2-	8625	mgto inferior radiador
3-	3205	tubo rígido
4-	8628	mgto de tubo a intercambiador
5-	8558	mgto de caja termostato a intercambiador
6-	9204	mgto de botella (inferior) a radiador
7-	n/d	mgto de botella (superior) a caja
8-	n/d	mgto de botella (superior) a radiador
9-	8627	mgto de caja termostato a tubo rígido
10-	3658	botella de expansión
	3560	tapón botella de expansión
11-	3555	tapa de plástico posterior
12-	8626	mgto doble de calefactor
13-	3539	tapa de termostato
	3171	boquilla metálica en caja de termostato
14-	5402	intercambiador de calor

motor 2.0 Diésel HDi-DW10 desde modelo -'02:

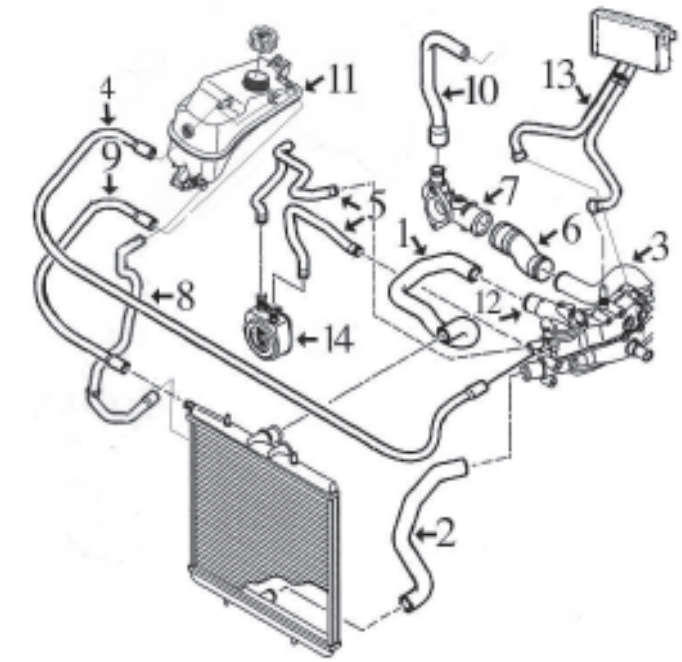

1-	8630	mgto superior radiador
2-	9221	mgto inferior radiador
3-	3139	tubo metálico
4-	n/d	mgto de botella (superior) a caja termostato
5-	8943	jgo mgtos a intercambiador
6-	8587	mgto de tapa posterior a tubo metálico
7-	3554	racor plástico conexión mgtos.
8-	9204	mgto de botella (inferior) a radiador
9-	n/d	mgto de botella (superior) a radiador
10-	8668	mgto de racor a filtro de partículas
11-	3658	botella de expansión
	3560	tapón botella de expansión
12-	3556	tapa de termostato
13-	9209	mgto doble de calefactor
14-	5401	intercambiador de calor



02113
junta tórica conector rápido mgto inferior 1.1 i
oe: 1307.V8



02351 Ø 41 mm
junta de termostato
oe: 134030



02361
junta de termostato
oe: 133992



03011
tapa de termostato 1.4 i
oe: 97 523 152 -1336.44



03057
tubo metálico
oe: 1307W2



03059
boquilla metálica en culata
oe: 024542



03077
boquilla en caja termostato
oe: 1341.63



03078
boquilla en caja termostato 1.8 i
oe: 1342.04 -1336.K8



03081
boquilla en caja termostato
oe:



03082
boquilla en caja termostato 1.1 i
oe: 96064659



03129
tubo de agua metálico 1.9 D - 1.4 bivalent
oe: 1307.NY



03134
tubo de agua metálico
oe: 1213.31

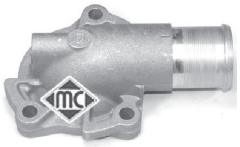

03135
tapa de termostato (aluminio) 2.0 HDI 90
oe: 1336.P2



03139
tubo de agua metálico con junta 2.0 HDI 90
oe: 1307YZ



03171
boquilla metálica en caja termostato 1.9 D - 1.4 - 1.9 D 4WD
oe: 1336.N7



03197
tubo de agua metálico 1.6 HDI 75 - 1.4 bivalent
oe: 1317R8



03198
tubo de agua metálico 1.4 bivalent
oe: 1351.FE -1351.VA



03204
tubo de agua metálico
oe: 9640621780 -9640621780



03205
tubo de agua metálico 1.9 D 4WD
oe: 1323.G8 -1307.NL



03503
brida agua conexión mgtos con junta tórica 1.8 D - 1.4 bivalent - 1.9 D
oe: 1336.G4



03523
brida agua conexión mgtos con junta tórica 1.4 bivalent
oe: 1339.79 -1336J7

© INDUSTRIAL METALCAUCHO, S.L.U.

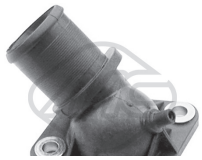

03538
tapa de termostato 1.8 i

oe: 1336.A1



03539
tapa de termostato

oe: 1336.C9



03544
racor conexión mgto agua

oe: 1336.Q3 -1336.P0



03545
botella de expansión delante

oe: 1307.HN



03548
tapón botella de expansión

oe: 1306.99 -1306.C7



03550
tapa de termostato (plástico)

oe: 1336.L2 -1336.K2



03556
tapa de termostato (plástico) 2.0 HDI 90

oe: 1336.R9



03560
tapón botella de expansión

oe: 1306.E4 -1306.C9



03578
tapa bomba de agua con junta tórica 1.1 i - 1.6 16V

oe: 1201.66



03611
tapa con termostato 1.1 i - 1.6 16V

oe: 1336.Q2



03620
tapa con termostato 1.4 i bivalent

oe: 1336N5 -1336Q1



03640
tapa bomba de agua 1.6 16V

oe: 1201 C3



03641
tapa bomba de agua 1.4 i

oe: 1206.96 -1201.C2



03653
botella de expansión 1.9 D

oe: 1307.RL -1307.QN



03658
botella de expansión 1.6 HDI 75

oe: 1323.VY -1323.14



03776
caja de termostato 1.6 HDI 75

oe: 1336.AF



03778
caja de termostato 1.6 16V

oe: 1336.Z0



03785
mgto de bomba a termostato 1.6 16V - 1.6 HDI 90

oe: 1254380 -1336x3



03791
caja de agua

oe: 9654775080 -1336.P9



03792
tubo de bomba a termostato

oe: 11537805993 -11537804901

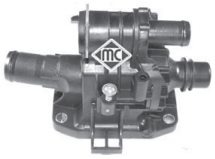

03800
caja de termostato 1.6 HDI 75

oe: 1336.X2



03882
tubo de bomba a termostato

oe: 1351.VF

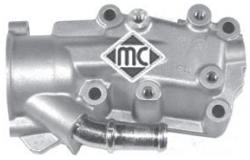

05241
caja de termostato 1.4 bivalent

oe: 1336.W3



08183
mgto de tubo metálico a termostato

oe: 1307W3



08265
mgto inferior radiador debajo

oe: 1351J4



08266
mgto superior radiador arriba 1.1 i - 1.4 bivalent

oe: 96089333 -1343J2



08268
mgto superior radiador arriba

oe: 96050267 -1343V5



08294
mgto inferior radiador debajo 1.4 bivalent

oe: 1351W1 -1351V5



08295
mgto superior radiador arriba 1.4 bivalent

oe: 1343H7 -1343X4



08298
mgto superior radiador arriba 1.4 i

oe: 1343J3



08312
mgto de tubo metálico a caja agua

oe: 1307W4



08313
mgto de intercambiador a termostato

oe: 1307AA

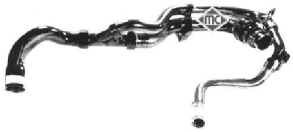

08436
mgto inferior radiador debajo 1.8 D

oe: 1351V8



08437
mgto superior radiador arriba

oe: 1343X2



08438
mgto intercambiador 1.8 D

oe: 1307JP



08476
mgto inferior radiador debajo 1.1 i

oe: 1351ZW -1351Z4

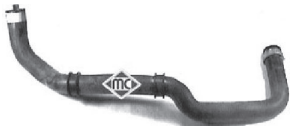

08477
mgto inferior radiador debajo 1.8 i

oe: 1351Z3



08479
mgto inferior radiador debajo

oe: 1351Z1



08480
mgto de caja termostato a tubo

oe: 1307HZ



08553
mgto superior radiador arriba 2.0 HDI 90

oe: 1343AX



08554
mgto de intercambiador 2.0 HDI 90 - 1.4 bivalent

oe: 1307RR

© INDUSTRIAL METALCAUCHO, S.L.U.



08558
mgto de radiador a intercambiador 1.9 D

oe: 08478 -1307NR



08586
mgto intercambiador 2.0 HDI 90

oe: 1307RZ



08587
mgto de tubo metálico a racor 2.0 HDI 90

oe: 1307PR



08607
mgto superior radiador arriba 1.4 i - 1.4 bivalent

oe: 1343Y7



08619
mgto superior radiador arriba

oe: 1343CQ



08620
mgto superior radiador arriba 1.9 D

oe: 1343Z3



08625
mgto inferior radiador debajo 1.9 D

oe: 1351Y7



08627
mgto caja termostato a tubo 1.4 bivalent

oe: 1307NN



08628
mgto intercambiador

oe: 1307NS



08630
mgto superior radiador arriba

oe: 1343CP



08632
mgto doble calefactor 2.0 HDI 90 - 1.4 bivalent

oe: +646667 -646665



08658
mgto de botella a caja termostato 2.0 HDI 90

oe: 1307RQ



08668
mgto de racor a filtro de partículas Filtro de partículas 2.0 HDI 90

oe: 1307.RS -1317F0



08943
jgo mgtos calefactor

oe: 1307WH



09187
mgto inferior radiador

oe: 1351JG -1351RE



09202
mgto de tubo a filtro de partículas

oe: 11537805997 -1317N7



09204
mgto botella a radiador

oe: 1307SY



09205
mgto doble calefactor

oe: 6466S5



09206
mgto superior radiador 1.6 HDI 75 - 1.4 bivalent

oe: 1343.GH



09207
mgto de botella a tubo rígido 1.6 HDI 75

oe: 1317.N8



09209
mgto doble calefactor 2.0 HDI 90

oe: 6466CG



09215
mgto inferior radiador

oe: 1351HG



09221
mgto inferior radiador 2.0 HDI 90

oe: 1351EX



08299
mgto calefactor 1.1 i

oe:



08300
mgto calefactor 1.1 i - 1.8 i

oe: 6464S3 -6464PW



08301 Ø 19 mm
mgto calefactor 1.4 bivalent

oe: 6464PZ -1351Q1



08303 Ø 19 mm
mgto calefactor

oe: 6464NV



08481
mgto de intercambiador a radiador 1.9 D - 1.8 i

oe: 1351ZA



08482
mgto calefactor 1.9 D - 1.4 bivalent

oe: 646603



08535
mgto calefactor

oe: 6464VW



08555
mgto doble calefactor 2.0 HDI 90

oe: 6464XV -+646612



08575
mgto de tubo metálico a racor 2.0 HDI 90 - 1.4 bivalent

oe: 1307PP



08615
mgto doble calefactor 2.0 HDI 90 - 1.4 bivalent

oe: 646612 -6464YR

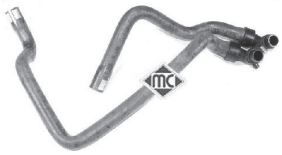

08626
mgto doble calefactor 1.9 D

oe: 646663



09208
mgto doble calefactor 1.6 HDI 75

oe: 6466.GK



05134
junta de silicona de Turbo a tubo 1.6 HDI 75 - 1.4 bivalent

oe: 9686311380 -1434C8

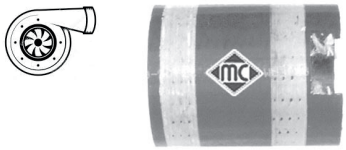

09227
mgto empalme Turbo 2.0 HDI 90 - 1.4 bivalent

oe: 0382.AP



09229
mgto empalme Turbo 2.0 HDI 90 - 1.4 bivalent

oe: 0382.AX



09230
mgto empalme Turbo

oe: 0382.GA -0382.CR

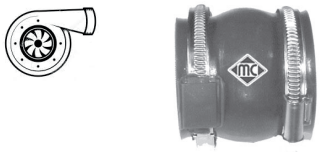

09233
mgto empalme Turbo 1.6 HDI 75

oe: 0382.NZ -0382.EY

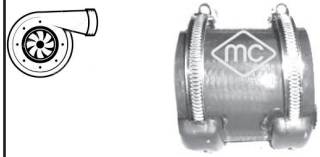

09235
mgto empalme Turbo 2.0 HDI 90

oe: 0382.FZ

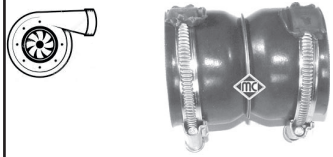

09236
mgto empalme Turbo 1.6 HDI 75 - 1.4 bivalent

oe: 0382NY -0382HK

© INDUSTRIAL METALCAUCHO, S.L.U.



09237
mgto empalme Turbo 1.6 HDI 75 - 1.4 bivalent
oe: 0382GW -0382PP

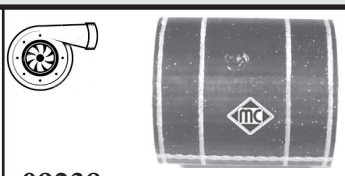

09238
mgto empalme Turbo 2.0 HDI 90
oe: 0382P1



09534
mgto lubricación turbo 1.4 bivalent
oe: 38128 -38127



03637
válvula desvaporizadora 1.9 D - 1.6
oe: 0361 58



08166
mgto desvaporizador 1.6 HDi 115
oe: 119248



08167
mgto desvaporizador 1.9 D - 1.9 D 4WD
oe: 119269 -119261



08307
mgto desvaporizador 1.9 D - 1.6 HDi 110 - 1.9 D 4WD
oe: 180086 -118086

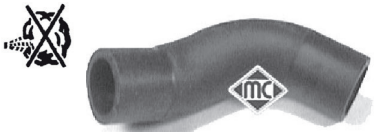

08473
mgto desvaporizador 1.8 D - 1.6
oe: 1180A1



08474
mgto desvaporizador 1.9 D
oe: 1180 G4



08475
mgto desvaporizador 1.6 HDi 110
oe: 1180G5



08539
mgto desvaporizador 2.0 HDI 90 - 1.6 HDi 75
oe: 1192T4



08540
mgto desvaporizador 1.6 HDi 75
oe: 1192R5



08854
mgto desvaporizador 1.6 HDi 75
oe: 118062



93023
válvula EGR 1.6 HDI 75
oe: 1618.59 -1618.59 S1



02024 Ø 14 mm
arandela carter c/goma 14mm
oe: 0164.54



02050 Ø 14 mm
arandela carter 14x22 mm
oe: 031327



02051 Ø 10 mm
arandela cobre 10x20 mm 1.9 D
oe: 031333

02335 518 mm
varilla nivel aceite
oe: 117449 -117410



02929
tapón cárter de aceite
oe: 031129



03631
decantador completo con tapón
oe: 118095



03639
tapón llenado de aceite 1.1 i
oe: 0258.55



03659
tapón llenado aceite 1.6 16V

oe: 0258.65 -025856



03813
tapa filtro de aceite 1.4 bivalent

oe: 1103.J5



03837
tapa filtro de aceite

oe: 1103.P8 -1103.L7



03839
tapa filtro de aceite 1.6 HDI 75 - 1.6 VTi 95

oe: 1103K4

04593 mm
varilla nivel aceite

oe: 9651347480 -1174.82



04594
varilla nivel aceite 2.0 HDI 90 - 1.6

oe: 117461



04596
varilla nivel aceite 1.9 D 4WD - 1.6

oe: 117445

04612
varilla nivel aceite 1.9 D - 1.6 - 1.9 D 4WD

oe: 117415



04739
varilla nivel aceite

oe: 117464



05212
varilla nivel aceite

oe: 1174.G2 -1174G2



05221
varilla nivel aceite 1.6 16V - 1.6

oe: 1174.93 -117488



05222
varilla nivel aceite 1.9 D 4WD - 1.6

oe: 1174.C0



05254
tapón de cárter

oe: 0311.28



05397
cárter de aceite 1.6 HDI 75 - 1.6

oe: 0301 N1



05398
cárter de aceite 1.9 D - 1.6 - 2.0 HDI 90

oe: 0301 K2



05399
cárter de aceite

oe: 0301 J9



05401
intercambiador de calor 2.0 HDI 90 - 1.6 HDi 75

oe: 1103N1



05402
intercambiador de calor 1.9 D - 1.6 - 1.9 D 4WD

oe: 1103N0



05404
cárter de aceite 1.9 D - 1.6 HDi 75

oe: 0301 J7

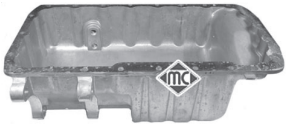

05483
cárter de aceite

oe: 0301.H9



05739
intercambiador de calor con junta 1.6 HDI 75 - 1.6

oe: 110436 -1103K2

© INDUSTRIAL METALCAUCHO, S.L.U.



05740
intercambiador en filtro de aceite con juntas 1.6 HDi 110
oe: 1104.36



03651
tapa filtro gasoil con junta y clip de cierre 1.9 D 4WD - 1.4
oe: 1904.27



03761
clip en tapa filtro gasoil 1.9 D 4WD
oe: 190426



03835
caja con filtro gasoil completo 2.0 HDI 90
oe: 96 399 841 -96 387 755



03836 Ø 13,9 mm
caja con filtro gasoil completo
oe: 1901.65

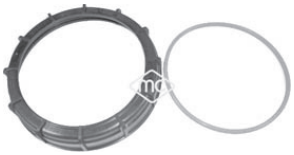

03876
tapa aforador en depósito combustible con junta 1.4 bivalent
oe: 1531.24 -1531.20



03884
filtro gasoil completo 1.9 D 4WD - 1.4
oe: 1911.44



05392
filtro de gasoil 1.6 HDI 75 - 1.4
oe: 1901 95 -1901 81



92043 Ø 8 mm
tubo de combustible 1.9 D - 1.4 bivalent
oe: 1579Q4



92044 Ø 6 mm
tubo alimentación de combustible 1.9 D - 1.4 bivalent
oe: 1573XQ -1573YG

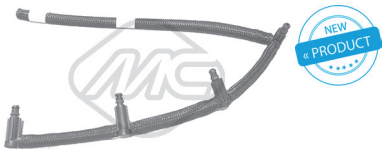

92045
jgo tubos inyección 1.6 HDI 75
oe: 1574Q5

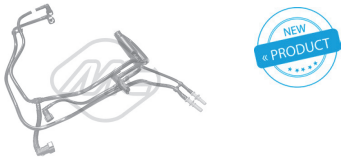

92056
jgo tubos inyección 1.6 HDI 75
oe: 1574W2

SUSPENSION DELANTERA y SOPORTES DE MOTOR hasta modelo -'02:

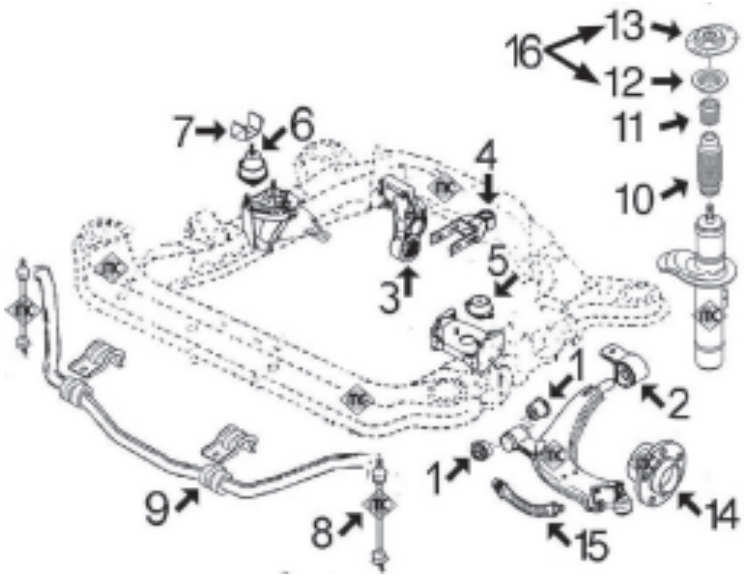

- 1- 962 silentbloc ant. trapecio delantero
- 2- 979 silentbloc post. trapecio delantero (ver kit 5948)
- 5948 kit de conversion a silentbloc reforzado con cuerpo de aluminio
- 3- 751 silentbloc soporte post. motor 1.1 - 1.4 hasta '98
- 4064 silentbloc soporte post. motor 1.1 - 1.4 desde '98
- 5252 soporte motor trasero completo 1.1-1.4
- 2869 silentbloc soporte posterior motor 1.8 gasolina y 1.9 Diesel hasta '98
- 2980 silentbloc soporte posterior motor 1.9 D desde '98 y 2.0 HDi
- 4- 4743 tirante posterior de motor completo 1.1-1.4.1.6TU
- 4745 tirante posterior de motor completo 1.8XU, 1.9XUD, 1.9DW8
- 877 silentbloc tirante posterior de motor 1.1 - 1.4
- 2871 silentbloc tirante posterior de motor 1.8 y Diesel
- 5- 2786 soporte motor izquierdo 1.1 - 1.4
- 2794 soporte motor izquierdo 1.8-1.7D-1.9D-2.0HDi
- 6- 697 soporte motor derecho 1.1 - 1.4 y 1.8
- 2309 soporte motor derecho 1.7D-1.9D-2.0HDi
- 7- 2884 limitador superior soporte derecho motor -'99
- 4058 limitador superior soporte derecho motor '99-
- 8- 2937 bieleta puntal barra estabilizadora
- 9- 2412 goma barra estabilizadora para barra de Ø 21 mm
- 2932 goma barra estabilizadora para barra de Ø 22 mm
- 10- 2933 capuchón amortiguador
- 11- 2971 tope poliuretano hasta '97
- 2934 tope poliuretano desde'98
- 12- 4181 rodamiento
- 13- 2935 soporte amortiguador derecho e izquierdo
- 14- 90012 buje de rueda delantera
- 15- 96015 latiguillo freno delantero
- 16- 6058 kit soporte amortiguador con rodamiento

SUSPENSION DELANTERA y SOPORTES DE MOTOR desde modelo '02-:

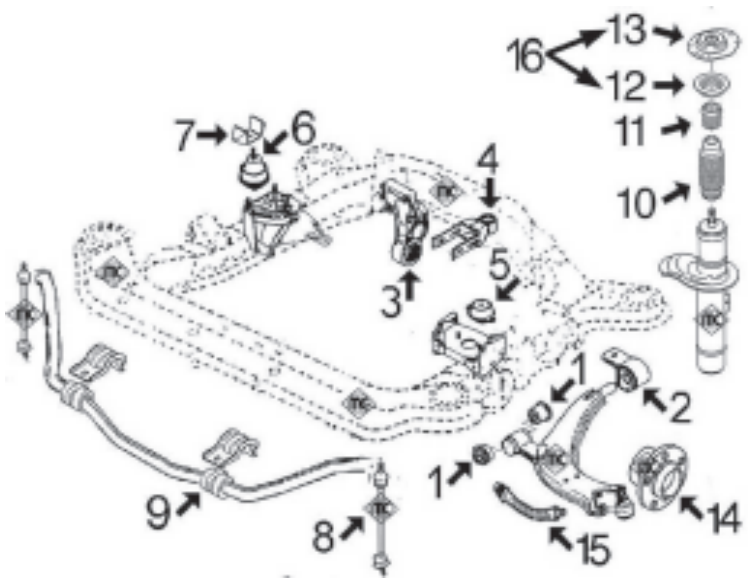

- 1- 962 silentbloc anterior trapecio delantero
- 2- 4063 silentbloc posterior trapecio delantero
- 3- 4064 silentbloc soporte posterior motor 1.1 - 1.4
- 5252 soporte motor trasero completo 1.1-1.4
- 2980 silentbloc soporte posterior motor 2.0 HDi
- 4- 4743 tirante posterior motor completo 1.1-1.4.1.6TU
- 4746 tirante posterior motor completo 1.9DW8-2.0HDi
- 5240 tirante posterior motor completo 1.6HDi
- 877 silentbloc tirante posterior de motor 1.1-1.4-1.6HDi
- 2871 silentbloc tirante posterior de motor 1.9D-2.0HDi
- 5- 2786 soporte izquierdo motor 1.1 - 1.4
- 2794 soporte izquierdo motor 1.6HDi-1.9DW8-2.0HDi
- 6- 697 soporte derecho motor 1.1 - 1.4
- 2309 soporte derecho motor 1.6HDi-1.9DW8-2.0HDi
- 7- 4058 limitador superior soporte derecho
- 8- 2937 bieleta puntal barra estabilizadora
- 9- 2412 goma barra estabilizadora para barra de Ø 21 mm
- 2932 goma barra estabilizadora para barra de Ø 22 mm
- 10- 2933 capuchón amortiguador
- 11- 2934 tope poliuretano
- 12- 4181 rodamiento
- 13- 2935 soporte amortiguador derecho e izquierdo
- 14- 90012 buje de rueda delantera
- 15- 96015 latiguillo freno delantero
- 16- 6058 kit soporte amortiguador con rodamiento

© INDUSTRIAL METALCAUCHO, S.L.U.

SUSPENSION TRASERA todos modelos

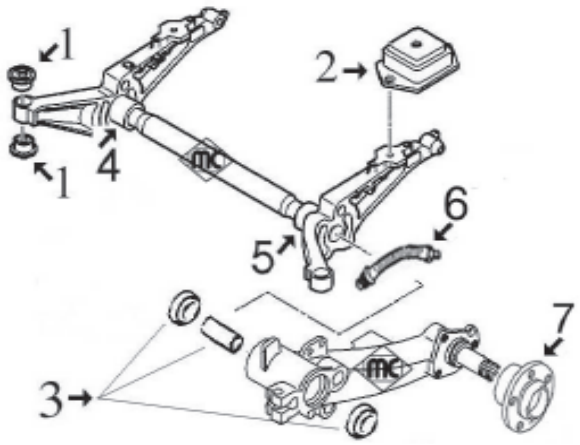

1- 4247 silentblocs puente trasero
2- 2936 soporte posterior puente
3- 4414 juego reparación brazo trasero completo con rodamientos, retenes y casquillos
4- 4552 eje brazo trasero derecho
5- 4551 eje brazo trasero izquierdo
6- 96016 latiguillo freno trasero (255 mm)
7- 90109 buje de rueda con rodamiento y sensor ABS de 29 dientes (hasta modelo -'02)
90118 buje de rueda con rodamiento y sensor ABS magnético (desde modelo '02-)



00694
silentbloc soporte de motor 1.8 D - 1.6 HDi 110
oe: 1809.17



00697
soporte de motor Eje delantero, derecha 1.8 i
oe: 1844.70 -1844.38



006971
soporte motor no hidraulico
oe: 1844.70 -1844.38



00751
silentbloc soporte de motor 1.6
oe:



00877 Ø 12 mm
silentbloc tirante de motor posterior 1.4 bivalent - 1.6 HDi 90 - 1.4 i
oe: 1809.04



02309
soporte de motor Eje delantero, derecha 1.9 D
oe: 96171996 -182723



02786
soporte motor izquierda 1.1 i
oe: 1844.51 -96104506



02794
soporte motor izquierda;delante 1.6
oe: 1844.68



02869 Ø 10 mm
silentbloc en soporte motor posterior 1.6 HDi 110
oe: 1807.47 -1809.17



02871 Ø 10 mm
silentbloc tirante posterior motor
oe: 180922

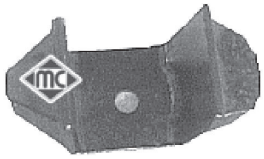

02884
limitador soporte motor derecha
oe: 184425



02980 Ø 10 mm
silentbloc soporte posterior motor delante y detrás
oe: 1809.21

PEUGEOT - PARTNER I/II (07/1996 - 04/2008)



04058
limitador soporte motor interior

oe: 1844 A7 -1844 88



04064 Ø 10 mm
silentbloc soporte de motor Eje trasero

oe: 184469



04732
soporte motor Eje delantero, derecha 1.6 HDI 75 - 1.6

oe: 1807X2 -1807GF



04743 Ø 12 mm
soporte motor posterior 1.6

oe: 1806.08



04745
soporte motor 1.8 i - 1.6

oe: 1854.24



04746 Ø 12 mm
soporte motor posterior 1.6 VTi 120

oe: 1806.16 -1806.49



05240
tirante motor centro 1.6 HDI 75 - 1.6 HDi 110

oe: 1806.71



05252 Ø 10 mm
soporte motor completo con silentbloc Eje trasero

oe: 1807.Z0 -1807P0



05661
soporte motor Eje delantero 1.6 HDI 75 - 1.6 HDi 75

oe: 180944



00940 Ø 16 mm
silentbloc anterior trapecio eje delantero, ambos lados 1.1 i - 1.6 HDi 75

oe: 9563769080 -95637690



00941 Ø 16 mm
silentbloc posterior trapecio eje delantero, ambos lados 1.1 i - 1.6 HDi 90

oe: 96070064



00962 Ø 12 mm
silentbloc anterior trapecio Eje delantero abajo

oe: 96 011 483



00979 Ø 19 mm
silentbloc posterior trapecio Eje delantero abajo

oe: 352375 -96097927



02411 Ø 19 mm
goma para barra estabilizadora de Ø 18 mm Eje delantero

oe: 96158745



02412 Ø 21 mm
goma para barra estabilizadora de Ø 21 mm eje delantero, ambos lados

oe: 5094.70 -5094.65



02691 Ø 24 mm
goma para barra estabiliz. de Ø 24 mm Eje delantero

oe: 96051398



02932 Ø 22 mm
goma para barra estabilizadora de 22 mm eje delantero, ambos lados

oe: 5094.77



02936 Ø 12.8 mm
soporte posterior puente eje trasero ambos lados

oe: 5152.62



02937
bieleta puntal barra estabilizadora Eje delantero

oe: 5087.61 -5087.46



02977
soporte anterior brazo Eje trasero, derecha

oe: 5131.70



02978
soporte anterior brazo Eje trasero izquierda

oe: 5131.69

© INDUSTRIAL METALCAUCHO, S.L.U.

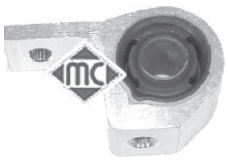

04063 Ø 19 mm
silentbloc posterior brazo Eje delantero

oe: 3523.83



04247 Ø 12,3 mm
silentbloc puente posterior;Eje trasero

oe: 5131.47



04414
jgo. reparación brazo con rodamientos Eje trasero

oe: 5132.73 -5132.60



04551
eje brazo izquierda

oe:



04552
eje brazo derecha

oe:



05909
goma barra estabilizadora interior;Eje delantero 1.6 HDI 75

oe: 5094E4



05920 Ø 23,5 mm
goma barra estabilizadora delant. de Ø24,5 y 25 mm, eje delantero, ambos

oe: 5094 E6



05948
kit de conversión silentbloc trapecio a modelo reforzado con cuerpo de alumi-

oe:



06762
barra torsion Eje trasero izquierda

oe: 5150.64



06763
barra torsion Eje trasero, derecha

oe: 5150.67



06764
barra estabilizadora Eje trasero

oe: 5170.A1



06774
barra estabilizadora Eje trasero

oe:



02933
capuchón amortiguador Eje delantero

oe: 525413

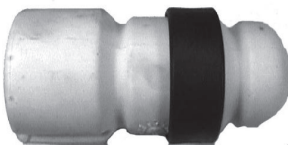

02934
tope poliuretano suspensión Eje delantero

oe: 5033.40



02935
soporte amortiguador Eje delantero 2.0 HDI 90

oe: 5038.78 -5038.24



02971
tope amortiguador Eje delantero

oe: 5033.70 -5033.27



04181 Ø 65 mm
rodamiento soporte amortiguador eje delantero, ambos lados

oe: 5035.58 -5035.63

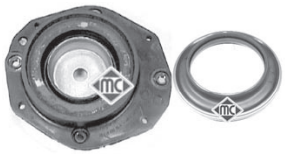

06058
kit soporte amortiguador completo con rodamiento

oe: 5038.24 -5038.23



05454
tornillo rueda delante y detrás

oe: 5405.35



05455
tornillo rueda delante y detrás

oe: 5405.72 -5405.84



90012
buje rueda eje delantero, ambos lados

oe: 3307.71 -3307.72



90109 Ø 32 mm
buje rueda eje trasero ambos lados

oe: 3748.44



90118
buje rueda eje trasero ambos lados

oe: 374888



74007 Ø 42 mm
rodamiento Eje trasero

oe: 96129301 -95590022



96015 longitud: mm
latiguillo de freno

oe: 480685 -480691



96016 longitud: 255 mm
latiguillo de freno posterior

oe: 480686



01213 kit **00213 fuelle**
kit fuelle transmisión lado de engranaje

oe: 3287.81 Ø 34-76 mm



01222 kit **00222 fuelle**
kit fuelle transmisión lado de rueda

oe: 3293.03 Ø 36-85 mm



01228 kit **00228 fuelle**
kit fuelle transmisión lado de engranaje

oe: 3287A9 Ø 35-70 mm



01427 kit **00427 fuelle**
kit fuelle transmisión lado de rueda

oe: 329320 Ø 34-76 mm



01428 kit **00428 fuelle**
kit fuelle transmisión lado de engranaje

oe: 328793 -328788 Ø 28-62 mm



01432 kit **00432 fuelle**
kit fuelle transmisión lado de engranaje

oe: 7701467125 -7701034800 Ø 24-82 mm



01493E kit **fuelle**
kit (cono) lado de rueda

oe: Ø 20-80 mm



01521 kit **00521 fuelle**
kit fuelle transmisión lado de rueda

oe: 329305 Ø 22-82 mm



01533 kit **fuelle**
kit fuelle transmisión lado de engranaje

oe: 95619709 -3287.74 Ø 20-70 mm



00844 kit **fuelle**
capuchón cremallera asitida

oe: 4066.16 Ø

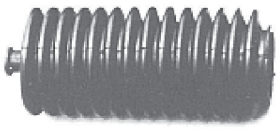

01268 kit **00268 fuelle**
kit fuelle cremallera dirección

oe: 4066.37 -4066.20 Ø 11-41 mm

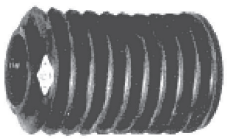

01536 kit **00536 fuelle**
kit fuelle cremallera dirección asistida

oe: 4066.22 Ø 39-39 mm

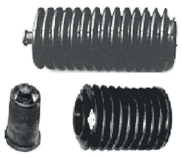

01536C kit **fuelle**
kit rep cremall asist

oe: 4066.15 -4066.22 Ø 39-39 mm



01648 kit **00648 fuelle**
kit fuelle cremallera dirección manual

oe: 406644 Ø 11-42 mm



01740 kit **00740 fuelle**
kit fuelle cremallera dirección manual

oe: 406643 Ø 11-42 mm



02926 Ø 29,5 mm
polea cigüeñal 1.8 D

oe: 0515.G3

© INDUSTRIAL METALCAUCHO, S.L.U.



02927 Ø 36 mm
polea cigüeñal 1.9 D - 1.4 bivalent

oe: 0515.Q6 -0515.L7



02928 Ø 153 mm - 6 canales
polea cigüeñal

oe: 0515V0 -0515V6



02931
tensor correa alternador 1.8 D - 1.9 D 4WD
oe: 5751.44 -5751.81



04440 Ø 43,9 mm
polea cigüeñal 1.1 i - 1.4 bivalent - 1.4 i

oe: 0515K1 -0515P5



04442 Ø 143 mm - 6 canales
polea cigüeñal

oe: 0515.P1 -0515.S1



04460 Ø 44 mm
polea cigüeñal 1.6 16V - 1.4 bivalent

oe: 515.J3 -0515.J3



04477 Ø 152 mm - 6 canales
polea cigüeñal

oe: 0515S4 -0515R9



04610 Ø 30 mm
polea cigüeñal 1.9 D - 1.4 bivalent

oe: 0515.R5 -515.R5



05202 Ø 30 mm
polea cigüeñal 1.6 HDI 75 - 1.4 bivalent

oe:



05692 Ø 30 mm
polea cigüeñal 1.4 bivalent

oe: 0515V8 -0515V7



06000 Ø 30 mm
polea cigüeñal damper 1.9 D - 1.4 bivalent
oe: 0515V0 -0515V6



03871
juego tapas correa distribución 1.6 HDI 75 - 1.4 bivalent
oe: 0320.T6 -0320.W5



03872
juego tapas correa distribución

oe: 0320.S9 -0320.T1



04609
tensor correa alternador 1.8 D - 1.4

oe: 5751.38

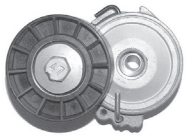

04807
tensor correa alternador 2.0 HDI 90 - 1.4 bivalent
oe: 5751.55



04826 Ø -60 mm, ancho: 26,5 mm
tensor correa alternador con a/c

oe: 5751.30

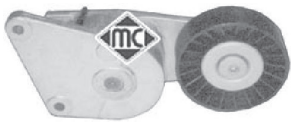

04895 Ø 90 mm
tensor correa alternador con a/c 1.8 i

oe: 9609016880 -9626365280



04916 Ø 17 mm
polea de alternador 2.0 HDI 90 - 1.4 bivalent
oe: 9949627



04928
rodillo tensor correa alternador sin A/C 1.9 D
oe: 5751.73



04995 Ø -70 mm, ancho: mm
rodillo tensor correa alternador

oe: 4916066G00 -9618888580



04996
rodillo tensor correa alternador sin A/C 2.0 HDI 90
oe: 5751.96 -5751.57

PEUGEOT - PARTNER I/II (07/1996 - 04/2008)



05043
tensor correa alternador 1.9 D - 1.6 HDi 110
oe: 575174



05421 Ø -60 mm, ancho: 26 mm
tensor correa alternador
oe: 5751.97 -5751.A2



05422
tensor correa alternador
oe: 1611425680 -5751.H6



05427
tensor correa alternador 1.6 16V - 1.6 HDi 75
oe: 5751.52



05428 Ø -60 mm, ancho: mm
rodillo tensor correa alternado
oe: 5751G3



05450 Ø 10 mm
rodillo tensor correa alternador 1.6 HDI 75 - 1.4 bivalent
oe: 5751.F4 -5751.87

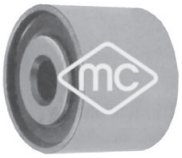

05486 Ø 10 mm
rodillo tensor correa alternador sin a/c 1.9 D - 1.6 - 1.9 D 4WD
oe: 5751.62 -5751.46



05487
rodillo tensor correa alternador sin a/c 2.0 HDI 90
oe: 5751.56



05488
rodillo tensor correa alternador 1.9 D - 1.6 - 1.9 D 4WD
oe: 575191 -575147



05491
tensor correa alternador 1.6 HDI 75 - 1.6
oe: 5751.89



06009 Ø 54,3 mm - 6 canales
polea de alternador
oe: 5705 AS -5702 E3



06016 Ø 17.00 mm
polea de alternador 1.6 HDI 75
oe:



06152 Ø 54.00 mm - 6 canales
polea de alternador
oe:

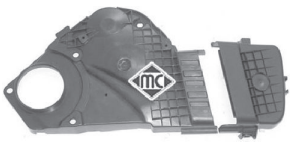

03697
juego tapas correa distribución 1.1 i - 1.4 bivalent - 1.4 i
oe: 0320.L3 -0320.S2

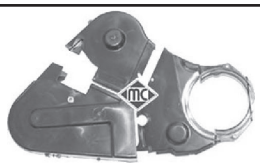

03698
juego tapas correa distribución 1.9 D
oe: 0320.F9 -0320.H3

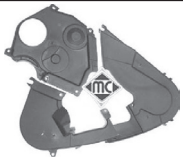

03699
juego tapas correa distribución 2.0 HDI 90
oe: 0320.F9 -0320.N6



03700
juego tapas correa distribución 1.9 D - 1.4 bivalent
oe: 0320.N4 -0320.N3



05329
piñon cigueñal 1.9 D - 1.9 D 4WD
oe: 0513.74



05330
piñón de distribución 2.0 HDI 90
oe: 0513.A9 -0513.A2



05350 Ø 29,9 mm
piñón de distribución 1.6 HDI 75
oe: 0805.E5



00287
juego casquillos cremallera
oe: 7903053527 -7910033422

© INDUSTRIAL METALCAUCHO, S.L.U.



02410 Ø 12 mm
silentbloc pistón cremallera asistida Ø 22

oe: 95 644 954 -4059.07



02911 Ø 12 mm
silentbloc pistón cremallera asistida

oe: 4059.11 -4059.10

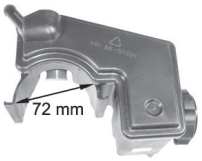

03777
depósito liquido servodirección

oe:

ARTICULACIONES PALANCA DE CAMBIO

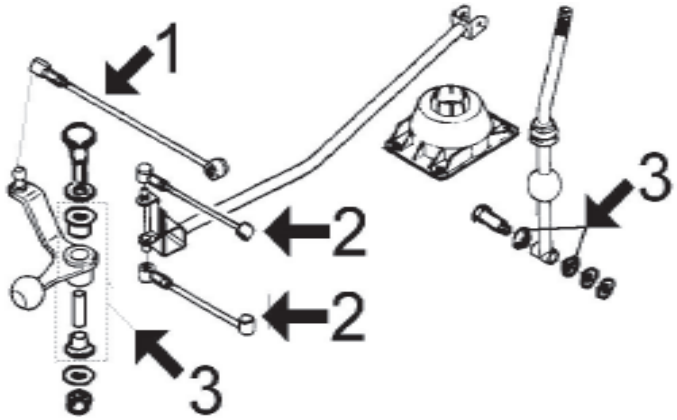

1- 2866 bieleta selección velocidades, 2 rótulas de 13mm
4420 bieleta selección velocidades, 1 rótula de 10mm y otra de 13mm
5494 bieleta selección velocidades, 2 rótulas de 10mm
2- 2865 bieleta REGULABLE seleccción velocidades cambios MA-BE3R y BE4R
6150 bieleta FIJA selección velocidades cambios MA-BE3R y BE4R
3- 4990 articulación reenvio completa con casquillos 1.1-1.4 TU (cambio MA)
4992 articulación reenvio completa con casquillos hasta -'01, 1.8-1.9D-2.0HDi (cambio BE3R)
4991 articulación reenvio completa con casquillos desde '01-, 1.8-1.9D-2.0HDi (cambio BE4R)
2400 casquillo base palanca cambio



05459
crucetacañadirecciónasistida Eje delantero

oe: 4103.G3



05460
crucetacañadirecciónasistida Eje delantero

oe: 4103.H4



05906
cruceta caña dirección manual

oe: 4103.G1



04420 Ø 10 mm
bieleta reenvio 1.6 16V - 1.4 bivalent - 1.6 HDI 90

oe: 245281



04564 Ø 30 mm
juego retenes diferencial-trasnmisión

oe: 312144 -312146



04990
articulación reenvio con juego de casquillos completo 1.1 i - 1.4 bivalent

oe: 2449.91



04991
articulación reenvio con juego de casquillos completo 1.6 16V - 1.6 HDI 90

oe: 2449.83 -2449.36



04992
articulación reenvio con juego de casquillos completo

oe: 2449.87 -2449.86



05494
bieleta selección cambio 1.4 bivalent

oe:

long. min.: 235
long. máx.:275
Ø 10



05494
bieleta selección cambio

oe:

long. min.: 235
long. máx.:275
Ø 10



05494
bieleta selección cambio

oe:



06150
bieleta selección cambio FIJA

oe: 2454F5



02400
casquillo palanca cambio

oe: 95634960



02770
cubrepedal freno

oe: 4504.12



02771
cubrepedal embrague

oe: 2130.13



02772
cubrepedal acelerador

oe: 160407



02865
bieleta selector de velocidades 1.4 bivalent

oe: 2454A3 -2454E9



02866
bieleta selector de velocidades

oe: 245262 -245274



03878
bieleta sujeción cable embraguea pedal

oe: 2128.31 -2128.22

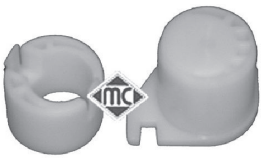

04043
juego casquillos horquilla embrague

oe: 2175.21 -2175.20



04052
horquilla embrague completa con casquillos

oe: 211525

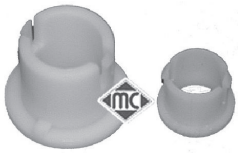

04057
juego casquillos horquilla embrague Eje delantero

oe: 2175.12 -2175.11



04066
horquilla embrague motor 1.6 16V - 1.6 HDI 90

oe: 2117.58

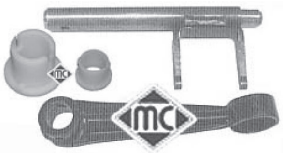

04300
horquilla embrague completa con casquillos

oe: 2117.52



04424 Ø 24 mm
casquillo guía embrague 1.1 i

oe: 9638950580 -210538



04601
horquilla embrague 1.6 HDI 75 - 1.4 bivalent

oe: 211766



04605 Ø 23 mm
casquillo guía embrague

oe: 210535



04620 Ø 32 mm
juego retenes diferencial-transmisión

oe: 312165 -312124



06128
bombín de embrague (secundario) 1.6 HDI 75

oe: 2182.95 -2182.22

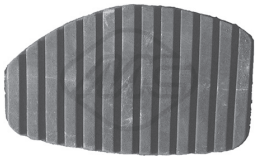

06184
cubrepedal

oe: 213015

© INDUSTRIAL METALCAUCHO, S.L.U.



80000 longitud: 909/687 mm
cable embrague automático

oe: 9638424680 -9648780380



80001 longitud: 653/366 mm
cable embrague automático

oe: 2150R2



80035 longitud: 617/346 mm
cable embrague automático

oe: 2150R1



80054 longitud: 667/314 mm
cable embrague manual

oe: 9625276780 -2150V9



80070 longitud: 663/335 mm
cable embrague automático

oe: 2150V9 -2150E8



80725 longitud: 617/340 mm
cable embrague manual

oe: 2150R1



80735 longitud: 882/640 mm
cable embrague manual

oe: 2150CY



00088
soporte tubo de escape

oe: 96125080 -175561



00748
collarin colector

oe:



02391
kit montaje tubo de escape 1.8 i

oe: 179854



02392
kit montaje tubo escape 1.4 i

oe: 1798.41 -179876

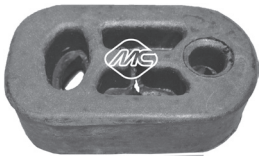

02692
soporte anterior tubo escape

oe: 175558



02938
kit montaje colector 1.9 D - 1.4 bivalent

oe: 179712



02939
kit montaje colector 2.0 HDI 90 - 1.4 bivalent

oe: 179718



02940
kit montaje colector 1.8 i - 1.4 bivalent

oe: 179875

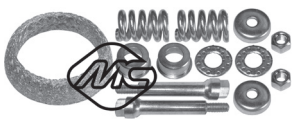

02941
kit montaje colector 1.1 i - 1.4 bivalent

oe: 179883



03555
racor conexión manguitos 1.9 D - 1.4 bivalent

oe: 1336.N8



04010
soporte tubo escape

oe: 1755.68

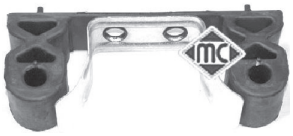

04059
soporte tubo de escape 2.0 HDI 90 - 1.4 bivalent

oe: 1755.91



05255
soporte escape 1.6 HDI 75

oe: 1714.E3



02063
bomba limpiaparabrisas

oe: 6434.98 -96 434 479 80



02064
bomba limpiaparabrisas

oe: 6434.60



02068
bomba limpiaparabrisas

oe: 643458



02072
bomba limpiaparabrisas

oe: 6434.97 -6434.76



03891
tapa depósito limpiaparabrisas

oe: 6432.30



06167
interruptor luz 1.4 i bivalent - 1.6 HDI 90

oe: 96 434 788 80 -4534.40



04479
soporte tapa cubre motor 2.0 HDI 90

oe: 0137.23 -0137.68



50188 sensor pasivo
sensor velocidad rueda - ABS Eje delantero

oe: 454545 -454532



50193
sensor velocidad rueda - ABS Eje trasero, derecha

oe: 96 585 998 -4545 E6

© INDUSTRIAL METALCAUCHO, S.L.U.

CANALIZACIONES DE AGUA:

motor 1.6 TU5:

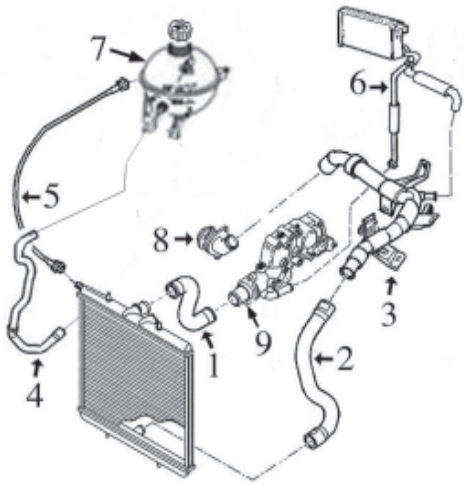

1- n/d mgto superior radiador
2- n/d mgto inferior radiador
3- 3198 tubo rígido
4- n/d mgto de botella (inferior) a radiador
5- n/d mgto de botella (superior) a radiador
6- n/d mgto doble de calefactor
7- n/d botella de expansión
3881 tapón botella de expansión
8- 3640 tapa plástico bomba de agua
9- 3620 tapa con termostato
3778 caja de termostato 1.6TU5

motor 1.6 EP6:

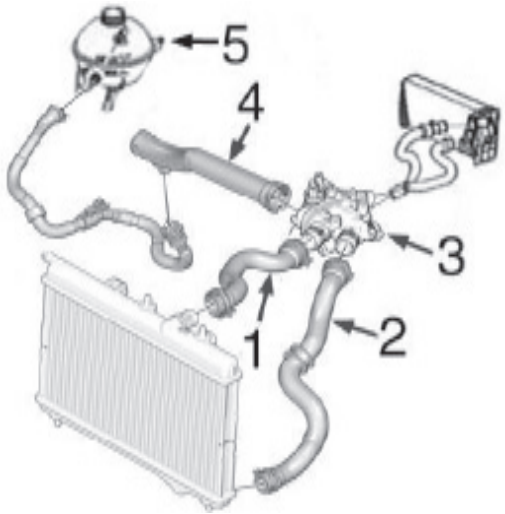

1- n/d mgto superior radiador
2- n/d mgto inferior radiador
3- n/d caja de termostato
4- 3882 tubo de caja de termostato a bomba de agua
5- n/d botella de expansión
3881 tapón botella de expansión

motor 1.6HDi DV6:

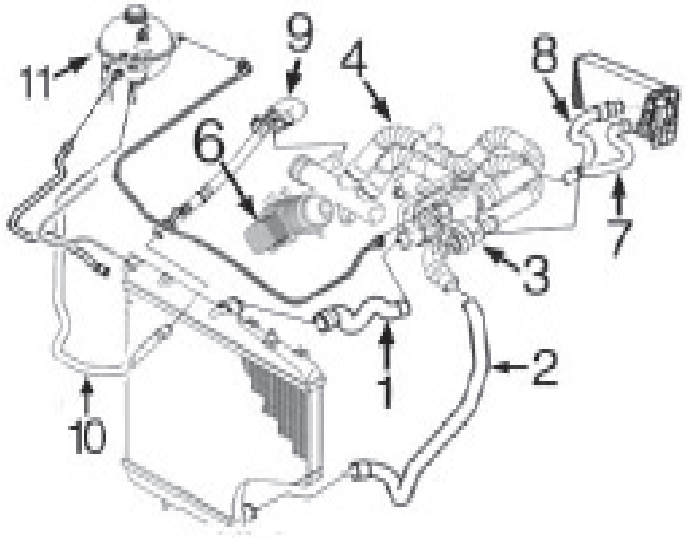

1- 9188 mgto superior radiador
2- 9187 mgto inferior radiador
3- 3776 caja de termostato
4- 3792 mgto de bomba a caja de termostato
6- 5740 intercambiador de calor
7- 9191 mgto de caja termostato a calefactor
8- 9193 mgto de conector en bomba a calefactor
9- 3197 tubo de conector en bomba a mgto a botella
10- n/d mgto de botella (inferior) a radiador
11- n/d botella de expansión
3881 tapón botella de expansión

canalizaciones TURBOCOMPRESOR motor 1.6HDi-DV6:

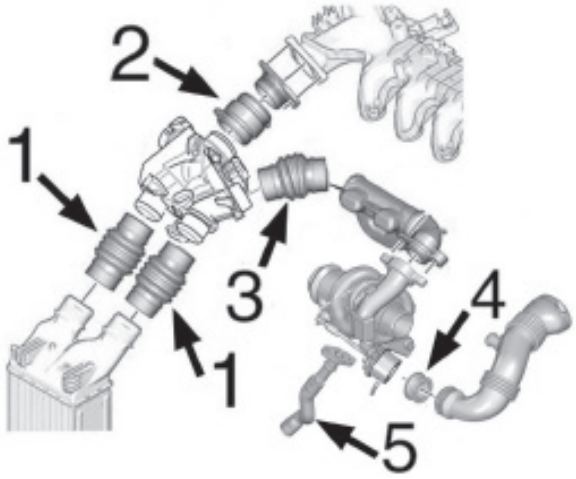

1- 9237 mgto entrada/salida intercooler largo 127mm
9234 mgto entrada/salida intercooler largo 148mm
2- 9233 mgto de empalme a entrada largo 63mm
9236 mgto de empalme a entrada largo 80mm
3- n/d
4- 5134 junta de silicona de Turbo a tubo
5- 9534 tubo de silicona lubricación Turbo



03198
tubo de agua metálico 1.6 VTi 120

oe: 1351.FE -1351.VA



03640
tapa bomba de agua 1.6

oe: 1201 C3



03776
caja de termostato 1.6 HDi 110 - 1.6 HDi 90

oe: 1336.AF



03778
caja de termostato 1.6 - 1.6 VTi 120

oe: 1336.Z0



03881
tapón botella de expansión

oe: 1306J5



03882
tubo de bomba a termostato 1.6 VTi 120

oe: 1351.VF



03974
botella expansión

oe: 1323.X6 -1323.Y8



08619
mgto superior radiador arriba 1.6 - 1.6 VTi 120

oe: 1343CQ



09187
mgto inferior radiador 1.6 HDi 110 - 1.6 HDi 75 - 1.6 HDi 90

oe: 1351JG -1351RE



09188
mgto superior radiador

oe: 1343.HT -1343FK



09202
mgto de tubo a filtro de partículas

oe: 11537805997 -1317N7



08938
jgo mgtos calefactor 1.6 - 1.6 VTi 120 - 1.6 VTi 95

oe: 6466.FW -6466F7

© INDUSTRIAL METALCAUCHO, S.L.U.



09191
mgto calefactor

oe: 6466F8 -6466CJ



09193
mgto calefactor

oe: 6466CL



05134
junta de silicona de Turbo a tubo 1.6 HDi 110 - 1.6 HDi 75 - 1.6 HDi 90

oe: 9686311380 -1434C8

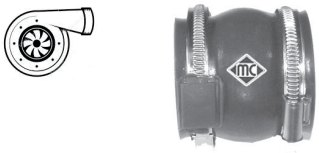

09233
mgto empalme Turbo 1.6 HDi 75 - 1.6 HDi 90

oe: 0382.NZ -0382.EY



09234
mgto empalme Turbo 1.6 HDi 75 - 1.6 HDi 90

oe: 0382FN

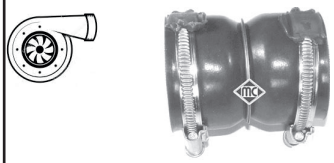

09236
mgto empalme Turbo

oe: 0382NY -0382HK



09534
mgto lubricación turbo 1.6 - 1.6 HDi 110 - 1.6 HDi 90

oe: 38128 -38127



93023
válvula EGR 1.6 HDi 110 - 1.6 HDi 75 - 1.6 HDi 90

oe: 1618.59 -1618.59 S1



00667
tapon cárter aceite

oe: 016393



02024 Ø 14 mm
arandela carter c/goma 14mm 1.6

oe: 0164.54



02051 Ø 10 mm
arandela cobre 10x20 mm

oe: 031333



02929
tapón cárter de aceite

oe: 031129



03642
tapón llenado aceite

oe: 1180.F9



03659
tapón llenado aceite 1.6

oe: 0258.65 -025856



03837
tapa filtro de aceite 1.6 - 1.6 VTi 95

oe: 1103.P8 -1103.L7



03839
tapa filtro de aceite 1.6 HDi 110 - 1.6 HDi 75 - 1.6 HDi 90

oe: 1103K4



05212
varilla nivel aceite

oe: 1174.G2 -1174G2



05221
varilla nivel aceite 1.6

oe: 1174.93 -117488

05251
varilla nivel aceite 1.6

oe: 1174.A4

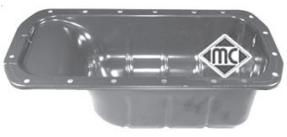

05397
cárter de aceite

oe: 0301 N1



05442
tapóncárteraceite

oe: 031134 -031139



05739
intercambiador de calor con junta 1.6 HDi 75 - 1.6 HDi 90
oe: 110436 -1103K2



03877
tapa aforador en depósito combustible con junta
oe: 1531.41 -1531.30



05392
filtro de gasoil 1.6 HDi 110 - 1.6 HDi 75 - 1.6 HDi 90
oe: 1901 95 -1901 81

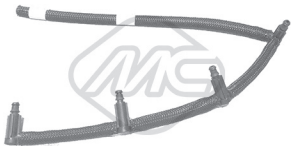

92045
jgo tubos inyección 1.6 HDi 110 - 1.6 HDi 90
oe: 1574Q5

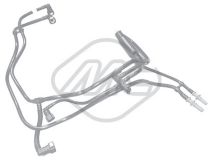

92056
jgo tubos inyección 1.6 HDi 110 - 1.6 HDi 90
oe: 1574W2



92057
jgo tubos inyección 1.6 HDi 110
oe: 1574T5

© INDUSTRIAL METALCAUCHO, S.L.U.

SUSPENSION DELANTERA y SOPORTES DE MOTOR

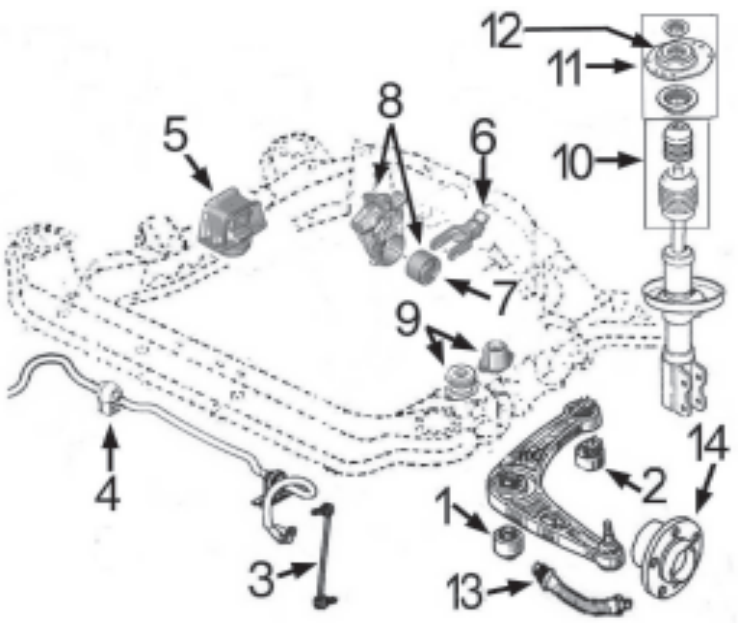

1- 4444 silentbloc anterior trapecio delantero
2- 4034 silentbloc posterior trapecio delantero
3- 5911 bieleta puntal barra estabilizadora
4- 5909 goma para barra estabilizadora de Ø24mm
5920 goma para barra estabilizadora de Ø24,5 y 25 mm
5- 4437 soporte motor derecho 1.6 motor TU5J4
5197 soporte motor derecho 1.6 motor EP6
4732 soporte motor derecho 1.6 HDi
6- 4733 tirante posterior motor
7- 4064 silentbloc en soporte posterior 1.6 motor TU5
5661 silentbloc en soporte posterior 1.6 motor EP6
4428 silentbloc en soporte posterior 1.6HDi cambio MC
5661 silentbloc en soporte posterior 1.6HDi cambio BE4
8- 5252 soporte posterior completo 1.6 motor TU
9- 2786 soporte motor izquierdo
10- 4604 juego capuchón y tope de amortiguador
11- 5902 kit soporte amortiguador completo con roda miento y accesorios
12- 4427 soporte amortiguador delantero
13- n/d latiguillo freno delantero
14- 90012 buje rueda delantera

SUSPENSION TRASERA:

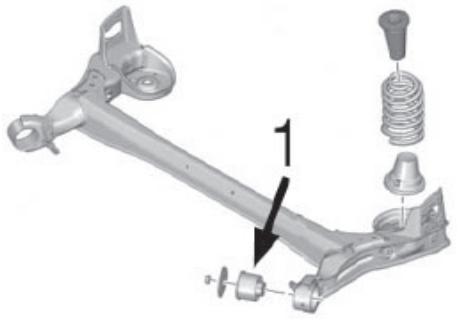

1- 5905 silentbloc puente trasero



02786
soporte motor izquierda

oe: 1844.51 -96104506



04058
limitador soporte motor interior 1.6 HDi 75

oe: 1844 A7 -1844 88



04064 Ø 10 mm
silentbloc soporte de motor Eje trasero 1.6 HDi 110 - 1.6 HDi 90

oe: 184469



04428
silentbloc soporte motor Eje trasero debajo

oe: 180933 -180935



04437
soporte motor arriba;delante

oe: 1839H7 -183997



04732
soporte motor Eje delantero, derecha

oe: 1807X2 -1807GF



04733
soporte motor debajo

oe: 1806.72 -180668



05252 Ø 10 mm
soporte motor completo con silentbloc Eje trasero

oe: 1807.Z0 -1807P0



05661
soporte motor Eje delantero 1.6 HDi 90 - 1.6 VTi 120

oe: 180944



02936 Ø 12.8 mm
soporte posterior puente eje trasero ambos lados 1.6 - 1.6 HDi 75

oe: 5152.62



04034 Ø 14 mm
silentbloc posterior trapecio exterior;ambos lados;Eje delantero abajo

oe: 352377

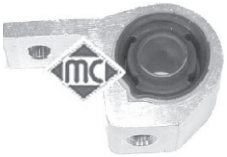

04063 Ø 19 mm
silentbloc posterior brazo Eje delantero 1.6 - 1.6 HDi 75

oe: 3523.83



04444 Ø 14 mm
silentbloc anterior trapecio ambos lados;-centro;Eje delantero abajo

oe: 3523.80 -3523.91



04602 Ø 10 mm
bieleta cambio velocidades

oe: 2452.A5 -2452.94



05905 Ø 14,2 mm
silentbloc puente ambos lados;Eje trasero

oe: 5131.H1



05909
goma barra estabilizadora interior;Eje delantero

oe: 5094E4



05911
bieleta puntal barra estabilizadora eje delantero, ambos lados

oe: 5087.57



05920 Ø 23,5 mm
goma barra estabilizadora delant. de Ø24,5 y 25 mm, eje delantero, ambos

oe: 5094 E6

06762
barra torsion Eje trasero izquierda

oe: 5150.64

06763
barra torsion Eje trasero, derecha

oe: 5150.67

06764
barra estabilizadora Eje trasero

oe: 5170.A1



04181 Ø 65 mm
rodamiento soporte amortiguador eje delantero, ambos lados

oe: 5035.58 -5035.63



04427 Ø 14 mm
soporte amortiguador eje delantero, ambos lados

oe: 5038.G4 -5038.F7



04604
jgo capuchón y tope poliuretano amortiguador eje delantero, ambos lados

oe: 5254.31 30-51 mm



05902
kit soporte amortiguador con rodam. y accs. eje delantero, ambos lados

oe: 5033.C9 -5038.G4



06681 Ø 14 mm
soporte amortiguador eje delantero, ambos lados

oe: 5038.G4 -5038.F7

06682
kit soporte amortiguador Eje delantero

oe: 5038.46 -5038.G0

© INDUSTRIAL METALCAUCHO, S.L.U.



05455
tornillo rueda delante y detrás

oe: 5405.72 -5405.84



90012
buje rueda eje delantero, ambos lados

oe: 3307.71 -3307.72



74078 Ø 42 mm
rodamiento Eje delantero

oe: 3350.97 -3350.84



74137 Ø 30 mm
rodamiento Eje trasero

oe: 3748.94 -3748-94



96015 longitud: mm
latiguillo de freno

oe: 480685 -480691



96016 longitud: 255 mm
latiguillo de freno posterior

oe: 480686



01113 kit **00113 fuelle**
kit fuelle transmisión lado de rueda

oe: 329331 Ø 36-85 mm



01228 kit **00228 fuelle**
kit fuelle transmisión lado de engranaje

oe: 3287A9 Ø 35-70 mm



01480 kit **00480 fuelle**
kit fuelle cremallera dirección asistida

oe: 4066.57 -406657 Ø 17-60 mm

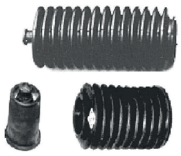

01536C kit **fuelle**
kit rep cremall asist

oe: 4066.15 -4066.22 Ø 39-39 mm



04440 Ø 43,9 mm
polea cigüeñal 1.6

oe: 0515K1 -0515P5



04442 Ø 143 mm - 6 canales
polea cigüeñal

oe: 0515.P1 -0515.S1



05176 Ø 36 mm
polea cigüeñal 1.6 VTi 120

oe: 515.T2



05202 Ø 158 mm - 6 canales
polea cigüeñal

oe:



03871
juego tapas correa distribución 1.6 HDi 110 - 1.6 HDi 75 - 1.6 HDi 90

oe: 0320.T6 -0320.W5



05422
tensor correa alternador 1.6 HDi 110 - 1.6 HDi 90

oe: 1611425680 -5751.H6



05428
rodillo tensor correa alternado 1.6

oe: 5751G3



05450 Ø 10 mm
rodillo tensor correa alternador 1.6 HDi 90

oe: 5751.F4 -5751.87



06009 Ø 17;17 mm
polea de alternador 1.6 HDi 110 - 1.6 HDi 75 - 1.6 HDi 90

oe: 5705 AS -5702 E3



06014 Ø 17 mm
polea de alternador 1.6 VTi 120

oe: 12 31 7 575 650 -12 31 7 575 518



06016 Ø 17.00 mm
polea de alternador 1.6 HDi 110 - 1.6 HDi 75 - 1.6 HDi 90

oe:

© INDUSTRIAL METALCAUCHO, S.L.U.



06152 Ø 17.00 mm
polea de alternador 1.6 HDi 110 - 1.6 HDi 75 - 1.6 HDi 90
oe:



05350 Ø 29,9 mm
piñón de distribución
oe: 0805.E5



00287
juego casquillos cremallera 1.6 - 14 E
oe: 7903053527 -7910033422



06150
bieleta selección cambio FIJA 1.6 HDi 75
oe: 2454F5



80751 longitud: 994/753+1002/674
cable cambio
oe: 2444HW -2444HG



80752 longitud: 1000/752+1002/673
cable cambio
oe: 2444JJ



04601
horquilla embrague
oe: 211766



04605 Ø 23 mm
casquillo guía embrague
oe: 210535



80000 longitud: 909/687 mm
cable embrague automático
oe: 9638424680 -9648780380

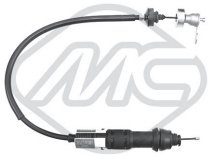

80735 longitud: 882/640 mm
cable embrague manual
oe: 2150CY



05257
soporte escape posterior;Eje trasero
oe: 1755.H2



02063
bomba limpiaparabrisas
oe: 6434.98 -96 434 479 80



02072
bomba limpiaparabrisas
oe: 6434.97 -6434.76



03891
tapa depósito limpiaparabrisas
oe: 6432.30



Para mas información y gama completa, consultar nuestro catálogo de cables.

© INDUSTRIAL METALCAUCHO, S.L.U.



03881
tapón botella de expansión 1.6 16V - 2.0 HDi
oe: 1306J5



02929
tapón cárter de aceite 2.0 HDi
oe: 031129



05194
soporte motor Eje trasero 2.0 HDi
oe: 180687 -1806A0



05911
bieleta puntal barra estabilizadora eje delantero, ambos lados 1.6 16V - 2.0 HDi
oe: 5087.57



06538
soporte amortiguador Eje trasero 1.6 16V - 2.0 HDi
oe: 5142.48

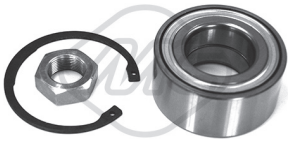

74078 Ø 42 mm
rodamiento Eje delantero
oe: 3350.97 -3350.84



74120 Ø 45 mm
rodamiento
oe: 3350.98 -3350.85



04738 Ø 30 mm
polea cigüeñal 2.0 HDi
oe: 0515T6



05176 Ø 36 mm
polea cigüeñal 1.6 16V
oe: 0515.T2



05942 Ø 30 mm
polea cigüeñal 2.0 HDi
oe: 0515.V9 -96816 40880



06014 Ø 17 mm
polea de alternador 1.6 16V
oe: 12 31 7 575 650 -12 31 7 575 518



04620 Ø 32 mm
juego retenes diferencial-transmisión 2.0 HDi
oe: 312165 -312124



06166
interruptor luz
oe: 4534.63 -4534.48

© INDUSTRIAL METALCAUCHO, S.L.U.



00958
purgador circuito de agua 4,5

oe: 77 00 519 230



03501
botella de expansión

oe: 1307.93



03519
tapón botella de expansión 0.8 - 1.1 4

oe: 7700759789



03524
tapón botella de expansión 4

oe: 77 00 759 789



03692
apón de radiador (metálico) 4

oe: 7701018380



05638 Ø 32 mm
mgto superior radiador arriba 4,6

oe: 7700531003 -7700520063



05639 Ø 31 mm
mgto inferior radiador debajo 1.1 6

oe: 832087200 -7700531005



05641 Ø 32 mm
mgto inferior radiador debajo 5

oe: 7700766870 -7700533016



05830
mgto salida calefactor Salida 5

oe: 7700541590



07284
mgto superior radiador arriba 0.8 4,6

oe: 7700528616



07285
mgto superior radiador arriba 4,5

oe: 7700580937



07286
mgto inferior radiador debajo 1.1 4

oe: 7700581084



07553
mgto superior radiador arriba 5

oe: 7700781498 -7700676121



07647
mgto calefactor 4

oe: 7700535996



05831
mgto entrada calefactor Entrada 5

oe: 7700533153



07832
mgto calefactor Salida 0.8 4

oe: 7700695524



00667
tapon cárter aceite 4

oe: 7703075348 -7703075210



00670
tapon cárter aceite 4,5

oe: 7903075033



07287
tubo llenado combustible 0.8 4

oe: 4362764

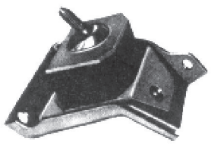

00239
soporte de motor izquierda;delante 0.8 - 1.1

oe: 7700527603 -7700527557

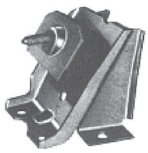

00252
soporte de motor derecha;Eje delantero 0.8 - 1.1

oe: 7700674446 -7700528173

© INDUSTRIAL METALCAUCHO, S.L.U.



00151 Ø 12 mm
silentbloc trapecio superior eje delantero 5
oe: 7700542511

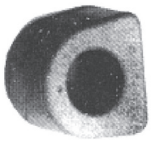

00204 Ø 16 mm
goma barra estabilizadora eje delantero
oe: 6 082 687 00 -0608268700



00208 Ø 14 mm
silentbloc trapecio inferior eje delantero 5
oe: 7700533100



00236 Ø 12 mm
silentbloc tracecio superior eje delantero 4,6
oe: 7700104152



00360 Ø 12 mm
silentbloc trapecio eje delantero 5
oe: 7704000681 -7700762574



00565
silentbloc trapecio inferior Eje delantero
oe: 0854588500 14



02679 Ø 14 mm
silentbloc anterior trapecio delante;Eje delantero abajo
oe: 3523.60



00173 Ø 12 mm
silentbloc tirante susp. eje delantero
oe: 77 00 500 113



00787
goma muelle suspensión izquierda;derecha;Eje delantero 5
oe: 7700757324



04147
soporte goma amortg. Eje delantero 5
oe: 7700716824



04841
soporte brazo suspensión Eje trasero, derecha
oe: 832029900



04842
soporte brazo suspensión Eje trasero izquierda
oe: 832030000



90019
buje rueda eje delantero 0.8
oe: 7700628767 -7700533798



74035 Ø 20;25 mm
rodamiento Eje trasero
oe: 7701460642 -7701460542 -20 mm



74041 Ø 30 mm
rodamiento Eje delantero
oe: 7703090270 -7701460637 -30 mm



96058 longitud: 460 mm
latiguillo de freno delante 0.8 - 1.1
oe: 7701348800



96059 longitud: 508 mm
latiguillo de freno delante 0.8
oe: 7701454835



00339 kit **fuelle**
fuelle transmisión lado de engranaje;izquierda 0.8 - 1.0 - 1.1 5
oe: 7700871011 Ø -114 mm



01221 kit **00221 fuelle**
kit fuelle transmisión lado de rueda 0.8
oe: 7701455702 -7701013803 Ø 16-69 mm



01272 kit **00272 fuelle**
kit fuelle transmisión lado de engranaje 0.8
oe: 7701013273 Ø 16-63 mm

© INDUSTRIAL METALCAUCHO, S.L.U.



01195 kit **00195 fuelle**
kit fuelle cremallera dirección 0.8 - 1.1

oe: 77 00 554 294 Ø -33 mm



01263 kit **00263 fuelle**
kit fuelle cremallera dirección manual 0.8

oe: 7700656569 Ø 11-33 mm



01263C kit **fuelle**
kit cremallera 0.8

oe: 7701455251 -7700656569 Ø 11-33 mm



00152
cruceta barra dirección

oe: 7701348067 -7700545821



00172 Ø 10.5 mm
silentbloc punta cremallera dirección interior;eje delantero

oe: 7700509247



00210
flector de dirección Eje delantero

oe: 77 00 549 015



00286
juego casquillos cremallera

oe: 7701455251



00374
flector de dirección

oe: 95631286 -95631286



00249
soporte cambio 4,6

oe: 7700546313 -7700501493

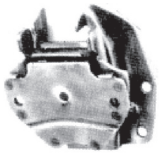

00250
soporte cambio 5

oe: 7700533444



00335
juego casquillos palanca cambio

oe: 7700642281 -7700555607



00481
soporte motor 1.1 - 1.4 5

oe: 77 00 755 531

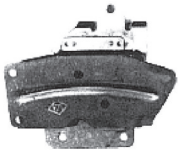

00485
soporte cambio lado de engranaje 5

oe: 7701349504 -77 00 692 341

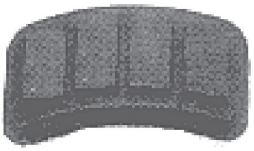

00416
cubrepedal freno y embrague 5,6

oe: 7700651623



80220 longitud: 698/536 mm
cable embrague manual 0.8 - 1.1 4

oe: 7700553737



82883 longitud: 1025/950 mm
cable embrague manual 0.8 4

oe: 7704001996 -7700560091



82884 longitud: 662/506 mm
cable embrague manual 1.1 4

oe: 7704001778 -7700620231



00153
soporte tubo de escape 0.8 - 1.1

oe: 7704002509



00167
soporte tubo de escape 4,6

oe: 7700523095

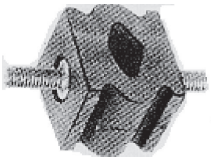

00205
soporte tubo de escape 4

oe: 7700656895



Para mas información y gama completa, consultar nuestro catálogo de cables.

© INDUSTRIAL METALCAUCHO, S.L.U.

CANALIZACIONES DE AGUA

R-9/11 GTC-GTL-TSE y SUPER 5 (motores C1J y C2J de 1.397 cc):

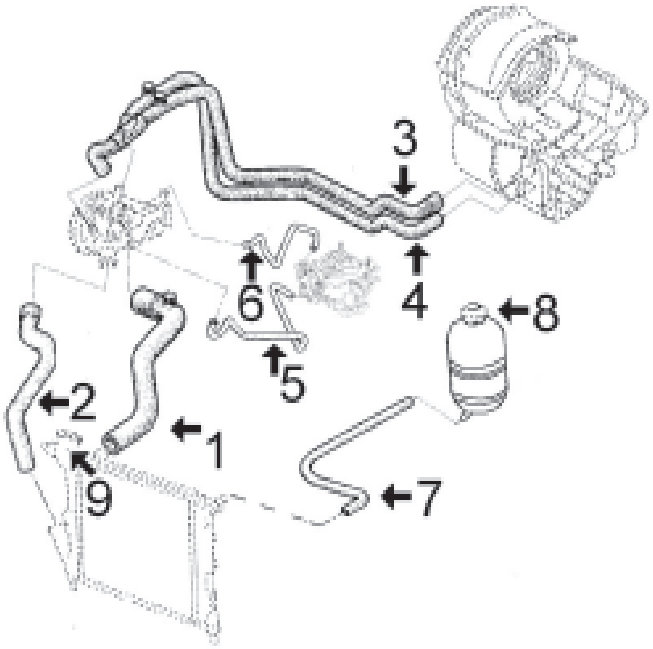

1-	7516	mgto sup radiador R-9/11 (sin aire acond.)
	7519	mgto sup radiador R-9/11 (con aire acond.)
	7512	mgto sup radiador SUPER 5
2-	7517	mgto inf radiador R-9/11 (sin aire acond.)
	7518	mgto inf radiador R-9/11 (con aire acond.)
	7668	mgto inf radiador SUPER 5
3-	7677	mgto de calefactor a bomba (con purgador)
	7523	mgto de calefactor a bomba (sin purgador) h/'84
4-	7794	mgto de calefactor a bomba (con purgador) (*)
	7524	mgto de calefactor a bomba (sin purgador), versiones R-9/11 anteriores a 1984. Puede ser reemplazado por el MC-7677.
5-	7672	mgto de bomba a carburador (carburador monocuerpo)
	7673	mgto de bomba a carburador (carburador doble cuerpo)
6-	7671	mgto de carburador a bomba (carburador monocuerpo)
	7674	mgto de carburador a bomba (carburador doble cuerpo)
7-	760	mgto de botella a radiador: cortar de rollo ref. MC-760, Ø 6x11 mm
8-	3501	botella de expansión
	3519	tapón de botella 0,7 bar
	3524	tapón de botella 1,0 bar
	3514	tapón de botella 1,20 bar
9-	3692	tapón de radiador (metálico)

	7669	mgto desvaporizador
	7670	mgto desvaporizador

(*) ref. 7794 reemplaza a las versiones anteriores a 1984 del R-9/11 en las que el manguito de calefacción era de dos tramos con purgador intercalado (mgto MC 7523 + purgador MC 971)

R-9/11 DIESEL hasta modelo '86 (motor F8M de 1.596 cc):

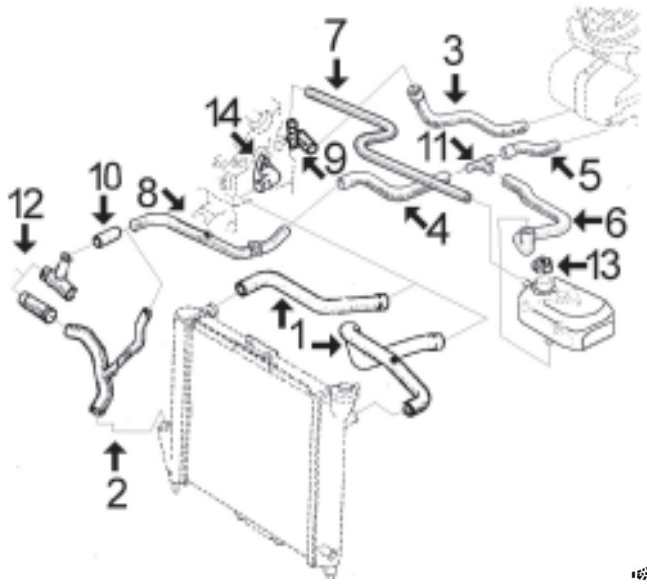

1-	7585	mgto superior de radiador hasta '86 (*)
	8068	mgto superior de radiador (versiones con boca de radiador a la derecha)
2-	*7515*	mgto inferior de radiador
3-	n/d	mgto de calefactor a boquilla en culata
4-	7665	mgto de racor 3 vias a tubo metálico
5-	*7927*	mgto de calefactor a racor 3 vias
6-	8074	mgto de racor 3 vias a botella
7-	8059	mgto de botella a boquilla en culata
8-	3031	tubo metálico
9-	n/d	boquilla 3 vias en culata
10-	8098	mgto de boquilla 3 vias a tubo metálico
11-	3051	boquilla 3 vias enlace manguitos de calefacción
12-	3000	boquilla entrada agua a bloque, hasta '83 (3 vias)
	3055	boquilla entrada agua a bloque, desde '83
13-	3524	tapón de botella de expansión 1,00 bar
	3514	tapón de botella de expansión 1,20 bar
14-	3117	tapa de termostato
	2362	junta de termostato

	8148	mgto desvaporizador (sintético)

(*) Nota: mgto ref. 7585 puede ser reemplazado por 8069 (ver esquema R-9/11 Diesel modelo '86)

© INDUSTRIAL METALCAUCHO, S.L.U.

R-9/11 GTX-TXE hasta '87 (motor F2N de 1.721 cc)

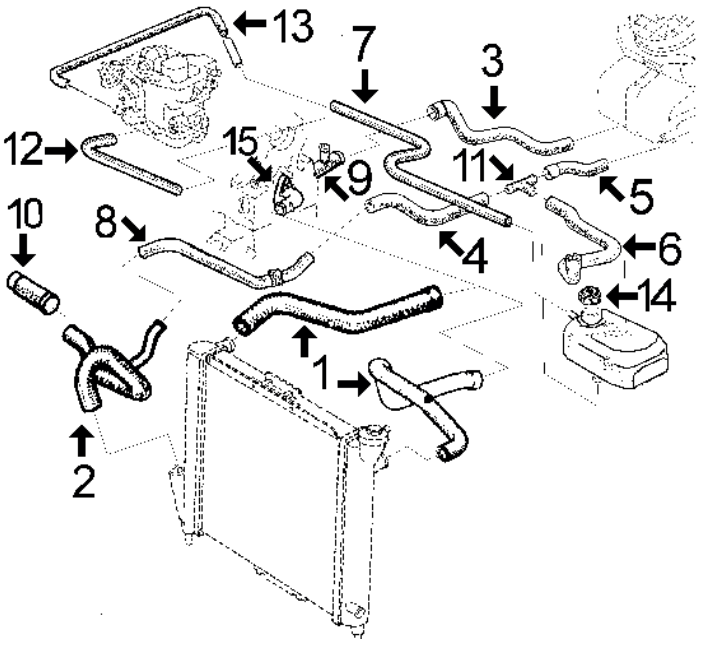

1-	7977	mgto superior de radiador, radiador con boca de entrada a la derecha
	8069	mgto superior de radiador, radiador con boca de entrada a la izquierda
2-	n/d	mgto inferior de radiador
3-	n/d	mgto de calefactor a boquilla 3 vias en culata
4-	7665	mgto de racor 3 vias a tubo metálico
5-	7927	mgto de calefactor a racor 3 vias
6-	8074	mgto de racor 3 vias a botella
7-	117	mgto de botella a enlace mgto a carburador. Cortar de rollo MC 117 Ø10x17 mm, long. 75 cms.
8-	n/d	tubo metálico
9-	3029	boquilla 3 vias clavada en culata
10-	3055	boquilla entrada agua a bloque
11-	3051	racor 3 vias enlace manguitos de calefacción
12-	116	mgto de carburador a boquilla 3 vias en culata Cortar de rollo MC116 Ø8x14 mm (long. 21 cms)
13-	7954	mgto de enlace mgto de botella a carburador
14-	3524	tapón de botella de expansión 1,00 bar
	3514	tapón de botella de expansión 1,20 bar
15-	3117	tapa de termostato
	2362	junta de termostato

R-9/11 GTX-TXE desde '87 y SUPER 5 GTX-90 (motor F2N de 1.721 cc)

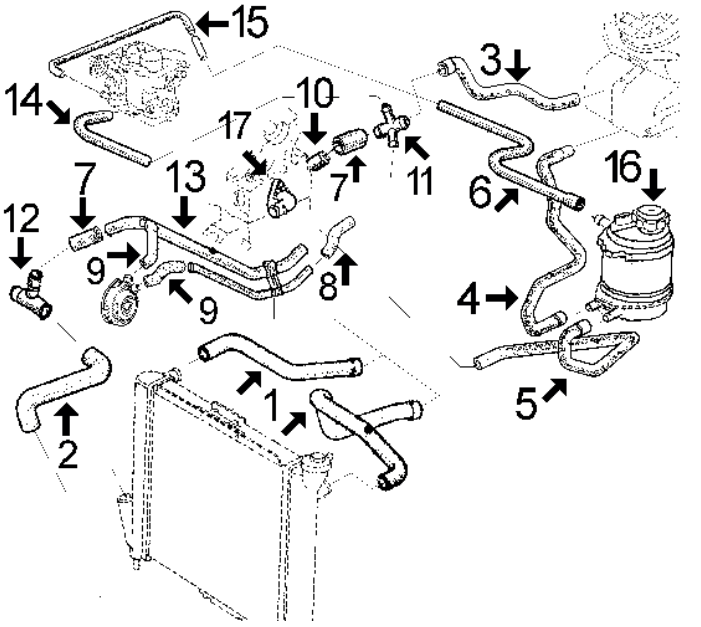

1-	7977	mgto sup radiador R-9/11 1.7 para radiador con boca de entrada a la derecha
	8069	mgto sup radiador R-9/11 1.7 para radiador con boca de entrada a la izquierda
	7508	mgto sup radiador SUPER 5 1.7
2-	8044	mgto inferior de radiador R-9/11 1.7
	n/d	mgto inferior de radiador SUPER 5 1.7
3-	n/d	mgto de calefactor a racor 4 vias
4-	7974	mgto de calefactor a botella
5-	7975	mgto de botella a tubo
6-	n/d	mgto de botella a enlace mgto a carburador. adaptar tubo Ø10x17 long 75 cms (con purgador)
7-	8098	mgto de racor 3 vias a tubo metálico
8-	n/d	mgto de tubo metálico a racor 4 vias
9-	*8096*	juego dos manguitos a refrigerador aceite
10-	3033	boquilla clavada en culata
11-	3016	racor 4 vias enlace manguitos de calefacción
12-	3000	boquilla clavada en bloque
13-	n/d	tubo de agua metálico
14-	116	mgto de carburador a racor 4 vias. Cortar de rollo MC 116 Ø8x14 longitud 21 cms.
15-	7954	mgto de carburador a enlace mgto a botella
16-	3500	botella de expansión
	3524	tapón de botella de expansión 1,00 bar
	3514	tapón de botella de expansión 1,20 bar
17-	3117	tapa de termostato
	2362	junta de termostato

n/d = no disponible

© INDUSTRIAL METALCAUCHO, S.L.U.

SUPER 5 DIESEL y R-9/11 DIESEL desde modelo '86:

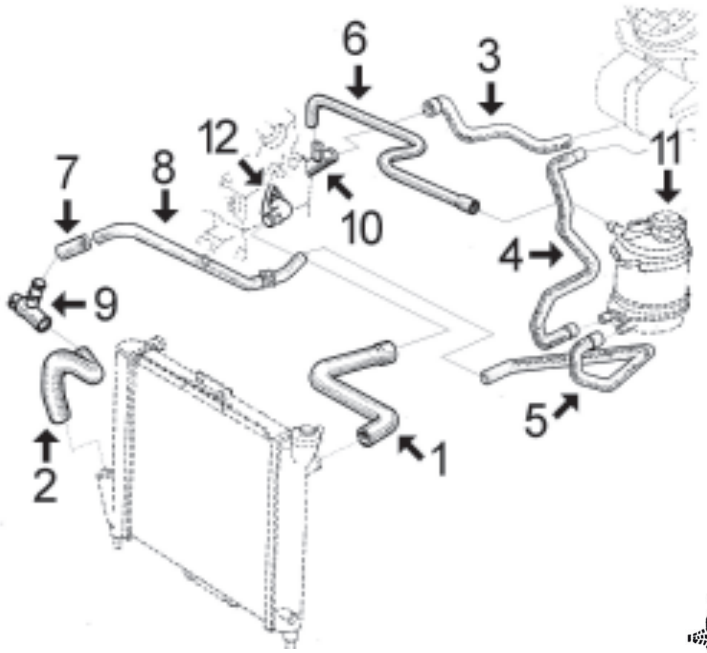

1-	7508	mgto superior de radiador SUPER 5 D
	8069	mgto superior de radiador R-9/11 D (boca de radiador a la izquierda)
	8068	mgto superior de radiador R-9/11D (versiones con boca de radiador a la derecha)
2-	7509	mgto inferior de radiador SUPER 5 D
	8044	mgto inferior de radiador R-9/11 D
3-	7664	mgto de calefactor a boquilla en culata
4-	7974	mgto de calefactor a botella
5-	7975	mgto de botella a tubo metálico
6-	8059	mgto de botella a boquilla en culata SUPER 5 d
	n/d	mgto de botella a boquilla en culata R-9/11 D (igual a 8059 pero con purgador)
7-	8098	mgto de boquilla 3 vias a tubo metálico
8-	3031	tubo metálico
9-	3000	boquilla 3 vias clavada en bloque
10-	3029	boquilla 3 vias clavada en culata
11-	3500	botella de expansión
	3524	tapón de botella de expansión 1,00 bar
	3514	tapón de botella de expansión 1,20 bar
12-	3117	tapa de termostato



8148 mgto desvaporizador

SUPER 5 TURBO hasta modelo '88

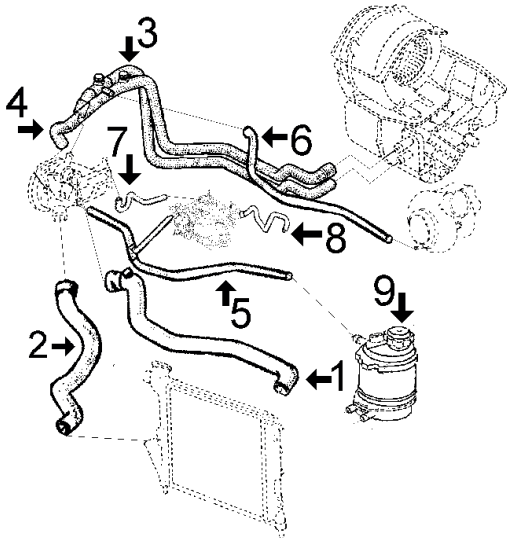

1-	7912	mgto superior de radiador
2-	n/d	mgto inferior de radiador
3-	n/d	mgto derecho de calefactor a bomba de agua
4-	7677	mgto izquierdo de calefactor a bomba de agua
5-	n/d	mgto de bomba a botella y carburador, 3 vias
6-	n/d	mgto de boquilla en mgto de calefactor a Turbo
7-	n/d	mgto de bomba a carburador
8-	7954	mgto de carburador a colector de admisión
9-	3524	tapón de botella de expansión 1,00 bar
	3514	tapón de botella de expansión 1,20 bar



00971
purgador circuito agua 11,9,SUPER 5

oe: 7701461001



02362 Ø 47 mm
junta de termostato 11,SUPER 5

oe: 77 00 718 380



03000
boquilla entrada agua a bloque 1.6 D 11,9,SUPER 5

oe: 7700860063



03016
boquilla 4 vias enlace manguitos 11,9,SUPER 5

oe: 7705030158



03029
boquilla en culata 1.6 D 11,9,SUPER 5

oe: 77 00 860 882



03031
tubo de agua 1.6 D 11,9,SUPER 5

oe: 7700860517



03033
boquilla en culata 1.7 11,9

oe: 7700861225 -7705030135



03051
conector metálico de tres vias 1.6 D 11,9,SUPER 5

oe: 77 00 708 612



03055
boquilla entrada agua a bloque con a/c 1.6 D - 1.7 11,9

oe: 7700860825

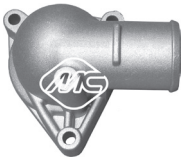

03117
tapa de termostato 11,9,SUPER 5

oe: 77 00 851 979



03500
botella de expansión 11,9,SUPER 5

oe: 7701203218 -7700810997



03501
botella de expansión 11,SUPER 5

oe: 1307.93



03514
tapón botella de expansión 1.1 SUPER 5

oe: 7700805031



03519
tapón botella de expansión 1.1 11,SUPER 5

oe: 7700759789



03524
tapón botella de expansión 1.0 - 1.1 SUPER 5

oe: 77 00 759 789



03525
tapón botella de expansión 11,SUPER 5

oe: 7700805032



03692
apón de radiador (metálico) 11,SUPER 5

oe: 7701018380



05641 Ø 32 mm
mgto inferior radiador debajo 1.4 Turbo SUPER 5

oe: 7700766870 -7700533016



07508
mgto superior radiador arriba SUPER 5

oe: 7700751785



07509
mgto inferior radiador debajo SUPER 5

oe: 7700751786



07512
mgto superior radiador arriba 11,SUPER 5

oe: 7700762342

© INDUSTRIAL METALCAUCHO, S.L.U.



07516
mgto superior radiador arriba 11,9

oe: 7700790239 -7700760872



07517
mgto inferior radiador debajo 11,9

oe: 7704001277 -7700773175



07519
mgto superior radiador arriba 11,9

oe: 7704001276 -7700773172



07524
mgto calefactor 11,9

oe: 7704001328



07665
mgto de botella a tubo rígido Salida 11,9

oe: 7700773180



07668
mgto inferior radiador debajo SUPER 5

oe: 7700781076



07912
mgto superior radiador arriba 1.4 Turbo 11,SUPER 5

oe: 6001006589



07975
mgto de botella a tubo 1.7 11,9,SUPER 5

oe: 7700781397



07977
mgto superior radiador arriba 11,9

oe: 7704003463 -7700777165

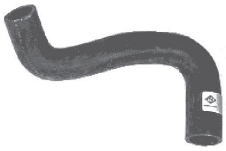

08044
mgto inferior radidor debajo 11,9

oe: 7700777164



08059
mgto de botella a culata 11,SUPER 5

oe: 7700757244



08069
mgto superior radiador arriba 1.6 D 11

oe: 7700757553



08074
mgto de racor a botella Entrada 11,9

oe: 7704002499



08096
juego mgtos a intercambiad 1.7 11,9,SUPER 5

oe: 7700736869 -7700736868



08098
mgto de boquilla a tubo rígido 11

oe: 7700742500



07523
mgto calefactor Salida 11,9

oe: 7704001326



07664
mgto de calefactor a culata 1.6 D SUPER 5

oe: 7700773179



07677
mgto calefactor SUPER 5

oe: 7700762034



07974
mgto de calefactor a botella 1.7 11,9,SUPER 5

oe:



08169
mgto de calefactor a culata 1.6 D SUPER 5

oe: 6006000781



07671
mgto de bomba a carburador SUPER 5

oe: 7700726561



07672
mgto de bomba a carburador 1.1 11,9,SUPER 5
oe: 7700706840



07673
mgto de carburador 11,9,SUPER 5
oe: 7700707107



07674
mgto de carburador 1.1 11,9,SUPER 5
oe: 7700726562



07954
mgto de colector a carburador 11,SUPER 5
oe: 97533256 -141394



07969
mgto de bomba a carburador 1.4 SUPER 5
oe: 7700739814



07669
mgto desvaporizador 11,SUPER 5
oe: 7700678777



07670
mgto desvaporizador 11,SUPER 5
oe: 7700678778



08148
mgto desvaporizador 11,SUPER 5
oe: 7700714556



00670
tapon cárter aceite 11,SUPER 5
oe: 7903075033



05501
cárter de aceite 11,9,SUPER 5
oe: 77 01 648 829 -77 00 857 504

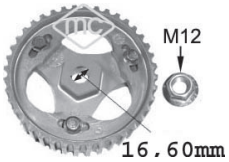

05623
corona bomba inyección regulable 1.6 D 11,9,SUPER 5
oe: 7700743389 -7700743388 16.6

© INDUSTRIAL METALCAUCHO, S.L.U.

SUSPENSION DELANTERA Y SOPORTES DE MOTOR:

R-9/11 todos modelos (incluso Diesel) y SUPER 5 (sólo gasolina)

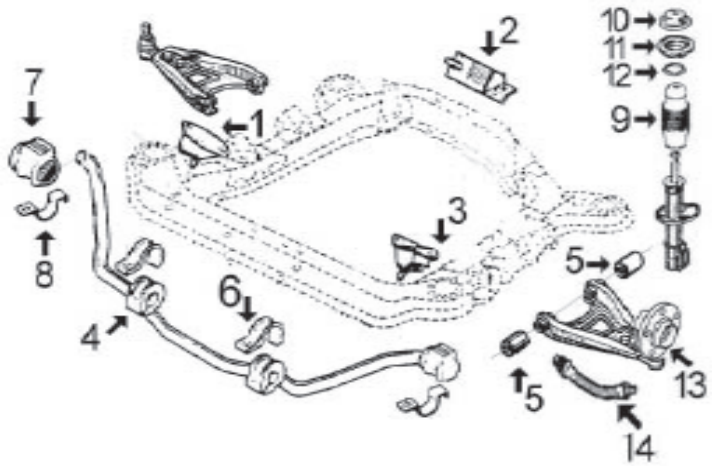

1-	387	soporte de motor delantero derecho
2-	389	soporte de motor trasero
3-	388	soporte de motor delantero izquierdo
4-	469	goma central barra estabilizadora
5-	360	silentbloc trapecio inferior
6-	828	abrazadera goma central barra estabilizadora
7-	466	goma puntal barra estabilizadora (Ø 22 mm)
	468	goma puntal barra estabilizadora (Ø 21 mm)
8-	827	abrazadera goma puntal barra estabilizadora
9-	4152	capuchón con tope de goma Súper5
	4173	capuchón amortiguador R-9/11
10-	4148	tapa superior amortiguador
11-	4147	goma apoyo amortiguador delantero Súper5
	787	goma apoyo amortiguador delantero R-9/11
12-	4178	rodamiento superior amortiguador
13-	90015	buje rueda delantera
14-	96064	latiguillo freno delantero R-9/11
	96078	latiguillo freno delantero Súper5

SÚPER 5 DIESEL

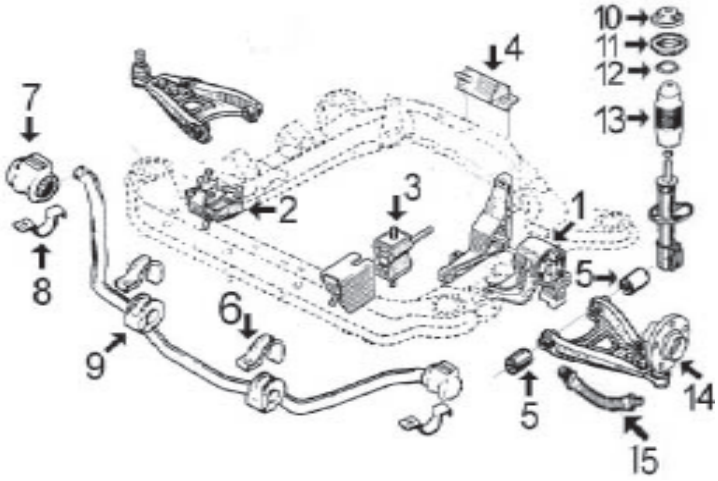

1-	504	soporte motor lateral izquierdo
2-	508	soporte motor delantero derecho
3-	506	soporte motor delantero izquierdo
4-	389	soporte motor trasero
5-	360	silentbloc trapecio inferior
6-	828	abrazadera goma central barra estabilizadora
7-	466	goma puntal barra estabilizadora (Ø 22 mm)
8-	827	abrazadera goma puntal barra estabilizadora
9-	469	goma central barra estabilizadora
10-	4148	tapa superior amortiguador
11-	4147	goma apoyo amortiguador delantero
12-	4178	rodamiento superior amortiguador
13-	4152	capuchón con tope de goma
14-	90015	buje rueda delantera
15-	96078	latiguillo freno delantero

SUSPENSION TRASERA

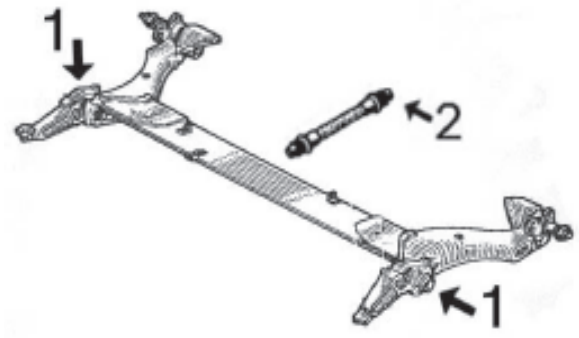

1-	784	silentbloc interior soporte puente trasero
	2331	silentbloc exterior soporte puente trasero
2-	96161	latiguillo freno trasero R-9/11
	96065	latiguillo freno trasero SUPER5

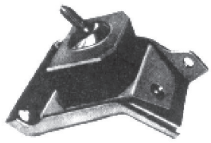

00239
soporte de motor izquierda;delante SUPER 5
oe: 7700527603 -7700527557

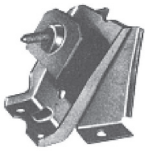

00252
soporte de motor derecha;Eje delantero SUPER 5
oe: 7700674446 -7700528173



00387
soporte de motor derecha;delante 11,9,SUPER 5
oe: 7704001319 -7700763206

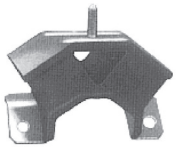

00389
soporte motor posterior 11,9,SUPER 5
oe: 7704001317 -7700765935



00504
soporte motor lateral delante 1.6 D SUPER 5
oe: 77 00 770 479

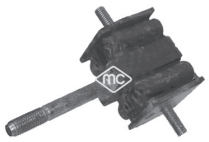

00506
soporte motor izquierda;delante 1.6 D SUPER 5
oe: 7700770307



00508
soporte motor derecha;delante 1.6 D 11,9,SUPER 5
oe: 77 00 770 480

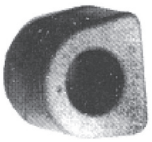

00204 Ø 16 mm
goma barra estabilizadora eje delantero SUPER 5
oe: 6 082 687 00 -0608268700



00208 Ø 14 mm
silentbloc trapecio inferior eje delantero SUPER 5
oe: 7700533100



00360 Ø 12 mm
silentbloc trapecio eje delantero 11,9,SUPER 5
oe: 7704000681 -7700762574



00466 Ø 21 mm
goma puntal barra estabilizadora exterior;Eje delantero 11,9,SUPER 5
oe: 77 00 760 265

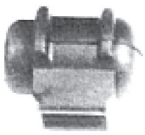

00468 Ø 22 mm
goma puntal barra estabilizad. Ø 21 mm exterior;Eje delantero 11,9
oe: 6001007821 -77 00 760 264



00469
goma central barra estabilizadora Eje delantero SUPER 5
oe: 7702144561



00565
silentbloc trapecio inferior Eje delantero SUPER 5
oe: 0854588500



00777
silentbloc puente delante;Eje delantero 1.1 11,9
oe: 7700767686



00784 Ø 43 mm
silentbloc brazo suspensión posterior;Eje trasero 11,9,SUPER 5
oe: 7704003844



00827
abrazadera goma puntal barra estabilizad. 1.1 11,9,SUPER 5
oe: 7700784169 -7700680098



00828
abrazadera goma central barra estabiliz. 11,9
oe: 77 00 789 817



02331
silentbloc brazo suspensión 11,SUPER 5
oe:



00787
goma muelle suspensión izquierda;derecha;Eje delantero 1.1 11,9,SUPER 5
oe: 7700757324



04147
soporte goma amortg. Eje delantero 1.1 11,9,SUPER 5
oe: 7700716824

© INDUSTRIAL METALCAUCHO, S.L.U.



04148
chapa tapa superior amortg. Eje delantero 11,SUPER 5
oe: 77 00 308 789



04152
fuelle amortiguador ambos lados;delante SUPER 5
oe: 77 00 757 323



04173
capuchón amortiguador Eje delantero 11,9
oe: 7700776743 18.5-51.5 mm



04178
rodamiento soporte amortiguador 11,9,SUPER 5
oe: 7700803635 -7700824022



05437
tornillo rueda para llave de 19mm Eje trasero;Eje delantero SUPER 5
oe: 8200719981 -77 00 437 514



90015
buje rueda Eje delantero 1.1 - 1.2 - 1.4 11,9,SUPER 5
oe: 77 00 719 140



00832
jgo reparación membrana depresor 11,SUPER 5
oe: 001 586 07 43



74001 Ø 25 mm
rodamiento Eje trasero 11,9,SUPER 5
oe: 77 03 090 433 -77 03 090 253



74010 Ø 35 mm
rodamiento Eje delantero 11,9,SUPER 5
oe: 7703090404 -7703090283



74026 Ø 25 mm
rodamiento Eje trasero 1.4 Turbo 11,9,SUPER 5
oe: 7703090253 -7703090313



74108 Ø 35 mm
rodamiento eje delantero 1.4 Turbo - 1.6 D 11,9,SUPER 5
oe: 7703090268 -7701462469



74128 Ø 25 mm
rodamiento Eje trasero 11,9,SUPER 5
oe: 77 03 090 433 -77 03 090 253

96064 longitud: 374 mm
latiguillo de freno delante 1.1 - 1.2 - 1.4 11,9
oe: 77 04 001 954



96065 longitud: 305 mm
latiguillo de freno posterior SUPER 5
oe: 82 00 020 558 -77 04 003 905



96078 longitud: 333 mm
latiguillo de freno eje delantero 1.0 - 1.1 SUPER 5
oe: 77 00 308 909 -77 01 069 538



96155 longitud: 255 mm
latiguillo de freno eje trasero ambos lados 1.4 Turbo 11
oe: 7700804814 -7700834863



96161 longitud: 270 mm
latiguillo de freno Eje trasero izquierda 1.1 - 1.2 - 1.4 11,9,SUPER 5
oe: 7704003549



00339 kit **fuelle**
fuelle transmisión lado de engranaje;izquierda 1.1 11,9,SUPER 5
oe: 7700871011 Ø -114 mm



00367 kit **fuelle**
fuelle transmisión larga lado de engranaje;derecha 1.1 11,9,SUPER 5
oe: 7701202350 Ø 30-69 mm



01128 kit **fuelle**
kit fuelle transmisión lado de engranaje 1.4 Turbo - 1.7 SUPER 5
oe: 7701469389 Ø 20-80 mm



01221 kit **00221 fuelle**
kit fuelle transmisión lado de rueda 1.1 - 1.2 - 1.4 11,9,SUPER 5
oe: 7701455702 -7701013803 Ø 16-69 mm



01273E kit **fuelle**
kit (cono) lado de rueda 11,SUPER 5
oe: 7701457539 Ø 20-78 mm



01274E kit **fuelle**
kit (cono) lado de rueda 11,SUPER 5
oe: 77 01 348 568 Ø 28-78 mm



01367 kit **fuelle**
kit fuelle transmisión lado de engranaje;-derecha 1.1 11,9,SUPER 5
oe: 7701202350 Ø 30-69 mm



01532E kit **fuelle**
kit (cono) lado de rueda 1.1 - 1.2 - 1.4 11,9,SUPER 5
oe: Ø 19-69 mm



01537 kit **fuelle**
kit fuelle transmisión con rodamiento lado de engranaje 1.4 11,9,SUPER 5
oe: 7700462100 -7701470567 Ø 25.8



01555 kit **00555 fuelle**
kit fuelle transmisión lado de rueda 1.1 11,9
oe: 7701466122 -7701465489 Ø 33-82 mm



01562 kit **fuelle**
kit fuelle transmisión con rodamiento lado de engranaje;Eje delantero, izquierda
oe: 7701463955 Ø 22,8-80 mm



01626 kit **00626 fuelle**
kit fuelle transmisión lado de engranaje 11,SUPER 5
oe: 77 01 450 617 Ø 20-69 mm



01763 kit **fuelle**
kit fuelle transmisión con rodamiento 23,80mm lado de engranaje SUPER 5
oe: 77 01 464 129 Ø 23.8



01263C kit **fuelle**
kit cremallera 1.0 - 1.1 SUPER 5
oe: 7701455251 -7700656569 Ø 11-33 mm



01265 kit **00265 fuelle**
kit fuelle cremallera dirección manual 1.1 - 1.2 - 1.4 11,9
oe: 7700653459 Ø 10-40 mm



01266 kit **00266 fuelle**
kit fuelle cremallera dirección 1.1 - 1.2 - 1.4 11,9
oe: 7700680852 Ø 11-31 mm

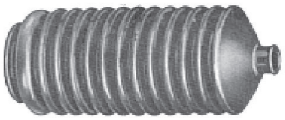

01350 kit **00350 fuelle**
kit fuelle cremallera dirección 11,SUPER 5
oe: 7700678649 -7700781097 Ø 11-31 mm



02316 kit **fuelle**
jgo. gomas sujeción cremallera asistida 1.1 - 1.2 - 1.4 11,9,SUPER 5
oe: 7700778304 -7700662571 Ø



02849 Ø 12,5 mm
polea cigüeñal 11,SUPER 5
oe: 82 00 545 437 -82 00 386 445



04664 Ø 12 mm
polea cigüeñal 1.6 D 11,9
oe: 7700856673

© INDUSTRIAL METALCAUCHO, S.L.U.

ARTICULACIONES PALANCA DE CAMBIO todos modelos:

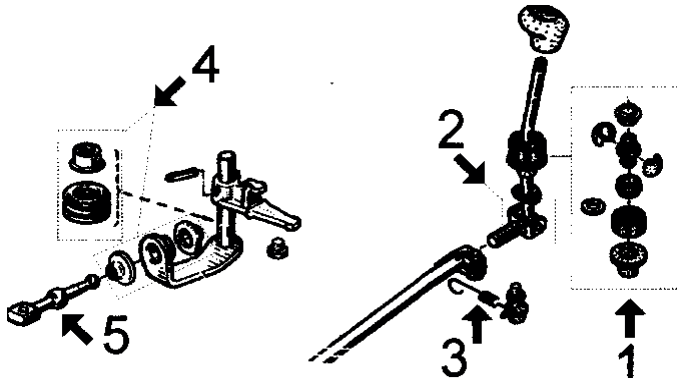

1- 516 juego casquillos palanca cambio
2- 2797 juego reparación eje palanca
3- 2372 juego completo muelle de retorno
4- 908 juego caquillos bieleta selector
5- 2883 bieleta del selector



00152
cruceta barra dirección SUPER 5

oe: 7701348067 -7700545821



00172 Ø 10.5 mm
silentbloc punta cremallera dirección interior;eje delantero SUPER 5
oe: 7700509247



00210
flector de dirección Eje delantero 11,9,SUPER 5
oe: 77 00 549 015 23



00286
juego casquillos cremallera SUPER 5

oe: 7701455251



00352
nuez articulación barra dirección Eje delantero 11,9,SUPER 5
oe: 77 00 687 433 8



00444
casquillo cremallera dirección 11,9,SUPER 5
oe: 77 04 000 926



00516
juego casquillos palanca de cambio 11,9,SUPER 5
oe: 77 01 464 111

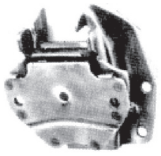

00250
soporte cambio SUPER 5

oe: 7700533444



00335
juego casquillos palanca cambio SUPER 5
oe: 7700642281 -7700555607

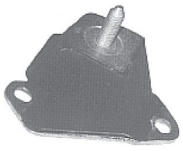

00388
soporte de motor izquierda;delante 11,9,SUPER 5
oe: 77 04 001 320 -77 00 763 207

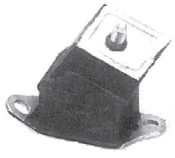

00481
soporte motor 1.1 11,9,SUPER 5

oe: 77 00 755 531



00908
juego casquillos retén palanca selector 11,9,SUPER 5
oe: 7703087163 -7700703000



02372
muelle retorno palanca 11,9,SUPER 5

oe: 77 01 468 199



02797
juego casquillos y eje pasador palanca de cambio 11,SUPER 5
oe:



02883
bieleta selector de velocidades 11,9

oe: 7700743133 -77 00 875 584



04297
horquilla embrague delante 11,9,SUPER 5

oe: 7700715851 -7700725720



05439
rodamiento guía cambio velocidades 11,9,SUPER 5

oe: 7701035378 -7700864959



00416
cubrepedal freno y embrague SUPER 5

oe: 7700651623

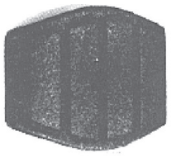

00417
cubrepedal freno y embrague SUPER 5

oe: 7700680836



00498
serreta pedal embrague completa 11

oe: 77 00 679 621



80015 longitud: 1050/648 mm
cable embrague manual 1.0 - 1.1 SUPER 5

oe: T0783813 -7700859233



80041 longitud: 1055/636 mm
cable embrague manual 1.4 Turbo SUPER 5

oe: 6006004557

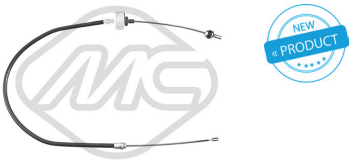

80059 longitud: 1052/655 mm
cable embrague manual 1.1 - 1.2 - 1.4 11,9,SUPER 5

oe: T0761086 -7704001506



Para mas información y gama completa, consultar nuestro catálogo de cables.

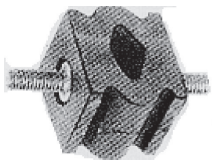

00205
soporte tubo de escape SUPER 5

oe: 7700656895



00280
soporte tubo de escape 11,9,SUPER 5

oe: 7700686449



00281
soporte tubo de escape 11,9

oe: 7700677773



00584
soporte tubo de escape SUPER 5

oe: 77 00 779 356



02381 Ø 52 mm
junta cónica colector escape 11,SUPER 5

oe: 8200228590 -7700840085



02382 Ø 73 mm
junta cónica colector escape 11,SUPER 5

oe: 7700766353



02431 Ø 50 mm
junta cónica tubo de escape 1.4 - 1.7 - 1.7 i SUPER 5

oe: 854947 -854947



04166 Ø 52 mm
junta cónica colector escape SUPER 5

oe: 8200228590 -7700840085



02069
bomba limpiaparabrisas 11,9,SUPER 5

oe: 7704002215

© INDUSTRIAL METALCAUCHO, S.L.U.



00958
purgador circuito de agua

oe: 77 00 519 230



00971
purgador circuito agua

oe: 7701461001



03501
botella de expansión

oe: 1307.93



03692
apón de radiador (metálico)

oe: 7701018380



05594
mgto calefactor izquierda 1.3 - 1.3 TS

oe: 7700522929



05593
mgto calefactor 1.3

oe: 7700516244

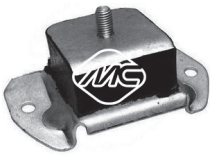

00248
soporte dcho. e motor Eje delantero

oe: 7701349081 -7700504590



00164
goma bieleta barra estabilizadora

oe: 7703032022 -6080941



00169 Ø 14 mm
silentbloc trapecio inf. eje delantero

oe: 7704001599 -7700514109



00178
bieleta barra estabilizadora eje delantero

oe: 7701453465



00193 Ø 10 mm
silentbloc trapecio central puente eje trasero ambos lados

oe: 7704001036



00199 Ø 14 mm
silentbloc tirante susp. eje delantero

oe: 7700547187



00454 Ø 10 mm
silentbloc extremo brazo Eje delantero abajo

oe: 96096727 -96096727



00211
silentbloc soporte amortiguador eje delantero

oe: 7701348300



90097
buje rueda eje delantero

oe: 7700528366 -7700529366



74035 Ø 20;25 mm
rodamiento Eje trasero 1.3 - 1.3 TS

oe: 7701460642 -7701460542 -20 mm



01221 kit **00221 fuelle**
kit fuelle transmisión lado de rueda

oe: 7701455702 -7701013803 Ø 16-69 mm



01272 kit **00272 fuelle**
kit fuelle transmisión lado de engranaje

oe: 7701013273 Ø 16-63 mm



01273 kit **001273 fuelle**
kit fuelle transmisión lado de rueda

oe: 7701457539 Ø 20-78 mm

© INDUSTRIAL METALCAUCHO, S.L.U.



01273E kit **fuelle**
kit (cono) lado de rueda

oe: 7701457539 Ø 20-78 mm



01556 kit **fuelle**
kit fuelle transmisión lado de engranaje

oe: 7701459950 Ø -70 mm



01263C kit **fuelle**
kit cremallera

oe: 7701455251 -7700656569 Ø 11-33 mm



00152
cruceta barra dirección

oe: 7701348067 -7700545821



00172 Ø 10.5 mm
silentbloc punta cremallera dirección interior;eje delantero

oe: 7700509247



00210
flector de dirección Eje delantero

oe: 77 00 549 015



00287
juego casquillos cremallera

oe: 7910033422 -7903053527

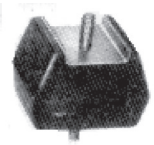

00168
soporte cambio

oe: 7700506311



00212
soporte palanca de cambio

oe: 7700575465

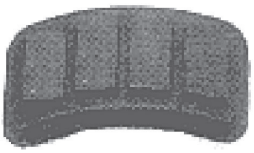

00416
cubrepedal freno y embrague

oe: 7700651623



00162 Ø 33 mm
soporte silenciador

oe: 7700518505



00167
soporte tubo de escape

oe: 7700523095

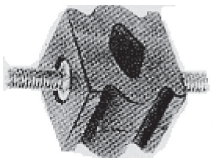

00205
soporte tubo de escape

oe: 7700656895



00262 Ø 40 mm
soporte silenciador

oe: 0852703 -0852705

© INDUSTRIAL METALCAUCHO, S.L.U.



00971
purgador circuito agua

oe: 7701461001



03033
boquilla en culata

oe: 7700861225 -7705030135



03500
botella de expansión

oe: 7701203218 -7700810997



03501
botella de expansión 1.4

oe: 1307.93



03514
tapón botella de expansión

oe: 7700805031



03519
tapón botella de expansión 1.4

oe: 7700759789



03525
tapón botella de expansión

oe: 7700805032



03692
apón de radiador (metálico)

oe: 7701018380



07587
mgto superior radiador arriba

oe: 7704001409



07998
mgto de bomba de agua a tubo 1.4

oe: 7705026323



07999
mgto de termostato a bomba 1.4

oe: 7700661636



08099
mgto de tubo metálico a culata 2.1 Diesel

oe: 7700667779



00667
tapon cárter aceite

oe: 7703075348 -7703075210



00668
tapon cárter aceite

oe:

SUSPENSION DELANTERA Y TRASERA, todos los modelos:

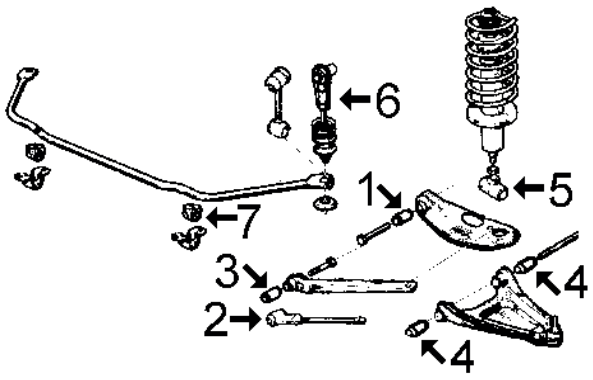

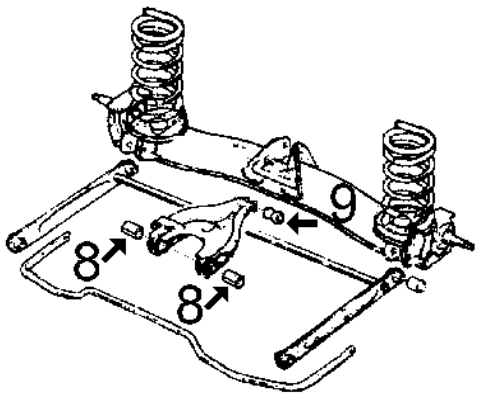

1- n/d	silentbloc brazo superior hasta mod. '82	
n/d	silentbloc brazo superior desde mod. '82	
2- n/d	tirante brazo delantero, hasta mod. '82	
3- n/d	silentbloc tirante brazo delantero desde '82	
4- 169	silentbloc trapecio inferior hasta mod. '82	
461	silentbloc trapecio inferior desde mod. '82	
5- 211	silentbloc soporte amortiguador delantero	
6- 178	bieleta barra estabilizadora hasta mod. '82	
495	bieleta barra estabilizadora desde mod. '82	
7- 166	goma barra estabilizadora	
8- n/d	silentbloc trapecio puente trasero	
9- 193	silenbloc punta trapecio puente trasero	

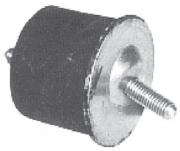

00426
soporte motor derecha;delante

oe: 77 04 000 767

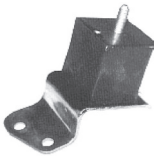

00484
soporte motor izquierda;delante

oe: 77 04 000 769



00496
soporte motor centro;delante

oe: 77 04 000 829



00525
soporte de motor delante

oe: 77 04 000 469



00716
soporte motor lado de engranaje

oe: 77 04 000 777



00164
goma bieleta barra estabilizadora

oe: 7703032022 -6080941



00166 Ø 20 mm
goma barra estabilizadora Eje delantero

oe: 7700630430



00169 Ø 14 mm
silentbloc trapecio inf. eje delantero

oe: 7704001599 -7700514109



00178
bieleta barra estabilizadora eje delantero

oe: 7701453465



00193 Ø 10 mm
silentbloc trapecio central puente eje trasero ambos lados 1.4

oe: 7704001036

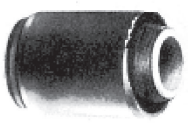

00461 Ø 14 mm
silentbloc trapecio inf. eje delantero

oe: 7704001281



00495 Ø 17 mm
bieleta barra estabilizadora eje delantero

oe: 77 00 710 718

© INDUSTRIAL METALCAUCHO, S.L.U.

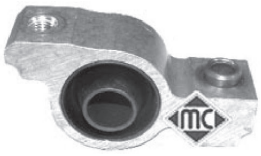

02678
silentbloc posterior trapecio posterior;Eje delantero abajo
oe: 3523.61 11-20 mm



02679 Ø 14 mm
silentbloc anterior trapecio delante;Eje delantero abajo
oe: 3523.60



00211
silentbloc soporte amortiguador eje delantero
oe: 7701348300



05437
tornillo rueda para llave de 19mm Eje trasero;Eje delantero
oe: 8200719981 -77 00 437 514



05438
tornillo rueda para llave de 17 mm Eje trasero;Eje delantero
oe: 82 00 473 313 -82 00 610 460



90033 Ø 40 mm
buje rueda Eje delantero
oe: 77 00 715 149

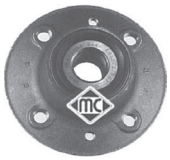

90527 Ø 25 mm
buje rueda Eje trasero 1.6 Turbo - 2.0
oe: 77 01 204 667

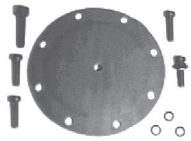

00832
jgo reparación membrana depresor
oe: 001 586 07 43



74035 Ø 20;25 mm
rodamiento Eje trasero
oe: 7701460642 -7701460542 -20 mm



74065 Ø 39,98;40;78 mm
rodamiento Eje trasero
oe: 7703090458 -7701462020



96095 longitud: 290 mm
latiguillo de freno posterior
oe: 481627 -481627



01221 kit **00221 fuelle**
kit fuelle transmisión lado de rueda
oe: 7701455702 -7701013803 Ø 16-69 mm



01273E kit **fuelle**
kit (cono) lado de rueda
oe: 7701457539 Ø 20-78 mm



01274 kit **00274 fuelle**
kit fuelle transmisión lado de rueda
oe: 77 01 348 568 Ø 28-74 mm



01274E kit **fuelle**
kit (cono) lado de rueda
oe: 77 01 348 568 Ø 28-78 mm



01732 kit **00732 fuelle**
kit fuelle transmisión lado de rueda
oe: 7701033432 Ø 22-81 mm



01265 kit **00265 fuelle**
kit fuelle cremallera dirección manual
oe: 7700653459 Ø 10-40 mm



01266 kit **00266 fuelle**
kit fuelle cremallera dirección
oe: 7700680852 Ø 11-31 mm



02316
jgo. gomas sujeción cremallera asistida
oe: 7700778304 -7700662571



02850 Ø 15 mm
polea cigüeñal 2.1 Diesel - 2.1 TD
oe: 77 00 853 470 -77 01 349 439



00152
cruceta barra dirección
oe: 7701348067 -7700545821



00172 Ø 10.5 mm
silentbloc punta cremallera dirección interior;eje delantero
oe: 7700509247



00210
flector de dirección Eje delantero
oe: 77 00 549 015 23



00374
flector de dirección
oe: 95631286 -95631286



00907
juego casquillos levas cambio
oe: 7700692252 -77 00 689 713



00212
soporte palanca de cambio
oe: 7700575465

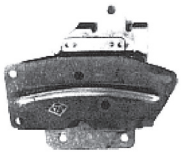

00485
soporte cambio lado de engranaje 1.6 TS - 1.6 Turbo
oe: 7701349504 -77 00 692 341



00240
soporte tubo de escape
oe: 7700565762 -77 00 565 762



00262 Ø 40 mm
soporte silenciador
oe: 0852703 -0852705



02069
bomba limpiaparabrisas
oe: 7704002215

© INDUSTRIAL METALCAUCHO, S.L.U.

CANALIZACIONES DE AGUA

R-19 1.4 motor C1J de 1.397 cc (1988-1989)

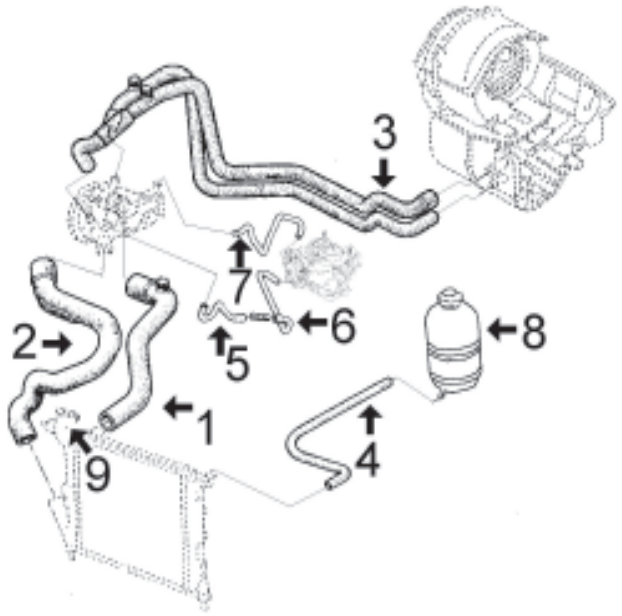

1- 7516 mgto superior radiador
2- *8457* mgto inferior radiador
3- 8422 mgto doble de calefacción
4- 760 mgto de botella a radiador. Cortar de rollo MC-760 6x11 mm
5- 7969 mgto de bomba a carburador, 1er. tramo
6- 7970 mgto de bomba a carburador, 2º tramo
7- 7671 mgto de carburador a bomba
8- 3501 botella de expansión
3519 tapón de botella 0,70 bar
3514 tapón de botella 1,20 bar
9- 3692 tapón de radiador (metálico)

R-19 1.4 "energy" motores E6J (carburador) y E7J (inyección) desde '89

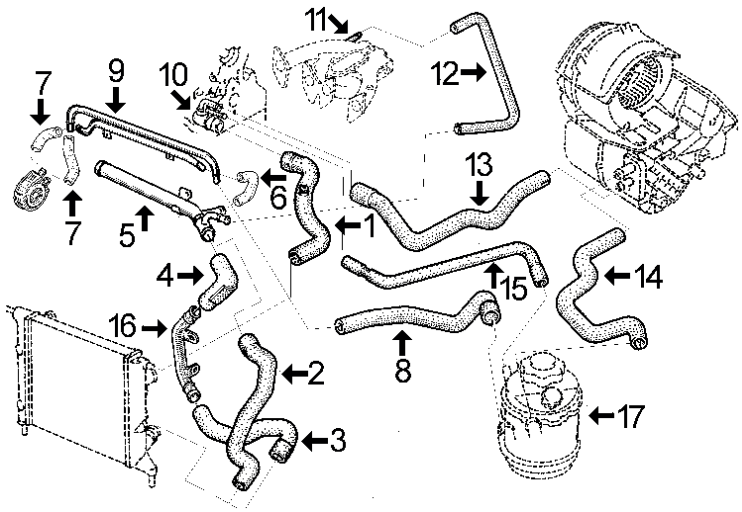

1- 7831 mgto superior radiador sin aire acondicionado
8472 mgto superior radiador con aire acondicionado
2- 7850 mgto inferior radiador sin aire acondicionado
3- 8106 mgto inferior radiador 1er. tramo, con aire ac.
4- 8105 mgto inferior de radiador 2º tramo, con aire ac.
5- 3001 tubode agua metálico
6- 7966 mgto enlace tubos metálicos
7- 7971 juego dos mgtos intercambiador
8- 7911 mgto de tubo metálico doble a botella
9- 3003 tubo de agua metálico doble (se suministra con el jgo. de mgtos. a intercambiador nº7)
10- 3173 cuerpo de termostato
3116 tapa de termostato
2404 junta de termostato
11- 3010 boquilla clavada en colector de admisión
12- 7907 mgto de tubo metálico a boquilla en colector
13- 7908 mgto de calefactor a boquilla en termostato
14- 7909 mgto de calefactor a botella
15- 7905 mgto de botella a boquilla en termostato
16- 3112 tubo de agua metálico sólo versiones con aire ac.
17- 3500 botella de expansión
3514 tapón de botella 1,20 bar
3525 tapón de botella 1,40 bar

R-19 1.7 GTX-TXE motor F2N de 1.721 cc (carburador) hasta '91

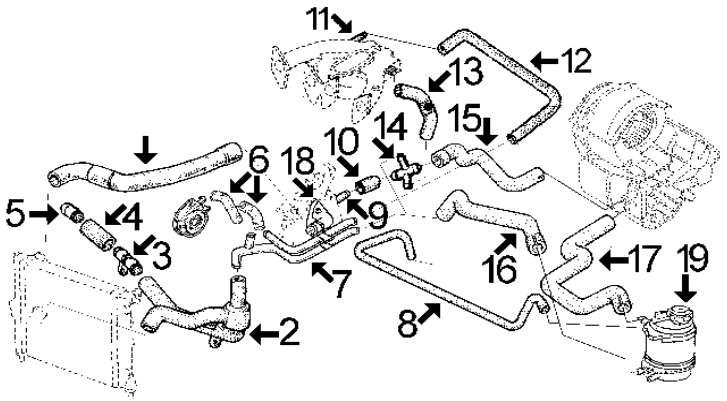

1- 7852 mgto superior radiador
2- 7851 mgto inferior radiador sin aire acondicionado
8058 mgto inferior radiador con aire acondicionado
3- 3030 boquilla enlace mgto inferior, con aire acondic.
4- 8114 mgto a boquilla entrada a bloque, con aire acond.
5- 3004 boquilla entrada agua a bloque
6- 8115 juego dos mgtos a intercambiador
7- 3009 tubo metálico doble
8- *8109* mgto de botella a racor 4 vias
9- 3033 boquilla clavada en culata
10- 8098 mgto de boquilla en culata a racor 4 vias
11- 3010 boquilla clavada en colector de admisión
12- 8113 mgto de tubo metálico a boquilla en colector
13- 8112 mgto de racor 4 vias a colector admisión
14- 3016 racor 4 vias
15- 8108 mgto de calefactor a racor 4 vias
16- 8693 mgto de botella a tubo metálico
17- 7909 mgto de calefactor a botella
18- 3117 tapa de termostato
2362 junta de termostato
19- 3500 botella de expansión
3525 tapón de botella 1,40 bar

R-19 1.8 TXI motor F3N de inyección, desde '91 (tipos 53B - 53C - 53E - 53F y 53M)

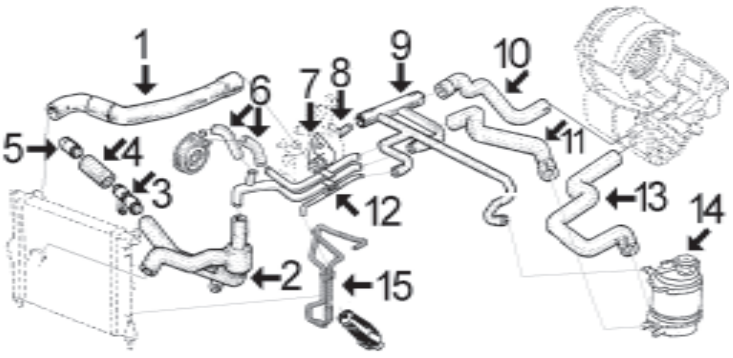

1- 8208 mgto superior radiador
2- 7851 mgto inferior radiador sin aire acondicionado
8110 mgto inferior radiador con aire acondicionado
3- 3030 boquilla enlace mgto inferior, con aire acondic.
4- 8114 mgto a boquilla entrada a bloque, con aire acond.
5- 3004 boquilla entrada agua a bloque
6- 8115 juego dos mgtos a intercambiador
7- 3115 tapa de termostato
2362 junta de termostato
8- 3033 boquilla metálica en culata
9- 8271 mgto multisalida a culata, botella y empalme, versiones con aire acondicionado
8694 mgto multisalida a culata, botella y empalme, versiones sin aire acondionado hasta '92
8271 mgto multisalida a culata, botella y empalme, versiones sin aire acondicionado desde '92
10- 8441 mgto de calefactor a mgto multisalida
11- 8454 mgto de tubo metálico a botella
12- 3074 tubo de agua metálico
13- *8433* mgto de calefactor a botella
14- 3500 botella de expansión
3525 tapón de botella 1,40 bar
15- *8687* mgto de tubo metálico a bomba de recirculación

© INDUSTRIAL METALCAUCHO, S.L.U.

R-19 1.8 TXI motor F3P de inyección, tipo 53Y

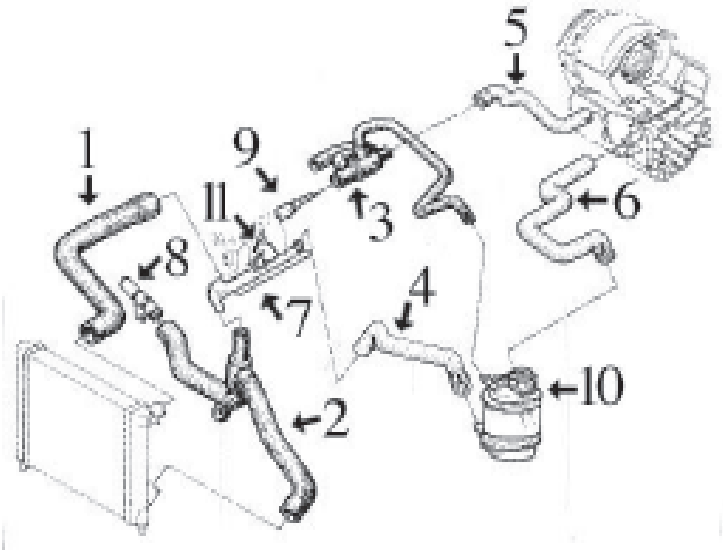

1-	7852	mgto superior radiador sin aire acondicionado
	7830	mgto superior radiador con aire acondicionado hasta 2/'94
	7852	mgto superior radiador con aire acondicionado desde 2/'94
2-	8667	mgto inferior radiador sin aire acondicionado
	8110	mgto inferior radiador con aire acondicionado, 1er. tramo
	8114	mgto inferior radiador con aire acondicionado, 2º tramo
3-	8697	mgto de culata a mgto de calefactor y botella
4-	8693	mgto de tubo metálico a botella
5-	8108	mgto de calefactor a mgto de culata
6-	7909	mgto de calefactor a botella
7-	3145	tubo de agua metálico
8-	3004	tubo metálico clavado en bloque, verisones sin aire acondicionado
	3030	tubo de agua metálico empalme 1er. y 2º tramo mgto inferior, versiones con aire acondicionado
9-	3033	boquilla metálica en culata
10-	3500	botella de expansión
	3525	tapón de botella 1,40 bar
11-	3117	tapa de termostato
	2362	junta de termostato

R-19 1.8 TXI motor F3P de inyección, tipo 53V ("RTi")

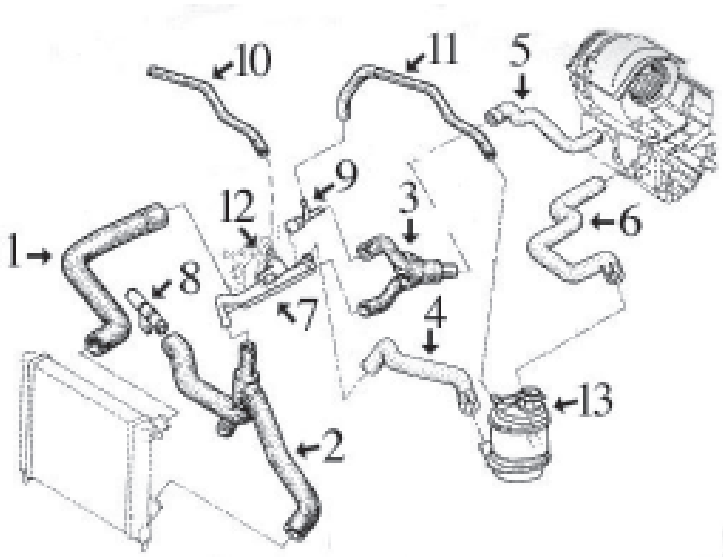

1-	7852	mgto superior radiador sin aire acondicionado
	7830	mgto superior radiador con aire acondicionado hasta 2/'94
	7852	mgto superior radiador con aire acondicionado desde 2/'94
2-	8667	mgto inferior radiador sin aire acondicionado
	8110	mgto inferior radiador con aire acondicionado, 1er. tramo
	8114	mgto inferior radiador con aire acondicionado, 2º tramo
3-	*8699*	mgto de culata a calefactor (juego 2 mgtos con nº 5)
4-	*8698*	mgto de tubo metálico a botella
5-	*8699*	mgto de culata a calefactor (juego 2 mgtos con nº 3)
6-	7909	mgto de calefactor a botella
7-	3145	tubo de agua metálico
8-	3004	tubo metálico clavado en bloque, verisones sin aire acondicionado
	3030	tubo de agua metálico empalme 1er. y 2º tramo mgto inferior, versiones con aire acondicionado
9-	3029	boquilla metálica en culata
10-	8705	mgto de tubo metálico a colector
11-	8688	mgto de boquilla en culata a botella
12-	3117	tapa de termostato
	2362	junta de termostato
13-	3500	botella de expansión
	3525	tapón de botella 1,40 bar

R-19 DIESEL hasta '92

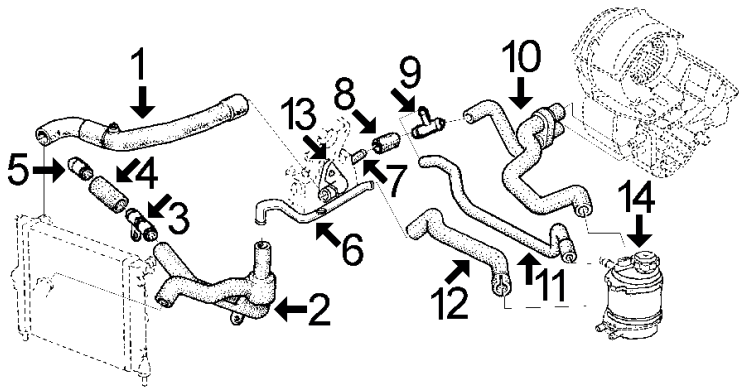

1-	7830	mgto superior de radiador
2-	8111	mgto inferior de radiador
3-	3030	boquilla enlace mgto inferior, con aire acond.
4-	8114	mgto a boquilla entrada agua, con aire acond.
5-	3004	boquilla entrada agua a bloque
6-	3062	tubo de agua metálico
7-	3033	boquilla clavada en culata
8-	8098	mgto de boquilla en culata a racor 3 vias
9-	3046	racor 3 vias
10-	8121	mgto doble de calefactor a botella y racor 3 vias
11-	8118	mgto de botella a racor 3 vias
12-	8117	mgto de botella a tubo metálico
13-	3117	tapa de termostato
	2362	junta de termostato
14-	3500	botella de expansión
	3525	tapón de botella 1,40 bar

	8665	mgto desvaporizador
	8666	mgto desvaporizador

R-19 DIESEL desde '92

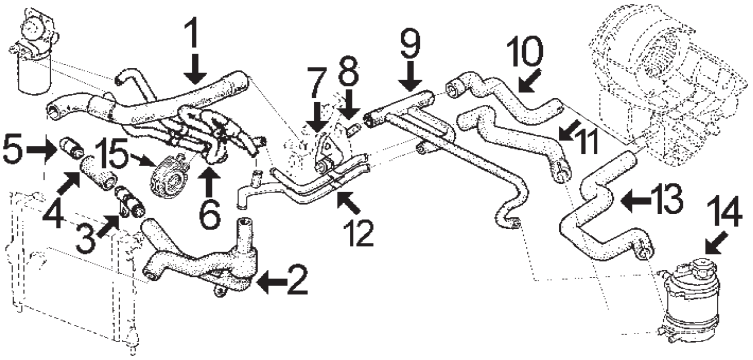

1-	7830	mgto superior radiador
2-	8111	mgto inferior radiador
3-	3030	boquilla enlace mgto inferior, con aire acond.
4-	8114	mgto a boquilla entrada agua, con aire acond.
5-	3004	boquilla entrada agua a bloque
6-	8370	mgto multisalida de tubo metálico a intercambiador y a filtro de gasoil
7-	3117	tapa de termostato
	2362	junta de termostato
8-	3033	boquilla en culata
9-	8432	mgto de culata a tubo metálico y a botella
10-	8108	mgto de calefactor a empalme mgto de culata
11-	8117	mgto de tubo metálico a botella
12-	3110	tubo de agua metálico
13-	7909	mgto de calefactor a botella
14-	3500	botella de expansión
	3525	tapón de botella 1,40 bar

	8665	mgto desvaporizador
	8666	mgto desvaporizador

R-19 TURBODIESEL (tipos 53K, 53T y 53Z)

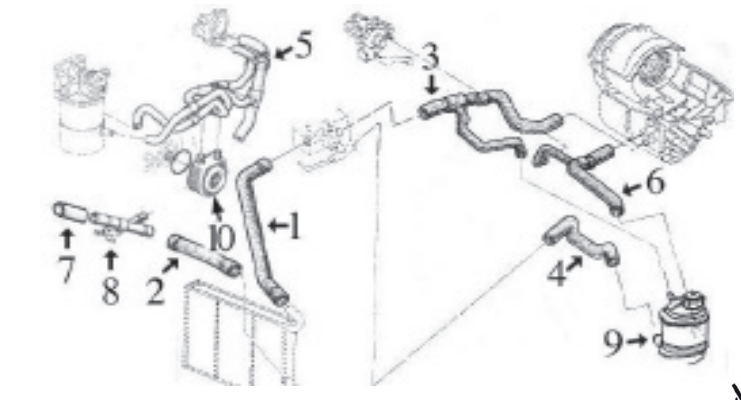

1-	8703	mgto superior radiador
2-	8696	mgto inferior radiador
3-	8701	mgto de caja termostato a calefactor y botella
4-	8700	mgto de caja termostato a botella
5-	8707	mgto doble de caja termostato a intercambiador y filtro de gasoil, versiones sin aire acondicionado
	8708	mgto de caja termostato a tubo metálico, versiones con aire acondicionado
6-	8702	mgto 3 vias de calefactor a botella
7-	8114	mgto de tubo metálico a bloque
8-	*3144*	tubo de agua metálico de mgto inferior a bloque
9-	3500	botella de expansión
	3525	tapón de botella 1,40 bar

	8704	juego mgtos desvaporizadores

© INDUSTRIAL METALCAUCHO, S.L.U.



02362 Ø 47 mm
junta de termostato

oe: 77 00 718 380



02404 Ø 44 mm
junta de termostato 1.4

oe: 7700741923



03001
tubo de agua metálico 1.4

oe: 77 00 859 397



03003
tubo de agua metálico 1.4 - 1.4 Cat. I

oe: 77 00 271 212



03004
boquilla entrada agua a bloque

oe: 7700860014

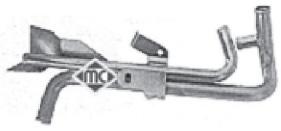

03009
tubo de agua metálico 1.7 I

oe: 77 00 860 374



03016
boquilla 4 vias enlace manguitos 1.7 I

oe: 7705030158



03028
tubo de agua metálico 1.4 - 1.4 Cat. I

oe: 7700859759 -7700859465



03029
boquilla en culata I

oe: 77 00 860 882



03030
tubo enlace mgto inferior debajo I

oe: 77 00 860 405



03033
boquilla en culata

oe: 7700861225 -7705030135

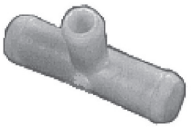

03046 Ø 10 mm
conector metálico de tres vias I

oe: 7705030028



03058
tubo de agua metálico 1.9 D I

oe: 7700864993

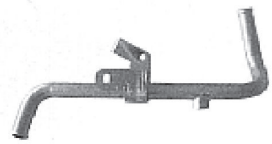

03062
tubo de agua metalico 1.9 D I

oe: 7700742244



03074
tubo de agua metálico 1.8 16V I

oe: 7700272259

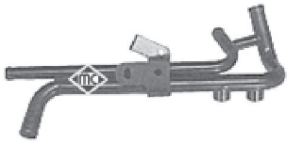

03110
tubo de agua metálico 1.9 D - 1.9 dT II

oe: 7700860376



03112
tubo de agua metálico con a/c 1.4 - 1.4 Cat. I

oe: 7700796067



03115
tapa de termostato 1.8 16V

oe: 77 00 726 976



03116
tapa de termostato 1.4 - 1.4 Cat.

oe: 77 00 738 110

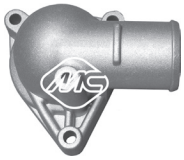

03117
tapa de termostato 1.9 D

oe: 77 00 851 979

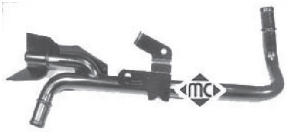

03145
tubo de agua metálico II

oe: 7700860446



03172
tubo de agua metálico 1.7

oe: 7700866559 -7700856932



03173
caja de termostato 1.4 Cat. - 1.4 I

oe: 7700272358



03500
botella de expansión II

oe: 7701203218 -7700810997



03501
botella de expansión

oe: 1307.93



03514
tapón botella de expansión I

oe: 7700805031



03519
tapón botella de expansión I

oe: 7700759789



03524
tapón botella de expansión I

oe: 77 00 759 789



03525
tapón botella de expansión 1.7 - 1.8 16V

oe: 7700805032



03692
apón de radiador (metálico) 1.4 I

oe: 7701018380



07516
mgto superior radiador arriba 1.4 - 1.4 Cat.

oe: 7700790239 -7700760872



07830
mgto superior radiador I

oe: 7700793247



07831
mgto superior radiador arriba 1.4

oe: 7700790231



07850
mgto inferior radiador debajo 1.4 - 1.4 Cat.

oe: 7700793617



07851
mgto inferior radiador debajo 1.7 - 1.9 D

oe: 7700796216 -7700795305



07852
mgto superior radiador arriba 1.7

oe: 7700806237



07905
mgto de botella a termostato 1.4

oe: 7700791142



07907
mgto de tubo metálico a colector 1.4

oe: 7700746995 -7700741327



07911
mgto de tubo metálico a botella

oe: 7700792372



07957
mgto de tubo a boquilla 1.7 - 1.9 D

oe: 7700731246



07966
mgto unión tubo metálico 1.4 Cat. I

oe: 7705026798 -7700745411



07971
juego mgtos intercambiador Salida 1.4 Cat. I

oe: 7700744963 -7700271213

© INDUSTRIAL METALCAUCHO, S.L.U.



08098
mgto de boquilla a tubo rígido 1.7 - 1.9 D

oe: 7700742500



08105
mgto inferior radiador (2o tramo) con a/c

oe: 7700796066



08106
mgto inferior radiador (1er. tramo) con a/c

oe: 7700793248



08110
mgto inferior radidor con a/c debajo 1.7 - 1.9 D

oe: 7700795303 -7700271097

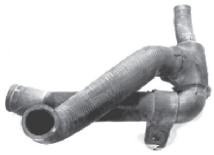

08111
mgto inferior radidor debajo 1.9 D

oe: 7700794159



08112
mgto de racor a colector 1.7

oe: 7700851307



08113
mgto de tubo metálico a colector 1.7

oe: 7700743470

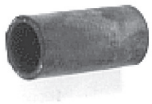

08114
mgto a boquilla en bloque

oe: 7705226020



08115
juego de mgtos intercambiador I

oe: 94483966 -1336503



08117
mgto de botella a tubo metálico 1.7 - 1.9 D

oe: 7700794947



08118
mgto de botella a racor 3 vias 1.9 D

oe: 7700807287



08208
mgto superior radiador arriba

oe: 7700271052



08432
mgto de culata a tubo y botella 1.9 D

oe: 7700816064



08441
mgto de tubo metálico a calefactor II

oe: 7700271120



08454
mgto de tubo a botella II

oe: 7700271054



08472
mgto superior radiador arriba 1.4

oe: 7700793249



08667
mgto inferior radiador 1.8 16V

oe: 7700816815



08688
mgto de botella a boquilla en culata 1.8 II

oe: 7700819833 -6006000699



08693
mgto de botella a tubo metálico 1.7

oe: 7700787605



08696
mgto inferior radiador debajo 1.9 dT II

oe: 7700813305



08697
mgto de culata a botella y calefactor 1.8 II

oe: 7700816814



08700
mgto de botella a caja termostato 1.9 dT II

oe: 7700832754



08703
mgto superior radiador arriba 1.9 dT II

oe: 7700813339 -7700832757



08705
mgto de tubo metálico a colector 1.8 II

oe: 7700856731



07908
mgto de calefactor a termostato 1.4

oe: 7700790237



07909
mgto de calefactor a botella

oe: 7700787607



08108
mgto calefactor 1.7

oe: 7700787604



08121
mgto doble de calefactor 1.9 D I

oe: 7700805523



08271
mgto calefactor II

oe: 7700271112



08370
mgto calefactor 1.9 D

oe: 7700864972



08422
mgto doble de calefactor

oe: 7700787608



08701
mgto de calefactor a culata 1.9 dT II

oe: 7700832759 -7700832756



08702
mgto de calefactor a botella 1.9 dT II

oe: 7700832758



08707
mgto de caja termostato a intercambiador y tubo metálico 1.9 dT II

oe: 7700865962



04709
soporte filtro de aire (largo) I

oe: 7700744145



07671
mgto de bomba a carburador 1.4

oe: 7700726561



07969
mgto de bomba a carburador 1.4

oe: 7700739814



07970
mgto de bomba a carburador 1.4

oe: 7700739813



08665
mgto desvaporizador 1.9 D

oe:



08666
mgto desvaporizador 1.9 D I

oe: 7700862370



00670
tapon cárter aceite I

oe: 7903075033



02890 Ø 85 mm
junta cónica tubo de escape 1.8 16V

oe: 6001021335

© INDUSTRIAL METALCAUCHO, S.L.U.



03714
decantador completo 1.9 D II

oe: 7703065274 -7700874589



03717
decantador completo I

oe: 7703065274 -8200083403



04154 Ø 58 mm
junta cónica colector escape I

oe: 7700840086 -7700799633



05501
cárter de aceite

oe: 77 01 648 829 -77 00 857 504



05943
intercambiador de calor 1.9 D

oe: 7700853915 -7700114036

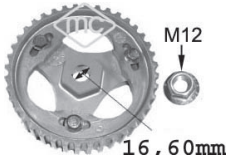

05623
corona bomba inyección regulable 1.9 D

oe: 7700743389 -7700743388 16.6

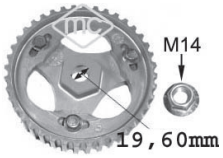

05644
corona bomba inyección regulable 1.9 D I

oe: 19.6



92005
tubo alimentación de combustible 1.4 I

oe: 7700273714

SUSPENSION DELANTERA Y SOPORTES DE MOTOR:

R-19 1.4-1.7-1.8 y 16v

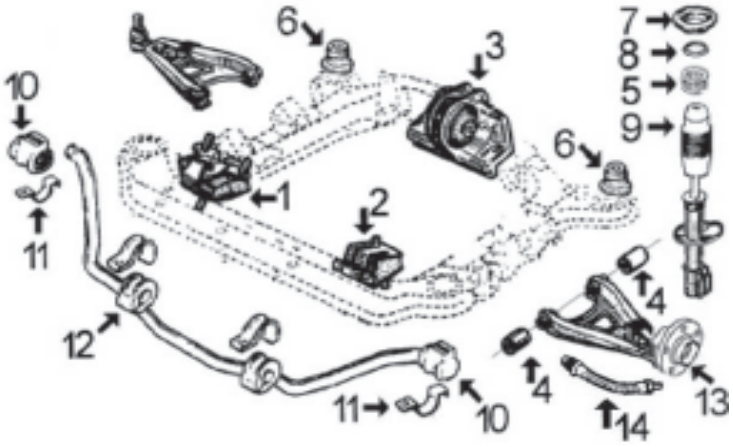

1- 705 soporte motor derecho
2- 706 soporte motor izquierdo
3- 707 soporte motor trasero
4- 984 silentbloc trapecio delantero salvo 16v.
2832 silentbloc trapecio delantero 16v.
5- n/d tope de goma amortiguador delantero
6- 4316 silentbloc soporte sub-chasis
7- 5394 kit sop amortg delantero completo con rodamiento
4151 soporte amortiguador delantero
8- 4178 rodamiento soporte amortiguador
9- 4173 capuchón amortiguador delantero
10- 867 goma puntal para barra estabiliz. de Ø 22 mm
2483 goma puntal para barra estabiliz. de Ø 23 mm
11- 827 abrazadera puntal barra estabilizadora
12- 2687 goma central para barra estabiliz. de Ø 22 mm
868 goma central para barra estabiliz. de Ø 23 mm
13- 90020 buje rueda delantera 1.4-1.7-1.8 y 16v
90015 buje rueda delantera 1.2 (versión no comercializada en España)
14- 96075 latiguillo freno delantero (290 mm)

R-19 DIESEL y TURBODIESEL

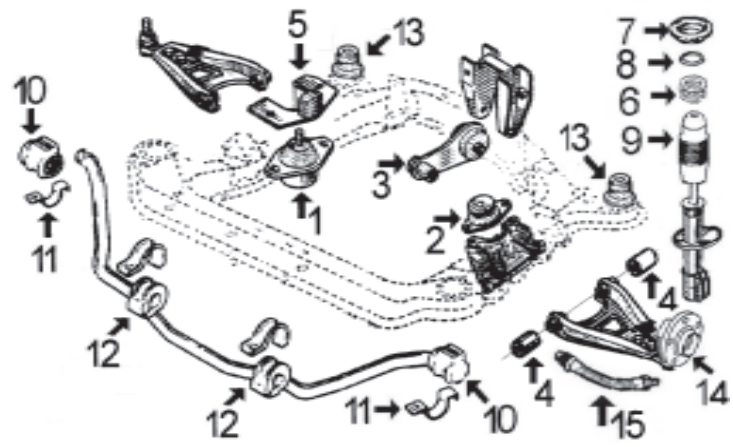

1- 963 soporte motor derecho
2- 973 soporte motor izquierdo
3- 972 soporte motor trasero Diesel
4026 soporte motor trasero TurboDiesel hasta '95
972 soporte motor trasero TurboDiesel desde '95
4- 984 silentbloc trapecio delantero
5- n/d limitador soporte motor derecho
6- n/d tope de goma amortiguador delantero
7- 5394 kit sop amortg delantero completo con rodamiento
4151 soporte amortiguador delantero
8- 4178 rodamiento soporte amortiguador
9- 4173 capuchón amortiguador delantero
10- 867 goma puntal barra estabilizadora
11- 827 abrazadera puntal barra estabilizadora
12- 2687 goma central para barra estabiliz. de Ø 22 mm
868 goma central para barra estabiliz. de Ø 23 mm
13- 4316 silentbloc soporte sub-chasis
14- 90020 buje rueda delantera
15- 96075 latiguillo freno delantero (290 mm)

SUSPENSION TRASERA

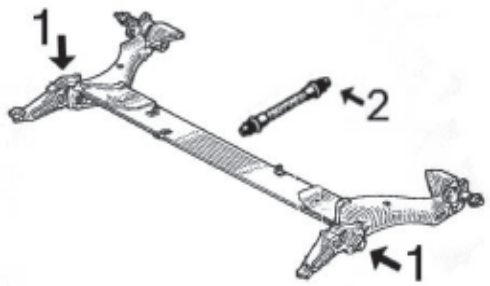

1- 2870 silentbloc interior articulación puente trasero
2904 silentbloc exterior articulación puente trasero
2- 96155 latiguillo freno trasero (285 mm)
96161 latiguillo freno trasero (270 mm)
96112 latiguillo freno trasero (190 mm)

© INDUSTRIAL METALCAUCHO, S.L.U.



00705
soporte motor derecha;delante

oe: 77 00 796 085 -77 00 785 949



00706
soporte motor derecha;delante

oe: 7700801543 -7700794601



00707
soporte motor posterior I

oe: 77 00 805 733 -77 00 804 163



00963
soporte motor derecha;delante 1.9 D

oe: 7700802927 -7700788383

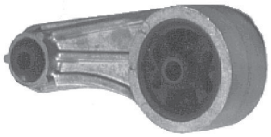

00972
soporte motor posterior;Eje delantero 1.9 D

oe: 7700841151 -77 00 424 321



00973
soporte motor izquierda;delante 1.9 D

oe: 8200089697 -7700788318



02953
soporte motor derecha I

oe: 77 00 795 687



04026
soporte motor posterior 1.9 D

oe: 7700808815 -7700411638

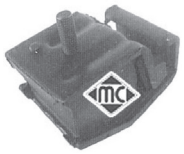

04155
soporte motor izquierda;delante

oe: 77 00 801 543 -77 00 795 688



00867 Ø 18 mm
goma puntal barra estabiliz. de Ø 22 mm exterior;Eje delantero

oe: 77 00 784 170

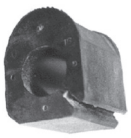

00868 Ø 23 mm
goma central barra estabiliz. de Ø 23 mm interior;Eje delantero

oe: 77 00 785 788



00984 Ø 12 mm
silentbloc trapecio eje delantero

oe: 7700840741 -7700789478



02483 Ø 23 mm
goma puntal barra estabiliz. de de Ø 23 mm exterior;eje delantero

oe: 77 00 314 855



02687 Ø 22 mm
goma central para barra estab. de Ø 22 mm interior;Eje delantero I

oe: 77 00 798 053



02832 Ø 16 mm
silentbloc trapecio exterior;ambos lados;Eje delantero abajo 1.8 16V

oe: 77 00 789 477



02870 Ø 43 mm
ilentbloc interior articulación suspensión ambos lados;Eje trasero

oe: 7700224699



02904 Ø 43 mm
silentbloc exterior soporte puente eje trasero ambos lados 1.4

oe: 7700776733



04316 Ø 12,1 mm
silentbloc soporte sub-chasis posterior;-derecha;Eje delantero

oe: 7700779772



04151
soporte amortiguador eje delantero

oe: 77 00 835 254



04173
capuchón amortiguador Eje delantero

oe: 7700776743 18.5-51.5 mm



04178
rodamiento soporte amortiguador

oe: 7700803635 -7700824022



05394
kit soporte amortiguador delant. completo con rodamiento eje delantero
oe: 77 00 835 254



05437
tornillo rueda para llave de 19mm Eje trasero;Eje delantero
oe: 8200719981 -77 00 437 514



05438
tornillo rueda para llave de 17 mm Eje trasero;Eje delantero I
oe: 82 00 473 313 -82 00 610 460



90015 Ø 35 mm
buje rueda Eje delantero I
oe: 77 00 719 140



90020
buje rueda Eje delantero 1.4 - 1.7
oe: 77 00 768 318 -82 00 208 332

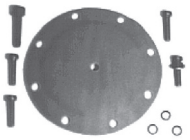

00832
jgo reparación membrana depresor I
oe: 001 586 07 43



74001 Ø 25 mm
rodamiento Eje trasero
oe: 77 03 090 433 -77 03 090 253



74005 Ø 37 mm
rodamiento Eje trasero
oe: 7701205779 -7700822985



74010 Ø 35 mm
rodamiento Eje delantero 1.4 Cat. - 1.4
oe: 7703090404 -7703090283



74026 Ø 25 mm
rodamiento Eje trasero
oe: 7703090253 -7703090313



74128 Ø 25 mm
rodamiento Eje trasero
oe: 77 03 090 433 -77 03 090 253



96075 longitud: 290 mm
latiguillo de freno Eje delantero 1.4 - 1.4 Cat.
oe: 7704003958



96112 longitud: 180 mm
latiguillo de freno con ABS Eje trasero I
oe: 7704002443



96155 longitud: 255 mm
latiguillo de freno eje trasero ambos lados 1.4 - 1.4 Cat. I
oe: 7700804814 -7700834863



96161 longitud: 270 mm
latiguillo de freno Eje trasero izquierda 1.4 Cat. - 1.4 - 1.7
oe: 7704003549



00339 kit **fuelle**
fuelle transmisión lado de engranaje;izquierda 1.4 - 1.9 D
oe: 7700871011 Ø -114 mm



01128 kit **fuelle**
kit fuelle transmisión lado de engranaje I
oe: 7701469389 Ø 20-80 mm



01431 kit **00431 fuelle**
kit fuelle transmisión lado de rueda 1.4 - 1.4 Cat.
oe: 7700466120 Ø 33-70 mm



01432 kit **00432 fuelle**
kit fuelle transmisión lado de engranaje 1.4 - 1.7
oe: 7701467125 -7701034800 Ø 24-82 mm



01517 kit **00517 fuelle**
kit fuelle transmisión lado de rueda 1.7 - 1.9 D
oe: 7701035380 Ø 27-85 mm

© INDUSTRIAL METALCAUCHO, S.L.U.



01523 kit **00523 fuelle**
kit fuelle transmisión lado de engranaje 1.4 - 1.7
oe: 7701466172 -7701464758 Ø 24-73 mm



01537 kit **fuelle**
kit fuelle transmisión con rodamiento lado de engranaje 1.4 - 1.4 Cat.
oe: 7700462100 -7701470567 Ø 25.8



01555 kit **00555 fuelle**
kit fuelle transmisión lado de rueda 1.7 - 1.8 16V
oe: 7701466122 -7701465489 Ø 33-82 mm



01626 kit **00626 fuelle**
kit fuelle transmisión lado de engranaje I
oe: 77 01 450 617 Ø 20-69 mm



01732 kit **00732 fuelle**
kit fuelle transmisión lado de rueda 1.7 - 1.9 D
oe: 7701033432 Ø 22-81 mm



01732E kit **fuelle**
kit (cono) lado de engranaje 1.7 - 1.8 16V
oe: 7701033432 Ø 22-81 mm



01763 kit **fuelle**
kit fuelle transmisión con rodamiento 23,80mm lado de engranaje 1.4 - 1.4 Cat.
oe: 77 01 464 129 Ø 23.8

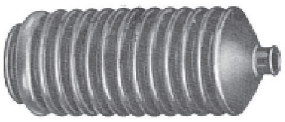

01350 kit **00350 fuelle**
kit fuelle cremallera dirección 1.4 - 1.4 Cat.
oe: 7700678649 -7700781097 Ø 11-31 mm

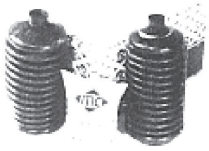

01350C kit **fuelle**
kit cremallera 1.4 - 1.4 Cat.
oe: 7704000926 -7700781097 Ø 11-31 mm

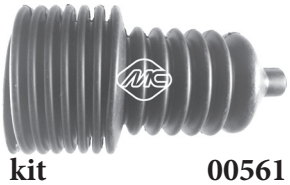

01561 kit **00561 fuelle**
kit fuelle cremallera dirección asistida 1.4 - 1.4 Cat.
oe: 77 00 781 095 -77 00 706 007 Ø 10-40 mm

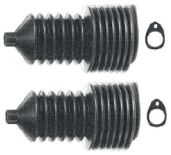

01561C kit **fuelle**
kit rep cremall asistida 1.4 - 1.4 Cat.
oe: 77 00 781 095 -77 00 706 007 Ø 10-40 mm



02316 Ø mm
jgo. gomas sujeción cremallera asistida 1.4 - 1.4 Cat.
oe: 7700778304 -7700662571



02849 Ø 12,5 mm
polea cigüeñal 1.9 D
oe: 82 00 545 437 -82 00 386 445



04664 Ø 12 mm
polea cigüeñal 1.9 D
oe: 7700856673



05627
corona árbol de levas 1.4 - 1.4 Cat. I
oe: 7700739336 -7700874761

ARTICULACIONES PALANCA DE CAMBIO:

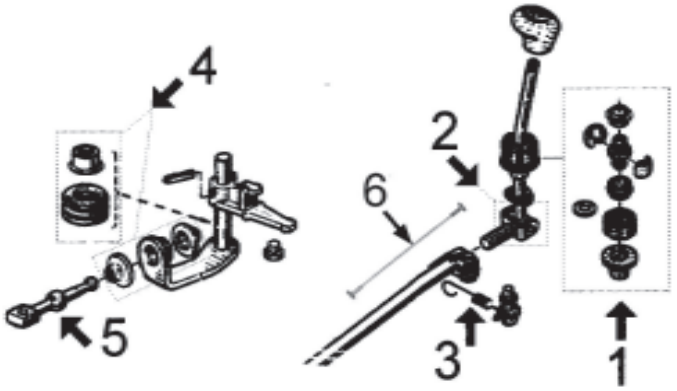

1- 516 juego casquillos rótula palanca
2- 2797 juego pasador y casquillos eje inferior palanca
3- 2372 muelle de retorno completo
4- 908 juego casquillos y retén selector
5- 2883 bieleta del selector
6- 5758 cable mando marcha atrás



00444
casquillo cremallera dirección

oe: 77 04 000 926



00516
juego casquillos palanca de cambio I

oe: 77 01 464 111



00908
juego casquillos retén palanca selector II

oe: 7703087163 -7700703000



02372
muelle retorno palanca

oe: 77 01 468 199



02797
juego casquillos y eje pasador palanca de cambio I

oe:

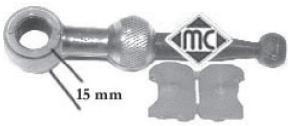

02883
bieleta selector de velocidades

oe: 7700743133 -77 00 875 584



04297
horquilla embrague delante

oe: 7700715851 -7700725720



05439
rodamiento guía cambio velocidades

oe: 7701035378 -7700864959



05440
rodamiento guía cambio velocidades

oe: 8200039656

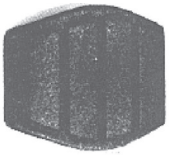

00417
cubrepedal freno y embrague

oe: 7700680836



00498
serreta pedal embrague completa

oe: 77 00 679 621



05758
cable marcha atrás en palanca de cambio

oe:

© INDUSTRIAL METALCAUCHO, S.L.U.



80014 longitud: 1010/603 mm
cable embrague manual 1.4 - 1.4 Cat.

oe: 7700 834 725 -7700 811 013



Para mas información y gama completa, consultar nuestro catálogo de cables.



00748
collarin colector I

oe:



00749
collarin colector I

oe: 171335



00753
soporte tubo de escape

oe: 77 00 785 798



02381 Ø 52 mm
junta cónica colector escape I

oe: 8200228590 -7700840085



02382 Ø 73 mm
junta cónica colector escape I

oe: 7700766353



02431 Ø 50 mm
junta cónica tubo de escape 1.4 Cat. - 1.7 - 1.9 D

oe: 854947 -854947

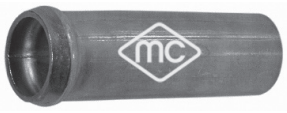

03010
boquilla en colector de admisión 1.4 - 1.4 Cat. I

oe: 77 05 030 338



04166 Ø 52 mm
junta cónica colector escape

oe: 8200228590 -7700840085



02069
bomba limpiaparabrisas I

oe: 7704002215



02070
bomba limpiaparabrisas

oe: 77 00 802 336



07587
mgto superior radiador arriba 2.1 Diesel - 2.1 TD

oe: 7704001409



00166 Ø 20 mm
goma barra estabilizadora Eje delantero

oe: 7700630430



00461 Ø 14 mm
silentbloc trapecio inf. eje delantero

oe: 7704001281



00495 Ø 17 mm
bieleta barra estabilizadora eje delantero

oe: 77 00 710 718

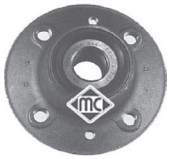

90527 Ø 25 mm
buje rueda Eje trasero 2.0 - 2.1 Diesel

oe: 77 01 204 667



74065 Ø 39,98;40;78 mm
rodamiento Eje trasero

oe: 7703090458 -7701462020



01265 kit **00265 fuelle**
kit fuelle cremallera dirección manual

oe: 7700653459 Ø 10-40 mm



01266 kit **00266 fuelle**
kit fuelle cremallera dirección

oe: 7700680852 Ø 11-31 mm



02850 Ø 15 mm
polea cigüeñal 2.1 Diesel - 2.1 TD

oe: 77 00 853 470 -77 01 349 439



00152
cruceta barra dirección

oe: 7701348067 -7700545821



00210
flector de dirección Eje delantero

oe: 77 00 549 015



00374
flector de dirección

oe: 95631286 -95631286



00262 Ø 40 mm
soporte silenciador

oe: 0852703 -0852705

© INDUSTRIAL METALCAUCHO, S.L.U.

CANALIZACIONES DE AGUA

R-21 GTS (motor F2N de 1.721 cc -carburador-) hasta '92

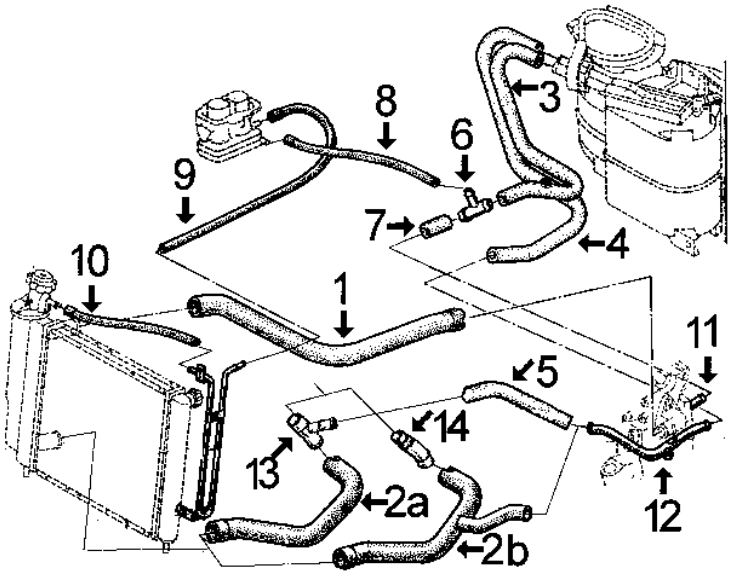

1-	7693	mgto superior de radiador hasta '89
	7840	mgto superior de radiador desde '89
2a-	7694	mgto inferior de radiador hasta '89 sin aire ac.
2b-	*8103*	mgto inferior de radiador hasta '89 con aire ac.
	7841	mgto inferior de radiador desde '89 hasta '92
3-	8107	mgto calefactor a culata hasta '89
	8273	mgto doble de calefactor desde '89
4-	7959	mgto calefactor a tubo metálico hasta '89
	8273	mgto doble de calefactor desde '89
5-	7957	mgto de boquilla a tubo metálico (sin aire acond. hasta modelo '89)
6-	3046	racor 3 vias enlace mgtos calefactor-carburador
7-	8098	mgto de boquilla en culata a racor 3 vias
8-	116	mgto de racor 3 vias a carburador. Cortar de rollo MC-116 Ø 8x14 mm long. 240 mm.
9-	116	mgto de carburador a radiador. Cortar de rollo MC-116 Ø 8x14 mm long. 850 mm
10-	116	mgto de tubo radiador a tapón. Cortar de rollo MC-116 Ø 8x14 mm long. 500 mm.
11-	3033	boquilla clavada en culata
12-	*3020*	tubo de agua metálico
13-	3000	boquilla entrada a bloque hasta '89 sin aire ac.
14-	3055	boquilla entrada a bloque hasta '89 con aire ac. y desde '89 hasta '92 todas versiones

R-21 GTS desde modelo '92

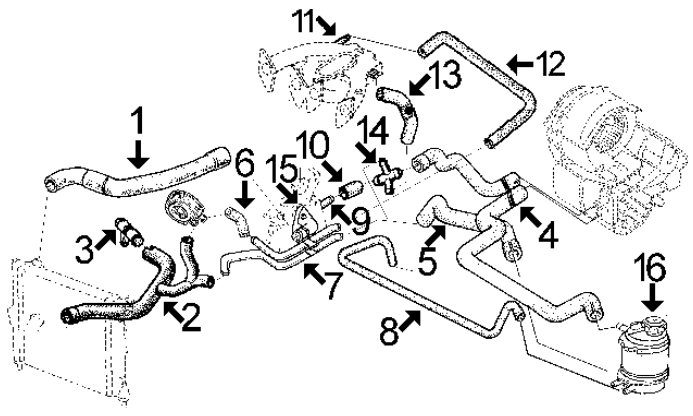

1-	7840	mgto superior radiador
2-	*8434*	mgto inferior radiador sin aire acondicionado
	8794	mgto inferior radiador con aire acondicionado
3-	3030	boquilla metálica entrada agua a bloque
4-	8273	mgto doble de calefactor
5-	8454	mgto de tubo metálico a botella expansión
6-	*8442*	mgto de tubo metálico a intercambiador
7-	3111	tubo de agua metálico
8-	*8109*	mgto de racor empalme a botella
9-	3033	boquilla en culata
10-	8098	mgto de racor empalme a culata
11-	3010	boquilla en colector de admisión
12-	8441	mgto de tubo metálico a colector de admisión
13-	8112	mgto de racor empalme a colector
14-	3016	racor plástico empalme manguitos
15-	3117	tapa de termostato
	2362	junta de termostato
16-	3500	botella de expansión
	3524	tapón de botella expansión 1,00 bar (negro)
	3514	tapón de botella de expansión 1,20 bar (verde)
	3525	tapón de botella de expansión 1,40 bar (marrón)

R-21 TXE (motor J7R de gasolina 1.998 cc -inyección-)

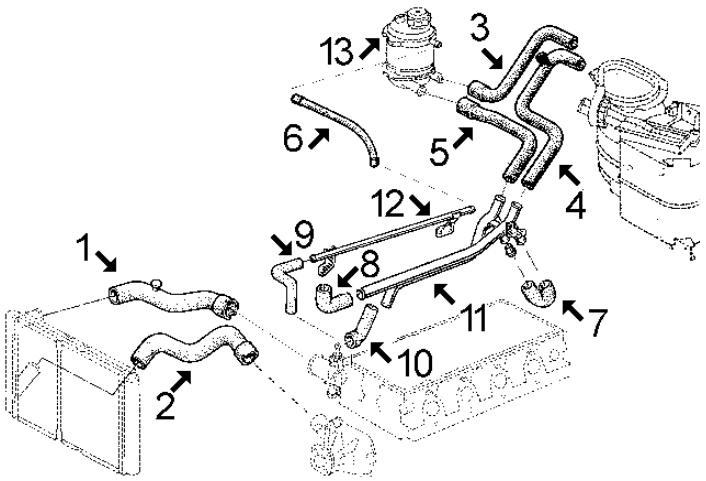

1-	7597	mgto superior de radiador TXE
	8795	mgto superior radiador TXI-12v. (mgto doble: superior + inferior unidos)
2-	7598	mgto inferior de radiador TXE hasta '93
3-	7961	mgto de botella a calefactor
4-	7960	mgto de tubo metálico doble a calefactor
5-	7962	mgto de botella a tubo metálico doble
6-	116	mgto de botella a tubo metálico superior. Cortar de rollo MC-116 Ø8x14 mm long. 500 mm
7-	7966	mgto enlace tubo metálico doble
8-	7666	mgto de tubo metálico a termostato
9-	7965	mgto de termostato a tubo metálico superior
10-	7964	mgto de tubo metálico a bomba de agua
11-	3006	tubo de agua metálico
12-	n/d	tubo de agua metálico
13-	3500	botella de expansión
	3514	tapón de botella de expansión 1,20 bar (marrón)
	3525	tapón de botella de expansión 1,40 bar (celeste)

R-21 DIESEL (motor J8S de 2.068 cc):

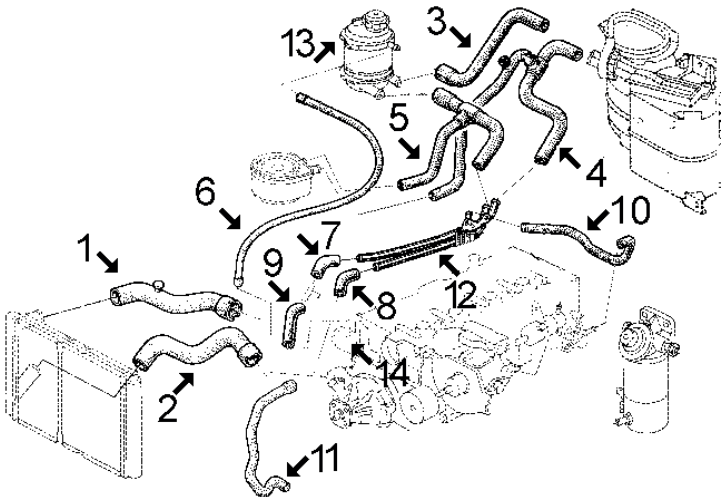

1-	7602	mgto superior de radiador
2-	7598	mgto inferior de radiador
3-	7961	mgto de botella a calefactor
4-	*8088*	mgto de calefactor a tubo metálico e intercambiador hasta '92
5-	*8089*	mgto de botella a tubo metálico e intercambiador hasta '92
6-	*7967*	mgto de botella a termostato
7-	8098	mgto de tubo metálico a "T" en termostato
8-	7998	mgto de tubo metálico a bomba de agua
9-	7968	mgto de tubo metálico a termostato
10-	8099	mgto de tubo metálico a boquilla en culata
11-	8128	mgto desvaporizador
12-	n/d	tubo de agua metálico
13-	3500	botella de expansión
	3514	tapón de botella de expansión 1,20 bar (marrón)
	3525	tapón de botella de expansión 1,40 bar (celeste)
14-	n/d	tapa de termostato

© INDUSTRIAL METALCAUCHO, S.L.U.



02362 Ø 47 mm
junta de termostato

oe: 77 00 718 380



03000
boquilla entrada agua a bloque 1.9D

oe: 7700860063



03004
boquilla entrada agua a bloque 1.7

oe: 7700860014



03006
tubo de agua metálico

oe: 7700733371 -7700857567



03016
boquilla 4 vias enlace manguitos 1.7

oe: 7705030158



03030
tubo enlace mgto inferior debajo

oe: 77 00 860 405



03033
boquilla en culata 1.7

oe: 7700861225 -7705030135

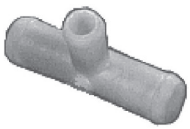

03046 Ø 10 mm
conector metálico de tres vias

oe: 7705030028



03055
boquilla entrada agua a bloque con a/c

oe: 7700860825



03111
tubo de agua metálico 1.7

oe: 7700860371

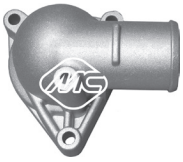

03117
tapa de termostato 1.7

oe: 77 00 851 979



03500
botella de expansión

oe: 7701203218 -7700810997



03514
tapón botella de expansión 1.7 - 2.1TD

oe: 7700805031



03524
tapón botella de expansión 1.7

oe: 77 00 759 789



03525
tapón botella de expansión 1.7 - 2.0

oe: 7700805032



07597
mgto superior radiador arriba 2.0 - 2.0 4x4

oe: 7700783013



07598
mgto inferior radiador debajo

oe: 7700765108



07602
mgto superior radiador arriba

oe: 7700766112



07666
mgto de tubo a bomba

oe: 7700727246



07693
mgto superior radiador

oe: 7700765783

© INDUSTRIAL METALCAUCHO, S.L.U.



07694
mgto inferior radiador

oe: 7700765906



07840
mgto superior radiador

oe: 7700787777 -7700765783



07841
mgto inferior radiador debajo 1.7

oe: 7700795418



07957
mgto de tubo a boquilla 1.7

oe: 7700731246



07962
mgto calefactor 1.9D - 2.0 - 2.0 4x4

oe: 7700767136



07964
mgto de tubo a bomba de agua 1.9D - 2.0 - 2.0 4x4

oe: 7700851815 -7700745665



07965
mgto de tubo a termostato 2.0

oe: 7700735749



07966
mgto unión tubo metálico 1.9D - 2.0 - 2.0 4x4

oe: 7705026798 -7700745411



07968
mgto de termostato a bomba

oe: 7700733183



07998
mgto de bomba de agua a tubo 2.1D - 2.1TD

oe: 7705026323



08098
mgto de boquilla a tubo rígido

oe: 7700742500



08099
mgto de tubo metálico a culata 2.1D

oe: 7700667779



08110
mgto inferior radidor con a/c debajo 1.9D

oe: 7700795303 -7700271097



08112
mgto de racor a colector

oe: 7700851307



08273
mgto calefactor doble 1.7

oe: 7700805583



08441
mgto de tubo metálico a calefactor

oe: 7700271120



08454
mgto de tubo a botella

oe: 7700271054



08794
mgto inferior radiador 1.7

oe: 7700804181



08795
mgto superior radiador arriba;debajo 2.0

oe: 7700806322



07959
mgto calefactor

oe: 7700768462



07960
mgto calefactor 1.9D - 2.0 - 2.0 4x4

oe: 7700767138

© INDUSTRIAL METALCAUCHO, S.L.U.



07961
mgto calefactor 1.9D - 2.0 - 2.0 4x4

oe: 7700767134



08107
mgto calefactor 1.7

oe: 7700768460



04709
soporte filtro de aire (largo)

oe: 7700744145



00670
tapon cárter aceite

oe: 7903075033



02024 Ø 14 mm
arandela carter c/goma 14mm

oe: 0164.54 -0164.54



03714
decantador completo 1.9D

oe: 7703065274 -7700874589



05501
cárter de aceite 1.7 - 1.9D

oe: 77 01 648 829 -77 00 857 504

SUSPENSION DELANTERA Y SOPORTES DE MOTOR:

R-21 GTS motor F2N gasolina de 1.721 cc:

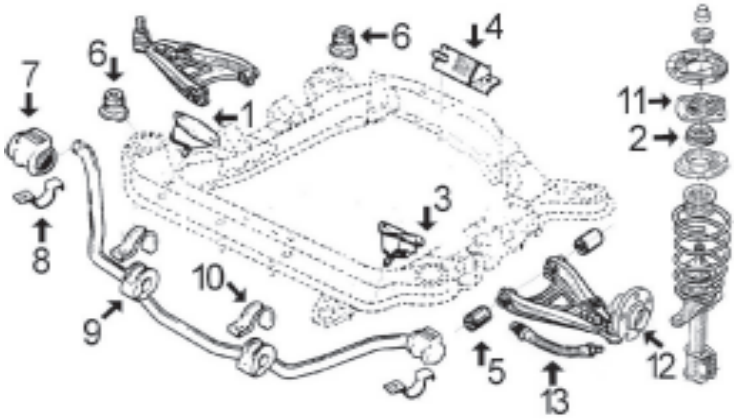

1- 387 soporte de motor derecho
2- 4178 rodamiento soporte amortiguador delantero
3- 388 soporte de motor izquierdo
4- 389 soporte de motor trasero
5- 360 silentbloc trapecio delantero
6- 776 soporte subchasis
7- 2775 goma puntal para barra estabiliz. de Ø 25 mm
986 goma puntal para barra estabiliz. de Ø 16 mm
8- 827 abrazadera goma puntal barra estabilizadora
9- 701 goma central barra estabilizadora
10- n/d abrazadera goma central barra estabilizadora
11- 967 soporte amortiguador delantero
12- 90020 buje rueda delantera
13- 96166 latiguillo freno delantero (270 mm)

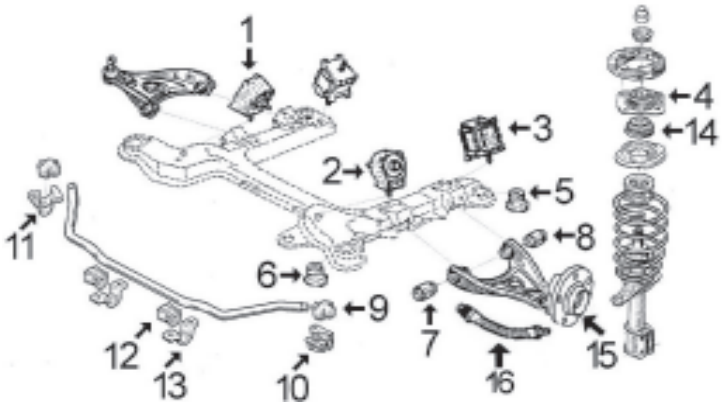

1- 702 soporte de motor derecho
2- 703 soporte de motor izquierdo
3- 769 soporte cambio
4- 967 soporte amortiguador delantero hasta '92
968 soporte amortiguador delantero desde '92
5- 776 soporte trasero subchasis
6- 777 soporte delantero subchasis
7- 587 silentbloc anterior trapecio delantero
8- 588 silentbloc posterior trapecio delantero
9- 700 goma puntal barra estabilizadora
10- n/d abrazadera izquierda goma puntal barra estab.
11- n/d abrazadera derecha goma pùntal barra estab.
12- 699 goma central barra estabilizadora
13- n/d abrazadera goma central barra estabilizadora
14- 4178 rodamiento soporte amortiguador delantero
15- 90033 buje rueda delantera
16- 96076 latiguillo freno delantero (350 mm)



00387
soporte de motor derecha;delante 1.7

oe: 7704001319 -7700763206

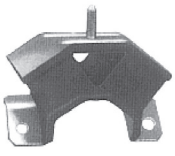

00389
soporte motor posterior 1.7

oe: 7704001317 -7700765935

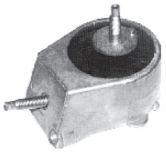

00702
soporte motor derecha;delante

oe: 7700769720

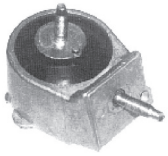

00703
soporte motor izquierda;delante

oe: 7700769719



00769
soporte cambio- posterior 2.1D - 2.1TD

oe: 77 00 766 126



00360 Ø 12 mm
silentbloc trapecio eje delantero 1.7

oe: 7704000681 -7700762574

© INDUSTRIAL METALCAUCHO, S.L.U.

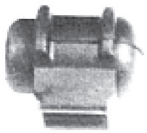

00468 Ø 22 mm
goma puntal barra estabilizad. Ø 21 mm exterior;Eje delantero
oe: 6001007821 -77 00 760 264

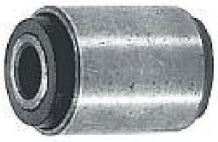

00587 Ø 12 mm
silentbloc anterior trapecio eje delantero
oe: 77 00 754 515



00588 Ø 12 mm
silentbloc posterior trapecio eje delantero
oe: 77 00 772 687



00699 Ø 23 mm
goma central barra estab. interior;Eje delantero 2.1D - 2.1TD
oe: 7700774026



00700 Ø 18 mm
goma puntal barra estab. exterior;Eje delantero
oe: 77 00 817 328 -77 00 771 562



00701 Ø 21 mm
goma central barra estabilizadora interior;Eje delantero 1.7 - 1.9D
oe: 77 00 773 245



00776 Ø 12 mm
silentbloc puente posterior;Eje delantero
oe: 77 00 767 684



00777
silentbloc puente delante;Eje delantero
oe: 7700767686



00827
abrazadera goma puntal barra estabilizad. 1.7
oe: 7700784169 -7700680098



00986 Ø 16 mm
goma puntal para barra estabiliz. de Ø 16mm exterior;Eje delantero
oe: 77 00 789 412



02775 Ø 25 mm
goma puntal para barra estabiliz. de Ø 25 exterior;Eje delantero 1.7 - 1.9D
oe: 7700762130



04262 Ø 32 mm
silentbloc articulación puente eje trasero ambos lados
oe: 7700762844 -77 00 762 843



00967
soporte amortiguador Eje delantero
oe: 77 00 757 691



00968
soporte amortiguador Eje delantero
oe: 77 00 795 187



04178
rodamiento soporte amortiguador
oe: 7700803635 -7700824022



05437
tornillo rueda para llave de 19mm Eje trasero;Eje delantero
oe: 8200719981 -77 00 437 514



05438
tornillo rueda para llave de 17 mm Eje trasero;Eje delantero
oe: 82 00 473 313 -82 00 610 460



90020 Ø 37 mm
buje rueda Eje delantero 1.7 - 1.9D
oe: 77 00 768 318 -82 00 208 332



90033 Ø 40 mm
buje rueda Eje delantero 2.1D - 2.1TD
oe: 77 00 715 149



90527
buje rueda Eje trasero
oe: 77 01 204 667



00832
jgo reparación membrana depresor
oe: 001 586 07 43



74005 Ø 37 mm
rodamiento Eje trasero

oe: 7701205779 -7700822985



74065 Ø 39,98;40;78 mm
rodamiento Eje trasero

oe: 7703090458 -7701462020



96065 longitud: 305 mm
latiguillo de freno posterior

oe: 82 00 020 558 -77 04 003 905



96075 longitud: 290 mm
latiguillo de freno Eje delantero

oe: 7704003958



96076 longitud: 350 mm
latiguillo de freno delante

oe: 7704003955 -7704001953



96078 longitud: 333 mm
latiguillo de freno eje delantero

oe: 77 00 308 909 -77 01 069 538



96166 longitud: 270 mm
latiguillo de freno eje delantero

oe: 7700804356 -7704003887



00339 kit **fuelle**
fuelle transmisión lado de engranaje;izquierda

oe: 7700871011 Ø -114 mm



01128 kit **fuelle**
kit fuelle transmisión lado de engranaje

oe: 7701469389 Ø 20-80 mm



01274 kit **00274 fuelle**
kit fuelle transmisión lado de rueda

oe: 77 01 348 568 Ø 28-74 mm



01274E kit **fuelle**
kit (cono) lado de rueda

oe: 77 01 348 568 Ø 28-78 mm



01367 kit **fuelle**
kit fuelle transmisión lado de engranaje;-derecha

oe: 7701202350 Ø 30-69 mm



01432 kit **00432 fuelle**
kit fuelle transmisión lado de engranaje

oe: 7701467125 -7701034800 Ø 24-82 mm



01517 kit **00517 fuelle**
kit fuelle transmisión lado de rueda

oe: 7701035380 Ø 27-85 mm



01523 kit **00523 fuelle**
kit fuelle transmisión lado de engranaje

oe: 7701466172 -7701464758 Ø 24-73 mm



01537 kit **fuelle**
kit fuelle transmisión con rodamiento lado de engranaje

oe: 7700462100 -7701470567 Ø 25.8



01555 kit **00555 fuelle**
kit fuelle transmisión lado de rueda

oe: 7701466122 -7701465489 Ø 33-82 mm



01575 kit **00575 fuelle**
kit fuelle transmisión lado de rueda

oe: Ø 22-82 mm

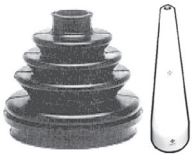

01575E kit **fuelle**
kit (cono) lado de rueda

oe: Ø 22-82 mm



01732 kit **00732 fuelle**
kit fuelle transmisión lado de rueda

oe: 7701033432 Ø 22-81 mm

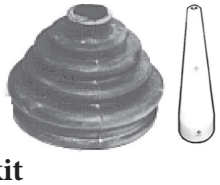

01732E kit **fuelle**
kit (cono) lado de engranaje

oe: 7701033432 Ø 22-81 mm

© INDUSTRIAL METALCAUCHO, S.L.U.

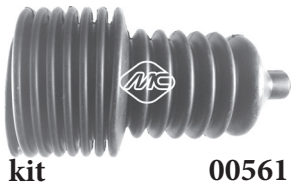

01561 kit **00561 fuelle**
kit fuelle cremallera dirección asistida

oe: 77 00 781 095 -77 00 706 007Ø 10-40 mm



02316
jgo. gomas sujeción cremallera asistida

oe: 7700778304 -7700662571



02850 Ø 15 mm
polea cigüeñal 2.1D - 2.1TD

oe: 77 00 853 470 -77 01 349 439



04664 Ø 12 mm
polea cigüeñal 1.9D

oe: 7700856673



00352
nuez articulación barra dirección Eje delantero

oe: 77 00 687 433

ARTICULACIONES PALANCA DE CAMBIO:

GTS:

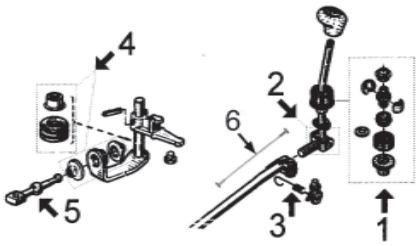

1- 516 juego de casquillos palanca de cambio
2- 2797 juego casquillos y eje pasador
3- 2372 juego completo muelle de retorno
4- 908 juego casquillos bieleta selector
5- 2883 bieleta selector
6- 5758 cable mando marcha atrás

TXE y DIESEL:

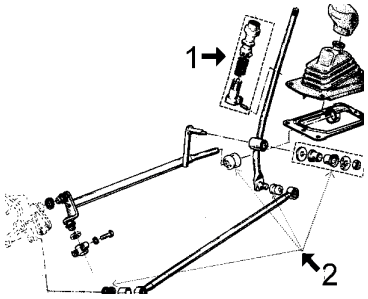

1- n/d juego casquillos palanca de cambio
2- 907 juego casquillos barras mando cambio



00516
juego casquillos palanca de cambio

oe: 77 01 464 111



00907
juego casquillos levas cambio

oe: 7700692252 -77 00 689 713



00938 Ø 10 mm
silentbloc barras dirección Biela de dirección en brazo de dirección

oe: 0854583000

© INDUSTRIAL METALCAUCHO, S.L.U.

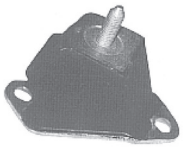

00388
soporte de motor izquierda;delante 1.7

oe: 77 04 001 320 -77 00 763 207

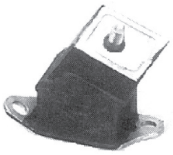

00481
soporte motor 1.7

oe: 77 00 755 531



00908
juego casquillos retén palanca selector

oe: 7703087163 -7700703000



02372
muelle retorno palanca

oe: 77 01 468 199



02797
juego casquillos y eje pasador palanca de cambio

oe:

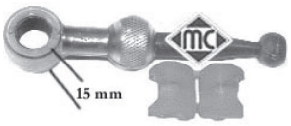

02883
bieleta selector de velocidades

oe: 7700743133 -77 00 875 584



04297
horquilla embrague delante

oe: 7700715851 -7700725720



05439
rodamiento guía cambio velocidades

oe: 7701035378 -7700864959



05440
rodamiento guía cambio velocidades

oe: 8200039656



00895
serreta pedal embrague

oe: 7701464301



02817
serreta pedal de embrague completa

oe: 77 01 470 150



05758
cable marcha atrás en palanca de cambio 1.7

oe:

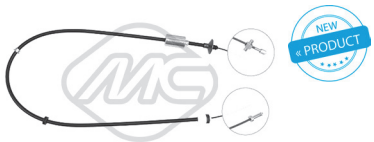

80153 longitud: 1398/1120 mm
cable embrague manual

oe: 7700763191



00153
soporte tubo de escape

oe: 7704002509



00240
soporte tubo de escape

oe: 7700565762 -77 00 565 762



00280
soporte tubo de escape

oe: 7700686449



00281
soporte tubo de escape

oe: 7700677773



00584
soporte tubo de escape

oe: 77 00 779 356

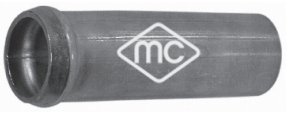

03010
boquilla en colector de admisión 1.7

oe: 77 05 030 338



02069
bomba limpiaparabrisas

oe: 7704002215



02070
bomba limpiaparabrisas

oe: 77 00 802 336

© INDUSTRIAL METALCAUCHO, S.L.U.

SUSPENSION DELANTERA y SOPORTES DE MOTOR:

R-25 desde '88 a '93 2.0 gasolina motor J7R
2.1 diesel motor J8S

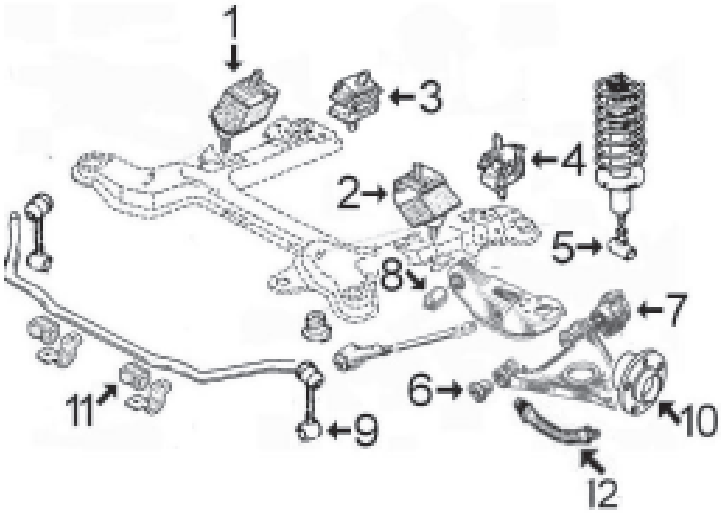

1- 4119 soporte motor derecho
2- 4120 soporte motor izquierdo
3- 4971 soporte derecho cambio
4- 4972 soporte izquierdo cambio
5- 211 silentbloc soporte amortiguador delantero
6- 4199 silentbloc anterior trapecio delantero
7- 4217 silentbloc posterior trapecio delantero
8- 4580 silentbloc brazo superior delantero
9- 4574 bieleta puntal barra estabilizadora
10- 90033 buje rueda delantera
11- 4573 goma barra estabilizadora
12- n/d latiguillo freno delantero



03525
tapón botella de expansión 2.4 V6 Turbo - 2.5 V6 Turbo
oe: 7700805032



03692
apón de radiador (metálico)
oe: 7701018380



07587
mgto superior radiador arriba
oe: 7704001409



00670
tapon cárter aceite
oe: 7903075033



02024 Ø 14 mm
arandela carter c/goma 14mm 2.0
oe: 0164.54 -0164.54



04119
soporte motor derecha;delante
oe: 60 25 111 363 -77 00 783 016



04120
soporte motor izquierda;delante
oe: 60 25 111 364 -77 00 783 018

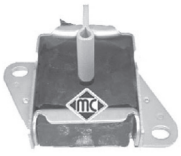

04171
soporte cambio Atrás derecha 2.5 V6 Turbo - 2.8 V6 - 2.8 V6 Injection
oe: 60 25 102 325 -77 00 768 011

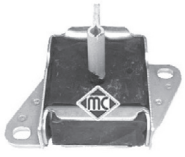

04172
soporte cambio izquierda 2.5 V6 Turbo - 2.8 V6 - 2.8 V6 Injection
oe: 77 00 768 010



04971
soporte cambio derecha
oe: 77 00 783 017

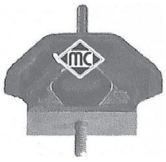

04972
soporte cambio izquierda
oe: 77 00 783 019



00166 Ø 20 mm
goma barra estabilizadora Eje delantero
oe: 7700630430

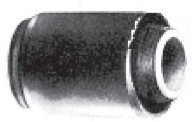

00461 Ø 14 mm
silentbloc trapecio inf. eje delantero

oe: 7704001281



00495 Ø 17 mm
bieleta barra estabilizadora eje delantero

oe: 77 00 710 718



04199 Ø 14,4 mm
silentbloc anterior trapecio interior;Eje delantero abajo

oe: 77 00 781 463



04217 Ø 23 mm
silentbloc posterior trapecio posterior;Eje delantero abajo

oe: 77 00 781 464 -77 00 781 441



04573 Ø 22 mm
goma barra estabilizadora interior;Eje delantero

oe: 77 00 797 821



04574 Ø 22 mm
bieleta puntal barra estabilizadora eje delantero

oe: 7700781500



04580 Ø 14 mm
silentbloc brazo superior Eje delantero arriba

oe: 77 04 001 734



00211
silentbloc soporte amortiguador eje delantero

oe: 7701348300



05437
tornillo rueda para llave de 19mm Eje trasero;Eje delantero

oe: 8200719981 -77 00 437 514



05438
tornillo rueda para llave de 17 mm Eje trasero;Eje delantero

oe: 82 00 473 313 -82 00 610 460



90033 Ø 40 mm
buje rueda Eje delantero 2.0 - 2.1 Turbo-D

oe: 77 00 715 149

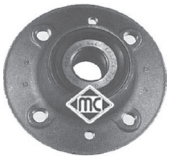

90527
buje rueda Eje trasero

oe: 77 01 204 667



74065 Ø 39,98;40;78 mm
rodamiento Eje trasero

oe: 7703090458 -7701462020



96112 longitud: 180 mm
latiguillo de freno con ABS Eje trasero

oe: 7704002443



96161 longitud: 270 mm
latiguillo de freno Eje trasero izquierda

oe: 7704003549



96201 longitud: 260 mm
latiguillo de freno Eje trasero

oe: 480698



01520 kit **00520 fuelle**
kit fuelle transmisión lado de rueda

oe: 7701035317 Ø 27-90 mm



01523 kit **00523 fuelle**
kit fuelle transmisión lado de engranaje

oe: 7701466172 -7701464758 Ø 24-73 mm



01693 kit **00693 fuelle**
kit fuelle transmisión lado de rueda

oe: 7701202743 Ø 22-85 mm



01265 kit **00265 fuelle**
kit fuelle cremallera dirección manual

oe: 7700653459 Ø 10-40 mm



01266 kit **00266 fuelle**
kit fuelle cremallera dirección

oe: 7700680852 Ø 11-31 mm

© INDUSTRIAL METALCAUCHO, S.L.U.

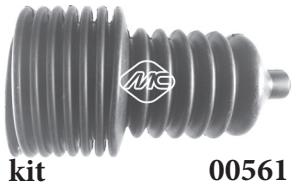

01561 kit **00561 fuelle**
kit fuelle cremallera dirección asistida

oe: 77 00 781 095 -77 00 706 007Ø 10-40 mm



02316 kit **fuelle**
jgo. gomas sujeción cremallera asistida

oe: 7700778304 -7700662571 Ø



02850 Ø 15 mm
polea cigüeñal 2.1 Diesel - 2.1 Turbo-D

oe: 77 00 853 470 -77 01 349 439



00152
cruceta barra dirección

oe: 7701348067 -7700545821



00210
flector de dirección Eje delantero

oe: 77 00 549 015 23



00374
flector de dirección

oe: 95631286 -95631286



00907
juego casquillos levas cambio

oe: 7700692252 -77 00 689 713



00908
juego casquillos retén palanca selector

oe: 7703087163 -7700703000



02883
bieleta selector de velocidades

oe: 7700743133 -77 00 875 584



80286 longitud: 1345/1102 mm
cable embrague manual

oe: 7700804476 -7700795943



00153
soporte tubo de escape

oe: 7704002509



00240
soporte tubo de escape

oe: 7700565762 -77 00 565 762



00262 Ø 40 mm
soporte silenciador

oe: 0852703 -0852705



02431 Ø 50 mm
junta cónica tubo de escape

oe: 854947 -854947



02069
bomba limpiaparabrisas

oe: 7704002215

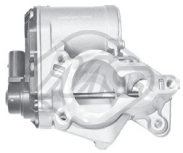

93078
válvula EGR 2.0 dCi 4x4 KOLEOS

oe: 8200693739 -H8200327011



93082
válvula EGR 2.0 dCi - 2.0 dCi 4x4 KOLEOS

oe: 147100385R -147105543R



06816
soporte motor Delante, derecha 0.9 TCe 90 CAPTUR

oe: 11 37 579 55R -11 37 583 13R



06817
soporte motor posterior CAPTUR

oe: 11 23 810 35R

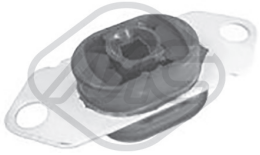

06819
soporte motor izquierda;Eje delantero 0.9 TCe 90 - 1.2 TCe 120 - 1.5 dCi 90 CAP-

oe: 112205217R



06131
silentbloc anterior trapecio delante;Eje delantero KOLEOS

oe: 545055212R -54500JG000



06141
bieleta barra estabilizadora Eje delantero, derecha 2.0 dCi 4x4 - 2.5 - 2.5 4x4

oe: 54 61 8JD 00A



06142
bieleta barra estabilizad. Eje delantero, izquierda 2.0 dCi 4x4 - 2.5 - 2.5 4x4 KO-

oe: 54 66 8JD 00A



06143 Ø 12,2 mm
bieleta barra estabilizad. Eje trasero, derecha 2.0 dCi 4x4 - 2.5 - 2.5 4x4 KOLEOS

oe: 55 61 8JY 00B



06144 Ø 12,2 mm
bieleta barra estabilizad. Eje trasero izquierda 2.0 dCi 4x4 - 2.5 - 2.5 4x4 KO-

oe: 55 61 9JY 00B

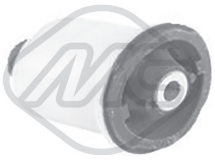

06848 Ø 12,2 mm
silentbloc eje trasero ambos lados CAPTUR

oe: 55 04 523 79R

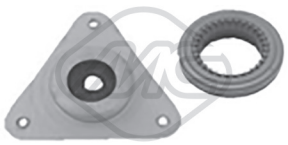

06845
kitiento soporte amortiguador Eje delantero 0.9 TCe 90 - 1.2 TCe 120 - 1.5 dCi 90

oe: 543A02310R -543259539R

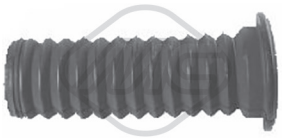

06846
fuelle amortiguador izquierda;derecha;Eje delantero 0.9 TCe 90 - 1.2 TCe 120 - 1.5

oe: 543884315R



90223
buje de rueda Eje delantero 2.0 dCi - 2.0 dCi 4x4 KOLEOS

oe: 40202JY00A



74092 Ø 42 mm
rodamiento Eje delantero CAPTUR

oe: 77 01 210 111 -77 01 207 676



74097 Ø 37 mm
rodamiento Eje delantero 0.9 TCe 90 CAPTUR

oe: 40 21 057 33R -77 01 207 677



01121 kit **00121 fuelle**
kit fuelle cremallera dirección 2.0 dCi - 2.0 dCi 4x4 KOLEOS

oe: 48 20 3JD 01A Ø 14-50 mm



06060
kit de distribución completo motor 2.0 dCi 4x4 KOLEOS

oe: 77 01 476 597

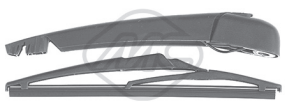

68113 longitud: mm
limpiaparabrisas 1.5 dCi 110 - 1.6 dCi 130 - 1.6 dCi 130 4x4 KADJAR

oe: 7701054824 -287909013R



68114 longitud: 405 mm
limpiaparabrisas posterior 2.0 dCi - 2.0 dCi 4x4 KOLEOS

oe: 28790JY00A -28781JY00A

© INDUSTRIAL METALCAUCHO, S.L.U.

CANALIZACIONES DE AGUA:

CLIO-I 1.1 (motor C1E):

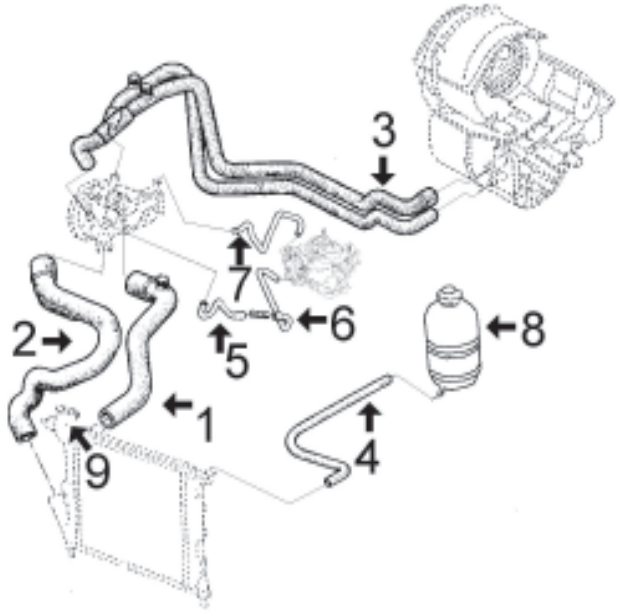

1-	7842	mgto superior de radiador
2-	7843	mgto inferior de radiador
3-	8424	mgto doble de calefactor a bomba de agua
4-	760	mgto sobrante de botella. Cortar de rollo MC-760 Ø 6x10 mm
5-	7969	mgto de bomba a carburador, 1er. tramo
6-	7970	mgto de bomba a carburador, 2º tramo
7-	7671	mgto de carburador a bomba
8-	3501	botella de expansión
	3519	tapón de botella expansión 0,70 bar
	3524	tapón de botella expansión 1,00 bar
	3514	tapón de botella expansión 1,20 bar
9-	3692	tapón de radiador (metálico)

7669	mgto desvaporizador
7670	mgto desvaporizador

CLIO-I 1.2 (hasta '96, motor E7F) y 1.4 (motor E7J):

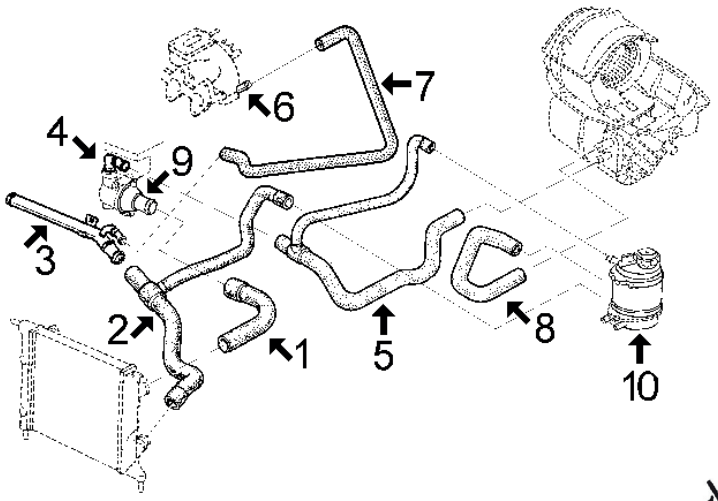

1-	7844	mgto superior radiador sin aire acondicionado
	7955	mgto superior radiador con aire acondicionado
2-	7845	mgto inferior radiador sin aire acondicionado
	7956	mgto inferior radiador con aire acondicionado
3-	3028	tubo metálico con junta tórica
4-	3173	caja de termostato
5-	8134	mgto de tapa termostato a calefactor
6-	3010	boquilla en colector de admisión
7-	7907	mgto de tubo metálico a colector de admisión
8-	8135	mgto de calefactor a botella
9-	3116	tapa de termostato (aluminio)
	2404	junta de termostato
10-	3500	botella de expansión
	3519	tapón de botella expansión 0,70 bar
	3524	tapón de botella expansión 1,00 bar
	3514	tapón de botella expansión 1,20 bar

8818	jgo mgtos desvaporizadores

CLIO-I 1.2 desde 12/'96 (motor D7F)

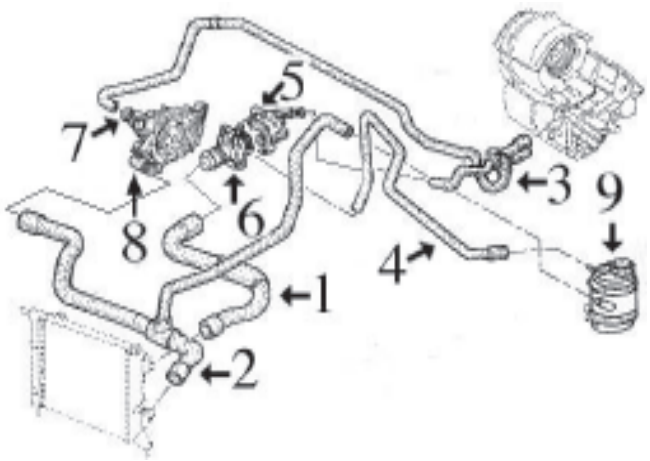

1-	8711	mgto superior radiador
2-	8709	mgto inferior radiador sin aire acondicionado
	8710	mgto inferior radiador con aire acondicionado
3-	8706	mgto doble de calefactor a bomba y cuerpo termost.
4-	8712	mgto de botella a tapa termostato
5-	3147	cuerpo de termostato
6-	3156	tapa con termostato
7-	3148	boquilla metálica en tapa bomba de agua
8-	3775	jgo tapa en bomba+tubo empalme a mgto inferior
9-	3500	botella de expansión
	3519	tapón de botella expansión 0,70 bar
	3524	tapón de botella expansión 1,00 bar
	3514	tapón de botella expansión 1,20 bar
	9396	mgto desvaporizador

CLIO-I 16v (motor F7P):

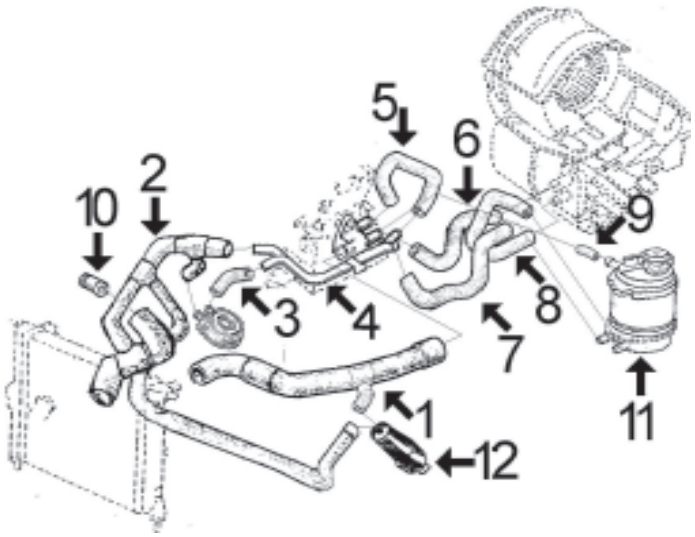

1-	8142	mgto superior radiador
2-	8429	mgto inferior radiador (con válvula antiretorno)
3-	n/d	mgto de tubo metálico a intercambiador
4-	n/d	tubo de agua metálico
5-	n/d	mgto de tubo a caja termostato
6-	n/d	mgto de tubo metálico a calefactor
7-	n/d	mgto de tubo metálico a botella
8-	8135	mgto de calefactor a botella
9-	n/d	mgto de sobrante de botella a termostato
10-	3004	boquilla metálica entrada agua a bloque
11-	3500	botella de expansión
	3525	tapón de botella de expansión 1,40 bar (marrón)
12-	n/d	bomba de recirculación

© INDUSTRIAL METALCAUCHO, S.L.U.

CLIO-I 1.7 (motor F2N) y 1.8 (motor F3P) hasta 12/'96:

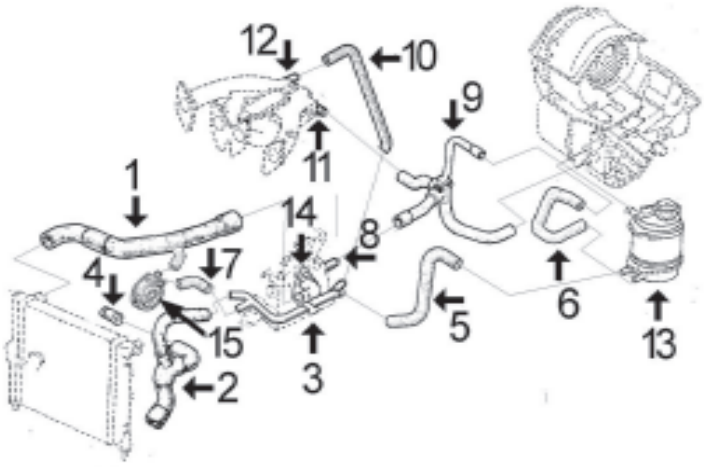

- 1- 8129 mgto superior radiador sin aire acondicionado
- *8122* mgto superior radiador con aire acondicionado (3 vias, 3ª via va a intercambiador)
- 2- 8124 mgto inferior radiador sin aire acondicionado
- *8123* mgto inferior radiador con aire acondicionado
- 3- *3065* tubo de agua metálico 1.7 todos y 1.8 sin aire ac.
- *3106* tubo de agua metálico 1.8 con aire acondicionado
- 4- 3055 boquilla entrada agua a bloque 1.7 todos y 1.8 sin aire acondicionado
- n/d boquilla entrada agua a bloque 1.8 con aire ac.
- 5- 8168 mgto de tubo metálico a botella
- 6- 8135 mgto de calefactor a botella
- 7- 8040 mgto de tubo rígido a intercambiador (sólo versiones con aire acondicionado)
- 8- 3033 boquilla en culata
- 9- 8274 mgto multisalidas de calefactor-tubo-botella 1.7
- *8430* mgto multisalidas de calefactor-tubo-botella 1.8
- 10- *8427* mgto de tubo metálico a colector 1.7
- n/d mgto de tubo metálico a colector 1.8
- 11- 3010 boquilla en colector de admisión
- 12- 3010 boquilla en colector de admisión
- 13- 3500 botella de expansión
- 3524 tapón de botella expansión 1,00 bar
- 3514 tapón de botella de expansión 1,20 bar
- 3525 tapón de botella de expansión 1,40 bar
- 14- 3117 tapa de termostato (aluminio)
- 2362 junta de termostato
- 15- 5943 intercambiador de calor

CLIO-I 1.8 (motor F3P) desde 12/'96:

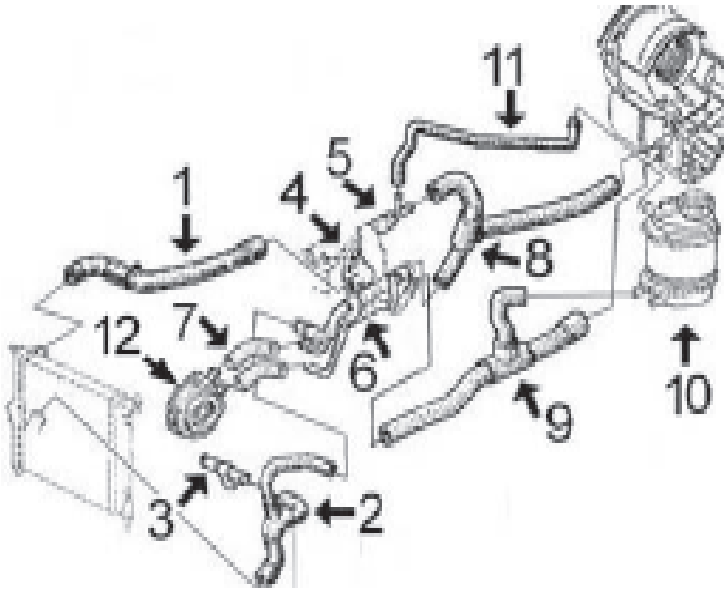

- 1- 8129 mgto superior radiador sin aire acondicionado
- 8122 mgto superior radiador con aire acondicionado (3 vias, 3ª via va a intercambiador)
- 2- 8124 mgto inferior radiador sin aire acondicionado
- 8925 mgto inferior radiador con aire acondicionado
- 3- n/d boquilla entrada agua a bloque
- 4- 3117 tapa de termostato
- 5- 3029 boquilla 3 vias en culata
- 6- 3172 tubo de agua metálico
- 7- *8040* mgto de tubo rígido a intercambiador (sólo versiones con aire acondicionado)
- 8- 8926 mgto de tubo y boquilla en culata a calefactor
- 9- 8924 mgto de tubo metálico a calefactor
- 10- 3500 botella de expansión
- 3514 tapón de botella de expansión 1,20 bar
- 3525 tapón de botella de expansión 1,40 bar
- 11- n/d mgto de boquilla en culata a calefactor
- 12- 5943 intercambiador de calor

CLIO-I 1.9 DIESEL con intercambiador de calor en el filtro de gasoil e intercambiador en el filtro de aceite:

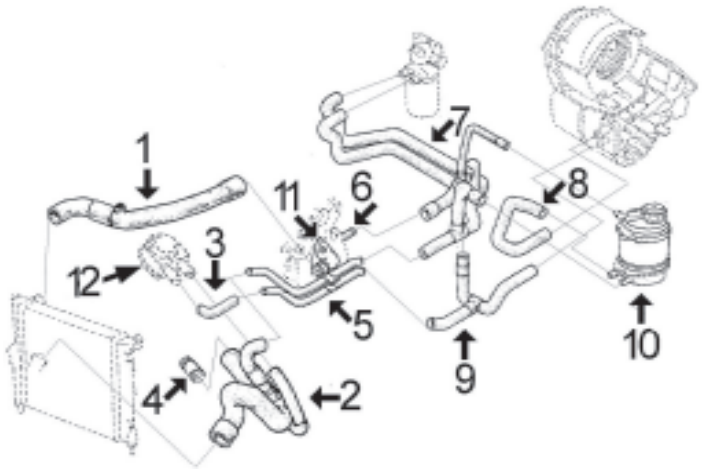

1-	7846	mgto superior radiador (con purgador)
2-	7847	mgto inferior radiador (4 vias)
3-	8170	mgto de tubo rígido a intercambiador
4-	3055	boquilla metálica entrada agua a bloque
5-	3058	tubo de agua metálico
6-	3033	boquilla metálica en culata
7-	8425	mgto doble de tubo a botella, intercambiador en filtro de gasoil y calefactor
8-	8135	mgto de calefactor a botella
9-	8426	mgto de calefactor a tubo y a mgto 3 vias
10-	3500	botella de expansión
	3524	tapón de botella de expansión 1,00 bar
	3514	tapón de botella de expansión 1,20 bar
	3525	tapón de botella de expansión 1,40 bar
11-	3117	tapa de termostato (aluminio)
	2362	junta de termostato
12-	5943	intercambiador de calor



8665	mgto desvaporizador
8666	mgto desvaporizador
8751	mgto desvaporizador

CLIO-I 1.9 DIESEL sin intercambiador de calor en el filtro de gasoil pero con intercambiador en el filtro de aceite:

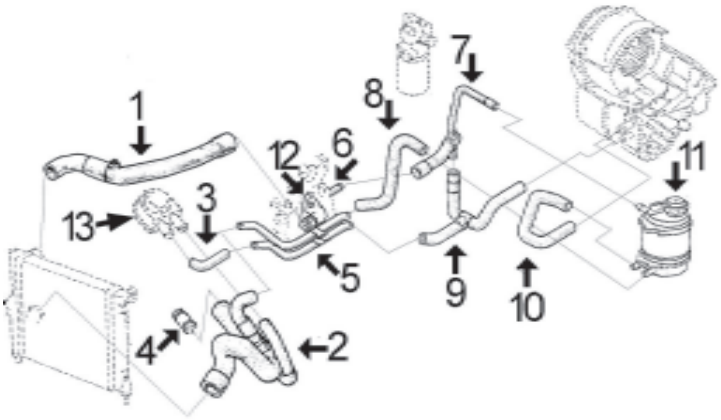

1-	7846	mgto superior radiador (con purgador)
2-	7847	mgto inferior radiador (4 vias)
3-	8170	mgto de tubo rígido a intercambiador
4-	3055	boquilla metálica entrada agua a bloque
5-	3058	tubo de agua metálico
6-	3033	boquilla metálica en culata
7-	8431	mgto de empalme mgto a tubo y botella
8-	8458	mgto de tubo metálico a botella
9-	8426	mgto de calefactor a tubo y a mgto 3 vias
10-	8135	mgto de calefactor a botella de expansión
11-	3500	botella de expansión
	3524	tapón de botella de expansión 1,00 bar
	3514	tapón de botella de expansión 1,20 bar
	3525	tapón de botella de expansión 1,40 bar
12-	3117	tapa de termostato (aluminio)
	2362	junta de termostato
13-	5943	intercambiador de calor



8665	mgto desvaporizador
8666	mgto desvaporizador
8751	mgto desvaporizador

© INDUSTRIAL METALCAUCHO, S.L.U.

CLIO-I 1.9 DIESEL sin intercambiador de calor en el filtro de gasoil ni intercambiador en el filtro de aceite:

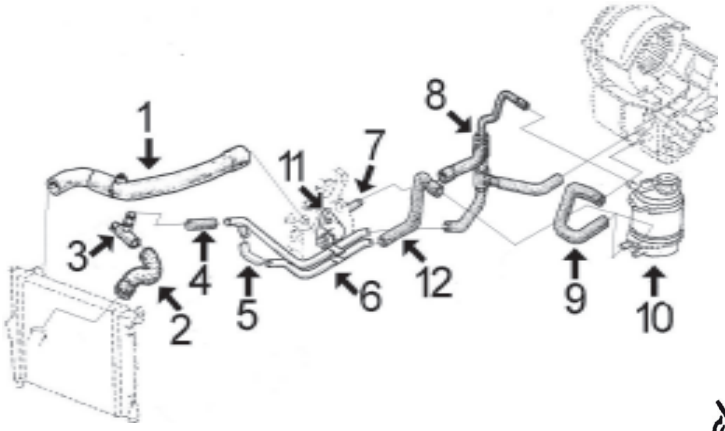

1- 7846 mgto superior radiador (con purgador)
2- 8076 mgto inferior radiador hasta 12/'97
8928 mgto inferior radiador desde 12/'97
3- 3665 boquilla entrada agua a bloque
4- 8098 mgto de tubo metálico a boquilla
5- 119 mgto empalme en tubo metálico, cortar de rollo MC-119 Ø 16x22 mm long. 230 mm
6- 3125 tubo de agua metálico
7- 3033 boquilla en culata
8- 8927 mgto de culata y tubo metálico a calefactor
9- 8135 mgto de botella a calefactor
10- 3500 botella de expansión
3514 tapón de botella de expansión 1,20 bar
3525 tapón de botella de expansión 1,40 bar
12- 8458 mgto de tubo metálico a botella

8665 mgto desvaporizador
8666 mgto desvaporizador
8751 mgto desvaporizador

MANGUITOS DESVAPORIZADORES motor F8Q 1.9D hasta '96:

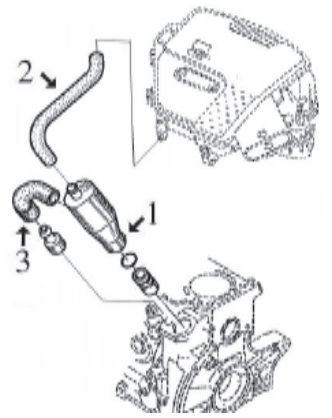

1- 3714 decantador completo con junta tórica
2- 8751 mgto de decantador a caja filtro
3- 8666 mgto de decantador a bloque motor

MANGUITOS DESVAPORIZADORES motor F8Q 1.9D desde '96:

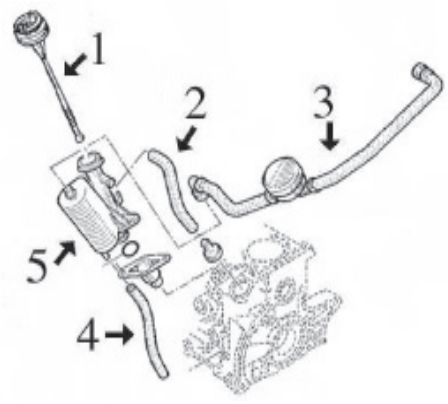

1- n/d varilla nivel aceite
2- 8752 mgto superior de caja reguladora a bloque
3- 9095 mgto de caja reguladora a culata con válvula
4- 8753 mgto inferior de caja reguladora a bloque
5- 3717 decantador completo con junta tórica



02362 Ø 47 mm
junta de termostato

oe: 77 00 718 380



02404 Ø 44 mm
junta de termostato

oe: 7700741923



03000
boquilla entrada agua a bloque

oe: 7700860063



03004
boquilla entrada agua a bloque 1.8 16V

oe: 7700860014



03028
tubo de agua metálico

oe: 7700859759 -7700859465



03029
boquilla en culata

oe: 77 00 860 882



03033
boquilla en culata

oe: 7700861225 -7705030135



03055
boquilla entrada agua a bloque con a/c 1.9 D - 1.9D - 1.9 D

oe: 7700860825



03058
tubo de agua metálico 1.9D

oe: 7700864993



03116
tapa de termostato

oe: 77 00 738 110

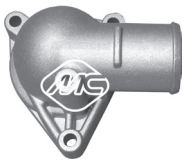

03117
tapa de termostato

oe: 77 00 851 979



03119
tapa de termostato (plástico)

oe: 7700869797 -8200561420



03125
tubo de agua metálico

oe: 7700873509



03143
tubo de agua metálico (agujero para sensor abierto, M-12)

oe: 7700101839



03147
cuerpo de termostato motor

oe: 77 00 864 962



03148
boquilla metálica en tapa bomba de agua 1.8

oe: 77 00 104 134



03156
tapa con termostato 1.2

oe: 7700868980



03172
tubo de agua metálico

oe: 7700866559 -7700856932



03173
caja de termostato 1.2 - 1.4

oe: 7700272358



03500
botella de expansión

oe: 7701203218 -7700810997



03501
botella de expansión 1.1

oe: 1307.93

© INDUSTRIAL METALCAUCHO, S.L.U.



03514
tapón botella de expansión

oe: 7700805031



03519
tapón botella de expansión

oe: 7700759789



03524
tapón botella de expansión 1.1 - 1.4

oe: 77 00 759 789



03525
tapón botella de expansión

oe: 7700805032



03665
boquilla entrada agua a bloque 1.9 D - 1.9D - 1.9 D

oe: 77 00 101 034



03692
apón de radiador (metálico) 1.1

oe: 7701018380



03775
jgo tapa y tubo rígido a mgto inferior

oe: 7700111985 -77 00 869 863



07842
mgto superior radiador arriba 1.1 - 1.2

oe: 7700801058 -6006003616



07843
mgto inferior radiador debajo

oe: 7700271598 -7700816995



07844
mgto superior radiador arriba

oe: 7700801054



07845
mgto inferior radiador debajo

oe: 7700815153 -7700801055



07846
mgto superior radiador arriba 1.9D - 1.9 D

oe: 7700824034 -7700801073



07847
mgto inferior radiador debajo 1.9D - 1.9 D

oe: 7700801067



07907
mgto de tubo metálico a colector

oe: 7700746995 -7700741327



07955
mgto superior radiador con a/c arriba

oe: 7700801061



07956
mgto inferior radiador con a/c debajo

oe: 7700839204 -7700804633



08076
mgto inferior radidor debajo 1.9D - 1.9 D

oe: 7700412878 -6006001231



08098
mgto de boquilla a tubo rígido

oe: 7700742500



08124
mgto inferior radidor debajo

oe: 7700813856



08129
mgto sup rad/ arriba

oe: 7700801062



08142
mgto superior radiador arriba 1.8 16V

oe: 7700832837



08168
mgto de tubo metálico a botella

oe: 7700801065



08170
mgto de intercambiador a tubo 1.9D - 1.9 D

oe: 7700749885

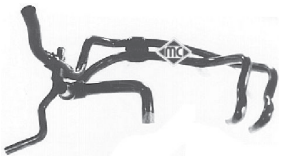

08425
mgto doble de calefactor-filtro gasoil 1.9D - 1.9 D

oe: 7700412082



08429
mgto inferior radiador debajo 1.8 16V - 1.8 Rsi

oe: 7700804634



08458
mgto de botella a tubo 1.9D - 1.9 D

oe: 7700843761



08709
mgto inferior radiador debajo

oe: 7700847253



08710
mgto inferior radiador debajo

oe: 7700847269



08711
mgto superior radiador arriba

oe: 7700847270 -7700847255



08712
mgtodebotellaatermostato 1.2

oe: 7700421778



08718
mgto inferior radiador debajo 1.2

oe: 7700841899 -7700841898



08925
mgto inferior radiador debajo

oe: 7700823775



08928
mgto inferior radiador debajo 1.9D - 1.9 D

oe: 7700273937



07677
mgto calefactor 1.1

oe: 7700762034



08040
mgto calefactor Salida 1.8 - 1.8 16V

oe: 7700853277



08134
mgto de calefactor a termostato

oe: 7700801056 -6006000656



08135
mgto de calefactor a botella Salida

oe: 7700813971



08274
mgto calefactor

oe: 7700814668 -7700801064



08424
mgto doble de calefactor a bomba 1.1

oe: 7700818384



08426
mgto de calefactor a tubo 1.2 - 1.9D - 1.9 D

oe: 7700801072



08431
mgto de tubo a empalme 1.9D - 1.9 D

oe: 7700843760



08435
mgto de calefactor a culata, filtro de gasoil, y botella Salida 1.9D - 1.9 D

oe: 6006000698

© INDUSTRIAL METALCAUCHO, S.L.U.



08706
mgto doble de calefactor 1.2

oe: 7700436890 -7700847252



08924
mgto de tubo a calefactor 1.8 Rsi

oe: 7700825133



08926
mgto de tubo y culata a calefactor 1.8 Rsi

oe: 7700825132



08927
mgto de tubo y culata a calefactor 1.9D - 1.9 D

oe: 7700849813



07671
mgto de bomba a carburador 1.1

oe: 7700726561



07969
mgto de bomba a carburador

oe: 7700739814



07970
mgto de bomba a carburador

oe: 7700739813



07669
mgto desvaporizador 1.1

oe: 7700678777



07670
mgto desvaporizador 1.1

oe: 7700678778



08665
mgto desvaporizador 1.9D

oe:



08666
mgto desvaporizador 1.9 D - 1.9D - 1.9 D

oe: 7700862370



08751
mgto desvaporizador 1.9 D - 1.9D - 1.9 D

oe: 7700869572



08752
mgto desvaporizador

oe: 7700106627



08753
mgto desvaporizador 1.9 D - 1.9D - 1.9 D

oe: 7700114077



08818
jgo mgtos desvaporizadores 1.4

oe: 7700100577 -7700100575



09095
mgto desvaporizador con válvula

oe: 8200063371 -8200136128



09396
mgto desvaporizador 1.2

oe: 8200393019



00670
tapon cárter aceite

oe: 7903075033



02890 Ø 85 mm
junta cónica tubo de escape

oe: 6001021335



03617
tapón llenado aceite motor

oe: 77 00 741 840 -82 00 800 258



03714
decantador completo 1.9D

oe: 7703065274 -7700874589

© INDUSTRIAL METALCAUCHO, S.L.U.



03717
decantador completo 1.9D

oe: 7703065274 -8200083403



05139
varilla nivel aceite 1.2

oe: 8200255423



05497
cárter de aceite

oe: 82 00 728 381 -77 00 111 746



05500
cárter de aceite 1.2

oe: 7700100375 -8200702781



05501
cárter de aceite

oe: 77 01 648 829 -77 00 857 504



05943
intercambiador de calor 1.9 D - 1.9D - 1.9 D

oe: 7700853915 -7700114036



05623
corona bomba inyección regulable 1.9 D - 1.9D - 1.9 D

oe: 7700743389 -7700743388 16.6

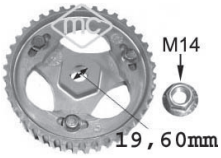

05644
corona bomba inyección regulable 1.9 D - 1.9 D

oe: 19.6



92015
tubo alimentación de combustible 1.2

oe: 8200116407 -7700426123

© INDUSTRIAL METALCAUCHO, S.L.U.

SUSPENSION DELANTERA y SOPORTES DE MOTOR

CLIO-I 1.1

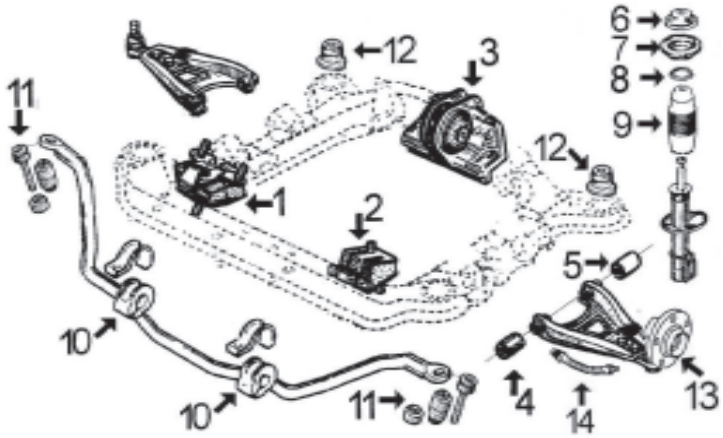

1- 2953 soporte motor derecho
2- 4155 soporte motor izquierdo
3- 707 soporte motor trasero
4- 779 silentbloc anterior trapecio delantero
5- 780 silentbloc posterior trapecio delantero
6- 4153 tapa con tuerca amortiguador delantero
7- 5403 kit sop. amortiguador delantero con rodamiento
2821 soporte amortiguador delantero (sin rodamiento)
8- 4180 rodamiento soporte amortiguador
9- 998 capuchón amortiguador delantero
10- 2687 goma central para barra estabilizadora Ø 22 mm
11- 2655 bieleta puntal barra estabilizadora
12- 4289 silentbloc soporte sub-chasis
13- 90015 buje rueda delantera
14- 96166 latiguillo freno delantero (270 mm)

CLIO-I 1.2 - 1.4 - 1.7 - 1.8 - 1.9D y 16v.

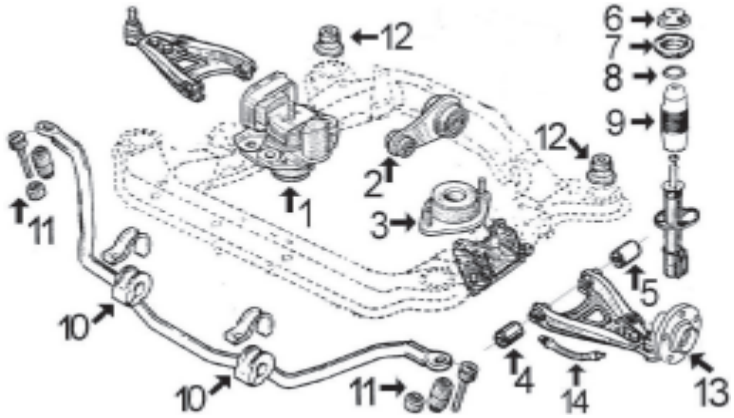

1- 997 soporte motor derecho 1.2-1.4-1.7-1.8 y 16v.
4086 soporte motor derecho 1.9 Diesel
2- 972 soporte motor trasero 1.2-1.4 y 1.9 Diesel
999 soporte motor trasero 1.7-1.8 y 16v.
4896 soporte motor trasero con cambio automático
3- 985 soporte motor izquierdo
4- 779 silentbloc anterior trapecio delantero 1.2-1.7-1.9D todos y 1.4 y 1.8 hasta 12/'96
4640 silentbloc anterior trapecio delantero 1.4 y 1.8 desde 12/'96
5- 780 silentbloc posterior trapecio delantero 1.2-1.7-1.9D todos y 1.4 - 1.8 hasta 12/'96
4640 silentbloc posterior trapecio delantero 1.4 y 1.8 desde 12/'96
6- 4153 tapa con tuerca amortiguador delantero
7- 5403 kit sop. amortiguador delt. con rodamiento 1.2-1.4
2821 soporte amortiguador delantero 1.2-1.4 (sin rodam.)
5457 kit sop. amortiguador delt. con rodamiento 1.7-1.8-1.9D y 16v
2769 soporte amortiguador delantero 1.7-1.8-1.9D y 16v (sin rodamiento)
8- 4180 rodamiento soporte amortiguador
9- 998 capuchón amortiguador delantero
10- 2687 goma central para barra estabilizadora Ø 22 mm
868 goma central para barra estabilizadora Ø 23 mm
11- 2655 bieleta puntal barra estabilizadora
12- 4289 silentbloc soporte sub-chasis
13- 90015 buje rueda delantera 1.2-1.4
90020 buje rueda delantera 1.7-1.8 y Diesel
14- 96166 latiguillo freno delantero (270 mm)

SUSPENSION TRASERA

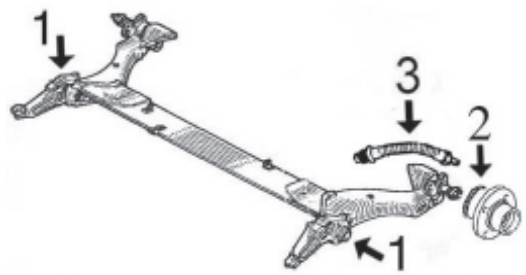

1- 2870 silentbloc interior articulación puente trasero
2904 silentbloc exterior articulación puente trasero
2- 90527 buje rueda trasera con rodamiento
3- 96155 latiguillo freno trasero (285 mm)



00706
soporte motor derecha;delante 1.1

oe: 7700801543 -7700794601



00707
soporte motor posterior 1.1

oe: 77 00 805 733 -77 00 804 163

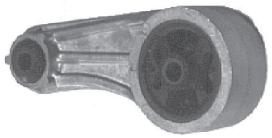

00972
soporte motor posterior;Eje delantero

oe: 7700841151 -77 00 424 321



00985
soporte motor izquierda;delante

oe: 7700806577 -7700795689



00997
soporte de motor derecha;delante

oe: 77 00 805 123

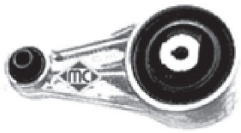

00999
soporte de motor posterior 1.8 - 1.8 Rsi

oe: 77 00 849 715 -77 00 414 267



02881
soporte motor posterior 1.8 16V - 1.8 Rsi

oe: 77 00 413 614



02953
soporte motor derecha 1.1

oe: 77 00 795 687



04028
soporte motor hidráulico derecha

oe: 77 00 434 370

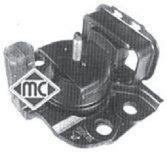

04086
soporte motor derecha;delante

oe: 7700818994



04092
soporte motor derecha 1.2

oe: 77 00 415 087

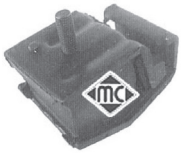

04155
soporte motor izquierda;delante

oe: 77 00 801 543 -77 00 795 688



04896
soporte motor cambio automático posterior 1.8

oe: 77 00 432 026 -77 00 840 288



00466 Ø 21 mm
goma puntal barra estabilizadora exterior;Eje delantero

oe: 77 00 760 265

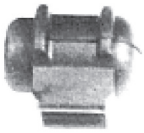

00468 Ø 22 mm
goma puntal barra estabilizad. Ø 21 mm exterior;Eje delantero

oe: 6001007821 -77 00 760 264



00779 Ø 12 mm
silentbloc anterior trapecio eje delantero

oe: 77 00 799 065



00780 Ø 12 mm
silentbloc posterior trapecio eje delantero

oe: 77 00 799 064



00784 Ø 43 mm
silentbloc brazo suspensión posterior;Eje trasero

oe: 7704003844

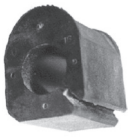

00868 Ø 23 mm
goma central barra estabiliz. de Ø 23 mm interior;Eje delantero

oe: 77 00 785 788



02655
bieleta puntal barra estabilizadora Eje delantero

oe: 77 00 799 404



02679 Ø 14 mm
silentbloc anterior trapecio delante;Eje delantero abajo

oe: 3523.60

© INDUSTRIAL METALCAUCHO, S.L.U.

RENAULT - CLIO I (05/1990 - 09/1998)



02687 Ø 22 mm
goma central para barra estab. de Ø 22 mm interior;Eje delantero
oe: 77 00 798 053



02870 Ø 43 mm
ilentbloc interior articulación suspensión ambos lados;Eje trasero
oe: 7700224699



02904 Ø 43 mm
silentbloc exterior soporte puente eje trasero ambos lados
oe: 7700776733



04094
silentbloc trapecio ambos lados;Eje delantero
oe: 77 00 424 459 -82 00 651 161



04156 Ø 10 mm
silentbloc puente eje trasero ambos lados
oe: 77 00 839 316 -82 00 042 594



04289 Ø 12,5 mm
silentbloc soporte sub-chasis Eje delantero
oe: 77 00 801 875



04640 Ø 12 mm
silentbloc trapecio posterior;delante;Eje delantero abajo
oe: 77 00 799 066



00998
capuchón amortiguador izquierda;derecha;Eje delantero
oe: 77 00 802 667



02769
soporte amortiguador eje delantero
oe: 77 00 827 436



02821 Ø 18 mm
soporte superior amortiguador eje delantero
oe: 77 00 827 435



02847
capuchón amortiguador Eje delantero
oe: 77 00 819 237



04153
tuerca superior amortiguador Eje delantero
oe: 77 00 828 866 -77 00 820 501



04180
rodamiento soporte amortiguador
oe: 60 01 025 850



05403
kit soporte amortg con rodam. eje delantero
oe: 77 00 827 435



05457
kit soporte amortg con rodam. Eje delantero;eje delantero
oe: 77 00 827 436



05784
silentbloc soporte cubierta motor
oe: 77 01 056 972



05437
tornillo rueda para llave de 19mm Eje trasero;Eje delantero
oe: 8200719981 -77 00 437 514



05438
tornillo rueda para llave de 17 mm Eje trasero;Eje delantero
oe: 82 00 473 313 -82 00 610 460



90015
buje rueda Eje delantero
oe: 77 00 719 140



90020
buje rueda Eje delantero
oe: 77 00 768 318 -82 00 208 332

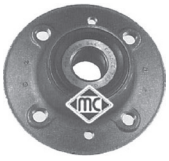

90527 Ø 25 mm
buje rueda Eje trasero
oe: 77 01 204 667

RENAULT - CLIO I (05/1990 - 09/1998)

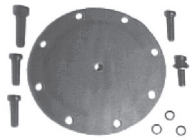

00832
jgo reparación membrana depresor

oe: 001 586 07 43



74001 Ø 25 mm
rodamiento Eje trasero

oe: 77 03 090 433 -77 03 090 253

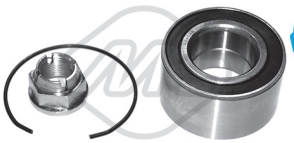

74005 Ø 37 mm
rodamiento Eje trasero

oe: 7701205779 -7700822985



74010 Ø 35 mm
rodamiento Eje delantero

oe: 7703090404 -7703090283



74026 Ø 25 mm
rodamiento Eje trasero

oe: 7703090253 -7703090313



74128 Ø 25 mm
rodamiento Eje trasero

oe: 77 03 090 433 -77 03 090 253



96155 longitud: 255 mm
latiguillo de freno eje trasero ambos lados

oe: 7700804814 -7700834863



96166 longitud: 270 mm
latiguillo de freno eje delantero

oe: 7700804356 -7704003887



00339 kit **fuelle**
fuelle transmisión lado de engranaje;izquierda

oe: 7700871011 Ø -114 mm



01128 kit **fuelle**
kit fuelle transmisión lado de engranaje

oe: 7701469389 Ø 20-80 mm



01221 kit **00221 fuelle**
kit fuelle transmisión lado de rueda

oe: 7701455702 -7701013803 Ø 16-69 mm



01272 kit **00272 fuelle**
kit fuelle transmisión lado de engranaje

oe: 7701013273 Ø 16-63 mm



01431 kit **00431 fuelle**
kit fuelle transmisión lado de rueda

oe: 7700466120 Ø 33-70 mm



01432 kit **00432 fuelle**
kit fuelle transmisión lado de engranaje

oe: 7701467125 -7701034800 Ø 24-82 mm



01523 kit **00523 fuelle**
kit fuelle transmisión lado de engranaje

oe: 7701466172 -7701464758 Ø 24-73 mm



01537 kit **fuelle**
kit fuelle transmisión con rodamiento lado de engranaje

oe: 7700462100 -7701470567 Ø 25.8



01555 kit **00555 fuelle**
kit fuelle transmisión lado de rueda

oe: 7701466122 -7701465489 Ø 33-82 mm



01693 kit **00693 fuelle**
kit fuelle transmisión lado de rueda

oe: 7701202743 Ø 22-85 mm



01732 kit **00732 fuelle**
kit fuelle transmisión lado de rueda

oe: 7701033432 Ø 22-81 mm



01732E kit **fuelle**
kit (cono) lado de engranaje

oe: 7701033432 Ø 22-81 mm



01763 kit **fuelle**
kit fuelle transmisión con rodamiento 23,80mm lado de engranaje

oe: 77 01 464 129 Ø 23.8

© INDUSTRIAL METALCAUCHO, S.L.U.

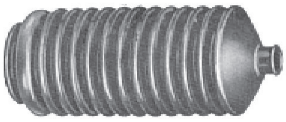

01350 kit **00350 fuelle**
kit fuelle cremallera dirección

oe: 7700678649 -7700781097 Ø 11-31 mm

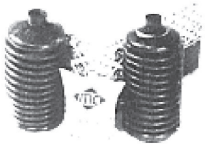

01350C kit **fuelle**
kit cremallera

oe: 7704000926 -7700781097 Ø 11-31 mm

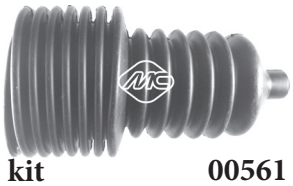

01561 kit **00561 fuelle**
kit fuelle cremallera dirección asistida

oe: 77 00 781 095 -77 00 706 007Ø 10-40 mm

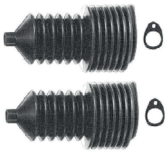

01561C kit **fuelle**
kit rep cremall asistida

oe: 77 00 781 095 -77 00 706 007Ø 10-40 mm



02316 kit **fuelle**
jgo. gomas sujeción cremallera asistida

oe: 7700778304 -7700662571 Ø



02849 Ø 12,5 mm
polea cigüeñal

oe: 82 00 545 437 -82 00 386 445



04664 Ø 12 mm
polea cigüeñal 1.9D

oe: 7700856673



05138 Ø 157 mm - 7 canales
polea cigüeñal

oe: 8200315270



05145 Ø 10 mm
rodillo tensor correa alternador

oe: 82 00 769 155 -82 00 324 532



05158 Ø 8 mm
rodillo tensor correa alternador

oe: 82 00 040 161



05159 Ø -56 mm, ancho: mm
rodillo tensor correa alternador

oe: 8201008780 -8200875156



05161 Ø 17 mm
rodillo tensor correa alternador

oe: 77 00 102 931 -82 00 104 754



05484
rodillo tensor correa alternador

oe: 77 00 102 395

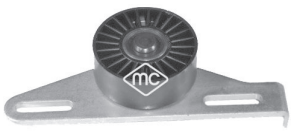

05485
tensor correa alternador 1.4

oe:



04994 Ø 12 mm
polea árbol de levas 1.9 D - 1.9D - 1.9 D

oe: 7700107401 -7700866844

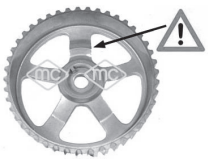

05102
polea árbol de levas 1.9D - 1.9 D

oe: 8200277233 -8200260389



05340
piñon de cigueñal 1.9 D

oe: 7700100776



05474 Ø 13 mm
polea árbol de levas 1.9D - 1.9 D

oe: 7700111951



05627
corona árbol de levas

oe: 7700739336 -7700874761



04100
soporte carburador

oe: 77 00 852 033

ARTICULACIONES PALANCA DE CAMBIO:

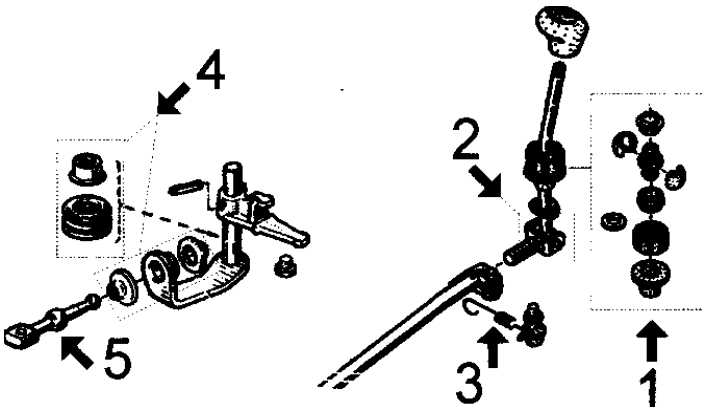

1- 516 juego casquillos rótula palanca
2- 2797 juego pasador y casquillos eje inferior palanca
3- 2372 muelle de retorno completo
4- 908 juego casquillos y retén selector
5- 2883 bieleta del selector (*)
4287 bieleta del selector (*)

(*) según tipo caja de cambio



00444
casquillo cremallera dirección

oe: 77 04 000 926



00516
juego casquillos palanca de cambio

oe: 77 01 464 111



00908
juego casquillos retén palanca selector

oe: 7703087163 -7700703000



02372
muelle retorno palanca

oe: 77 01 468 199



02797
juego casquillos y eje pasador palanca de cambio

oe:

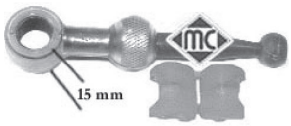

02883
bieleta selector de velocidades

oe: 7700743133 -77 00 875 584



04287
bieleta selector de velocidades

oe: 77 00 102 476



04297
horquilla embrague delante

oe: 7700715851 -7700725720



05439
rodamiento guía cambio velocidades

oe: 7701035378 -7700864959



05440
rodamiento guía cambio velocidades

oe: 8200039656

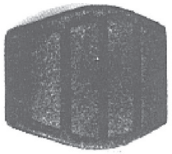

00417
cubrepedal freno y embrague

oe: 7700680836



00498
serreta pedal embrague completa

oe: 77 00 679 621

© INDUSTRIAL METALCAUCHO, S.L.U.



04677
horquilla embrague completa 1.9 D - 1.9D - 1.9 D

oe: 7700875163 -7701478174

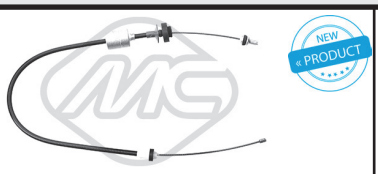

80024 longitud: 992/617 mm
cable embrague manual

oe: 7700832877 -7700809961



Para mas información y gama completa, consultar nuestro catálogo de cables.



00584
soporte tubo de escape

oe: 77 00 779 356



00748
collarin colector

oe:



02381 Ø 52 mm
junta cónica colector escape

oe: 8200228590 -7700840085



02382 Ø 73 mm
junta cónica colector escape

oe: 7700766353



02431 Ø 50 mm
junta cónica tubo de escape 1.2 - 1.4

oe: 854947 -854947



02763
soporte tubo de escape

oe: 77 00 828 897 -77 00 816 862

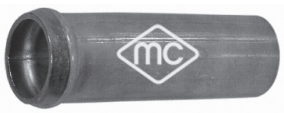

03010
boquilla en colector de admisión

oe: 77 05 030 338



04166 Ø 52 mm
junta cónica colector escape

oe: 8200228590 -7700840085



04679
soporte escape posterior;Eje trasero

oe: 77 00 435 270



02066
bomba limpiaparabrisas

oe: 7700821782 -7701048307



02070
bomba limpiaparabrisas

oe: 77 00 802 336

CANALIZACIONES DE AGUA:

CLIO-II 1.2 gasolina hasta '2/99 (motor D7F-710)

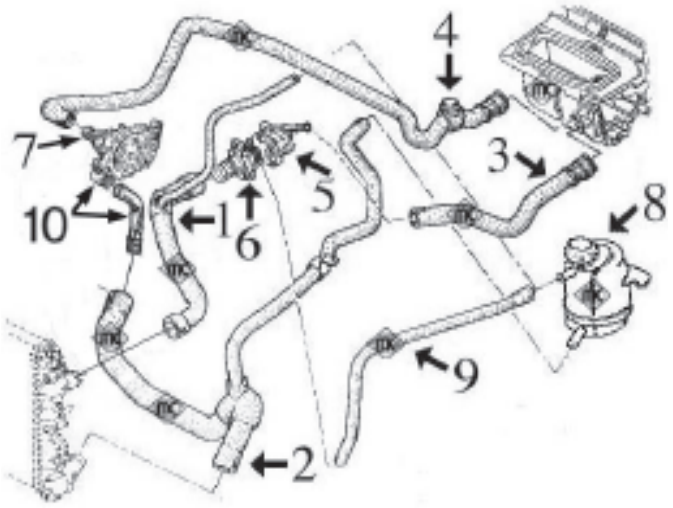

1-	8715	mgto superior radiador hasta 7/'98
	8739	mgto superior radiador desde 7/'98 hasta 2/'99
2-	8718	mgto inferior radiador
3-	8716	mgto de cuerpo termostato a calefactor
4-	8717	mgto de bomba de agua a calefactor
5-	3147	cuerpo de termostato (metálico) hasta 6/'98
	3669	cuerpo completo (plástico) con tapa y termostato desde 6/'98
6-	3156	tapa de aluminio con termostato hasta 6/'98 (desde 6/'98 esta incorporada al cuerpo termostato ref. MC-3669)
7-	3033	boquilla metálica en tapa bomba de agua
8-	3563	tapón botella de expansión (1.4 bar)
	3567	botella de expansión
9-	117	mgto de botella a tapa termostato hasta 7/'98 cortar de rollo MC-117 (Ø 10x17 mm)
10-	3775	jgo tapa en bomba y tubo rígido

CLIO-II 1.2 gasolina desde '2/99 hasta -'02 (motor D4F)

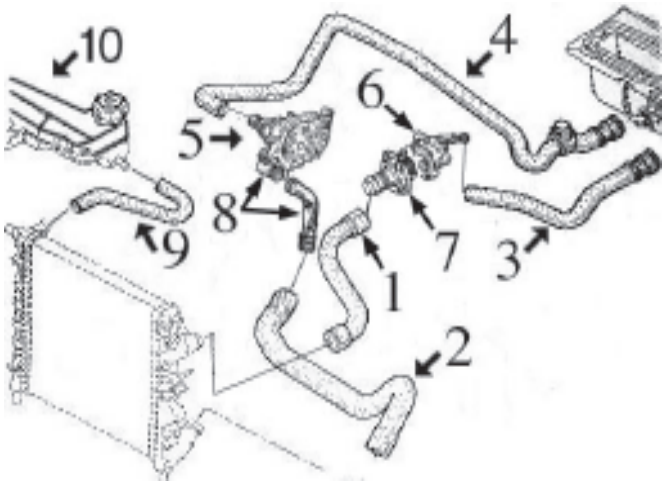

1-	8715	mgto superior radiador
2-	8713	mgto inferior radiador
3-	8716	mgto de cuerpo termostato a calefactor
4-	8717	mgto de bomba de agua a calefactor
5-	3033	boquilla metálica en tapa bomba de agua
6-	3669	cuerpo completo (plástico) con tapa y termostato
8-	3775	juego tapa en bomba y tubo a mgto inferior
9-	8714	mgto de radiador a botella expansión
10-	3570	botella de expansión
	3514	tapón botella de expansión (1.20bar)

CLIO-II 1.2 gasolina desde '02- (motor D4F)

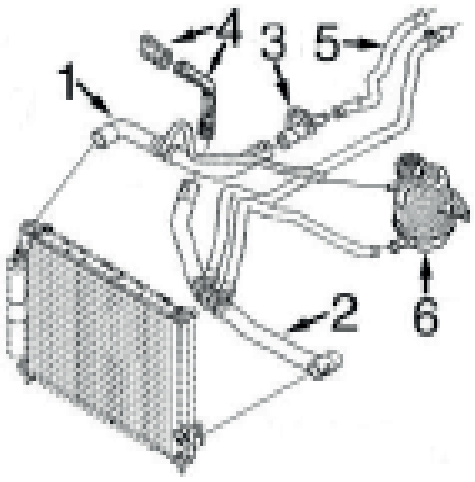

1-	9164	mgto superior radiador
2-	9165	mgto inferior radiador
3-	3669	cuerpo completo (plástico) con tapa y termostato
4-	3775	juego tapa en bomba y tubo a mgto inferior
5-	9166	mgto de caja termostato a calefactor
6-	3567	botella de expansión
	3563	tapón botella de expansión

9396 mgto desvaporizador

© INDUSTRIAL METALCAUCHO, S.L.U.

CLIO-II 1.4 / 1.6 gasolina 8 válvulas (motores E7J y K7M):

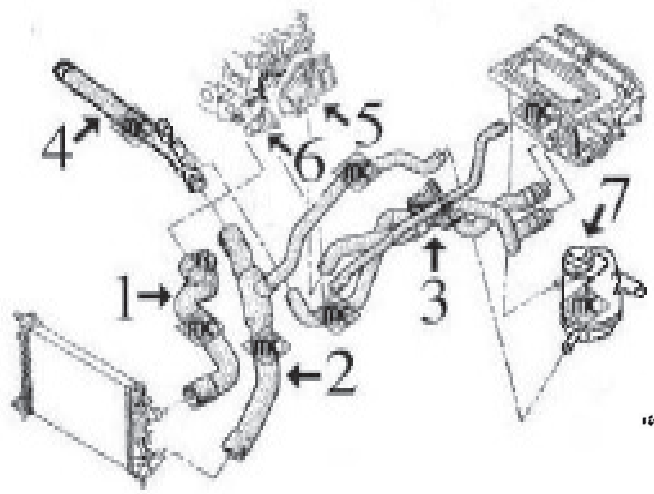

1- 8720 mgto superior radiador
2- 8721 mgto inferior radiador
3- 8722 mgto triple de calefactor
4- 3146 tubo de agua metálico
5- 3148 boquilla metálica en tapa aluminio
6- 3119 tapa de termostato
7- 3563 tapón botella de expansión (1.4 bar)
3567 botella de expansión

8818 jgo mgtos desvaporizadores 1.4

CLIO-II1.4-1.6 gasolina-16 válvulas (motores K4J-K4M):

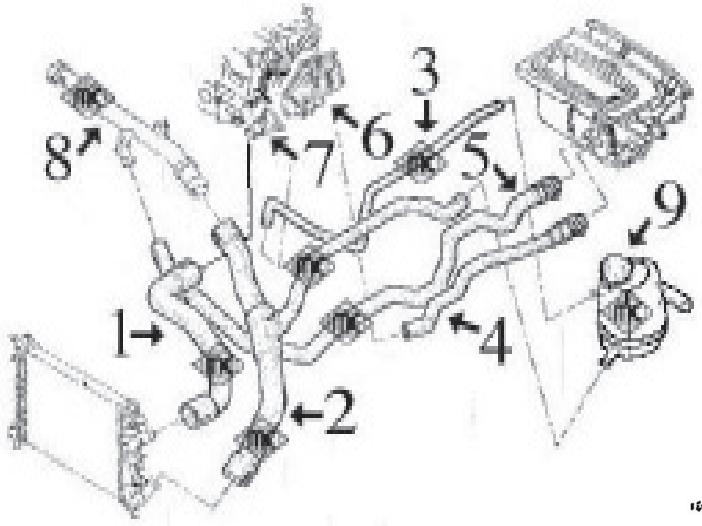

1- 8746 mgto superior radiador
2- 8747 mgto inferior radiador
3- 8758 mgto de botella a tapa de termostato
4- 8748 mgto de calefactor a cuerpo de termostato
5- 8754 mgto de calefactor a tubo rígido
6- 3148 boquilla metálica en cuerpo de termostato
7- 3119 tapa de termostato
8- 3663 tubo rígido (plástico)
9- 3563 tapón botella de expansión (1.4 bar)
3567 botella de expansión

8750 mgto desvaporizador hasta -'04
9395 mgto desvaporizador desde '04-

CLIO-II 1.9 Diesel (motor F8Q) versiones SIN INTERCAMBIADOR en filtro de aceite (sin aire acondicionado)

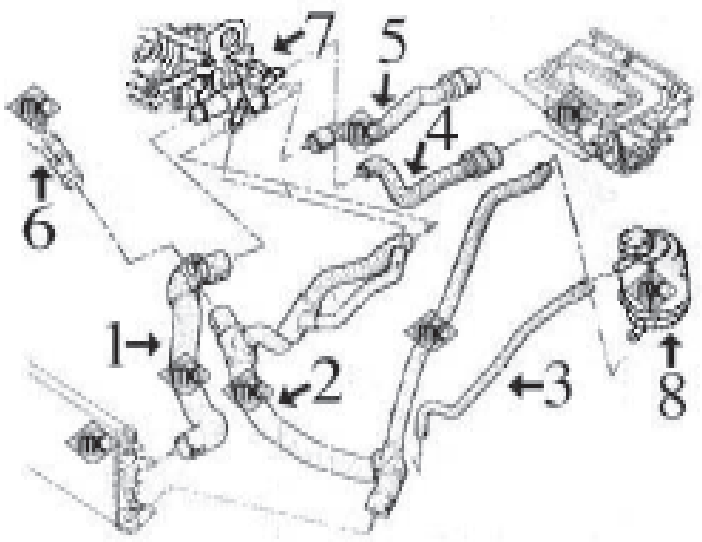

1- 8723 mgto superior radiador
2- 8724 mgto inferior radiador
3- 8726 mgto de botella a cuerpo de termostato
4- 8728 mgto inferior de calefactor a cuerpo termostato
5- 8729 mgto superior de calefactor a cuerpo termostato
6- 3662 tubo de agua en bloque motor (plástico)
7- 3569 cuerpo completo con termostato y accesorios
8- 3563 tapón botella de expansión (1.4 bar)
3567 botella de expansión

CLIO-II 1.9 Diesel (motor F8Q) versiones CON INTERCAMBIADOR en filtro de aceite (con aire acondicionado)

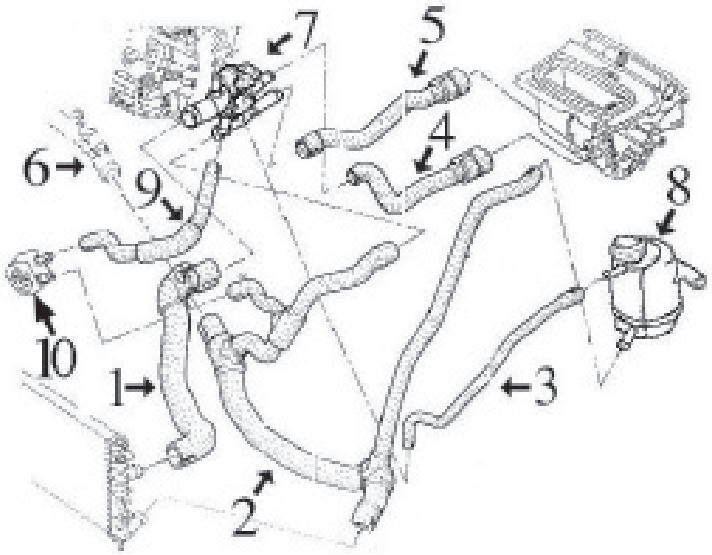

1- 8723 mgto superior radiador
2- 8725 mgto inferior radiador
3- 8726 mgto de botella a cuerpo de termostato
4- 8728 mgto inferior de calefactor a cuerpo termostato
5- 8729 mgto superior de calefactor a cuerpo termostato
6- 3662 tubo de agua en bloque motor (plástico)
7- 3569 cuerpo completo con accesorios (con termostato)
3624 cuerpo completo con accesorios (sin termostato)
8- 3563 tapón botella de expansión (1.4 bar)
3567 botella de expansión
9- 8727 mgto de intercambiador a cuerpo termostato
10- 5943 intercambiador de calor

MANGUITOS DESVAPORIZADORES motor F8Q 1.9D:

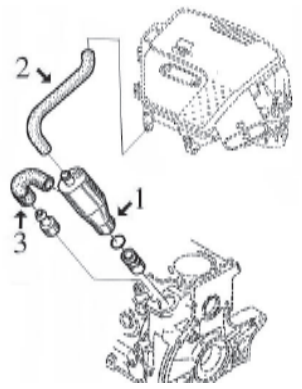

1- 3714 decantador completo con junta
2- 8751 mgto de decantador a caja filtro
3- 8666 mgto de decantador a bloque motor

© INDUSTRIAL METALCAUCHO, S.L.U.

CLIO-II 1.9 Diesel DTi (motor F9Q, desde '99)

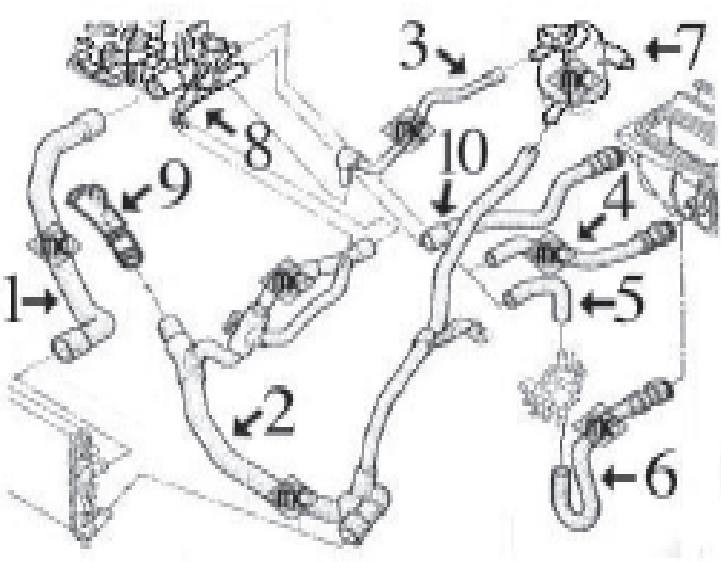

1- 8730 mgto superior radiador
2- 8732 mgto inferior radiador hasta 12/'00
8731 mgto inferior radiador desde 12/'00
3- 8726 mgto de botella a cuerpo de termostato
4- *8733* mgto de calefactor a cuerpo termsotato, sólo modelos sin termoinmersor
5- 8734 mgto de cuerpo termostato a termoinmersor
6- 8719 mgto de termoinmersor a calefactor
7- 3563 tapón botella de expansión (1.4 bar)
3567 botella de expansión (pipa superior salida frontal)
8- 3569 cuerpo completo con accesorios (con termostato) hasta 12/'00
3624 cuerpo completo con accesorios (sin termostato) hasta 12/'00
3645 cuerpo de termostato completo desde 12/'00 con termostato de 89º
3661 cuerpo de termostato completo desde 12/'00 con termostato de 83º
9- 3662 tubo de agua en bloque motor (plástico)
10- 8735 mgto de cuerpo termostato a calefactor

MANGUITOS DESVAPORIZADORES motor F9Q 1.9DTi:

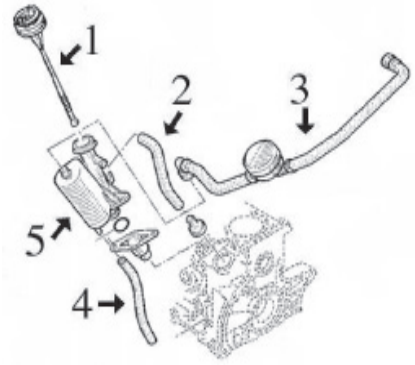

1- 4725 varilla nivel aceite
2- 8752 mgto superior de caja reguladora a bloque
8738 mgto superior de caja reguladora a bloque
3- 9095 mgto de caja reguladora a culata con válvula
4- 8753 mgto inferior de caja reguladora a bloque
5- 3717 decantador completo con junta

CLIO-II 1.5 Diesel-DCi (motor K9K) hasta -7/'03:

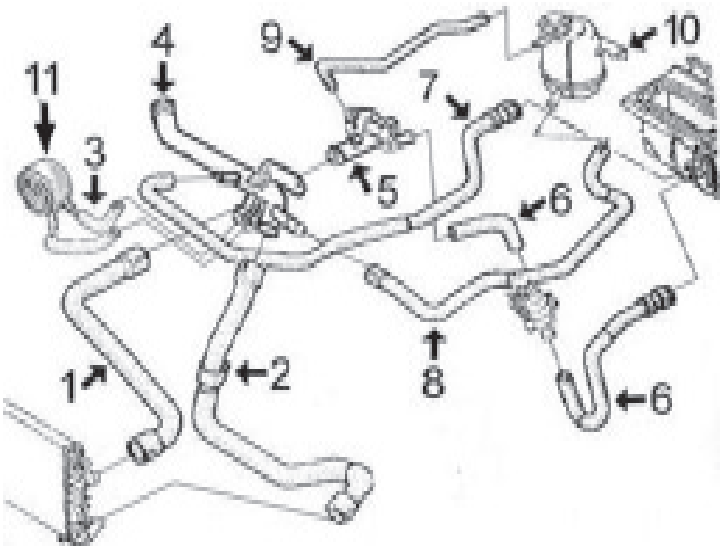

1- 8933 mgto superior radiador
2- 8948 mgto inferior radiador
3- 8941 jgo mgtos a intercambiador
4- 3187 tubo de agua
5- 3670 caja de termostato completa
6- 8947 jgo mgtos de caja termostato a termoinmersor y a calefactor
7- 8939 mgto de calefactor a tubo
8- 8949 mgto de botella a tubo
9- 8726 mgto de sobrante de botella a caja termostato
10- 3563 tapón botella de expansión
3567 botella de expansión
11- 5379 intercambiador de calor

CLIO-II 1.5 Diesel-DCi (motor K9K) desde 7/'03-:

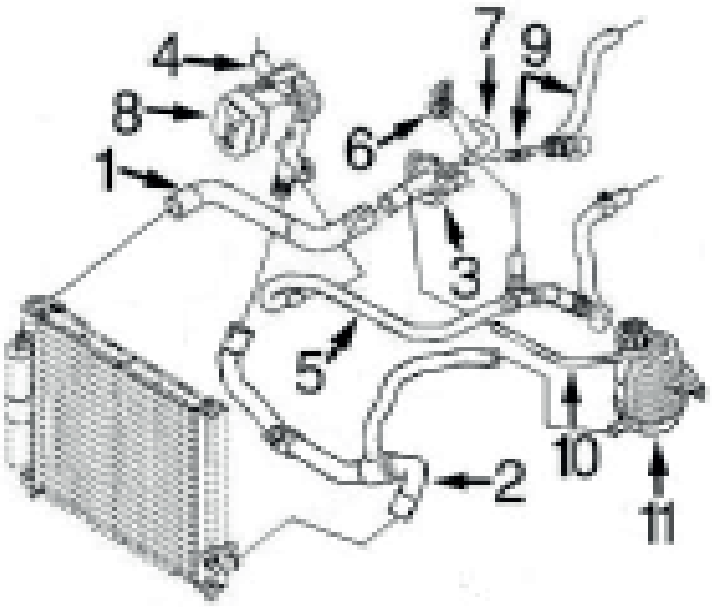

1- 8933 mgto superior radiador
2- 9160 mgto inferior radiador
3- 3679 caja de termostato completa
4- 3195 tubo de agua
5- 9159 mgto de tubo a calefactor
6- 3769 tapa de plástico bomba de agua
7- 9156 mgto de tapa a caja de termostato

8- 5749 intercambiador de calor
9- 9158 mgto de calefactor a conector rápido (incluido)
10- 8726 mgto de caja de termostato a botella
11- 3563 tapón botella de expansión
3567 botella de expansión

MANGUITOS DESVAPORIZADORES motor K9K-1.5DCi:

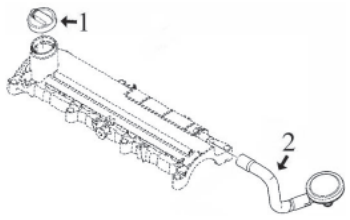

1- 3617 tapón llenado aceite motor
2- 3680 válvula desvaporizadora con manguito a tapa

 © INDUSTRIAL METALCAUCHO, S.L.U.

CANALIZACIONES TURBOCOMPRESOR:

motor 1.9Diesel F9Q-738:

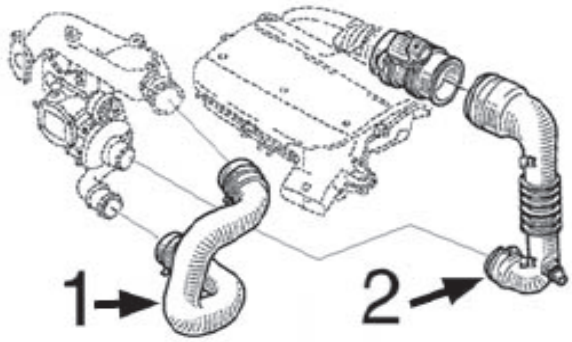

1- 3783 tubo de Turbo a admisión
2- n/d tubo de caudalímetro a Turbo

motor 1.5Diesel K9K:

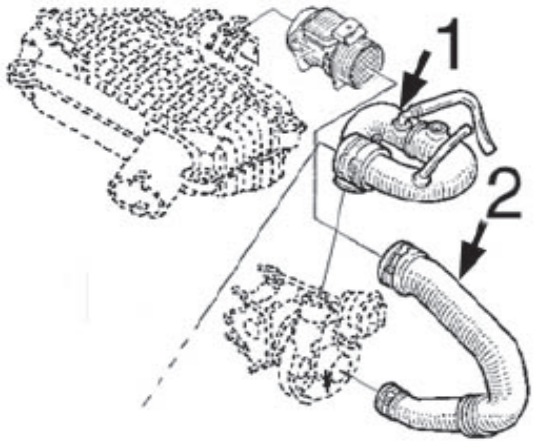

1- 3826 tubo de Turbo a admisión desde 7/'03-
n/d tubo de Turbo a admisión hasta -7/'03
2- 3853 tubo de caudalímetro a Turbo



02404 Ø 44 mm
junta de termostato

oe: 7700741923



03033
boquilla en culata CLIO II

oe: 7700861225 -7705030135



03116
tapa de termostato CLIO II

oe: 77 00 738 110



03119
tapa de termostato (plástico) CLIO II

oe: 7700869797 -8200561420



03125
tubo de agua metálico CLIO II

oe: 7700873509



03143
tubo de agua metálico (agujero para sensor abierto, M-12) 1.9D CLIO II

oe: 7700101839



03146
tubo de agua 1.4 CLIO II

oe: 7700869985



03147
cuerpo de termostato motor CLIO II

oe: 77 00 864 962



03148
boquilla metálica en tapa bomba de agua CLIO II

oe: 77 00 104 134



03156
tapa con termostato 1.2 CLIO II

oe: 7700868980



03187
tubo de agua metálico CLIO II

oe: 8200041181 -8200557831



03195
tubo de agua metálico 1.5 dCi CLIO II

oe: 8200552604 -210473766R



03514
tapón botella de expansión CLIO II

oe: 7700805031



03563
tapón botella de expansión CLIO II

oe: 82 00 048 024 -77 00 805 131



03567
botella de expansión

oe: 77 01 470 460



03569
cuerpo termost. completo con accesorios y termostato CLIO II

oe: 82 00 065 394 -82 00 065 392



03570
botella de expansión delante CLIO II

oe: 77 01 471 925



03624
cuerpo de termostato, sin termostato, completo con accesrios 1.9D CLIO II

oe: 8200065392 -7701474249



03645
caja de termostato completa con termostato de 89º 1.9D CLIO II

oe: 82 00 674 366 -82 00 112 054



03646
caja de termostato completa con termostato de 83º 1.4 16V - 1.6 16V CLIO II

oe: 82 00 262 241



03661
caja de termostato completa con termostato de 83º CLIO II

oe: 8200674369 -8200074349

© INDUSTRIAL METALCAUCHO, S.L.U.



03662
boquilla entrada agua a bloque CLIO II

oe: 8200713678 -7700873948



03663
tubo de agua 1.4 16V - 1.6 16V CLIO II

oe: 8200134513 -77 00 101 229



03664
botella de expansión 1.4 16V - 1.6 16V CLIO II

oe: 77 01 206 774



03669 Ø 20 mm
cuerpo de termostato 1.2 - 1.2 16V

oe: 7700110716

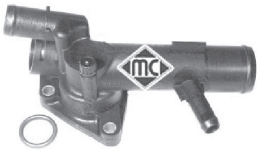

03670
caja con termostato 1.5 dCi

oe: 82 00 374 994 -82 00 558 783

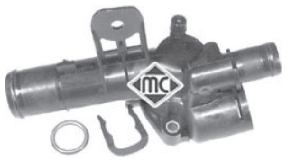

03679
caja de termostato CLIO II

oe: 8200954328 -82 00 954 328



03769
tapa de plástico bomba de agua CLIO II

oe: 7701476282



03775
jgo tapa y tubo rígido a mgto inferior 1.2 CLIO II

oe: 7700111985 -77 00 869 863



03859
caja de termostato completa 3.0 V6 Sport CLIO II

oe: 8200907243 -8200801567



08713
mgto inferior radiador debajo 1.2 CLIO II

oe: 7700426761



08714
mgto de radiador a botella expansión CLIO II

oe: 7700430490



08715
mgto superior radiador arriba 1.2 CLIO II

oe: 7700834884



08718
mgto inferior radiador debajo 1.2 CLIO II

oe: 7700841899 -7700841898



08720
mgto superior radiador arriba 1.4 - 1.6 CLIO II

oe: 7700834886



08721
mgto inferior radiador debajo 1.4 - 1.6 CLIO II

oe: 7700834887



08723
mgto superior radiador arriba 1.9D CLIO II

oe: 7700834894 -7700414205



08724
mgto inferior radiador debajo 1.9D CLIO II

oe: 7700414122



08725
mgto inferior radiador debajo CLIO II

oe: 7700834899



08726
mgto de botella a cuerpo termostato CLIO II

oe: 7700430190



08727
mgto de intercambiador a termostato CLIO II

oe: 7700414203



08730
mgto superior radiador arriba 1.9D CLIO II

oe: 7700428170



08731
mgto inferior radiador debajo 1.9D CLIO II
oe: 8200083289 -7700834895



08732
mgto inferior radiador debajo 1.9D CLIO II
oe: 8200065765 -7700428171



08734
mgto de termostato a termoinmersor 1.9D CLIO II
oe: 7700430448



08739
mgto superior radiador 1.2 CLIO II
oe: 7700434128



08746
mgto superior radiador arriba CLIO II
oe: 7700847054



08747
mgto inferior radiador debajo CLIO II
oe: 7700847055



08758
mgto de botella a tapa termostato 1.4 16V - 1.6 16V CLIO II
oe: 7700847058



08933
mgto superior radiador arriba 1.5 dCi CLIO II
oe: 8200069231



08941
jgo mgtos intercambiador Entrada CLIO II
oe: 8200147892



08948
mgto inferior radiador debajo 1.5 dCi CLIO II
oe: 8200126265



08949
mgto de tubo a botella Salida CLIO II
oe: 8200026126



09156
mgto de cuerpo termostato a tapa 1.5 dCi CLIO II
oe: 7701061051



09160
mgto inferior radiador 1.5 dCi CLIO II
oe: 8200331306



09164
mgto superior radiador 1.2 CLIO II
oe: 8200338594



09165
mgto inferior radiador 1.2 CLIO II
oe: 8200503306



08716
mgto de termostato a calefactor Salida 1.2 CLIO II
oe: 7700428135



08717
mgto de bomba a calefactor Entrada 1.2 CLIO II
oe: 7700834882



08719
mgto de termoinmersor a calefactor 1.9D CLIO II
oe: 7700430449



08722
jgo mgtos. de calefactor Salida 1.4 - 1.6 CLIO II
oe: 7700834888



08728
mgto calefactor a termostato Entrada 1.9D CLIO II
oe: 7700414207



08729
mgto calefactor a termostato Salida 1.9D CLIO II
oe: 7700414208

© INDUSTRIAL METALCAUCHO, S.L.U.



08735
mgto de calefactor a termostato Salida 1.9D CLIO II
oe: 7700428862



08748
mgto de calefactor a termostato Entrada CLIO II
oe: 7700847056



08939
mgto de tubo a calefactor Salida 1.5 dCi CLIO II
oe: 8200026123



08947
jgo mgtos de caja a termoinmersor y a calefactor Entrada CLIO II
oe: 8200026113



09158
jgo. mgto de calefactor a mgto intermedio con conector CLIO II
oe: 7701061052 -8200331308



09159
mgto de tubo a calefactor 1.5 dCi CLIO II
oe: 8200331313



03783
tubo Turbo 1.9D CLIO II
oe: 8200162586 -8200079999



03826
tubo admisión Turbo CLIO II
oe: 8200770844 -8200404193



03853
tubo turbo 1.5 dCi CLIO II
oe: 8200143188 -8200280084



04642 Ø 28 mm
juego juntas en tubo entrada Turbo CLIO II
oe:



06004
silentbloc soporte caja filtro aire 1.5 dCi CLIO II
oe: 8200068473 -8200818374



06824
tubo turbo CLIO II
oe: 8200770644 -8200404193



06826
tubo turbo 1.5 dCi CLIO II
oe: 8200392261



06866
flector transmisión CLIO II
oe: 8200198958 -8200089030



03680
mgto desvaporizador con válvula 1.5 dCi CLIO II
oe: 8200147551



08666
mgto desvaporizador 1.9D CLIO II
oe: 7700862370



08738
mgto desvaporizador CLIO II
oe: 7700861285



08750
mgto desvaporizador CLIO II
oe: 7700107829



08751
mgto desvaporizador 1.9D CLIO II
oe: 7700869572



08752
mgto desvaporizador 1.9D CLIO II
oe: 7700106627



08753
mgto desvaporizador 1.9D CLIO II
oe: 7700114077

© INDUSTRIAL METALCAUCHO, S.L.U.

RENAULT - CLIO II - THALIA I (09/1998-)



08818
jgo mgtos desvaporizadores 1.4 - 1.6 CLIO II
oe: 7700100577 -7700100575



09095
mgto desvaporizador con válvula CLIO II
oe: 8200063371 -8200136128



09395
mgto desvaporizador 1.4 16V - 1.6 16V CLIO II
oe: 8200369035



09396
mgto desvaporizador 1.2 - 1.2 16V CLIO II
oe: 8200393019



93010
válvula EGR
oe: 82 00 656 008 -82 00 488 774



93037
válvula EGR
oe: 8200469586 -8200374875



93070
válvula EGR 1.5 dCi
oe: 8200561269 -8200550361



00667
tapon cárter aceite CLIO II
oe: 7703075348 -7703075210



00670
tapon cárter aceite CLIO II
oe: 7903075033



02024 Ø 14 mm
arandela carter c/goma 14mm
oe: 0164.54 -0164.54



02890 Ø 85 mm
junta cónica tubo de escape 1.2 - 1.2 16V CLIO II
oe: 6001021335

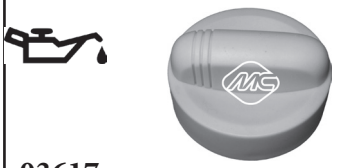

03617
tapón llenado aceite motor CLIO II
oe: 77 00 741 840 -82 00 800 258



03619
tapón llenado aceite motor 1.9D CLIO II
oe: 8200062947 -77 00 111 741



03714
decantador completo CLIO II
oe: 7703065274 -7700874589



03717
decantador completo 1.9D CLIO II
oe: 7703065274 -8200083403



03770
varilla nivel aceite CLIO II
oe: 8200483442



03771
varilla nivel aceite CLIO II
oe: 8200483442



03772
varilla nivel aceite 1.4 16V - 1.6 16V CLIO II
oe: 8200449528



04149
soporte radiador CLIO II
oe: 7700842041



04641
juego tapas arboles de levas
oe: 77 00 106 271



04725
varilla nivel aceite 1.9D CLIO II
oe: 8200901431 -82 00 138 515

© INDUSTRIAL METALCAUCHO, S.L.U.



05139
varilla nivel aceite 1.2 - 1.2 16V CLIO II

oe: 8200255423



05156
varilla nivel aceite 1.5 dCi CLIO II

oe: 8200463669



05167
varilla nivel aceite 1.5 dCi CLIO II

oe: 7701060940



05168
varilla nivel aceite 1.5 dCi CLIO II

oe: 8200553001



05169
varilla nivel aceite 1.4 16V CLIO II

oe: 7701067122



05170
varilla nivel aceite 1.6 16V CLIO II

oe: 8200141457



05379
intercambiador de calor + junta 1.5 dCi CLIO II

oe: 7701051538 -8200068115



05495
cárter de aceite 1.4 - 1.6 CLIO II

oe: 6001549008 -8200535857



05497
cárter de aceite 1.9D CLIO II

oe: 82 00 728 381 -77 00 111 746



05498
cárter de aceite CLIO II

oe: 82 00 125 660 -82 00 404 442

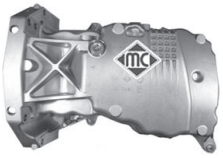

05499
cárter de aceite 1.5 dCi CLIO II

oe: 8200381856



05500
cárter de aceite 1.2 - 1.9D CLIO II

oe: 7700100375 -8200702781



05501
cárter de aceite CLIO II

oe: 77 01 648 829 -77 00 857 504



05749
intercambiador de calor 1.5 dCi CLIO II

oe: 8200779744



05943
intercambiador de calor 1.5 dCi - 1.9D CLIO II

oe: 7700853915 -7700114036



08754
mgto de calefactor a tubo Salida CLIO II

oe: 7700847057



09166
mgto de calefactor a caja termost. 1.2 - 1.2 16V CLIO II

oe: 8200026118



05381
corona bomba de inyección CLIO II

oe: 8200183669



05390
filtro gasoil con o sin toma sensor CLIO II

oe: 82 00 026 237 -77 01 061 576

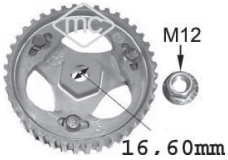

05623
corona bomba inyección regulable 1.9D CLIO II

oe: 7700743389 -7700743388

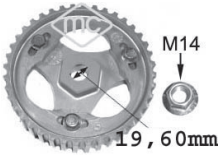

05644
corona bomba inyección regulable 1.9D CLIO II

oe:

© INDUSTRIAL METALCAUCHO, S.L.U.



05750
corona bomba inyección NO regulable 1.9D CLIO II
oe: 8200046741 19.6



92000
tubo alimentación de combustible 1.5 dCi CLIO II
oe: 8200520596 -8200171176



92001
tubo alimentación de combustible CLIO II
oe: 8200050936 -8200218942



92015
tubo alimentación de combustible 1.2 - 1.2 LPG CLIO II
oe: 8200116407 -7700426123

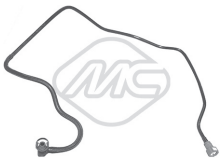

92030
tubo alimentación de combustible 1.6 16V CLIO II
oe: 8200493228 -8200199858



92040
tubo alimentación de combustible 1.5 dCi CLIO II
oe: 8200912632 -8200722197



92041
tubo alimentación de combustible 1.5 dCi CLIO II
oe: 8200912625 -8200722196

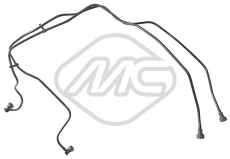

92052
tubo alimentación de combustible 1.6 16V CLIO II
oe: 7700113963



92053
tubo alimentación de combustible 1.9D CLIO II
oe: 7700113176 -7700115859



92054
tubo alimentación de combustible 1.9D CLIO II
oe: 7700113514



92055
tubo alimentación de combustible 1.5 dCi
oe: 8200050395 -8200360597



92058
tubo alimentación de combustible 1.6 16V CLIO II
oe: 8200199856



92059
tubo alimentación de combustible 1.2 - 1.2 LPG - 1.4
oe: 7701206592



92060
tubo alimentación de combustible 1.2 16V CLIO II
oe: 7700431748

© INDUSTRIAL METALCAUCHO, S.L.U.

SUSPENSION DELANTERA y SOPORTES DE MOTOR:

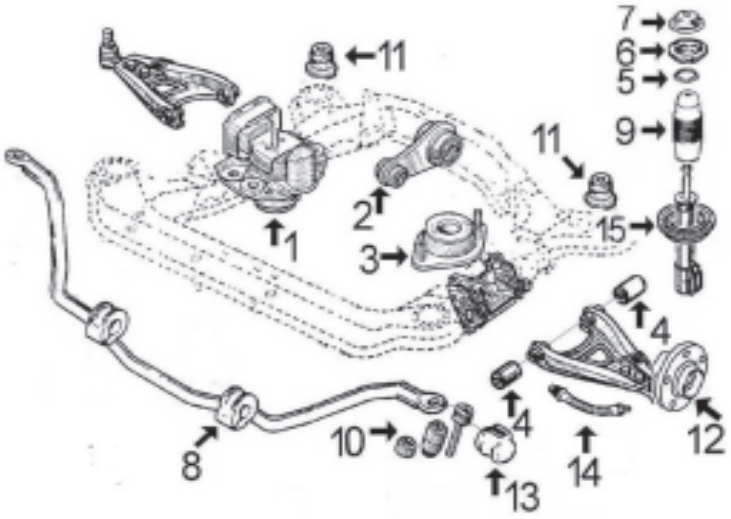

1-	4092	soporte motor derecho 1.2-1.2/16v
	4028	soporte motor derecho 1.4-1.4/16v-1.6-1.6/16v y 1.9Diesel F8Q
	997	soporte motor derecho 1.9DTi
	4158	soporte motor derecho 1.5DCi
2-	4071	tirante motor trasero 1.2/8v hasta 5/'99
	4073	tirante motor trasero 1.2/8v desde 5/'99 -6/'01
	4675	tirante motor trasero 1.2/8v desde 6/'01
	4073	tirante motor trasero 1.2/16v
	4071	tirante motor trasero 1.4/8v-1.6/8v
	4073	tirante motor trasero 1.4/16v-1.6/16v hasta 6/'01
	4675	tirante motor trasero 1.4/16v desde 6/'01
	4676	tirante motor trasero 1.6/16v desde 6/'01
	4071	tirante motor trasero 1.9D hasta 10/'99 (F8Q)
	4073	tirante motor trasero 1.9D desde 10/'99 (F8Q)
	4093	tirante motor trasero 1.9DTi hasta '00 (F9Q)
	4102	tirante motor trasero 1.9DTi desde '00 hasta 6/'01
	4676	tirante motor trasero 1.9DTi desde 6/'01
	4073	tirante motor trasero 1.5Dci hasta '02
	4676	tirante motor trasero 1.5Dci d/'02 hasta 7/'03
	4675	tirante motor trasero 1.5Dci desde 7/'03
3-	973	soporte motor izquierdo todos modelos
4-	4094	silentbloc brazo suspensión
5-	4180	rodamiento soporte amortiguador
6-	5724	kit soporte amortiguador completo con rodamiento
	4110	soporte amortiguador (sin rodamiento)
7-	4153	tapa superior amortiguador con tuerca autoblocante
8-	868	goma central para barra estabilizadora Ø 23 mm
	4167	goma central para barra estabilizadora Ø 24 mm
9-	998	capuchón amortiguador
10-	2655	bieleta puntal barra estabilizadora todos salvo 2.0
11-	4289	silentbloc sub-chasis
12-	90015	buje rueda delantera 21 estrías, cuello retén de Ø 46 mm
	90020	buje rueda delantera 21 estrías, cuello retén de Ø 52 mm
	90068	buje rueda delantera 23 estrías
13-	2483	goma puntal barra estabilizadora 2.0
14-	96113	latiguillo freno delantero (345 mm)
15-	n/d	apoyo muelle suspension

SUSPENSION TRASERA:

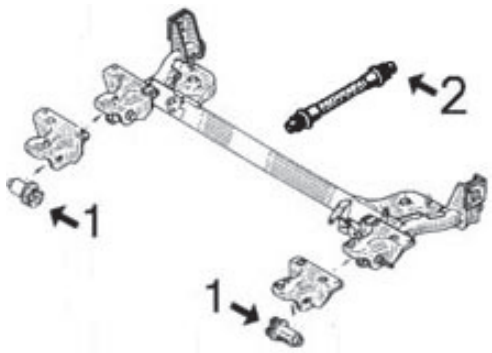

1-	4156	silentbloc soporte puente trasero
2-	96114	latiguillo freno trasero (195 mm)



00973
soporte motor izquierda;delante CLIO II

oe: 8200089697 -7700788318



00997
soporte de motor derecha;delante CLIO II

oe: 77 00 805 123



02881
soporte motor posterior 1.2 CLIO II

oe: 77 00 413 614



04028
soporte motor hidráulico derecha

oe: 77 00 434 370



04071
tirante motor posterior 1.9D CLIO II

oe: 77 00 428 936 -77 00 415 095



04073
tirante motor delante

oe: 8200117837 -8200171178



04092
soporte motor derecha

oe: 77 00 415 087



04093
tirante motor CLIO II

oe: 7700315024



04102
soporte motor posterior CLIO II

oe: 82 00 493 821 -77 00 432 031

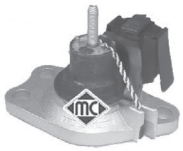

04158
soporte motor derecha

oe: 77 00 436 286 -82 00 170 362



04467
soporte motor posterior 3.0 V6 Sport CLIO II

oe: 82 00 371 093 -82 00 000 003



04675
soporte motor derecha CLIO II

oe: 82 00 155 207



04676
soporte motor posterior CLIO II

oe: 82 00 151 995



06155
soporte motor derecha 3.0 V6 Sport CLIO II

oe: 82 00 000 011 -82 00 181 589

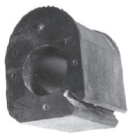

00868 Ø 23 mm
goma central barra estabiliz. de Ø 23 mm interior;Eje delantero CLIO II

oe: 77 00 785 788



02483 Ø 23 mm
goma puntal barra estabiliz. de de Ø 23 mm exterior;eje delantero CLIO II

oe: 77 00 314 855



02655
bieleta puntal barra estabilizadora Eje delantero CLIO II

oe: 77 00 799 404



02664 Ø 18,5 mm
silentbloc anterior trapecio ambos lados;-centro;Eje delantero abajo 3.0 V6 Sport

oe: 77 00 822 503



04094
silentbloc trapecio ambos lados;Eje delantero

oe: 77 00 424 459 -82 00 651 161



04156 Ø 10 mm
silentbloc puente eje trasero ambos lados

oe: 77 00 839 316 -82 00 042 594

© INDUSTRIAL METALCAUCHO, S.L.U.

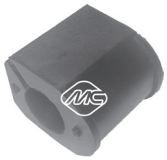

04167 Ø 24 mm
goma central para barra establz. de Ø 24 mm interior;Eje delantero
oe: 77 00 835 929



04289 Ø 12,5 mm
silentbloc soporte sub-chasis Eje delantero CLIO II
oe: 77 00 801 875



04635 Ø 12 mm
silentbloc posterior trapecio posterior;Eje delantero 1.2 CLIO II
oe: 82 00 041 166 -82 00 183 570



05173 Ø 12 mm
silentbloc anterior trapecio delante;Eje delantero 1.2 CLIO II
oe: 82 00 183 569



00998
capuchón amortiguador izquierda;derecha;Eje delantero CLIO II
oe: 77 00 802 667



02847
capuchón amortiguador Eje delantero
oe: 77 00 819 237



04030
soporte amortiguador Eje delantero, derecha 3.0 V6 Sport CLIO II
oe: 77 00 832 419 -60 25 305 980



04110
soporte amortiguador Eje delantero CLIO II
oe: 77 00 829 529



04153
tuerca superior amortiguador Eje delantero
oe: 77 00 828 866 -77 00 820 501



04180
rodamiento soporte amortiguador
oe: 60 01 025 850



05150 Ø 13 mm
soporte amortiguador Eje delantero, izquierda 1.2 CLIO II
oe: 82 00 504 291



05152
kit soporte amortiguador com- pleto con rodamiento Eje delantero, izquierda 1.2
oe: 77 01 208 822



05724
kit soporte amortiguador completo con rodamiento eje delantero CLIO II
oe: 77 00 829 529

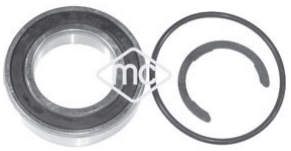

05760 Ø 35 mm
rodamiento transmisión Eje delantero, derecha
oe: 77 00 112 085 -77 03 066 381



05784
silentbloc soporte cubierta motor CLIO II
oe: 77 01 056 972



05437
tornillo rueda para llave de 19mm Eje trasero;Eje delantero
oe: 8200719981 -77 00 437 514



05438
tornillo rueda para llave de 17 mm Eje trasero;Eje delantero 1.5 dCi
oe: 82 00 473 313 -82 00 610 460



90015 Ø 35 mm
buje rueda Eje delantero CLIO II
oe: 77 00 719 140



90020
buje rueda Eje delantero 1.2 - 1.2 16V - 1.4 CLIO II
oe: 77 00 768 318 -82 00 208 332



90068
buje rueda Eje delantero 1.2 16V - 1.5 dCi CLIO II
oe: 8200308649 -77 00 415 122



74001 Ø 25 mm
rodamiento Eje trasero
oe: 77 03 090 433 -77 03 090 253



74005 Ø 37 mm
rodamiento Eje trasero

oe: 7701205779 -7700822985



74010 Ø 35 mm
rodamiento Eje delantero

oe: 7703090404 -7703090283



74026 Ø 25 mm
rodamiento Eje trasero

oe: 7703090253 -7703090313



74128 Ø 25 mm
rodamiento Eje trasero

oe: 77 03 090 433 -77 03 090 253



74142 Ø 40 mm
rodamiento Eje trasero;Eje delantero 2.0 16V Sport CLIO II

oe: 77 01 206 771 -7701206771



96113 longitud: 345 mm
latiguillo de freno Eje delantero 1.2

oe: 77 00 423 975



96114 longitud: 195 mm
latiguillo de freno Eje trasero 1.2

oe: 77 00 416 273



00339 kit **fuelle**
fuelle transmisión lado de engranaje;izquierda 1.2 - 1.4 - 1.6 CLIO II

oe: 7700871011 Ø -114 mm



01432 kit **00432 fuelle**
kit fuelle transmisión lado de engranaje 1.2 - 1.2 16V - 1.4 CLIO II

oe: 7701467125 -7701034800 Ø 24-82 mm



01523 kit **00523 fuelle**
kit fuelle transmisión lado de engranaje 1.2 - 1.4 - 1.6 CLIO II

oe: 7701466172 -7701464758 Ø 24-73 mm



01533 kit **fuelle**
kit fuelle transmisión lado de engranaje CLIO II

oe: 95619709 -95619709 Ø 20-70 mm



01537 kit **fuelle**
kit fuelle transmisión con rodamiento lado de engranaje 1.2 CLIO II

oe: 7700462100 -7701470567 Ø 25.8



01559 kit **00559 fuelle**
kit fuelle transmisión lado de engranaje 1.2 - 1.4 - 1.6 CLIO II

oe: 7700108269 -7701471522 Ø 24-64 mm



01607 kit **00607 fuelle**
kit fuelle transmisión lado de rueda 1.2 - 1.4 - 1.6 CLIO II

oe: 7701469416 Ø 34-80 mm



02304 kit **fuelle**
kit rep. transm. izqda. lado de engranaje CLIO II

oe: 7701470566 -7701468573 Ø 28-114 mm



01355 Ø 13,5;44,5 mm
kit fuelle cremallera dirección asistida eje delantero 1.5 dCi

oe: 77 01 475 840



01356 kit **00356 fuelle**
kit fuelle cremallera dirección asistida 1.2 - 1.4 - 1.6 CLIO II

oe: 7701469486 Ø 12-40 mm



01530 kit **00530 fuelle**
kit fuelle cremallera dirección asistida 1.2 - 1.4 - 1.6 CLIO II

oe: 7701470361 -7701471141 Ø 10-42 mm



01558 kit **00558 fuelle**
kit fuelle cremallera dirección 1.2 - 1.4 - 1.6 CLIO II

oe: 7701469496 -6000025546 Ø 9-39 mm

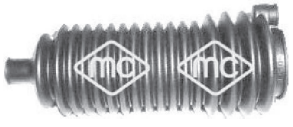

01647 kit **00647 fuelle**
kit fuelle cremallera dirección asistida 1.2 - 1.4 - 1.6 CLIO II

oe: 7701470753 Ø 9-38 mm



02849 Ø 12,5 mm
polea cigüeñal 1.9D CLIO II

oe: 82 00 545 437 -82 00 386 445

© INDUSTRIAL METALCAUCHO, S.L.U.

RENAULT - CLIO II - THALIA I (09/1998-)



02851 Ø 137 mm - 5 canales
polea cigüeñal 1.5 dCi CLIO II

oe: 77 00 858 731



04162 Ø 155 mm - 5 canales
polea cigüeñal CLIO II

oe: 82 00 392 697 -82 00 185 800



04163 Ø 12,5 mm
polea cigüeñal 1.9D

oe: 77 00 110 329 -82 00 689 702



04455 Ø 12 mm
polea cigüeñal CLIO II

oe: 8200386451 -7700115766



04465 Ø 133 mm - 6 canales
polea cigüeñal 1.4 16V - 1.6 16V

oe: 8200544135 -8200392683



04664 Ø 12 mm
polea cigüeñal 1.9D CLIO II

oe: 7700856673



04734 Ø 25 mm
polea cigüeñal CLIO II

oe: 82 00 268 426 -8200457779



04735 Ø 150.155 mm - 6 canales
polea cigüeñal CLIO II

oe: 8200184103 -8200477938



04736 Ø 123 mm - 6 canales
polea cigüeñal 2.0 16V Sport CLIO II

oe: 8200386460 -7700116269



05138 Ø 157 mm - 7 canales
polea cigüeñal 1.2 - 1.2 16V CLIO II

oe: 8200315270



05172 Ø 151 mm - 6 canales
polea cigüeñal CLIO II

oe: 8200687605



04728 Ø mm - 5 canales
polea de alternador 5 canales 1.5 dCi CLIO II

oe: 8200113636



04729 Ø mm - 6 canales
polea de alternador 6 canales 1.4 - 1.4 16V CLIO II

oe: 7700110616



04912 Ø 56 mm - 6 canales
polea de alternador 1.4 16V - 1.9D CLIO II

oe: 77 01 207 807 -77 01 055 871



04913 Ø 48.8 mm - canales
polea de alternador 1.5 dCi

oe: 7700426849



04914 Ø 48.8 mm - 5 canales
polea de alternador CLIO II

oe: 7711134312



04947 Ø mm - 6 canales
polea de alternador 5 canales 1.5 dCi CLIO II

oe: 8200113636



04948 Ø mm - 6 canales
polea de alternador 6 canales 1.4 - 1.4 16V CLIO II

oe: 77 00 110 616



05145 Ø 10 mm
rodillo tensor correa alternador CLIO II

oe: 82 00 769 155 -82 00 324 532



05146 Ø -65 mm, ancho: mm
tensor correa alternador 1.4 16V - 1.5 dCi

oe: 82 00 608 550



05157 Ø -65 mm, ancho: mm
tensor correa alternador 1.5 dCi

oe: 82 00 048 486



05158 Ø 8 mm
rodillo tensor correa alternador 1.2 - 1.2 16V CLIO II
oe: 82 00 040 161



05159 Ø -56 mm, ancho: mm
rodillo tensor correa alternador
oe: 8201008780 -8200875156



05161 Ø 17 mm
rodillo tensor correa alternador 1.4 16V - 1.6 16V
oe: 77 00 102 931 -82 00 104 754



05162
tensor correa alternador 1.4 16V - 1.6 16V
oe: 82 00 603 359 -77 00 102 872



05262
tensor correa alternador (rodillo metálico) CLIO II
oe: 8200190566 -8200069140



05484
rodillo tensor correa alternador 1.9D CLIO II
oe: 77 00 102 395

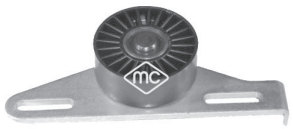

05485 Ø -70 mm, ancho: 25,5 mm
tensor correa alternador 1.4 - 1.4 16V
oe:



05952 Ø 17 mm
polea de alternador 1.4 16V - 1.6 16V
oe: 77 01 477 689



05953 Ø 56 mm - 5 canales
polea de alternador 1.5 dCi
oe: 77 01 476 465



04994 Ø 12 mm
polea árbol de levas 1.9D CLIO II
oe: 7700107401 -7700866844

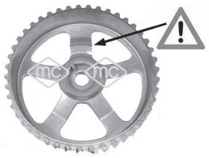

05102
polea árbol de levas 1.9D CLIO II
oe: 8200277233 -8200260389



05340
piñon de cigueñal 1.9D CLIO II
oe: 7700100776



05474 Ø 13 mm
polea árbol de levas 1.9D CLIO II
oe: 7700111951



05543
piñon de cigueñal CLIO II
oe: 8200371496



05627
corona árbol de levas CLIO II
oe: 7700739336 -7700874761



05645 Ø 11 mm
corona árbol de levas 1.5 dCi CLIO II
oe: 77 01 476 570 -77 01 478 037

© INDUSTRIAL METALCAUCHO, S.L.U.

ARTICULACIONES PALANCA DE CAMBIO

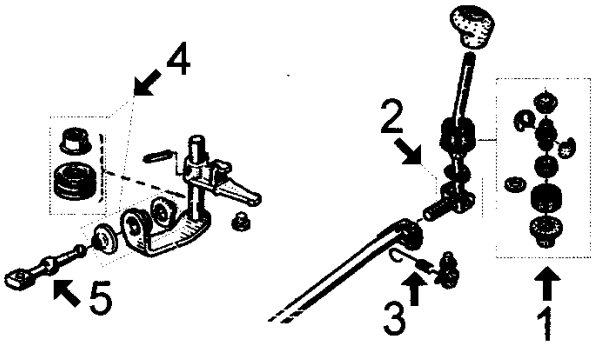

1- 516 juego casquillos rótula palanca
2- 2882 casquillo eje pasador palanca cambio
3- n/d muelle retorno palanca
4- 908 juego casquillos y retén selector
5- 2883 palanca del selector (*)
5095 palanca del selector (*)
4287 palanca del selector (*)

(*) segun tipo de caja de cambio



00444
casquillo cremallera dirección CLIO II

oe: 77 04 000 926



00516
juego casquillos palanca de cambio CLIO II

oe: 77 01 464 111



00908
juego casquillos retén palanca selector CLIO II

oe: 7703087163 -7700703000



02882
casquillo pasador eje palanca cambio CLIO II

oe: 7700732903



02883
bieleta selector de velocidades CLIO II

oe: 7700743133 -77 00 875 584



04287
bieleta selector de velocidades CLIO II

oe: 77 00 102 476



04297
horquilla embrague delante CLIO II

oe: 7700715851 -7700725720



05095
bieleta selector velocidades CLIO II

oe: 7700111132



05245
soporte motor cambio automático izquierda

oe: 77 00 428 935



05439
rodamiento guía cambio velocidades CLIO II

oe: 7701035378 -7700864959



05440
rodamiento guía cambio velocidades CLIO II

oe: 8200039656

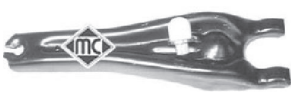

04677
horquilla embrague completa 1.9D CLIO II

oe: 7700875163 -7701478174

RENAULT - CLIO II - THALIA I (09/1998-)



04717
cubrepedal freno y embrague CLIO II

oe: 7700416724

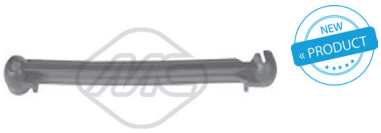

06838
bieleta mando mariposa 1.4

oe: 6001543524 -7700274006

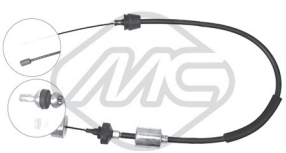

80100 longitud: 960/658 mm
cable embrague manual 1.2

oe: 8200098019 -3067000QOC



00584
soporte tubo de escape CLIO II

oe: 77 00 779 356



02381 Ø 52 mm
junta cónica colector escape CLIO II

oe: 8200228590 -7700840085



02722
soporte silenciador CLIO II

oe: 77 00 849 461 -77 00 836 095



02725
soporte tubo de escape 1.4 16V CLIO II

oe: 7700410929



04114
soporte intermedio tubo escape

oe: 7700424340



04125
soporte escape posterior

oe: 7700424339



04164
soporte intermedio escape

oe: 77 00 424 342



04166 Ø 52 mm
junta cónica colector escape CLIO II

oe: 8200228590 -7700840085



04679
soporte escape posterior;Eje trasero 1.5 dCi

oe: 77 00 435 270



02065
bomba limpiaparabrisas

oe: 77 00 430 702 -7700430702



02066
bomba limpiaparabrisas CLIO II

oe: 7700821782 -7701048307



02070
bomba limpiaparabrisas CLIO II

oe: 77 00 802 336



02074
bomba limpiaparabrisas CLIO II

oe: 7700431079

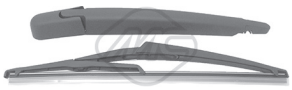

68112 longitud: 305 mm
limpiaparabrisas posterior 1.2 CLIO II

oe: 77 01 045 207 -77 01 040 187



68116 longitud: 305 mm
limpiaparabrisas posterior 1.2 CLIO II

oe: 7701045207

ABS



50205
sensor velocidad rueda - ABS eje trasero ambos lados 1.2 16V

oe: 8200186294 -60 40 005 494



Para mas información y gama completa, consultar nuestro catálogo de cables.

© INDUSTRIAL METALCAUCHO, S.L.U.

CANALIZACIONES DE AGUA:

CLIO-III 1.2 gasolina (motor D4F)

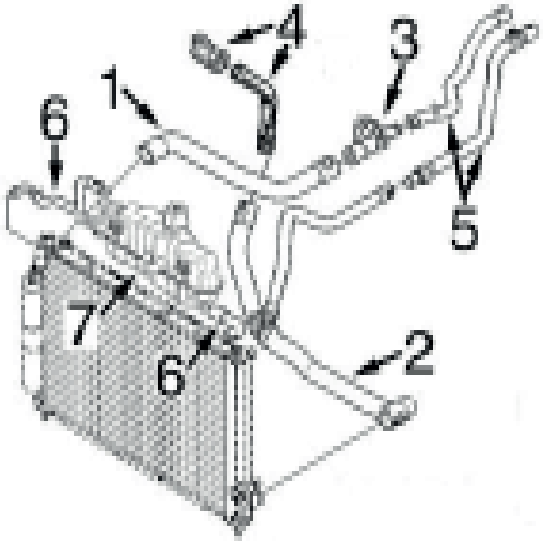

1- 9150 mgto superior radiador
2- 9151 mgto inferior radiador
3- 3669 cuerpo completo con termostato
4- 3775 jgo de tapa y tubo a mgto inferior
5- 9152 jgo mgtos calefactor
6- 9153 jgo mgtos botella de expansión
7- 3768 botella de expansión
3563 tapón botella de expansión

9396 mgto desvaporizador

CLIO-III 1.4/16v-1.6/16v gasolina (motores K4M-K4J)

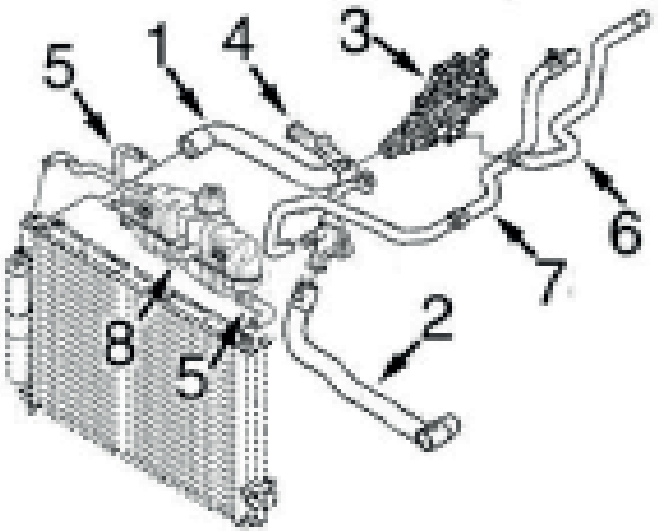

1- 9162 mgto superior radiador
2- 9161 mgto inferior radiador
3- 3773 cuerpo completo con termostato
4- 3194 tubo rígido de agua
5- 9153 jgo mgtos botella de expansión
6- 9168 mgto de calefactor a cuerpo de termostato
7- 9167 mgto completo de calefactor a tubo rígido de agua
8- 3768 botella de expansión
3563 tapón botella de expansión

9395 mgto desvaporizador

CLIO-III 1.5 Diesel (motor K9K)

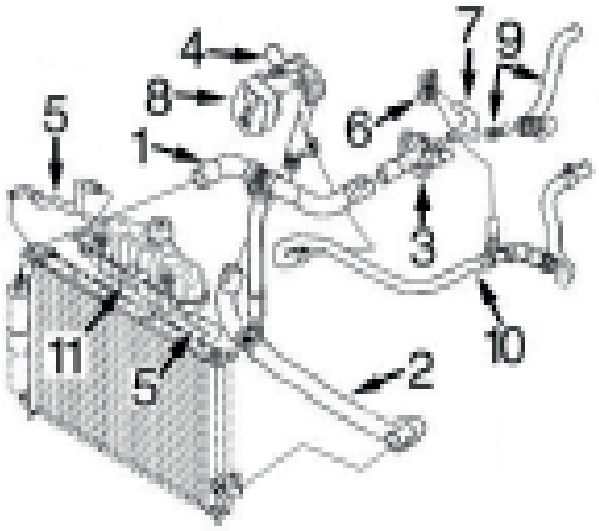

1- 9162 mgto superior radiador
2- 9161 mgto inferior radiador
3- 3679 cuerpo completo con termostato
4- 3195 tubo rígido de agua
5- 9153 jgo mgtos botella de expansión
6- 3769 tapa de plástico bomba de agua
7- 9156 mgto de cuerpo de termostato a tapa
8- 5749 intercambiador de calor
9- 9157 mgto de calefactor a mgto 3 vias (con racor de empalme)
10- 9155 mgto de tubo rrígido a calefactor completo
11- 3768 botella de expansión
3563 tapón botella de expansión

9163 mgto desvaporizador



02404 Ø 44 mm
junta de termostato 2.0 16V Sport CLIO III

oe: 7700741923



03194
tubo de agua metálico 1.4 16V - 1.6 16V

oe: 8200408549



03195
tubo de agua metálico

oe: 8200552604 -210473766R



03669 Ø 20 mm
cuerpo de termostato 1.2 16V Hi-Flex - 1.2 16V

oe: 7700110716

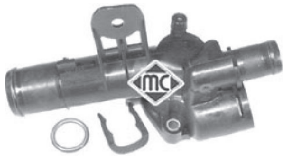

03679
caja de termostato 1.5 dCi MODUS

oe: 8200954328 -82 00 954 328



03768
botella de expansión

oe: 7701477290



03769
tapa de plástico bomba de agua

oe: 7701476282

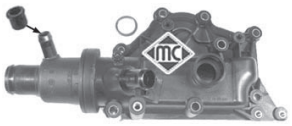

03773
cuerpo de termostato 1.4 16V - 1.6 16V

oe: 8200 700 094 -8200 561 434



03775
jgo tapa y tubo rígido a mgto inferior

oe: 7700111985 -77 00 869 863



09150
mgto superior radiador CLIO III

oe: 8200173002



09151
mgto inferior radiador debajo 1.2 16V

oe: 8200173007



09152
jgo mgtos calefactor CLIO III

oe: 8200802887 -8200173018



09153
jgo mgts botella de expansión

oe: 8200173024 -8200173022



09156
mgto de cuerpo termostato a tapa 1.5 dCi

oe: 7701061051



09161
mgto inferior radiador

oe: 8200173008



09162
mgto superior radiador 1.6 16V

oe: 8200173003 -8200173001



09155
mgto de tubo rígido a calefactor

oe: 8200333774 -8200173019



09157
mgto de calefactor a mgto 3 vias 1.5 dCi

oe: 7701061052 -8200265167



09167
mgto de calefactor a tubo rígido 1.6 16V

oe: 8200173016 -8200281132



09168
mgto de calefactor a termostato 1.4 16V - 1.6 16V

oe: 8200173010 -8200804896



03826
tubo admisión Turbo

oe: 8200770844 -8200404193

© INDUSTRIAL METALCAUCHO, S.L.U.



03853
tubo turbo 1.5 dCi CLIO III

oe: 8200143188 -8200280084



04642 Ø 28 mm
juego juntas en tubo entrada Turbo CLIO III

oe:



05753
ubo de aire de caudalímetro a Turbo

oe: 8200500383 -8200500384



06004
silentbloc soporte caja filtro aire

oe: 8200068473 -8200818374



06824
tubo turbo CLIO III

oe: 8200770644 -8200404193

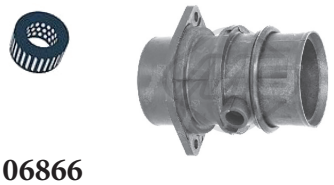

06866
flector transmisión CLIO III

oe: 8200198958 -8200089030



09163
mgto desvaporizador 1.5 dCi CLIO III

oe: 8200421505



09395
mgto desvaporizador 1.4 16V - 1.6 16V CLIO III

oe: 8200369035



09396
mgto desvaporizador 1.2 16V

oe: 8200393019



93010
válvula EGR 1.5 dCi

oe: 82 00 656 008 -82 00 488 774

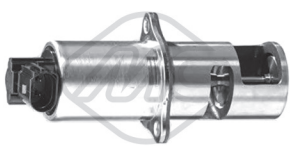

93037
válvula EGR 1.5 dCi

oe: 8200469586 -8200374875



93070
válvula EGR 1.5 dCi

oe: 8200561269 -8200550361



00667
tapon cárter aceite

oe: 7703075348 -7703075210



00670
tapon cárter aceite

oe: 7903075033



02024 Ø 14 mm
arandela carter c/goma 14mm

oe: 0164.54 -0164.54



03617
tapón llenado aceite motor

oe: 77 00 741 840 -82 00 800 258



03619
tapón llenado aceite motor

oe: 8200062947 -77 00 111 741

03770
varilla nivel aceite 1.5 dCi

oe: 8200483442



03771
varilla nivel aceite 1.5 dCi

oe: 8200483442



03772
varilla nivel aceite 1.4 16V - 1.6 16V CLIO III

oe: 8200449528



04149
soporte radiador

oe: 7700842041

© INDUSTRIAL METALCAUCHO, S.L.U.



04641
juego tapas arboles de levas 1.4 16V - 1.6 16V

oe: 77 00 106 271



05139
varilla nivel aceite 1.2 16V CLIO III

oe: 8200255423



05156 mm
varilla nivel aceite 1.5 dCi CLIO III

oe: 8200463669



05167 mm
varilla nivel aceite 1.5 dCi CLIO III

oe: 7701060940



05168 mm
varilla nivel aceite 1.5 dCi

oe: 8200553001



05169
varilla nivel aceite 1.4 16V CLIO III

oe: 7701067122



05170
varilla nivel aceite 1.6 16V - 1.6 16V GT CLIO III

oe: 8200141457



05498
cárter de aceite

oe: 82 00 125 660 -82 00 404 442

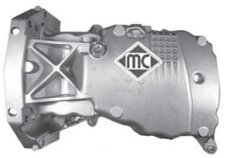

05499
cárter de aceite 1.5 dCi

oe: 8200381856



05500
cárter de aceite

oe: 7700100375 -8200702781



05749
intercambiador de calor

oe: 8200779744



05943
intercambiador de calor

oe: 7700853915 -7700114036



05381
corona bomba de inyección

oe: 8200183669



05386
filtro de gasoil

oe: 8200447197



92000
tubo alimentación de combustible

oe: 8200520596 -8200171176

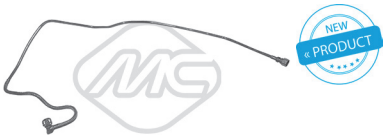

92002
tubo alimentación de combustible 1.6 16V CLIO III

oe: 7700113964 -8200139172



92025
tubo de servofreno

oe: 8200224090

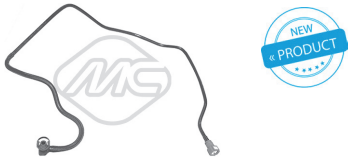

92030
tubo alimentación de combustible 1.6 16V CLIO III

oe: 8200493228 -8200199858

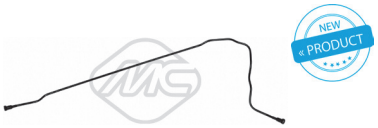

92038
tubo alimentación de combustible retorno deposito CLIO III

oe: 8200262764

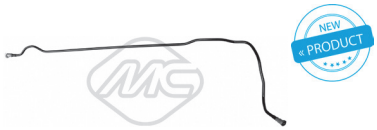

92039
tubo alimentación de combustible salida deposito CLIO III

oe: 8200262760 -8200868563



92055
tubo alimentación de combustible 1.5 dCi CLIO III

oe: 8200050395 -8200360597

© INDUSTRIAL METALCAUCHO, S.L.U.

SUSPENSION DELANTERA y SOPORTES DE MOTOR:

CLIO-III 1.2 (motor D4F):

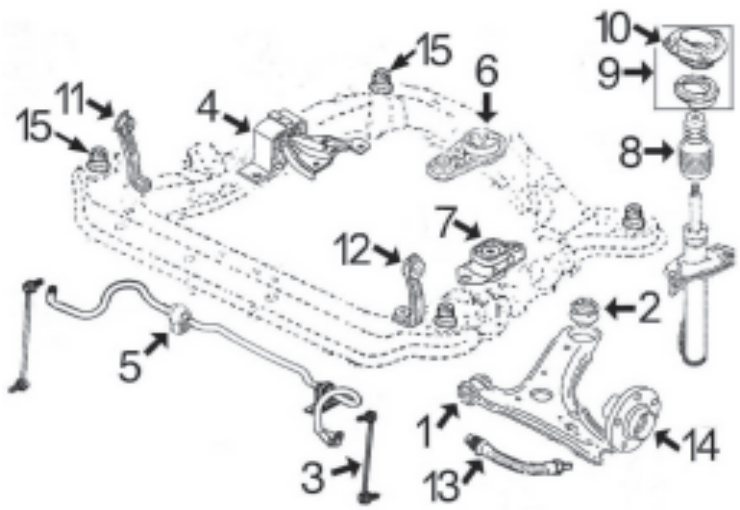

- 1- 5173 silentbloc anterior trapecio delantero
- 2- 4635 silentbloc posterior trapecio delantero
- 3- 4900 bieleta puntal barra estabilizadora
- 4- 5141 soporte motor derecho
- 5- 5154 goma barra estabilizadora
- 6- 4631 soporte motor trasero
- 7- 4624 soporte motor izquierdo
- 8- 5153 capuchón amortiguador delantero
- 9- 5151 kit soporte amortiguador delantero derecho con rodamiento
  - 5152 kit soporte amortiguador delantero izquierdo con rodamiento
- 10- 5149 soporte amortiguador delantero derecho (sin rodamiento)
  - 5150 soporte amortiguador delantero izquierdo (sin rodamiento)
- 11- 5147 soporte derecho sub-chasis
- 12- 5148 soporte izquierdo sub-chasis
- 13- 96105 latiguillo freno delantero (480 mm)
- 14- 90068 buje rueda delantera
- 15- 5710 silentbloc subchasis delantero

CLIO-III 1.4/16v-1.6/16v (motores K4M-K4J) y 1.5Diesel (motor K9K):

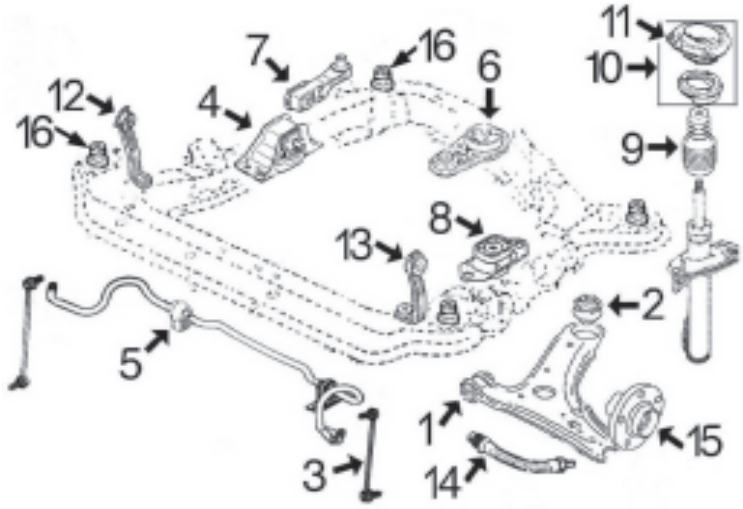

- 1- 5173 silentbloc anterior trapecio delantero
- 2- 4635 silentbloc posterior trapecio delantero
- 3- 4900 bieleta puntal barra estabilizadora
- 4- 5144 soporte motor derecho 1.4-1.6
  - 5142 soporte motor derecho 1.5D (clave motor 760-764 y 766)
  - 5144 soporte motor derecho 1.5D (clave motor 762-768)
- 5- 5154 goma barra estabilizadora
- 6- 4631 soporte motor trasero 1.4-1.6
  - 4631 soporte motor trasero 1.5D (clave motor 760-762 y 768)
  - 4629 soporte motor trasero 1.5D (clave motor 764-766)
- 7- 5143 bieleta antipar en soporte motor derecho, sólo 1.5D
- 8- 4624 soporte motor izquierdo
- 9- 5153 capuchón amortiguador delantero
- 10- 5151 kit soporte amortiguador delantero derecho con rodamiento
  - 5152 kit soporte amortiguador delantero izquierdo con rodamiento
- 11- 5149 soporte amortiguador delantero derecho (sin rodamiento)
  - 5150 soporte amortiguador delantero izquierdo (sin rodamiento)
- 12- 5147 soporte derecho sub-chasis
- 13- 5148 soporte izquierdo sub-chasis
- 14- 96105 latiguillo freno delantero (480 mm)
- 15- 90068 buje rueda delantera
- 16- 5710 silentbloc subchasis delantero

SUSPENSION TRASERA:

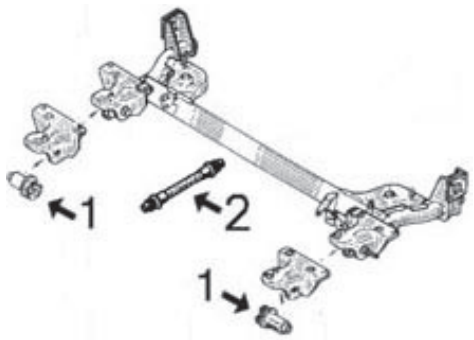

- 1- 5625 silentbloc puente trasero
- 2- 96096 latiguillo freno trasero (220 mm)



04624
soporte motor izquierda

oe: 82 00 352 861 -82 00 168 073



04625
soporte motor izquierda

oe: 82 00 395 661 -60 01 548 160



04629
soporte motor posterior

oe: 82 00 042 454



04631
soporte motor posterior 1.5 dCi

oe: 82 00 042 453 -8200338385



05141
soporte motor derecha

oe: 11 21 037 37R -82 00 281 186

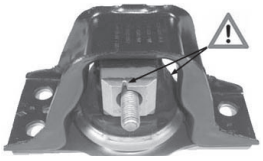

05142
soporte motor derecha 1.5 dCi

oe: 82 00 131 305



05143
bieleta antipar en soporte arriba;Eje delantero, derecha 1.5 dCi

oe: 8200298484 -8200487916

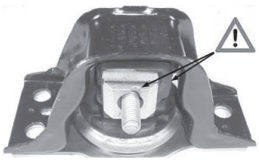

05144
soporte motor derecha

oe: 82 00 140 431

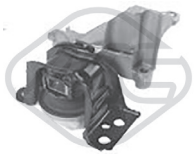

06839
soporte motor derecha 1.4 16V - 1.6 16V

oe: 82 00 984 389 -11 21 066 91R



06840
soporte motor derecha

oe: 11 21 043 44R



06841
soporte motor posterior 2.0 16V Sport CLIO III

oe: 82 00 042 454 -82 00 777 542



04626
goma barra estabilizadora interior;Eje delantero CLIO III

oe: 77 01 056 678



04635 Ø 12 mm
silentbloc posterior trapecio posterior;Eje delantero

oe: 82 00 041 166 -82 00 183 570



04900
bieleta puntal barra estabilizadora Eje delantero, izquierda;Eje delantero, derecha

oe: XS4J M1C230 BA -1S71 3B438 BA



05147
soporte sub-chasis

oe: 8200127321



05148
soporte sub-chasis

oe: 8200127324



05154
goma barra estabilizadora Eje delantero CLIO III

oe: 546120005R



05173 Ø 12 mm
silentbloc anterior trapecio delante;Eje delantero

oe: 82 00 183 569



05625 Ø 12 mm
silentbloc puente ambos lados;Eje trasero

oe: 77 01 479 191 -82 00 038 243

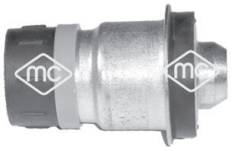

05710
silentbloc cuna posterior;Eje delantero

oe: 82 00 742 906



05149
soporte amortiguador Eje delantero, derecha

oe: 82 00 504 295

© INDUSTRIAL METALCAUCHO, S.L.U.



05150 Ø 13 mm
soporte amortiguador Eje delantero, izquierda
oe: 82 00 504 291



05151
kit soporte amortiguador completo con rodamiento Eje delantero
oe: 77 01 208 823



05152
kit soporte amortiguador com- pleto con rodamiento Eje delantero, izquierda
oe: 77 01 208 822



05153
capuchón amortiguador Eje delantero, izquierda;Eje delantero, derecha
oe: 8200127285 20-52 mm



05760 Ø 35 mm
rodamiento transmisión Eje delantero, derecha
oe: 77 00 112 085 -77 03 066 381



05784
silentbloc soporte cubierta motor
oe: 77 01 056 972

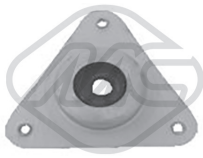

06843 Ø 13 mm
soporte amortiguador eje delantero
oe: 54 30 246 44R



06844
rodamiento soporte amortiguador eje delantero
oe: 54 32 595 39R

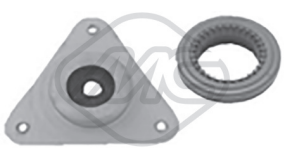

06845
kitiento soporte amortiguador Eje delan- tero
oe: 543A02310R -543259539R



06846
fuelle amortiguador izquierda;derecha;Eje delantero
oe: 543884315R



06847
base muelle suspensión eje trasero ambos lados 1.5 dCi
oe: 8200218906



05437
tornillo rueda para llave de 19mm Eje trasero;Eje delantero
oe: 8200719981 -77 00 437 514



05438
tornillo rueda para llave de 17 mm Eje trasero;Eje delantero
oe: 82 00 473 313 -82 00 610 460



90068 Ø 37 mm
buje rueda Eje delantero
oe: 8200308649 -77 00 415 122



74001 Ø 25 mm
rodamiento Eje trasero
oe: 77 03 090 433 -77 03 090 253



74014 Ø 25 mm
rodamiento Eje trasero
oe: 7701208058 -77 01 209 504



74092 Ø 42 mm
rodamiento Eje delantero
oe: 77 01 210 111 -77 01 207 676



74097 Ø 37 mm
rodamiento Eje delantero
oe: 40 21 057 33R -77 01 207 677



74128 Ø 25 mm
rodamiento Eje trasero
oe: 77 03 090 433 -77 03 090 253



96096 longitud: 220 mm
latiguillo de freno posterior
oe: 82 00 249 251 -77 00 304 969



96105 longitud: 485 mm
latiguillo de freno Eje delantero
oe: 82 00 597 210 -77 00 834 731



01115 kit **0099 fuelle**
kit fuelle transmisión lado de rueda 1.4 16V - 1.5 dCi
oe: 7701209242 Ø 28-86 mm



01246 kit **00246 fuelle**
kit fuelle transmisión lado de engranaje 1.4 16V - 1.5 dCi
oe: 7701209255 Ø 26-67 mm



01253 kit **00253 fuelle**
kit fuelle transmisión lado de engranaje 1.2 16V
oe: 7701209256 Ø 21-61 mm



01254 kit **00254 fuelle**
kit fuelle transmisión lado de rueda
oe: 71745014 Ø 27-82 mm



01267 kit **00267 fuelle**
kit fuelle transmisión lado de engranaje 1.5 dCi
oe: 7701210043 -7701209254 Ø 25-68 mm



01432 kit **00432 fuelle**
kit fuelle transmisión lado de engranaje
oe: 7701467125 -7701034800 Ø 24-82 mm



01517 kit **00517 fuelle**
kit fuelle transmisión lado de rueda
oe: 7701035380 Ø 27-85 mm



01355 kit **00355 fuelle**
kit fuelle cremallera dirección asistida eje delantero 1.2 16V - 1.2 16V Hi-Flex
oe: 77 01 475 840 Ø



02851 Ø 137 mm - 5 canales
polea cigüeñal 1.4 - 1.5 dCi MODUS
oe: 77 00 858 731



04162 Ø 155 mm - 5 canales
polea cigüeñal 1.4 16V - 1.6 16V
oe: 82 00 392 697 -82 00 185 800



04465 Ø 133 mm - 6 canales
polea cigüeñal 1.4 - 1.6 MODUS
oe: 8200544135 -8200392683



04735 Ø 150.155 mm - 6 canales
polea cigüeñal 1.5 dCi
oe: 8200184103 -8200477938



05138 Ø 157 mm - 7 canales
polea cigüeñal 1.2 MODUS
oe: 8200315270



05172 Ø 151 mm - 6 canales
polea cigüeñal 1.6 16V
oe: 8200687605



05145 Ø 10 mm
rodillo tensor correa alternador
oe: 82 00 769 155 -82 00 324 532



05146 Ø -65 mm, ancho: mm
tensor correa alternador 1.5 dCi
oe: 82 00 608 550



05157
tensor correa alternador 1.5 dCi MODUS
oe: 82 00 048 486



05158 Ø 8 mm
rodillo tensor correa alternador
oe: 82 00 040 161



05159
rodillo tensor correa alternador 2.0 16V Sport
oe: 8201008780 -8200875156



05161 Ø 17 mm
rodillo tensor correa alternador
oe: 77 00 102 931 -82 00 104 754



05162
tensor correa alternador
oe: 82 00 603 359 -77 00 102 872

© INDUSTRIAL METALCAUCHO, S.L.U.



05262
tensor correa alternador (rodillo metálico)

oe: 8200190566 -8200069140

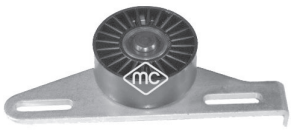

05485
tensor correa alternador 1.4 - 1.6 MODUS

oe:



05952 Ø 17 mm
polea de alternador

oe: 77 01 477 689



05953 Ø 17 mm
polea de alternador

oe: 77 01 476 465



05543
piñon de cigueñal

oe: 8200371496



05627
corona árbol de levas

oe: 7700739336 -7700874761



05645 Ø 11 mm
corona árbol de levas

oe: 77 01 476 570 -77 01 478 037



06170
corona árbol de levas 1.6 16V - 1.6 16V GT CLIO III

oe:



05095
bieleta selector velocidades CLIO III

oe: 7700111132



05440
rodamiento guía cambio velocidades

oe: 8200039656



04717
cubrepedal freno y embrague

oe: 7700416724



02381 Ø 52 mm
junta cónica colector escape

oe: 8200228590 -7700840085



05140
soporte escape

oe: 82 00 114 739

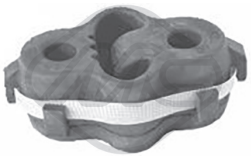

06800
soporte escape Eje trasero 1.5 dCi CLIO III

oe: 206511084R -206510006R

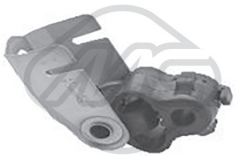

06842
soporte escape 1.5 dCi CLIO III

oe: 206516364R



02063
bomba limpiaparabrisas

oe: 7700430078 -77 00 428 386



50204
sensor velocidad rueda - ABS eje delantero 1.6 16V

oe: 8200419177 -8200195825



50214
sensor velocidad rueda - ABS eje trasero ambos lados 1.2 16V Hi-Flex - 1.2 16V

oe: 82 00 195 832

© INDUSTRIAL METALCAUCHO, S.L.U.



06811
soporte radiador

oe: 21506007R



92000
tubo alimentación de combustible 1.5 dCi 90

oe: 8200520596 -8200171176



92027
tubo alimentación de combustible 1.2 16V

oe: 223206173R



92028
tubo alimentación de combustible

oe: 175103367R



92029
tubo alimentación de combustible

oe: 164468215R



06815
soporte motor derecha 1.2 16V

oe: 113750822R -112843505R

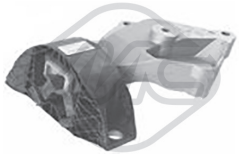

06816
soporte motor Delante, derecha 0.9 TCe 90

oe: 11 37 579 55R -11 37 583 13R



06817
soporte motor posterior 1.5 dCi 90

oe: 11 23 810 35R

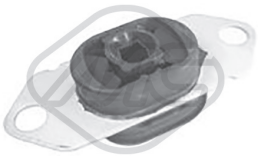

06819
soporte motor izquierda;Eje delantero

oe: 112205217R

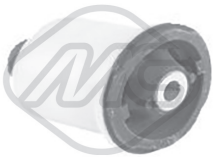

06848 Ø 12,2 mm
silentbloc eje trasero ambos lados

oe: 55 04 523 79R

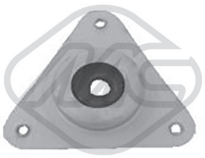

06843 Ø 13 mm
soporte amortiguador eje delantero

oe: 54 30 246 44R



06844
rodamiento soporte amortiguador eje delantero

oe: 54 32 595 39R

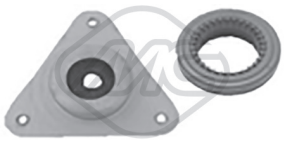

06845
kitiento soporte amortiguador Eje delantero

oe: 543A02310R -543259539R



06846
fuelle amortiguador izquierda;derecha;Eje delantero

oe: 543884315R



74097 Ø 37 mm
rodamiento Eje delantero

oe: 40 21 057 33R -77 01 207 677



35002
cubierta distribución 1.5 dCi 75

oe: 8200795003 -8200795012



06867
rodamiento cambio 1.5 dCi 75

oe: 8200142677



50214
sensor velocidad rueda - ABS eje trasero ambos lados 1.2 16V

oe: 82 00 195 832

© INDUSTRIAL METALCAUCHO, S.L.U.

CANALIZACIONES DE AGUA:

ESPACE-II **2.0 gasolina, motor J7R desde '89 hasta '96:**

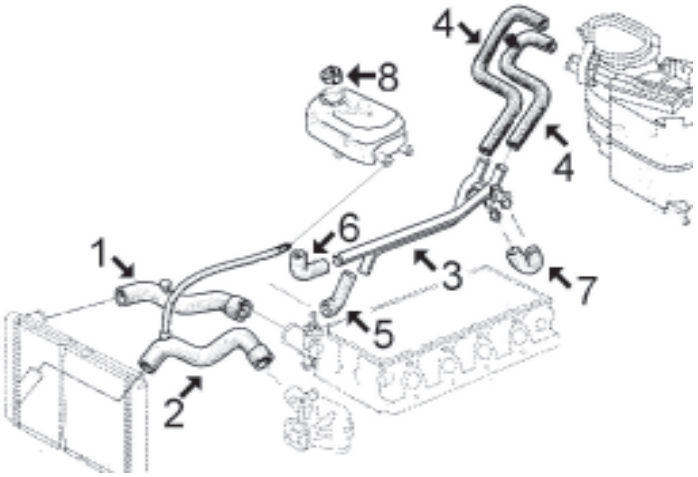

1- 8870 mgto superior radiador
2- 8856 mgto inferior radiador
3- 3006 tubo metálico de agua
4- 8867 juego mgtos entrada/salida calefactor
5- 7964 mgto de tubo a caja termostato
6- 7666 mgto de tubo a caja termostato
7- 7966 mgto unión tubo metálico
8- 3514 tapón botella de expansión

ESPACE-II **2.1 Diesel, motor J8S de 2.068 cc desde '89 hasta '96:**

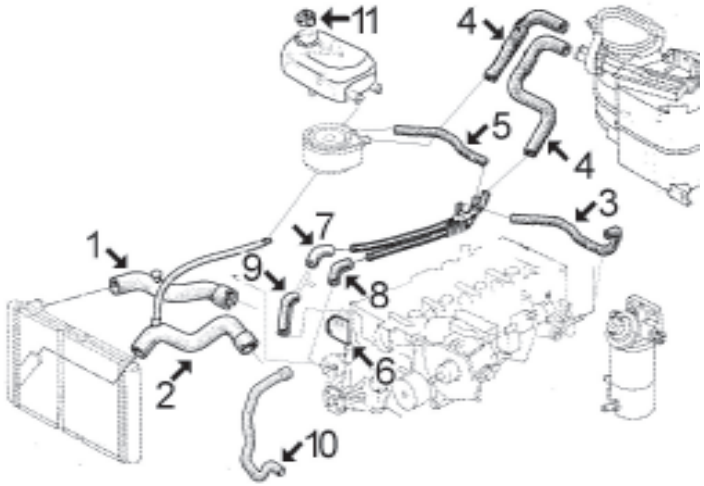

1- 8861 mgto superior radiador
2- 8856 mgto inferior radiador
3- 8099 mgto de tubo a culata
4- 8864 juego mgtos entrada/salida calefactor
5- 8866 mgto de tubo a intercambiador
6- n/d tapa de termostato
7- 8098 mgto de tubo a caja termostato
8- 7998 mgto de tubo a caja termostato
9- 7968 mgto en caja de termostato
10- *8128* mgto desvaporizador
11- 3514 tapón botella de expansión

ESPACE-III **2.0 gasolina motor F4R desde '96 hasta '02:**

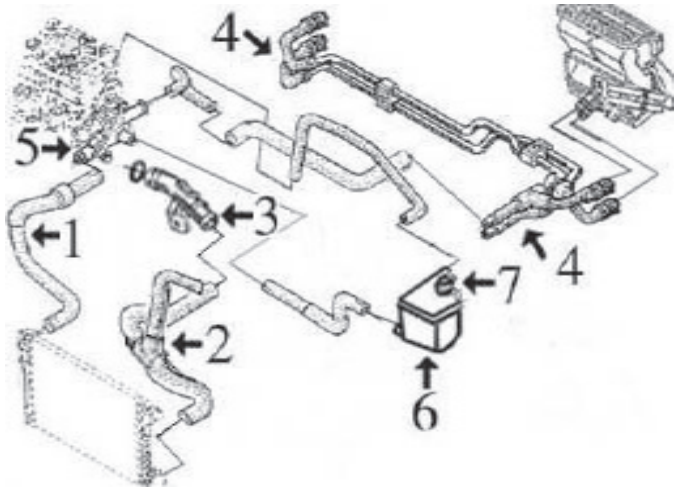

1- 8876 mgto superior radiador
2- 8885 mgto inferior radiador
3- 3662 boquilla entrada agua a bloque
4- n/d juego mgtos entrada/salida calefactor
5- 3119 tapa de termostato
3148 boquilla metálica en caja de termostato
6- 3652 botella de expansión
7- 3563 tapón botella de expansión

ESPACE-III **1.9 Diesel motor F9Q** **desde '98 hasta '02:**

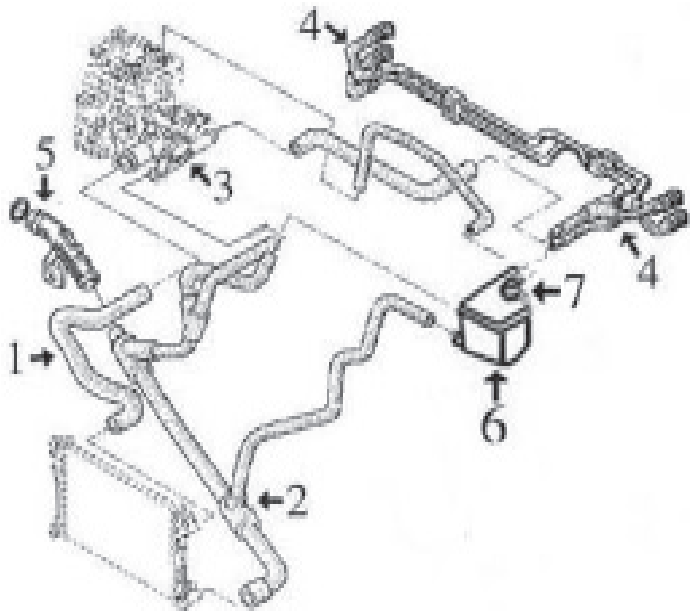

1- 8905 mgto superior radiador
2- 8906 mgto inferior radiador
3- 3569 caja de termostato completa hasta 3/'01
3645 caja de termostato completa desde 3/'01
4- n/d juego mgtos entrada/salida calefactor
5- 3662 boquilla entrada agua a bloque
6- 3652 botella de expansión
7- 3563 tapón botella de expansión

ESPACE-III **2.2dT Diesel motor G8T** **desde '96 hasta 12/'98:**

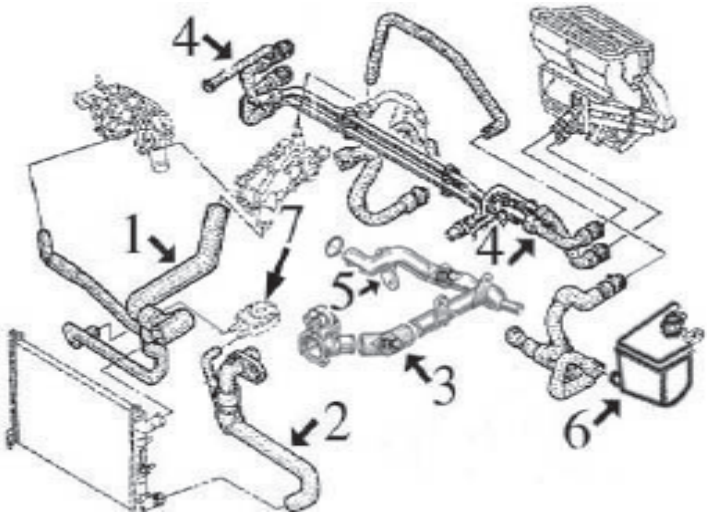

1- 8907 mgto superior radiador
2- 8908 mgto inferior radiador
3- 8792 mgto de tubo metálico a caja termostato
4- n/d juego mgtos entrada/salida calefactor
5- 3155 tubo de agua metálico
6- 3652 botella de expansión
3514 tapón botella de expansión
7- 5943 intercambiador de calor

8883 juego mgtos desvaporizadores

ESPACE-III **2.2dT Diesel motor G8T** **desde 12/'98:**

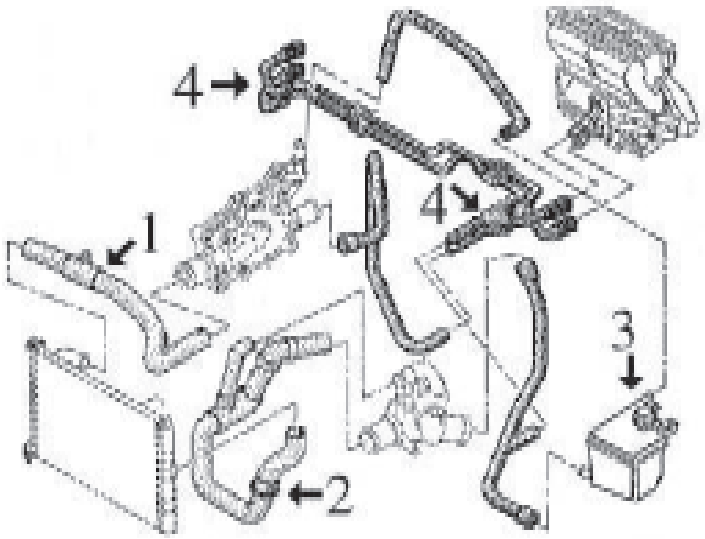

1- 8909 mgto superior radiador
2- 8910 mgto inferior radiador
3- 3652 botella de expansión
3514 tapón botella de expansión
4- n/d juego mgtos entrada/salida calefactor

8883 juego mgtos desvaporizadores

© INDUSTRIAL METALCAUCHO, S.L.U.

ESPACE-III 2.2dT motor Diesel G9T desde '00:

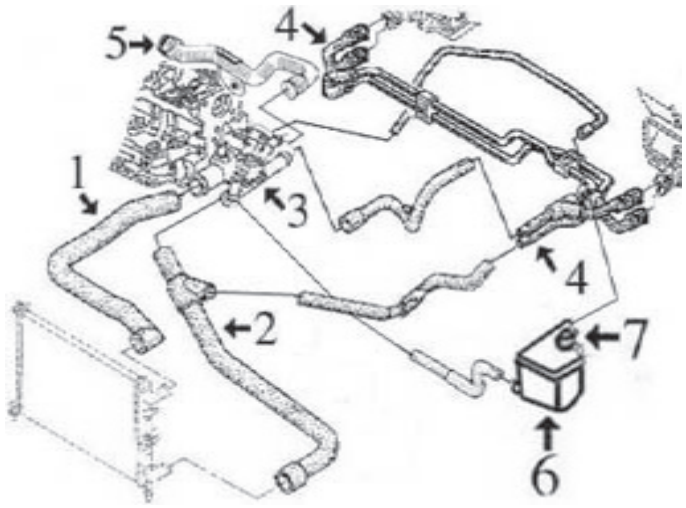

1- 8904 mgto superior radiador
2- 8902 mgto inferior radiador
3- 3646 caja de termostato completa
4- n/d juego mgtos entrada/salida calefactor
5- n/d tubo de agua
6- 3652 botella de expansión
7- 3514 tapón botella de expansión

ESPACE-IV 1.9 Diesel motor F9Q desde '02-

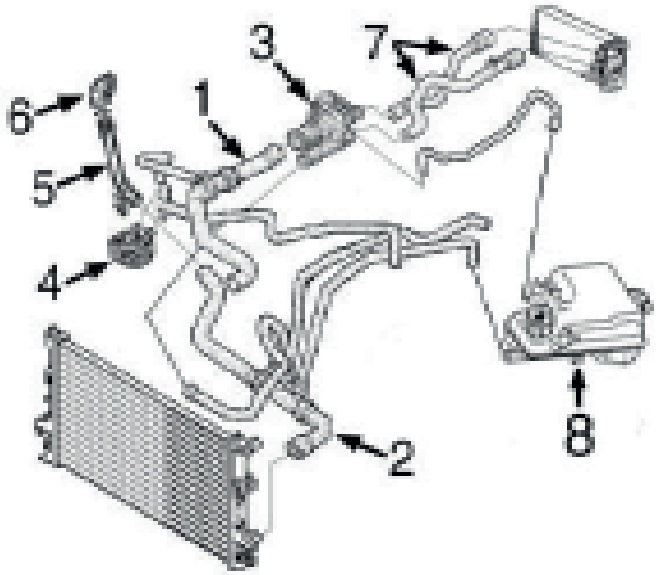

1- n/d mgto superior radiador
2- n/d mgto inferior radiador
3- 3645 cuerpo completo con termostato de 89º
3661 cuerpo completo con termostato de 83º
4- 5943 intercambiador de calor
5- 3201 tubo rígido a mgto inferior
6- 3779 tapa en bloque motor
7- n/d jgo mgtos calefactor
8- 3820 botella de expansión
3563 tapón botella de expansión

9095 mgto desvaporizador

ESPACE-IV 2.0 Diesel motor M9R desde '05-

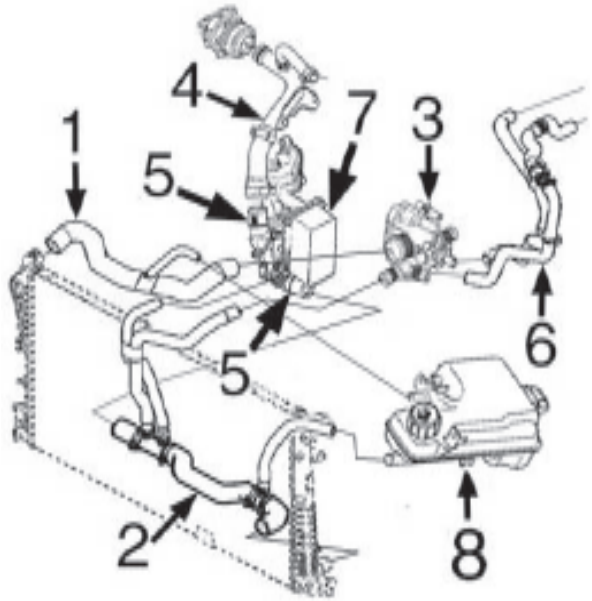

1- n/d mgto superior radiador
2- n/d mgto inferior radiador
3- 3859 caja de termostato completa
4- 3227 tubo de bomba de agua a filtro de aceite completo con mgtos. a válvula EGR y a caja filtro de aceite hasta -7/'07
3228 tubo de bomba de agua a filtro de aceite completo con mgtos. a válvula EGR y a caja filtro de aceite desde 7/'07-
5- 3924 tapa de agua en caja filtro de aceite
6- n/d jgo mgtos entrada/salida calefactor
7- n/d intercambiador de calor agua/aceite
8- 3926 botella de expansión
3563 tapón botella de expansión



02404 Ø 44 mm
junta de termostato 2.0 - 2.0 16V III,IV

oe: 7700741923



03006
tubo de agua metálico II

oe: 7700733371 -7700857567



03119
tapa de termostato (plástico)

oe: 7700869797 -8200561420



03148
boquilla metálica en tapa bomba de agua

oe: 77 00 104 134



03155
tubo de agua metálico 2.2 12V TD III

oe: 7700862891



03201
tubo de agua metálico 1.9 dCi IV

oe: 8200231092 -8200088019



03227
tubo metálico 2.0 dCi IV

oe: 8200370717 -8200717364



03228
tubo metálico 2.0 dCi IV

oe: 8200365275 -8200801589



03514
tapón botella de expansión I,II

oe: 7700805031



03525
tapón botella de expansión I,III,IV

oe: 7700805032



03563
tapón botella de expansión 1.9 dCi - 2.2 dCi IV

oe: 82 00 048 024 -77 00 805 131



03569
cuerpo termost. completo con accesorios y termostato I,II,III

oe: 82 00 065 394 -82 00 065 392



03645
caja de termostato completa con termostato de 89º 1.9 dCi IV

oe: 82 00 674 366 -82 00 112 054



03646
caja de termostato completa con termostato de 83º 2.2 dCi III,IV

oe: 82 00 262 241



03652
botella de expansión III

oe: 60 25 371 703



03661
caja de termostato completa con termostato de 83º III,IV

oe: 8200674369 -8200074349



03662
boquilla entrada agua a bloque

oe: 8200713678 -7700873948



03779
boquilla en bloque motor + tórica 1.9 dCi IV

oe: 7700113645 -8200590563



03859
caja de termostato completa 3.0 V6 24V III,IV

oe: 8200907243 -8200801567



03924
boquilla entrada/salida en caja filtro de aceite 2.0 dCi IV

oe: 7701476602

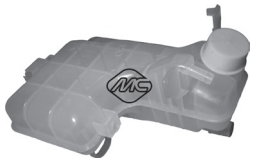

03926
botella de expansión IV

oe: 8200339746

© INDUSTRIAL METALCAUCHO, S.L.U.



07666
mgto de tubo a bomba 2.1 TD I,II

oe: 7700727246



07964
mgto de tubo a bomba de agua II

oe: 7700851815 -7700745665



07966
mgto unión tubo metálico II

oe: 7705026798 -7700745411



07968
mgto de termostato a bomba 2.1 TD II

oe: 7700733183



07998
mgto de bomba de agua a tubo 2.1 TD II

oe: 7705026323



08098
mgto de boquilla a tubo rígido II

oe: 7700742500



08099
mgto de tubo metálico a culata 2.1 TD I,II

oe: 7700667779



08792
mgto de tubo metálico a cuerpo termostato 2.2 12V TD III

oe: 7705126973



08856
mgto inferior radiador 2.0 - 2.1 TD II

oe: 7700424864 -6025109405



08861
mgto superior radiador arriba 2.1 TD II

oe: 6025106171



08866
mgto de tubo metálico 2.1 TD II

oe: 7700414160 -6025107815



08870
mgto superior radiador arriba I

oe: 7700796606



08876
mgto superior radiador arriba 2.0 16V III

oe: 6025404322



08885
mgto inferior radiador debajo 2.0 16V III

oe: 6025315603



08902
mgto inferior radiador 2.2 dCi III

oe: 6025312027



08904
mgto superior radiador 2.2 dCi III

oe: 6025312028



08905
mgto superior radiador arriba 1.9 dTi III

oe: 7700419062



08906
mgto inferior radiador 1.9 dTi III

oe: 6025315548



08907
mgto superior radiador arriba 2.2 12V TD - 2.2 D III

oe: 7700430159



08908
mgto inferior radiador debajo 2.2 12V TD III

oe: 7700835908



08909
mgto superior radiador arriba 2.2 dCi III

oe: 6025308778



08910
mgto inferior radiador debajo 2.2 dCi III

oe: 6025308738



08864
jgo. mgtos calefactor 2.1 TD II

oe: 6025107814 -6025107002



08867
jgo. mgtos calefactor 2.0 II

oe: 7700414162 -6025107813



04709
soporte filtro de aire (largo) I

oe: 7700744145



08883
jgo mgtos desvaporizadores 2.2 D III

oe: 7705026974 -7700869691



09095
mgto desvaporizador con válvula IV

oe: 8200063371 -8200136128

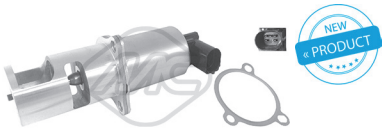

93013
válvula EGR 1.9 dCi IV

oe: 8200 542 997 -8200 467 001



93014
válvula EGR 2.2 dCi III,IV

oe: 8200 294 794 -8200 270 539

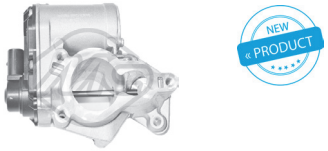

93078
válvula EGR 2.0 dCi IV

oe: 8200693739 -H8200327011



00668
tapon cárter aceite

oe:



00670
tapon cárter aceite

oe: 7903075033



02024 Ø 14 mm
arandela carter c/goma 14mm

oe: 0164.54 -0164.54



02490
tapón cárter de aceite

oe: 7703075033



03617
tapón llenado aceite motor I,III,IV

oe: 77 00 741 840 -82 00 800 258



03619
tapón llenado aceite motor 1.9 dTi III

oe: 8200062947 -77 00 111 741



03648
tapón llenado aceite 2.2 dCi IV

oe: 82 00 009 180 -77 00 870 192



03714
decantador completo

oe: 7703065274 -7700874589



03717
decantador completo 1.9 dTi III,IV

oe: 7703065274 -8200083403



03838
tapa filtro de aceite 2.0 dCi IV

oe: 7701476503



03840
tapa filtro de aceite 2.2 12V TD III

oe: 7701048886



03925
varilla nivel aceite 2.0 dCi IV

oe: 8201009745

© INDUSTRIAL METALCAUCHO, S.L.U.



04641
juego tapas arboles de levas 2.0 16V III,IV

oe: 77 00 106 271



04724
varilla nivel aceite 2.2 D III

oe: 8200 676 300 -8200086256



04725
varilla nivel aceite 1.9 dTi III,IV

oe: 8200901431 -82 00 138 515



05496
cárter de aceite 1.9 dTi - 2.0 - 2.0 16V III,IV

oe: 8200728386 -8200477252



05497
cárter de aceite III

oe: 82 00 728 381 -77 00 111 746



05501
cárter de aceite 2.0 III

oe: 77 01 648 829 -77 00 857 504



05655
tapón cárter de aceite

oe: 77 03 075 347



05943
intercambiador de calor III,IV

oe: 7700853915 -7700114036



05387
filtro de gasoil 2.2 dCi III

oe: 8200416947 -77 00 109 585



05393
filtro de gasoil 1.9 dTi - 2.2 12V TD III,IV

oe: 8200084288 -8200780950

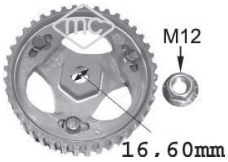

05623
corona bomba inyección regulable 1.9 dTi III,IV

oe: 7700743389 -7700743388 16.6

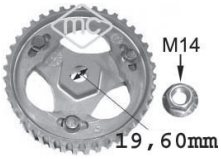

05644
corona bomba inyección regulable 1.9 dTi III,IV

oe: 19.6



05750
corona bomba inyección NO regulable

oe: 8200046741 19.6

SUSPENSION DELANTERA y SOPORTES DE MOTOR:

ESPACE-II desde '91 hasta '96
2.0 gasolina motor J7R
2.1 Diesel motor J8S

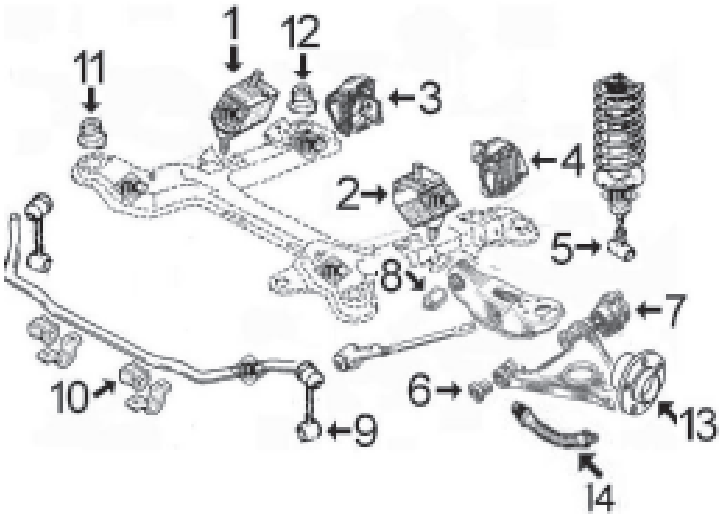

- **1- 4119 soporte motor derecho**
- **2- 4120 soporte motor izquierdo**
- **3- 4171 soporte derecho cambio**
- **4- 4172 soporte izquierdo cambio**
- **5- 211 silentbloc soporte amortiguador delantero**
- **6- 4199 silentbloc anterior trapecio delantero**
- **7- 4217 silentbloc posterior trapecio delantero**
- **8- 4580 silentbloc brazo superior delantero**
- **9- 4574 bieleta puntal barra estabilizadora**
- **10- 4573 goma barra estabilizadora delantera**
- **11- 777 silentbloc posterior sub-chasis delantero**
- **12- 776 silentbloc anterior sub-chasis delantero**
- **13- 90033 buje rueda delantera**
- **14- 96079 latiguillo freno delantero**

ESPACE-III desde '96 hasta '02
2.0 gasolina motores de 8 válvulas F3R y de 16 válvulas F4R
1.9 diesel motor F9Q
2.2 Diesel motores G8T(-'00) y G9T ('00-)

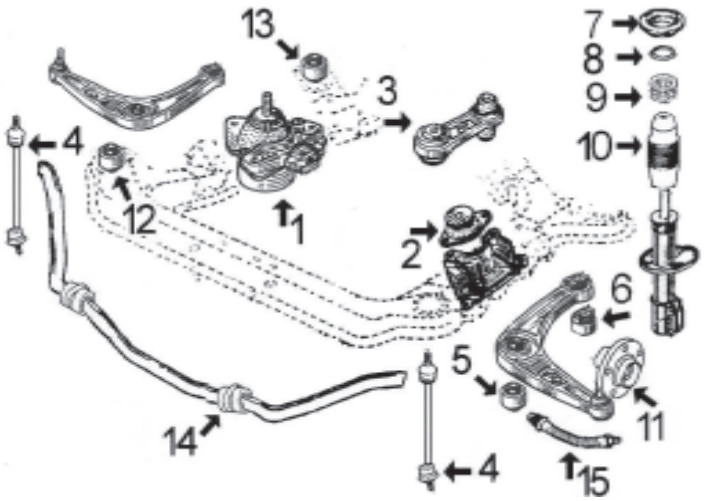

- **1- 4183 soporte motor derecho 2.0 gasolina motor 8v F3R**
  2897 soporte motor derecho 1.9D-F9Q y 2.2D-G8T/G9T
  4087 soporte motor derecho 2.0 gasolina motor 16v F4R
- **2- 4091 soporte motor izquierdo 2.0 gasolina motor 8v F3R**
  4091 soporte motor izquierdo 2.0 gasolina motor 16v F4R
  4091 soporte motor izquierdo 1.9D motor F9Q
  2898 soporte motor izquierdo 2.2 diesel motor G8T -'00
  4462 soporte motor izquierdo 2.2 diesel motor G9T '00-
- **3- 4575 soporte motor trasero 2.0 gasolina F3R y F4R**
  4575 soporte motor trasero 1.9 Diesel-F9Q
  4090 soporte motor trasero 2.2 diesel G8T -'00
  4576 soporte motor trasero 2.2 diesel G9T '00-
- **4- 4243 bieleta puntal barra estabilizadora**
- **5- 2664 silentbloc anterior trapecio delantero**
- **6- 2663 silentbloc posterior trapecio delantero**
- **7- 5751 kit soporte amortiguador delantero derecho completo con rodamiento**
  4029 soporte amortiguador delantero derecho
  5752 kit soporte amortiguador delantero izquierdo completo con rodamiento
  4030 soporte amortiguador delantero izquierdo
- **8- 4178 rodamiento soporte amortiguador**
- **9- n/d tope de goma amortiguador delantero**
- **10- 4173 capuchón amortiguador**
- **11- 90067 buje rueda delantera**
- **12- 4607 silentbloc anterior sub-chasis delantero**
- **13- 4606 silentbloc posterior sub-chasis delantero**
- **14- 4578 goma barra estabilizadora delantera**
- **15- 96079 latiguillo freno delantero**

© INDUSTRIAL METALCAUCHO, S.L.U.

ESPACE-IV	**desde '02**	**1.9 Diesel motor F9Q** **2.0 Diesel motor M9R** **2.2 Diesel motor G9T** **2.0 gasolina motor F4R** **3.0 gasolina motor V6**

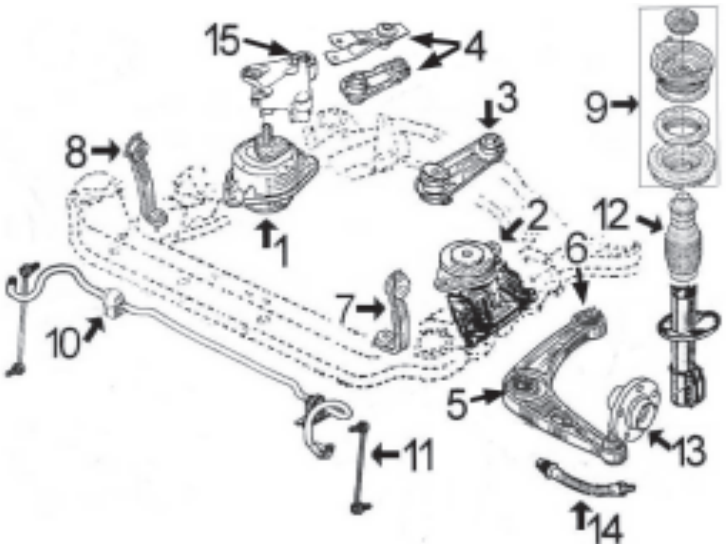

- **1- 6155 soporte motor derecho 2.0-1.9D (marca de color verde, dureza 40º/45º)**
- **4461 soporte motor derecho 2.0D-2.2D-3.0D (marca de color coral, dureza 50º-55º)**
- **2- 4462 soporte motor izquierdo todos modelos salvo 2.0D**
- **5647 soporte motor izquierdo todos modelos 2.0D M9R**
- **3- 4452 soporte motor trasero 2.0-16v F4R**
- **4452 soporte motor trasero 1.9 Diesel-F9Q680**
- **4467 soporte motor trasero 1.9 Diesel-F9Q820**
- **5652 soporte motor trasero 2.0 Diesel M9R**
- **4452 soporte motor trasero 2.2 Diesel G9T**
- **4452 soporte motor trasero 3.0 V6**
- **4467 soporte motor trasero cambio automático todos tipos**
- **4- 4466 bieleta antipar en soporte derecho 1.9Diesel**
- **5653 bieleta antipar en soporte derecho 2.0Diesel**
- **4466 bieleta antipar en soporte derecho 2.2Diesel y 3.0V6**
- **4469 bieleta antipar en soporte derecho 2.0-16v F4R**
- **4- 4243 bieleta puntal barra estabilizadora**
- **5- 4487 silentbloc anterior trapecio delantero**
- **6- 4488 silentbloc posterior trapecio delantero**
- **7- 4587 soporte izquierdo sub-chasis delantero**
- **8- 4588 soporte derecho sub-chasis delantero**
- **9- 4572 soporte amortiguador delantero completo con rodamiento y accesorios**
- **10- 4578 goma barra estabilizadora**
- **11- 4457 bieleta puntal barra estabilizadora delantera**
- **12- 4827 capuchón amortiguador delantero**
- **13- 90110 buje rueda delantera**
- **14- 96171 latiguillo freno delantero**
- **15- 5216 silentbloc sobre soporte motor derecho todos mods.**

SUSPENSION TRASERA:

ESPACE-II	**desde '91 hasta '96**
ESPACE-III	**desde '96 hasta '02**
ESPACE-IV	**desde '02-**

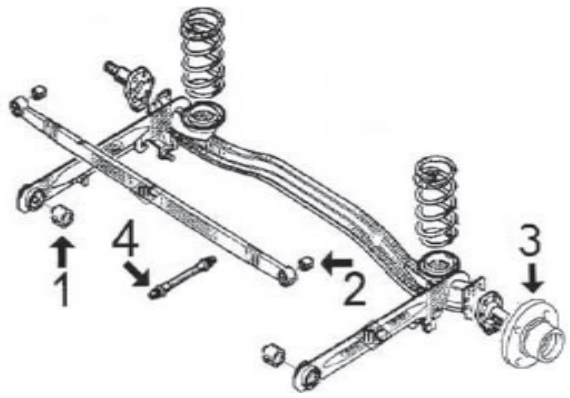

- **1- 4581 silentbloc soporte puente trasero II-III**
- **2- 4582 silentbloc barra Panhard Espace-II ('90-'96)**
- **4579 silentbloc barra Panhard Espace-III ('96-'02)**
- **3- 90527 buje rueda trasera completo con rodamiento Espace II (4 agujeros)**
- **4- 96177 latiguillo freno trasero IV**
- **96096 latiguillo freno trasero IV**

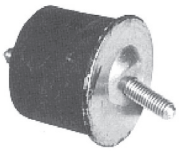

00426
soporte motor derecha;delante

oe: 77 04 000 767

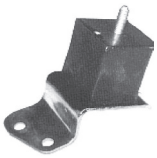

00484
soporte motor izquierda;delante I,II,III

oe: 77 04 000 769



00496
soporte motor centro;delante I,II

oe: 77 04 000 829



00525
soporte de motor delante I

oe: 77 04 000 469



00716
soporte motor lado de engranaje I,II

oe: 77 04 000 777



02897
soporte motor derecha III,IV

oe: 60 25 310 282



02898
soporte motor delante III

oe: 7700818369



04087
soporte motor 2.0 - 2.0 16V III

oe: 7700423007



04090
soporte motor posterior III,IV

oe: 77 00 411 189



04091
soporte motor izquierda III

oe: 77 00 422 473



04119
soporte motor derecha;delante II

oe: 60 25 111 363 -77 00 783 016



04120
soporte motor izquierda;delante II

oe: 60 25 111 364 -77 00 783 018

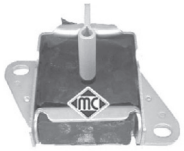

04171
soporte cambio Atrás derecha I,II

oe: 60 25 102 325 -77 00 768 011



04172
soporte cambio izquierda I,II

oe: 77 00 768 010



04183
soporte motor derecha III,IV

oe: 77 00 823 950



04452
soporte motor posterior;debajo

oe: 82 00 259 836 -82 00 003 826



04461
soporte motor derecha IV

oe: 82 00 181 590 -82 00 054 865



04462
soporte motor izquierda 2.2 dCi III,IV

oe: 8200000017 -8200357462



04466
bieleta antipar arriba;derecha IV

oe: 82 00 400 177 -82 00 250 743



04467
soporte motor posterior IV

oe: 82 00 371 093 -82 00 000 003



04468
soporte motor Eje trasero IV

oe: 8200000002

© INDUSTRIAL METALCAUCHO, S.L.U.



04469
bieleta antipar derecha IV

oe: 8200358666 -8200000010



04575
soporte motor posterior III

oe: 6025304389



04576
soporte motor posterior;debajo III

oe: 60 25 403 418



04592
oporte motor completo con tirante posterior;izquierda 2.2 12V TD - 2.2 dCi - 3.0
oe: 77 00 825 794



05216
silentbloc sobre soporte motor 1.9 dCi IV

oe: 8200367493 -8200302003



05647
soporte motor lado de engranaje;posterior 2.0 dCi IV
oe: 8200292828



05652
soporte motor debajo

oe: 8200292832



05653
soporte motor 2.0 dCi IV

oe: 8200403904

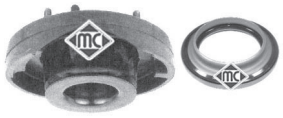

05751
kit soporte amortg. Eje delantero, izquierda III
oe: 77 00 777 654 -77 00 832 420



05752
kit soporte amortg. Eje delantero, derecha III
oe: 77 00 777 654 -77 00 832 419



06155
soporte motor derecha IV

oe: 82 00 000 011 -82 00 181 589



00776 Ø 12 mm
silentbloc puente posterior;Eje delantero I,II
oe: 77 00 767 684



00777
silentbloc puente delante;Eje delantero I,II
oe: 7700767686

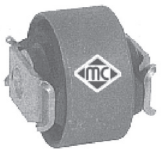

02663 Ø 12 mm
silentbloc posterior trapecio posterior;Eje delantero abajo I,II,III
oe: 60 25 311 529 -60 25 306 471



02664 Ø 18,5 mm
silentbloc anterior trapecio ambos lados;-centro;Eje delantero abajo I,II,III
oe: 77 00 822 503



04199 Ø 14,4 mm
silentbloc anterior trapecio interior;Eje delantero abajo I,II
oe: 77 00 781 463



04217 Ø 23 mm
silentbloc posterior trapecio posterior;Eje delantero abajo II
oe: 77 00 781 464 -77 00 781 441



04243
bieleta puntal barra estabilizadora Eje delantero III
oe: 77 00 805 494



04457
bieleta puntal barra estabilizadora Eje delantero IV
oe: 82 00 002 870



04487 Ø 18 mm
silentbloc anterior trapecio delante;Eje delantero IV
oe: 82 00 002 868



04488 Ø 15 mm
silentbloc posterior trapecio posterior;Eje delantero IV
oe: 82 00 002 869

RENAULT - ESPACE I/II/III/IV (07/1984 -)



04573 Ø 22 mm
goma barra estabilizadora interior;Eje delantero II,III
oe: 77 00 797 821



04574 Ø 22 mm
bieleta puntal barra estabilizadora eje delantero II
oe: 7700781500



04578
goma barra estabilizadora interior;Eje delantero IV
oe: 82 00 272 592



04579 Ø 10 mm
silentbloc barra Panhard Eje trasero 2.0 i Quadra - 2.2 Quadra I,II,III
oe: 60 25 006 302



04580 Ø 14 mm
silentbloc brazo superior Eje delantero arriba II
oe: 77 04 001 734



04581 Ø 12 mm
silentbloc soporte puente ambos lados;Eje trasero I,II,III
oe: 6025315757 -6025000245



04582 Ø 10 mm
silentbloc barra Panhard Eje trasero I,II
oe: 60 25 000 249



04587
soporte sub-chasis izquierda;delante IV
oe: 82 00 000 514



04588
soporte sub-chasis derecha;delante IV
oe: 543174598R -82 00 000 515



04606 Ø 12 mm
silentbloc posterior soporte cuna posterior;Eje delantero II,III
oe: 7700824709



04607 Ø 13,5 mm
silentbloc anterior soporte cuna delante;Eje delantero II,III
oe: 7700826216



00211
silentbloc soporte amortiguador eje delantero
oe: 7701348300



04029
soporte amortiguador Eje delantero, izquierda III
oe: 77 00 832 420 -60 25 305 979



04030
soporte amortiguador Eje delantero, derecha III
oe: 77 00 832 419 -60 25 305 980



04173
capuchón amortiguador Eje delantero III,IV
oe: 7700776743 18.5-51.5 mm



04181 Ø 65 mm
rodamiento soporte amortiguador eje delantero III
oe: 77 00 803 635



04459
tope goma amortiguador Eje delantero I
oe: 7700714835



04572
soporte amortiguador completo con rodamiento Eje delantero IV
oe: 8200002877 -8200002876



04827
capuchón amortiguador eje delantero IV
oe: 8200180137 -77 00 833 756 25-48 mm



05760 Ø 35 mm
rodamiento transmisión Eje delantero, derecha III,IV
oe: 77 00 112 085 -77 03 066 381



05437
tornillo rueda para llave de 19mm Eje trasero;Eje delantero I
oe: 8200719981 -77 00 437 514

© INDUSTRIAL METALCAUCHO, S.L.U.



05438
tornillo rueda para llave de 17 mm Eje trasero;Eje delantero
oe: 82 00 473 313 -82 00 610 460

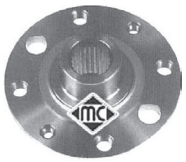

90033
buje rueda Eje delantero 2.0 - 2.1 TD II
oe: 77 00 715 149

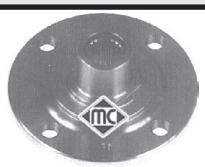

90067 Ø 40 mm
buje rueda Eje delantero III
oe: 7700830220



90110 Ø 45 mm
buje rueda eje delantero IV
oe: 8200 267 645



90527
buje rueda Eje trasero 2.0 - 2.0 i I,II
oe: 77 01 204 667



00832
jgo reparación membrana depresor I,II
oe: 001 586 07 43



74005 Ø 37 mm
rodamiento Eje trasero 2.0 i Quadra - 2.2 Quadra I
oe: 7701205779 -7700822985



74065 Ø 39,98;40;78 mm
rodamiento Eje trasero I,II
oe: 7703090458 -7701462020

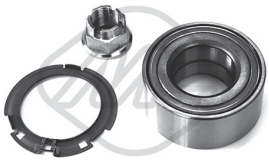

74085 Ø 45 mm
rodamiento Eje delantero IV
oe: 77 01 208 427 -77 01 207 966



96065 longitud: 305 mm
latiguillo de freno posterior 2.0 - 2.0 i I
oe: 82 00 020 558 -77 04 003 905



96075 longitud: 290 mm
latiguillo de freno Eje delantero 2.0 - 2.0 16V - 3.0 III
oe: 7704003958



96095 longitud: 290 mm
latiguillo de freno posterior 2.0 i - 2.0 i Quadra - 2.1 TD I,II
oe: 481627 -481627



96096 longitud: 220 mm
latiguillo de freno posterior 1.9 dTi - 2.0 III
oe: 82 00 249 251 -77 00 304 969



96171 longitud: 410 mm
latiguillo de freno Eje delantero 1.9 dCi - 2.0 IV
oe: 77 01 050 070



96177 longitud: 210 mm
latiguillo de freno Eje trasero;interior 1.9 dCi - 2.0 IV
oe: 77 01 050 073



01128 kit **fuelle**
kit fuelle transmisión lado de engranaje 2.0 i Quadra - 2.2 Quadra I,II
oe: 7701469389 Ø 20-80 mm



01135 kit **fuelle**
kit fuelle transmisión lado de engranaje 2.2 dCi III
oe: 7701 470 910 Ø 23-82 mm



01139 kit **fuelle**
kit fuelle transmisión con rodamiento 28mm lado de engranaje 2.0 - 2.1 TD
oe: 7701473830 Ø 28



01267 kit **00267 fuelle**
kit fuelle transmisión lado de engranaje 2.0 IV
oe: 7701210043 -7701209254 Ø 25-68 mm



01273E kit **fuelle**
kit (cono) lado de rueda I
oe: 7701457539 Ø 20-78 mm



01343 kit **00343 fuelle**
kit fuelle transmisión lado de rueda 2.0 - 2.0 i
oe: 374 094 Ø 22-77 mm



01343E kit **fuelle**
kit (cono) lado de rueda 2.0 - 2.0 i

oe: 374 094 Ø 22-78 mm



01517 kit **00517 fuelle**
kit fuelle transmisión lado de rueda 2.0 - 2.1 TD II

oe: 7701035380 Ø 27-85 mm



01523 kit **00523 fuelle**
kit fuelle transmisión lado de engranaje 2.0 - 2.2 - 2.2 4x4 II,III

oe: 7701466172 -7701464758 Ø 24-73 mm



01732 kit **00732 fuelle**
kit fuelle transmisión lado de rueda 2.0 - 2.0 i I,II

oe: 7701033432 Ø 22-81 mm



01732E kit **fuelle**
kit (cono) lado de engranaje II

oe: 7701033432 Ø 22-81 mm



01733 kit **fuelle**
kit fuelle transmisión lado de rueda 2.0 - 2.1 TD II

oe: 77 01 013 275 Ø 25-88 mm



01733E kit **fuelle**
kit (cono) lado de rueda 2.0 - 2.1 TD II

oe: 77 01 013 275 Ø 22-92 mm



02304 kit **fuelle**
kit rep. transm. izqda. lado de engranaje

oe: 7701470566 -7701468573 Ø 28-114 mm



01265 kit **00265 fuelle**
kit fuelle cremallera dirección manual 2.0 - 2.0 i I

oe: 7700653459 Ø 10-40 mm



01266 kit **00266 fuelle**
kit fuelle cremallera dirección 2.0 - 2.0 i I

oe: 7700680852 Ø 11-31 mm



01355 Ø 13,5;44,5 mm
kit fuelle cremallera dirección asistida eje delantero III,IV

oe: 77 01 475 840



01561 kit **00561 fuelle**
kit fuelle cremallera dirección asistida I,II

oe: 77 00 781 095 -77 00 706 007 Ø 10-40 mm



02316 kit **fuelle**
jgo. gomas sujeción cremallera asistida 2.0 - 2.0 i I,II

oe: 7700778304 -7700662571 Ø



02850 Ø 15 mm
polea cigüeñal 2.1 TD I,II

oe: 77 00 853 470 -77 01 349 439



02851 Ø 137 mm - 5 canales
polea cigüeñal I,II,III

oe: 77 00 858 731



04163 Ø 12,5 mm
polea cigüeñal 1.9 dTi III

oe: 77 00 110 329 -82 00 689 702



04455 Ø 12 mm
polea cigüeñal III

oe: 8200386451 -7700115766



04463 Ø 30,5;57 mm
polea cigüeñal 2.2 dCi III

oe: 82 00 555 547 -82 00 213 058



04464 Ø 151 mm - 6 canales
polea cigüeñal 2.0 - 2.0 16V III,IV

oe: 8200505824 -8200451065



04489 Ø 15 mm
polea cigüeñal 2.2 12V TD III

oe: 7700104292 -7700100883



04577 Ø 122 mm - 6 canales
polea cigüeñal 2.0 - 2.0 16V III

oe: 8200458960 -7700738072

© INDUSTRIAL METALCAUCHO, S.L.U.

RENAULT - ESPACE I/II/III/IV (07/1984 -)



04585 Ø 30 mm
polea cigüeñal 2.2 dCi IV

oe: 82 00 458 171 -82 00 207 435



04611 Ø 151 mm - 7 canales
polea cigüeñal 2.0 - 2.0 Turbo IV

oe: 8200505833 -8200451073



04664 Ø 12 mm
polea cigüeñal III

oe: 7700856673



04734 Ø 25 mm
polea cigüeñal IV

oe: 82 00 268 426 -8200457779



05651 Ø 38 mm
polea cigüeñal 2.0 dCi IV

oe: 8200767762



05725 Ø 30,17 mm
polea cigüeñal IV

oe: 8200267867



04912 Ø 17 mm
polea de alternador 1.9 dTi - 2.0 - 2.0 16V III

oe: 77 01 207 807 -77 01 055 871



04913 Ø 48.8 mm - canales
polea de alternador 2.2 dCi III

oe: 7700426849



04914 Ø 48.8 mm - 5 canales
polea de alternador

oe: 7711134312



05161 Ø 17 mm
rodillo tensor correa alternador III

oe: 77 00 102 931 -82 00 104 754



05261 Ø 17 mm
rodillo tensor correa alternador IV

oe: 82 00 947 837 -82 00 285 009



05262 Ø -65 mm, ancho: 30 mm
tensor correa alternador (rodillo metálico) 1.9 dCi - 2.0 IV

oe: 8200190566 -8200069140



05484
rodillo tensor correa alternador 1.9 dTi III

oe: 77 00 102 395



05489
tensor correa alternador 3.0 dCi IV

oe: 575161 -9636207480



06015 Ø 17 mm
polea de alternador

oe: 23100-JG71B



06153
rodillo tensor correa alternador 2.2 12V TD III

oe: 77 00 872 550 -77 00 106 708



06154
rodillo tensor correa alternador

oe: 82 00 230 958 -82 00 065 970



04994 Ø 12 mm
polea árbol de levas

oe: 7700107401 -7700866844

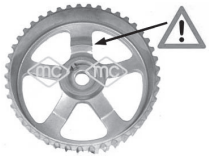

05102
polea árbol de levas 1.9 dCi IV

oe: 8200277233 -8200260389



05340
piñon de cigueñal I,III,IV

oe: 7700100776



05474 Ø 13 mm
polea árbol de levas 1.9 dCi IV

oe: 7700111951

RENAULT - ESPACE I/II/III/IV (07/1984 -)



06060
kit de distribución completo motor 2.0 dCi IV

oe: 77 01 476 597



00907
juego casquillos levas cambio II

oe: 7700692252 -77 00 689 713



00908
juego casquillos retén palanca selector II,III

oe: 7703087163 -7700703000

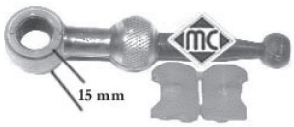

02883
bieleta selector de velocidades II,III

oe: 7700743133 -77 00 875 584



05095
bieleta selector velocidades II,III,IV

oe: 7700111132

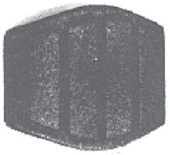

00417
cubrepedal freno y embrague I

oe: 7700680836



04717
cubrepedal freno y embrague IV

oe: 7700416724



80228 longitud: 1293/1100 mm
cable embrague manual 2.1 TD II

oe: 6025170728 -6025103090



Para mas información y gama completa, consultar nuestro catálogo de cables.



80273 longitud: 1072/858 mm
cable embrague automático 1.9 dTi - 2.0 III

oe: 6025304915



80322 longitud: 1318/1132 mm
cable embrague automático 2.0 - 2.1 TD II

oe: 6025171256 -6025171255



80325 longitud: 1330/1120 mm
cable embrague manual 2.0 - 2.1 TD II

oe: 6025171256 -6025171255



82924 longitud: 1300/1100 mm
cable embrague manual 2.0 - 2.2 - 2.2 4x4 II

oe: 6025170727 -6025103091



00153
soporte tubo de escape

oe: 7704002509

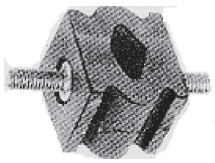

00205
soporte tubo de escape I

oe: 7700656895



00240
soporte tubo de escape

oe: 7700565762 -77 00 565 762



00262 Ø 40 mm
soporte silenciador I,II

oe: 0852703 -0852705



00280
soporte tubo de escape I

oe: 7700686449



00281
soporte tubo de escape I,II

oe: 7700677773



02382 Ø 73 mm
junta cónica colector escape 3.0 V6 24V III

oe: 7700766353



02431 Ø 50 mm
junta cónica tubo de escape 2.0 i Quadra I,II

oe: 854947 -854947

© INDUSTRIAL METALCAUCHO, S.L.U.



04218
soporte tubo de escape III

oe: 7700434978

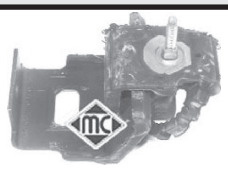

04470
soporte tubo de escape 2.2 dCi IV

oe: 82 00 017 025

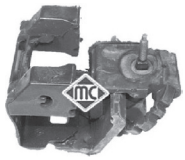

04586
soporte tubo de escape IV

oe: 8200047018



02063
bomba limpiaparabrisas III,IV

oe: 7700430078 -77 00 428 386



02065
bomba limpiaparabrisas III

oe: 77 00 430 702 -7700430702



02066
bomba limpiaparabrisas III

oe: 7700821782 -7701048307



02069
bomba limpiaparabrisas I,II,III

oe: 7704002215



02070
bomba limpiaparabrisas II

oe: 77 00 802 336



02072
bomba limpiaparabrisas IV

oe: 8200 246 091 -7700 428 390



68110 longitud: 350 mm
limpiaparabrisas posterior 1.9 dCi - 2.0 IV

oe: 7701051890 -7701047871

CANALIZACIONES DE AGUA. Modelos representados:

EXPRESS 1.1 y 1.4 gasolina hasta modelo '91:

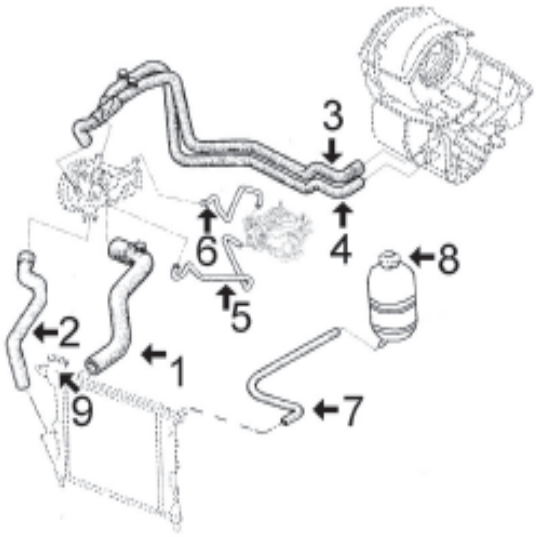

modelos F401 y F402 respectivamente, motores C1E de 1108cc y C1J de 1397 cc

1- 7512 mgto superior de radiador (con purgador)
2- 7668 mgto inferior de radiador
3- 7677 mgto de calefactor a bomba (con purgador)
4- 7794 mgto de calefactor a bomba (con purgador)
5- 7672 mgto de bomba de agua a carburador
6- 7671 mgto de bomba de agua a carburador
7- 760 mgto sobrante de botella a radiador. Cortar de rollo ref. MC-760, Ø 6x10 mm
8- 3501 botella de expansión
3519 tapón de botella 0,7 bar
3524 tapón de botella 1,0 bar
3514 tapón de botella 1,20 bar
9- 3692 tapón de radiador (metálico)

7669 mgto desvaporizador
7670 mgto desvaporizador

EXPRESS 1.6 Diesel hasta modelo '91:

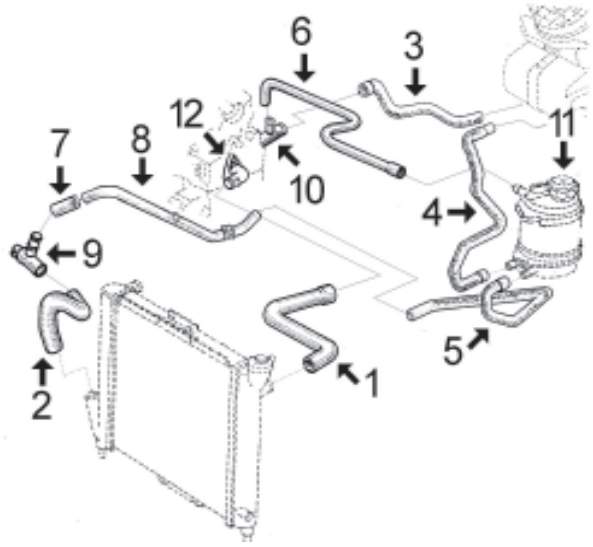

modelo F404, motor F8M de 1596 cc

1- 7508 mgto superior de radiador
2- 7509 mgto inferior de radiador
3- 7664 mgto de calefactor a boquilla en culata
4- 7974 mgto de calefactor a botella
5- 7975 mgto de botella a tubo metálico
6- 8059 mgto de sobrante botella a boquilla en culata
7- 8098 mgto de boquilla 3 vias a tubo metálico
8- 3031 tubo de agua metálico
9- 3000 boquilla 3 vias entrada agua a bloque
10- 3029 boquilla 3 vias clavada en culata
11- 3501 botella de expansión
3519 tapón de botella 0,7 bar
3524 tapón de botella 1,0 bar
3514 tapón de botella 1,20 bar
12- 3117 tapa de termostato

8148 mgto desvaporizador

EXPRESS 1.1 y 1.2 gasolina desde modelo '91:

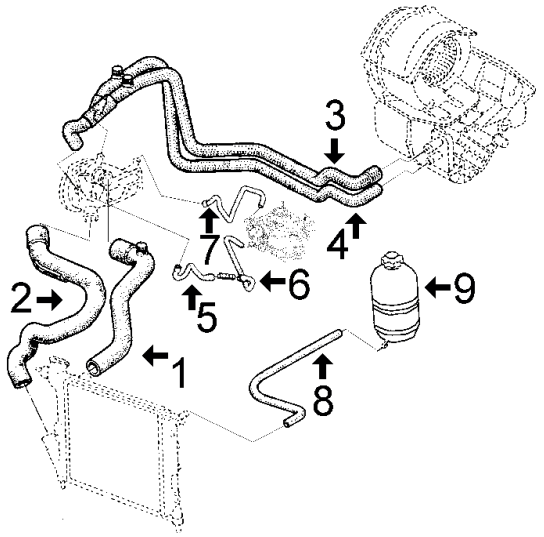

modelos F40T / F401 y F40F, motores C1E de 1108 cc y C1G de 1237 cc

1- 7842 mgto superior de radiador (con purgador)
2- 7843 mgto inferior de radiador
3- 7677 mgto de bomba a calefactor (con purgador)
4- 7794 mgto de bomba a calefactor (con purgador)
5- 7969 mgto de bomba a carburador (1er. tramo)
6- 7970 mgto de bomba a carburador (2º tramo)
7- 7671 mgto de bomba a carburador
8- 760 mgto sobrante de botella a radiador: Cortar de rollo ref. MC-760, Ø 6x10 mm
9- 3501 botella de expansión
3519 tapón de botella 0,70 bar
3524 tapón de botella 1,00 bar
3514 tapón de botella 1,20 bar

7669 mgto desvaporizador
7670 mgto desvaporizador

© INDUSTRIAL METALCAUCHO, S.L.U.

EXPRESS 1.4 gasolina desde modelo '91:

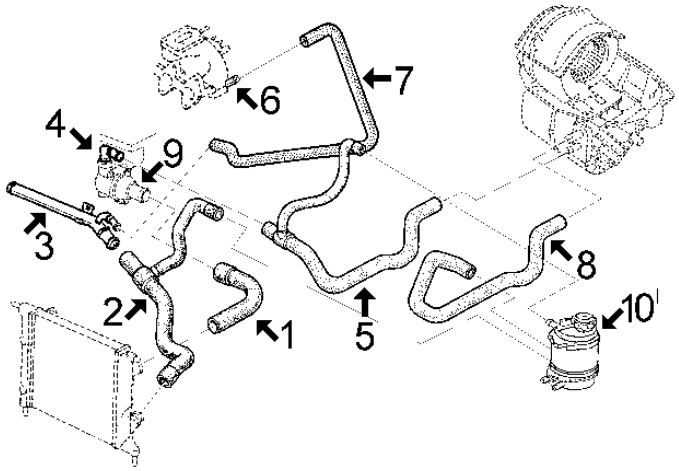

modelos F40A y F40Y, motores E6J de 1390 cc de carburador y E7J de 1390 cc de inyección

1-	7844	mgto superior radiador sin aire acondicionado
	7955	mgto superior radiador con aire acondicionado
2-	*8132*	mgto inferior radiador sin aire acondicionado
	n/d	mgto inferior radiador con aire acondicionado
3-	3028	tubo de agua metálico
4-	3173	caja de termostato
5-	8134	mgto de calefactor a boquilla de termostato
6-	3010	boquilla metálica en colector de admisión
7-	7907	mgto de tubo metálico a boquilla en colector
8-	8130	mgto de calefactor a botella
9-	3116	tapa de termostato
10-	3500	botella de expansión
	3519	tapón de botella 0,70 bar
	3524	tapón de botella 1,00 bar
	3514	tapón de botella 1,20 bar

EXPRESS 1.6 Diesel desde '91

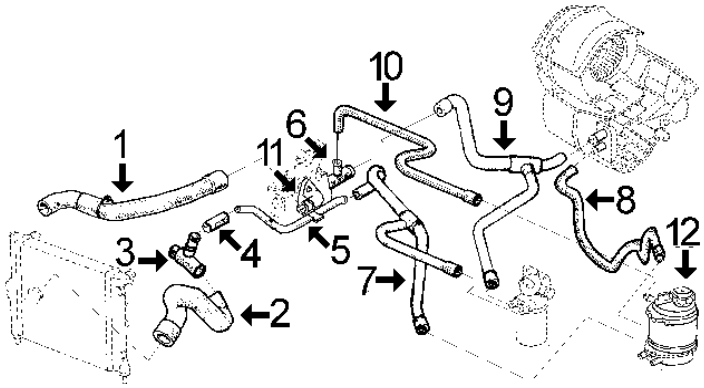

modelo F404. motor F8M de 1596 cc

1-	7846	mgto superior de radiador
2-	8076	mgto inferior de radiador
3-	3000	boquilla 3 vias entrada agua a bloque motor
4-	8098	mgto de boquilla 3 vias a tubo metálico
5-	3031	tubo de agua metálico hasta '93
	3121	tubo de agua metálico desde '93
6-	3029	boquilla 3 vias clavada en culata
7-	8176	mgto 3 vias de botella a tubo metálico y a filtro de gasoil
8-	8130	mgto de calefactor a botella
9-	8169	mgto 3 vias de calefactor a boquilla clavada en culata y a filtro de gasoil
10-	8688	mgto sobrante de botella a boquilla en culata
11-	3117	tapa de termostato
	2362	junta de termostato
12-	3500	botella de expansión
	3519	tapón de botella 0,70 bar
	3524	tapón de botella 1,00 bar
	3514	tapón de botella 1,20 bar
	8148	mgto desvaporizador

EXPRESS 1.9 Diesel hasta 10/'95, versiones con intercambiador en el filtro de gasoil e intercambiador en el filtro de aceite.

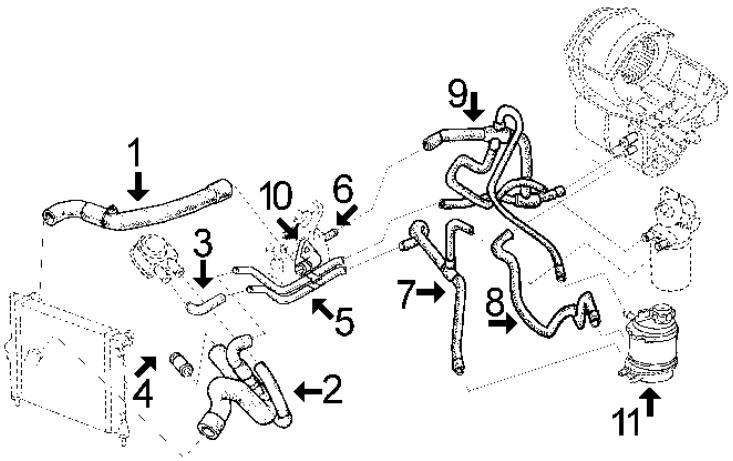

modelos F40N y F40P motor F8Q de 1870 cc

1-	7846	mgto superior de radiador
2-	7847	mgto inferior de radiador 4 vias hasta '95
	8076	mgto inferior radiador desde '95
3-	8170	mgto de intercambiador a tubo metálico
4-	3055	boquilla entrada agua a bloque motor hasta '97
	3665	boquilla entrada agua a bloque motor desde '97
5-	3058	tubo de agua metálico hasta '95
	3125	tubo de agua metálico desde '95
6-	3033	boquilla clavada en culata
7-	8176	mgto de botella a tubo y a filtro de gasoil (*)
8-	8130	mgto de calefactor a botella
9-	8435	mgto 4 vias de calefactor a boquilla en culata y a botella y filtro de gasoil (*)
10-	3117	tapa de termostato
	2362	junta de termostato
11-	3500	botella de expansión
	3524	tapón de botella 1,0 bar
	3514	tapón de botella 1,20 bar

(*) se suministra con tapón de goma para cubrir la derivación hacia el filtro de gasoil para los modelos no equipados con intercambiador.

EXPRESS 1.9 Diesel desde 10/'95, versión sin intercambiador en el filtro de gasoil: (modelos con tubo de agua metálico doble)

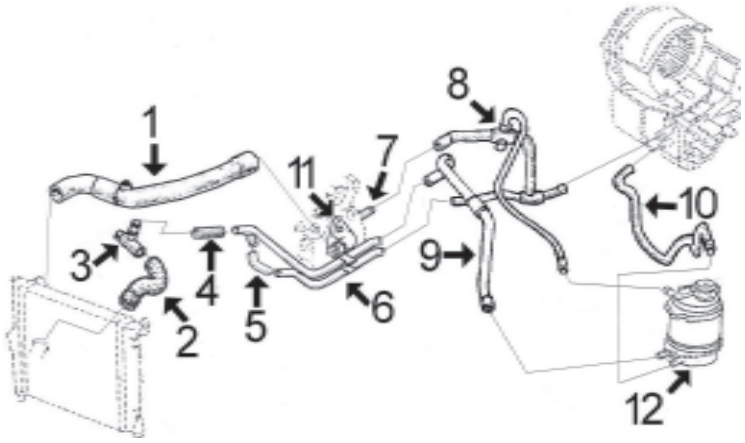

- 1- 7846 mgto superior de radiador
- 2- 8076 mgto inferior de radiador
- 3- 3000 boquilla entrada agua a bloque h/ '97 (metal)
- 3665 boquilla entrada agua a bloque d/ '97 (plástico)
- 4- 8098 mgto de boquilla 3 vias a tubo metálico
- 5- 0119 mgto enlace boquillas tubo metálico, cortar de rollo MC-119 Ø 16x22 mm, long. 130 mm
- 6- 3125 tubo de agua metálico
- 7- 3033 boquilla metálica clavada en culata
- 8- 8435 mgto multivia de calefactor a culata, tubo metálico y botella
- 9- 8176 mgto de botella a tubo metálico
- 10- 8130 mgto de calefactor a botella
- 11- 3117 tapa de termostato
- 2362 junta de termostato
- 12- 3500 botella de expansión
- 3525 tapón de botella 1,40 bar



- 8665 mgto desvaporizador
- 8666 mgto desvaporizador
- 8751 mgto desvaporizador

EXPRESS 1.9 Diesel desde 10/'95 sin intercambiador en el filtro de gasoil: (modelos con tubo de agua metálico simple)

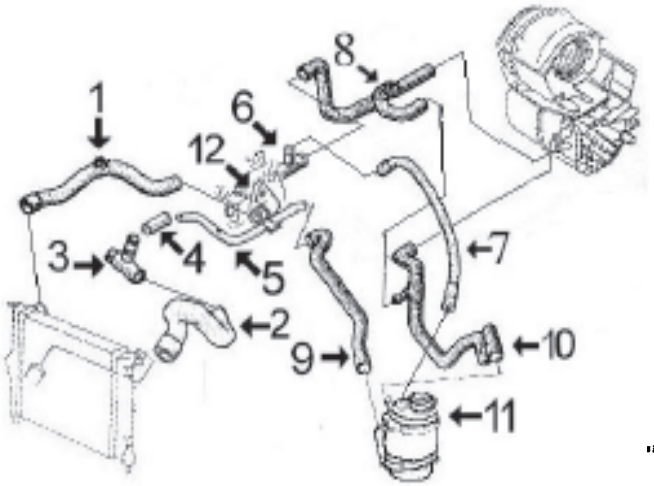

- 1- 7846 mgto superior de radiador
- 2- 8076 mgto inferior de radiador
- 3- 3665 boquilla entrada agua a bloque
- 4- 8098 mgto de boquilla 3 vias a tubo metálico
- 5- 3143 tubo de agua metálico
- 6- 3029 boquilla metálica clavada en culata
- 7- 8688 mgto de botella a boquilla en culata
- 8- 8691 mgto de calefactor a culata
- 9- 8689 mgto de botella a tubo metálico
- 10- 8692 mgto de calefactor a botella
- 11- 3500 botella de expansión
- 3525 tapón de botella 1,40 bar
- 12- 3117 tapa de termostato
- 2362 junta de termostato



- 8665 mgto desvaporizador
- 8666 mgto desvaporizador
- 8751 mgto desvaporizador

EXPRESS 1.9 Diesel desde 10/'95 con intercambiador en el filtro de gasoil

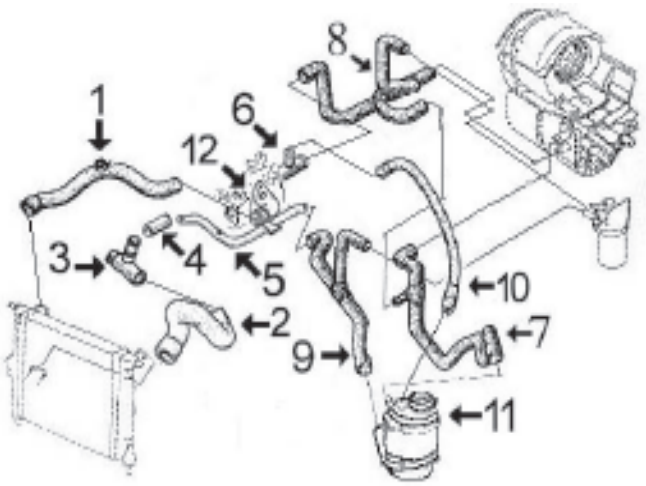

- 1- 7846 mgto superior de radiador
- 2- 8076 mgto inferior de radiador
- 3- 3665 boquilla entrada agua a bloque
- 4- 8098 mgto de boquilla 3 vias a tubo metálico
- 5- 3143 tubo de agua metálico
- 6- 3029 boquilla metálica clavada en culata
- 7- 8692 mgto de calefactor a botella
- 8- 8690 mgto de calefactor a culata y filtro de gasoil
- 9- 8176 mgto de botella a tubo metálico y filtro de gasoil
- 10- 8688 mgto de botella a boquilla en culata
- 11- 3500 botella de expansión
- 3525 tapón de botella 1,40 bar
- 12- 3117 tapa de termostato
- 2362 junta de termostato



- 8665 mgto desvaporizador
- 8666 mgto desvaporizador
- 8751 mgto desvaporizador

© INDUSTRIAL METALCAUCHO, S.L.U.



02404 Ø 44 mm
junta de termostato 1.4

oe: 7700741923



03000
boquilla entrada agua a bloque

oe: 7700860063



03028
tubo de agua metálico

oe: 7700859759 -7700859465



03029
boquilla en culata

oe: 77 00 860 882



03031
tubo de agua

oe: 7700860517



03033
boquilla en culata

oe: 7700861225 -7705030135



03055
boquilla entrada agua a bloque con a/c

oe: 7700860825



03058
tubo de agua metálico

oe: 7700864993



03116
tapa de termostato

oe: 77 00 738 110

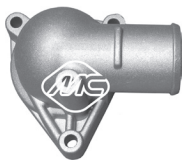

03117
tapa de termostato 1.6 D - 1.9 D

oe: 77 00 851 979



03121
tubo de agua metálico sin intercamb filtro aceite 1.6 D

oe: 7700862234



03125
tubo de agua metálico

oe: 7700873509



03143
tubo de agua metálico (agujero para sensor abierto, M-12)

oe: 7700101839



03173
caja de termostato 1.4

oe: 7700272358



03500
botella de expansión

oe: 7701203218 -7700810997



03501
botella de expansión 1.2

oe: 1307.93



03514
tapón botella de expansión

oe: 7700805031



03519
tapón botella de expansión

oe: 7700759789



03525
tapón botella de expansión

oe: 7700805032



03665
boquilla entrada agua a bloque 1.9 D

oe: 77 00 101 034



03692
apón de radiador (metálico) 1.0 - 1.2

oe: 7701018380



07508
mgto superior radiador arriba 1.6 D

oe: 7700751785



07509
mgto inferior radiador debajo 1.6 D

oe: 7700751786

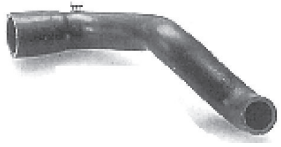

07512
mgto superior radiador arriba

oe: 7700762342



07668
mgto inferior radiador debajo 1.4

oe: 7700781076



07842
mgto superior radiador arriba

oe: 7700801058 -6006003616



07843
mgto inferior radiador debajo

oe: 7700271598 -7700816995



07844
mgto superior radiador arriba 1.4

oe: 7700801054



07846
mgto superior radiador arriba 1.6 D - 1.9 D

oe: 7700824034 -7700801073



07847
mgto inferior radiador debajo 1.9 D

oe: 7700801067



07907
mgto de tubo metálico a colector 1.4

oe: 7700746995 -7700741327



07955
mgto superior radiador con a/c arriba 1.4

oe: 7700801061



07975
mgto de botella a tubo 1.6 D

oe: 7700781397



08059
mgto de botella a culata 1.6 D

oe: 7700757244



08076
mgto inferior radidor debajo 1.6 D - 1.9 D

oe: 7700412878 -6006001231



08098
mgto de boquilla a tubo rígido 1.6 D

oe: 7700742500



08170
mgto de intercambiador a tubo

oe: 7700749885



08176
mgto de botella a tubo 1.6 D - 1.9 D

oe: 6006000793



08688
mgto de botella a boquilla en culata 1.6 D - 1.9 D

oe: 7700819833 -6006000699



08689
mgto de botella a tubo metálico 1.9 D

oe: 7700302579



07664
mgto de calefactor a culata 1.6 D

oe: 7700773179



07677
mgto calefactor

oe: 7700762034

© INDUSTRIAL METALCAUCHO, S.L.U.



07794
mgto calefactor 1.2 - 1.4

oe: 7700762033



07974
mgto de calefactor a botella 1.6 D

oe:



08130
mgto de calefactor a botella

oe: 6006000653



08134
mgto de calefactor a termostato 1.4

oe: 7700801056 -6006000656



08169
mgto de calefactor a culata 1.6 D

oe: 6006000781



08435
mgto de calefactor a culata, filtro de gasoil, y botella Salida

oe: 6006000698



08690
mgto de calefactor a culata 1.9 D

oe: 7700306358



08691
mgto de calefactor a culata 1.9 D

oe: 7700308595



08692
mgto de calefactor a botella 1.9 D

oe: 7700306359



07671
mgto de bomba a carburador

oe: 7700726561



07672
mgto de bomba a carburador

oe: 7700706840



07673
mgto de carburador 1.4

oe: 7700707107



07674
mgto de carburador

oe: 7700726562



07969
mgto de bomba a carburador 1.2

oe: 7700739814



07970
mgto de bomba a carburador 1.2

oe: 7700739813



07669
mgto desvaporizador

oe: 7700678777



07670
mgto desvaporizador

oe: 7700678778



08148
mgto desvaporizador 1.6 D

oe: 7700714556



08665
mgto desvaporizador

oe:



08666
mgto desvaporizador 1.9 D

oe: 7700862370



08751
mgto desvaporizador 1.9 D

oe: 7700869572

© INDUSTRIAL METALCAUCHO, S.L.U.



00670
tapon cárter aceite

oe: 7903075033



03617
tapón llenado aceite motor

oe: 77 00 741 840 -82 00 800 258



03714
decantador completo 1.9 D

oe: 7703065274 -7700874589



05497
cárter de aceite

oe: 82 00 728 381 -77 00 111 746



05500
cárter de aceite

oe: 7700100375 -8200702781



05501
cárter de aceite 1.6 D

oe: 77 01 648 829 -77 00 857 504



05623
corona bomba inyección regulable 1.6 D - 1.9 D

oe: 7700743389 -7700743388 16.6

© INDUSTRIAL METALCAUCHO, S.L.U.

SUSPENSION DELANTERA y SOPORTES DE MOTOR:

EXPRESS 1.1 - 1.4 hasta '91:

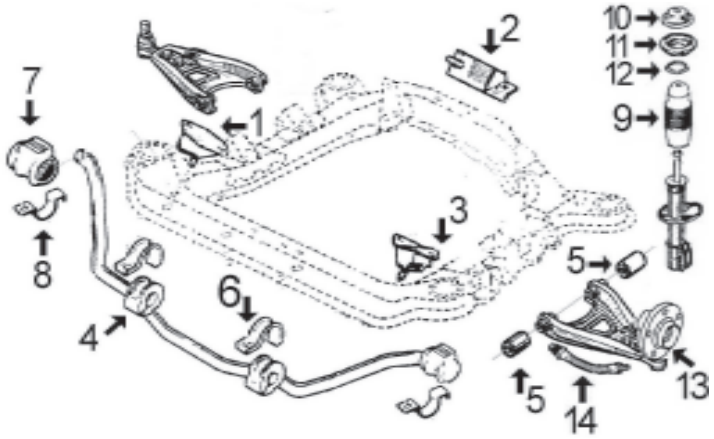

1-	387	soporte de motor delantero derecho
2-	389	soporte de motor trasero
3-	388	soporte de motor delantero izquierdo
4-	469	goma central barra estabilizadora
5-	360	silentbloc trapecio inferior
6-	828	abrazadera goma central barra estabilizadora
7-	466	goma puntal barra estabilizadora (Ø 22 mm)
	468	goma puntal barra estabilizadora (Ø 21 mm)
8-	827	abrazadera goma puntal barra estabilizadora
9-	4152	capuchón con tope de goma
10-	4148	tapa superior amortiguador
11-	4147	goma apoyo amortiguador delantero
12-	4178	rodamiento superior amortiguador
13-	90015	buje rueda delantera
14-	96078	latiguillo freno delantero (333 mm)

EXPRESS 1.6 Diesel:

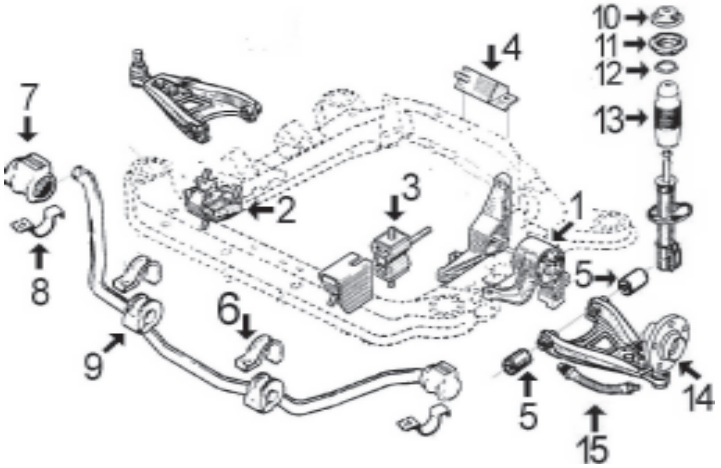

1-	504	soporte motor lateral izquierdo
2-	508	soporte motor delantero derecho
3-	506	soporte motor delantero izquierdo
4-	389	soporte motor trasero
5-	360	silentbloc trapecio inferior
6-	828	abrazadera goma central barra estabilizadora
7-	466	goma puntal barra estabilizadora (Ø 22 mm)
8-	827	abrazadera goma puntal barra estabilizadora
9-	469	goma central barra estabilizadora
10-	4148	tapa superior amortiguador
11-	4147	goma apoyo amortiguador delantero
12-	4178	rodamiento superior amortiguador
13-	4152	capuchón con tope de goma
14-	90015	buje rueda delantera
15-	96078	latiguillo freno delantero (333 mm)

© INDUSTRIAL METALCAUCHO, S.L.U.

EXPRESS 1.1 - 1.2 gasolina desde modelo '91:

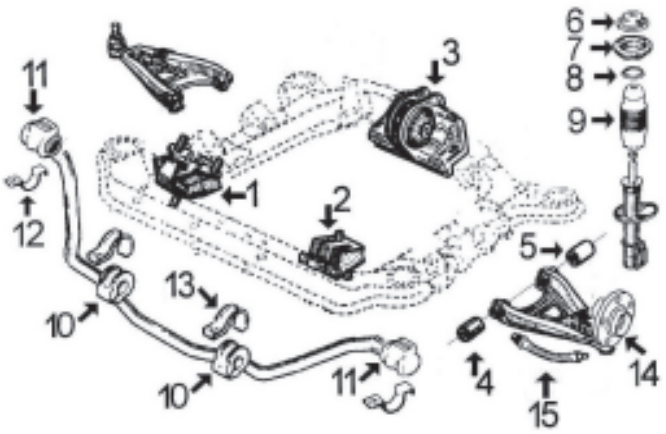

1- 2953 soporte de motor delantero derecho
2- 4155 soporte de motor delantero izquierdo
3- 707 soporte de motor trasero
4- 360 silentbloc trapecio inferior
5- 360 silentbloc trapecio inferior
6- 4148 tapa superior amortiguador
7- n/d goma apoyo amortiguador delantero
8- 4178 rodamiento superior amortiguador
9- 4152 capuchón con tope de goma
10- 469 goma central barra estabilizadora
11- 468 goma puntal barra estabilizadora (Ø 21 mm)
12- 827 abrazadera goma puntal barra estabilizadora
13- 828 abrazadera goma central barra estabilizadora
14- 90015 buje rueda delantera
15- 96078 latiguillo freno delantero (330 mm)

EXPRESS 1.4 gasolina desde '91
1.9 Diesel

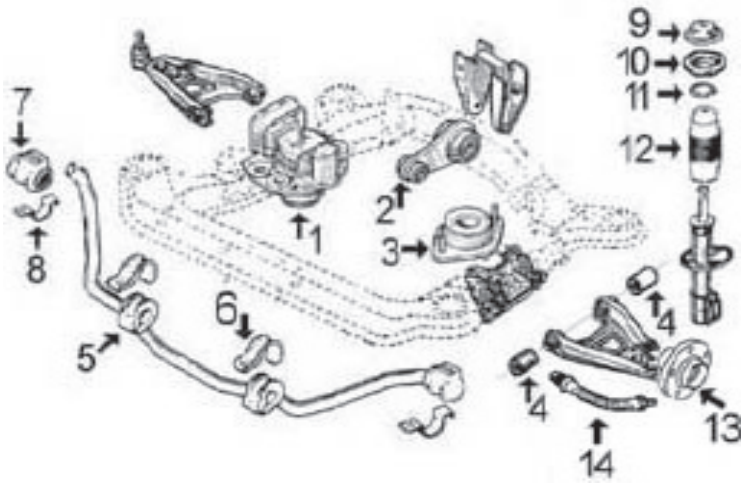

1- 997 soporte motor derecho gasolina
4086 soporte motor derecho Diesel
2- 972 bieleta soporte de motor trasero
3- 985 soporte de motor izquierdo
4- 360 silentbloc trapecio inferior
5- 469 goma central barra estabilizadora
6- 828 abrazadera goma central barra estabilizadora
7- 466 goma puntal barra estabilizadora (Ø 22 mm)
8- 827 abrazadera goma puntal barra estabilizadora
9- 4148 tapa cierre amortiguador
10- n/d goma apoyo amortiguador
11- 4178 rodamiento superior amortiguador
12- 4152 capuchón con tope de goma amortiguador
13- 90015 buje rueda delantera
14- 96078 latiguillo freno delantero (330 mm)

SUSPENSION TRASERA

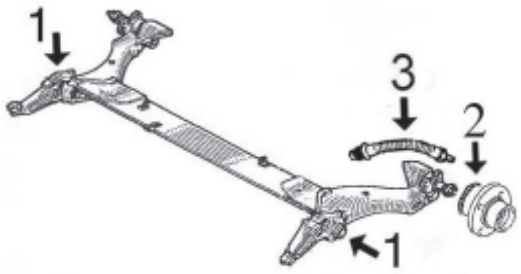

1- 784 silentbloc interior soporte puente trasero
2331 silentbloc exterior soporte puente trasero
2- 90527 buje rueda trasera con rodamiento
3- 96065 latiguillo freno trasero (305 mm)

© INDUSTRIAL METALCAUCHO, S.L.U.



00387
soporte de motor derecha;delante 1.4

oe: 7704001319 -7700763206

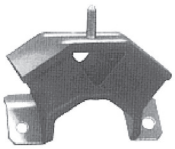

00389
soporte motor posterior

oe: 7704001317 -7700765935



00504
soporte motor lateral delante 1.6 D

oe: 77 00 770 479

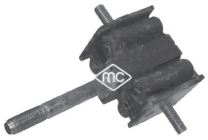

00506
soporte motor izquierda;delante 1.6 D

oe: 7700770307



00508
soporte motor derecha;delante 1.6 D

oe: 77 00 770 480



00706
soporte motor derecha;delante 1.2

oe: 7700801543 -7700794601



00707
soporte motor posterior

oe: 77 00 805 733 -77 00 804 163

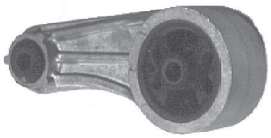

00972
soporte motor posterior;Eje delantero

oe: 7700841151 -77 00 424 321



00985
soporte motor izquierda;delante

oe: 7700806577 -7700795689



00997
soporte de motor derecha;delante 1.4

oe: 77 00 805 123



02953
soporte motor derecha 1.2

oe: 77 00 795 687

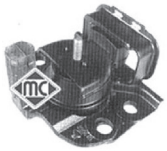

04086
soporte motor derecha;delante 1.2 - 1.9 D

oe: 7700818994

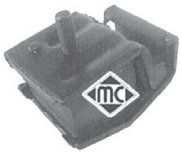

04155
soporte motor izquierda;delante

oe: 77 00 801 543 -77 00 795 688



00360 Ø 12 mm
silentbloc trapecio eje delantero

oe: 7704000681 -7700762574



00466 Ø 21 mm
goma puntal barra estabilizadora exterior;Eje delantero

oe: 77 00 760 265

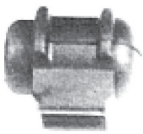

00468 Ø 22 mm
goma puntal barra estabilizad. Ø 21 mm exterior;Eje delantero

oe: 6001007821 -77 00 760 264



00469
goma central barra estabilizadora Eje delantero

oe: 7702144561



00784 Ø 43 mm
silentbloc brazo suspensión posterior;Eje trasero

oe: 7704003844



00827
abrazadera goma puntal barra estabilizad.

oe: 7700784169 -7700680098



00828
abrazadera goma central barra estabiliz.

oe: 77 00 789 817



02331
silentbloc brazo suspensión

oe:

© INDUSTRIAL METALCAUCHO, S.L.U.



02775 Ø 25 mm
goma puntal para barra estabiliz. de Ø 25 exterior;Eje delantero
oe: 7700762130



00787
goma muelle suspensión izquierda;derecha;Eje delantero
oe: 7700757324



04147
soporte goma amortg. Eje delantero
oe: 7700716824



04148
chapa tapa superior amortg. Eje delantero
oe: 77 00 308 789



04152
fuelle amortiguador ambos lados;delante
oe: 77 00 757 323



04178
rodamiento soporte amortiguador
oe: 7700803635 -7700824022



05437
tornillo rueda para llave de 19mm Eje trasero;Eje delantero
oe: 8200719981 -77 00 437 514



05438
tornillo rueda para llave de 17 mm Eje trasero;Eje delantero
oe: 82 00 473 313 -82 00 610 460



90015 Ø 35 mm
buje rueda Eje delantero
oe: 77 00 719 140



90020 Ø 37 mm
buje rueda Eje delantero 1.2 - 1.4 - 1.6 D
oe: 77 00 768 318 -82 00 208 332

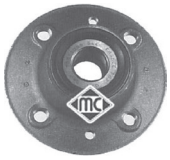

90527 Ø 25 mm
buje rueda Eje trasero
oe: 77 01 204 667



00832
jgo reparación membrana depresor
oe: 001 586 07 43



74003 Ø 25 mm
rodamiento Eje trasero
oe: 7701205596 -7701463987



74005 Ø 37 mm
rodamiento Eje trasero
oe: 7701205779 -7700822985



74010 Ø 35 mm
rodamiento Eje delantero
oe: 7703090404 -7703090283



74108 Ø 35 mm
rodamiento eje delantero 1.6 D - 1.9 D
oe: 7703090268 -7701462469



96065 longitud: 305 mm
latiguillo de freno posterior
oe: 82 00 020 558 -77 04 003 905



96078 longitud: 333 mm
latiguillo de freno eje delantero
oe: 77 00 308 909 -77 01 069 538



96161 longitud: 270 mm
latiguillo de freno Eje trasero izquierda
oe: 7704003549



00339 kit **fuelle**
fuelle transmisión lado de engranaje;izquierda
oe: 7700871011 Ø -114 mm

© INDUSTRIAL METALCAUCHO, S.L.U.



00367 kit **fuelle**
fuelle transmisión larga lado de engranaje;derecha
oe: 7701202350 Ø 30-69 mm



01221 kit **00221 fuelle**
kit fuelle transmisión lado de rueda
oe: 7701455702 -7701013803 Ø 16-69 mm



01273 kit **001273 fuelle**
kit fuelle transmisión lado de rueda
oe: 7701457539 Ø 20-78 mm



01273E kit **fuelle**
kit (cono) lado de rueda
oe: 7701457539 Ø 20-78 mm



01274 kit **00274 fuelle**
kit fuelle transmisión lado de rueda
oe: 77 01 348 568 Ø 28-74 mm



01274E kit **fuelle**
kit (cono) lado de rueda
oe: 77 01 348 568 Ø 28-78 mm



01367 kit **fuelle**
kit fuelle transmisión lado de engranaje;-derecha
oe: 7701202350 Ø 30-69 mm



01432 kit **00432 fuelle**
kit fuelle transmisión lado de engranaje
oe: 7701467125 -7701034800 Ø 24-82 mm



01523 kit **00523 fuelle**
kit fuelle transmisión lado de engranaje
oe: 7701466172 -7701464758 Ø 24-73 mm



01537 kit **fuelle**
kit fuelle transmisión con rodamiento lado de engranaje
oe: 7700462100 -7701470567 Ø 25.8



01555 kit **00555 fuelle**
kit fuelle transmisión lado de rueda
oe: 7701466122 -7701465489 Ø 33-82 mm



01562 kit **fuelle**
kit fuelle transmisión con rodamiento 22,80mm lado de engranaje;Eje delantero,
oe: 7701463955 Ø 22,8-80 mm



01626 kit **00626 fuelle**
kit fuelle transmisión lado de engranaje
oe: 77 01 450 617 Ø 20-69 mm



01763 kit **fuelle**
kit fuelle transmisión con rodamiento 23,80mm lado de engranaje
oe: 77 01 464 129 Ø 23.8

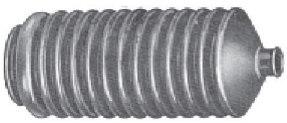

01350 kit **00350 fuelle**
kit fuelle cremallera dirección
oe: 7700678649 -7700781097 Ø 11-31 mm

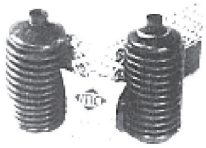

01350C kit **fuelle**
kit cremallera
oe: 7704000926 -7700781097 Ø 11-31 mm



01561 kit **00561 fuelle**
kit fuelle cremallera dirección asistida
oe: 77 00 781 095 -77 00 706 007Ø 10-40 mm

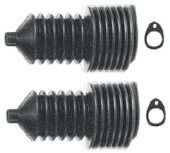

01561C kit **fuelle**
kit rep cremall asistida
oe: 77 00 781 095 -77 00 706 007Ø 10-40 mm



02316 kit **fuelle**
jgo. gomas sujeción cremallera asistida
oe: 7700778304 -7700662571 Ø



02849 Ø 12,5 mm
polea cigüeñal
oe: 82 00 545 437 -82 00 386 445



04664 Ø 12 mm
polea cigüeñal 1.9 D
oe: 7700856673

C-ARTICULACIONES PALANCA DE CAMBIO todos modelos:

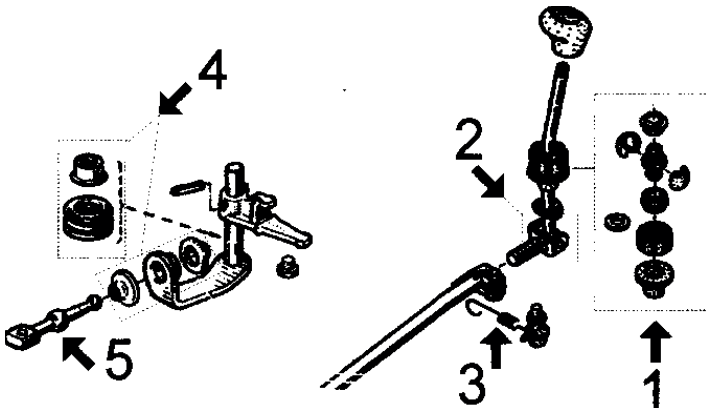

1- 516 juego casquillos palanca cambio
2- 2797 juego casquillos y eje pasador inferior palanca
3- 2372 juego completo muelle de retorno
4- 908 juego caquillos bieleta selector
5- 2883 bieleta selector



05627
corona árbol de levas

oe: 7700739336 -7700874761



04100
soporte carburador

oe: 77 00 852 033



00352
nuez articulación barra dirección Eje delantero

oe: 77 00 687 433



00444
casquillo cremallera dirección

oe: 77 04 000 926



00516
juego casquillos palanca de cambio

oe: 77 01 464 111

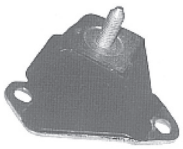

00388
soporte de motor izquierda;delante

oe: 77 04 001 320 -77 00 763 207

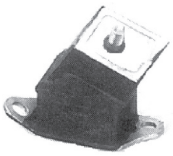

00481
soporte motor

oe: 77 00 755 531



00908
juego casquillos retén palanca selector

oe: 7703087163 -7700703000



02372
muelle retorno palanca

oe: 77 01 468 199



02797
juego casquillos y eje pasador palanca de cambio

oe:

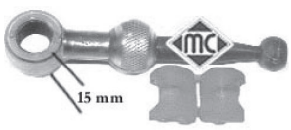

02883
bieleta selector de velocidades

oe: 7700743133 -77 00 875 584



04297
horquilla embrague delante

oe: 7700715851 -7700725720



05439
rodamiento guía cambio velocidades

oe: 7701035378 -7700864959



05440
rodamiento guía cambio velocidades

oe: 8200039656

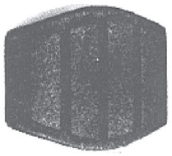

00417
cubrepedal freno y embrague

oe: 7700680836

© INDUSTRIAL METALCAUCHO, S.L.U.



00498
serreta pedal embrague completa

oe: 77 00 679 621



Para mas información y gama completa, consultar nuestro catálogo de cables.



80041 longitud: 1055/636 mm
cable embrague manual

oe: 6006004557



80059 longitud: 1052/655 mm
cable embrague manual

oe: T0761086 -7704001506



00280
soporte tubo de escape

oe: 7700686449



00584
soporte tubo de escape

oe: 77 00 779 356



00748
collarin colector

oe:



02381 Ø 52 mm
junta cónica colector escape

oe: 8200228590 -7700840085



02431 Ø 50 mm
junta cónica tubo de escape 1.4

oe: 854947 -854947



02763
soporte tubo de escape

oe: 77 00 828 897 -77 00 816 862

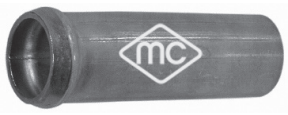

03010
boquilla en colector de admisión

oe: 77 05 030 338



04166 Ø 52 mm
junta cónica colector escape

oe: 8200228590 -7700840085



02066
bomba limpiaparabrisas 1.4 - 1.9 D

oe: 7700821782 -7701048307



02069
bomba limpiaparabrisas

oe: 7704002215



02070
bomba limpiaparabrisas

oe: 77 00 802 336

CANALIZACIONES DE AGUA:

1.2 gasolina hasta '2/99 (motor D7F-710)

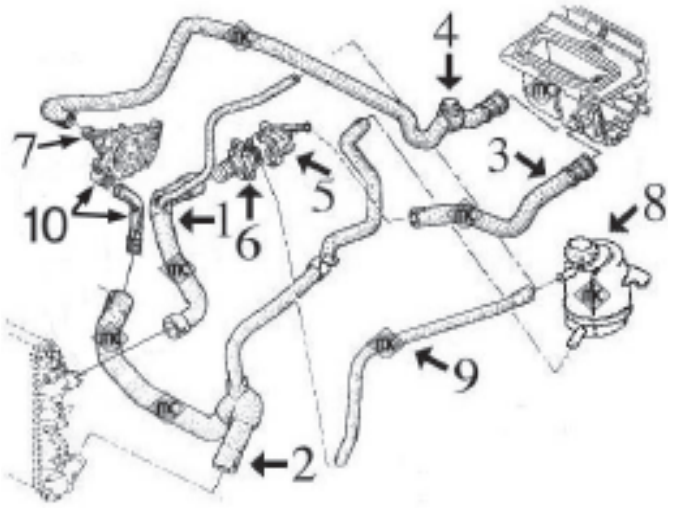

1-	8715	mgto superior radiador hasta 7/'98
	8739	mgto superior radiador desde 7/'98 hasta 2/'99
2-	8718	mgto inferior radiador
3-	8716	mgto de cuerpo termostato a calefactor
4-	8717	mgto de bomba de agua a calefactor
5-	3147	cuerpo de termostato (metálico) hasta 6/'98
	3669	cuerpo completo (plástico) con tapa y termostato desde 6/'98
6-	3156	tapa de aluminio con termostato hasta 6/'98 (desde 6/'98 esta incorporada al cuerpo termostato ref. MC-3669)
7-	3033	boquilla metálica en tapa bomba de agua
8-	3563	tapón botella de expansión (1.4 bar)
	3567	botella de expansión
9-	117	mgto de botella a tapa termostato hasta 7/'98 cortar de rollo MC-117 (Ø 10x17 mm)
10-	3775	jgo tapa en bomba agua y tubo rígido

1.2 gasolina desde '2/99 hasta -'02 (motor D4F)

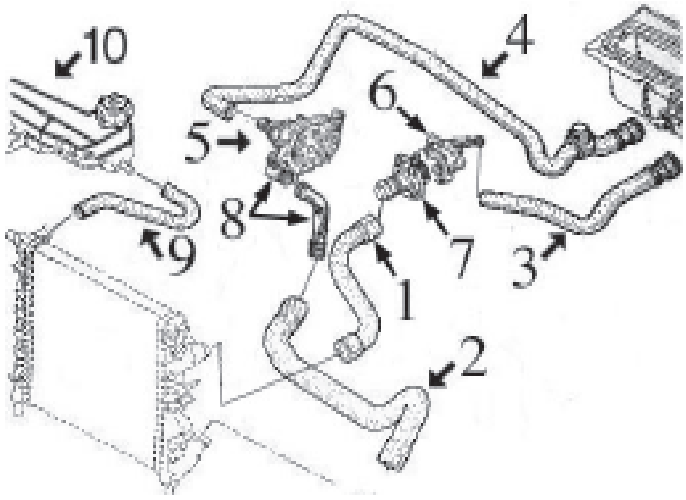

1-	8715	mgto superior radiador
2-	8713	mgto inferior radiador
3-	8716	mgto de cuerpo termostato a calefactor
4-	8717	mgto de bomba de agua a calefactor
5-	3033	boquilla metálica en tapa bomba de agua
6-	3669	cuerpo completo (plástico) con tapa y termostato
8-	3775	juego tapa en bomba y tubo a mgto inferior
9-	8714	mgto de radiador a botella expansión
10-	3570	botella de expansión
	3514	tapón botella de expansión (1,20 bar)

1.2 gasolina desde '02- (motor D4F)

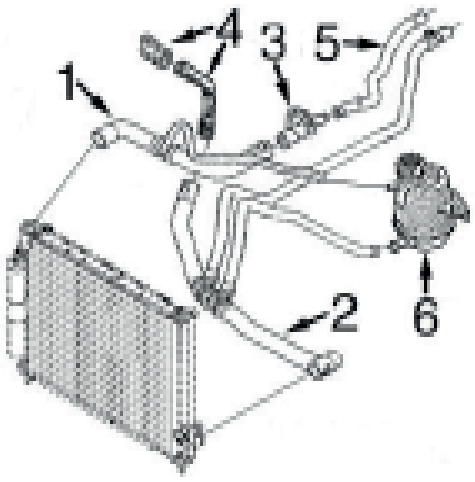

1-	9164	mgto superior radiador
2-	9165	mgto inferior radiador
3-	3669	cuerpo completo (plástico) con tapa y termostato
4-	3775	juego tapa en bomba y tubo a mgto inferior
5-	9166	mgto de caja termostato a calefactor
6-	3567	botella de expansión
	3563	tapón botella de expansión

9396 mgto desvaporizador

© INDUSTRIAL METALCAUCHO, S.L.U.

1.4 / 1.6 gasolina 8 válvulas (motores E7J y K7M):

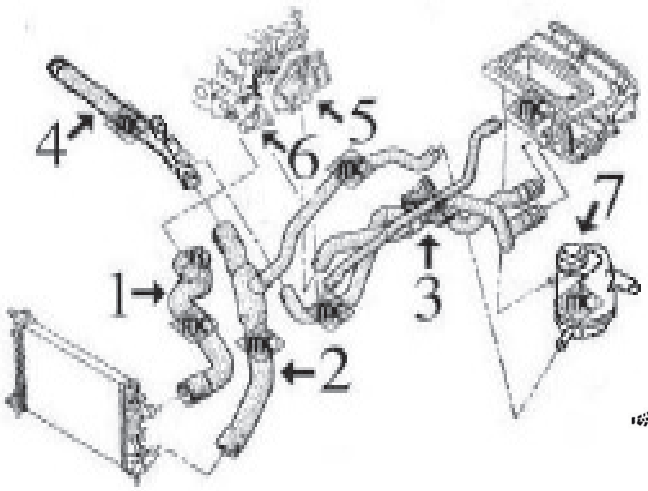

1- 8720 mgto superior radiador
2- 8721 mgto inferior radiador
3- 8722 mgto triple de calefactor
4- 3146 tubo de agua metálico
5- 3148 boquilla metálica en tapa aluminio
6- 3119 tapa de termostato
7- 3563 tapón botella de expansión (1.4 bar)
3567 botella de expansión

8818 jgo mgtos desvaporizadores 1.4

1.6 gasolina-16 válvulas (motor-K4M):

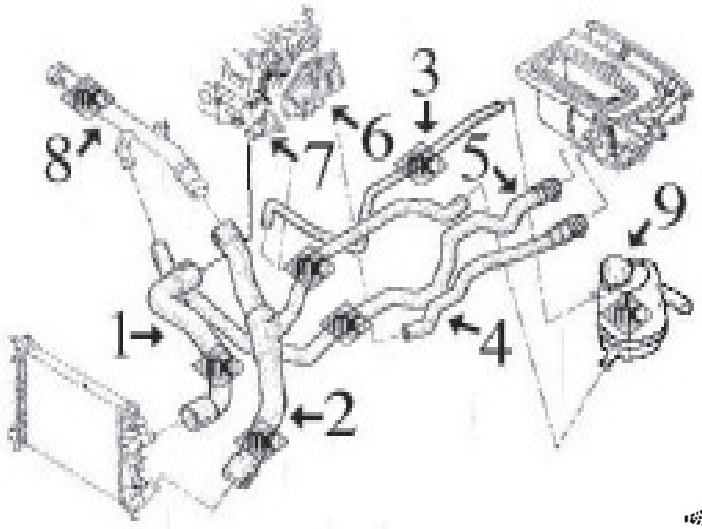

1- 8746 mgto superior radiador
2- 8747 mgto inferior radiador
3- 8758 mgto de botella a tapa de termostato
4- 8748 mgto de calefactor a cuerpo de termostato
5- 8754 mgto de calefactor a tubo rígido
6- 3148 boquilla metálica en cuerpo de termostato
7- 3119 tapa de termostato
8- 3663 tubo rígido (plástico)
9- 3563 tapón botella de expansión (1.4 bar)
3567 botella de expansión

8750 mgto desvaporizador hasta -'04
9395 mgto desvaporizador desde '04-

1.9 Diesel (motor F8Q) versiones SIN INTERCAMBIADOR en filtro de aceite (sin aire acondicionado)

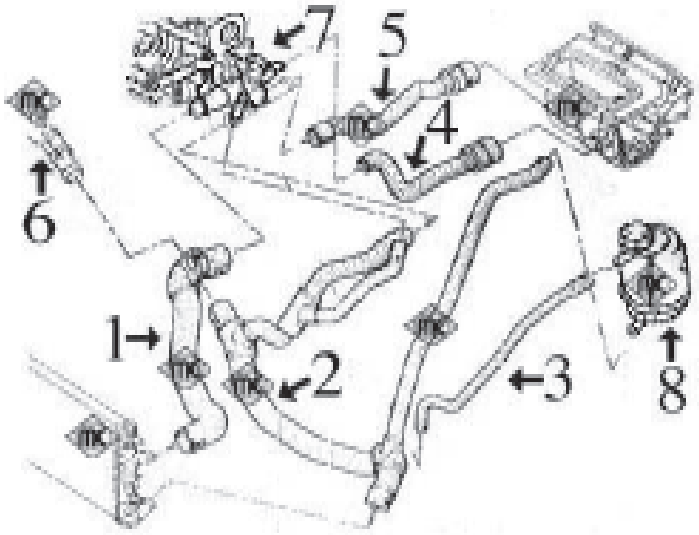

1- 8723 mgto superior radiador
2- 8724 mgto inferior radiador
3- 8726 mgto de botella a cuerpo de termostato
4- 8728 mgto inferior de calefactor a cuerpo termostato
5- 8729 mgto superior de calefactor a cuerpo termostato
6- 3662 tubo de agua en bloque motor (plástico)
7- 3569 cuerpo completo con termostato y accesorios
8- 3563 tapón botella de expansión (1.4 bar)
3567 botella de expansión

1.9 Diesel (motor F8Q) versiones CON INTERCAMBIADOR en filtro de aceite (con aire acondicionado)

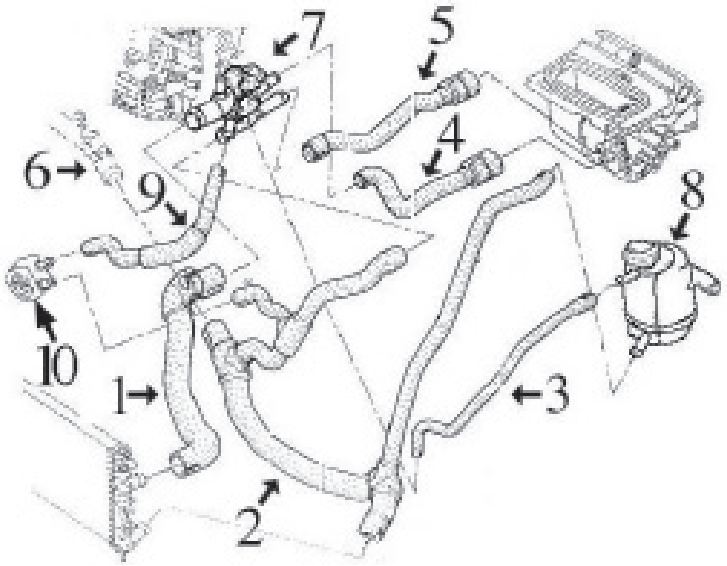

1- 8723 mgto superior radiador hasta -12/'01
9183 mgto superior radiador desde 12/'01-
2- 8725 mgto inferior radiador
3- 8726 mgto de botella a cuerpo de termostato
4- 8728 mgto inferior de calefactor a cuerpo termostato
5- 8729 mgto superior de calefactor a cuerpo termostato
6- 3662 tubo de agua en bloque motor (plástico)
7- 3569 cuerpo completo con accesorios (con termostato)
3624 cuerpo completo con accesorios (sin termostato)
8- 3563 tapón botella de expansión (1.4 bar)
3567 botella de expansión
9- 8727 mgto de intercambiador a cuerpo termostato
10- 5943 inteercambiaodr de calor

MANGUITOS DESVAPORIZADORES motor F8Q 1.9D:

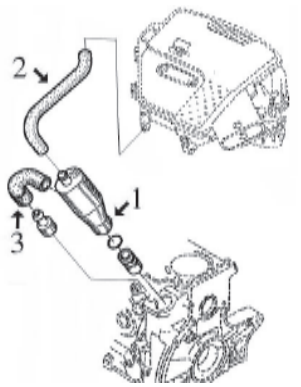

1- 3714 decantador completo con junta
2- 8751 mgto de decantador a caja filtro
3- 8666 mgto de decantador a bloque motor

© INDUSTRIAL METALCAUCHO, S.L.U.

1.9 Diesel DTi (motor F9Q, desde '99)

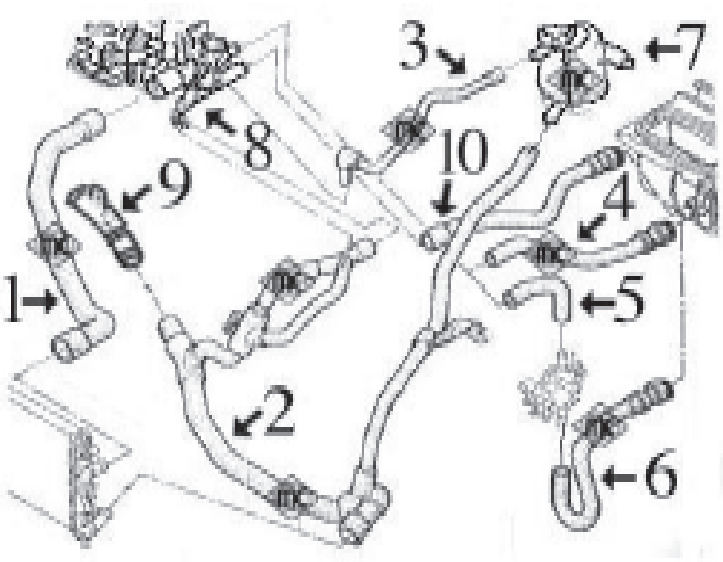

1- 8730 mgto superior radiador
2- 8732 mgto inferior radiador hasta 12/'00
8731 mgto inferior radiador desde 12/'00
3- 8726 mgto de botella a cuerpo de termostato
4- *8733* mgto de calefactor a cuerpo termsotato, sólo modelos sin termoinmersor
5- 8734 mgto de cuerpo termostato a termoinmersor
6- 8719 mgto de termoinmersor a calefactor
7- 3563 tapón botella de expansión (1.4 bar)
3567 botella de expansión (pipa superior salida frontal)
8- 3569 cuerpo completo con accesorios (con termostato) hasta 12/'00
3624 cuerpo completo con accesorios (sin termostato) hasta 12/'00
3645 cuerpo de termostato completo desde 12/'00 con termostato de 89º
3661 cuerpo de termostato completo desde 12/'00 con termostato de 83º
9- 3662 tubo de agua en bloque motor (plástico)
10- 8735 mgto de cuerpo termostato a calefactor

MANGUITOS DESVAPORIZADORES motor F9Q 1.9DTi:

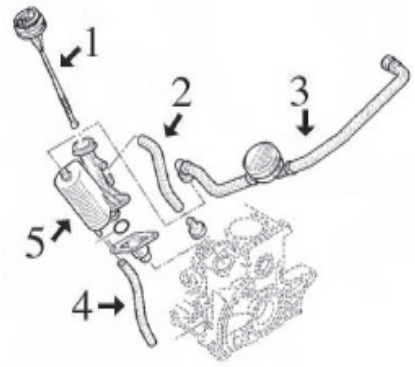

1- 4725 varilla nivel aceite
2- 8752 mgto superior de caja reguladora a bloque
8738 mgto superior de caja reguladora a bloque
3- 9095 mgto de caja reguladora a culata con válvula
4- 8753 mgto inferior de caja reguladora a bloque
5- 3717 decantador completo con junta

1.5 Diesel-DCi (motor K9K) hasta -12/03:

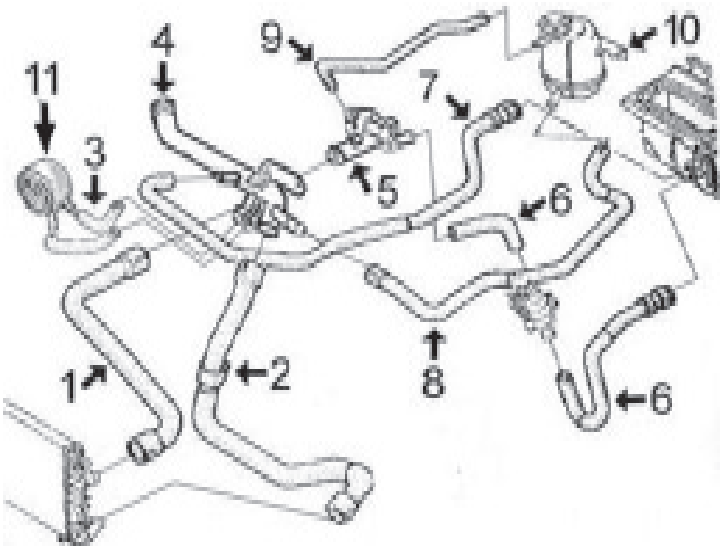

1- 8933 mgto superior radiador
2- 8948 mgto inferior radiador
3- 8941 jgo mgtos a intercambiador
4- 3187 tubo de agua
5- 3670 caja de termostato completa
6- 8947 jgo mgtos de caja termostato a termoinmersor y a calefactor
7- 8939 mgto de calefactor a tubo
8- 8949 mgto de botella a tubo
9- 8726 mgto de sobrante de botella a caja termostato
10- 3563 tapón botella de expansión
3567 botella de expansión
11- 5379 intercambiador de calor

1.5 Diesel-DCi (motor K9K) desde 12/'04-:

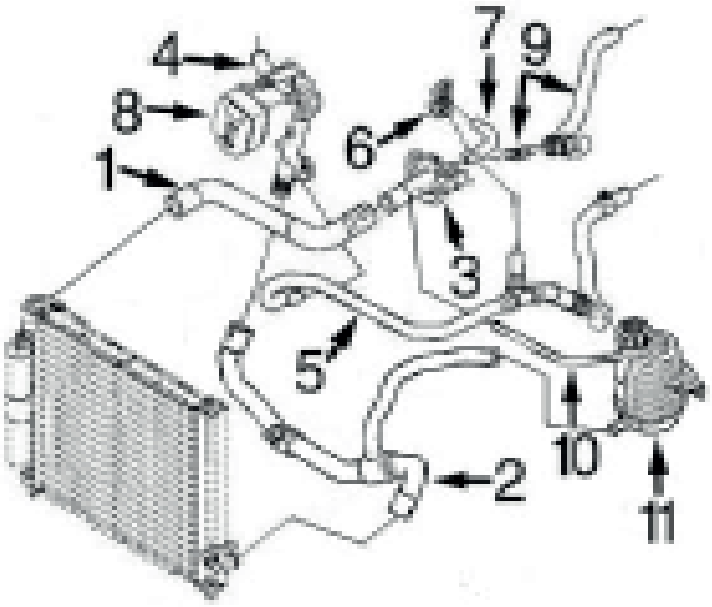

1- 8933 mgto superior radiador
2- 9160 mgto inferior radiador
3- 3679 caja de termostato completa
4- 3195 tubo de agua
5- 9159 mgto de tubo a calefactor
6- 3769 tapa de plástico bomba de agua
7- 9156 mgto de tapa a caja de termostato

8- 5749 intercambiador de calor
9- 9158 mgto de calefactor a conector rápido (incluido)
10- 8726 mgto de caja de termostato a botella
11- 3563 tapón botella de expansión
3567 botella de expansión

MANGUITOS DESVAPORIZADORES motor K9K-1.5DCi:

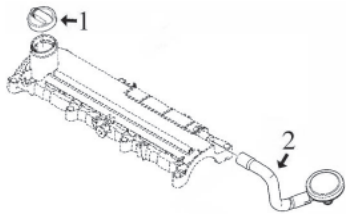

1- 3617 tapón llenado aceite motor
2- 3680 válvula desvaporizadora con manguito a tapa

 © INDUSTRIAL METALCAUCHO, S.L.U.



02404 Ø 44 mm
junta de termostato 1.4 - 1.6 16V - 1.6 16V 4x4
oe: 7700741923



03033
boquilla en culata
oe: 7700861225 -7705030135



03119
tapa de termostato (plástico)
oe: 7700869797 -8200561420



03146
tubo de agua 1.4
oe: 7700869985



03147
cuerpo de termostato motor 1.2
oe: 77 00 864 962



03148
boquilla metálica en tapa bomba de agua
oe: 77 00 104 134



03156
tapa con termostato
oe: 7700868980



03187
tubo de agua metálico
oe: 8200041181 -8200557831



03195
tubo de agua metálico
oe: 8200552604 -210473766R



03514
tapón botella de expansión
oe: 7700805031



03563
tapón botella de expansión
oe: 82 00 048 024 -77 00 805 131



03567
botella de expansión
oe: 77 01 470 460



03569
cuerpo termost. completo con accesorios y termostato
oe: 82 00 065 394 -82 00 065 392



03570
botella de expansión delante
oe: 77 01 471 925

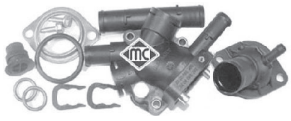

03624
cuerpo de termostato, sin termostato, completo con accesrios D 55 1.9 - D 65
oe: 8200065392 -7701474249



03645
caja de termostato completa con termostato de 89º 1.9 dCi 4x4 - 1.9 dTi
oe: 82 00 674 366 -82 00 112 054



03661
caja de termostato completa con termostato de 83º
oe: 8200674369 -8200074349



03662
boquilla entrada agua a bloque
oe: 8200713678 -7700873948



03663
tubo de agua
oe: 8200134513 -77 00 101 229



03669 Ø 20 mm
cuerpo de termostato 1.2 - 1.2 16V
oe: 7700110716



03670
caja con termostato 1.5 dCi
oe: 82 00 374 994 -82 00 558 783

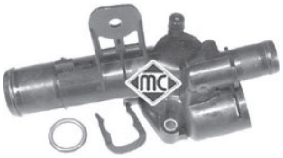

03679
caja de termostato

oe: 8200954328 -82 00 954 328



03769
tapa de plástico bomba de agua 1.5 dCi

oe: 7701476282



03775
jgo tapa y tubo rígido a mgto inferior 1.2

oe: 7700111985 -77 00 869 863



08713
mgto inferior radiador debajo 1.2

oe: 7700426761



08714
mgto de radiador a botella expansión

oe: 7700430490



08715
mgto superior radiador arriba 1.2

oe: 7700834884



08718
mgto inferior radiador debajo 1.2

oe: 7700841899 -7700841898



08720
mgto superior radiador arriba 1.4

oe: 7700834886



08721
mgto inferior radiador debajo 1.4

oe: 7700834887



08723
mgto superior radiador arriba D 55 1.9 - D 65 1.9

oe: 7700834894 -7700414205



08724
mgto inferior radiador debajo D 55 1.9 - D 65 1.9

oe: 7700414122



08725
mgto inferior radiador debajo 1.9 dTi - D 65 1.9

oe: 7700834899



08726
mgto de botella a cuerpo termostato D 55 1.9 - D 65 1.9

oe: 7700430190



08727
mgto de intercambiador a termostato D 55 1.9 - D 65 1.9

oe: 7700414203



08730
mgto superior radiador arriba 1.9 dCi 4x4 - 1.9 dTi

oe: 7700428170



08731
mgto inferior radiador debajo D 55 1.9 - D 65 1.9

oe: 8200083289 -7700834895



08732
mgto inferior radiador debajo 1.9 dTi

oe: 8200065765 -7700428171



08734
mgto de termostato a termoinmersor 1.9 dTi

oe: 7700430448



08739
mgto superior radiador 1.2

oe: 7700434128



08746
mgto superior radiador arriba 1.6 16V - 1.6 16V 4x4

oe: 7700847054



08747
mgto inferior radiador debajo 1.6 16V - 1.6 16V 4x4

oe: 7700847055

© INDUSTRIAL METALCAUCHO, S.L.U.



08758
mgto de botella a tapa termostato 1.6 16V

oe: 7700847058



08933
mgto superior radiador arriba 1.5 dCi

oe: 8200069231



08941
jgo mgtos intercambiador Entrada

oe: 8200147892



08948
mgto inferior radiador debajo

oe: 8200126265



08949
mgto de tubo a botella Salida

oe: 8200026126



09156
mgto de cuerpo termostato a tapa

oe: 7701061051



09160
mgto inferior radiador 1.5 dCi

oe: 8200331306



09164
mgto superior radiador 1.2 16V

oe: 8200338594



09165
mgto inferior radiador 1.2 16V

oe: 8200503306



09183
mgto inferior radiador

oe: 8200140616



08716
mgto de termostato a calefactor Salida 1.2

oe: 7700428135



08717
mgto de bomba a calefactor Entrada 1.2

oe: 7700834882



08719
mgto de termoinmersor a calefactor 1.9 dTi

oe: 7700430449



08722
jgo mgtos. de calefactor Salida 1.4

oe: 7700834888



08728
mgto calefactor a termostato Entrada D 55 1.9 - D 65 1.9

oe: 7700414207



08729
mgto calefactor a termostato Salida D 55 1.9 - D 65 1.9

oe: 7700414208



08735
mgto de calefactor a termostato Salida 1.9 dCi 4x4 - 1.9 dTi

oe: 7700428862



08748
mgto de calefactor a termostato Entrada 1.6 16V - 1.6 16V 4x4

oe: 7700847056



08939
mgto de tubo a calefactor Salida 1.5 dCi

oe: 8200026123



08947
jgo mgtos de caja a termoinmersor y a calefactor Entrada

oe: 8200026113



09158
jgo. mgto de calefactor a mgto intermedio con conector 1.5 dCi

oe: 7701061052 -8200331308



09159
mgto de tubo a calefactor 1.5 dCi

oe: 8200331313



06004
silentbloc soporte caja filtro aire

oe: 8200068473 -8200818374



03680
mgto desvaporizador con válvula

oe: 8200147551



08666
mgto desvaporizador D 55 1.9 - D 65 1.9

oe: 7700862370



08738
mgto desvaporizador

oe: 7700861285



08750
mgto desvaporizador

oe: 7700107829



08751
mgto desvaporizador D 55 1.9 - D 65 1.9

oe: 7700869572



08752
mgto desvaporizador 1.9 dTi

oe: 7700106627



08753
mgto desvaporizador 1.9 dTi

oe: 7700114077



08818
jgo mgtos desvaporizadores 1.2 - 1.4

oe: 7700100577 -7700100575



09095
mgto desvaporizador con válvula 1.9 dCi 4x4 - 1.9 dTi

oe: 8200063371 -8200136128



09395
mgto desvaporizador 1.6 16V bivalent

oe: 8200369035



09396
mgto desvaporizador 1.2 16V

oe: 8200393019



93010
válvula EGR 1.5 dCi

oe: 82 00 656 008 -82 00 488 774



93013
válvula EGR 1.9 dCi 4x4 - D 65 1.9

oe: 8200 542 997 -8200 467 001

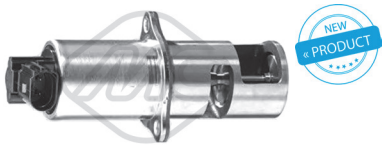

93037
válvula EGR 1.5 dCi

oe: 8200469586 -8200374875



93070
válvula EGR 1.5 dCi

oe: 8200561269 -8200550361



00667
tapon cárter aceite

oe: 7703075348 -7703075210



00670
tapon cárter aceite

oe: 7903075033



02024 Ø 14 mm
arandela carter c/goma 14mm

oe: 0164.54 -0164.54

© INDUSTRIAL METALCAUCHO, S.L.U.



02890 Ø 85 mm
junta cónica tubo de escape 1.2 - 1.2 16V

oe: 6001021335



03617
tapón llenado aceite motor 1.4 - 1.6 16V - 1.6 16V 4x4

oe: 77 00 741 840 -82 00 800 258



03619
tapón llenado aceite motor D 55 1.9 - D 65 1.9

oe: 8200062947 -77 00 111 741



03714
decantador completo

oe: 7703065274 -7700874589



03717
decantador completo 1.9 dCi 4x4 - 1.9 dTi

oe: 7703065274 -8200083403



03770
varilla nivel aceite

oe: 8200483442



03771
varilla nivel aceite

oe: 8200483442



03772
varilla nivel aceite 1.6 16V

oe: 8200449528



04149
soporte radiador

oe: 7700842041



04641
juego tapas arboles de levas 1.6 16V - 1.6 16V 4x4

oe: 77 00 106 271



04725
varilla nivel aceite 1.9 dTi

oe: 8200901431 -82 00 138 515



05139
varilla nivel aceite 1.2 16V

oe: 8200255423



05156
varilla nivel aceite 1.5 dCi

oe: 8200463669



05167
varilla nivel aceite 1.5 dCi

oe: 7701060940



05168
varilla nivel aceite 1.5 dCi

oe: 8200553001



05170
varilla nivel aceite 1.6 16V

oe: 8200141457



05379
intercambiador de calor + junta

oe: 7701051538 -8200068115



05495
cárter de aceite 1.4

oe: 6001549008 -8200535857



05497
cárter de aceite

oe: 82 00 728 381 -77 00 111 746



05498
cárter de aceite

oe: 82 00 125 660 -82 00 404 442



05499
cárter de aceite 1.5 dCi

oe: 8200381856

© INDUSTRIAL METALCAUCHO, S.L.U.

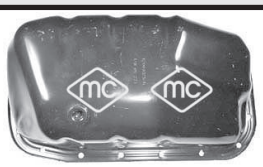

05500
cárter de aceite 1.2

oe: 7700100375 -8200702781



05501
cárter de aceite

oe: 77 01 648 829 -77 00 857 504



05749
intercambiador de calor 1.5 dCi

oe: 8200779744



05943
intercambiador de calor

oe: 7700853915 -7700114036



08754
mgto de calefactor a tubo Salida 1.6 16V - 1.6 16V 4x4

oe: 7700847057



09166
mgto de calefactor a caja termost. 1.2 16V

oe: 8200026118



05381
corona bomba de inyección

oe: 8200183669



05387
filtro de gasoil 1.9 dCi 4x4

oe: 8200416947 -77 00 109 585



05390
filtro gasoil con o sin toma sensor

oe: 82 00 026 237 -77 01 061 576



05393
filtro de gasoil 1.9 dCi 4x4

oe: 8200084288 -8200780950



05623
corona bomba inyección regulable D 55 1.9 - D 65 1.9

oe: 7700743389 -7700743388 16.6



05644
corona bomba inyección regulable 1.9 dCi 4x4 - 1.9 dTi

oe: 19.6



05750
corona bomba inyección NO regulable

oe: 8200046741 19.6



92000
tubo alimentación de combustible

oe: 8200520596 -8200171176



92001
tubo alimentación de combustible

oe: 8200050936 -8200218942



92002
tubo alimentación de combustible 1.6 16V

oe: 7700113964 -8200139172



92014
tubo retorno filtro combustible

oe: 8200121735



92015
tubo alimentación de combustible 1.2

oe: 8200116407 -7700426123

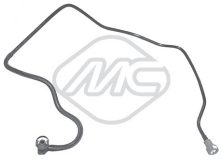

92030
tubo alimentación de combustible 1.6 16V

oe: 8200493228 -8200199858



92053
tubo alimentación de combustible D 65 1.9

oe: 7700113176 -7700115859



92054
tubo alimentación de combustible D 65 1.9

oe: 7700113514

© INDUSTRIAL METALCAUCHO, S.L.U.



92055
tubo alimentación de combustible 1.5 dCi

oe: 8200050395 -8200360597

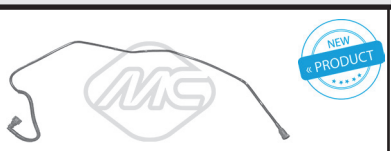

92058
tubo alimentación de combustible 1.6 16V - 1.6 16V 4x4

oe: 8200199856



92059
tubo alimentación de combustible 1.4

oe: 7701206592

CANALIZACIONES TURBOCOMPRESOR:

motor 1.9Diesel F9Q-738:

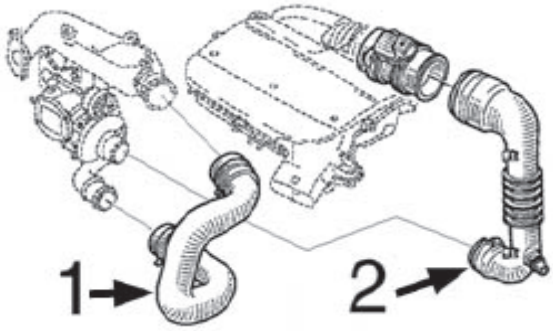

1- 3783 tubo de Turbo a admisión
2- n/d tubo de caudalímetro a Turbo

motor 1.5Diesel K9K:

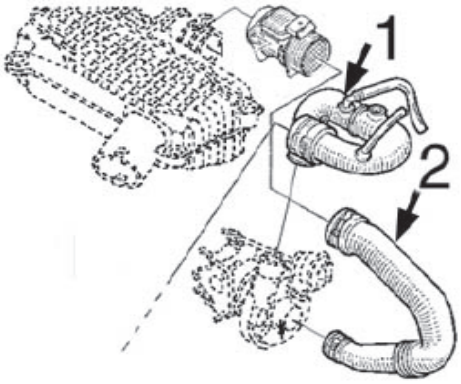

1- 3826 tubo de Turbo a admisión desde 7/'03-
n/d tubo de Turbo a admisión hasta -7/'03
2- 3853 tubo de caudalímetro a Turbo



03783
tubo Turbo

oe: 8200162586 -8200079999



03826
tubo admisión Turbo

oe: 8200770844 -8200404193



03853
tubo turbo

oe: 8200143188 -8200280084



04642 Ø 28 mm
juego juntas en tubo entrada Turbo

oe:

SUSPENSION DELANTERA y SOPORTES DE MOTOR transmisión 2x4:

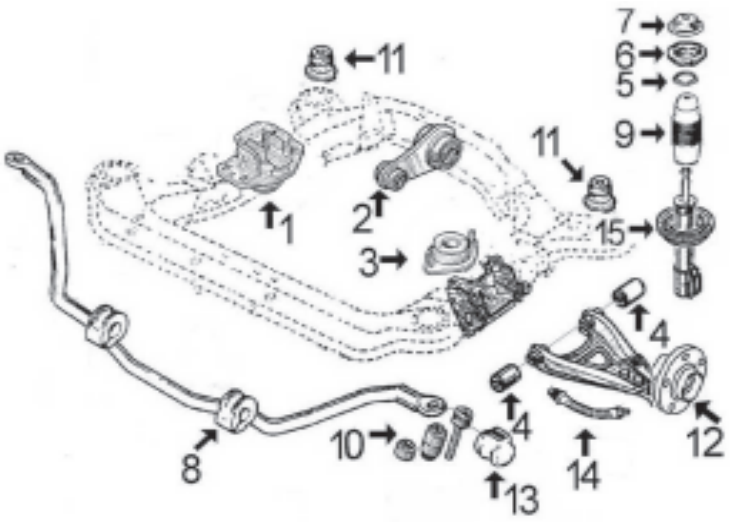

1-	4092	soporte motor derecho 1.2
	4028	soporte motor derecho 1.4-1.6-1.6/16v y 1.9D
	4158	soporte motor derecho 1.9DTi - 1.5DCi
2-	4093	tirante motor trasero, 1.2 hasta 7/'03
	4675	tirante motor trasero, 1.2 desde 7/'03
	972	tirante motor trasero 1.4/8v
	4676	tirante motor trasero 1.6/16v
	4165	tirante motor trasero 1.9D (F8Q)
	4093	tirante motor trasero 1.9DTi hasta '00 (F9Q)
	4102	tirante motor trasero 1.9DTi desde '00 (F9Q)
	4073	tirante motor trasero 1.5Dci hasta '02
	4676	tirante motor trasero 1.5Dci d/'02 hasta 7/'03
	4675	tirante motor trasero 1.5Dci desde 7/'03
3-	973	soporte motor izquierdo todos modelos salvo autom.
	5245	soporte motor izquierdo cambio automático
4-	4094	silentbloc brazo suspensión
5-	4180	rodamiento soporte amortiguador
6-	5724	kit soporte amortiguador completo con rodamiento
	4110	soporte amortiguador (sin rodamiento)
7-	4153	tapa superior amortiguador con tuerca autoblocante
8-	868	goma central para barra estabilizadora de Ø 23 mm
	4167	goma central para barra estabilizadora de Ø 24 mm
9-	998	capuchón amortiguador
10-	2655	bieleta puntal barra estabilizadora
11-	4289	silentbloc sub-chasis
12-	90020	buje rueda delantera 21 estrías
	90068	buje rueda delantera 23 estrías
13-	2483	goma puntal barra estabilizadora 1.9D hasta '99
14-	96119	latiguillo freno delantero (370 mm)
15-	n/d	apoyo muelle suspensión

SUSPENSION TRASERA transmisión 2x4:

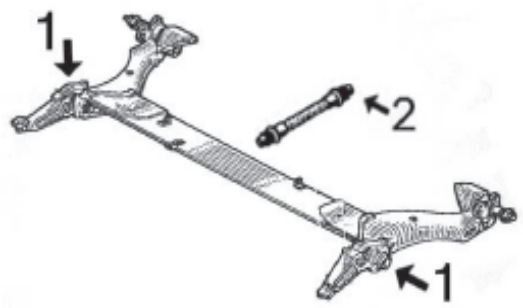

1-	4157	silentbloc articulación puente trasero
2-	96096	latiguillo freno trasero derecho (220 mm)
	96119	latiguillo freno trasero izquierdo (370 mm)

© INDUSTRIAL METALCAUCHO, S.L.U.

SUSPENSION DELANTERA y SOPORTES DE MOTOR transmisión 4x4:

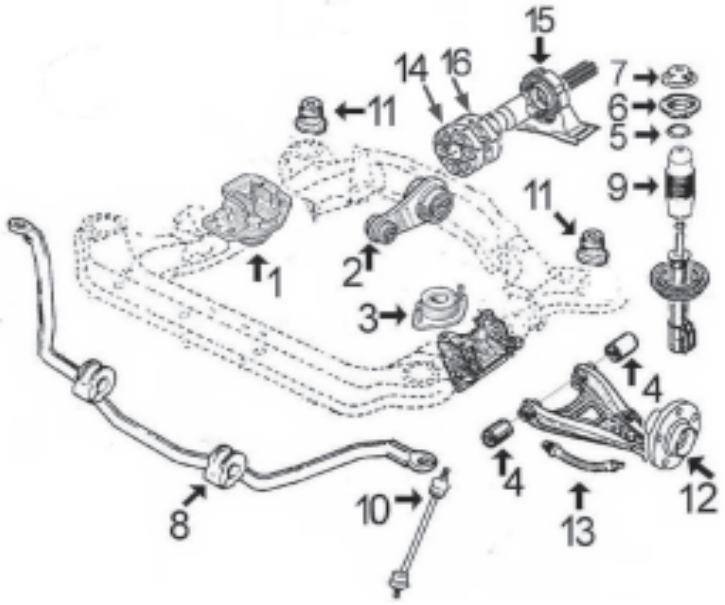

1- 4028 soporte motor derecho 1.6/16v y 1.9D
4158 soporte motor derecho 1.9DTi - 1.5DCi
2- 972 tirante motor trasero, 1.9D hasta '99 (F8Q)
4222 tirante motor trasero todos motores salvo F8Q
3- 973 soporte motor izquierdo cambio manual
5245 soporte motor izquierdo cambio automático
4- 4274 silentbloc brazo suspensión
5- 4180 rodamiento soporte amortiguador
6- 5724 kit soporte amortiguador completo con rodamiento
4110 soporte amortiguador (sin rodamiento)
7- 4153 tapa superior amortiguador con tuerca autoblocante
8- 868 goma central para barra estabilizadora Ø 23 mm
4167 goma central para barra estabilizadora Ø 24 mm
9- 998 capuchón amortiguador
10- 4221 bieleta puntal barra estabilizadora
11- 4289 silentbloc sub-chasis
12- 90067 buje rueda delantera
13- 96119 latiguillo freno delantero
14- 4417 flector de transmisión 4x4 casquillos desiguales
5185 flector de transmisión 4x4 casquillos iguales
15- 5099 soporte transmisión 4x4 con rodamiento
16- 5244 equilibrador árbol de transmisión

SUSPENSION TRASERA transmisión 4x4:

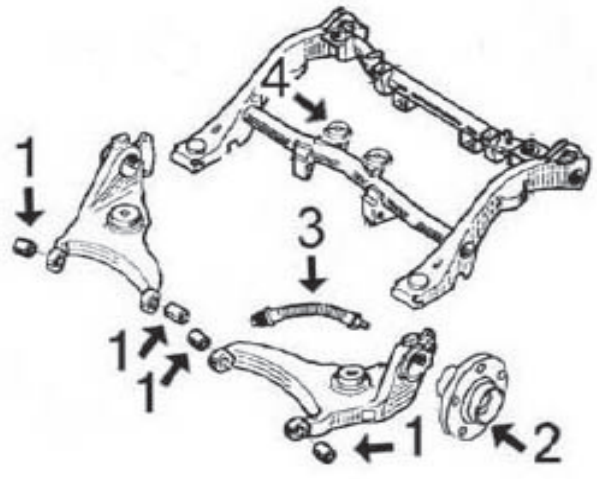

1- 4219 silentbloc brazo trasero
2- 90067 buje rueda trasera
3- 96096 latiguillo freno trasero derecho (220 mm)
96119 latiguillo freno trasero izquierdo (370 mm)
4- 5463 silentbloc soporte diferencial trasero

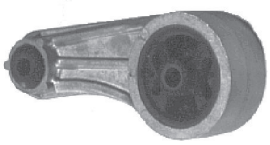

00972
soporte motor posterior;Eje delantero

oe: 7700841151 -77 00 424 321



00973
soporte motor izquierda;delante

oe: 8200089697 -7700788318



04028
soporte motor hidráulico derecha

oe: 77 00 434 370



04071
tirante motor posterior D 55 1.9 - D 65 1.9

oe: 77 00 428 936 -77 00 415 095



04073
tirante motor delante

oe: 8200117837 -8200171178



04092
soporte motor derecha 1.2 - 1.2 16V - 1.5 dCi

oe: 77 00 415 087



04093
tirante motor 1.2 - 1.2 16V - 1.9 dTi

oe: 7700315024



04102
soporte motor posterior 1.9 dCi 4x4

oe: 82 00 493 821 -77 00 432 031

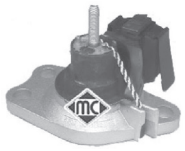

04158
soporte motor derecha

oe: 77 00 436 286 -82 00 170 362



04165
tirante motor posterior D 55 1.9 - D 65 1.9

oe: 77 00 426 193 -77 00 415 088



04222
soporte motor 4x4 posterior

oe: 82 00 094 942 -77 00 436 395



04675
soporte motor derecha

oe: 82 00 155 207



04676
soporte motor posterior

oe: 82 00 151 995



05669
soporte motor Eje delantero, izquierda 1.5 dCi

oe: 8200423501

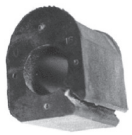

00868 Ø 23 mm
goma central barra estabiliz. de Ø 23 mm interior;Eje delantero

oe: 77 00 785 788



02483 Ø 23 mm
goma puntal barra estabiliz. de de Ø 23 mm exterior;eje delantero

oe: 77 00 314 855



02655
bieleta puntal barra estabilizadora Eje delantero

oe: 77 00 799 404



04094
silentbloc trapecio ambos lados;Eje delantero

oe: 77 00 424 459 -82 00 651 161



04157
silentbloc articulación puente posterior

oe:

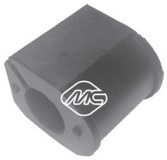

04167 Ø 24 mm
goma central para barra establz. de Ø 24 mm interior;Eje delantero

oe: 77 00 835 929



04219 Ø 12,5 mm
silentbloc trapecio 4x4 Eje trasero 1.6 16V 4x4 - 1.9 dCi 4x4

oe: 77 00 436 707

© INDUSTRIAL METALCAUCHO, S.L.U.



04221
bieleta puntal barra estabilizadora 4x4 eje delantero
oe: 7700437136



04274 Ø 12 mm
silentbloc trapecio eje delantero
oe: 8200033379



04289 Ø 12,5 mm
silentbloc soporte sub-chasis Eje delantero
oe: 77 00 801 875



05463
soporte diferencial 4x4 r.o. Eje trasero 1.6 16V 4x4 - 1.9 dCi 4x4
oe:



05764
goma barra estabilizadora Eje delantero
oe: 7701069131



06745
barra torsion posterior;Eje trasero izquierda 1.4 - 1.6 16V - 1.6 16V 4x4
oe: 7700307522 -8200217677



06746
barra torsion posterior;Eje trasero, derecha 1.4 - 1.6 16V - 1.6 16V 4x4
oe: 7700307523 -8200217679



06747
barra torsion Eje trasero izquierda;delante 1.4 - 1.6 16V - 1.6 16V 4x4
oe: 7700301726



06748
barra torsion Eje trasero, derecha;delante 1.4 - 1.6 16V - 1.6 16V 4x4
oe: 7700301727



00998
capuchón amortiguador izquierda;derecha;Eje delantero
oe: 77 00 802 667



02847
capuchón amortiguador Eje delantero
oe: 77 00 819 237



04110
soporte amortiguador Eje delantero
oe: 77 00 829 529



04153
tuerca superior amortiguador Eje delantero
oe: 77 00 828 866 -77 00 820 501



04180
rodamiento soporte amortiguador
oe: 60 01 025 850



05724
kit soporte amortiguador completo con rodamiento eje delantero
oe: 77 00 829 529

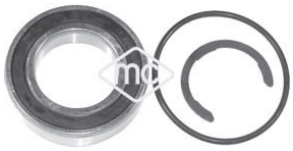

05760 Ø 35 mm
rodamiento transmisión Eje delantero, derecha
oe: 77 00 112 085 -77 03 066 381



05784
silentbloc soporte cubierta motor
oe: 77 01 056 972



05437
tornillo rueda para llave de 19mm Eje trasero;Eje delantero
oe: 8200719981 -77 00 437 514



05438
tornillo rueda para llave de 17 mm Eje trasero;Eje delantero
oe: 82 00 473 313 -82 00 610 460



90020
buje rueda Eje delantero
oe: 77 00 768 318 -82 00 208 332

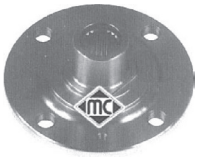

90067 Ø 40 mm
buje rueda Eje delantero
oe: 7700830220



90068
buje rueda Eje delantero

oe: 8200308649 -77 00 415 122



74003 Ø 25 mm
rodamiento Eje trasero

oe: 7701205596 -7701463987



74005 Ø 37 mm
rodamiento Eje trasero

oe: 7701205779 -7700822985



74142 Ø 40 mm
rodamiento Eje trasero;Eje delantero 1.6 16V 4x4 - 1.9 dCi 4x4

oe: 77 01 206 771 -7701206771



96096 longitud: 220 mm
latiguillo de freno posterior

oe: 82 00 249 251 -77 00 304 969



96119 longitud: 357 mm
latiguillo de freno eje delantero

oe: 7700313596 -7700312022



00339 kit **fuelle**
fuelle transmisión lado de engranaje;izquierda

oe: 7700871011 Ø -114 mm



01432 kit **00432 fuelle**
kit fuelle transmisión lado de engranaje

oe: 7701467125 -7701034800 Ø 24-82 mm



01523 kit **00523 fuelle**
kit fuelle transmisión lado de engranaje

oe: 7701466172 -7701464758 Ø 24-73 mm



01533 kit **fuelle**
kit fuelle transmisión lado de engranaje

oe: 95619709 -95619709 Ø 20-70 mm



01537 kit **fuelle**
kit fuelle transmisión con rodamiento lado de engranaje

oe: 7700462100 -7701470567 Ø 25.8



01555 kit **00555 fuelle**
kit fuelle transmisión lado de rueda

oe: 7701466122 -7701465489 Ø 33-82 mm



01559 kit **00559 fuelle**
kit fuelle transmisión lado de engranaje

oe: 7700108269 -7701471522 Ø 24-64 mm



01607 kit **00607 fuelle**
kit fuelle transmisión lado de rueda

oe: 7701469416 Ø 34-80 mm



02304 kit **fuelle**
kit rep. transm. izqda. lado de engranaje

oe: 7701470566 -7701468573 Ø 28-114 mm

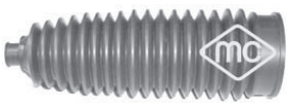

01224 kit **00224 fuelle**
kit fuelle transmisión

oe: 7701478400 Ø 12-53 mm



01356 kit **00356 fuelle**
kit fuelle cremallera dirección asistida

oe: 7701469486 Ø 12-40 mm



01530 kit **00530 fuelle**
kit fuelle cremallera dirección asistida

oe: 7701470361 -7701471141 Ø 10-42 mm



01558 kit **00558 fuelle**
kit fuelle cremallera dirección

oe: 7701469496 -6000025546 Ø 9-39 mm

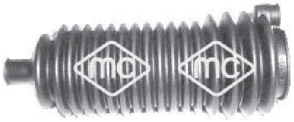

01647 kit **00647 fuelle**
kit fuelle cremallera dirección asistida

oe: 7701470753 Ø 9-38 mm

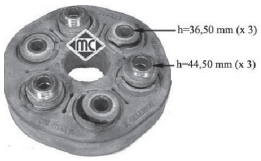

04417
flector de transmisión 4x4, casquillos desiguales 1.6 16V 4x4 - 1.9 dCi 4x4

oe:

© INDUSTRIAL METALCAUCHO, S.L.U.

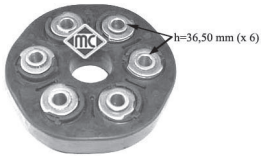

05185
flector de transmisión 4x4, casquillos iguales 1.6 16V 4x4 - 1.9 dCi 4x4
oe:



05244
equilibrador árbol de transmisión 4x4 1.6 16V 4x4 - 1.9 dCi 4x4
oe: 7701209352



02849 Ø 132 mm - 6 canales
polea cigüeñal
oe: 82 00 545 437 -82 00 386 445



02851 Ø 137 mm - 5 canales
polea cigüeñal
oe: 77 00 858 731



04162 Ø 155 mm - 5 canales
polea cigüeñal
oe: 82 00 392 697 -82 00 185 800



04163 Ø 12,5 mm
polea cigüeñal 1.9 dCi 4x4 - 1.9 dTi
oe: 77 00 110 329 -82 00 689 702



04455 Ø 12 mm
polea cigüeñal
oe: 8200386451 -7700115766



04465 Ø 133 mm - 6 canales
polea cigüeñal
oe: 8200544135 -8200392683



04664 Ø 12 mm
polea cigüeñal D 55 1.9 - D 65 1.9
oe: 7700856673



04734 Ø 25 mm
polea cigüeñal
oe: 82 00 268 426 -8200457779



04735 Ø 150.155 mm - 6 canales
polea cigüeñal
oe: 8200184103 -8200477938



04736 Ø 123 mm - 6 canales
polea cigüeñal
oe: 8200386460 -7700116269



05138 Ø 157 mm - 7 canales
polea cigüeñal
oe: 8200315270



05172 Ø 151 mm - 6 canales
polea cigüeñal
oe: 8200687605



04728 Ø mm - 5 canales
polea de alternador 5 canales
oe: 8200113636



04729 Ø 29.30 mm
polea de alternador 6 canales 1.4 - 1.6 16V - 1.6 16V 4x4
oe: 7700110616



04912 Ø 56 mm - 6 canales
polea de alternador
oe: 77 01 207 807 -77 01 055 871



04913 Ø 48.8 mm - canales
polea de alternador
oe: 7700426849



04914 Ø 48.8 mm - 5 canales
polea de alternador
oe: 7711134312



04947 Ø mm - 6 canales
polea de alternador 5 canales
oe: 8200113636



04948 Ø 28.45 mm
polea de alternador 6 canales 1.4 - 1.6 16V - 1.6 16V 4x4
oe: 77 00 110 616



05145 Ø 10 mm
rodillo tensor correa alternador

oe: 82 00 769 155 -82 00 324 532

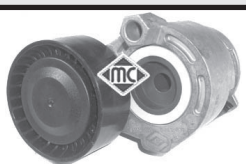

05146
tensor correa alternador 1.5 dCi

oe: 82 00 608 550



05157
tensor correa alternador 1.5 dCi

oe: 82 00 048 486



05158 Ø 8 mm
rodillo tensor correa alternador 1.2 - 1.2 16V

oe: 82 00 040 161



05159
rodillo tensor correa alternador 1.2 - 1.2 16V

oe: 8201008780 -8200875156



05161 Ø 17 mm
rodillo tensor correa alternador 1.4 - 1.6 16V - 1.6 16V 4x4

oe: 77 00 102 931 -82 00 104 754



05162
tensor correa alternador 1.4 - 1.6 16V - 1.6 16V 4x4

oe: 82 00 603 359 -77 00 102 872



05262
tensor correa alternador (rodillo metálico)

oe: 8200190566 -8200069140



05484
rodillo tensor correa alternador 1.9 dCi 4x4 - 1.9 dTi

oe: 77 00 102 395

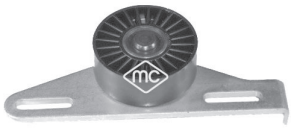

05485 Ø -70 mm, ancho: 25,5 mm
tensor correa alternador

oe:



05952 Ø 17 mm
polea de alternador 1.4 - 1.6 16V - 1.6 16V 4x4

oe: 77 01 477 689



05953 Ø 56 mm - 5 canales
polea de alternador

oe: 77 01 476 465



04994 Ø 12 mm
polea árbol de levas D 55 1.9 - D 65 1.9

oe: 7700107401 -7700866844

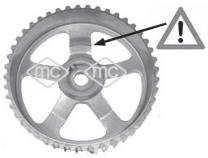

05102
polea árbol de levas 1.9 dCi 4x4

oe: 8200277233 -8200260389



05340
piñon de cigueñal D 55 1.9 - D 65 1.9

oe: 7700100776



05474 Ø 13 mm
polea árbol de levas 1.9 dCi 4x4 - 1.9 dTi

oe: 7700111951



05543
piñon de cigueñal

oe: 8200371496



05627
corona árbol de levas

oe: 7700739336 -7700874761



05645 Ø 11 mm
corona árbol de levas

oe: 77 01 476 570 -77 01 478 037

© INDUSTRIAL METALCAUCHO, S.L.U.

ARTICULACIONES PALANCA DE CAMBIO

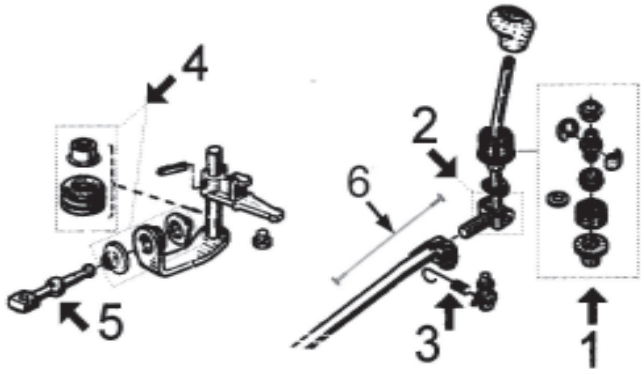

1-	516	juego casquillos rótula palanca
2-	2882	casquillo eje pasador palanca cambio
3-	n/d	muelle retorno palanca
4-	908	juego casquillos y retén selector
5-	2883	palanca del selector (*)
	5095	palanca del selector (*)
	4287	palanca del selector (*)
6-	n/d	no aplica en este modelo

(*) segun tipo de caja de cambio



00516
juego casquillos palanca de cambio

oe: 77 01 464 111



00908
juego casquillos retén palanca selector

oe: 7703087163 -7700703000



02882
casquillo pasador eje palanca cambio

oe: 7700732903



02883
bieleta selector de velocidades

oe: 7700743133 -77 00 875 584



04287
bieleta selector de velocidades

oe: 77 00 102 476



04297
horquilla embrague delante

oe: 7700715851 -7700725720



05095
bieleta selector velocidades

oe: 7700111132



05099
soporte transmisión 4x4 con rodamiento
1.6 16V 4x4 - 1.9 dCi 4x4

oe:



05245
soporte motor cambio automático izquierda

oe: 77 00 428 935



05439
rodamiento guía cambio velocidades

oe: 7701035378 -7700864959



05440
rodamiento guía cambio velocidades

oe: 8200039656



06867
rodamiento cambio 1.6 16V - 1.6 16V 4x4

oe: 8200142677



82942 longitud: 940/625 mm
cable cambio

oe: 7701479154



82943 longitud: 880/590 mm
cable cambio

oe: 7701479155



04677
horquilla embrague completa

oe: 7700875163 -7701478174



04717
cubrepedal freno y embrague

oe: 7700416724



Para mas información y gama completa, consultar nuestro catálogo de cables.



06838
bieleta mando mariposa 1.4

oe: 6001543524 -7700274006

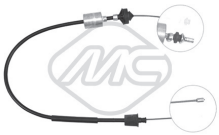

80033 longitud: 969/681 mm
cable embrague manual

oe: 7700421960 -7700417050

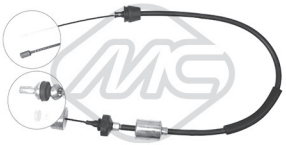

80100 longitud: 960/658 mm
cable embrague manual

oe: 8200098019 -3067000QOC



00584
soporte tubo de escape

oe: 77 00 779 356



02381 Ø 52 mm
junta cónica colector escape

oe: 8200228590 -7700840085



02722
soporte silenciador

oe: 77 00 849 461 -77 00 836 095



02725
soporte tubo de escape

oe: 7700410929



04114
soporte intermedio tubo escape

oe: 7700424340



04125
soporte escape posterior

oe: 7700424339



04164
soporte intermedio escape

oe: 77 00 424 342



04166 Ø 52 mm
junta cónica colector escape

oe: 8200228590 -7700840085



04218
soporte tubo de escape

oe: 7700434978



04679
soporte escape posterior;Eje trasero

oe: 77 00 435 270



02065
bomba limpiaparabrisas

oe: 77 00 430 702 -7700430702



02066
bomba limpiaparabrisas

oe: 7700821782 -7701048307



02069
bomba limpiaparabrisas

oe: 7704002215



02070
bomba limpiaparabrisas

oe: 77 00 802 336



02074
bomba limpiaparabrisas

oe: 7700431079



50205
sensor velocidad rueda - ABS eje trasero ambos lados 1.2 16V

oe: 8200186294 -60 40 005 494

© INDUSTRIAL METALCAUCHO, S.L.U.



03119
tapa de termostato (plástico)

oe: 7700869797 -8200561420



03146
tubo de agua

oe: 7700869985



03194
tubo de agua metálico

oe: 8200408549



03195
tubo de agua metálico

oe: 8200552604 -210473766R



03563
tapón botella de expansión

oe: 82 00 048 024 -77 00 805 131

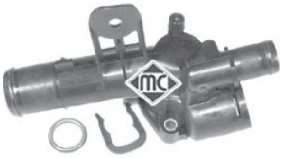

03679
caja de termostato

oe: 8200954328 -82 00 954 328



03769
tapa de plástico bomba de agua

oe: 7701476282



03773
cuerpo de termostato 1.6 16V Hi-Flex - 1.6 16V

oe: 8200 700 094 -8200 561 434



09156
mgto de cuerpo termostato a tapa 1.5 dCi

oe: 7701061051



03826
tubo admisión Turbo

oe: 8200770844 -8200404193



05753
ubo de aire de caudalímetro a Turbo 1.5 dCi

oe: 8200500383 -8200500384



06004
silentbloc soporte caja filtro aire 1.5 dCi

oe: 8200068473 -8200818374



09163
mgto desvaporizador 1.5 dCi

oe: 8200421505



09395
mgto desvaporizador 1.6 16V Hi-Flex - 1.6 16V

oe: 8200369035



93070
válvula EGR 1.5 dCi

oe: 8200561269 -8200550361



00667
tapon cárter aceite

oe: 7703075348 -7703075210



00670
tapon cárter aceite

oe: 7903075033



02024 Ø 14 mm
arandela carter c/goma 14mm

oe: 0164.54 -0164.54



03617
tapón llenado aceite motor

oe: 77 00 741 840 -82 00 800 258



03619
tapón llenado aceite motor

oe: 8200062947 -77 00 111 741



03770
varilla nivel aceite

oe: 8200483442

© INDUSTRIAL METALCAUCHO, S.L.U.



03771
varilla nivel aceite

oe: 8200483442



03772
varilla nivel aceite 1.6 16V

oe: 8200449528



04641
juego tapas arboles de levas 1.6 16V

oe: 77 00 106 271



05156
varilla nivel aceite 1.5 dCi

oe: 8200463669



05167
varilla nivel aceite 1.5 dCi

oe: 7701060940



05168
varilla nivel aceite 1.5 dCi

oe: 8200553001



05169
varilla nivel aceite

oe: 7701067122



05170
varilla nivel aceite 1.6 16V

oe: 8200141457



05495
cárter de aceite 1.6

oe: 6001549008 -8200535857



05498
cárter de aceite 1.6 16V Hi-Flex - 1.6 16V

oe: 82 00 125 660 -82 00 404 442

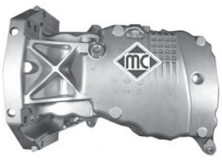

05499
cárter de aceite 1.5 dCi

oe: 8200381856



05749
intercambiador de calor 1.5 dCi

oe: 8200779744



05943
intercambiador de calor 1.5 dCi

oe: 7700853915 -7700114036



05381
corona bomba de inyección

oe: 8200183669



92024
tubo alimentación de combustible

oe: 8200683525

© INDUSTRIAL METALCAUCHO, S.L.U.

SUSPENSION DELANTERA y SOPORTES DE MOTOR:

motores 1.4 - 1.6 y 1.5D

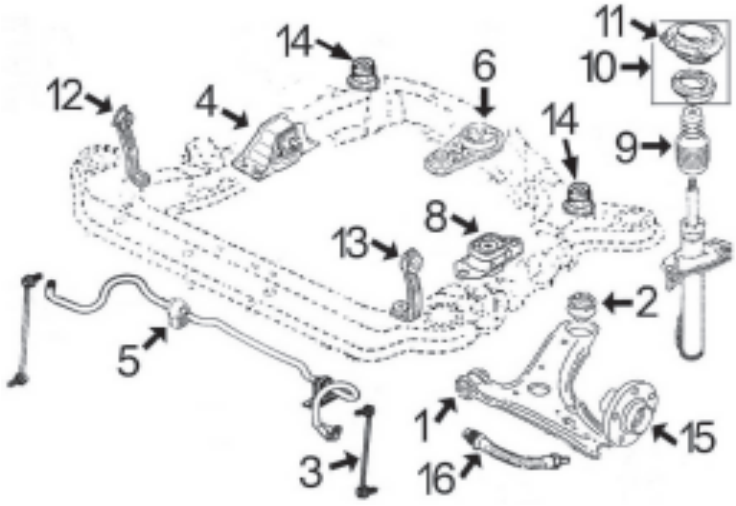

1-	5711	silentbloc anterior trapecio delantero
2-	5712	silentbloc posterior trapecio delantero
3-	4628	bieleta puntal barra estabilizadora
4-	4636	soporte motor derecho 1.4-1.6
	6062	soporte motor derecho 1.5D
5-	5764	goma barra estabilizadora
6-	5668	soporte motor trasero
8-	5669	soporte motor izquierdo
9-	n/d	capuchón amortiguador delantero
10-	5742	kit soporte amortiguador delantero con rodamiento
11-	5741	soporte amortiguador delantero (sin rodamiento)
12-	n/d	soporte derecho sub-chasis
13-	n/d	soporte izquierdo sub-chasis
14-	5763	silentbloc subchasis
15-	n/d	buje rueda delantera
16-	n/d	latiguillo freno delantero

SUSPENSION TRASERA:

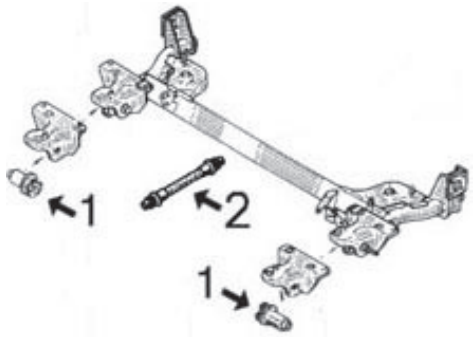

1-	5756	silentbloc puente trasero
2-	n/d	latiguillo freno trasero



04624
soporte motor izquierda 1.5 dCi

oe: 82 00 352 861 -82 00 168 073



04625
soporte motor izquierda

oe: 82 00 395 661 -60 01 548 160

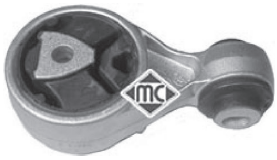

04627
bieleta tirante reacción en soporte arriba;-derecha 1.5 dCi

oe: 82 00 355 673



04636
soporte motor derecha 1.5 dCi - 1.6 - 1.6 16V

oe: 82 00 014 931



05668
soporte motor debajo;Eje delantero

oe: 8200427530



05669
soporte motor Eje delantero, izquierda 1.5 dCi

oe: 8200423501

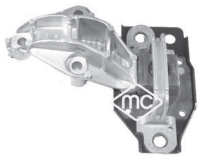

05747
soporte motor derecha 1.5 dCi

oe: 82 00 902 956



06062
soporte motor derecha 1.5 dCi

oe: 82 00 674 936

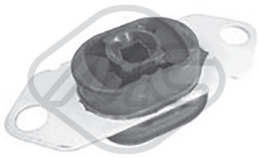

06819
soporte motor izquierda;Eje delantero 1.5 dCi

oe: 112205217R



06852
soporte motor derecha 1.5 dCi

oe: 11 21 022 94R

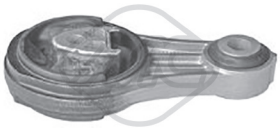

06853
soporte motor posterior 1.5 dCi

oe: 8200427529



06888
soporte motor derecha 1.5 dCi 110

oe: 11 21 088 07R



04094
silentbloc trapecio ambos lados;Eje delantero 1.5 dCi

oe: 77 00 424 459 -82 00 651 161



04628
bieleta puntal barra estabilizadora Eje delantero, izquierda;Eje delantero, derecha

oe: 82 00 669 065 -82 00 166 159



05711 Ø 12 mm
silentbloc anterior trapecio delante;Eje delantero

oe: 82 00 586 564



05712 Ø 12 mm
silentbloc posterior trapecio posterior;Eje delantero

oe: 82 00 586 570



05756
silentbloc puente ambos lados;Eje trasero

oe: 82 00 380 965



05763
silentbloc subchais Eje delantero

oe:



05764
goma barra estabilizadora Eje delantero

oe: 7701069131



05741 Ø 13 mm
soporte amortiguador Eje delantero

oe: 82 00 591 283



05742
kit soporte amortiguadr completo con rodamiento Eje delantero

oe: 77 01 209 840

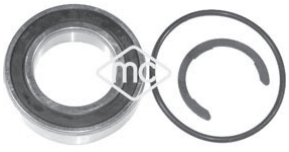

05760 Ø 35 mm
rodamiento transmisión Eje delantero, derecha

oe: 77 00 112 085 -77 03 066 381



05784
silentbloc soporte cubierta motor

oe: 77 01 056 972



06849
kit fuelle/tope Eje delantero

oe: 8200591288 -8200839707



05437
tornillo rueda para llave de 19mm Eje trasero;Eje delantero

oe: 8200719981 -77 00 437 514



05438
tornillo rueda para llave de 17 mm Eje trasero;Eje delantero

oe: 82 00 473 313 -82 00 610 460



74097 Ø 37 mm
rodamiento Eje delantero

oe: 40 21 057 33R -77 01 207 677

© INDUSTRIAL METALCAUCHO, S.L.U.



74138 Ø 45 mm
rodamiento Eje trasero

oe: 77 01 209 838 -77 01 208 950



01254 kit **00254 fuelle**
kit fuelle transmisión lado de rueda

oe: 71745014 Ø 27-82 mm



01256 kit **00256 fuelle**
kit fuelle transmisión lado de engranaje

oe: Ø 27-70 mm

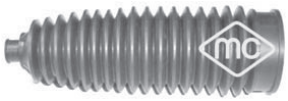

01224 kit **00224 fuelle**
kit fuelle transmisión

oe: 7701478400 Ø 12-53 mm



04162 Ø 155 mm - 5 canales
polea cigüeñal

oe: 82 00 392 697 -82 00 185 800



04735 Ø 150.155 mm - 6 canales
polea cigüeñal

oe: 8200184103 -8200477938



05172 Ø 151 mm - 6 canales
polea cigüeñal

oe: 8200687605



04912 Ø 17 mm
polea de alternador

oe: 77 01 207 807 -77 01 055 871



04913 Ø 48.8 mm - canales
polea de alternador

oe: 7700426849



04914 Ø 48.8 mm - 5 canales
polea de alternador

oe: 7711134312



05146
tensor correa alternador 1.5 dCi - 1.6 16V

oe: 82 00 608 550

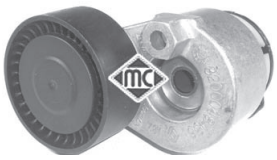

05157
tensor correa alternador

oe: 82 00 048 486



05161 Ø 17 mm
rodillo tensor correa alternador

oe: 77 00 102 931 -82 00 104 754



05162
tensor correa alternador

oe: 82 00 603 359 -77 00 102 872

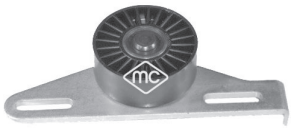

05485
tensor correa alternador 1.6 16V Hi-Flex - 1.6 16V

oe:



05952 Ø 17 mm
polea de alternador

oe: 77 01 477 689



05953 Ø 17 mm
polea de alternador

oe: 77 01 476 465



05543
piñon de cigueñal

oe: 8200371496



05645 Ø 11 mm
corona árbol de levas 1.5 dCi

oe: 77 01 476 570 -77 01 478 037

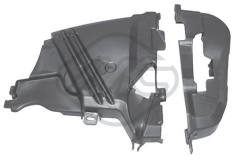

35001
cubierta distribución 1.5 dCi

oe: 8200653638 -8200653631



05095
bieleta selector velocidades

oe: 7700111132

RENAULT - KANGOO II (02/2008-)



05440
rodamiento guía cambio velocidades

oe: 8200039656



04717
cubrepedal freno y embrague

oe: 7700416724

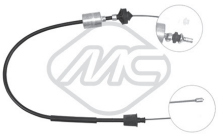

80033 longitud: 969/681 mm
cable embrague manual

oe: 7700421960 -7700417050

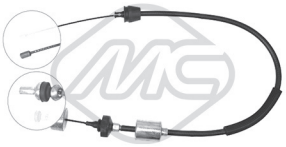

80100 longitud: 960/658 mm
cable embrague manual

oe: 8200098019 -3067000QOC



02381 Ø 52 mm
junta cónica colector escape

oe: 8200228590 -7700840085

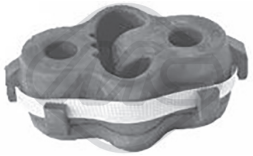

06800
soporte escape Eje trasero

oe: 206511084R -206510006R



06850
soporte escape posterior

oe: 82 00 505 925 -8200505925



06851
soporte escape posterior 1.5 dCi

oe: 8200505926



Para mas información y gama completa, consultar nuestro catálogo de cables.

© INDUSTRIAL METALCAUCHO, S.L.U.

CANALIZACIONES DE AGUA HASTA '98

LAGUNA-I **1.8 motor F3P hasta '98**
2.0 motor F3R hasta '98

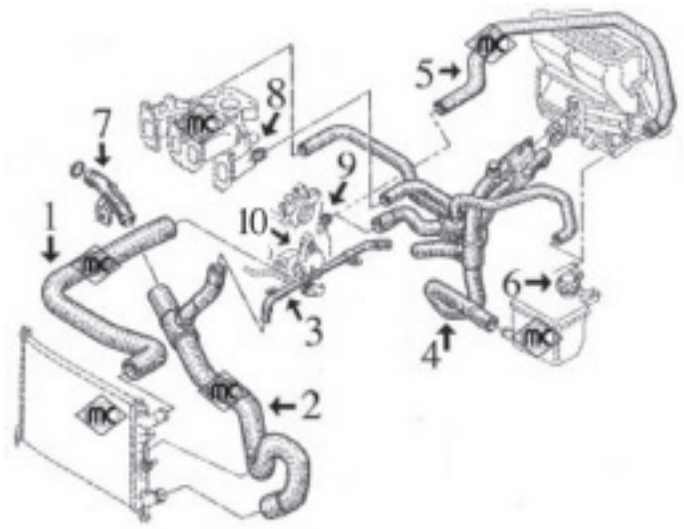

- **1- 8742** mgto superior radiador hasta 11/'95
- **8743** mgto superior radiador desde 11/'95
- **2- 8740** mgto inferior radiador hasta 11/'95
- **8741** mgto inferior radiador desde 11/'95
- **3- 3154** tubo de agua metálico (hasta 11/'95)
- **4- 8829** mgto múltiple de calefactor a botella y culata 1.8 hasta 11/'95 (racor rápido)
- **8828** mgto múltiple de calefactor a botella y culata 2.0 hasta 11/'95 (racor rápido)
- **8826** mgto múltiple de calefactor a botella y culata 1.8-2.0 desde 11/'95 (rácor rápido)
- **5- n/d** mgto de botella a culata
- **6- 3514** tapón botella radiador 1.20 bar
- **3525** tapón botella radiador 1.40 bar
- **3647** botella de expansión
- **7- 3108** boquilla metálica en bloque hasta 11/'95 (desde 11/'95 es de plástico)
- **8- 3010** boquilla metálica en colector
- **9- 3033** boquilla metálica en culata
- **10- 3117** tapa de termostato (aluminio)

LAGUNA-I **2.2dT Diesel motor G8T hasta 11/'95 (códigos motores 706/790)**

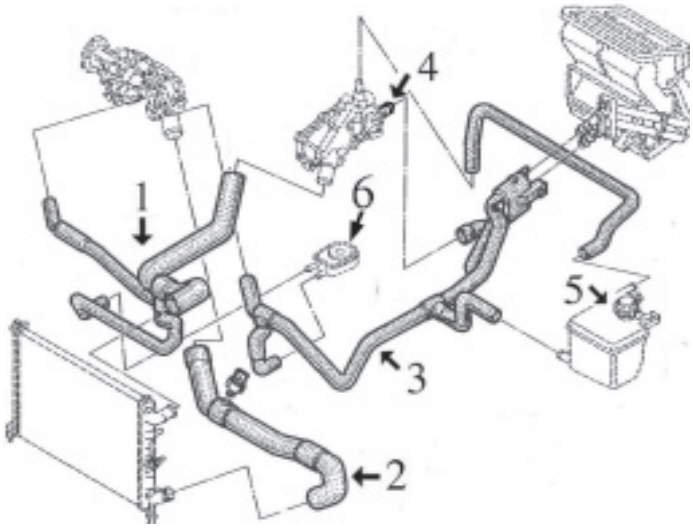

- **1- 8788** mgto superior radiador
- **2- 8790** mgto inferior radiador
- **3- 8852** mgto múltiple de calefactor a botella y culata (racor rápido)
- **4- 3033** boquilla metálica en caja termostato
- **5- 3514** tapón botella radiador 1.20 bar
- **3525** tapón botella radiador 1.40 bar
- **3647** botella de expansión
- **6- 5943** intercambiador de calor

8883 juego mgtos desvaporizadore

LAGUNA-I **2.2dT Diesel motor G8T desde 11/'95 (códigos motores 752/794) hasta '98**

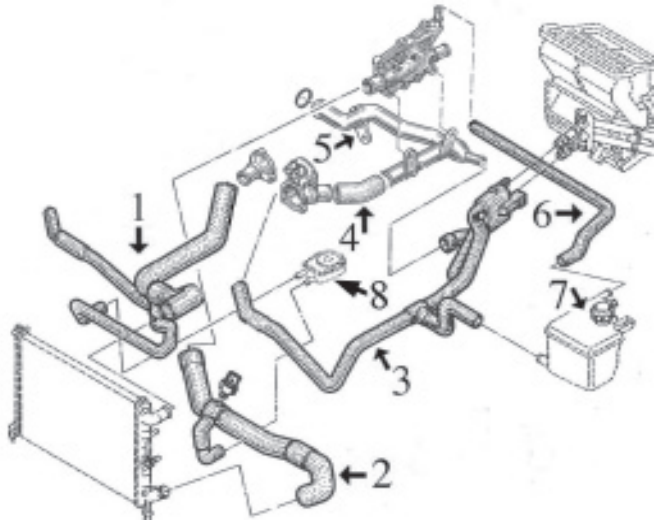

- **1- 8789** mgto superior radiador
- **2- 8791** mgto inferior radiador
- **3- 8827** mgto múltiple de calefactor a botella y tubo metálico (racor rápido)
- **4- 8792** mgto de tubo metálico a cuerpo termostato
- **5- 3155** tubo de agua metálico
- **6- n/d** mgto de botella a tapa en culata
- **7- 3514** tapón botella radiador 1.20 bar
- **3525** tapón botella radiador 1.40 bar
- **3647** botella de expansión
- **8- 5943** intercambiador de calor

8883 juego mgtos desvaporizadores

CANALIZACIONES DE AGUA DESDE '98:

LAGUNA-I **1.6-16v motor K4M** **desde '98**

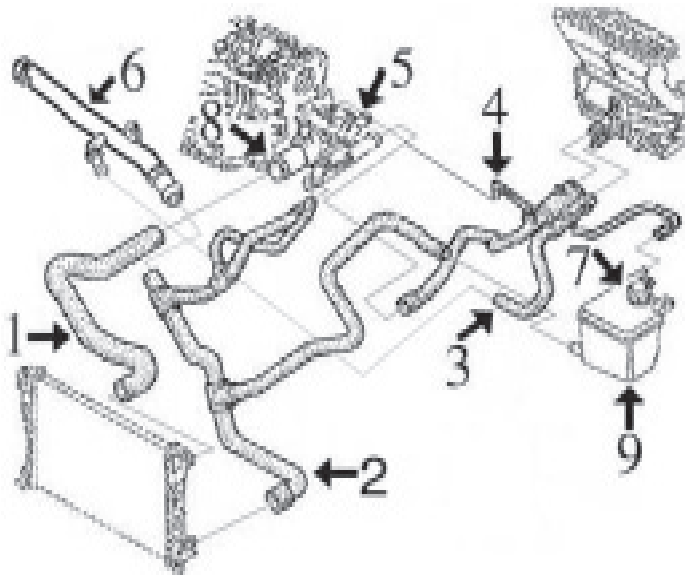

1- 8865 mgto superior radiador
2- 8871 mgto inferior radiador
3- 8860 mgto doble calefactor
4- n/d mgto de botella a caja termostato
5- 3148 boquilla metálica en caja termostato
6- 3663 tubo de agua (plástico)
7- 3514 tapón botella expansión 1.20 bar
3525 tapón botella expansión 1.40 bar
8- 3119 tapa de termostato
9- 3647 botella de expansión

8750 mgto desvaporizador



LAGUNA-I **1.8-16v motor F4P desde '98**
2.0-16v motor F4R desde '98

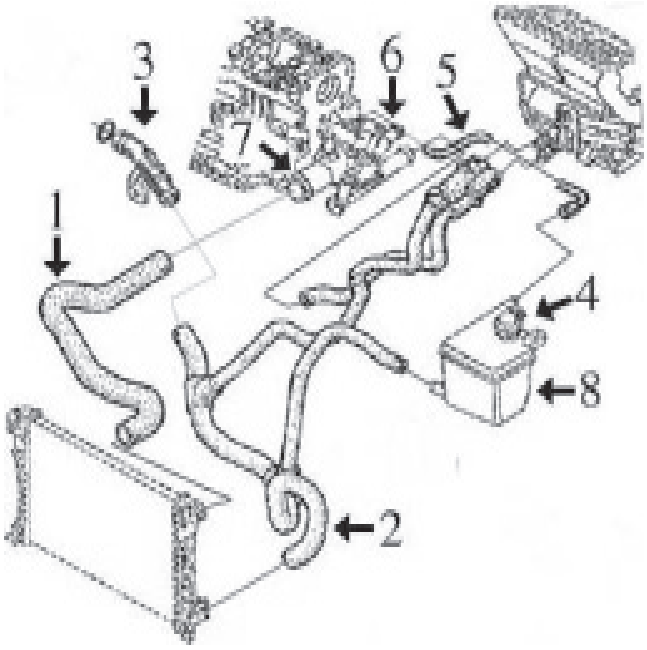

1- 8865 mgto superior radiador
2- 8855 mgto inferior radiador y calefactor
3- 3662 boquilla de mgto inferior a bloque motor (plástico)
4- 3514 tapón botella expansión 1.20 bar
3525 tapón botella expansión 1.40 bar
5- n/d mgto de botella a caja de termostato
6- 3148 boquilla metálica en caja termostato
7- 3119 tapa de termostato
8- 3647 botella de expansión

© INDUSTRIAL METALCAUCHO, S.L.U.

LAGUNA-I **1.9DTi (100cv) desde '98:**

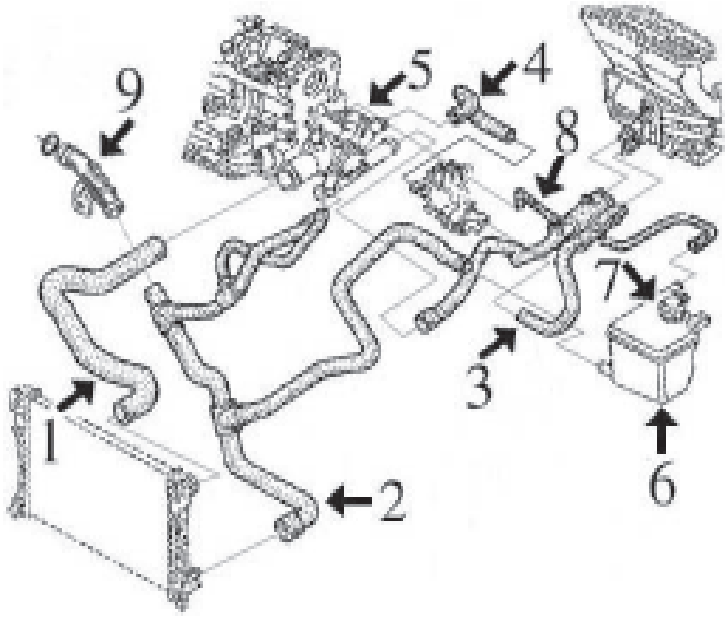

1-	8863	mgto superior radiador
2-	8858	mgto inferior radiador hasta 9/'99
	8859	mgto inferior radiador desde 9/'99
3-	8857	mgto doble entrada/salida calefactor
4-	8868	mgto de caja termostato
5-	3569	caja de termostato completa hasta 9/'99
	3645	caja de termostato completa desde 9/'99 con termostato de 89º
	3661	caja de termostato completa desde 9/'99 con termostato de 83º
6-	3647	botella de expansión
7-	3663	tubo de agua (plástico)
7-	3514	tapón botella expansión 1.20 bar
	3525	tapón botella expansión 1.40 bar
8-	n/d	mgto de botella a caja de termostato
9-	3662	boquilla de mgto inferior a bloque motor (plástico)
	9095	mgto desvaporizador con válvula

LAGUNA-I **1.9DCi (110cv-120cv) desde '98:**

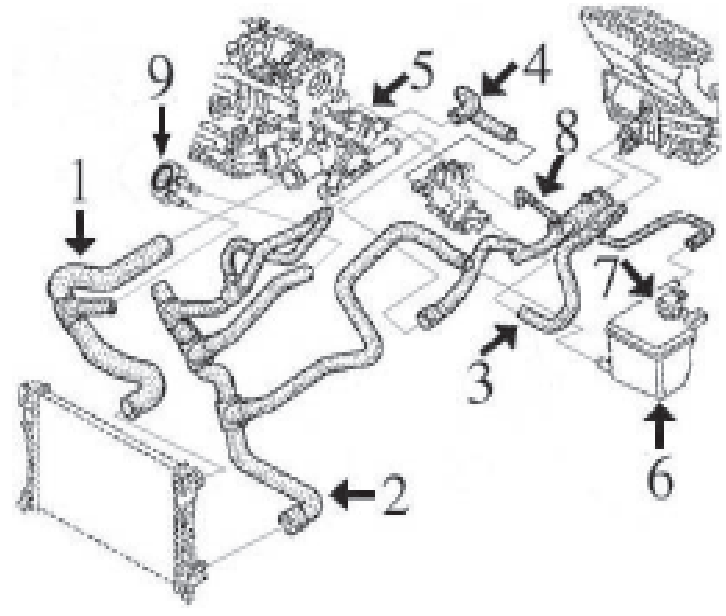

1-	8863	mgto superior radiador
2-	8862	mgto inferior radiador
3-	8857	mgto doble entrada/salida calefactor
4-	8869	mgto de caja termostato
5-	3569	caja de termostato completa hasta 9/'99
	3645	caja de termostato completa desde 9/'99 con termostato de 89º
	3661	caja de termostato completa desde 9/'99 con termostato de 83º
6-	3647	botella de expansión
7-	3663	tubo de agua (plástico)
7-	3514	tapón botella expansión 1.20 bar
	3525	tapón botella expansión 1.40 bar
8-	n/d	mgto de botella a caja de termostato
9-	5943	intercambiador de calor
	9095	mgto desvaporizador con válvula



02361
junta de termostato 2.2 D

oe: 133992 -133992 50



02362 Ø 47 mm
junta de termostato

oe: 77 00 718 380



02404 Ø 44 mm
junta de termostato 1.6 16V - 1.8 16V - 2.0 16V

oe: 7700741923



03033
boquilla en culata

oe: 7700861225 -7705030135



03108
boquilla entrada agua a bloque

oe: 7700866560

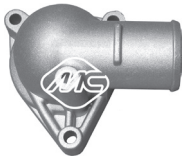

03117
tapa de termostato

oe: 77 00 851 979



03119
tapa de termostato (plástico)

oe: 7700869797 -8200561420



03148
boquilla metálica en tapa bomba de agua

oe: 77 00 104 134



03154
tubo de agua metálico 1.8 - 2.0

oe: 7700857041



03155
tubo de agua metálico 2.2 dT

oe: 7700862891



03187
tubo de agua metálico 2.2 dT

oe: 8200041181 -8200557831



03194
tubo de agua metálico

oe: 8200408549



03201
tubo de agua metálico

oe: 8200231092 -8200088019



03202
tubo de agua metálico

oe: 8200298073



03227
tubo metálico

oe: 8200370717 -8200717364



03228
tubo metálico

oe: 8200365275 -8200801589



03514
tapón botella de expansión

oe: 7700805031



03525
tapón botella de expansión

oe: 7700805032



03563
tapón botella de expansión

oe: 82 00 048 024 -77 00 805 131



03569
cuerpo termost. completo con accesorios y termostato

oe: 82 00 065 394 -82 00 065 392



03624
cuerpo de termostato, sin termostato, completo con accesrios 1.9 dCi - 1.9 dTi

oe: 8200065392 -7701474249

© INDUSTRIAL METALCAUCHO, S.L.U.



03645
caja de termostato completa con termostato de 89º
oe: 82 00 674 366 -82 00 112 054



03646
caja de termostato completa con termostato de 83º
oe: 82 00 262 241



03647
botella de expansión
oe: 77 01 467 615



03661
caja de termostato completa con termostato de 83º
oe: 8200674369 -8200074349



03662
boquilla entrada agua a bloque
oe: 8200713678 -7700873948



03663
tubo de agua
oe: 8200134513 -77 00 101 229



03773
cuerpo de termostato
oe: 8200 700 094 -8200 561 434



03779
boquilla en bloque motor + tórica
oe: 7700113645 -8200590563

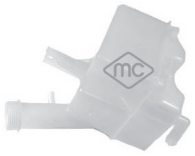

03820
botella de expansión
oe: 8200447047



03859
caja de termostato completa 3.0 24V
oe: 8200907243 -8200801567



03924
boquilla entrada/salida en caja filtro de aceite
oe: 7701476602



08740
mgto inferior radiador debajo
oe: 7700827846



08741
mgto inferior radiador Lado de escape;debajo 1.8 - 2.0
oe: 7700843464



08742
mgto superior radiador arriba
oe: 7700824555



08743
mgto superior radiador arriba
oe: 7700840702



08788
mgto superior radiador arriba 2.2 D
oe: 7700826973



08789
mgto superior radiador arriba 2.2 D
oe: 7700414020



08790
mgto inferior radiador 2.2 D
oe: 7700828978



08791
mgto inferior radiador 2.2 D
oe: 7700835912



08792
mgto de tubo metálico a cuerpo termostato 2.2 dT
oe: 7705126973

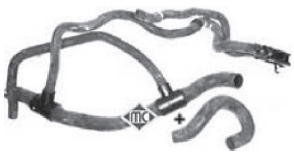

08855
mgto inferior radiador 1.8 16V - 2.0 16V
oe: 7700415844



08858
mgto inferior radiador debajo 1.9 dTi

oe: 7700419061



08859
mgto inferior radiador debajo 1.9 dTi

oe: 7700433049



08862
mgto inferior radiador debajo

oe: 7700428835



08863
mgto superior radiador 1.9 dCi - 1.9 dTi

oe: 8200018051



08865
mgto superior radiador arriba 1.6 16V - 1.8 16V

oe: 7700414161



08868
mgto de caja entrada a pipa 1.9 dTi

oe: 7700411180



08869
mgto de caja entrada a pipa 1.9 dCi

oe: 7700428834



08871
mgto inferior radiador 1.6 16V

oe: 7700418496



08905
mgto superior radiador arriba 1.9 dTi

oe: 7700419062



08907
mgto superior radiador arriba 2.2 dT

oe: 7700430159



08908
mgto inferior radiador debajo 2.2 dT

oe: 7700835908



09255
mgto superior radiador arriba

oe: 8200002967 -8200454461



09342
mgto inferior radiador debajo

oe: 8200106725



08826
mgto múltiple de calefactor a botella y culata 1.8

oe: 7700417717



08827
mgto múltiple de calefactor a botella y culata 2.2 D

oe: 7700412560



08828
mgto múltiple de calefactor a botella y culata 2.0

oe: 7700824560



08829
mgto múltiple de calefactor a botella y culata 1.8

oe: 7700824558



08852
mgto múltiple de calefactor a botella y culata 2.2 dT

oe: 7700826976



08857
mgto doble calefactor 1.9 dCi - 1.9 dTi

oe: 7700428833



08860
mgto doble calefactor 1.6 16V

oe: 7700414159



09343
jgo mgtos calefactor

oe: 8200106735 -8200002964

© INDUSTRIAL METALCAUCHO, S.L.U.



04709
soporte filtro de aire (largo)

oe: 7700744145



08750
mgto desvaporizador 1.6 16V

oe: 7700107829



08883
jgo mgtos desvaporizadores 2.2 D

oe: 7705026974 -7700869691



09095
mgto desvaporizador con válvula

oe: 8200063371 -8200136128



09395
mgto desvaporizador

oe: 8200369035

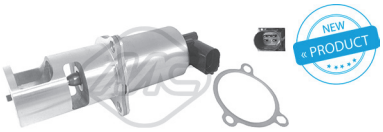

93013
válvula EGR 1.9 dCi

oe: 8200 542 997 -8200 467 001



93062
válvula EGR 2.2 D

oe: 7700858510 -7700108141



00670
tapon cárter aceite

oe: 7903075033



02024 Ø 14 mm
arandela carter c/goma 14mm

oe: 0164.54 -0164.54



02890 Ø 85 mm
junta cónica tubo de escape 2.0 16V

oe: 6001021335



03617
tapón llenado aceite motor 1.6 16V

oe: 77 00 741 840 -82 00 800 258



03619
tapón llenado aceite motor 1.9 dCi - 1.9 dTi

oe: 8200062947 -77 00 111 741



03648
tapón llenado aceite

oe: 82 00 009 180 -77 00 870 192



03714
decantador completo

oe: 7703065274 -7700874589



03717
decantador completo 1.9 dCi - 1.9 dTi

oe: 7703065274 -8200083403



03772
varilla nivel aceite 1.6 16V

oe: 8200449528



03840
tapa filtro de aceite 2.2 D

oe: 7701048886



04641
juego tapas arboles de levas 1.6 16V - 1.8 16V - 2.0 16V

oe: 77 00 106 271



04724
varilla nivel aceite 2.2 D

oe: 8200 676 300 -8200086256



04725
varilla nivel aceite 1.9 dTi

oe: 8200901431 -82 00 138 515



05170
varilla nivel aceite 1.6 16V

oe: 8200141457

© INDUSTRIAL METALCAUCHO, S.L.U.



05496
cárter de aceite

oe: 8200728386 -8200477252



05497
cárter de aceite

oe: 82 00 728 381 -77 00 111 746



05498
cárter de aceite 1.6 16V

oe: 82 00 125 660 -82 00 404 442



05501
cárter de aceite

oe: 77 01 648 829 -77 00 857 504



05943
intercambiador de calor 1.9 dCi - 1.9 dTi

oe: 7700853915 -7700114036



05387
filtro de gasoil 1.9 dCi

oe: 8200416947 -77 00 109 585



05393
filtro de gasoil 2.2 D - 2.2 dT

oe: 8200084288 -8200780950



05623
corona bomba inyección regulable 1.9 dCi - 1.9 dTi

oe: 7700743389 -7700743388 16.6



05644
corona bomba inyección regulable 1.9 dCi - 1.9 dTi

oe: 19.6



05750
corona bomba inyección NO regulable 1.9 dCi

oe: 8200046741 19.6

© INDUSTRIAL METALCAUCHO, S.L.U.

SUSPENSION DELANTERA, TRASERA y SOPORTES DE MOTOR:

LAGUNA-I MODELOS HASTA '98:

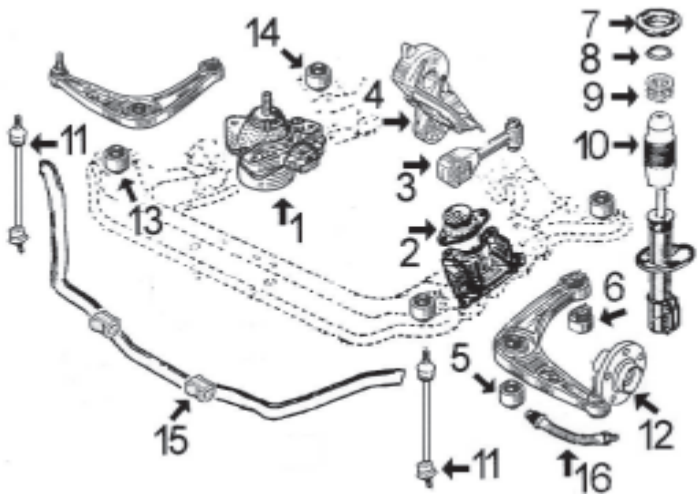

- 1- 4088 soporte motor derecho 1.8
  4183 soporte motor derecho 2.0
  2897 soporte motor derecho 2.2dT y 16v.
- 2- 2898 soporte motor izquierdo 1.8 - 2.0
  4091 soporte motor izquierdo 2.2dT y 16v.
- 3- 4072 soporte motor trasero 1.8-2.0 cambio manual
  4309 soporte motor trasero 1.8-2.0 cambio automático
- 4- 4592 silentbloc en soporte motor trasero 2.2dT y 16v. completo con tirante posterior
- 5- 2664 silentbloc anterior trapecio delantero
- 6- 2663 silentbloc posterior trapecio delantero
- 7- 5751 kit soporte amortiguador delantero derecho completo con rodamiento
  4029 soporte amortiguador delantero derecho
  5752 kit soporte amortiguador delantero izquierdo completo con rodamiento
  4030 soporte amortiguador delantero izquier
- 8- 4178 rodamiento soporte amortiguador
- 9- n/d tope de goma amortiguador delantero
- 10- 4173 capuchón amortiguador
- 11- 4243 bieleta puntal barra estabilizadora
- 12- 90067 buje rueda delantera
- 13- 4607 silentbloc anterior cuna delantera
- 14- 4606 silentbloc posterior cuna delantera
- 15- 4471 goma barra estabilizadora
- 16- 96105 latiguillo freno delantero (480 mm)

LAGUNA-I MODELOS DESDE '98:

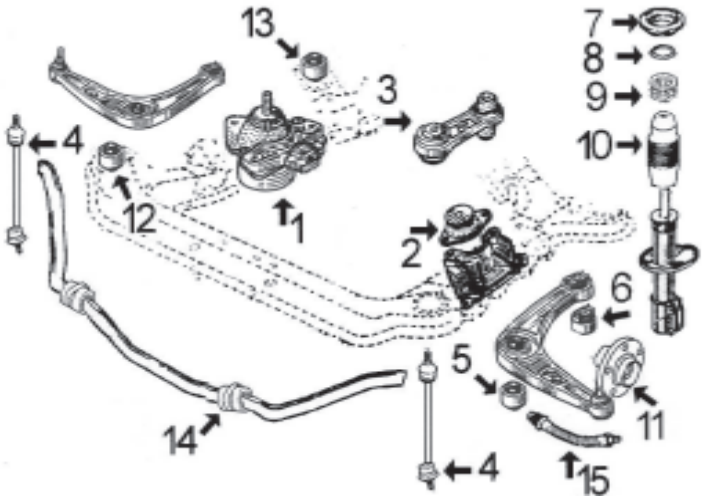

- 1- 4087 soporte motor derecho 1.6-1.8-2.0 y 1.9DTi
- 2- 4091 soporte motor izquierdo
- 3- 4089 soporte motor trasero 1.6-1.8-2.0 gasolina y 1.9 Dti de 100 CV
  4090 soporte motor trasero 1.9 DTi de 110-120 CV
- 4- 4243 bieleta puntal barra estabilizadora
- 5- 2664 silentbloc anterior trapecio delantero
- 6- 2663 silentbloc posterior trapecio delantero
- 7- 5751 kit soporte amortiguador delantero derecho completo con rodamiento
  4029 soporte amortiguador delantero derecho
  5752 kit soporte amortiguador delantero izquierdo completo con rodamiento
  4030 soporte amortiguador delantero izquier
- 8- 4178 rodamiento soporte amortiguador
- 9- n/d tope de goma amortiguador delantero
- 10- 4173 capuchón amortiguador
- 11- 90067 buje rueda delantera
- 12- 4607 silentbloc anterior cuna delantera
- 13- 4606 silentbloc posterior cuna delantera
- 14- 4471 goma barra estabilizadora
- 15- 96105 latiguillo freno delantero (480 mm)

SUSPENSIÓN TRASERA todos modelos

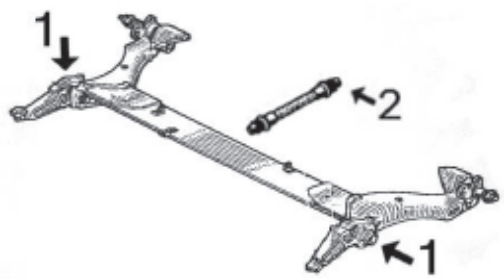

- 1- 4262 silentbloc articulación puente trasero
- 2- 96065 latiguillo freno trasero sin ABS (305 mm)
  96112 latiguillo freno trasero con ABS (180 mm)



02897
soporte motor derecha

oe: 60 25 310 282



02898
soporte motor delante

oe: 7700818369



04072
soporte motor cambio manual posterior

oe: 77 00 817 782



04087
soporte motor

oe: 7700423007



04088
soporte motor derecha 1.8

oe: 77 00 823 949



04089
soporte motor posterior 1.6 16V - 1.8 16V - 1.9 dCi

oe: 77 00 422 529

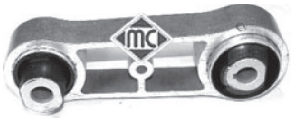

04090
soporte motor posterior 1.9 dTi

oe: 77 00 411 189



04091
soporte motor izquierda

oe: 77 00 422 473



04183
soporte motor derecha 2.0

oe: 77 00 823 950



04309
soporte motor cambio automático derecha 1.8

oe: 7700817783



04461
soporte motor derecha

oe: 82 00 181 590 -82 00 054 865



04462
soporte motor izquierda

oe: 8200000017 -8200357462



04466
bieleta antipar arriba;derecha

oe: 82 00 400 177 -82 00 250 743



04467
soporte motor posterior

oe: 82 00 371 093 -82 00 000 003



04468
soporte motor Eje trasero

oe: 8200000002



04592
oporte motor completo con tirante posterior;izquierda

oe: 77 00 825 794



05751
kit soporte amortg. Eje delantero, izquierda

oe: 77 00 777 654 -77 00 832 420



05752
kit soporte amortg. Eje delantero, derecha

oe: 77 00 777 654 -77 00 832 419



02663 Ø 12 mm
silentbloc posterior trapecio posterior;Eje delantero abajo

oe: 60 25 311 529 -60 25 306 471



02664 Ø 18,5 mm
silentbloc anterior trapecio ambos lados;-centro;Eje delantero abajo

oe: 77 00 822 503



04243
bieleta puntal barra estabilizadora Eje delantero

oe: 77 00 805 494

© INDUSTRIAL METALCAUCHO, S.L.U.



04262 Ø 32 mm
silentbloc articulación puente eje trasero ambos lados
oe: 7700762844 -77 00 762 843



04457
bieleta puntal barra estabilizadora Eje delantero
oe: 82 00 002 870



04471 Ø 19 mm
goma barra estabilizadora Eje trasero
oe: 8200272594



04606 Ø 12 mm
silentbloc posterior soporte cuna posterior;Eje delantero
oe: 7700824709

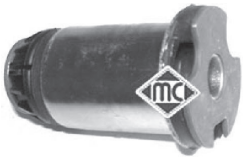

04607 Ø 13,5 mm
silentbloc anterior soporte cuna delante;Eje delantero
oe: 7700826216



04029
soporte amortiguador Eje delantero, izquierda
oe: 77 00 832 420 -60 25 305 979



04030
soporte amortiguador Eje delantero, derecha
oe: 77 00 832 419 -60 25 305 980



04173
capuchón amortiguador Eje delantero
oe: 7700776743 18.5-51.5 mm



04178
rodamiento soporte amortiguador
oe: 7700803635 -7700824022



04181 Ø 65 mm
rodamiento soporte amortiguador eje delantero
oe: 77 00 803 635



05760 Ø 35 mm
rodamiento transmisión Eje delantero, derecha
oe: 77 00 112 085 -77 03 066 381



05437
tornillo rueda para llave de 19mm Eje trasero;Eje delantero
oe: 8200719981 -77 00 437 514



05438
tornillo rueda para llave de 17 mm Eje trasero;Eje delantero
oe: 82 00 473 313 -82 00 610 460



90020
buje rueda Eje delantero
oe: 77 00 768 318 -82 00 208 332

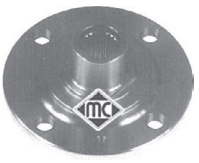

90067
buje rueda Eje delantero
oe: 7700830220

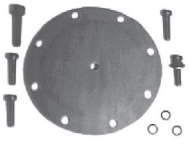

00832
jgo reparación membrana depresor
oe: 001 586 07 43



74003 Ø 25 mm
rodamiento Eje trasero
oe: 7701205596 -7701463987



74005 Ø 37 mm
rodamiento Eje trasero
oe: 7701205779 -7700822985



96065 longitud: 305 mm
latiguillo de freno posterior
oe: 82 00 020 558 -77 04 003 905



96105 longitud: 485 mm
latiguillo de freno Eje delantero
oe: 82 00 597 210 -77 00 834 731



96112 longitud: 180 mm
latiguillo de freno con ABS Eje trasero
oe: 7704002443



00339 kit **fuelle**
fuelle transmisión lado de engranaje;izquierda
oe: 7700871011 Ø -114 mm



01135 kit **fuelle**
kit fuelle transmisión lado de engranaje
oe: 7701 470 910 Ø 23-82 mm



01139 kit **fuelle**
kit fuelle transmisión con rodamiento 28mm lado de engranaje
oe: 7701473830 Ø 28



01432 kit **00432 fuelle**
kit fuelle transmisión lado de engranaje
oe: 7701467125 -7701034800 Ø 24-82 mm



01517 kit **00517 fuelle**
kit fuelle transmisión lado de rueda
oe: 7701035380 Ø 27-85 mm



01523 kit **00523 fuelle**
kit fuelle transmisión lado de engranaje
oe: 7701466172 -7701464758 Ø 24-73 mm



01559 kit **00559 fuelle**
kit fuelle transmisión lado de engranaje
oe: 7700108269 -7701471522 Ø 24-64 mm



02304 kit **fuelle**
kit rep. transm. izqda. lado de engranaje
oe: 7701470566 -7701468573 Ø 28-114 mm



01355 Ø 13,5;44,5 mm
kit fuelle cremallera dirección asistida eje delantero
oe: 77 01 475 840



05481
manguito de transmisión Eje delantero 2.2 D - 2.2 dT
oe: 82 00 087 859 -77 00 858 979



02851 Ø 137 mm - 5 canales
polea cigüeñal
oe: 77 00 858 731



04163 Ø 12,5 mm
polea cigüeñal 1.9 dCi - 1.9 dTi
oe: 77 00 110 329 -82 00 689 702



04455 Ø 12 mm
polea cigüeñal 1.9 dCi
oe: 8200386451 -7700115766



04463 Ø 30,5;57 mm
polea cigüeñal
oe: 82 00 555 547 -82 00 213 058



04464 Ø 151 mm - 6 canales
polea cigüeñal
oe: 8200505824 -8200451065



04465 Ø 133 mm - 6 canales
polea cigüeñal
oe: 8200544135 -8200392683



04489 Ø 15 mm
polea cigüeñal 2.2 D - 2.2 dT
oe: 7700104292 -7700100883



04577 Ø 122 mm - 6 canales
polea cigüeñal
oe: 8200458960 -7700738072



04585 Ø 30 mm
polea cigüeñal
oe: 82 00 458 171 -82 00 207 435



04611 Ø 151 mm - 7 canales
polea cigüeñal
oe: 8200505833 -8200451073



04664 Ø 12 mm
polea cigüeñal 1.9 dTi
oe: 7700856673

© INDUSTRIAL METALCAUCHO, S.L.U.



04734 Ø 25 mm
polea cigüeñal

oe: 82 00 268 426 -8200457779



04774 Ø 123 mm - 5 canales
polea cigüeñal

oe: 8200386453 -8200072415



04728 Ø 29.28 mm
polea de alternador 5 canales 1.9 dCi - 1.9 dTi

oe: 8200113636



04729 Ø 29.30 mm
polea de alternador 6 canales 1.6 16V

oe: 7700110616



04912 Ø 17 mm
polea de alternador 1.8 16V - 1.9 dTi - 2.0 16V

oe: 77 01 207 807 -77 01 055 871



04913 Ø 48.8 mm - canales
polea de alternador

oe: 7700426849



04947 Ø 28.45 mm
polea de alternador 5 canales 1.9 dCi - 1.9 dTi

oe: 8200113636



04948 Ø 28.45 mm
polea de alternador 6 canales 1.6 16V

oe: 77 00 110 616



05146
tensor correa alternador

oe: 82 00 608 550



05161 Ø 17 mm
rodillo tensor correa alternador

oe: 77 00 102 931 -82 00 104 754



05162
tensor correa alternador 1.6 16V

oe: 82 00 603 359 -77 00 102 872



05261 Ø 17 mm
rodillo tensor correa alternador

oe: 82 00 947 837 -82 00 285 009



05262
tensor correa alternador (rodillo metálico) 1.9 dCi - 2.0

oe: 8200190566 -8200069140



05484
rodillo tensor correa alternador 1.9 dTi

oe: 77 00 102 395

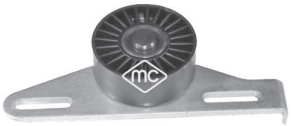

05485
tensor correa alternador 1.6 16V

oe:



05952 Ø 17 mm
polea de alternador 1.6 16V

oe: 77 01 477 689



05953 Ø 17 mm
polea de alternador

oe: 77 01 476 465



06153
rodillo tensor correa alternador 2.2 D - 2.2 dT

oe: 77 00 872 550 -77 00 106 708



04994 Ø 12 mm
polea árbol de levas

oe: 7700107401 -7700866844

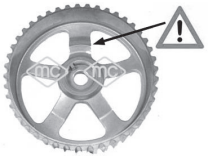

05102
polea árbol de levas

oe: 8200277233 -8200260389



05340
piñon de cigueñal 1.9 dTi

oe: 7700100776



05474 Ø 13 mm
polea árbol de levas 1.9 dCi - 1.9 dTi

oe: 7700111951



05627
corona árbol de levas 1.6 16V

oe: 7700739336 -7700874761



00908
juego casquillos retén palanca selector

oe: 7703087163 -7700703000



02883
bieleta selector de velocidades

oe: 7700743133 -77 00 875 584



04287
bieleta selector de velocidades

oe: 77 00 102 476



04297
horquilla embrague delante

oe: 7700715851 -7700725720



05439
rodamiento guía cambio velocidades

oe: 7701035378 -7700864959



05440
rodamiento guía cambio velocidades

oe: 8200039656

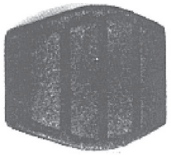

00417
cubrepedal freno y embrague

oe: 7700680836



04677
horquilla embrague completa 1.9 dCi - 1.9 dTi

oe: 7700875163 -7701478174



80076 longitud: 1125/866 mm
cable embrague automático

oe: 7700432383



Para mas información y gama completa, consultar nuestro catálogo de cables.



80093 longitud: 1240/855 mm
cable embrague automático

oe: 7700413206 -7700413205



80126 longitud: 1197/870 mm
cable embrague automático

oe: 8200018668 -7700840097



80216 longitud: 1248/864 mm
cable embrague manual

oe: 7700840014



82932 longitud: 1197/865 mm
cable embrague manual

oe: 8200018668



00153
soporte tubo de escape

oe: 7704002509



02382 Ø 73 mm
junta cónica colector escape 3.0 24V

oe: 7700766353



02725
soporte tubo de escape 2.0

oe: 7700410929



02763
soporte tubo de escape

oe: 77 00 828 897 -77 00 816 862

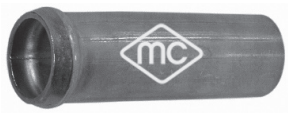

03010
boquilla en colector de admisión

oe: 77 05 030 338

© INDUSTRIAL METALCAUCHO, S.L.U.



02065
bomba limpiaparabrisas

oe: 77 00 430 702 -7700430702



02066
bomba limpiaparabrisas

oe: 7700821782 -7701048307



02070
bomba limpiaparabrisas

oe: 77 00 802 336



02074
bomba limpiaparabrisas 1.8

oe: 7700431079

CANALIZACIONES DE AGUA

1.9 Diesel motor F9Q (2001-2006)

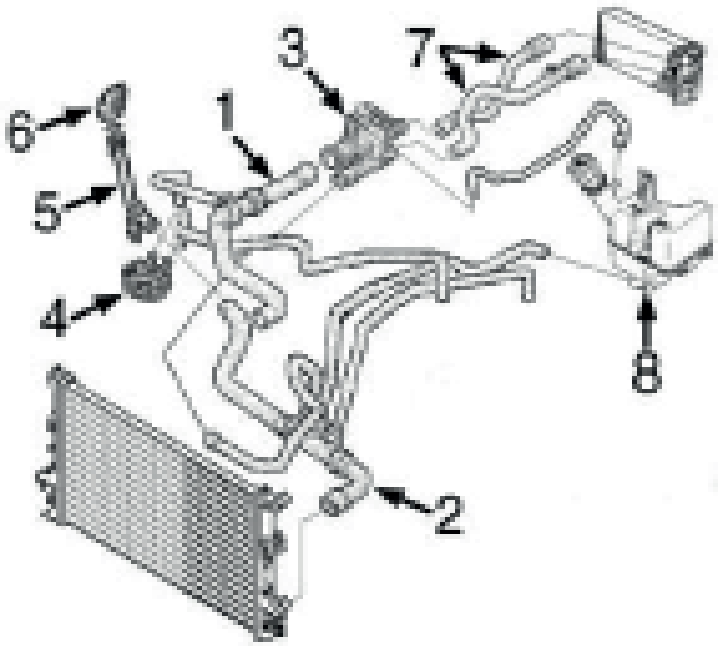

1-	9255	mgto superior radiador
2-	9342	mgto inferior radiador
3-	3645	cuerpo completo con termostato de 89º
	3661	cuerpo completo con termostato de 83º
4-	5943	intercambiador de calor
5-	3201	tubo rígido a mgto inferior
6-	3779	tapa en bloque motor
7-	9343	jgo mgtos calefactor
8-	3820	botella de expansión
	3563	tapón botella de expansión
	9095	mgto desvaporizador

2.0 Diesel motor M9R (2006-)

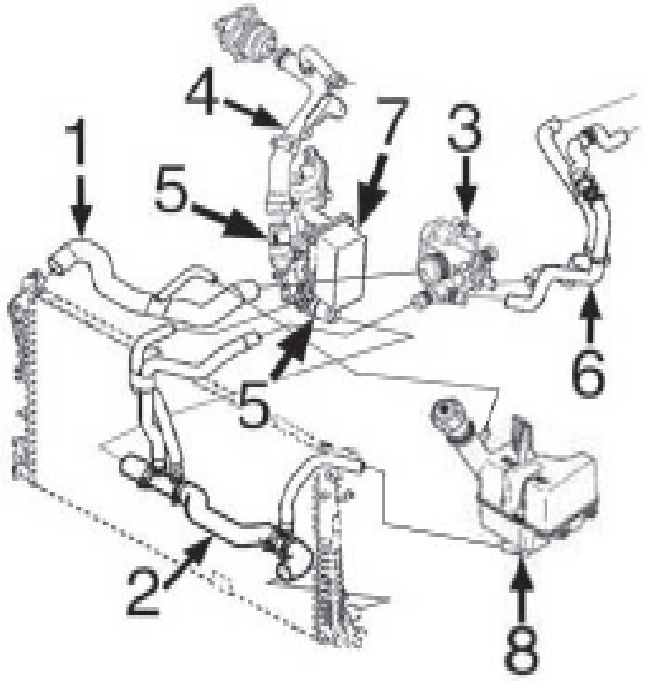

1-	n/d	mgto superior radiador
2-	n/d	mgto inferior radiador
3-	3859	caja de termostato completa
4-	3227	tubo de bomba de agua a filtro de aceite completo con mgtos. a válvula EGR y a caja filtro de aceite hasta -7/'07
	3228	tubo de bomba de agua a filtro de aceite completo con mgtos. a válvula EGR y a caja filtro de aceite desde 7/'07-
5-	3924	tapa de agua en caja filtro de aceite
6-	n/d	jgo mgtos entrada/salida calefactor
7-	n/d	intercambiador de calor agua/aceite
8-	3820	botella de expansión
	3563	tapón botella de expansión

© INDUSTRIAL METALCAUCHO, S.L.U.



02404 Ø 44 mm
junta de termostato

oe: 7700741923



03201
tubo de agua metálico

oe: 8200231092 -8200088019



03202
tubo de agua metálico 2.2 dCi

oe: 8200298073



03227
tubo metálico 2.0 dCi

oe: 8200370717 -8200717364



03228
tubo metálico 2.0 dCi

oe: 8200365275 -8200801589



03563
tapón botella de expansión

oe: 82 00 048 024 -77 00 805 131



03645
caja de termostato completa con termostato de 89º

oe: 82 00 674 366 -82 00 112 054



03646
caja de termostato completa con termostato de 83º 2.2 dCi

oe: 82 00 262 241



03663
tubo de agua 1.6 16V

oe: 8200134513 -77 00 101 229



03773
cuerpo de termostato 1.6 16V

oe: 8200 700 094 -8200 561 434



03779
boquilla en bloque motor + tórica

oe: 7700113645 -8200590563

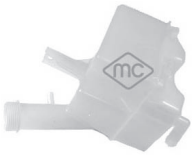

03820
botella de expansión

oe: 8200447047



03859
caja de termostato completa 2.0 dCi - 3.0 V6 24V

oe: 8200907243 -8200801567



03924
boquilla entrada/salida en caja filtro de aceite 2.0 dCi

oe: 7701476602



09255
mgto superior radiador arriba 1.9 dCi - 1.9 dCI

oe: 8200002967 -8200454461

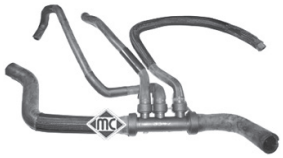

09342
mgto inferior radiador debajo

oe: 8200106725



09343
jgo mgtos calefactor

oe: 8200106735 -8200002964



09395
mgto desvaporizador 1.6 16V

oe: 8200369035



93013
válvula EGR

oe: 8200 542 997 -8200 467 001



93014
válvula EGR 2.2 dCi

oe: 8200 294 794 -8200 270 539

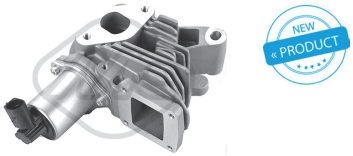

93065
válvula EGR 1.9 dCi

oe: 8200542999 -8200467059

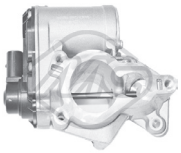

93078
válvula EGR 2.0 dCi

oe: 8200693739 -H8200327011

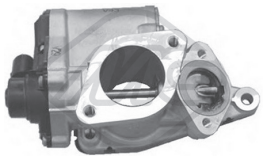

93081
válvula EGR 1.9 dCi

oe: H8200194323 -8200194323



00670
tapon cárter aceite

oe: 7903075033



02024 Ø 14 mm
arandela carter c/goma 14mm 2.0 16V Turbo - 2.0 GT

oe: 0164.54 -0164.54



02490
tapón cárter de aceite

oe: 7703075033



03617
tapón llenado aceite motor

oe: 77 00 741 840 -82 00 800 258



03619
tapón llenado aceite motor

oe: 8200062947 -77 00 111 741



03648
tapón llenado aceite

oe: 82 00 009 180 -77 00 870 192



03714
decantador completo

oe: 7703065274 -7700874589



03717
decantador completo

oe: 7703065274 -8200083403



03772
varilla nivel aceite 1.6 16V

oe: 8200449528



03838
tapa filtro de aceite 2.0 dCi

oe: 7701476503



03840
tapa filtro de aceite 2.2 dCi

oe: 7701048886



03925
varilla nivel aceite 2.0 dCi

oe: 8201009745



04641
juego tapas arboles de levas

oe: 77 00 106 271



04724
varilla nivel aceite 2.2 dCi

oe: 8200 676 300 -8200086256



04725 mm
varilla nivel aceite

oe: 8200901431 -82 00 138 515



05170
varilla nivel aceite 1.6 16V

oe: 8200141457



05496
cárter de aceite

oe: 8200728386 -8200477252



05497
cárter de aceite

oe: 82 00 728 381 -77 00 111 746



05498
cárter de aceite 1.6 16V

oe: 82 00 125 660 -82 00 404 442

© INDUSTRIAL METALCAUCHO, S.L.U.



05655
tapón cárter de aceite

oe: 77 03 075 347



05943
intercambiador de calor

oe: 7700853915 -7700114036



05387
filtro de gasoil

oe: 8200416947 -77 00 109 585



05393
filtro de gasoil

oe: 8200084288 -8200780950



05623
corona bomba inyección regulable

oe: 7700743389 -7700743388 16.6

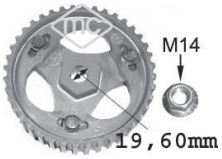

05644
corona bomba inyección regulable

oe: 19.6



05750
corona bomba inyección NO regulable 1.9 dCi

oe: 8200046741 19.6



92030
tubo alimentación de combustible 1.6 16V

oe: 8200493228 -8200199858

SUSPENSION DELANTERA y SOPORTES DE MOTOR:

1.6/16v (K4M) - 1.8/16v (F4P) - 2.0/16v (F4R)
1.9D (F9Q) - 2.0D (M9R) - 2.2D (G9T)

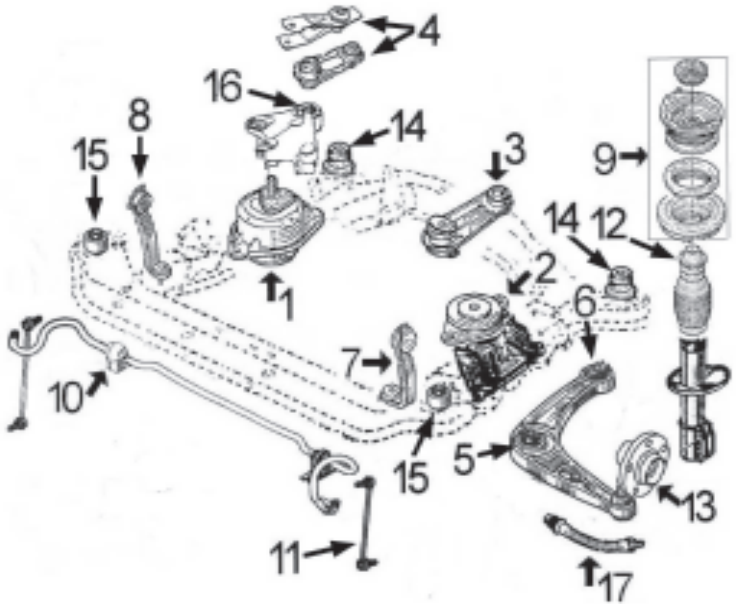

1-	6155	soporte motor derecho 1.6-1.8-2.0-1.9D (marca de color verde, dureza 40º/45º)
	4461	soporte motor derecho 2.0D-2.2D-3.0D (marca de color coral, dureza 50º/55º)
2-	4462	soporte motor izquierdo 1.6-1.8-2.0
	5647	soporte motor izquierdo 2.0D
	4462	soporte motor izquierdo 1.9D-2.2D
3-	4468	soporte motor trasero 1.6-1.8-2.0-1.9D
	5652	soporte motor trasero 2.0D
	4467	soporte motor trasero 2.2D
	4467	soporte motor trasero cambio automático
4-	4469	bieleta antipar en soporte derecho 1.6-1.8-2.0
	4466	bieleta antipar en soporte derecho 1.9D
	5653	bieleta antipar en soporte derecho 2.0D
	4466	bieleta antipar en soporte derecho 2.2D
5-	4487	silentbloc anterior trapecio delantero
6-	4488	silentbloc posterior trapecio delantero
7-	4587	bieleta izquierda soporte cuna motor
8-	4588	bieleta derecha soporte cuna motor
9-	4572	soporte amortiguador delantero completo con rodamiento y accesorios
10-	4471	goma barra estabilizadora
11-	4457	bieleta puntal barra estabilizadora
12-	4827	capuchón amortiguador delantero
13-	90110	buje rueda delantera
14-	4607	silentbloc anterior subchasis
15-	4606	silentbloc posterior subchasis
16-	5216	silentbloc en soporte sup. motor 1.9D-2.0D-2.2D
17-	96171	latiguillo freno delantero

SUSPENSION TRASERA:

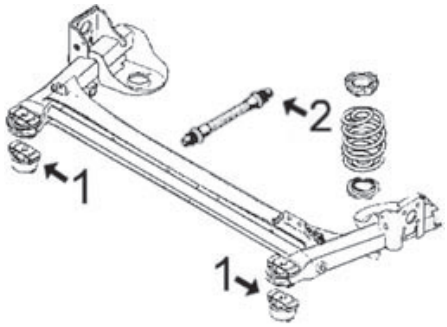

1-	4476	juego silentblocs soporte puente trasero
2-	96096	latiguillo freno trasero (220 mm)

© INDUSTRIAL METALCAUCHO, S.L.U.



02897
soporte motor derecha

oe: 60 25 310 282



04072
soporte motor cambio manual posterior

oe: 77 00 817 782



04461
soporte motor derecha

oe: 82 00 181 590 -82 00 054 865



04462
soporte motor izquierda

oe: 8200000017 -8200357462



04466
bieleta antipar arriba;derecha

oe: 82 00 400 177 -82 00 250 743



04467
soporte motor posterior

oe: 82 00 371 093 -82 00 000 003



04468
soporte motor Eje trasero

oe: 8200000002



04469
bieleta antipar derecha 2.0 16V Turbo - 2.0 GT

oe: 8200358666 -8200000010



04629
soporte motor posterior 1.8 16V - 2.0 16V IDE

oe: 82 00 042 454



05216
silentbloc sobre soporte motor

oe: 8200367493 -8200302003



05647
soporte motor lado de engranaje;posterior 2.0 dCi

oe: 8200292828

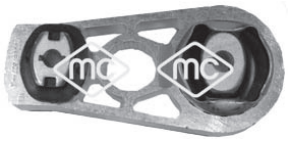

05652
soporte motor debajo 2.0 dCi

oe: 8200292832



05653
soporte motor 2.0 dCi

oe: 8200403904



06155
soporte motor derecha

oe: 82 00 000 011 -82 00 181 589



06903
soporte motor arriba;derecha 2.0 dCi - 2.0 dCi GT

oe: 11 35 600 01R

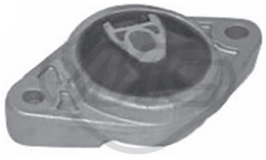

06906
soporte motor posterior;debajo 2.0 dCi - 2.0 dCi GT

oe: 54 61 900 05R

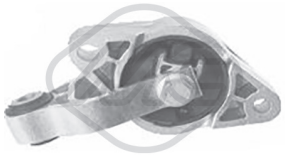

06907
soporte motor posterior;debajo 2.0 dCi - 2.0 dCi GT

oe: 54 61 900 05R

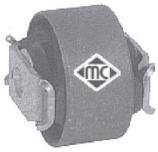

02663 Ø 12 mm
silentbloc posterior trapecio posterior;Eje delantero abajo

oe: 60 25 311 529 -60 25 306 471



02664 Ø 18,5 mm
silentbloc anterior trapecio ambos lados;-centro;Eje delantero abajo

oe: 77 00 822 503



04457
bieleta puntal barra estabilizadora Eje delantero

oe: 82 00 002 870



04471 Ø 19 mm
goma barra estabilizadora Eje trasero

oe: 8200272594



04476
juego silentblocs soporte puente eje trasero ambos lados
oe: 8200427869* -8200427868*



04487 Ø 18 mm
silentbloc anterior trapecio delante;Eje delantero
oe: 82 00 002 868



04488 Ø 15 mm
silentbloc posterior trapecio posterior;Eje delantero
oe: 82 00 002 869



04587
soporte sub-chasis izquierda;delante
oe: 82 00 000 514



04588
soporte sub-chasis derecha;delante
oe: 543174598R -82 00 000 515



04606 Ø 12 mm
silentbloc posterior soporte cuna posterior;Eje delantero
oe: 7700824709

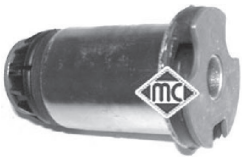

04607 Ø 13,5 mm
silentbloc anterior soporte cuna delante;Eje delantero
oe: 7700826216



05777
manguito de transmisión
oe:



06568 Ø 18,1 mm
silentbloc delante;Eje delantero
oe: 54501-0012R -54500-0011R



06689 Ø 18,4 mm
silentbloc Eje delantero
oe: 545010012R (-) -545010009R (-)



06690 Ø 18,4 mm
silentbloc Eje delantero
oe: 545010012R (-) -545010009R (-)



04572
soporte amortiguador completo con rodamiento Eje delantero
oe: 8200002877 -8200002876



04827
capuchón amortiguador eje delantero
oe: 8200180137 -77 00 833 756 25-48 mm



05760 Ø 35 mm
rodamiento transmisión Eje delantero, derecha
oe: 77 00 112 085 -77 03 066 381



06870 Ø 99,5 mm
rodamiento amortiguador izquierda;derecha;Eje delantero
oe: 543250005R



05437
tornillo rueda para llave de 19mm Eje trasero;Eje delantero
oe: 8200719981 -77 00 437 514



05438
tornillo rueda para llave de 17 mm Eje trasero;Eje delantero
oe: 82 00 473 313 -82 00 610 460



90110 Ø 45 mm
buje rueda eje delantero 1.9 dCi
oe: 8200 267 645



90192
buje de rueda eje delantero
oe: 6040128375 -402105662R



96096 longitud: 220 mm
latiguillo de freno posterior
oe: 82 00 249 251 -77 00 304 969



96171 longitud: 410 mm
latiguillo de freno Eje delantero
oe: 77 01 050 070

© INDUSTRIAL METALCAUCHO, S.L.U.



96177 longitud: 210 mm
latiguillo de freno Eje trasero;interior

oe: 77 01 050 073



00139 kit **fuelle**
fuelle transmisión izquierda;lado de rueda

oe: 6001550339 -8200017057 Ø -105 mm



00339 kit **fuelle**
fuelle transmisión lado de engranaje;izquierda

oe: 7700871011 Ø -114 mm



01134 kit **00134 fuelle**
kit fuelle transmisión lado de rueda

oe: 1683600068 Ø 32-76 mm



01135 kit **fuelle**
kit fuelle transmisión lado de engranaje

oe: 7701 470 910 Ø 23-82 mm



01139 kit **fuelle**
kit fuelle transmisión con rodamiento 28mm lado de engranaje

oe: 7701473830 Ø 28



01267 kit **00267 fuelle**
kit fuelle transmisión lado de engranaje

oe: 7701210043 -7701209254 Ø 25-68 mm



01517 kit **00517 fuelle**
kit fuelle transmisión lado de rueda

oe: 7701035380 Ø 27-85 mm



02304 kit **fuelle**
kit rep. transm. izqda. lado de engranaje

oe: 7701470566 -7701468573 Ø 28-114 mm



01136 kit **00136 fuelle**
kit fuelle cremallera dirección

oe: Ø 13-51 mm



05481
manguito de transmisión Eje delantero 2.2 dCi

oe: 82 00 087 859 -77 00 858 979



04163 Ø 12,5 mm
polea cigüeñal 1.9 dCi

oe: 77 00 110 329 -82 00 689 702



04455 Ø 12 mm
polea cigüeñal 1.9 dCi - 1.9 dCI

oe: 8200386451 -7700115766



04463 Ø 30,5;57 mm
polea cigüeñal 2.2 dCi

oe: 82 00 555 547 -82 00 213 058



04464 Ø 151 mm - 6 canales
polea cigüeñal

oe: 8200505824 -8200451065



04465 Ø 133 mm - 6 canales
polea cigüeñal

oe: 8200544135 -8200392683



04577 Ø 122 mm - 6 canales
polea cigüeñal

oe: 8200458960 -7700738072



04585 Ø 30 mm
polea cigüeñal

oe: 82 00 458 171 -82 00 207 435



04611 Ø 151 mm - 7 canales
polea cigüeñal

oe: 8200505833 -8200451073



04734 Ø 155 mm - 7 canales
polea cigüeñal

oe: 82 00 268 426 -8200457779



04774 Ø 123 mm - 5 canales
polea cigüeñal

oe: 8200386453 -8200072415

RENAULT - LAGUNA II (03/2001-)



05172 Ø 151 mm - 6 canales
polea cigüeñal

oe: 8200687605



05651 Ø 38 mm
polea cigüeñal 2.0 dCi - 2.0 dCi GT

oe: 8200767762



05725 Ø 30,17 mm
polea cigüeñal

oe: 8200267867



04913 Ø 48.8 mm - canales
polea de alternador

oe: 7700426849



04914 Ø 48.8 mm - 5 canales
polea de alternador

oe: 7711134312



04947 Ø mm - 6 canales
polea de alternador 5 canales

oe: 8200113636



04948 Ø 28.45 mm
polea de alternador 6 canales 1.6 16V

oe: 77 00 110 616



05146
tensor correa alternador

oe: 82 00 608 550



05161 Ø 17 mm
rodillo tensor correa alternador

oe: 77 00 102 931 -82 00 104 754



05162
tensor correa alternador

oe: 82 00 603 359 -77 00 102 872



05261 Ø 17 mm
rodillo tensor correa alternador

oe: 82 00 947 837 -82 00 285 009



05262
tensor correa alternador (rodillo metálico)
2.0 16V Turbo - 2.0 GT
oe: 8200190566 -8200069140



05484
rodillo tensor correa alternador

oe: 77 00 102 395

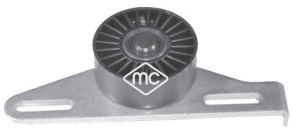

05485
tensor correa alternador 1.6 16V

oe:



05952 Ø 17 mm
polea de alternador 1.6 16V

oe: 77 01 477 689



05953 Ø 17 mm
polea de alternador

oe: 77 01 476 465



06015 Ø 17 mm
polea de alternador

oe: 23100-JG71B



04994 Ø 12 mm
polea árbol de levas

oe: 7700107401 -7700866844

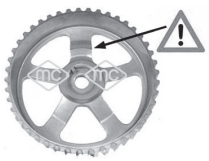

05102
polea árbol de levas

oe: 8200277233 -8200260389



05340
piñon de cigueñal

oe: 7700100776



05474 Ø 13 mm
polea árbol de levas

oe: 7700111951

© INDUSTRIAL METALCAUCHO, S.L.U.



05627
corona árbol de levas 1.6 16V

oe: 7700739336 -7700874761



06060
kit de distribución completo motor 2.0 dCi - 2.0 dCi GT
oe: 77 01 476 597



05095
bieleta selector velocidades

oe: 7700111132



05440
rodamiento guía cambio velocidades

oe: 8200039656



04677
horquilla embrague completa

oe: 7700875163 -7701478174



04717
cubrepedal freno y embrague

oe: 7700416724



04166 Ø 52 mm
junta cónica colector escape

oe: 8200228590 -7700840085

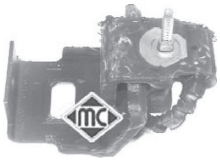

04470
soporte tubo de escape

oe: 82 00 017 025



02063
bomba limpiaparabrisas

oe: 7700430078 -77 00 428 386



68111 longitud: 512 mm
limpiaparabrisas posterior

oe: 8200015382 -7701049002



68115 longitud: 350 mm
limpiaparabrisas posterior

oe: 7701047871 -7701049011



50207
sensor velocidad rueda - ABS eje delantero 3.0 V6 24V
oe: 82 00 084 125



50211
sensor velocidad rueda - ABS eje trasero ambos lados 1.9 dCi
oe: 8200084126

© INDUSTRIAL METALCAUCHO, S.L.U.



03859
caja de termostato completa 2.0 dCi

oe: 8200907243 -8200801567



09156
mgto de cuerpo termostato a tapa 1.5 dCi

oe: 7701061051



93070
válvula EGR 1.5 dCi

oe: 8200561269 -8200550361

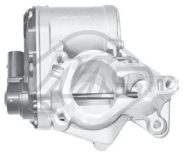

93078
válvula EGR

oe: 8200693739 -H8200327011



93082
válvula EGR

oe: 147100385R -147105543R



02024 Ø 14 mm
arandela carter c/goma 14mm

oe: 0164.54 -0164.54



03772
varilla nivel aceite 1.6 16V

oe: 8200449528



04641
juego tapas arboles de levas 1.6 16V

oe: 77 00 106 271



92000
tubo alimentación de combustible 1.5 dCi

oe: 8200520596 -8200171176



92030
tubo alimentación de combustible 1.6 16V

oe: 8200493228 -8200199858

© INDUSTRIAL METALCAUCHO, S.L.U.

SUSPENSION DELANTERA y SOPORTES DE MOTOR:

1.6/16v (K4M) - 2.0/16v (F4R)
1.5D (K9K) - 2.0D (M9R) - 3.0D (V9X)

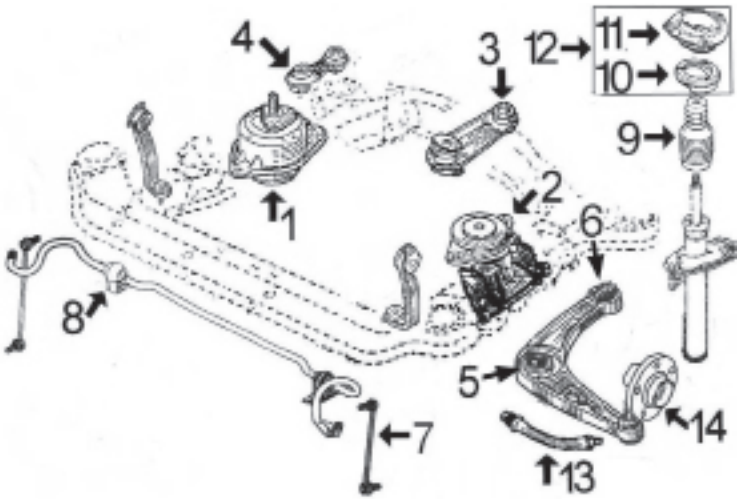

1-	6904	soporte motor derecho 1.5D
	6836	soporte motor derecho 2.0D
2-	6835	soporte motor izquierdo 1.5D - 2.0D
3-	6834	soporte motor trasero 1.5D - 1.6 - 2.0
	6833	soporte motor trasero 1.5D
	6907	soporte motor trasero 2.0D - 3.0D completo
	6906	soporte motor trasero 2.0D - 3.0D
4-	6902	tirante de reacción 2.0D - 3.0D
	6903	tirante de reacción 1.5D
5-	6689	silentbloc anterior trapecio delantero
6-	6690	silentbloc posterior trapecio delantero 18,4 mm
	6691	silentbloc posterior trapecio delantero 14,2 mm
7-	n/d	bieleta barra estabilizadora
8-	6905	goma barra estabilizadora
9-	n/d	capuchón amortiguador delantero
10-	6870	rodamiento soporte amortiguador delantero
11-	6823	soporte amortiguador delantero
12-	6915	kit soporte amortiguador
13-	n/d	latiguillo freno delantero
14-	n/d	buje rueda delantera



04469
bieleta antipar derecha 2.0 16V Turbo - 2.0 dCi - 2.0 GT
oe: 8200358666 -8200000010



05647
soporte motor lado de engranaje;posterior
oe: 8200292828

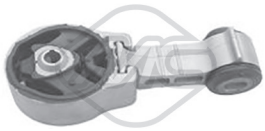

06833
soporte motor Eje delantero, derecha 1.5 dCi
oe: 113560381R



06834
soporte motor posterior;debajo
oe: 11 23 800 15R

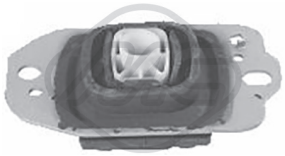

06835
soporte motor izquierda 1.5 dCi - 1.6 16V - 2.0 16V
oe: 11 22 000 06R

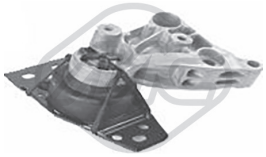

06836
soporte motor Eje delantero, derecha
oe: 112105736R



06902
soporte motor 1.5 dCi
oe: 113560015R



06903
soporte motor arriba;derecha
oe: 11 35 600 01R



06904
soporte motor derecha abajo 1.5 dCi
oe: 11 21 000 03R

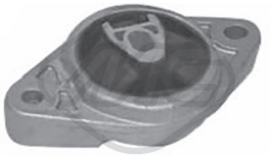

06906
soporte motor posterior;debajo
oe: 54 61 900 05R

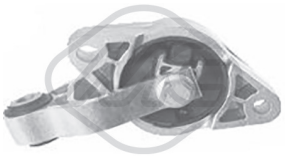

06907
soporte motor posterior;debajo
oe: 54 61 900 05R



06566 Ø 14,2 mm
silentbloc posterior 1.5 dCi - 1.6 16V
oe: 54 50 100 08R (-) -54 50 000 01R (-)



06568 Ø 18,1 mm
silentbloc delante;Eje delantero

oe: 54501-0012R -54500-0011R



06689 Ø 18,4 mm
silentbloc Eje delantero

oe: 545010012R (-) -545010009R (-)



06690 Ø 18,4 mm
silentbloc Eje delantero

oe: 545010012R (-) -545010009R (-)



06691 Ø 14,2 mm
silentbloc Eje delantero 1.5 dCi - 1.6 16V

oe: 54 50 100 08R (-) -54 50 000 01R (-)



06905 Ø 24 mm
goma barra estabilizadora Eje delantero

oe: 546130003R



05760 Ø 35 mm
rodamiento transmisión Eje delantero, derecha

oe: 77 00 112 085 -77 03 066 381



06870 Ø 99,5 mm
rodamiento amortiguador izquierda;derecha;Eje delantero

oe: 543250005R



06823 Ø mm
soporte amortiguador Eje delantero

oe: 54 32 000 02R



06915 Ø mm
kit soporte amortiguador Eje delantero

oe: 543A04089R



90192
buje de rueda eje delantero

oe: 6040128375 -402105662R



96177 longitud: 210 mm
latiguillo de freno Eje trasero;interior

oe: 77 01 050 073



04735 Ø 150.155 mm - 6 canales
polea cigüeñal

oe: 8200184103 -8200477938



05172 Ø 151 mm - 6 canales
polea cigüeñal

oe: 8200687605



05651 Ø mm - 6 canales
polea cigüeñal

oe: 8200767762



05146
tensor correa alternador 1.5 dCi

oe: 82 00 608 550



05161 Ø 17 mm
rodillo tensor correa alternador 1.6 16V

oe: 77 00 102 931 -82 00 104 754



05262
tensor correa alternador (rodillo metálico) 2.0 16V Turbo - 2.0 GT

oe: 8200190566 -8200069140



06015 Ø 17 mm
polea de alternador 2.0 dCi

oe: 23100-JG71B



05645 Ø 11 mm
corona árbol de levas 1.5 dCi

oe: 77 01 476 570 -77 01 478 037



06060
kit de distribución completo motor

oe: 77 01 476 597

© INDUSTRIAL METALCAUCHO, S.L.U.



06828
soporte amortiguador Eje delantero, derecha
oe: 543200004R



06829
soporte amortiguador Eje delantero, izquierda
oe: 543256557R -543251867R



06830
soporte amortiguador posterior
oe: 552400025R



06870 Ø 99,5 mm
rodamiento amortiguador izquierda;derecha;Eje delantero
oe: 543250005R



90192
buje de rueda eje delantero
oe: 6040128375 -402105662R



06060
kit de distribución completo motor 2.0 dCi 150 - 2.0 dCi 175
oe: 77 01 476 597



03124
tubo de agua

oe: 98472292



03202
tubo de agua metálico

oe: 8200298073



03563
tapón botella de expansión

oe: 82 00 048 024 -77 00 805 131



03645
caja de termostato completa con termostato de 89º

oe: 82 00 674 366 -82 00 112 054



03646
caja de termostato completa con termostato de 83º

oe: 82 00 262 241



03661
caja de termostato completa con termostato de 83º

oe: 8200674369 -8200074349



09499
mgto superior radiador

oe: 8200243677



09500
mgto inferior radiador arriba

oe: 8200243679



09095
mgto desvaporizador con válvula

oe: 8200063371 -8200136128



00667
tapon cárter aceite

oe: 7703075348 -7703075210



05501
cárter de aceite

oe: 77 01 648 829 -77 00 857 504



05943
intercambiador de calor

oe: 7700853915 -7700114036



05623
corona bomba inyección regulable

oe: 7700743389 -7700743388 16.6

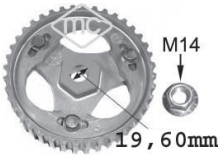

05644
corona bomba inyección regulable

oe: 19.6



04116
soporte motor izquierda

oe: 8200304198 -8200199149



04117
soporte motor derecha

oe: 82 00 022 595



04118
soporte motor posterior

oe: 77 00 308 756

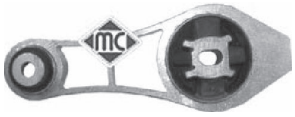

04775
tirante reacción en soporte a la derecha arriba

oe: 8200073669



04776
soporte motor derecha

oe: 8200022596



04835
soporte motor derecha;debajo

oe: 82 00 072 229

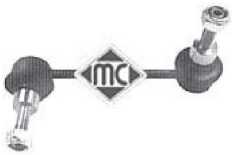

04399
bieleta puntal barra estabilizadora Eje delantero, derecha

oe: 77 00 307 343 -77 00 309 071

© INDUSTRIAL METALCAUCHO, S.L.U.

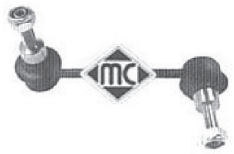

04400
bieleta puntal barra estabilizadora Eje delantero, izquierda
oe: 77 00 309 070 -77 00 302 165



04404 Ø 25 mm
goma barra estabilizadora Eje delantero
oe: 7700309154



04777 Ø 28 mm
juego silentblocs trapecio inferior delant. Eje delantero abajo
oe: 77 00 302 122 -77 00 302 123



04778 Ø 22 mm
silentbloc trapecio superior ambos lados;Eje delantero arriba
oe: 77 00 302 115



05105
puntal barra estabilizadora ambos lados;Eje trasero;eje trasero ambos lados
oe: 7700302278



05388
soporte barra estabilizadora interior;Eje delantero
oe: 77 00 667 184

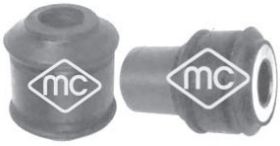

05805
jgo silentblocs amortiguador
oe:



04779 Ø 16 mm
juego silentblocs ballesta Eje trasero;delante
oe: 8200024453 -7700302151



05760 Ø 35 mm
rodamiento transmisión Eje delantero, derecha
oe: 77 00 112 085 -77 03 066 381



96206 longitud: 582 mm
latiguillo de freno delante
oe: 5010422700



96207 longitud: 433 mm
latiguillo de freno intermedio Eje intermedio
oe: 77 00 309 823



96208 longitud: 355 mm
latiguillo de freno Eje trasero
oe: 8200086894



96209 longitud: 270 mm
latiguillo de freno Eje trasero
oe: 5010422009



00339 kit **fuelle**
fuelle transmisión lado de engranaje;izquierda
oe: 7700871011 Ø -114 mm



01629E kit **fuelle**
kit (cono) lado de rueda
oe: 7701201810 Ø 22-96 mm



01733 kit **fuelle**
kit fuelle transmisión lado de rueda
oe: 77 01 013 275 Ø 25-88 mm



01733E kit **fuelle**
kit (cono) lado de rueda
oe: 77 01 013 275 Ø 22-92 mm



02304 kit **fuelle**
kit rep. transm. izqda. lado de engranaje
oe: 7701470566 -7701468573 Ø 28-114 mm



01265 kit **00265 fuelle**
kit fuelle cremallera dirección manual
oe: 7700653459 Ø 10-40 mm



01266 kit **00266 fuelle**
kit fuelle cremallera dirección
oe: 7700680852 Ø 11-31 mm



01561 kit **00561 fuelle**
kit fuelle cremallera dirección asistida
oe: 77 00 781 095 -77 00 706 007 Ø 10-40 mm



02849 Ø 12,5 mm
polea cigüeñal

oe: 82 00 545 437 -82 00 386 445



02850 Ø 15 mm
polea cigüeñal

oe: 77 00 853 470 -77 01 349 439



02851 Ø 137 mm - 5 canales
polea cigüeñal

oe: 77 00 858 731

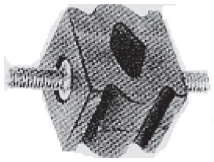

00205
soporte tubo de escape

oe: 7700656895



00262 Ø 40 mm
soporte silenciador

oe: 0852703 -0852705



02431 Ø 50 mm
junta cónica tubo de escape 28-35 2.0 - 28-35 2.5 D

oe: 854947 -854947



02722
soporte silenciador

oe: 77 00 849 461 -77 00 836 095



02069
bomba limpiaparabrisas

oe: 7704002215

© INDUSTRIAL METALCAUCHO, S.L.U.

CANALIZACIONES DE AGUA

motor 2.5D G9U

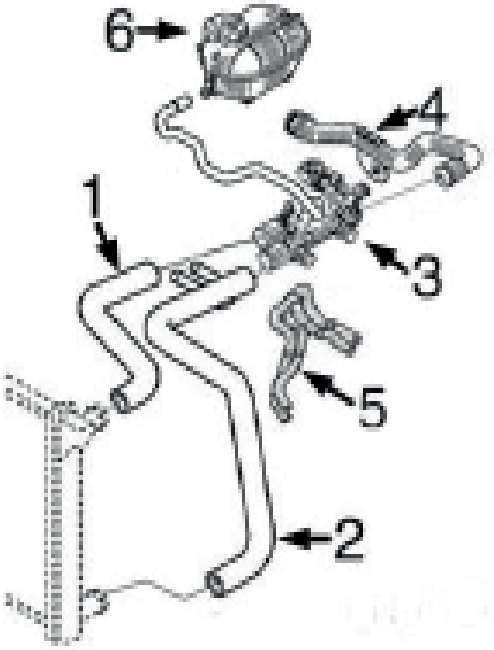

1-	9499	mgto superior radiador
2-	9500	mgto inferior radiador
3-	3646	cuerpo completo con tapa y termostato
4-	3202	tubo metálico
5-	n/d	mgto doble a intercambiador
6-	n/d	botella de expansión
	3563	tapón botella de expansión



03202
tubo de agua metálico 2.5 dCi - 2.5 dCi 100
oe: 8200298073



03645
caja de termostato completa con termostato de 89º 1.9 dCi 80 - 1.9 dTI
oe: 82 00 674 366 -82 00 112 054



03646
caja de termostato completa con termostato de 83º 2.2 dCI 90 - 2.5 dCi 120
oe: 82 00 262 241



09499
mgto superior radiador 2.5 dCi - 2.5 dCi 100
oe: 8200243677



09500
mgto inferior radiador arriba 2.5 dCi - 2.5 dCi 100
oe: 8200243679



93013
válvula EGR 1.9 dCi 80
oe: 8200 542 997 -8200 467 001



93014
válvula EGR 2.5 dCi 120
oe: 8200 294 794 -8200 270 539



00667
tapon cárter aceite
oe: 7703075348 -7703075210



00670
tapon cárter aceite
oe: 7903075033



02024 Ø 14 mm
arandela carter c/goma 14mm 1.9 dCi 80 - 1.9 dTI
oe: 0164.54 -0164.54



03617
tapón llenado aceite motor
oe: 77 00 741 840 -82 00 800 258



03717
decantador completo 1.9 dCi 80 - 1.9 dTI
oe: 7703065274 -8200083403



03840
tapa filtro de aceite 2.5 dCi - 2.5 dCi 120

oe: 7701048886



04724
varilla nivel aceite 2.5 D

oe: 8200 676 300 -8200086256



04725
varilla nivel aceite 1.9 dTI

oe: 8200901431 -82 00 138 515



05943
intercambiador de calor 1.9 dCi 80 - 1.9 dTI

oe: 7700853915 -7700114036



05387
filtro de gasoil 2.2 dCI 90

oe: 8200416947 -77 00 109 585



05393
filtro de gasoil 1.9 dTI - 2.5 D - 2.8 dTI

oe: 8200084288 -8200780950



05644
corona bomba inyección regulable 1.9 dCi 80 - 1.9 dTI

oe: 19.6



05750
corona bomba inyección NO regulable 1.9 dCi 80

oe: 8200046741 19.6



92016
tubo alimentación de combustible 2.2 dCI 90

oe: 8200516617

© INDUSTRIAL METALCAUCHO, S.L.U.

SUSPENSION DELANTERA y SOPORTES de MOTOR (tracción delantera): motores 1.9D (F9Q), 2.2D (G9T), 2.5D (G9U y S8U), 2.8D (S9W) y 3.0D (ZD3)

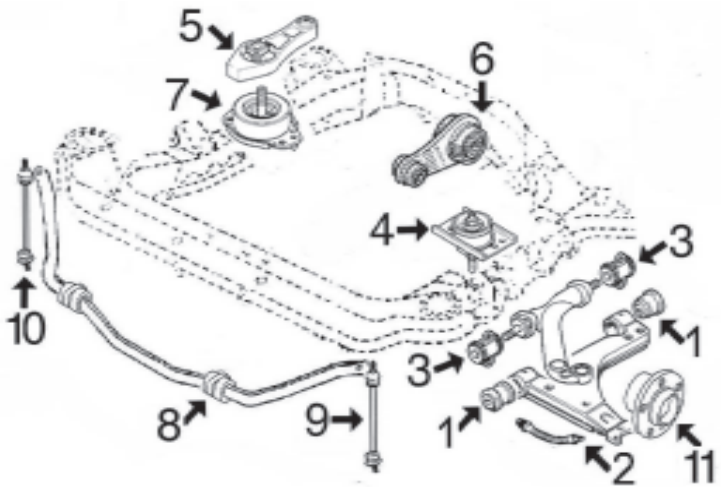

1- 4777 juego silentblocs trapecio inferior delantero
2- 96206 latiguillo freno delantero
3- 4778 silentbloc trapecio superior delantero
4- 4116 soporte motor izquierdo
5- 4775 tirante reacción derecho 1.9D
6- 4118 soporte motor trasero
7- 4835 soporte motor derecho 1.9DTi
4117 soporte motor derecho 2.5D (S8U) y 2.8D
4776 soporte motor derecho 2.2D y 2.5D (G9U)
8- 4404 goma barra estabilizadora
9- 4400 bieleta puntal izquierdo barra estabilizadora
10- 4399 bieleta puntal derecho barra estabilizadora
11- n/d buje rueda delantera de 15"
n/d buje rueda delantera de 16"

SUSPENSION TRASERA (modelos con tracción delantera)

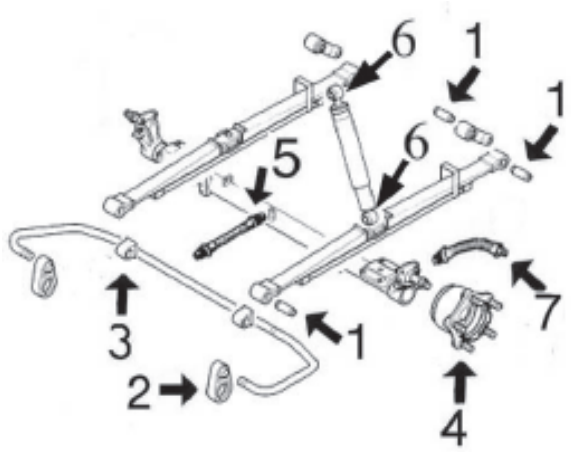

1- 4779 juego 3 silentblocs ballesta trasera
2- 5105 puntal barra estabilizadora trasera
3- 5388 goma barra estabilizadora trasera
4- n/d buje rueda trasera
5- 96207 latiguillo intermedio freno trasero
6- 5805 juego silentblocs amortiguador trasero
7- 96208 latiguillo freno trasero de 355 mm
96209 latiguillo freno trasero de 270 mm



04116
soporte motor izquierda

oe: 8200304198 -8200199149



04117
soporte motor derecha

oe: 82 00 022 595



04118
soporte motor posterior 2.5 D - 2.5 dCi

oe: 77 00 308 756

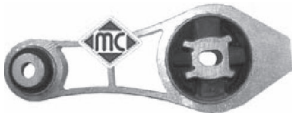

04775
tirante reacción en soporte a la derecha arriba 1.9 dCi 80 - 1.9 dTI

oe: 8200073669



04776
soporte motor derecha 2.2 dCI 90 - 2.5 dCi 120

oe: 8200022596



04835
soporte motor derecha;debajo 1.9 dCi 80 - 1.9 dTI

oe: 82 00 072 229

RENAULT - MASTER II (03/1998-)



06860
soporte motor derecha 2.5 dCi

oe: 11 21 081 80R



06862
soporte motor posterior 2.5 dCi

oe: 82 00 675 206

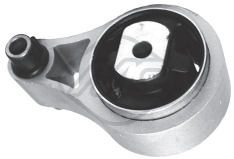

06908
soporte motor posterior

oe: 82 00 027 176

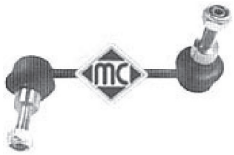

04399
bieleta puntal barra estabilizadora Eje delantero, derecha

oe: 77 00 307 343 -77 00 309 071

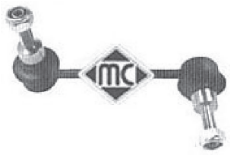

04400
bieleta puntal barra estabilizadora Eje delantero, izquierda

oe: 77 00 309 070 -77 00 302 165



04404 Ø 25 mm
goma barra estabilizadora Eje delantero

oe: 7700309154



04777 Ø 28 mm
juego silentblocs trapecio inferior delant. Eje delantero abajo

oe: 77 00 302 122 -77 00 302 123



04778 Ø 22 mm
silentbloc trapecio superior ambos lados;Eje delantero arriba

oe: 77 00 302 115



05105
puntal barra estabilizadora ambos lados;Eje trasero;eje trasero ambos lados

oe: 7700302278



05388
soporte barra estabilizadora interior;Eje delantero

oe: 77 00 667 184

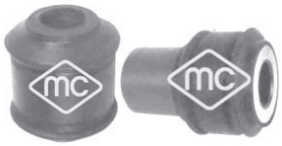

05805
jgo silentblocs amortiguador

oe:



04779 Ø 16 mm
juego silentblocs ballesta Eje trasero;delante

oe: 8200024453 -7700302151



05760 Ø 35 mm
rodamiento transmisión Eje delantero, derecha

oe: 77 00 112 085 -77 03 066 381



06857
tope suspensión

oe: 8200893777



05437
tornillo rueda para llave de 19mm Eje trasero;Eje delantero

oe: 8200719981 -77 00 437 514



05438
tornillo rueda para llave de 17 mm Eje trasero;Eje delantero

oe: 82 00 473 313 -82 00 610 460



74040 Ø 45;45,3 mm
rodamiento Eje trasero

oe: 82 00 027 270 -7701206742

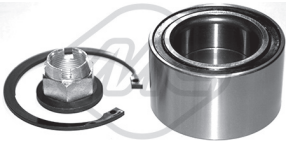

74059 Ø 49 mm
rodamiento Eje delantero

oe: 82 00 217 919 -7701206740



96206 longitud: 582 mm
latiguillo de freno delante

oe: 5010422700



96208 longitud: 355 mm
latiguillo de freno Eje trasero

oe: 8200086894



96209 longitud: 270 mm
latiguillo de freno Eje trasero

oe: 5010422009

© INDUSTRIAL METALCAUCHO, S.L.U.



00339 kit **fuelle**
fuelle transmisión lado de engranaje;izquierda
oe: 7700871011 Ø -114 mm



01135 kit **fuelle**
kit fuelle transmisión lado de engranaje
oe: 7701 470 910 Ø 23-82 mm



01139 kit **fuelle**
kit fuelle transmisión con rodamiento 28mm lado de engranaje
oe: 7701473830 Ø 28



01225 kit **00225 fuelle**
kit fuelle transmisión lado de rueda
oe: 7M0498203A -7M0 498 203 Ø 29-98 mm



01520 kit **00520 fuelle**
kit fuelle transmisión lado de rueda
oe: 7701035317 Ø 27-90 mm



02304 kit **fuelle**
kit rep. transm. izqda. lado de engranaje
oe: 7701470566 -7701468573 Ø 28-114 mm



01107 kit **00206 fuelle**
kit fuelle cremallera dirección
oe: 7701473334 Ø 13-50 mm



01530 kit **00530 fuelle**
kit fuelle cremallera dirección asistida
oe: 7701470361 -7701471141 Ø 10-42 mm



04163 Ø 12,5 mm
polea cigüeñal 1.9 dTI
oe: 77 00 110 329 -82 00 689 702



04455 Ø 12 mm
polea cigüeñal 1.9 dCi 80
oe: 8200386451 -7700115766



04463 Ø 30,5;57 mm
polea cigüeñal 2.2 dCI 90 - 2.5 dCi 120
oe: 82 00 555 547 -82 00 213 058



04568 Ø 21 mm
polea cigüeñal
oe: 0515.P9 -0515.N2



04585 Ø 152;166 mm - 7 canales
polea cigüeñal
oe: 82 00 458 171 -82 00 207 435



04734 Ø 25 mm
polea cigüeñal
oe: 82 00 268 426 -8200457779



05725 Ø 30,17 mm
polea cigüeñal 2.5 dCi 120
oe: 8200267867



04912 Ø 17 mm
polea de alternador 1.9 dCi 80 - 1.9 dTI
oe: 77 01 207 807 -77 01 055 871



04913 Ø 48.8 mm - canales
polea de alternador
oe: 7700426849



04914 Ø 48.8 mm - 5 canales
polea de alternador
oe: 7711134312



05161 Ø 17 mm
rodillo tensor correa alternador
oe: 77 00 102 931 -82 00 104 754



05261 Ø 17 mm
rodillo tensor correa alternador
oe: 82 00 947 837 -82 00 285 009



05262
tensor correa alternador (rodillo metálico) 1.9 dCi 80 - 1.9 dTI
oe: 8200190566 -8200069140

RENAULT - MASTER II (03/1998-)



05484
rodillo tensor correa alternador 1.9 dTI

oe: 77 00 102 395



04994 Ø 12 mm
polea árbol de levas

oe: 7700107401 -7700866844

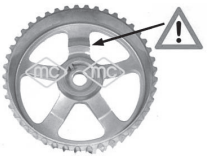

05102
polea árbol de levas 1.9 dCi 80

oe: 8200277233 -8200260389



05340
piñon de cigueñal 1.9 dCi 80 - 1.9 dTI

oe: 7700100776



05474 Ø 13 mm
polea árbol de levas 1.9 dCi 80 - 1.9 dTI

oe: 7700111951

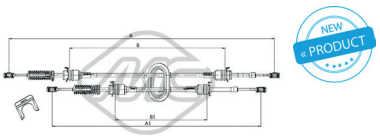

82427 longitud: 945/615+1100/795 mm
cable cambio

oe: 8200134483



82953 longitud: 965/676+1102/794 mm
cable cambio

oe: 7701470938 -7700314710

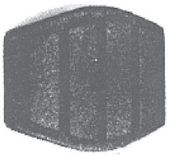

00417
cubrepedal freno y embrague

oe: 7700680836



05929
bomba de embrague (plástico)

oe: 7700 314 537

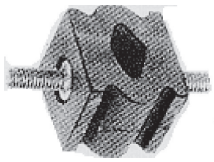

00205
soporte tubo de escape

oe: 7700656895



02722
soporte silenciador

oe: 77 00 849 461 -77 00 836 095

© INDUSTRIAL METALCAUCHO, S.L.U.

SUSPENSION DELANTERA y SOPORTES de MOTOR (tracción delantera): motor 2.3 CdTi (101cv - 125 cv - 146 cv)

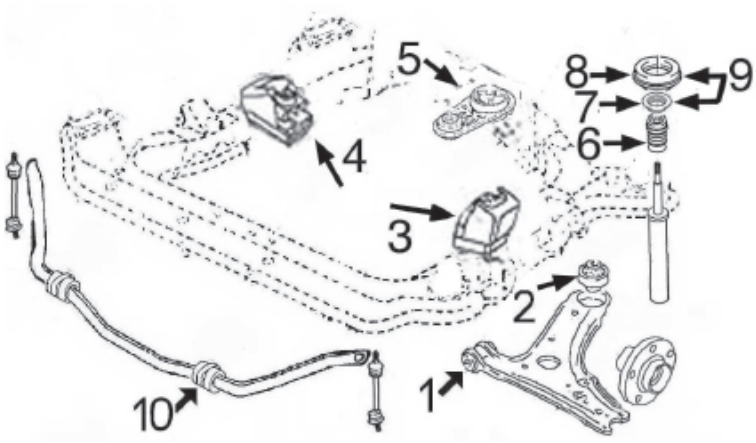

1- 6668 silentbloc anterior trapecio delantero
2- 6669 silentbloc posterior trapecio delantero
3- 6544 soporte motor izquierda
4- 6860 soporte motor derecha
5- 6546 soporte motor trasero
6- 6859 fuelle amortiguador delantero
7- 6855 rodamiento amortiguador delantero
8- 6854 soporte amortiguador delantero
9- 6856 kit soporte amortiguador delantero
10- 6858 goma barra estabilizadora

SUSPENSION DELANTERA y SOPORTES de MOTOR (tracción trasera): motor 2.3 CdTi (101cv - 125 cv - 146 cv)

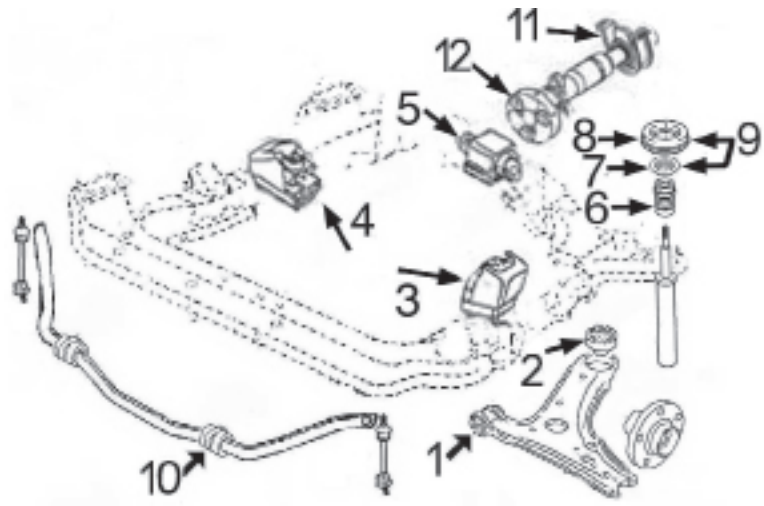

1- 6668 silentbloc anterior trapecio delantero
2- 6669 silentbloc posterior trapecio delantero
3- 6547 soporte motor izquierdo
4- 6545 soporte motor derecho
5- 6863 soporte motor trasero
6- 6859 fuelle amortiguador delantero
7- 6855 rodamiento amortiguador delantero
8- 6854 soporte amortiguador delantero
9- 6856 kit soporte amortiguador delantero
10- 6858 goma barra estabilizadora
11- 6718 soporte transmisión
12- 6729 flector transmisión



93075
válvula EGR

oe: 7421 049 781 -06J08-0127

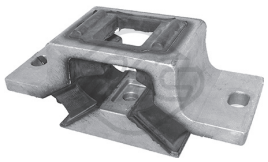

06544
soporte cambio izquierda

oe: 82 00 676 857



06545
soporte motor Delante, derecha

oe: 11 37 570 25R -82 00 675 184



06546
soporte motor posterior

oe: 82 00 675 206



06547
soporte motor Delante, izquierda 2.3 dCi FWD - 2.3 dCi [RWD]

oe: 11 22 144 98R

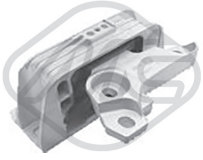

06860
soporte motor derecha 2.3 dCi 100 FWD - 2.3 dCi 125 FWD - 2.3 dCi FWD

oe: 11 21 081 80R

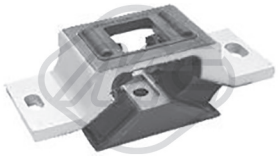

06861
soporte motor izquierda 2.3 dCi 100 FWD - 2.3 dCi 125 FWD - 2.3 dCi FWD
oe: 82 00 676 857



06862
soporte motor posterior 2.3 dCi 100 FWD - 2.3 dCi 125 FWD - 2.3 dCi FWD
oe: 82 00 675 206

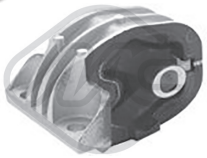

06863
soporte motor posterior 2.3 dCi [RWD]
oe: 82 00 675 064



06668 Ø 16,2 mm
silentbloc ambos lados;delante;Eje delantero
oe: 82 00 688 871 -82 00 688 875



06669 Ø 16,2 mm
silentbloc ambos lados;posterior;Eje delantero
oe: 82 00 688 871 -82 00 688 875



06858 Ø 25,4 mm
goma barra estabilizadora eje delantero
oe: 54 61 312 53R



06864 Ø 16,2 mm
silentbloc ambos lados;posterior;Eje delantero
oe: 82 00 688 871 -82 00 688 875

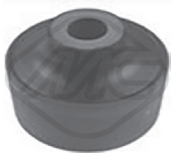

06865 Ø 16,2 mm
silentbloc ambos lados;posterior;Eje delantero
oe: 82 00 688 871 -82 00 688 875

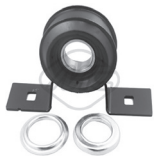

06718
soporte transmisión
oe: 37 52 521 91R



06854 Ø 16 mm
soporte amortiguador eje delantero
oe: 8200688789 -54 32 070 65R



06855
rodamiento soporte amortiguador Eje delantero
oe: 8200688789



06856 Ø 16 mm
kit soporte amortiguador eje delantero
oe: 8200688789 -54 32 070 65R



06859
fuelle amortiguador delante 2.3 dCi 100 FWD - 2.3 dCi 125 FWD - 2.3 dCi FWD
oe: 8200792830



90191
buje de rueda Eje delantero
oe: 8200688970



06729
flector transmisión
oe: 37 00 078 37R

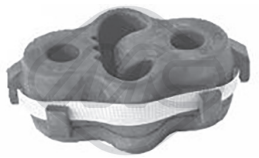

06800
soporte escape Eje trasero
oe: 206511084R -206510006R

© INDUSTRIAL METALCAUCHO, S.L.U.

CANALIZACIONES DE AGUA:

MÉGANE - SCÉNIC **MODELOS hasta '98: 1.4 motor E7J**
1.6 motor K7M

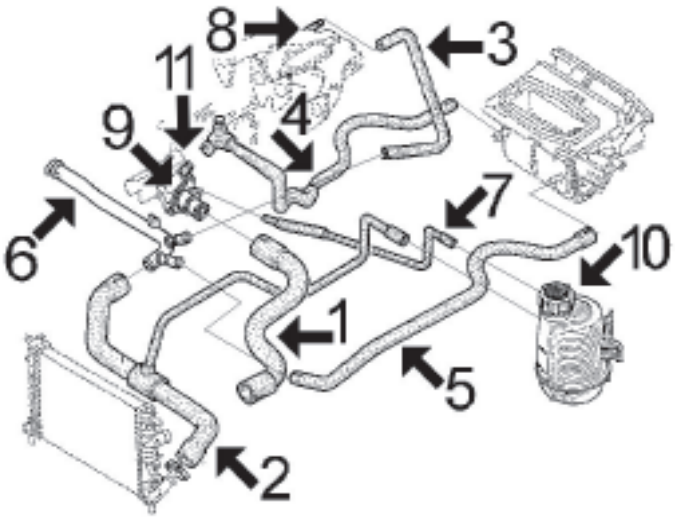

1-	8445	mgto superior radiador
2-	8447	mgto inferior radiador sin aire acondicionado
	8448	mgto inferior radiador con aire acondicionado
3-	8443	mgto de tubo metálico a colector, sólo 1.4
4-	8444	mgto de caja de termostato a calefactor
5-	8449	mgto de tubo metálico a calefactor
6-	3109	tubo de agua metálico
7-	8451	mgto de botella a tapa de termostato
8-	3010	boquilla en colector, sólo 1.4
9-	3119	tapa de termostato
	2404	junta de termostato
10-	3534	botella de expansión
	3514	tapón botella de expansión 1,20 bar (marrón)
	3525	tapón botella de expansión 1,40 bar (celeste)
11-	3148	boquilla metálica en cuerpo termostato

MÉGANE - SCÉNIC **MODELOS hasta '98: 2.0 gasolina motor F3R**
16v. motor F7R (sólo Mégane)
1.9 Diesel F8Q

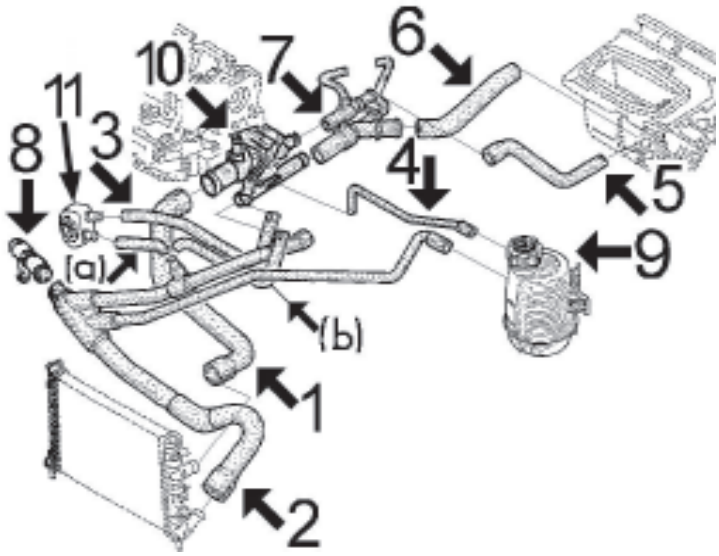

1-	8450	mgto superior radiador
2-	8446	mgto inferior radiador (*)
3-	118	mgto de intercambiador a caja de termostato, sólo versiones con intercambiador en el filtro de aceite. Cortar de rollo MC-118 Ø 13x20 mm longitud 350 mm.
4-	8451	mgto de botella a tapa de termostato
5-	7660	mgto de calefactor a caja de termostato
6-	8452	mgto de calefactor a caja de termostato
7-	n/d	mgto intermedio multiconexión a caja de termostato y mgtos de calefactor, sólo 2.0
8-	3108	boquilla metálica entrada agua a bloque hasta '97 (desde '97 es de plástico)
9-	3534	botella de expansión
	3514	tapón botella de expansión 1,20 bar (marrón)
	3525	tapón botella de expansión 1,40 bar (celeste)
10-	3569	cuerpo completo con accesorios (con termostato)
	3624	cuerpo completo con accesorios (sin termostato)
11-	5943	intercambiador de calor
	8665	mgto desvaporizador 1.9 Diesel F8Q
	8666	mgto desvaporizador 1.9 Diesel F8Q
	8738	mgto desvaporizador 1.9 Diesel F9Q

(*) nota: el mgto inferior de radiador se suministra conjuntamente con los mgtos (a) y (b) para acoplar respectivamente según sea para la versión equipada con intercambiador (Diesel con aire acondicionado) o para la version sin intercambiador (2.0 todos y Diesel sin aire acondicionado)

MÉGANE - SCÉNIC **MODELOS desde '98: 1.4/16v motor K4M**
1.6/16v motor K4J

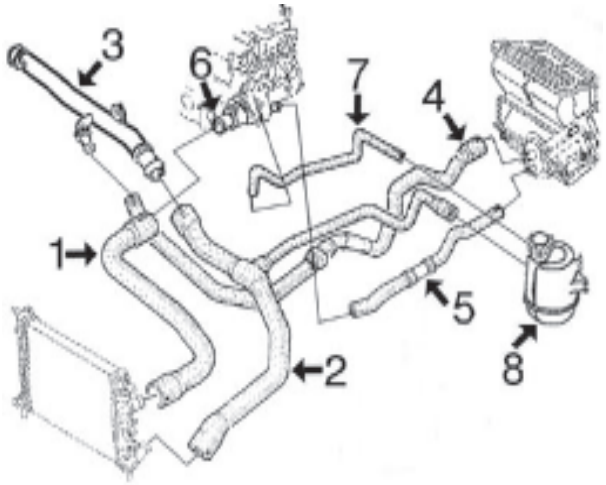

1- 8912 mgto superior radiador con aire acondicionado
8913 mgto superior radiador sin aire acondicionado
2- 8911 mgto inferior radiador
3- 3663 tubo de agua (plástico)
4- 8914 mgto de calefactor a tubo rígido (2 tramos)
5- 8915 mgto de calefactor a caja de termostato
6- 3119 tapa de termostato
3148 boquilla metálica en caja de termostato
7- 8916 mgto de botella a caja de termostato
8- 3534 botella de expansión
3563 tapón botella de expansión

8750 mgto desvaporizador
9395 mgto desvaporizador

MÉGANE - SCÉNIC **MODELOS desde '98: 1.8/16v motor F4P**

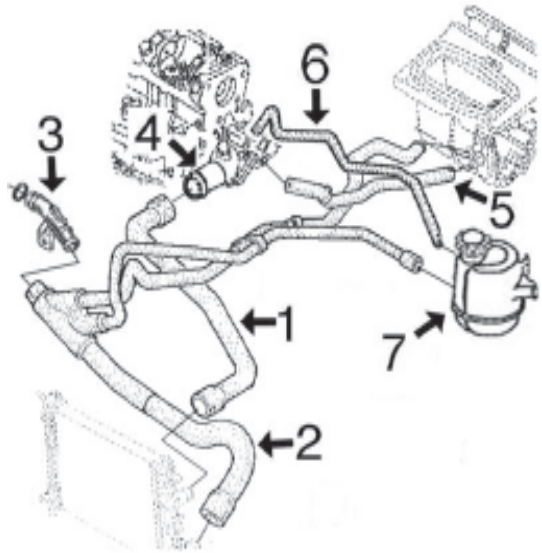

1- 8912 mgto superior radiador
2- 8917 mgto inferior radiador
3- 3662 boquilla plástico entrada agua a bloque
4- 3119 tapa de termostato
3148 boquilla metálica en caja de termostato
5- 8915 mgto de calefactor a caja de termostato
6- 8916 mgto de botella a caja de termostato
7- 3534 botella de expansión
3563 tapón botella de expansión

MÉGANE - SCÉNIC **MODELOS desde '98: 1.9 D/Dti/Dci motor F9Q**

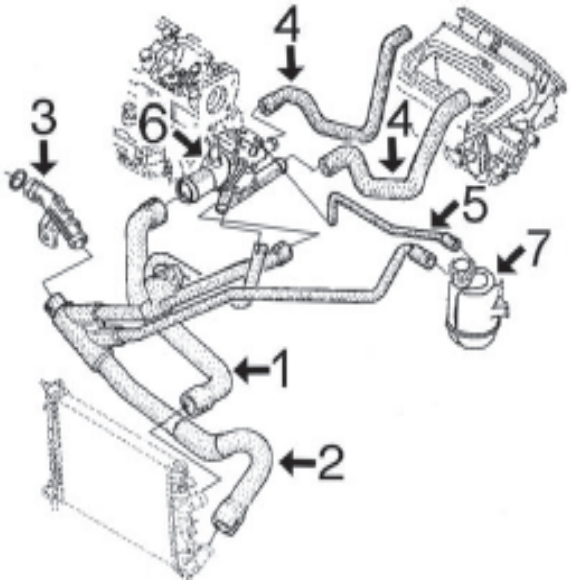

1- 8450 mgto superior radiador hasta 5/'00
8918 mgto superior radiador desde 5/'00
2- 8446 mgto inferior radiador hasta 11/'99
8919 mgto inferior radiador desde 11/'99 hasta 12/'00
8920 mgto inferior radiador desde 12/'00
3- 3662 boquilla plástico entrada agua a bloque
4- 8921 juego mgtos de calefactor a caja de termostato
5- 8451 mgto de botella a caja de termostato
6- 3569 caja de termostato completa hasta 11/'99
3645 caja de termostato completa desde 11/'99 (89º)
3661 caja de termostato completa desde 11/'99 (83º)
7- 3534 botella de expansión
3563 tapón botella de expansión

9095 mgto desvaporizador con válvula

© INDUSTRIAL METALCAUCHO, S.L.U.



02362 Ø 47 mm
junta de termostato 2.0 16V M I

oe: 77 00 718 380



02404 Ø 44 mm
junta de termostato

oe: 7700741923



02728
tapón de goma 12 mm M I,S I

oe: 1 610 100



03108
boquilla entrada agua a bloque M I,M S

oe: 7700866560



03109
tubo de agua metálico 1.4 e - 1.6 e M I,M S

oe: 7700870330



03119
tapa de termostato (plástico) M I,M S

oe: 7700869797 -8200561420



03148
boquilla metálica en tapa bomba de agua M I,S I

oe: 77 00 104 134



03514
tapón botella de expansión M I

oe: 7700805031



03524
tapón botella de expansión 2.0 16V - 2.0 i M I

oe: 77 00 759 789



03525
tapón botella de expansión M I,M S

oe: 7700805032



03534
botella de expansión

oe: 77 01 468 745 -77 01 468 746



03563
tapón botella de expansión

oe: 82 00 048 024 -77 00 805 131



03567
botella de expansión 1.9 dTi M I

oe: 77 01 470 460



03569
cuerpo termost. completo con accesorios y termostato M I,M S

oe: 82 00 065 394 -82 00 065 392



03624
cuerpo de termostato, sin termostato, completo con accesrios

oe: 8200065392 -7701474249



03645
caja de termostato completa con termostato de 89º 1.9 dCi S I

oe: 82 00 674 366 -82 00 112 054



03661
caja de termostato completa con termostato de 83º M I,S I

oe: 8200674369 -8200074349



03662
boquilla entrada agua a bloque

oe: 8200713678 -7700873948



03663
tubo de agua 1.6 16V M I,M S

oe: 8200134513 -77 00 101 229



07660
mgto de calefactor a termostato 1.9 D Eco - 2.0 i M I,M S

oe: 7700830113 -7700830101



08443
mgto de tubo metálico a colector 1.4 e M I,M S

oe: 7700873500



08445
mgto superior radiador M I,M S

oe: 7700829989 -7700829986



08446
mgto inferior radiador debajo

oe: 8200104541 -8200027033



08447
mgto inferior radiador debajo M I,M S

oe: 7700829988



08448
mgto inferior radiador debajo M I,M S

oe: 7700829987



08450
mgto superior radiador arriba M I,S I

oe: 7700829998



08451
mgto de botella a tapa de termostato 1.9 D Eco - 2.0 i M I

oe: 7700432757 -7700829994



08725
mgto inferior radiador debajo 1.9 dTi M I

oe: 7700834899



08730
mgto superior radiador arriba 1.9 dTi M I

oe: 7700428170



08732
mgto inferior radiador debajo 1.9 dTi M I

oe: 8200065765 -7700428171



08911
mgto inferior radiador debajo M I,S I

oe: 7700431180 -7700413941



08912
mgto superior radiador arriba M I,S I

oe: 7700413940



08913
mgto superior radiador arriba 1.4 16V - 1.6 16V M I,S I

oe: 7700426722



08916
mgto de botella a caja termostato 1.6 16V M I,M S

oe: 8200069699



08917
mgto inferior radiador 1.8 16V M I,S I

oe: 8200039246 -8200039245



08918
mgto superior radiador 1.9 dCi - 1.9 dTi M I,S I

oe: 8200027061



08919
mgto inferior radiador 1.9 dTi M I,S I

oe: 8200098613 -8200027062



08920
mgto inferior radiador 1.9 dCi M I,S I

oe: 8200149907



08444
mgto de termostato a calefactor Entrada M I,M S

oe: 7700829990 -770082399D



08449
mgto de tubo metálico a calefactor 1.4 e - 1.6 e - 1.6 i M I

oe: 7700829993



08452
mgto de calefactor a termostato Salida 1.9 D Eco - 2.0 i M I,M S

oe: 7700830114



08735
mgto de calefactor a termostato Salida 1.9 dTi M I

oe: 7700428862

© INDUSTRIAL METALCAUCHO, S.L.U.



08914
mgto de calefactor a tubo 1.6 16V M I,M S
oe: 7700419839 -7700413938



08915
mgto calefactor a termostato Salida 1.6 16V M I,M S
oe: 7700437927 -7700413943



08921
jgo. mgtos calefactor Salida 1.9 dT - 1.9 dTi M I,S I
oe: 7700436886 -7700420940



08665
mgto desvaporizador M I,S I
oe:



08666
mgto desvaporizador 1.9 D S I
oe: 7700862370



08738
mgto desvaporizador 1.9 dTi M I,S I
oe: 7700861285



08750
mgto desvaporizador 1.4 16V - 1.6 16V - 1.8 16V M I
oe: 7700107829



09095
mgto desvaporizador con válvula M I,S I
oe: 8200063371 -8200136128



09395
mgto desvaporizador 1.4 16V - 1.6 16V M I,S I
oe: 8200369035

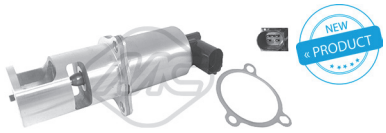

93013
válvula EGR 1.9 dCi M I,S I
oe: 8200 542 997 -8200 467 001



00667
tapon cárter aceite M I,S I
oe: 7703075348 -7703075210



00670
tapon cárter aceite M I,S I
oe: 7903075033



02024 Ø 14 mm
arandela carter c/goma 14mm
oe: 0164.54 -0164.54



02025 Ø 16 mm
arandela carter c/goma 16mm M I,S I
oe:

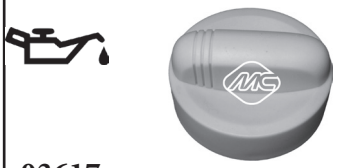

03617
tapón llenado aceite motor M I,M S
oe: 77 00 741 840 -82 00 800 258



03619
tapón llenado aceite motor 1.9 D Eco M I,M S
oe: 8200062947 -77 00 111 741



03714
decantador completo M I,S I
oe: 7703065274 -7700874589



03717
decantador completo M I,S I
oe: 7703065274 -8200083403



03772
varilla nivel aceite 1.4 16V - 1.6 16V M I,S I
oe: 8200449528



04641
juego tapas arboles de levas 1.4 16V - 1.6 16V - 1.8 16V
oe: 77 00 106 271



04725 mm
varilla nivel aceite 1.9 D Eco - 1.9 dT - 1.9 dTi M I,S I
oe: 8200901431 -82 00 138 515

© INDUSTRIAL METALCAUCHO, S.L.U.



05169
varilla nivel aceite 1.4 16V M I,S I

oe: 7701067122



05170
varilla nivel aceite 1.6 16V M I,S I

oe: 8200141457



05495
cárter de aceite 1.6 e - 1.6 i

oe: 6001549008 -8200535857



05497
cárter de aceite

oe: 82 00 728 381 -77 00 111 746



05498
cárter de aceite 1.6 16V

oe: 82 00 125 660 -82 00 404 442



05501
cárter de aceite M I

oe: 77 01 648 829 -77 00 857 504



05943
intercambiador de calor 1.9 D Eco - 1.9 dT - 1.9 TDI M I,S I

oe: 7700853915 -7700114036



05387
filtro de gasoil 1.9 dCi M I,S I

oe: 8200416947 -77 00 109 585



05393
filtro de gasoil M I,S I

oe: 8200084288 -8200780950



05623
corona bomba inyección regulable M I,S I

oe: 7700743389 -7700743388 16.6

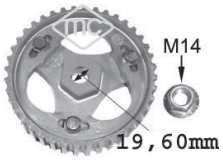

05644
corona bomba inyección regulable M I,S I

oe: 19.6



05750
corona bomba inyección NO regulable 1.9 D Eco M I,S I

oe: 8200046741 19.6



92005
tubo alimentación de combustible 1.4 16V - 1.6 16V M I,S I

oe: 7700273714

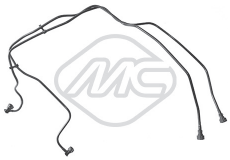

92052
tubo alimentación de combustible 1.4 16V - 1.6 16V

oe: 7700113963



92058
tubo alimentación de combustible 1.6 16V

oe: 8200199856

© INDUSTRIAL METALCAUCHO, S.L.U.

CANALIZACIONES TURBOCOMPRESOR:

motor 1.9Diesel F9Q-738:

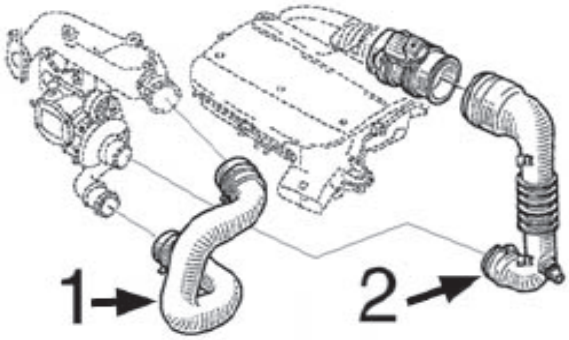

1- 3783 tubo de Turbo a admisión
2- n/d tubo de caudalímetro a Turbo

 **03783** tubo Turbo 1.9 dTi M I,S I oe: 8200162586 -8200079999		

SUSPENSION DELANTERAy SOPORTES DE MOTOR hasta modelo '98:

MÉGANE - SCÉNIC **MODELOS hasta '98:** **1.4 motor E7J de 8 válvulas**
1.6 motor K7M de 8 válvulas

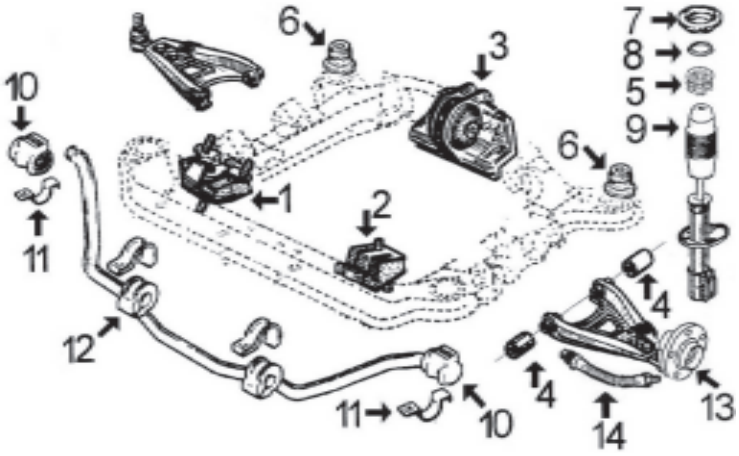

1-	705	soporte motor derecho
2-	706	soporte motor izquierdo
3-	707	soporte motor trasero
4-	984	silentbloc trapecio delantero
5-	n/d	tope de goma amortiguador delantero
6-	4316	silentbloc sub-chasis delantero
7-	5394	kit soporte amortiguador con rodamiento
	4151	soporte amortiguador
8-	4178	rodamiento soporte amortiguador
9-	4173	capuchón amortiguador
10-	867	goma puntal barra estabilizadora
11-	827	abrazadera puntal barra estabilizadora
12-	868	goma central barra estabilizadora
13-	90020	buje rueda delantera
14-	96104	latiguillo freno delantero (420 mm)

MÉGANE - SCÉNIC **MODELOS hasta '98:** **2.0 gasolina F3R de 8 válvulas**
2.0-16v. motor F7R (sólo Mégane)
1.9 D-dT motor F8Q

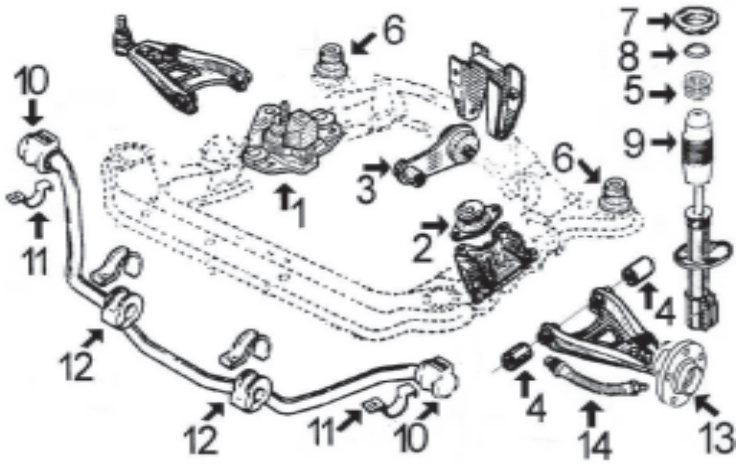

1-	2875	soporte motor derecho
2-	973	soporte motor izquierdo, cambio manual
	4286	soporte motor izquierdo, cambio automático
3-	2881	soporte motor trasero 1.9 Diesel (hidráulico)
	999	soporte motor trasero 2.0 y 16v cambio manual
	4896	soporte motor trasero 1.9D y 2.0 automáticos
4-	984	silentbloc trapecio delantero salvo 16v
	2832	silentbloc trapecio delantero 16v
5-	n/d	tope de goma amortiguador delantero
6-	4316	silentbloc sub-chasis delantero
7-	5394	kit soporte amortiguador con rodamiento
	4151	soporte amortiguador
8-	4178	rodamiento soporte amortiguador
9-	4173	capuchón amortiguador
10-	867	goma puntal para barra estabiliz. de Ø 23 mm
	2483	goma puntal para barra estabiliz. de Ø 24 mm
11-	827	abrazadera puntal barra estabilizadora
12-	868	goma central para barra estabiliz. de Ø 23 mm
	4167	goma central para barra estabiliz. de Ø 24 mm
13-	90020	buje rueda delantera
14-	96104	latiguillo freno delantero (420 mm)

© INDUSTRIAL METALCAUCHO, S.L.U.

SUSPENSION DELANTERAy SOPORTES DE MOTOR desde modelo '98:

SCENIC (NO Mégane) MODELOS desde '98:

1.4-16v motor K4J
1.6-16v motor K4M
1.8-16v motor F4P
2.0-16v motor F4R
1.9 D/Dti/Dci motor F9Q

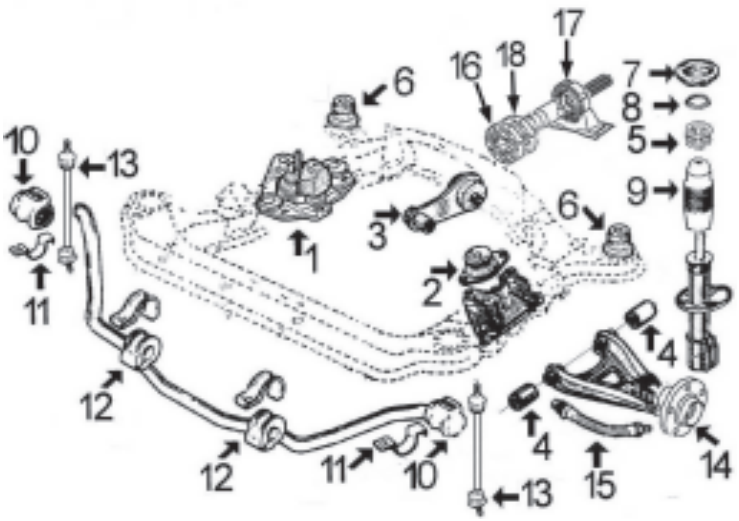

1-	4101	soporte motor derecho 2x4 1.4-1.6 y 2.0/16v
	2875	soporte motor dcho. 2x4 1.9 D/Dti/Dci hasta 3/'00
	4608	soporte motor dcho. 2x4 1.9 D/Dti/Dci desde 3/'00
	4101	soporte motor derecho 4x4 todos tipos
2-	973	soporte motor izquierdo, cambio manual
	4286	soporte motor izquierdo, cambio automático
3-	4102	soporte motor trasero todos modelos 2x4 cambio manual
	4093	soporte motor trasero 1.6 cambio automático
	4222	soporte motor trasero todos modelos 4x4
	4896	soporte motor trasero 1.9D y 2.0 automáticos
4-	984	silentbloc trapecio delantero 2x4 salvo 2.0/16v
	2832	silentbloc trapecio delantero 2x4 2.0/16v
	4274	silentbloc trapecio delantero todos modelos 4x4
5-	n/d	tope de goma amortiguador delantero
6-	4316	silentbloc sub-chasis delantero
7-	5394	kit soporte amortiguador con rodamiento
	4151	soporte amortiguador
8-	4178	rodamiento soporte amortiguador
9-	4173	capuchón amortiguador delantero 2x4
	n/d	capuchón amortiguador delantero 4x4
10-	4103	goma puntal barra estabilizadora 2x4 (Ø 23 mm)
	4113	goma puntal barra estabilizadora 2x4 (Ø 24,5 mm)
11-	827	abrazadera puntal barra estabilizadora
12-	4220	goma central barra estabilizadora 2x4
	4167	goma central barra estabilizadora 4x4
13-	4221	bieleta puntal barra estabilizadora todos mods. 4x4
14-	90020	buje rueda delantera 1.4-1.6 hasta '99
	90068	buje rueda delantera 1.6 desde '99
	90067	buje rueda delantera 2.0 y 1.9dT
15-	96104	latiguillo freno delantero (420 mm)
16-	4417	flector de transmisión 4x4 casquillos desiguales
	5185	flector de transmisión 4x4 casquillos iguales
17-	5099	soporte de transmisión 4x4
18-	5244	equlibrador de transmisión 4x4

© INDUSTRIAL METALCAUCHO, S.L.U.

MÉGANE (NO Scénic) MODELOS desde '98:

1.4-16v motor K4J
1.6-16v motor K4M
2.0-16v motor F4R
1.9 D/Dti/Dci motor F9Q

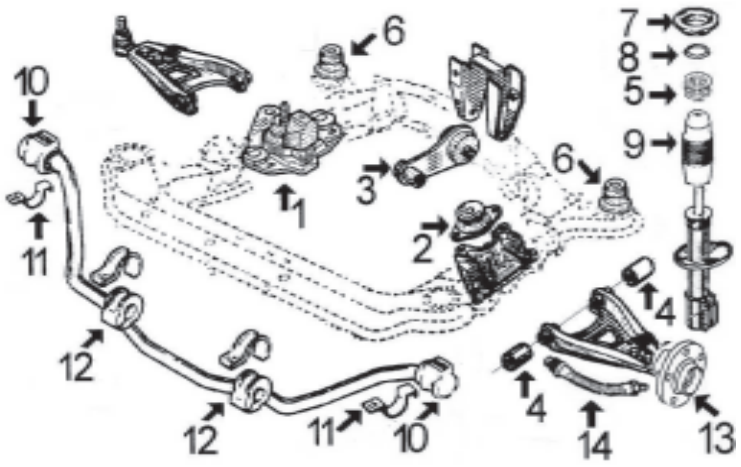

- **1- 4101** soporte motor derecho 1.4-1.6 y 2.0/16v
  2875 soporte motor derecho 1.9 D/DTi/Dci hasta 3/'00
  4608 soporte motor derecho 1.9 D/DTi/Dci desde 3/'00
- **2- 973** soporte motor izquierdo, cambio manual
  4286 soporte motor izquierdo, cambio automático
- **3- 4093** soporte motor trasero 1.4-1.6 hasta 11/'99
  4073 soporte motor trasero 1.4-1.6 desde 11/'99
  999 soporte motor tras. 1.9 Dti/Dci y 2.0/16v -3/'00
  4102 soporte motor tras. 1.9 Dti/Dci y 2.0/16v 3/'00-
  4896 soporte motor trasero 1.9D y 2.0 cambio automático
- **4- 984** silentbloc trapecio delantero salvo 2.0/16v
  2832 silentbloc trapecio delantero 2.0/16v
- **5- n/d** tope de goma amortiguador delantero
- **6- 4316** silentbloc sub-chasis delantero
- **7- 5394** kit soporte amortiguador con rodamiento
  4151 soporte amortiguador
- **8- 4178** rodamiento soporte amortiguador
- **9- 4173** capuchón amortiguador delantero
- **10- 4103** goma puntal para barra estabilizadora Ø 23 mm
  4113 goma puntal para barra estabilizadora Ø 24 mm
- **11- 827** abrazadera puntal barra estabilizadora
- **12- 868** goma central para barra estabilizadora Ø 23 mm
  4167 goma central para barra estabilizadora Ø 24 mm
- **13- 90020** buje rueda delantera
- **14- 96104** latiguillo freno delantero (420 mm)

SUSPENSIÓN TRASERA todos modelos MÉGANE y SCÉNIC salvo 4x4:

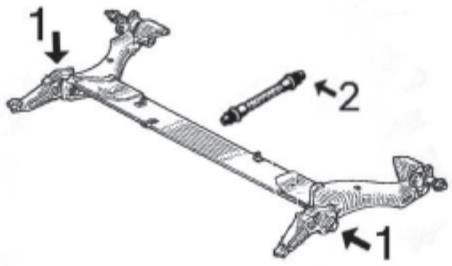

- **1- 2870** silentbloc interior articulación MÉGANE
  2904 silentbloc exterior articulación MÉGANE
  4262 silentbloc articulación SCÉNIC
- **2- 96155** latiguillo freno trasero (295 mm)

SUSPENSIÓN TRASERA SCÉNIC 4x4:

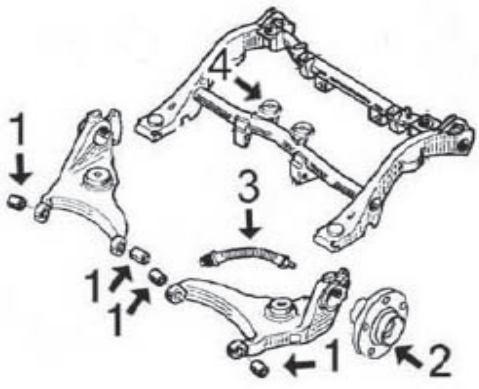

- **1- 4219** silentbloc trapecio trasero SCÉNIC 4x4
- **2- 90527** buje rueda trasera con rodamiento
- **3- n/d** latiguillo freno trasero
- **4- 5463** silentbloc soporte diferencial trasero

© INDUSTRIAL METALCAUCHO, S.L.U.



00705
soporte motor derecha;delante M I,M S

oe: 77 00 796 085 -77 00 785 949



00706
soporte motor derecha;delante 1.4 e - 1.6 e - 1.6 i M I,M S
oe: 7700801543 -7700794601



00707
soporte motor posterior M I,M S

oe: 77 00 805 733 -77 00 804 163



00973
soporte motor izquierda;delante 2.0 16V - 2.0 i M I,M S
oe: 8200089697 -7700788318

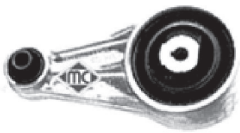

00999
soporte de motor posterior 2.0 16V - 2.0 i

oe: 77 00 849 715 -77 00 414 267



02875
soporte motor derecha;delante

oe: 77 00 832 256



02881
soporte motor posterior M I,M S

oe: 77 00 413 614



02953
soporte motor derecha M I,M S

oe: 77 00 795 687



04028
soporte motor hidráulico derecha 1.9 dTi M I
oe: 77 00 434 370



04073
tirante motor delante 1.4 16V - 1.6 16V - 1.9 D Eco M I,M S
oe: 8200117837 -8200171178



04093
tirante motor

oe: 7700315024



04101
soporte motor derecha;delante

oe: 77 00 425 757



04102
soporte motor posterior

oe: 82 00 493 821 -77 00 432 031



04113 Ø 24,5 mm
goma puntal barra estabilizadora exterior;Eje delantero
oe: 8200150759

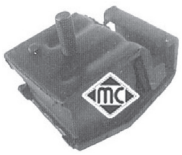

04155
soporte motor izquierda;delante M I,M S

oe: 77 00 801 543 -77 00 795 688



04222
soporte motor 4x4 posterior S I

oe: 82 00 094 942 -77 00 436 395



04608
soporte motor derecha 1.9 dCi - 1.9 dTi

oe: 82 00 185 696 -82 00 267 624



04896
soporte motor cambio automático posterior 1.9 dTi - 2.0 i M I,M S
oe: 77 00 432 026 -77 00 840 288



00827
abrazadera goma puntal barra estabilizad. M I
oe: 7700784169 -7700680098



00867 Ø 18 mm
goma puntal barra estabiliz. de Ø 22 mm exterior;Eje delantero M I,M S
oe: 77 00 784 170

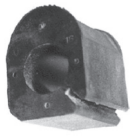

00868 Ø 23 mm
goma central barra estabiliz. de Ø 23 mm interior;Eje delantero M I,M S
oe: 77 00 785 788



00984 Ø 12 mm
silentbloc trapecio eje delantero M I,M S

oe: 7700840741 -7700789478



02483 Ø 23 mm
goma puntal barra estabiliz. de de Ø 23 mm exterior;eje delantero

oe: 77 00 314 855



02832 Ø 16 mm
silentbloc trapecio exterior;ambos lados;Eje delantero abajo M I,M S

oe: 77 00 789 477



02870 Ø 43 mm
ilentbloc interior articulación suspensión ambos lados;Eje trasero M I,S I

oe: 7700224699



02904 Ø 43 mm
silentbloc exterior soporte puente eje trasero ambos lados M I

oe: 7700776733



04094
silentbloc trapecio ambos lados;Eje delantero 1.9 dTi M I

oe: 77 00 424 459 -82 00 651 161



04103 Ø 22 mm
goma puntal barra estabilizadora exterior;Eje delantero

oe: 8200150768 -7700428739

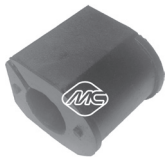

04167 Ø 24 mm
goma central para barra establz. de Ø 24 mm interior;Eje delantero

oe: 77 00 835 929



04219 Ø 12,5 mm
silentbloc trapecio 4x4 Eje trasero M S,S I

oe: 77 00 436 707



04220 Ø 24,5 mm
goma central barra estabilizadora Eje delantero

oe: 77 00 428 738



04221
bieleta puntal barra estabilizadora 4x4 eje delantero 1.9 dCi - 1.9 dCi RX4 - 2.0 16V

oe: 7700437136



04262 Ø 32 mm
silentbloc articulación puente eje trasero ambos lados

oe: 7700762844 -77 00 762 843



04274 Ø 12 mm
silentbloc trapecio eje delantero 1.9 dCi RX4 - 2.0 16V RX4 S I

oe: 8200033379



04316 Ø 12,1 mm
silentbloc soporte sub-chasis posterior;-derecha;Eje delantero

oe: 7700779772



05463
soporte diferencial 4x4 r.o. Eje trasero M I,S I

oe:



06749
barra torsion posterior;Eje trasero 1.9 D M I,S I

oe: 7700784773 -8200048890



06750
barra torsion posterior;Eje trasero 1.9 D M I,S I

oe: 7700784774 -8200048891



06751
barra torsion Eje trasero izquierda;delante 1.9 D M I,S I

oe: 7700827998 -8200048883



06752
barra torsion Eje trasero, derecha;delante 1.9 D M I,S I

oe: 7700827899 -8200048884



06753
barra torsion Eje trasero izquierda;delante 2.0 16V S I

oe: 7700827900 -8200048900



06754
barra torsion Eje trasero, derecha;delante 2.0 16V S I

oe: 7700827901 -8200048904

© INDUSTRIAL METALCAUCHO, S.L.U.

06755
barra torsion posterior;Eje trasero izquierda 1.6 16V M I,M S
oe: 7700418376 -7700418372

06756
barra torsion posterior;Eje trasero, derecha 1.6 16V M I,M S
oe: 7700418373 -7700418377

06757
barra torsion Eje trasero izquierda;delante 1.6 16V M I,M S
oe: 7700418371 -7700418375

06758
barra torsion Eje trasero;delante 1.4 16V M I,S I
oe: 7700418370 -7700418374



04151
soporte amortiguador eje delantero
oe: 77 00 835 254



04173
capuchón amortiguador Eje delantero
oe: 7700776743 18.5-51.5 mm



04178
rodamiento soporte amortiguador M I,S I
oe: 7700803635 -7700824022



05394
kit soporte amortiguador delant. completo con rodamiento eje delantero M I,M S
oe: 77 00 835 254



05760 Ø 35 mm
rodamiento transmisión Eje delantero, derecha
oe: 77 00 112 085 -77 03 066 381



05437
tornillo rueda para llave de 19mm Eje trasero;Eje delantero
oe: 8200719981 -77 00 437 514



05438
tornillo rueda para llave de 17 mm Eje trasero;Eje delantero M I,S I
oe: 82 00 473 313 -82 00 610 460



90020
buje rueda Eje delantero 1.4 e - 1.4 Eco - 1.6 e M I,M S
oe: 77 00 768 318 -82 00 208 332

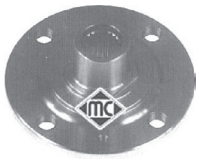

90067 Ø 40 mm
buje rueda Eje delantero
oe: 7700830220



90068 Ø 37 mm
buje rueda Eje delantero 1.6 16V M I,S I
oe: 8200308649 -77 00 415 122



90527 Ø 25 mm
buje rueda Eje trasero M I,S I
oe: 77 01 204 667



74001 Ø 25 mm
rodamiento Eje trasero M I
oe: 77 03 090 433 -77 03 090 253



74005 Ø 37 mm
rodamiento Eje trasero
oe: 7701205779 -7700822985



74026 Ø 25 mm
rodamiento Eje trasero M I
oe: 7703090253 -7703090313



74128 Ø 25 mm
rodamiento Eje trasero M I
oe: 77 03 090 433 -77 03 090 253



74142 Ø 40 mm
rodamiento Eje trasero;Eje delantero 1.9 dTi M S,S I
oe: 77 01 206 771 -7701206771



96104 longitud: 410 mm
latiguillo de freno posterior M I,S I
oe: 7700840390 -7704001955



96155 longitud: 255 mm
latiguillo de freno eje trasero ambos lados 1.4 16V - 1.4 e - 1.4 Eco M I
oe: 7700804814 -7700834863



00339 kit **fuelle**
fuelle transmisión lado de engranaje;izquierda 1.4 16V - 1.4 e - 1.6 16V
oe: 7700871011 Ø -114 mm



01128 kit **fuelle**
kit fuelle transmisión lado de engranaje 1.4 Eco - 1.6 e - 1.6 i M I
oe: 7701469389 Ø 20-80 mm



01221 kit **00221 fuelle**
kit fuelle transmisión lado de rueda 1.4 16V - 1.4 e - 1.4 Eco
oe: 7701455702 -7701013803 Ø 16-69 mm



01432 kit **00432 fuelle**
kit fuelle transmisión lado de engranaje 1.9 dTi M I
oe: 7701467125 -7701034800 Ø 24-82 mm



01517 kit **00517 fuelle**
kit fuelle transmisión lado de rueda M I,S I
oe: 7701035380 Ø 27-85 mm



01520 kit **00520 fuelle**
kit fuelle transmisión lado de rueda M I,S I
oe: 7701035317 Ø 27-90 mm



01523 kit **00523 fuelle**
kit fuelle transmisión lado de engranaje 1.4 e - 1.6 e - 1.6 i M I,M S
oe: 7701466172 -7701464758 Ø 24-73 mm



01537 kit **fuelle**
kit fuelle transmisión con rodamiento lado de engranaje 1.4 16V - 1.4 e - 1.4 Eco
oe: 7700462100 -7701470567 Ø 25.8



01555 kit **00555 fuelle**
kit fuelle transmisión lado de rueda 1.4 16V - 1.4 e - 1.6 16V
oe: 7701466122 -7701465489 Ø 33-82 mm



01559 kit **00559 fuelle**
kit fuelle transmisión lado de engranaje 1.4 16V - 1.6 16V - 1.6 e
oe: 7700108269 -7701471522 Ø 24-64 mm



01607 kit **00607 fuelle**
kit fuelle transmisión lado de rueda 1.4 e - 1.6 e - 1.6 i M I,M S
oe: 7701469416 Ø 34-80 mm



02304 kit **fuelle**
kit rep. transm. izqda. lado de engranaje M I,S I
oe: 7701470566 -7701468573 Ø 28-114 mm

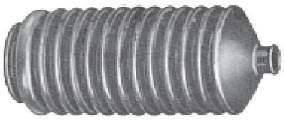

01350 kit **00350 fuelle**
kit fuelle cremallera dirección 1.4 Eco M I
oe: 7700678649 -7700781097 Ø 11-31 mm

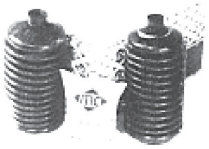

01350C kit **fuelle**
kit cremallera 1.4 Eco M I
oe: 7704000926 -7700781097 Ø 11-31 mm

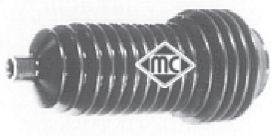

01356 kit **00356 fuelle**
kit fuelle cremallera dirección asistida 1.4 16V - 1.4 e - 1.6 16V
oe: 7701469486 Ø 12-40 mm



01558 kit **00558 fuelle**
kit fuelle cremallera dirección 1.4 16V - 1.4 e - 1.6 16V
oe: 7701469496 -6000025546 Ø 9-39 mm

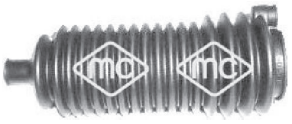

01647 kit **00647 fuelle**
kit fuelle cremallera dirección asistida 1.9 dTi M I
oe: 7701470753 Ø 9-38 mm



02316 kit **fuelle**
jgo. gomas sujeción cremallera asistida M I,S I
oe: 7700778304 -7700662571 Ø

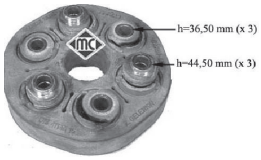

04417
flector de transmisión 4x4, casquillos desiguales 1.9 dCi RX4 - 2.0 16V RX4 S I
oe:

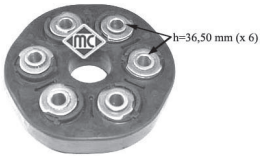

05185
flector de transmisión 4x4, casquillos iguales 1.9 dCi RX4 - 2.0 16V RX4 S I
oe:

© INDUSTRIAL METALCAUCHO, S.L.U.



05244
equilibrador árbol de transmisión 4x4 1.9 dCi RX4 - 2.0 16V RX4 S I
oe: 7701209352



05481
manguito de transmisión Eje delantero 1.9 dCi M I
oe: 82 00 087 859 -77 00 858 979



02849 Ø 132 mm - 6 canales
polea cigüeñal 1.6 16V - 1.8 16V - 1.9 D Eco
oe: 82 00 545 437 -82 00 386 445



04163 Ø 132 mm - 6 canales
polea cigüeñal 1.6 16V - 1.9 dCi - 1.9 dTi
oe: 77 00 110 329 -82 00 689 702



04455 Ø 12 mm
polea cigüeñal M I,S I
oe: 8200386451 -7700115766



04465 Ø 133 mm - 6 canales
polea cigüeñal 1.4 16V - 1.6 16V M I,S I
oe: 8200544135 -8200392683



04577 Ø 122 mm - 6 canales
polea cigüeñal 2.0 i M I,M S
oe: 8200458960 -7700738072



04611 Ø 151 mm - 7 canales
polea cigüeñal M I,S I
oe: 8200505833 -8200451073



04664 Ø 132 mm - 6 canales
polea cigüeñal 1.9 D Eco - 1.9 dT - 1.9 dTi M I,M S
oe: 7700856673



04734 Ø 25 mm
polea cigüeñal M I,S I
oe: 82 00 268 426 -8200457779



04736 Ø 123 mm - 6 canales
polea cigüeñal M I,S I
oe: 8200386460 -7700116269



04774 Ø 123 mm - 5 canales
polea cigüeñal 2.0 16V - 2.0 16V RX4 S I
oe: 8200386453 -8200072415



05172 Ø 151 mm - 6 canales
polea cigüeñal M I,S I
oe: 8200687605



04912 Ø 56 mm - 6 canales
polea de alternador 1.9 D Eco - 1.9 dCi - 1.9 dTi
oe: 77 01 207 807 -77 01 055 871



04913 Ø 48.8 mm - canales
polea de alternador M I,S I
oe: 7700426849



04914 Ø 48.8 mm - 5 canales
polea de alternador M I,S I
oe: 7711134312



04947 Ø 28.45 mm
polea de alternador 5 canales 1.9 dTi M I,S I
oe: 8200113636



04948 Ø 28.45 mm
polea de alternador 6 canales 1.4 16V - 1.6 16V M I,S I
oe: 77 00 110 616



05146
tensor correa alternador M I,S I
oe: 82 00 608 550



05161 Ø 17 mm
rodillo tensor correa alternador 1.4 16V - 1.6 16V - 1.8 16V
oe: 77 00 102 931 -82 00 104 754



05162 Ø -60 mm, ancho: mm
tensor correa alternador 1.4 16V - 1.4 e - 1.6 16V
oe: 82 00 603 359 -77 00 102 872



05262
tensor correa alternador (rodillo metálico) M I,S I
oe: 8200190566 -8200069140



05484 Ø -60 mm, ancho: 25,5 mm
rodillo tensor correa alternador 1.9 D Eco - 1.9 dCi - 1.9 dT
oe: 77 00 102 395

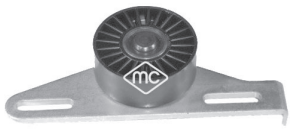

05485 Ø -70 mm, ancho: 25,5 mm
tensor correa alternador 1.4 16V - 1.4 e - 1.6 16V
oe:



05952 Ø 17 mm
polea de alternador 1.4 16V - 1.6 16V
oe: 77 01 477 689



05953 Ø 17 mm
polea de alternador M I,S I
oe: 77 01 476 465



06154
rodillo tensor correa alternador 1.9 dCi - 1.9 dTi M I,S I
oe: 82 00 230 958 -82 00 065 970



04994 Ø 12 mm
polea árbol de levas 1.9 D Eco - 1.9 dT - 1.9 TDI
oe: 7700107401 -7700866844

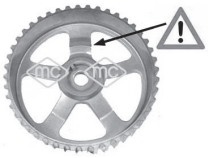

05102
polea árbol de levas M I,S I
oe: 8200277233 -8200260389



05340
piñon de cigueñal M I,S I
oe: 7700100776



05474 Ø 13 mm
polea árbol de levas M I,M S
oe: 7700111951



05627
corona árbol de levas M I,M S
oe: 7700739336 -7700874761

© INDUSTRIAL METALCAUCHO, S.L.U.

ARTICULACIONES PALANCA DE CAMBIO

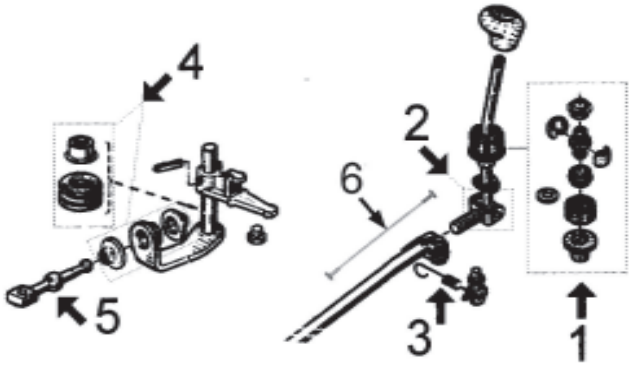

1- 516 juego casquillos rótula palanca
2- 2882 casquillo eje pasador inferior de palanca
3- n/d muelle retorno palanca
4- 908 juego casquillos y retén selector
5- 2883 palanca del selector (*)
4287 palanca del selector (*)
6- 5758 cable mando marcha atrás

(*) según tipo de caja de cambios



00444
casquillo cremallera dirección M I,M S

oe: 77 04 000 926



00516
juego casquillos palanca de cambio

oe: 77 01 464 111



00908
juego casquillos retén palanca selector M I

oe: 7703087163 -7700703000



02882
casquillo pasador eje palanca cambio M I,S I

oe: 7700732903



02883
bieleta selector de velocidades M I,M S

oe: 7700743133 -77 00 875 584



04286
soporte motor , cambio automático izquierda

oe: 77 00 427 286



04287
bieleta selector de velocidades M I

oe: 77 00 102 476



04297
horquilla embrague delante M I,S I

oe: 7700715851 -7700725720



05099
soporte transmisión 4x4 con rodamiento 1.9 dCi RX4 - 2.0 16V RX4 S I

oe:



05439
rodamiento guía cambio velocidades M I,S I

oe: 7701035378 -7700864959



05440
rodamiento guía cambio velocidades M I,S I

oe: 8200039656

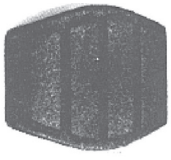

00417
cubrepedal freno y embrague M I,S I

oe: 7700680836



02817
serreta pedal de embrague completa M I

oe: 77 01 470 150

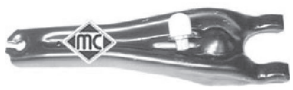

04677
horquilla embrague completa M I,S I

oe: 7700875163 -7701478174



04717
cubrepedal freno y embrague 1.9 dTi M I

oe: 7700416724

RENAULT - MEGANE I - SCENIC I (08/1995 - 08/2003)



05758
cable marcha atrás en palanca de cambio M I,S I
oe:

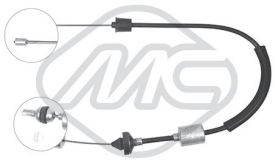

80086 longitud: 970/615 mm
cable embrague manual 1.4 16V - 1.4 e - 1.4 Eco
oe: 7700 423 684



80148 longitud: 972/630 mm
cable embrague manual 1.4 16V - 1.4 e - 1.4 Eco
oe: 7700843206 -7700429330



Para mas información y gama completa, consultar nuestro catálogo de cables.



00748
collarin colector M I,S I
oe:



02721 Ø 39 mm
soporte tubo de escape
oe: 7700846928 -7700849696



02722
soporte silenciador
oe: 77 00 849 461 -77 00 836 095

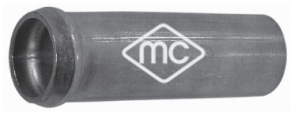

03010
boquilla en colector de admisión 1.4 16V - 1.4 e - 1.4 Eco M I,M S
oe: 77 05 030 338



04218
soporte tubo de escape 1.9 dCi RX4 - 2.0 16V RX4 S I
oe: 7700434978



04291
soporte tubo de escape 1.9 dT - 1.9 dTi M I,M S
oe: 77 00 412 282



04679
soporte escape posterior;Eje trasero M I
oe: 77 00 435 270



02065
bomba limpiaparabrisas
oe: 77 00 430 702 -7700430702



02066
bomba limpiaparabrisas
oe: 7700821782 -7701048307



02070
bomba limpiaparabrisas M I,S I
oe: 77 00 802 336



02074
bomba limpiaparabrisas M I,S I
oe: 7700431079



68108 longitud: 350 mm
limpiaparabrisas posterior 2.0 16V RX4 S I
oe: 7701047871 -7701047869



50206 Sensor activo
sensor velocidad rueda - ABS eje delantero 1.4 16V - 1.4 e - 1.6 e
oe: 7700832768 -77 00 429 113



50212
sensor velocidad rueda - ABS Eje trasero izquierda 1.6 e M I,M S
oe: 7700 834 761



50213
sensor velocidad rueda - ABS Eje trasero, derecha 1.4 e M I,M S
oe: 7700 834 762

© INDUSTRIAL METALCAUCHO, S.L.U.

CANALIZACIONES DE AGUA

MÉGANE - SCÉNIC **1.4/16v gasolina motor K4J**
1.6/16v gasolina motor K4M

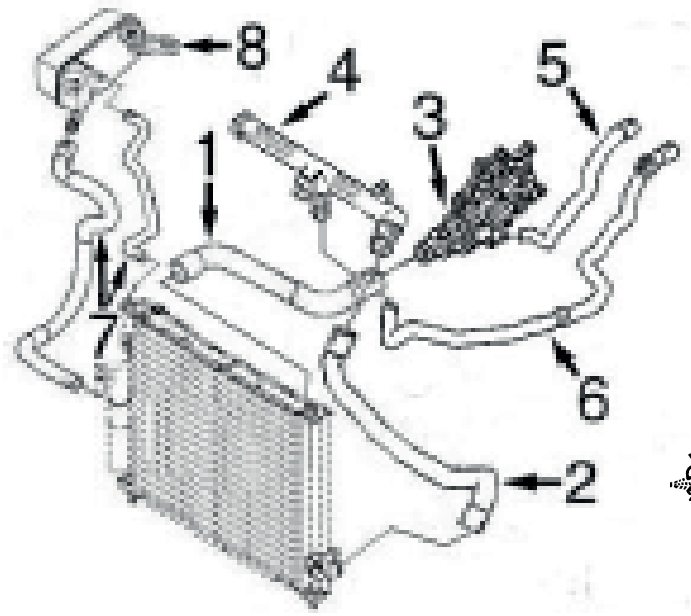

1- 9176 mgto superior radiador
2- 9177 mgto inferior radiador
3- 3119 tapa de termostato hasta -01/'05
3773 cuerpo completo de termostato desde 01/'05-
4- 3663 tubo rígido
5- 9178 mgto de calefactor a cuerpo de termostato
6- 9179 mgto de calefactor a tubo rígido, 2 tramos
7- 9334 jgo mgtos de botella a radiador
8- 3678 botella de expansión
3563 tapón botella de expansión

9395 mgto desvapirozador

MÉGANE - SCÉNIC **1.5 Diésel motor K9K hasta -02/'04**

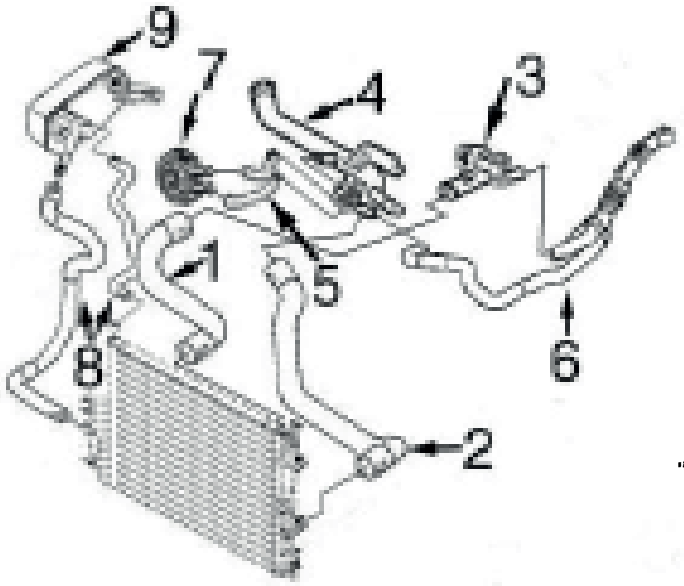

1- 9172 mgto superior radiador
2- 9173 mgto inferior radiador
3- 3670 cuerpo de termostato completo
4- 3187 tubo rígido
5- 8941 jgo mgtos de intercambiador a tubo rígido
6- 9174 mgto doble de calefactor
7- 5379 intercambiador de calor
8- 9334 jgo mgtos de botella a radiador
9- 3678 botella de expansión
3563 tapón botella de expansión

9163 mgto desvapirozador
3680 mgto desvaporizador con válvula

MÉGANE - SCÉNIC **1.5 Diésel motor K9K desde 02/'04-**

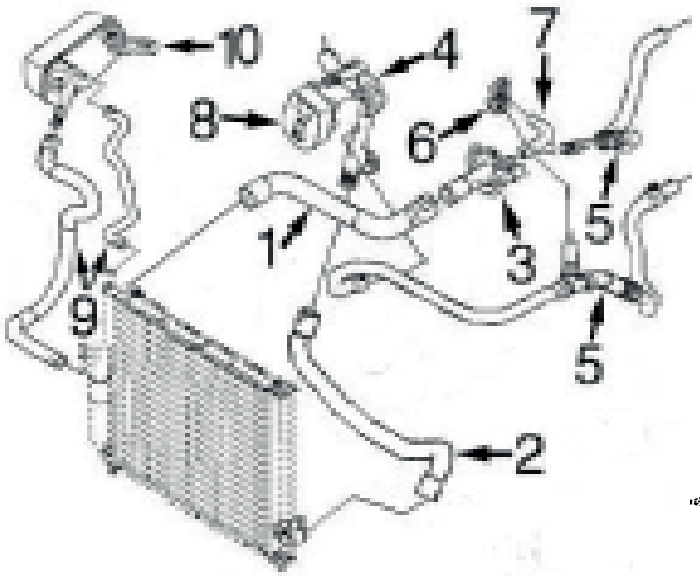

1-	9172	mgto superior radiador
2-	9173	mgto inferior radiador
3-	3679	cuerpo de termostato completo
4-	3195	tubo rígido
5-	9175	jgo mgtos de calefactor
6-	3769	tapa de plástico bomba de agua
7-	9156	mgto de tapa a caja de termostato
8-	5749	intercambiador de calor
9-	9334	jgo mgtos de botella a radiador
10-	3678	botella de expansión
	3563	tapón botella de expansión

9163 mgto desvapirozador

MÉGANE - SCÉNIC **1.9 Diésel motor F9Q (2003-2006)**

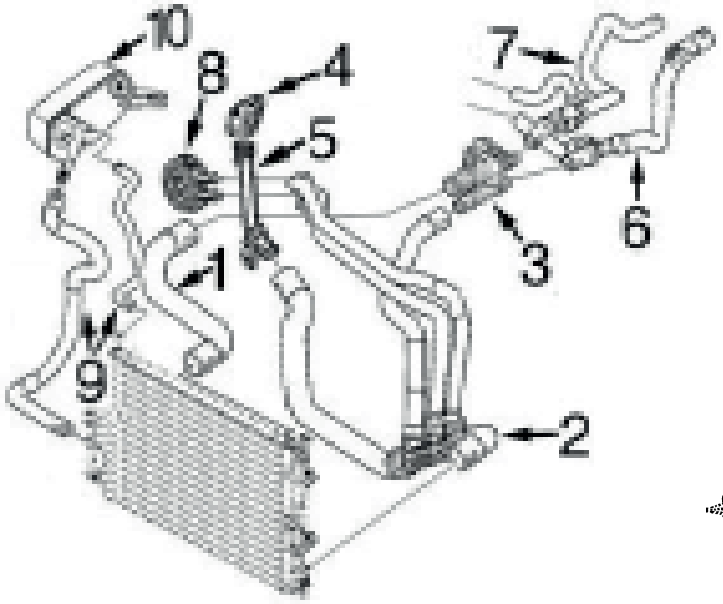

1-	9169	mgto superior radiador
2-	9170	mgto inferior radiador
3-	3645	cuerpo de termostato completo (89º)
	3661	cuerpo de termostato completo (83º)
4-	3779	tapa en bomba de agua
5-	3201	tubo rígido
6-	9171	mgto entrada calefactor
7-	9214	mgto salida calefactor
8-	5943	intercambiador de calor
9-	9334	jgo mgtos de botella a radiador
10-	3678	botella de expansión
	3563	tapón botella de expansión

9095 mgto desvaporizador

 © INDUSTRIAL METALCAUCHO, S.L.U.

MÉGANE - SCÉNIC **2.0 Diésel motor M9R (2006-)**

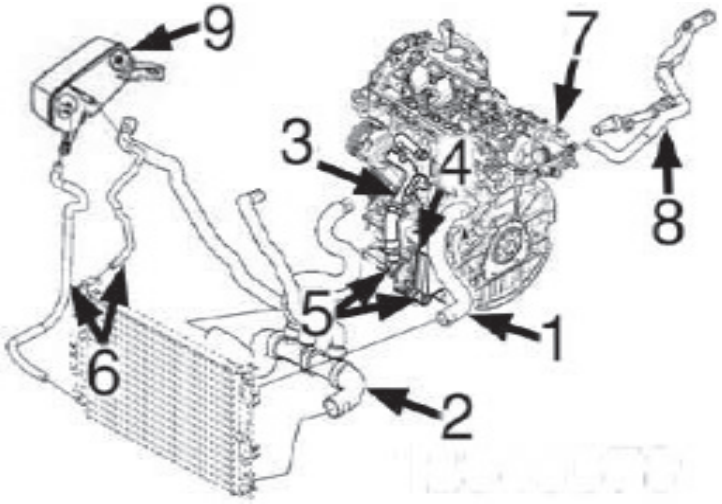

1- 9574 mgto superior radiador
2- 9575 mgto inferior radiador
3- 3227 tubo de bomba de agua a filtro de aceite completo con mgtos. a válvula EGR y a caja filtro de aceite hasta -7/'07
3228 tubo de bomba de agua a filtro de aceite completo con mgtos. a válvula EGR y a caja filtro de aceite desde 7/'07-
4- n/d intercambiador de calor en caja filtro de aceite
5- 3924 boquillas de plástico en caja filtro de aceite
6- 9334 jgo mgtos de botella a radiador
7- 3859 caja de termostato
8- n/d jgo mgtos calefactor
9- 3678 botella de expansión
3563 tapón botella de expansión



02404 Ø 44 mm
junta de termostato 1.6 - 2.0

oe: 7700741923



03119
tapa de termostato (plástico) M II

oe: 7700869797 -8200561420



03187
tubo de agua metálico M II,S II

oe: 8200041181 -8200557831



03195
tubo de agua metálico M II,S II

oe: 8200552604 -210473766R



03201
tubo de agua metálico M II,S II

oe: 8200231092 -8200088019



03227
tubo metálico 2.0 dCi M II,S II

oe: 8200370717 -8200717364



03228
tubo metálico 2.0 dCi M II,S II

oe: 8200365275 -8200801589



03563
tapón botella de expansión M II,S II

oe: 82 00 048 024 -77 00 805 131



03645
caja de termostato completa con termostato de 89º 1.9 dCi S II

oe: 82 00 674 366 -82 00 112 054



03661
caja de termostato completa con termostato de 83º M II,S II

oe: 8200674369 -8200074349



03663
tubo de agua 1.6 GS II,S II

oe: 8200134513 -77 00 101 229



03670
caja con termostato M II,S II

oe: 82 00 374 994 -82 00 558 783



03678
botella de expansión M II,S II

oe: 7701474499



03679
caja de termostato 1.5 dCi

oe: 8200954328 -82 00 954 328



03769
tapa de plástico bomba de agua 1.5 dCi M II,S II

oe: 7701476282



03773
cuerpo de termostato 1.6

oe: 8200 700 094 -8200 561 434



03779
boquilla en bloque motor + tórica M II

oe: 7700113645 -8200590563



03859
caja de termostato completa 2.0 dCi

oe: 8200907243 -8200801567



03924
boquilla entrada/salida en caja filtro de aceite M II,S II

oe: 7701476602



08941
jgo mgtos intercambiador Entrada M II

oe: 8200147892



09156
mgto de cuerpo termostato a tapa 1.5 dCi M II,S II

oe: 7701061051



09169
mgto superior radiador 1.9 dCi M II,S II

oe: 8200335745



09170
mgto inferior radiador 1.9 dCi M II,S II

oe: 8200170888



09172
mgto superior radiador M II,S II

oe: 8200335740



09173
mgto inferior radiador M II,S II

oe: 8200335781



09176
mgto superior radiador M II,S II

oe: 8200233966



09177
mgto inferior radiador M II,S II

oe: 8200233967



09178
mgto calefactor a termostato 1.6 M II

oe: 8200476427 -8200233968



09179
mgto calefactor a tubo M II,S II

oe: 8200460257 -8200233971



09334
jgo mgtos de botella a radiador M II,S II

oe: 8200335733 -8200232034



09574
mgto superior radiador 2.0 dCi M II,S II

oe: 8200254881



09575
mgto inferior radiador 2.0 dCi M II,S II

oe: 8200550427



09171
mgto calefactor M II,S II

oe: 8200337314 -8200293605

© INDUSTRIAL METALCAUCHO, S.L.U.



09174
mgto calefactor doble M II,S II

oe: 8200106406



09175
mgto calefactor doble M II,S II

oe: 8200360619 -8200393235



09214
mgto calefactor M II,S II

oe: 8200571055 -8200335793



05753
ubo de aire de caudalímetro a Turbo 1.5 dCi M II,S II

oe: 8200500383 -8200500384



06004
silentbloc soporte caja filtro aire 1.5 dCi M II,S II

oe: 8200068473 -8200818374

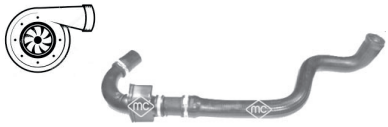

09501
mgto a turbo M II

oe: 8200384940



03680
mgto desvaporizador con válvula M II,S II

oe: 8200147551



09095
mgto desvaporizador con válvula M II,S II

oe: 8200063371 -8200136128



09163
mgto desvaporizador 1.5 dCi M II,S II

oe: 8200421505



09395
mgto desvaporizador 1.4 16V - 1.6 16V M II,S II

oe: 8200369035



93010
válvula EGR 1.5 dCi

oe: 82 00 656 008 -82 00 488 774



93034
válvula EGR 1.9 dCi M II

oe: 8200 542 998 -8200 467 030

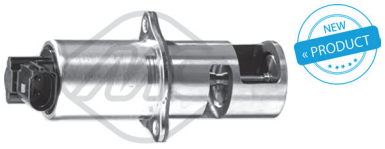

93037
válvula EGR 1.5 dCi

oe: 8200469586 -8200374875

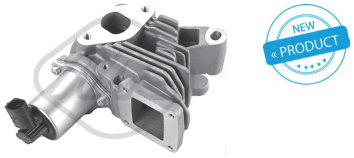

93065
válvula EGR 1.9 dCi

oe: 8200542999 -8200467059



93070
válvula EGR 1.5 dCi M II,S II

oe: 8200561269 -8200550361

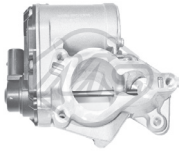

93078
válvula EGR 2.0 dCi

oe: 8200693739 -H8200327011



93079
válvula EGR 1.9 dCi M II

oe: H8200194323 -8200850755

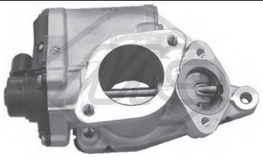

93081
válvula EGR 1.9 dCi M II,S II

oe: H8200194323 -8200194323



00667
tapon cárter aceite M II,S II

oe: 7703075348 -7703075210



00670
tapon cárter aceite M II,S II

oe: 7903075033



02024 Ø 14 mm
arandela carter c/goma 14mm

oe: 0164.54 -0164.54



02490
tapón cárter de aceite M II,S II

oe: 7703075033



03617
tapón llenado aceite motor M II,S II

oe: 77 00 741 840 -82 00 800 258



03619
tapón llenado aceite motor M II,S II

oe: 8200062947 -77 00 111 741



03714
decantador completo M II,S II

oe: 7703065274 -7700874589



03717
decantador completo M II,S II

oe: 7703065274 -8200083403



03770
varilla nivel aceite M II,S II

oe: 8200483442



03771
varilla nivel aceite M II,S II

oe: 8200483442



03772
varilla nivel aceite 1.4 16V - 1.6 16V M II,S II

oe: 8200449528



03838
tapa filtro de aceite M II,S II

oe: 7701476503



03925
varilla nivel aceite M II,S II

oe: 8201009745



04641
juego tapas arboles de levas 1.6 - 2.0

oe: 77 00 106 271



04725
varilla nivel aceite 1.9 dCi M II,S II

oe: 8200901431 -82 00 138 515



05156
varilla nivel aceite 1.5 dCi M II,S II

oe: 8200463669



05167
varilla nivel aceite 1.5 dCi M II,S II

oe: 7701060940



05168
varilla nivel aceite 1.5 dCi M II,S II

oe: 8200553001



05169
varilla nivel aceite 1.4 16V M II,S II

oe: 7701067122



05170
varilla nivel aceite 1.6 16V M II,S II

oe: 8200141457



05379
intercambiador de calor + junta M II,S II

oe: 7701051538 -8200068115



05496
cárter de aceite 1.9 dCi M II,S II

oe: 8200728386 -8200477252



05498
cárter de aceite M II,S II

oe: 82 00 125 660 -82 00 404 442

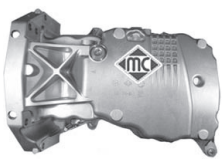

05499
cárter de aceite 1.5 dCi M II,S II

oe: 8200381856

© INDUSTRIAL METALCAUCHO, S.L.U.



05655
tapón cárter de aceite M II,S II

oe: 77 03 075 347



05749
intercambiador de calor 1.5 dCi M II,S II

oe: 8200779744



05943
intercambiador de calor M II,S II

oe: 7700853915 -7700114036



05381
corona bomba de inyección M II,S II

oe: 8200183669



05390
filtro gasoil con o sin toma sensor 1.5 dCi

oe: 82 00 026 237 -77 01 061 576



05393
filtro de gasoil 1.9 dCi

oe: 8200084288 -8200780950



05623
corona bomba inyección regulable M II,S II

oe: 7700743389 -7700743388 16.6

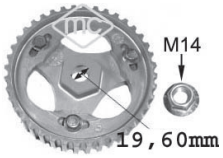

05644
corona bomba inyección regulable M II,S II

oe: 19.6



05750
corona bomba inyección NO regulable 1.9 dCi M II,S II

oe: 8200046741 19.6



92000
tubo alimentación de combustible S II

oe: 8200520596 -8200171176



92003
tubo alimentación de combustible M II,S II

oe: 8200224517 -8200312655

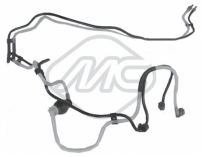

92009
tubo alimentación de combustible M II,S II

oe: 8200571380



92030
tubo alimentación de combustible 1.6 16V S II

oe: 8200493228 -8200199858

SUSPENSION DELANTERA y SOPORTES de MOTOR:

MÉGANE-SCÉNIC, motores de gasolina 1.4/16v (K4J)
1.6/16v (K4M)
2.0/16v (F4R)

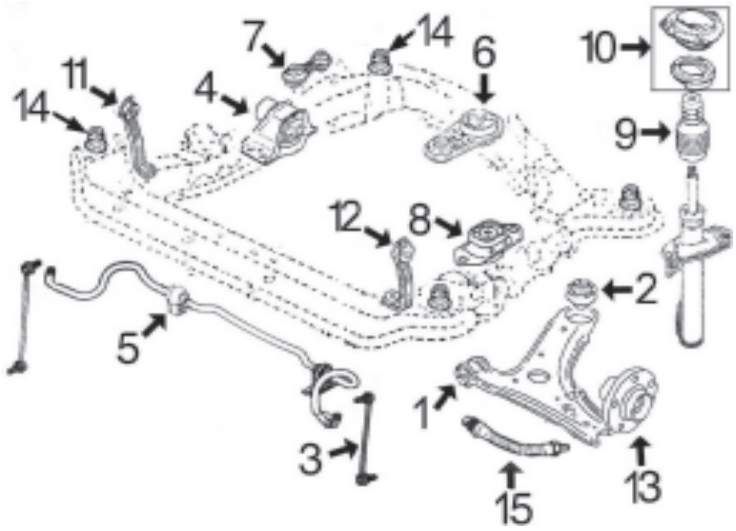

- **1- 4634 silentbloc anterior trapecio delantero**
- **2- 4635 silentbloc posterior trapecio delantero**
- **3- 4628 bieleta puntal barra estabilizadora (285 mm)**
- **4792 bieleta puntal barra estabilizadora (270 mm)**
- **4- 4636 soporte motor derecho 1.4-1.6**
- **5101 soporte motor derecho 2.0**
- **5- 4626 goma barra estabilizadora MEGANE**
- **5163 goma barra estabilizadora SCENIC**
- **6- 4632 soporte motor trasero 1.4-1.6**
- **4629 soporte motor trasero 2.0**
- **7- 4630 bieleta tirante de reacción 2.0**
- **8- 4625 soporte motor izquierdo 1.4-1.6**
- **4624 soporte motor izquierdo 2.0**
- **9- 4682 capuchón amortiguador delantero**
- **10- 4633 soporte amortiguador completo con rodamiento**
- **11- 5166 soporte derecho subchasis**
- **12- 5165 soporte izquierdo subchasis**
- **13- 90068 buje rueda delantera 1.4-1.6**
- **90103 buje rueda delantera 2.0**
- **14- 5710 silentbloc subchasis**
- **15- 96203 latiguillo freno delantero**

MÉGANE-SCÉNIC, motores Diésel 1.5D (K9K)
1.9D (F9Q)
2.0D (M9R)

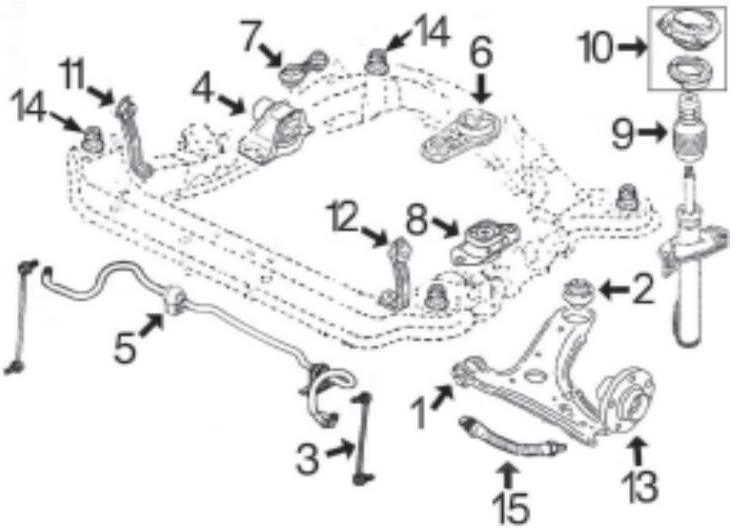

- **1- 4634 silentbloc anterior trapecio delantero**
- **2- 4635 silentbloc posterior trapecio delantero**
- **3- 4628 bieleta puntal barra estabilizadora (285 mm)**
- **4792 bieleta puntal barra estabilizadora (270 mm)**
- **4- 4638 soporte motor derecho MEGANE+SCENIC 1.5D de 5 velocidades hasta -'05**
- **4637 soporte motor derecho MEGANE+SCENIC 1.5D de6 velocidades hasta -'05**
- **5747 soporte motor derecho MEGANE (NO Scénic) 1.5D desde '05-**
- **5746 soporte motor derecho SCENIC (NO Mégane) 1.5D desde '05-**
- **5101 soporte motor derecho 1.9D**
- **5650 soporte motor derecho 2.0D**
- **5- 4626 goma barra estabilizadora MEGANE**
- **5163 goma barra estabilizadora SCENIC**
- **6- 4631 soporte motor trasero 1.5D-80cv y 100cv**
- **4629 soporte motor trasero 1.5D-105cv**
- **4629 soporte motor trasero 1.9D**
- **5649 soporte motor trasero 2.0D**
- **7- 4627 bieleta tirante de reacción 1.5D**
- **4630 bieleta tirante de reacción 1.9D**
- **4627 bieleta tirante de reacción 2.0D**
- **8- 4624 soporte motor izquierdo 1.5D-5 velocidades**
- **4625 soporte motor izquierdo 1.5D-6 velocidades**
- **4624 soporte motor izquierdo 1.9D**
- **5648 soporte motor izquierdo 2.0D**
- **9- 4682 capuchón amortiguador delantero**
- **10- 4633 soporte amortiguador completo con rodamiento**
- **11- 5166 soporte derecho subchasis**
- **12- 5165 soporte izquierdo subchasis**
- **13- 90068 buje rueda delantera 1.5D**
- **90103 buje rueda delantera 1.9D-2.0D**
- **14- 5710 silentbloc subchasis**
- **15- 96203 latiguillo freno delantero**

© INDUSTRIAL METALCAUCHO, S.L.U.

SUSPENSION TRASERA:

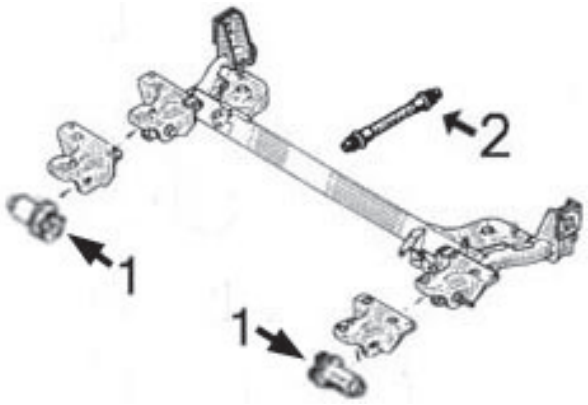

1- 5625 silentbloc puente trasero
2- 96096 latiguillo freno trasero (220 mm)

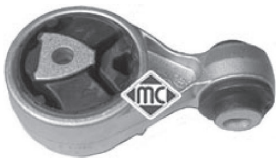

04627
bieleta tirante reacción en soporte arriba;-derecha 1.5 dCi - 2.0 dCi
oe: 82 00 355 673



04624
soporte motor izquierda
oe: 82 00 352 861 -82 00 168 073



04625
soporte motor izquierda 1.6
oe: 82 00 395 661 -60 01 548 160



04631
soporte motor posterior M II,S II
oe: 82 00 042 453 -8200338385



04629
soporte motor posterior
oe: 82 00 042 454



04630
bieleta tirante reacción en soporte arriba;-derecha
oe: 82 00 103 263

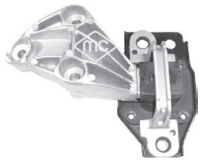

04637
soporte motor derecha 1.5 dCi M II
oe: 82 00 325 283



04632
soporte motor posterior 1.6
oe: 82 00 575 641 -60 01 549 205



04636
soporte motor derecha 1.5 dCi - 1.6 - 1.9 dCi
oe: 82 00 014 931

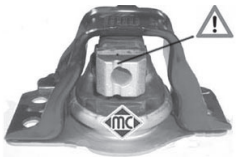

05101
soporte motor derecha 1.9 dCi - 2.0 16V - 2.0 16V Turbo M II,S II
oe: 82 00 549 046



04638
soporte motor derecha 1.5 dCi M II,S II
oe: 82 00 338 372 -82 00 592 642



04676
soporte motor posterior 1.5 dCi M II
oe: 82 00 151 995



05650
soporte motor derecha 2.0 dCi
oe: 82 00 398 170



05648
soporte motor izquierda 2.0 dCi
oe: 82 00 277 209

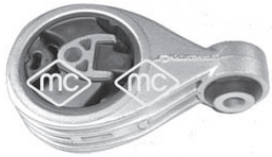

05649
soporte motor posterior;debajo 2.0 dCi
oe: 82 00 277 221

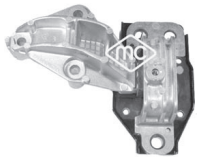

05746
soporte motor Eje delantero, derecha 1.5 dCi GS II,S II
oe: 8200902955 -8200424898

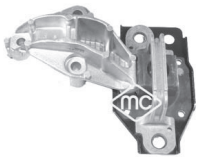

05747
soporte motor derecha 1.5 dCi M II
oe: 82 00 902 956



06027
soporte motor posterior 1.6
oe: 8200780781 -82 00 500 928



06806
soporte motor M II
oe: 112383665R



06841
soporte motor posterior 2.0
oe: 82 00 042 454 -82 00 777 542

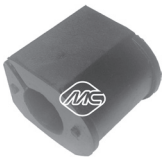

04167 Ø 24 mm
goma central para barra establz. de Ø 24 mm interior;Eje delantero 1.5 dCi - 1.6 -
oe: 77 00 835 929



04220 Ø 24,5 mm
goma central barra estabilizadora Eje delantero S II
oe: 77 00 428 738



04626
goma barra estabilizadora interior;Eje delantero M II
oe: 77 01 056 678



04628
bieleta puntal barra estabilizadora Eje delantero, izquierda;Eje delantero, derecha
oe: 82 00 669 065 -82 00 166 159



04634 Ø 12 mm
silentbloc anterior trapecio centro;Eje delantero abajo M II,S II
oe: 82 00 242 025



04635 Ø 12 mm
silentbloc posterior trapecio posterior;Eje delantero M II,S II
oe: 82 00 041 166 -82 00 183 570



04792
bieleta puntal barra estabilizadora eje delantero M II,S II
oe: 6Q0411315F -6Q0411315F



05163
goma barra estabilizadora interior;Eje delantero GS II,S II
oe: 7701059966



05165
soporte subchasis izquierda;Eje delantero
oe: 8200197453



05166
soporte subchasis derecha;Eje delantero
oe: 8200197452



05625 Ø 12 mm
silentbloc puente ambos lados;Eje trasero
oe: 77 01 479 191 -82 00 038 243

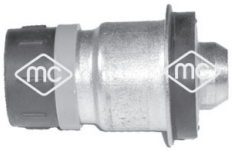

05710
silentbloc cuna posterior;Eje delantero M II
oe: 82 00 742 906



05777
manguito de transmisión M II,S II
oe:



04633
soporte amortiguador completo con rodamiento Eje delantero M II
oe: 77 01 208 891 -77 01 207 678



04682
capuchón amortiguador Eje delantero
oe: 8200040073



05760 Ø 35 mm
rodamiento transmisión Eje delantero, derecha
oe: 77 00 112 085 -77 03 066 381

© INDUSTRIAL METALCAUCHO, S.L.U.



05784
silentbloc soporte cubierta motor M II,S II
oe: 77 01 056 972



05437
tornillo rueda para llave de 19mm Eje trasero;Eje delantero M II,S II
oe: 8200719981 -77 00 437 514



05438
tornillo rueda para llave de 17 mm Eje trasero;Eje delantero
oe: 82 00 473 313 -82 00 610 460



90068
buje rueda Eje delantero 1.5 dCi M II,S II
oe: 8200308649 -77 00 415 122



90103 Ø 42 mm
buje rueda eje delantero 2.0 M II,S II
oe: 8200308650



74014 Ø 25 mm
rodamiento Eje trasero M II
oe: 7701208058 -77 01 209 504



74076 Ø 25 mm
rodamiento Eje trasero
oe: 77 01 208 059 -7701208059

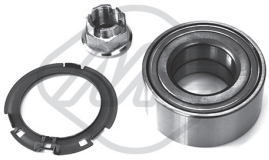

74085 Ø 45 mm
rodamiento Eje delantero 2.0 - 2.0 dCi - 2.0 Renault Sport M II
oe: 77 01 208 427 -77 01 207 966



74092 Ø 42 mm
rodamiento Eje delantero
oe: 77 01 210 111 -77 01 207 676



74097 Ø 37 mm
rodamiento Eje delantero M II
oe: 40 21 057 33R -77 01 207 677



74138 Ø 45 mm
rodamiento Eje trasero 2.0 dCi
oe: 77 01 209 838 -77 01 208 950



96096 longitud: 220 mm
latiguillo de freno posterior M II,S II
oe: 82 00 249 251 -77 00 304 969



96203 longitud: 475 mm
latiguillo de freno Eje delantero 1.5 dCi - 1.6 - 1.9 dCi
oe: 8200333851



01130 kit **00130 fuelle**
kit fuelle transmisión lado de engranaje 1.4 16V - 1.5 dCi M II
oe: Ø 27



01267 kit **00267 fuelle**
kit fuelle transmisión lado de engranaje 1.5 dCi - 1.6 - 1.9 dCi
oe: 7701210043 -7701209254 Ø 25-68 mm



01432 kit **00432 fuelle**
kit fuelle transmisión lado de engranaje M II,S II
oe: 7701467125 -7701034800 Ø 24-82 mm



01136 kit **00136 fuelle**
kit fuelle cremallera dirección M II,S II
oe: Ø 13-51 mm



05481
manguito de transmisión Eje delantero M II
oe: 82 00 087 859 -77 00 858 979



02851 Ø 137 mm - 5 canales
polea cigüeñal 1.4 16V - 1.5 dCi - 1.6 16V M II,S II
oe: 77 00 858 731



04162 Ø 155 mm - 5 canales
polea cigüeñal 1.6
oe: 82 00 392 697 -82 00 185 800



04455 Ø 12 mm
polea cigüeñal M II,S II
oe: 8200386451 -7700115766

RENAULT - MEGANE II - SCENIC II (04/2004-)



04464 Ø 151 mm - 6 canales
polea cigüeñal 1.9 dCi

oe: 8200505824 -8200451065



04465 Ø 133 mm - 6 canales
polea cigüeñal M II,S II

oe: 8200544135 -8200392683



04611 Ø 151 mm - 7 canales
polea cigüeñal 2.0 16V - 2.0 16V Turbo - 2.0 Renault Sport M II

oe: 8200505833 -8200451073



04734 Ø 25 mm
polea cigüeñal 1.9 dCi

oe: 82 00 268 426 -8200457779



04735 Ø 150.155 mm - 6 canales
polea cigüeñal 1.4 16V - 1.5 dCi M II

oe: 8200184103 -8200477938



04736 Ø 123 mm - 6 canales
polea cigüeñal M II,S II

oe: 8200386460 -7700116269



04774 Ø 123 mm - 5 canales
polea cigüeñal M II,S II

oe: 8200386453 -8200072415



05172 Ø 151 mm - 6 canales
polea cigüeñal 1.5 dCi - 1.6

oe: 8200687605



05651 Ø 38 mm
polea cigüeñal 2.0 dCi

oe: 8200767762



04913 Ø 48.8 mm - canales
polea de alternador 1.5 dCi M II

oe: 7700426849



04914 Ø 48.8 mm - 5 canales
polea de alternador 1.9 dCi M II

oe: 7711134312



04947 Ø mm - 6 canales
polea de alternador 5 canales 1.5 dCi M II

oe: 8200113636



04948 Ø 28.45 mm
polea de alternador 6 canales 1.4 16V - 1.6 16V M II

oe: 77 00 110 616



05146
tensor correa alternador 1.5 dCi - 1.6

oe: 82 00 608 550

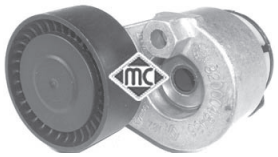

05157
tensor correa alternador 1.4 16V - 1.5 dCi - 1.6 16V M II

oe: 82 00 048 486



05161 Ø 17 mm
rodillo tensor correa alternador M II,S II

oe: 77 00 102 931 -82 00 104 754



05162
tensor correa alternador M II,S II

oe: 82 00 603 359 -77 00 102 872



05262
tensor correa alternador (rodillo metálico) M II,S II

oe: 8200190566 -8200069140



05484
rodillo tensor correa alternador M II,S II

oe: 77 00 102 395

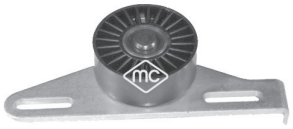

05485
tensor correa alternador 1.6 GS II,S II

oe:



05952 Ø 17 mm
polea de alternador M II,S II

oe: 77 01 477 689

© INDUSTRIAL METALCAUCHO, S.L.U.



05953 Ø 17 mm
polea de alternador M II,S II

oe: 77 01 476 465



06015 Ø 17 mm
polea de alternador M II,S II

oe: 23100-JG71B



04994 Ø 12 mm
polea árbol de levas M II,S II

oe: 7700107401 -7700866844

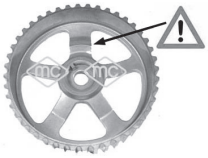

05102
polea árbol de levas 1.9 dCi

oe: 8200277233 -8200260389



05340
piñon de cigueñal M II,S II

oe: 7700100776



05474 Ø 13 mm
polea árbol de levas 1.9 dCi

oe: 7700111951



05543
piñon de cigueñal M II,S II

oe: 8200371496



05627
corona árbol de levas 1.6

oe: 7700739336 -7700874761



05645 Ø 11 mm
corona árbol de levas 1.5 dCi

oe: 77 01 476 570 -77 01 478 037



06060
kit de distribución completo motor 2.0 dCi

oe: 77 01 476 597

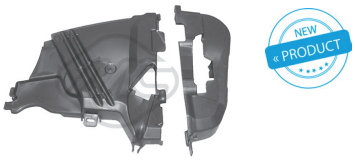

35001
cubierta distriburción 1.5 dCi M II,S II

oe: 8200653638 -8200653631



04287
bieleta selector de velocidades M II

oe: 77 00 102 476



05095
bieleta selector velocidades M II

oe: 7700111132



05440
rodamiento guía cambio velocidades M II,S II

oe: 8200039656

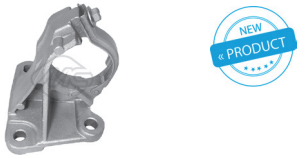

06319
soporte transmisión 1.9 dCi GS II,M II

oe: 8200502731



04677
horquilla embrague completa M II,S II

oe: 7700875163 -7701478174



04717
cubrepedal freno y embrague M II,S II

oe: 7700416724



02381 Ø 52 mm
junta cónica colector escape M II,S II

oe: 8200228590 -7700840085



04711
soporte escape M II,S II

oe: 8200310006



04712
soporte escape (silicona) M II,S II

oe: 82 00 453 430

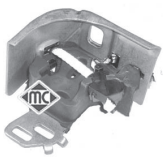

05465
soporte escape M II,S II

oe: 8200035448 -8200035447

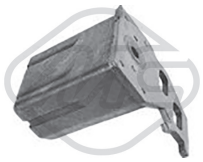

06820
soporte escape centro M II,S II

oe: 8200105504 -8200105503

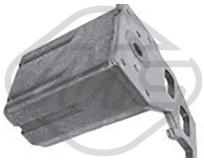

06876
tope escape 1.5 dCi

oe: 8200105505



02063
bomba limpiaparabrisas

oe: 7700430078 -77 00 428 386



02072
bomba limpiaparabrisas M II

oe: 8200 246 091 -7700 428 390

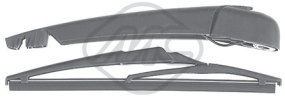

68113 longitud: mm
limpiaparabrisas 1.4 16V - 1.5 dCi M II

oe: 7701054824 -287909013R



50208
sensor velocidad rueda - ABS eje delantero 1.6

oe: 8200446282 -8200 446 282



50210
sensor velocidad rueda - ABS eje trasero ambos lados 1.6 GS II,S II

oe: 82 00 416 683

© INDUSTRIAL METALCAUCHO, S.L.U.



03773
cuerpo de termostato 1.6 16V FLUENCE,M III
oe: 8200 700 094 -8200 561 434



09156
mgto de cuerpo termostato a tapa 1.5 dCi M III,S III
oe: 7701061051



06821
tubo aire M III

oe: 7700556591



06901
tubo aire 1.5 dCi FLUENCE,M III

oe: 82 00 750 731 -8200750731



93082
válvula EGR 2.0 dCi GS III,M CC,M III,S III
oe: 147100385R -147105543R



02024 Ø 14 mm
arandela carter c/goma 14mm 1.5 dCi

oe: 0164.54 -0164.54



04641
juego tapas arboles de levas 1.6 16V FLUENCE,M CC,M III
oe: 77 00 106 271

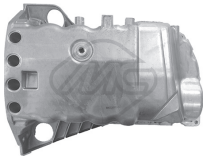

06163
cárter 1.9 dCi M III

oe: 8200833923



05393
filtro de gasoil 1.9 dCi GS III

oe: 8200084288 -8200780950



92000
tubo alimentación de combustible M III,S III
oe: 8200520596 -8200171176



92002
tubo alimentación de combustible 1.6 16V M CC
oe: 7700113964 -8200139172



92026
tubo de servofreno 1.6 16V M III

oe: 474010052R



92030
tubo alimentación de combustible 1.6 16V S III
oe: 8200493228 -8200199858

SUSPENSION DELANTERA y SOPORTES de MOTOR:

MÉGANE-SCÉNIC-FLUENCE, motores de gasolina

1.4T (H4J)
1.6/16v (K4M)
2.0/16v (F4R)

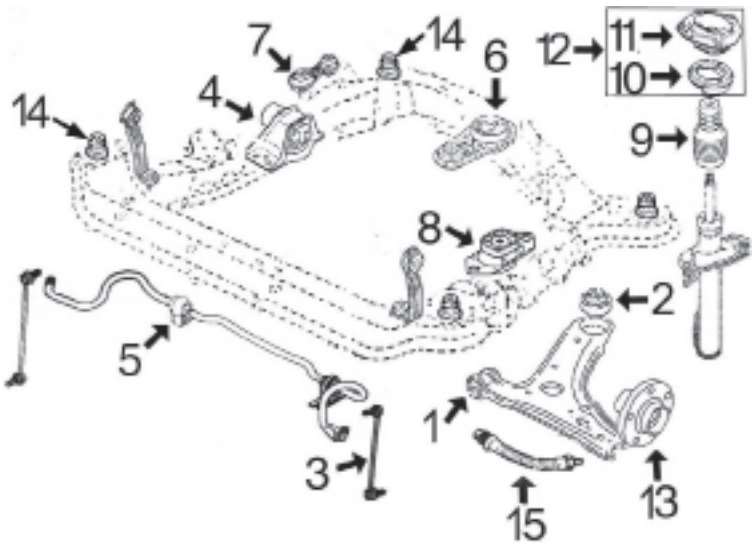

1-	6687	silentbloc anterior brazo delantero
2-	6688	silentbloc posterior brazo delantero 72 mm
	6692	silentbloc posterior brazo delantero 70 mm
3-	n/d	bieleta barra estabilizadora
4-	6893	soporte motor derecho 1.6
	6896	soporte motor derecho 1.4T-1.6
5-	6885	goma barra estabilizadora
6-	6878	soporte motor trasero 1.4T
	6894	soporte motor trasero 1.6 - 2.0T
	6893	soporte motor trasero 2.0
7-	6884	tirante de reacción 1.4T
8-	6882	soporte motor izquierdo 1.6
	6881	soporte motor izquierdo 1.4T
	6879	soporte motor izquierdo 1.6
9-	6872	capuchón amortiguador MEGANE
	6873	capuchón amortiguador FLUENCE
10-	6870	rodamiento soporte amortiguador
11-	6869	soporte amortiguador delantero
12-	6871	kit soporte amortiguador con rodamiento
13-	n/d	buje rueda delantera
14-	6895	silentbloc subchasis
15-	n/d	latiguillo freno delantero

MÉGANE-SCÉNIC-FLUENCE, motores Diésel

1.5D (K9K)
1.6D (R9M)
1.9D (F9Q)
2.0D (M9R)

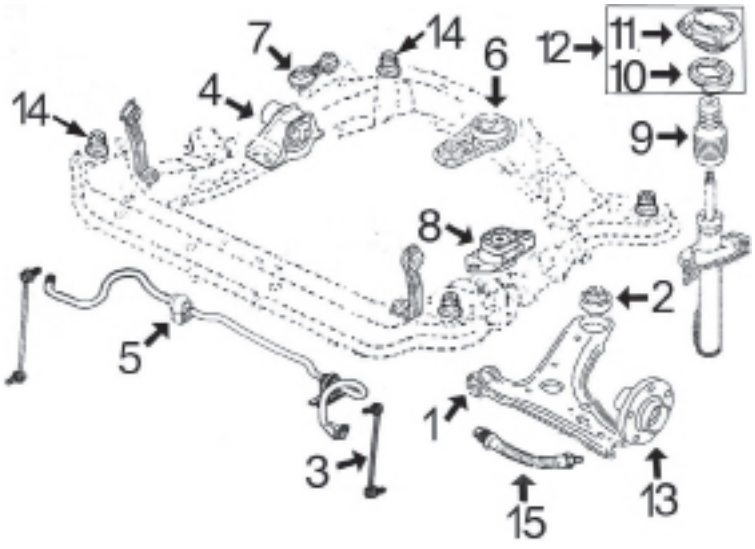

1-	6687	silentbloc anterior brazo delantero
2-	6688	silentbloc posterior brazo delantero 72 mm
	6692	silentbloc posterior brazo delantero 70 mm
3-	n/d	bieleta barra estabilizadora
4-	6892	soporte motor derecho 1.5D (95cv-110cv)
	6891	soporte motor derecho 1.5D (95cv-106cv-110cv)
	6888	soporte motor derecho 1.5D (95cv-110cv)
	6880	soporte motor derecho (84cv-86cv-90cv)
	6898	soporte motor derecho 1.6D
5-	6885	goma barra estabilizadora
6-	6890	soporte motor trasero 1.5D (86cv-95cv-106cv-110cv)
	6878	soporte motor trasero 1.5D (95-106-110cv) 2.0D cabrio
	6897	soporte motor trasero 1.6D
	6889	soporte motor trasero 1.9D (131cv)
	6893	soporte motor trasero 1.9D - 2.0D
7-	6884	tirante de reacción 1.5D
8-	6882	soporte motor izquierdo 1.5D-1.9D
	6881	soporte motor izquierdo 1.5D
	6879	soporte motor izquierdo 1.5D
9-	6872	capuchón amortiguador MEGANE
	6873	capuchón amortiguador FLUENCE
10-	6870	rodamiento soporte amortiguador
11-	6869	soporte amortiguador delantero
12-	6871	kit soporte amortiguador con rodamiento
13-	n/d	buje rueda delantero
14-	6895	silentbloc subchasis
15-	n/d	latiguillo freno delantero

© INDUSTRIAL METALCAUCHO, S.L.U.

SUSPENSION TRASERA:

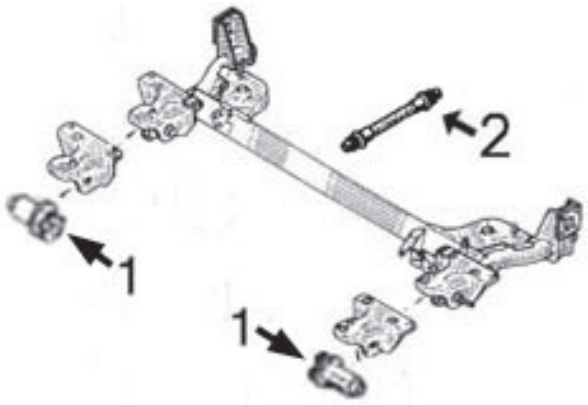

1- 6899 silentbloc puente trasero FLUENCE
6900 silentbloc puente trasero MEGANE
2- n/d latiguillo freno trasero (220 mm)



06565
soporte motor posterior;debajo 1.5 dCi - 1.6 16V
oe: 11 23 800 04R

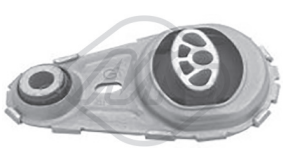

06878
soporte motor posterior;debajo GS III,M CC,M III,S III
oe: 11 23 800 06R

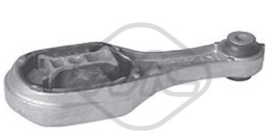

06879 Ø 12,5 mm
soporte motor 1.5 dCi

oe:

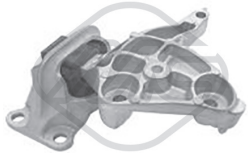

06880
soporte motor derecha 1.5 dCi FLUENCE,M III,S III
oe: 11 21 000 19R

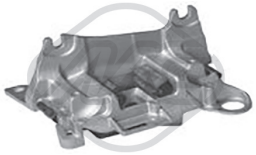

06881
soporte motor izquierda

oe: 11 22 000 14R -11 22 067 29R



06882
soporte motor izquierda 1.5 dCi - 1.6 16V

oe: 11 22 000 13R -11 22 051 36R



06883
soporte motor posterior;debajo 1.9 dCi - 2.0 dCi GS III,M CC,M III,S III
oe: 11 23 800 05R



06884
soporte motor a la derecha arriba

oe: 11 35 600 09R



06888
soporte motor derecha 1.5 dCi GS III,M III,S III
oe: 11 21 088 07R



06889
soporte motor a la derecha arriba 1.9 dCi GS III,M CC,M III,S III
oe: 11 35 600 10R



06890
soporte motor Eje trasero FLUENCE,M III
oe: 112380925R



06891
soporte motor derecha

oe: 11 21 051 88R

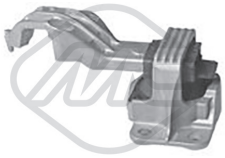

06892
soporte motor derecha FLUENCE,M CC,M III,S III
oe: 11 21 000 20R



06893
soporte motor derecha 1.6 16V

oe: 11 21 000 14R

© INDUSTRIAL METALCAUCHO, S.L.U.



06894
soporte motor posterior;debajo 1.4 16V GS III,M CC,M III,S III
oe: 11 23 800 08R



06896
soporte motor derecha 1.4 TCe M CC,M III,S III
oe: 112100242R -112100017R



06897
soporte motor delante 1.6 dCi GS III,M CC,M III,S III
oe: 11 23 877 76R



06898
soporte motor entre freno motor y turbo-compresor;derecha 1.6 dCi M CC,M III,S
oe: 112100062R



06567 Ø 14 mm
silentbloc posterior;Eje delantero abajo FLUENCE,M CC,M III,S III
oe: 54 56 000 04R



06569 Ø 18,5 mm
silentbloc delante;Eje delantero abajo
oe: 54 56 000 05R



06687 Ø 18,5 mm
silentbloc delante;Eje delantero abajo
oe: 54 56 000 05R



06688 Ø 14 mm
silentbloc posterior;Eje delantero abajo FLUENCE,M CC,M III,S III
oe: 54 56 000 04R



06692
silentbloc Eje delantero GS III,M III,S III
oe: 60 40 205 623 -54 56 016 84R



06885 Ø 20 mm
goma barra estabilizadora eje delantero M III
oe: 54 61 200 05R

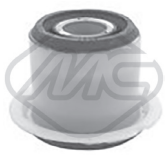

06895
silentbloc Eje trasero FLUENCE,M III,S III
oe: 544640005R



06899 Ø 12,1 mm
silentbloc puente Eje trasero;izquierda;derecha FLUENCE
oe: 550450007R



06900 Ø 12,4 mm
silentbloc puente eje trasero ambos lados GS III,M CC,M III,S III
oe: 60 40 145 798 -82 00 589 986



04178
rodamiento soporte amortiguador S III
oe: 7700803635 -7700824022

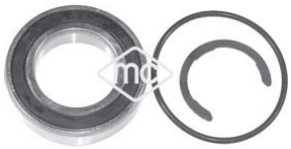

05760 Ø 35 mm
rodamiento transmisión Eje delantero, derecha GS III,M CC,M III,S III
oe: 77 00 112 085 -77 03 066 381

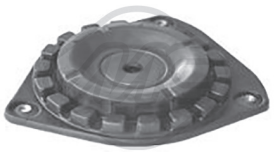

06869
soporte amortiguador eje delantero M III
oe: 543200001R -540340002R



06870 Ø 99,5 mm
rodamiento amortiguador izquierda;derecha;Eje delantero
oe: 543250005R

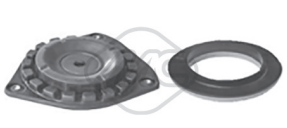

06871
kit soporte amortiguador Eje delantero, izquierda M III
oe: 543256557R -543251867R

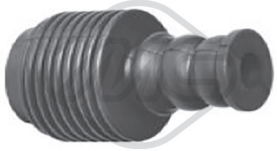

06872
fuelle amortiguador izquierda;derecha;Eje delantero M CC,M III
oe: 540500006R

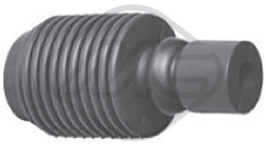

06873
fuelle amortiguador izquierda;derecha;Eje delantero M CC,M III,S III
oe: 540500016R



05438
tornillo rueda para llave de 17 mm Eje trasero;Eje delantero
oe: 82 00 473 313 -82 00 610 460

© INDUSTRIAL METALCAUCHO, S.L.U.



01267 kit **00267 fuelle**
kit fuelle transmisión lado de engranaje 1.5 dCi GS III
oe: 7701210043 -7701209254 Ø 25-68 mm



05172 Ø 151 mm - 6 canales
polea cigüeñal 1.5 dCi
oe: 8200687605

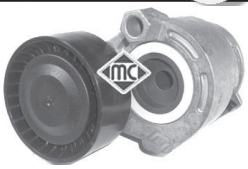

05146 Ø -65 mm, ancho: mm
tensor correa alternador 1.5 dCi
oe: 82 00 608 550



05645 Ø 11 mm
corona árbol de levas
oe: 77 01 476 570 -77 01 478 037



06060
kit de distribución completo motor 2.0 dCi M CC,M III
oe: 77 01 476 597



35002
cubierta distribución 1.5 dCi FLUENCE,GS III,M III,S III
oe: 8200795003 -8200795012

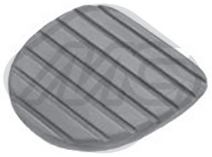

06886
cubrepedal 1.5 dCi FLUENCE,GS III,M III,S III
oe: 465319973R

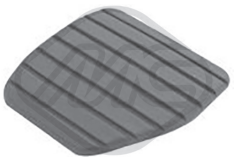

06887
cubrepedal GS III,M CC,M III,S III
oe: 4653 128 12R



06874
soporte escape posterior 1.5 dCi
oe: 206500002R

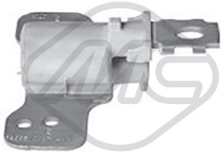

06875
soporte escape
oe: 82 00 586 981 -82 00 310 007

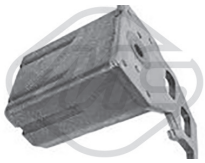

06876
tope escape 1.5 dCi
oe: 8200105505



06877
soporte escape 1.5 dCi
oe: 206500001R



02063
bomba limpiaparabrisas GS III,S III
oe: 7700430078 -77 00 428 386



02072
bomba limpiaparabrisas M CC,M III
oe: 8200 246 091 -7700 428 390



03646
caja de termostato completa con termostato de 83º
oe: 82 00 262 241



03859
caja de termostato completa 2.9 24V
oe: 8200907243 -8200801567



00670
tapon cárter aceite
oe: 7903075033



02024 Ø 14 mm
arandela carter c/goma 14mm 2.0 12V
oe: 0164.54 -0164.54



03648
tapón llenado aceite
oe: 82 00 009 180 -77 00 870 192



03840
tapa filtro de aceite 2.5 dT
oe: 7701048886



04154 Ø 58 mm
junta cónica colector escape 2.1 dT - 2.5 dT - 3.0 V6
oe: 7700840086 -7700799633



04641
juego tapas arboles de levas
oe: 77 00 106 271



04724
varilla nivel aceite 2.2 dT
oe: 8200 676 300 -8200086256



04725
varilla nivel aceite 2.0 16V
oe: 8200901431 -82 00 138 515



05393
filtro de gasoil 2.2 dT
oe: 8200084288 -8200780950

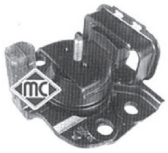

04086
soporte motor derecha;delante 3.0 V6
oe: 7700818994



02703 Ø 12,5 mm
silentbloc posterior brazo exterior;ambos lados;Eje delantero abajo
oe: 77 00 806 238



02704 Ø 18 mm
silentbloc anterior brazo delante;Eje delantero abajo
oe: 77 00 806 239



04243
bieleta puntal barra estabilizadora Eje delantero
oe: 77 00 805 494



04181 Ø 65 mm
rodamiento soporte amortiguador eje delantero
oe: 77 00 803 635

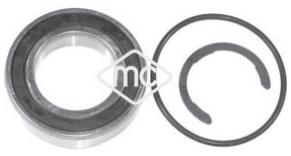

05760 Ø 35 mm
rodamiento transmisión Eje delantero, derecha
oe: 77 00 112 085 -77 03 066 381



05437
tornillo rueda para llave de 19mm Eje trasero;Eje delantero
oe: 8200719981 -77 00 437 514



05438
tornillo rueda para llave de 17 mm Eje trasero;Eje delantero
oe: 82 00 473 313 -82 00 610 460

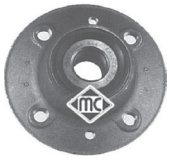

90527 Ø 25 mm
buje rueda Eje trasero 2.1 dT - 2.2
oe: 77 01 204 667



96078 longitud: 333 mm
latiguillo de freno eje delantero
oe: 77 00 308 909 -77 01 069 538

© INDUSTRIAL METALCAUCHO, S.L.U.



96104 longitud: 410 mm
latiguillo de freno posterior

oe: 7700840390 -7704001955



96204 longitud: 415 mm
latiguillo de freno Eje delantero

oe: 8200404264



00339 kit **fuelle**
fuelle transmisión lado de engranaje;izquierda

oe: 7700871011 Ø -114 mm



01139 kit **fuelle**
kit fuelle transmisión con rodamiento 28mm lado de engranaje

oe: 7701473830 Ø 28



01432 kit **00432 fuelle**
kit fuelle transmisión lado de engranaje

oe: 7701467125 -7701034800 Ø 24-82 mm



01517 kit **00517 fuelle**
kit fuelle transmisión lado de rueda

oe: 7701035380 Ø 27-85 mm



02304 kit **fuelle**
kit rep. transm. izqda. lado de engranaje

oe: 7701470566 -7701468573 Ø 28-114 mm



01355 Ø 13,5;44,5 mm
kit fuelle cremallera dirección asistida eje delantero

oe: 77 01 475 840



02851 Ø 137 mm - 5 canales
polea cigüeñal

oe: 77 00 858 731



04463 Ø 30,5;57 mm
polea cigüeñal

oe: 82 00 555 547 -82 00 213 058



04489 Ø 15 mm
polea cigüeñal 2.2 dT

oe: 7700104292 -7700100883



04585 Ø 30 mm
polea cigüeñal

oe: 82 00 458 171 -82 00 207 435



04912 Ø 17 mm
polea de alternador

oe: 77 01 207 807 -77 01 055 871



04913 Ø 48.8 mm - canales
polea de alternador

oe: 7700426849



04914 Ø 48.8 mm - 5 canales
polea de alternador

oe: 7711134312

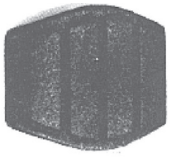

00417
cubrepedal freno y embrague

oe: 7700680836



00153
soporte tubo de escape

oe: 7704002509



02763
soporte tubo de escape

oe: 77 00 828 897 -77 00 816 862



02070
bomba limpiaparabrisas

oe: 77 00 802 336

CANALIZACIONES DE AGUA:

TRAFIC-I 1.9 Diesel motor F8Q-1.870 cc (1997-2001)

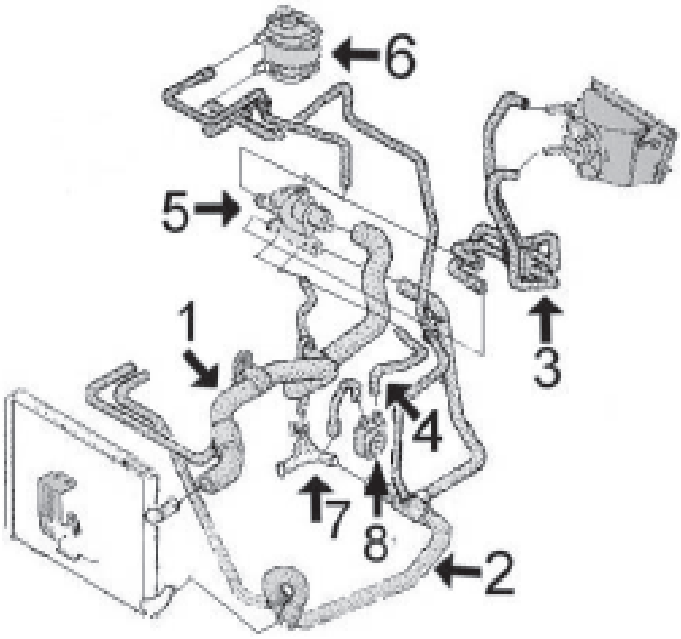

1-	8887	mgto sup radiador
2-	8886	mgto inf radiador
3-	8888	mgto doble calefactor
4-	8884	jgo mgtos intercambiador filtro de aceite
5-	3569	cuerpo plástico completo con termostato
6-	3500	botella de expansión
	3514	tapón botella de expansión 1,20 bar-marrón
7-	3167	boquilla metálica entrada agua a bloque motor
8-	5943	intercambiador de calor

8665	mgto desvaporizador
8666	mgto desvaporizador
8751	mgto desvaporizador

TRAFIC-I 2.1 Diesel motor J8S-2.068 cc (1985-1997)

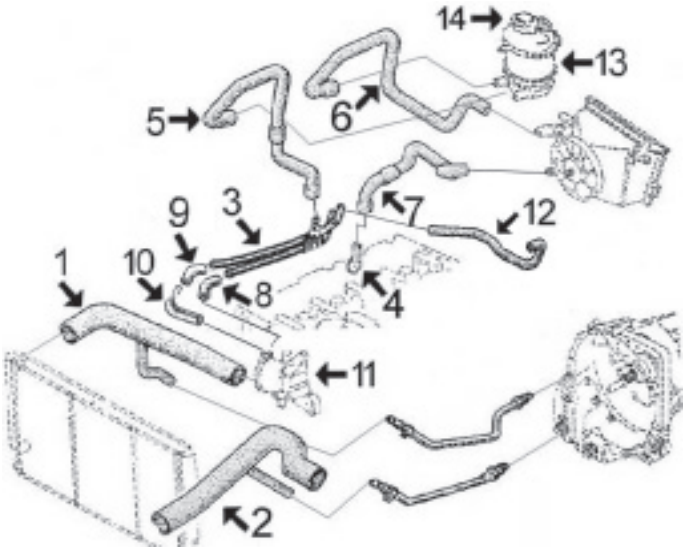

1-	8879	mgto sup radiador
2-	8880	mgto inf radiador
3-	n/d	tubo de agua metálico
4-	3033	boquilla en culata
5-	8881	mgto de tubo metálico a botella
6-	8872	mgto de botella a calefactor
7-	8882	mgto de culata a calefactor
8-	7998	mgto de tubo a caja termostato
9-	8098	mgto de tubo a racor
10-	7968	mgto de bomba a caja de termostato
11-	n/d	tapa de termostato (aluminio)
12-	8099	mgto de tubo metálico a culata
13-	3500	botella de expansión
14-	3514	tapón botella de expansión (1,20 bar-marrón)

8128	mgto desvaporizador

 © INDUSTRIAL METALCAUCHO, S.L.U.

TRAFIC-I 2.5 Diesel motor S8U-2.498 cc (1984-2001)

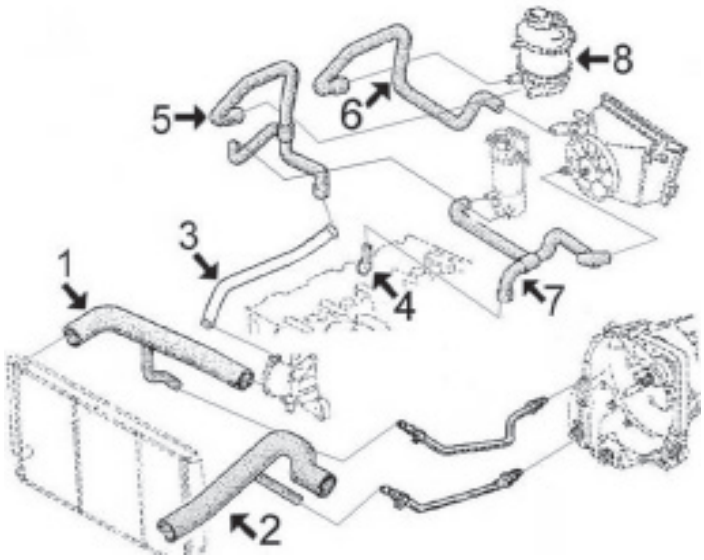

1- 8873 mgto sup radiador
2- 8875 mgto inf radiador
3- 3165 tubo de agua metálico
4- 3166 boquilla en culata
5- 8878 mgto de tubo metálico a botella y filtro de gasoil
6- 8872 mgto de botella a calefactor
7- 8877 mgto de culata a calefactor y filtro de gasoil
8- 3500 botella de expansión
3514 tapón botella de expansión 1,20 bar-marrón



02362 Ø 47 mm
junta de termostato 1.7

oe: 77 00 718 380



03033
boquilla en culata

oe: 7700861225 -7705030135

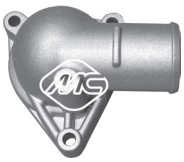

03117
tapa de termostato 1.7

oe: 77 00 851 979



03119
tapa de termostato (plástico)

oe: 7700869797 -8200561420



03165
tubo de agua metálico 2.5 D

oe: 7701039902



03166
boquilla en culata 2.5 D

oe: 7701041048



03167
boquilla entrada agua a bloque 1.9 D

oe: 7700300640



03201
tubo de agua metálico

oe: 8200231092 -8200088019



03202
tubo de agua metálico

oe: 8200298073



03227
tubo metálico

oe: 8200370717 -8200717364



03228
tubo metálico

oe: 8200365275 -8200801589



03500
botella de expansión 2.0 - 2.0 4x4 - 2.1 D 4x4

oe: 7701203218 -7700810997

© INDUSTRIAL METALCAUCHO, S.L.U.



03514
tapón botella de expansión

oe: 7700805031



03519
tapón botella de expansión 1.6

oe: 7700759789



03525
tapón botella de expansión 2.1 D - 2.2

oe: 7700805032



03563
tapón botella de expansión

oe: 82 00 048 024 -77 00 805 131



03569
cuerpo termost. completo con accesorios y termostato

oe: 82 00 065 394 -82 00 065 392



03624
cuerpo de termostato, sin termostato, completo con accesrios 1.9 D

oe: 8200065392 -7701474249



03645
caja de termostato completa con termostato de 89º

oe: 82 00 674 366 -82 00 112 054



03646
caja de termostato completa con termostato de 83º

oe: 82 00 262 241



03661
caja de termostato completa con termostato de 83º

oe: 8200674369 -8200074349



03664
botella de expansión

oe: 77 01 206 774



03779
boquilla en bloque motor + tórica

oe: 7700113645 -8200590563



03924
boquilla entrada/salida en caja filtro de aceite

oe: 7701476602



07968
mgto de termostato a bomba 2.1 D

oe: 7700733183



07998
mgto de bomba de agua a tubo 2.0 4x4

oe: 7705026323



08098
mgto de boquilla a tubo rígido

oe: 7700742500



08099
mgto de tubo metálico a culata 2.1 D 4x4

oe: 7700667779



08873
mgto superior radiador arriba 2.1 D

oe: 7700741219



08875
mgto inferior radiador debajo 2.1 D

oe: 7700741218



08878
mgto de tubo metálico a botella 2.5 D

oe: 7700744729 -7700741211



08879
mgto superior radiador arriba 1.4 - 1.7

oe: 7700305397



08880
mgto inferior radiador debajo 1.4 - 1.7

oe: 7700301166

© INDUSTRIAL METALCAUCHO, S.L.U.



08881
mgto de tubo metálico a botella 2.1 D

oe: 7700734267



08882
mgto de culata a calefactor 2.1 D

oe: 6006004496



08886
mgto inferior radiador 1.9 D

oe: 7700313740



08887
mgto superior radiador 1.9 D

oe: 7700313741



08872
mgto de botella a calefactor 2.1 D - 2.1 D 4x4

oe: 7700734249



08877
mgto de culata a calefactor y filtro 2.5 D

oe: 7700744726 -7700741212



08884
juego mgtos intercambiador 1.9 D

oe: 7700310052 -7700310051



08888
mgto doble calefactor 1.9 D

oe: 7700311919



08665
mgto desvaporizador

oe:



08666
mgto desvaporizador 1.9 D

oe: 7700862370



08751
mgto desvaporizador 1.9 D

oe: 7700869572



00670
tapon cárter aceite

oe: 7903075033



05497
cárter de aceite 1.9 D

oe: 82 00 728 381 -77 00 111 746



05501
cárter de aceite

oe: 77 01 648 829 -77 00 857 504



05943
intercambiador de calor 1.9 D

oe: 7700853915 -7700114036



05623
corona bomba inyección regulable 1.9 D

oe: 7700743389 -7700743388 16.6



05644
corona bomba inyección regulable 1.9 D

oe: 19.6



05750
corona bomba inyección NO regulable 1.9 D

oe: 8200046741 19.6

SUSPENSION DELANTERA y SOPORTES de MOTOR:

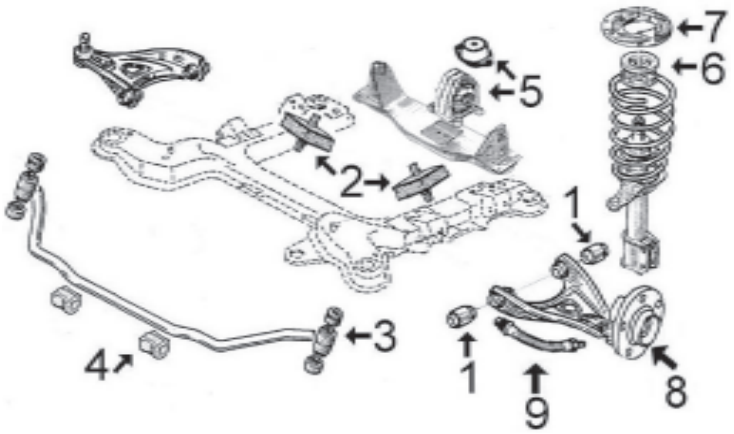

1- 2886 silentbloc trapecio delantero
2- 911 soporte motor 1.9D y 2.1D
2962 soporte motor 2.5D
3- 4288 puntal barra estabilizadora hasta '89
4475 puntal barra estabilizadora desde '89
4- 4484 goma barra estabilizadora Ø 17,00 mm
4195 goma barra estabilizadora Ø 27,00 mm
5- 2885 soporte cambio todos mods. hasta '89
***4472* soporte cambio todos mods. desde '89**
6- 4459 tope amortiguador delantero
7- 4194 soporte amortiguador delantero con rodamiento
8- 90093 buje rueda delantera 23 estrías
90094 buje rueda delantera 25 estrías
9- 96076 latiguillo freno delantero (350mm)

SUSPENSION TRASERA

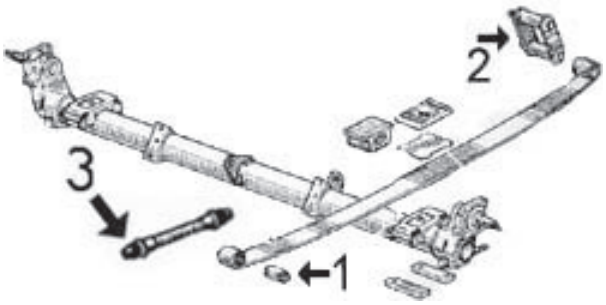

1- 4473 silentbloc anterior ballesta trasera
2- 4458 gemela posterior ballesta trasera completa
2793 silentbloc de goma en gemela ballesta
3- 96104 latiguillo freno trasero



00911
soporte motor 2.1 D

oe: 77 00 745 290



02962
soporte motor

oe: 77 00 745 292



02886 Ø 18 mm
silentbloc trapecio exterior;ambos lados;Eje delantero abajo

oe: 77 01 349 064



04195 Ø 27,4 mm
goma barra estabilizadora Eje delantero

oe: 7700667187



04288
puntal barra estabilizadora posterior;Eje trasero;eje trasero ambos lados 1.9 D

oe: 7704001232



04475 Ø 9 mm
juego puntal barra estabiliz. Eje delantero

oe: 77 05 046 006 -77 00 666 914

© INDUSTRIAL METALCAUCHO, S.L.U.



04484 Ø 17 mm
goma barra estabilizadora interior;Eje delantero
oe: 77 00 667 182



05388
soporte barra estabilizadora interior;Eje delantero
oe: 77 00 667 184

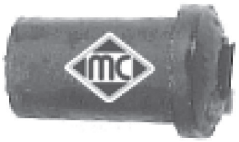

02793
goma gemelas ballesta Eje trasero 1.7 - 2.0 - 2.0 4x4
oe: 7704001921



04194
soporte amortiguador con rodamiento Eje delantero arriba
oe: 7700734718



04458
gemela ballesta completa
oe: 77 04 001 921



04459
tope goma amortiguador Eje delantero
oe: 7700714835



04473 Ø 14 mm
silentbloc anterior ballesta
oe: 77 00 730 733



05437
tornillo rueda para llave de 19mm Eje trasero;Eje delantero
oe: 8200719981 -77 00 437 514



05438
tornillo rueda para llave de 17 mm Eje trasero;Eje delantero
oe: 82 00 473 313 -82 00 610 460



90093
buje rueda eje delantero
oe: 7700697414



90094
buje rueda eje delantero
oe: 7700749382



74145 Ø 35 mm
rodamiento Eje trasero
oe: 77 01 465 646 -5000389879 25-25;35 mm



96076 longitud: 350 mm
latiguillo de freno delante
oe: 7704003955 -7704001953



96104 longitud: 410 mm
latiguillo de freno posterior
oe: 7700840390 -7704001955



96204 longitud: 415 mm
latiguillo de freno Eje delantero
oe: 8200404264



01520 kit **00520 fuelle**
kit fuelle transmisión lado de rueda
oe: 7701035317 Ø 27-90 mm



01523 kit **00523 fuelle**
kit fuelle transmisión lado de engranaje
oe: 7701466172 -7701464758 Ø 24-73 mm



01629E kit **fuelle**
kit (cono) lado de rueda
oe: 7701201810 Ø 22-96 mm



01732 kit **00732 fuelle**
kit fuelle transmisión lado de rueda
oe: 7701033432 Ø 22-81 mm



01733 kit **fuelle**
kit fuelle transmisión lado de rueda
oe: 77 01 013 275 Ø 25-88 mm



01733E kit **fuelle**
kit (cono) lado de rueda
oe: 77 01 013 275 Ø 22-92 mm



01265 kit **00265 fuelle**
kit fuelle cremallera dirección manual

oe: 7700653459 Ø 10-40 mm



01266 kit **00266 fuelle**
kit fuelle cremallera dirección

oe: 7700680852 Ø 11-31 mm



01561 kit **00561 fuelle**
kit fuelle cremallera dirección asistida

oe: 77 00 781 095 -77 00 706 007 Ø 10-40 mm

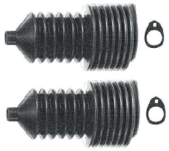

01561C kit **fuelle**
kit rep cremall asistida

oe: 77 00 781 095 -77 00 706 007 Ø 10-40 mm



02849 Ø 12,5 mm
polea cigüeñal

oe: 82 00 545 437 -82 00 386 445



02850 Ø 15 mm
polea cigüeñal 2.1 D - 2.5 D

oe: 77 00 853 470 -77 01 349 439



04664 Ø 12 mm
polea cigüeñal 1.9 D

oe: 7700856673



04994 Ø 12 mm
polea árbol de levas

oe: 7700107401 -7700866844

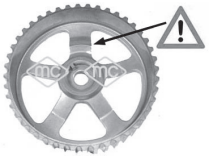

05102
polea árbol de levas

oe: 8200277233 -8200260389



05340
piñon de cigueñal 1.9 D

oe: 7700100776



05474 Ø 13 mm
polea árbol de levas

oe: 7700111951



02862
casquillo palanca de cambio completo

oe: 7700863292



02885
soporte cambio debajo

oe: 77 00 702 890

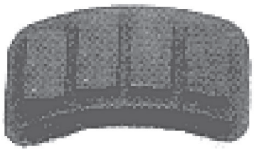

00416
cubrepedal freno y embrague

oe: 7700651623



04722
horquilla embrague 1.9 D

oe: 7700105946



Para mas información y gama completa, consultar nuestro catálogo de cables.



04723
horquilla embrague 2.1 D

oe: 7700660487



82925 longitud: 1271/1021 mm
cable embrague manual

oe: 7700744556 -4401976



00262 Ø 40 mm
soporte silenciador

oe: 0852703 -0852705

© INDUSTRIAL METALCAUCHO, S.L.U.

RENAULT - TRAFIC I (03/1980 - 03/2001)



00280
soporte tubo de escape

oe: 7700686449



02431 Ø 50 mm
junta cónica tubo de escape 2.0

oe: 854947 -854947



04166 Ø 52 mm
junta cónica colector escape

oe: 8200228590 -7700840085



02069
bomba limpiaparabrisas

oe: 7704002215



02070
bomba limpiaparabrisas

oe: 77 00 802 336

CANALIZACIONES DE AGUA:

1.9 Diesel motor F9Q

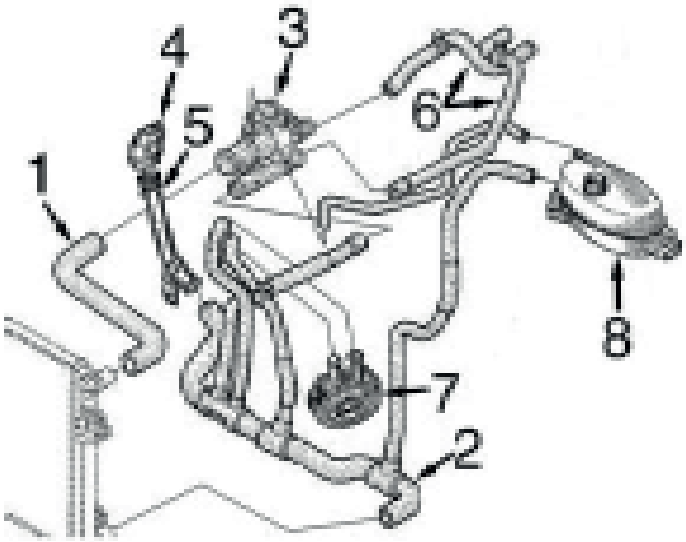

1-	9242	mgto superior radiador
2-	9253	mgto inferior radiador
3-	3645	cuerpo completo con tapa y termostato de 89º
	3661	cuerpo completo con tapa y termostato de 83º
4-	3779	boquilla de plàstico
5-	3201	tubo rígido de boquilla a mgto inferior
6-	9254	jgo mgtos calefactor
7-	5943	intercambiador de calor
8-	3664	botella de expansión
	3563	tapón botella de expansión
	9095	mgto desvaporizador

2.0 Diesel motor M9R

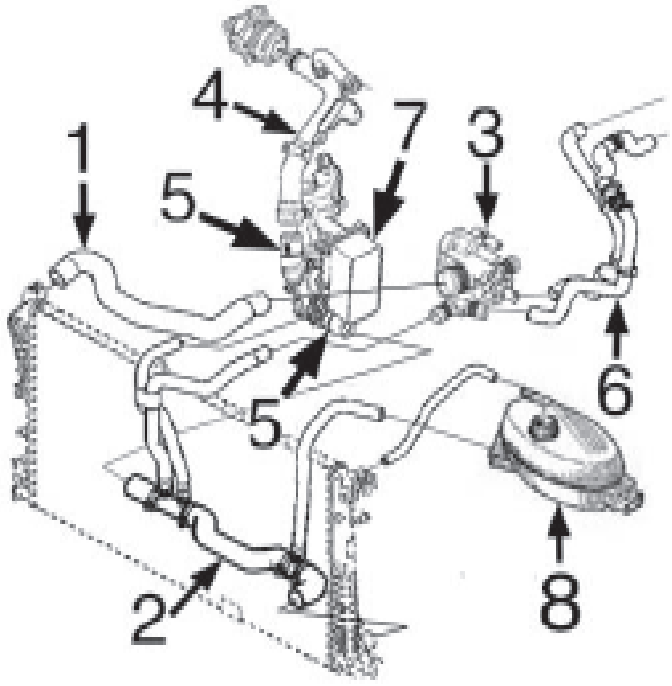

1-	9576	mgto superior radiador
2-	9577	mgto inferior radiador
3-	3859	caja de termostato completa
4-	3227	tubo de bomba de agua a filtro de aceite completo con mgtos. a válvula EGR y a caja filtro de aceite hasta -7/'07
	3228	tubo de bomba de agua a filtro de aceite completo con mgtos. a válvula EGR y a caja filtro de aceite desde 7/'07-
5-	3924	tapa en caja filtro de aceite
6-	n/d	jgo mgtos entrada/salida calefactor
7-	n/d	intercambiador de calor agua/aceite
8-	3820	botella de expansión
	3563	tapón botella de expansión

© INDUSTRIAL METALCAUCHO, S.L.U.

2.5 Diesel motor G9U

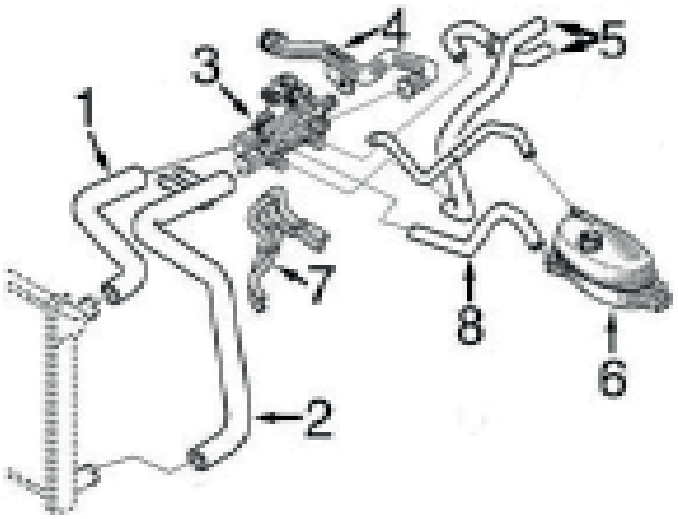

1- 9244 mgto superior radiador
2- 9245 mgto inferior radiador
3- 3646 cuerpo completo con tapa y termostato
4- 3202 tubo metálico
5- 9247 jgo mgtos de calefacción
6- 3664 botella de expansión
3563 tapón botella de expansión
7- n/d mgto doble a intercambiador
8- 9246 mgto de botella a caja de termostato



02404 Ø 44 mm
junta de termostato 2.0

oe: 7700741923



03201
tubo de agua metálico 1.9 dCI 100 - 1.9 dCI 80

oe: 8200231092 -8200088019



03202
tubo de agua metálico 2.5 dCi 135

oe: 8200298073



03227
tubo metálico 2.0 dCi 90

oe: 8200370717 -8200717364



03228
tubo metálico 2.0 dCi 115 - 2.0 dCi 90

oe: 8200365275 -8200801589



03563
tapón botella de expansión 2.5 dCi 135

oe: 82 00 048 024 -77 00 805 131



03645
caja de termostato completa con termostato de 89º 1.9 dCI 100 - 1.9 dCI 80

oe: 82 00 674 366 -82 00 112 054



03646
caja de termostato completa con termostato de 83º 2.5 dCi 135 - 2.5 dCi 145

oe: 82 00 262 241



03661
caja de termostato completa con termostato de 83º 1.9 dCI 100 - 1.9 dCI 80

oe: 8200674369 -8200074349



03779
boquilla en bloque motor + tórica 1.9 dCI 100 - 1.9 dCI 80

oe: 7700113645 -8200590563



03859
caja de termostato completa 2.0 dCi 115 - 2.0 dCi 90

oe: 8200907243 -8200801567



09242
mgto superior radiador 1.9 dCi 100 - 1.9 dCi 80

oe: 7700312887



09244
mgto superior radiador 2.5 dCi 135

oe: 8200022734



09245
mgto inferior radiador debajo 2.5 dCi 135

oe: 8200336167



09246
mgto de botella a cuerpo termostato 2.5 dCi 135

oe: 8200022743



09253
mgto inferior radiador debajo 1.9 dCi 100 - 1.9 dCi 80

oe: 8200262890



09576
mgto superior radiador 2.0 dCi 115 - 2.0 dCi 90

oe: 8200413798



09577
mgto inferior radiador 2.0 dCi 115 - 2.0 dCi 90

oe: 215034648R



09247
jgo mgtos calefactor 2.5 dCi 135

oe: 8200022740 -8200022738



09254
jgo mgto calefactor 1.9 dCI 100 - 1.9 dCI 80

oe: 7700312893 -7700312891



09095
mgto desvaporizador con válvula

oe: 8200063371 -8200136128



93013
válvula EGR 1.9 dCI 100

oe: 8200 542 997 -8200 467 001

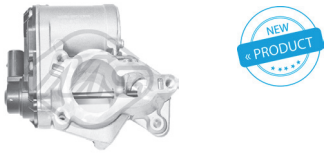

93078
válvula EGR 2.0 dCi 115

oe: 8200693739 -H8200327011



93082
válvula EGR 2.0 dCi 115 - 2.0 dCi 90

oe: 147100385R -147105543R



00667
tapon cárter aceite

oe: 7703075348 -7703075210



00670
tapon cárter aceite

oe: 7903075033



02024 Ø 14 mm
arandela carter c/goma 14mm

oe: 0164.54 -0164.54



02490
tapón cárter de aceite

oe: 7703075033



03617
tapón llenado aceite motor

oe: 77 00 741 840 -82 00 800 258



03714
decantador completo

oe: 7703065274 -7700874589



03717
decantador completo 1.9 dCI 100 - 1.9 dCI 80

oe: 7703065274 -8200083403



03838
tapa filtro de aceite 2.0 dCi 90

oe: 7701476503



03840
tapa filtro de aceite 2.5 dCi 135 - 2.5 dCi 145

oe: 7701048886

© INDUSTRIAL METALCAUCHO, S.L.U.



03925
varilla nivel aceite

oe: 8201009745



04641
juego tapas arboles de levas 2.0 - 2.0 16V

oe: 77 00 106 271



04724
varilla nivel aceite 2.5 dCi 135 - 2.5 dCi 145

oe: 8200 676 300 -8200086256



04725
varilla nivel aceite 1.9 dCI 100 - 1.9 dCI 80 - 2.0

oe: 8200901431 -82 00 138 515



05496
cárter de aceite 1.9 dCI 100 - 1.9 dCI 80 - 2.0

oe: 8200728386 -8200477252



05655
tapón cárter de aceite

oe: 77 03 075 347



05943
intercambiador de calor 1.9 dCI 100 - 1.9 dCI 80

oe: 7700853915 -7700114036



05387
filtro de gasoil 1.9 dCI 100 - 1.9 dCI 80

oe: 8200416947 -77 00 109 585



05393
filtro de gasoil 2.0 dCi 115 - 2.0 dCi 90

oe: 8200084288 -8200780950



05623
corona bomba inyección regulable 1.9 dCI 100 - 1.9 dCI 80

oe: 7700743389 -7700743388 16.6



05644
corona bomba inyección regulable 1.9 dCi 100 - 1.9 dCi 80

oe: 19.6



05750
corona bomba inyección NO regulable 1.9 dCi 100 - 1.9 dCi 80

oe: 8200046741 19.6

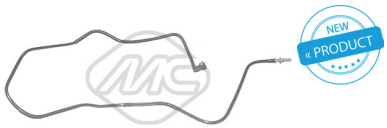

92017
tubo retorno alimentación de combustible 1.9 dCI 100 - 1.9 dCI 80

oe: 8200505335

SUSPENSION DELANTERA y SOPORTES de MOTOR:

motores 1.9D (F9Q), 2.0D (M9R), 2.5D (G9U) y 2.0-16v (F4R)

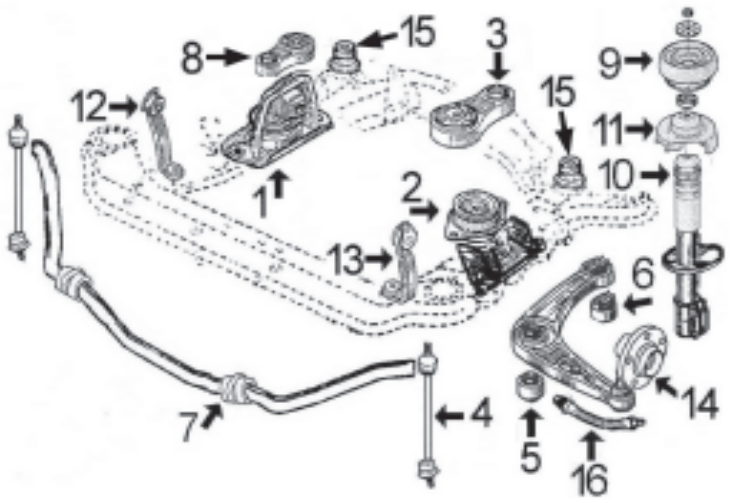

1- 4453 soporte motor derecho 1.9D, 2.0D y 2.0-16v
4450 soporte motor derecho 2.5D
2- 4451 soporte motor izquierdo 1.9D y 2.0-16v
4447 soporte motor izquierdo 2.0D y 2.5D
3- 4452 soporte motor trasero 1.9D y 2.0-16v
4449 soporte motor trasero 2.0D y 2.5D
4- 4457 bieleta puntal barra estabilizadora
5- 4487 silentbloc anterior trapecio delantero
6- 4488 silentbloc posterior trapecio delantero
7- 5430 goma barra estabilizadora
8- 4448 bieleta antipar tirante soporte motor derecho todos salvo 2.0D
5654 bieleta tirante soporte motor derecho 2.0D
9- 4456 soporte amortiguador completo con rodamiento
10- 4589 capuchón amortiguador delantero
11- 4590 cazoleta superior muelle delantero
12- 5312 soporte derecho subchasis
13- 5311 soporte izquierdo subchasis
14- 90095 buje rueda delantera
15- 5759 silentbloc subchasis
16- 96204 latiguillo freno delantero (415 mm)

SUSPENSION TRASERA

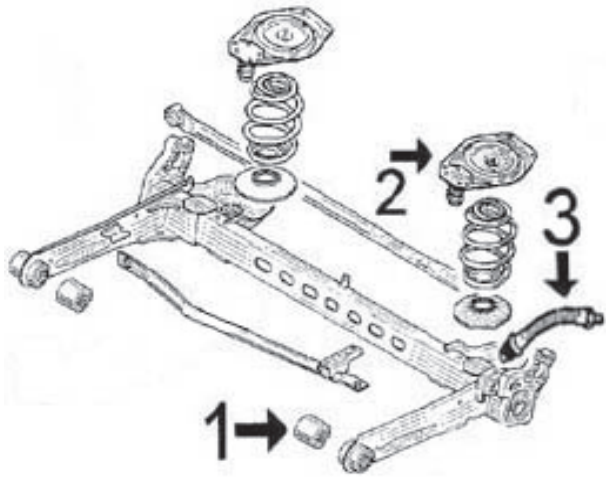

1- 4454 silentbloc puente trasero
2- n/d soporte amortiguador trasero
3- 96205 latiguillo freno trasero (230 mm)



04447
soporte motor izquierda;Eje delantero

oe: 8200065989

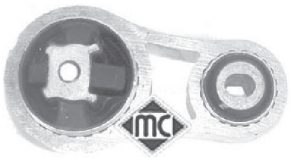

04448
tirante reacción en soporte motor arriba;-derecha 2.0 16V - 2.5 dCi 135 - 2.5 dCi
oe: 82 00 049 246 -8200003827



04449
soporte motor debajo;delante;Eje delantero
oe: 8200049243



04450
soporte motor derecha;delante 2.5 dCi 135

oe: 8200049236 -8200411257



04451
soporte motor izquierda;Eje delantero

oe: 8200003824



04452
soporte motor posterior;debajo

oe: 82 00 259 836 -82 00 003 826

© INDUSTRIAL METALCAUCHO, S.L.U.

RENAULT - TRAFIC II (03/2001-)



04453
soporte motor derecha;Eje delantero

oe: 8200003825 -8200378211



05654
soporte motor derecha 2.0 dCi 115 - 2.0 dCi 90

oe: 8200404271



04454 Ø 13 mm
silentbloc puente eje trasero ambos lados

oe: 82 00 431 675 -82 00 039 132



04457
bieleta puntal barra estabilizadora Eje delantero

oe: 82 00 002 870



04487 Ø 18 mm
silentbloc anterior trapecio delante;Eje delantero

oe: 82 00 002 868



04488 Ø 15 mm
silentbloc posterior trapecio posterior;Eje delantero

oe: 82 00 002 869



05311
soporte subchasis izquierda;delante;Eje delantero

oe: 8200626969



05312
soporte subchasis derecha;delante;Eje delantero

oe: 8200626972



05430 Ø 23 mm
goma barra estabilizadora izquierda;derecha;Eje delantero

oe: 8200629180*



05759
silentbloc subchasis

oe: 8200626965



04194
soporte amortiguador con rodamiento Eje delantero arriba 1.9 dCI 100 - 1.9 dCI

oe: 7700734718



04456
soporte amortiguador completo con rodamiento Eje delantero

oe: 7701207491



04589
capuchón amortiguador delante

oe: 8200010491



04590
cazoleta apoyo superior muelle Eje delantero

oe: 8200010494



05760 Ø 35 mm
rodamiento transmisión Eje delantero, derecha

oe: 77 00 112 085 -77 03 066 381



05437
tornillo rueda para llave de 19mm Eje trasero;Eje delantero

oe: 8200719981 -77 00 437 514



05438
tornillo rueda para llave de 17 mm Eje trasero;Eje delantero

oe: 82 00 473 313 -82 00 610 460



90095
buje rueda eje delantero

oe: 402027125R -8200153076



74085 Ø 45 mm
rodamiento Eje delantero

oe: 77 01 208 427 -77 01 207 966



74104 Ø 35 mm
rodamiento Eje trasero

oe: 77 01 206 849 -7701206849



96204 longitud: 415 mm
latiguillo de freno Eje delantero

oe: 8200404264



96205 longitud: 230 mm
latiguillo de freno Eje trasero

oe: 8200003480



01135 kit **fuelle**
kit fuelle transmisión lado de engranaje

oe: 7701 470 910 Ø 23-82 mm



01139 kit **fuelle**
kit fuelle transmisión con rodamiento 28mm lado de engranaje

oe: 7701473830 Ø 28



01520 kit **00520 fuelle**
kit fuelle transmisión lado de rueda

oe: 7701035317 Ø 27-90 mm



02304 kit **fuelle**
kit rep. transm. izqda. lado de engranaje

oe: 7701470566 -7701468573 Ø 28-114 mm



01107 kit **00206 fuelle**
kit fuelle cremallera dirección

oe: 7701473334 Ø 13-50 mm



04455 Ø 12 mm
polea cigüeñal 1.9 dCI 100 - 1.9 dCI 80

oe: 8200386451 -7700115766



04463 Ø 30,5;57 mm
polea cigüeñal 2.5 dCi 135

oe: 82 00 555 547 -82 00 213 058



04464 Ø 151 mm - 6 canales
polea cigüeñal

oe: 8200505824 -8200451065



04585 Ø 30 mm
polea cigüeñal 2.5 dCi 145

oe: 82 00 458 171 -82 00 207 435



04611 Ø 151 mm - 7 canales
polea cigüeñal

oe: 8200505833 -8200451073



04734 Ø 25 mm
polea cigüeñal

oe: 82 00 268 426 -8200457779



04736 Ø 123 mm - 6 canales
polea cigüeñal

oe: 8200386460 -7700116269



05651 Ø 38 mm
polea cigüeñal

oe: 8200767762



05725 Ø 30,17 mm
polea cigüeñal

oe: 8200267867



04913 Ø 48.8 mm - canales
polea de alternador

oe: 7700426849



04914 Ø 48.8 mm - 5 canales
polea de alternador

oe: 7711134312



05161 Ø 17 mm
rodillo tensor correa alternador

oe: 77 00 102 931 -82 00 104 754



05261 Ø 17 mm
rodillo tensor correa alternador

oe: 82 00 947 837 -82 00 285 009



05262 Ø -65 mm, ancho: 30 mm
tensor correa alternador (rodillo metálico)

oe: 8200190566 -8200069140



05484
rodillo tensor correa alternador

oe: 77 00 102 395

© INDUSTRIAL METALCAUCHO, S.L.U.

RENAULT - TRAFIC II (03/2001-)



06015 Ø 17 mm
polea de alternador

oe: 23100-JG71B



04994 Ø 12 mm
polea árbol de levas

oe: 7700107401 -7700866844

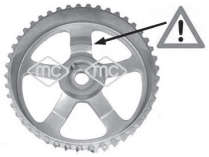

05102
polea árbol de levas 1.9 dCI 100 - 1.9 dCI 80

oe: 8200277233 -8200260389



05340
piñon de cigueñal 1.9 dCI 100 - 1.9 dCI 80

oe: 7700100776



05474 Ø 13 mm
polea árbol de levas 1.9 dCI 100 - 1.9 dCI 80

oe: 7700111951



06060
kit de distribución completo motor 2.0 dCi 115

oe: 77 01 476 597

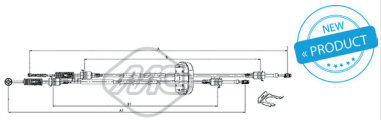

82291 longitud: 1215/930+1295/975 mm
cable cambio

oe: 93160221 -8200054761

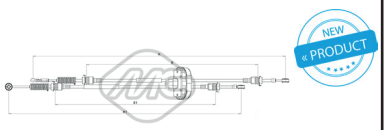

82954 longitud: 1294/972+1215/927 mm
cable cambio

oe: 93198015 -7701477671



Para mas información y gama completa, consultar nuestro catálogo de cables.



04717
cubrepedal freno y embrague

oe: 7700416724



05926
bomba de embrague (plástico)

oe: 82 00 506 488 -82 00 031 239



04474
soporte tubo de escape centro;delante

oe: 82.00.012.013 -8200012013



02063
bomba limpiaparabrisas

oe: 7700430078 -77 00 428 386



02069
bomba limpiaparabrisas

oe: 7704002215



02072
bomba limpiaparabrisas

oe: 8200 246 091 -7700 428 390



50209
sensor velocidad rueda - ABS Eje trasero 1.9 dCI 80

oe: 82 00 724 127

CANALIZACIONES DE AGUA

TWINGO hasta 5/'96 (motor 1.200 cc C3G)

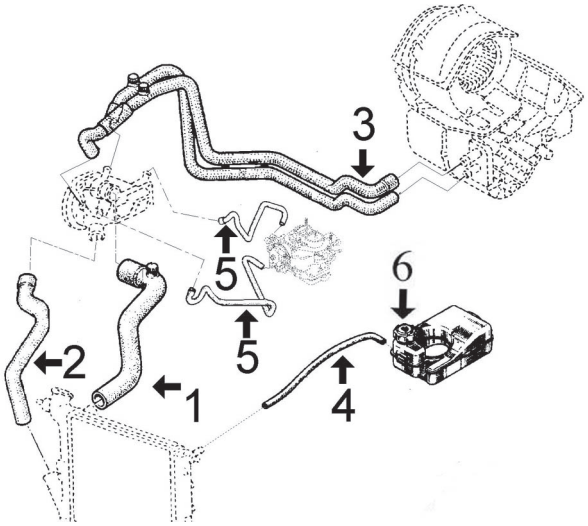

1- 8317 mgto superior radiador
2- 8419 mgto inferior radiador sin aire acondicionado
8325 mgto inferior radiador con aire acondicionado
3- 8421 mgto doble de bomba a calefactor
4- 5445 mgto de radiador a botella
5- 8420 juego de mgtos de bomba de agua a carburador
6- 3564 botella de expansión
3525 tapón botella de expansión 1.4 bar

TWINGO desde 5/'96 hasta 10/'97 (motor 1.200 cc D7F-700)

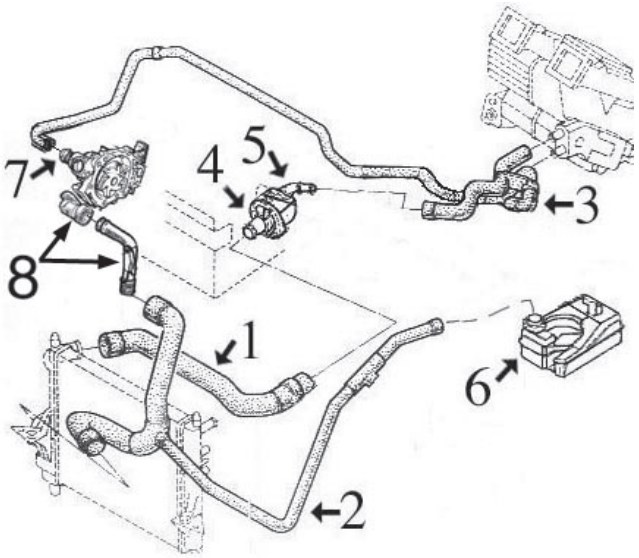

1- 8780 mgto superior radiador sin aire acondicionado
8779 mgto superior radiador con aire acondicionado
2- 8817 mgto inferior radiador sin aire acondicionado
8816 mgto inferior radiador con aire acondicionado
3- 8793 mgto doble de bomba a calefactor y tapa termostato
4- 3156 tapa con termostato
2889 tapón de goma para salida tapa de termostato
5- 3147 cuerpo de termostato
6- 3564 botella de expansión
3525 tapón botella de expansión 1.4 bar
7- 3148 boquilla metálica en tapa bomba de agua
8- 3775 jgo boquilla y tubo rígido

TWINGO desde 10/'97 hasta 9/'00 (motor 1.200 cc D7F-702 de 8 válvulas)

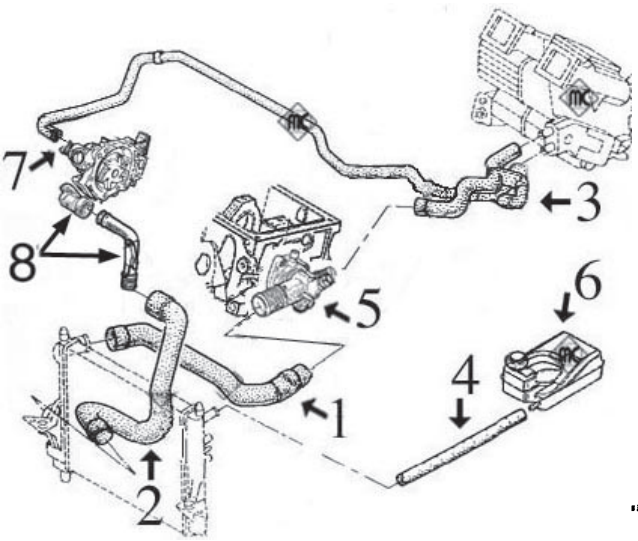

1- 8780 mgto superior radiador sin aire acondicionado
8779 mgto superior radiador con aire acondicionado
2- 8782 mgto inferior radiador sin aire acondicionado
8781 mgto inferior radiador con aire acondicionado
3- 8793 mgto doble de bomba a calefactor y tapa termostato
4- 5445 mgto de botella a radiador
5- 3669 caja de termostato completa
6- 3671 botella de expansión
3563 tapón botella de expansión 1.4 bar
7- 3148 boquilla metálica en tapa bomba de agua
8- 3775 jgo boquilla y tubo rígido

9396 mgto desvaporizador

© INDUSTRIAL METALCAUCHO, S.L.U.



03147
cuerpo de termostato motor

oe: 77 00 864 962



03148
boquilla metálica en tapa bomba de agua

oe: 77 00 104 134



03156
tapa con termostato

oe: 7700868980



03514
tapón botella de expansión 1.2

oe: 7700805031



03525
tapón botella de expansión

oe: 7700805032



03563
tapón botella de expansión 1.2 - 1.2 16V

oe: 82 00 048 024 -77 00 805 131



03564
botella de expansión delante

oe: 77 01 467 287



03669 Ø 20 mm
cuerpo de termostato

oe: 7700110716

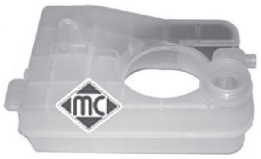

03671
botella de expansión

oe: 77 01 473 018



03775
jgo tapa y tubo rígido a mgto inferior

oe: 7700111985 -77 00 869 863



08317
mgto superior radiador arriba 1.2

oe: 7700822055 -7700822051



08325
mgto inferior radiador debajo 1.2

oe: 7700822056



08419
mgto inferior radiador debajo 1.2

oe: 7700822052



08779
mgto superior radiador arriba

oe: 8200033879



08780
mgto superior radiador arriba

oe: 8200033878



08781
mgto inferior radiador debajo 1.2 - 1.2 16V

oe: 7700423362



08816
mgto inferior radiador debajo 1.2

oe: 7700352750



08817
mgto inferior radiador debajo 1.2

oe: 7700352326



05445
mgto calefactor 1.2

oe: 7700822053



08421
mgto doble de bomba a calefactor 1.2

oe: 7700822054



08782
mgto inferior radiador debajo 1.2 - 1.2 16V

oe: 7700423363



08793
mgto doble de calefactor a bomba Salida;Entrada
oe: 7700430009

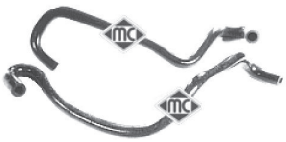

08420
uego de mgtos de bomba a carburador 1.2
oe: 7700857196 -7700857195



09396
mgto desvaporizador 1.2
oe: 8200393019



00667
tapon cárter aceite
oe: 7703075348 -7703075210



02024 Ø 14 mm
arandela carter c/goma 14mm
oe: 0164.54 -0164.54



05139 mm
varilla nivel aceite
oe: 8200255423



05500
cárter de aceite 1.2
oe: 7700100375 -8200702781



92015
tubo alimentación de combustible 1.2 - 1.2 LPG
oe: 8200116407 -7700426123

© INDUSTRIAL METALCAUCHO, S.L.U.

SUSPENSIÓN DELANTERA y SOPORTES DE MOTOR

motores C3G y D7F de 8 válvulas hasta 9/'00

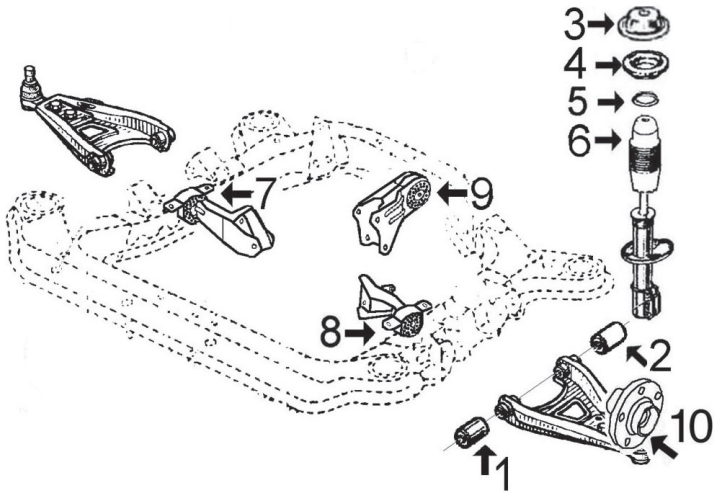

1- 2681 silentbloc anterior trapecio delantero
2- 2680 silentbloc posterior trapecio delantero
3- 4153 tapa superior con tuerca amortiguador delantero
4- 2821 soporte amortiguador delantero
5- 4180 rodamiento soporte amortiguador delantero
6- 2847 capuchón amortiguador delantero
7- 4075 soporte motor derecho sin aire acondicionado hasta 5/'96 (motor C3G)
4112 soporte motor derecho con aire acondicionado hasta 5/'96 (motor C3G)
4276 soporte motor derecho desde 5/'96 (motor D7F)
8- 4074 soporte motor izquierdo
9- 4099 soporte motor trasero
10- 90015 buje rueda delantera
11- 96076 latiguilllo freno delantero (350 mm)

motores D4F 1.2/8v y D4D 1.2/16v desde 9/'00

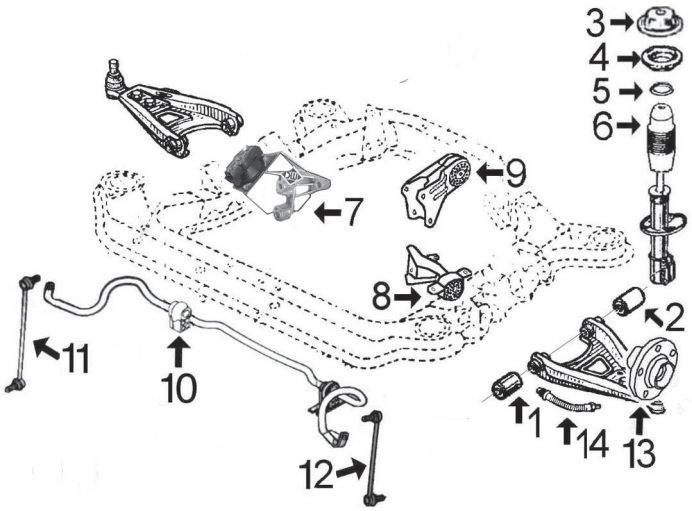

1- 2681 silentbloc anterior trapecio delantero
2- 2680 silentbloc posterior trapecio delantero
3- 4153 tapa superior con tuerca amortiguador delantero
4- 2821 soporte amortiguador delantero
5- 4180 rodamiento soporte amortiguador delantero
6- 2847 capuchón amortiguador delantero
7- 4678 soporte motor derecho
8- 4074 soporte motor izquierdo
9- 4099 soporte motor trasero
10- 2631 goma barra estabilizadora
11- 4673 bieleta derecha puntal barra estabilizadora
12- 4674 bieleta izquierda puntal barra estabilizadora
13- 90015 buje rueda delantera
14- 96076 latiguilllo freno delantero (350 mm)

SUSPENSIÓN TRASERA, todos modelos

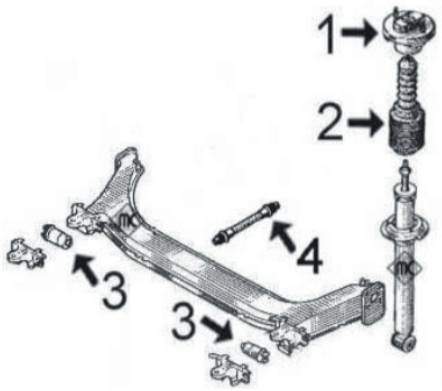

1- 4198 soporte amortiguador trasero
2- n/d capuchón amortiguador trasero
3- 4681 silentbloc soporte puente trasero
4- 96161 latiguillo freno trasero (270 mm)
96096 latiguillo freno trasero (220 mm)
96110 latiguillo freno trasero (245 mm)



04074
soporte motor izquierda

oe: 77 00 411 948 -77 00 425 709



04075
soporte motor sin a/c derecha;delante 1.2

oe: 77 00 821 668



04099
soporte motor posterior

oe: 77 00 821 672 -77 00 411 949



04112
soporte motor con a/c derecha 1.2

oe: 77 00 827 544

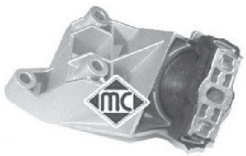

04276
soporte motor derecha 1.2 - 1.2 16V

oe: 7700412094

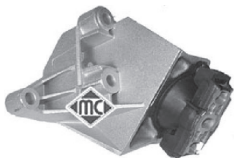

04678
soporte motor derecha 1.2 16V

oe: 82 00 025 319



02631 Ø 16 mm
goma barra estabilizadora interior;Eje delantero 1.2 - 1.2 16V

oe: 82 00 024 373



02679 Ø 14 mm
silentbloc anterior trapecio delante;Eje delantero abajo 1.2

oe: 3523.60



02680 Ø 12 mm
silentbloc posterior trapecio posterior;Eje delantero abajo

oe: 82 00 651 168 -77 00 831 364



02681 Ø 12 mm
silentbloc anterior trapecio eje delantero

oe: 7700819929



04673
bieleta puntal barra estabilizadora Eje delantero, derecha

oe: 82 00 050 191



04674
bieleta puntal barra estabilizadora Eje delantero, izquierda

oe: 82 00 040 618



04681
silentbloc puente eje trasero ambos lados

oe: 77 00 821 167



02821 Ø 18 mm
soporte superior amortiguador eje delantero

oe: 77 00 827 435



02847
capuchón amortiguador Eje delantero

oe: 77 00 819 237



04153
tuerca superior amortiguador Eje delantero

oe: 77 00 828 866 -77 00 820 501



04180
rodamiento soporte amortiguador

oe: 60 01 025 850



04198
soporte amortiguador Eje trasero

oe: 77 00 846 916



05403
kit soporte amortg con rodam. eje delantero

oe: 77 00 827 435



05437
tornillo rueda para llave de 19mm Eje trasero;Eje delantero

oe: 8200719981 -77 00 437 514



05438
tornillo rueda para llave de 17 mm Eje trasero;Eje delantero

oe: 82 00 473 313 -82 00 610 460

© INDUSTRIAL METALCAUCHO, S.L.U.

RENAULT - TWINGO I (03/1993 -12/2007)



90015
buje rueda Eje delantero

oe: 77 00 719 140



74001 Ø 25 mm
rodamiento Eje trasero

oe: 77 03 090 433 -77 03 090 253



74010 Ø 35 mm
rodamiento Eje delantero

oe: 7703090404 -7703090283



74128 Ø 25 mm
rodamiento Eje trasero

oe: 77 03 090 433 -77 03 090 253



96076 longitud: 350 mm
latiguillo de freno delante

oe: 7704003955 -7704001953



96096 longitud: 220 mm
latiguillo de freno posterior

oe: 82 00 249 251 -77 00 304 969



96161 longitud: 270 mm
latiguillo de freno Eje trasero izquierda

oe: 7704003549



96166 longitud: 270 mm
latiguillo de freno eje delantero

oe: 7700804356 -7704003887



00339 kit **fuelle**
fuelle transmisión lado de engranaje;izquierda

oe: 7700871011 Ø -114 mm



01128 kit **fuelle**
kit fuelle transmisión lado de engranaje

oe: 7701469389 Ø 20-80 mm



01221 kit **00221 fuelle**
kit fuelle transmisión lado de rueda

oe: 7701455702 -7701013803 Ø 16-69 mm



01390 kit **fuelle**
kit fuelle transmisión lado de engranaje;izquierda

oe: 7701473830 Ø 25.6-105 mm



01432 kit **00432 fuelle**
kit fuelle transmisión lado de engranaje

oe: 7701467125 -7701034800 Ø 24-82 mm



01517 kit **00517 fuelle**
kit fuelle transmisión lado de rueda

oe: 7701035380 Ø 27-85 mm



01523 kit **00523 fuelle**
kit fuelle transmisión lado de engranaje

oe: 7701466172 -7701464758 Ø 24-73 mm



01537 kit **fuelle**
kit fuelle transmisión con rodamiento lado de engranaje

oe: 7700462100 -7701470567 Ø 25.8



01559 kit **00559 fuelle**
kit fuelle transmisión lado de engranaje

oe: 7700108269 -7701471522 Ø 24-64 mm

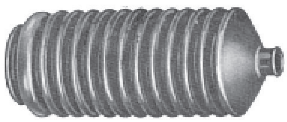

01350 kit **00350 fuelle**
kit fuelle cremallera dirección

oe: 7700678649 -7700781097 Ø 11-31 mm

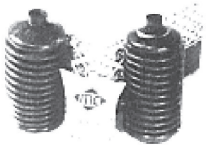

01350C kit **fuelle**
kit cremallera

oe: 7704000926 -7700781097 Ø 11-31 mm



05138 Ø 157 mm - 7 canales
polea cigüeñal

oe: 8200315270



05145 Ø 10 mm
rodillo tensor correa alternador

oe: 82 00 769 155 -82 00 324 532

RENAULT - TWINGO I (03/1993 -12/2007)



05158 Ø 8 mm
rodillo tensor correa alternador

oe: 82 00 040 161



05159 Ø -56 mm, ancho: mm
rodillo tensor correa alternador

oe: 8201008780 -8200875156



05627
corona árbol de levas

oe: 7700739336 -7700874761



00444
casquillo cremallera dirección

oe: 77 04 000 926



00516
juego casquillos palanca de cambio

oe: 77 01 464 111



00908
juego casquillos retén palanca selector

oe: 7703087163 -7700703000



02372
muelle retorno palanca

oe: 77 01 468 199



02797
juego casquillos y eje pasador palanca de cambio

oe:



02883
bieleta selector de velocidades

oe: 7700743133 -77 00 875 584



04287
bieleta selector de velocidades

oe: 77 00 102 476



04297
horquilla embrague delante

oe: 7700715851 -7700725720



05095
bieleta selector velocidades

oe: 7700111132



05439
rodamiento guía cambio velocidades

oe: 7701035378 -7700864959



05440
rodamiento guía cambio velocidades

oe: 8200039656

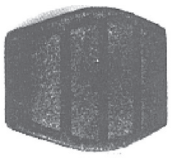

00417
cubrepedal freno y embrague

oe: 7700680836



00498
serreta pedal embrague completa 1.2

oe: 77 00 679 621



04677
horquilla embrague completa

oe: 7700875163 -7701478174



80301 longitud: 938/553 mm
cable embrague manual

oe: 7700823050



82933 longitud: 930/567 mm
cable embrague manual

oe: 7700430111 -7700 430 111



00584
soporte tubo de escape

oe: 77 00 779 356



02431 Ø 50 mm
junta cónica tubo de escape 1.2 16V

oe: 854947 -854947

© INDUSTRIAL METALCAUCHO, S.L.U.



02725
soporte tubo de escape

oe: 7700410929



04166 Ø 52 mm
junta cónica colector escape 1.2

oe: 8200228590 -7700840085



02065
bomba limpiaparabrisas

oe: 77 00 430 702 -7700430702



02066
bomba limpiaparabrisas

oe: 7700821782 -7701048307

ABS



NEW « PRODUCT

50205
sensor velocidad rueda - ABS eje trasero ambos lados 1.2 - 1.2 LPG

oe: 8200186294 -60 40 005 494



Para mas información y gama completa, consultar nuestro catálogo de cables.



03156
tapa con termostato 1.2

oe: 7700868980



03669 Ø 20 mm
cuerpo de termostato

oe: 7700110716

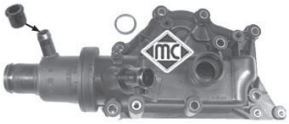

03773
cuerpo de termostato 1.6 RS

oe: 8200 700 094 -8200 561 434



09156
mgto de cuerpo termostato a tapa 1.5 dCi

oe: 7701061051



93070
válvula EGR 1.5 dCi

oe: 8200561269 -8200550361



02024 Ø 14 mm
arandela carter c/goma 14mm

oe: 0164.54 -0164.54



04641
juego tapas arboles de levas 1.6 RS

oe: 77 00 106 271



92000
tubo alimentación de combustible

oe: 8200520596 -8200171176



92015
tubo alimentación de combustible 1.2

oe: 8200116407 -7700426123



04074
soporte motor izquierda 1.2

oe: 77 00 411 948 -77 00 425 709



04099
soporte motor posterior

oe: 77 00 821 672 -77 00 411 949



04676
soporte motor posterior 1.5 dCi

oe: 82 00 151 995



02680 Ø 12 mm
silentbloc posterior trapecio posterior;Eje delantero abajo 1.2 16V

oe: 82 00 651 168 -77 00 831 364



02681 Ø 12 mm
silentbloc anterior trapecio eje delantero 1.2 16V

oe: 7700819929



04094
silentbloc trapecio ambos lados;Eje delantero

oe: 77 00 424 459 -82 00 651 161



04156 Ø 10 mm
silentbloc puente eje trasero ambos lados

oe: 77 00 839 316 -82 00 042 594



04673
bieleta puntal barra estabilizadora Eje delantero, derecha 1.2 16V

oe: 82 00 050 191



04674
bieleta puntal barra estabilizadora Eje delantero, izquierda 1.2 16V

oe: 82 00 040 618



04153
tuerca superior amortiguador Eje delantero

oe: 77 00 828 866 -77 00 820 501



04180
rodamiento soporte amortiguador

oe: 60 01 025 850



05760 Ø 35 mm
rodamiento transmisión Eje delantero, derecha

oe: 77 00 112 085 -77 03 066 381

© INDUSTRIAL METALCAUCHO, S.L.U.



05438
tornillo rueda para llave de 17 mm Eje trasero;Eje delantero
oe: 82 00 473 313 -82 00 610 460



90068
buje rueda Eje delantero
oe: 8200308649 -77 00 415 122



74001 Ø 25 mm
rodamiento Eje trasero
oe: 77 03 090 433 -77 03 090 253



74014 Ø 25 mm
rodamiento Eje trasero 1.6 RS
oe: 7701208058 -77 01 209 504



74092 Ø 42 mm
rodamiento Eje delantero 1.6 RS
oe: 77 01 210 111 -77 01 207 676



74097 Ø 37 mm
rodamiento Eje delantero
oe: 40 21 057 33R -77 01 207 677



74128 Ø 25 mm
rodamiento Eje trasero
oe: 77 03 090 433 -77 03 090 253



96114 longitud: 195 mm
latiguillo de freno Eje trasero
oe: 77 00 416 273



01246 kit **00246 fuelle**
kit fuelle transmisión lado de engranaje
oe: 7701209255 Ø 26-67 mm



01537 kit **fuelle**
kit fuelle transmisión con rodamiento lado de engranaje
oe: 7700462100 -7701470567 Ø 25.8



04735 Ø 150.155 mm - 6 canales
polea cigüeñal
oe: 8200184103 -8200477938



05145 Ø 10 mm
rodillo tensor correa alternador
oe: 82 00 769 155 -82 00 324 532



05146
tensor correa alternador 1.5 dCi - 1.6 RS
oe: 82 00 608 550



05645 Ø 11 mm
corona árbol de levas
oe: 77 01 476 570 -77 01 478 037



02063
bomba limpiaparabrisas
oe: 7700430078 -77 00 428 386



02065
bomba limpiaparabrisas
oe: 77 00 430 702 -7700430702



02404 Ø 44 mm
junta de termostato 2.0 16 V Turbo - 2.0 16V Turbo VEL SATIS
oe: 7700741923



03563
tapón botella de expansión 2.0 16V Turbo - 2.2 dCi VEL SATIS
oe: 82 00 048 024 -77 00 805 131



03646
caja de termostato completa con termostato de 83º 2.2 dCi VEL SATIS
oe: 82 00 262 241



03773
cuerpo de termostato 1.6 WIND
oe: 8200 700 094 -8200 561 434



03859
caja de termostato completa 2.0 dCi VEL SATIS
oe: 8200907243 -8200801567



93014
válvula EGR 2.2 dCi VEL SATIS
oe: 8200 294 794 -8200 270 539

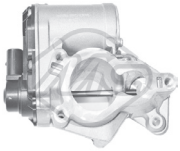

93078
válvula EGR 2.0 dCi VEL SATIS
oe: 8200693739 -H8200327011



02024 Ø 14 mm
arandela carter c/goma 14mm 2.0 16 V Turbo - 2.0 16V Turbo VEL SATIS
oe: 0164.54 -0164.54



04641
juego tapas arboles de levas 2.0 16 V Turbo - 2.0 16V Turbo VEL SATIS,WIND
oe: 77 00 106 271



05393
filtro de gasoil VEL SATIS
oe: 8200084288 -8200780950



04461
soporte motor derecha VEL SATIS
oe: 82 00 181 590 -82 00 054 865



04462
soporte motor izquierda VEL SATIS
oe: 8200000017 -8200357462



04466
bieleta antipar arriba;derecha VEL SATIS
oe: 82 00 400 177 -82 00 250 743



04467
soporte motor posterior VEL SATIS
oe: 82 00 371 093 -82 00 000 003



04468
soporte motor Eje trasero 2.0 16 V Turbo - 2.0 16V Turbo VEL SATIS
oe: 8200000002



04469
bieleta antipar derecha 2.0 16 V Turbo - 2.0 16V Turbo VEL SATIS
oe: 8200358666 -8200000010



06155
soporte motor derecha 2.0 16 V Turbo - 2.0 16V Turbo VEL SATIS
oe: 82 00 000 011 -82 00 181 589



06817
soporte motor posterior ZOE ZOE
oe: 11 23 810 35R

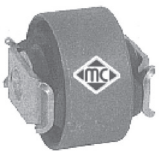

02663 Ø 12 mm
silentbloc posterior trapecio posterior;Eje delantero abajo VEL SATIS
oe: 60 25 311 529 -60 25 306 471



02664 Ø 18,5 mm
silentbloc anterior trapecio ambos lados;-centro;Eje delantero abajo VEL SATIS
oe: 77 00 822 503



04457
bieleta puntal barra estabilizadora Eje delantero VEL SATIS
oe: 82 00 002 870

© INDUSTRIAL METALCAUCHO, S.L.U.



04587
soporte sub-chasis izquierda;delante VEL SATIS
oe: 82 00 000 514



04588
soporte sub-chasis derecha;delante VEL SATIS
oe: 543174598R -82 00 000 515



04572
soporte amortiguador completo con rodamiento Eje delantero VEL SATIS
oe: 8200002877 -8200002876



04827
capuchón amortiguador eje delantero VEL SATIS
oe: 8200180137 -77 00 833 756 25-48 mm



05760 Ø 35 mm
rodamiento transmisión Eje delantero, derecha VEL SATIS,WIND
oe: 77 00 112 085 -77 03 066 381

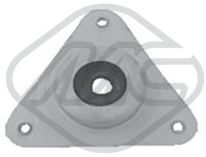

06843 Ø 13 mm
soporte amortiguador eje delantero ZOE ZOE
oe: 54 30 246 44R



06844
rodamiento soporte amortiguador eje delantero ZOE ZOE
oe: 54 32 595 39R

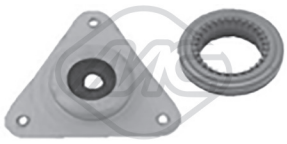

06845
kitiento soporte amortiguador Eje delantero ZOE ZOE
oe: 543A02310R -543259539R



05438
tornillo rueda para llave de 17 mm Eje trasero;Eje delantero 1.2 - 1.6 WIND
oe: 82 00 473 313 -82 00 610 460



74001 Ø 25 mm
rodamiento Eje trasero 45 - 80 TWIZY
oe: 77 03 090 433 -77 03 090 253



74014 Ø 25 mm
rodamiento Eje trasero 1.2 - 1.2 TCe 100 - 1.6 WIND
oe: 7701208058 -77 01 209 504

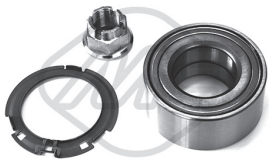

74085 Ø 45 mm
rodamiento Eje delantero VEL SATIS
oe: 77 01 208 427 -77 01 207 966



74092 Ø 42 mm
rodamiento Eje delantero 1.2 - 1.2 TCe 100 - 1.6 WIND
oe: 77 01 210 111 -77 01 207 676



74097 Ø 37 mm
rodamiento Eje delantero ZOE ZOE
oe: 40 21 057 33R -77 01 207 677



74128 Ø 25 mm
rodamiento Eje trasero 45 - 80 TWIZY
oe: 77 03 090 433 -77 03 090 253



96114 longitud: 195 mm
latiguillo de freno Eje trasero 1.2 - 1.2 TCe 100 - 1.6 WIND
oe: 77 00 416 273



96171 longitud: 410 mm
latiguillo de freno Eje delantero 2.0 16 V Turbo - 2.0 16V Turbo - 2.0 dCi VEL
oe: 77 01 050 070



04463 Ø 152;166 mm - 6 canales
polea cigüeñal 2.2 dCi VEL SATIS
oe: 82 00 555 547 -82 00 213 058



04611 Ø 151 mm - 7 canales
polea cigüeñal 2.0 16 V Turbo VEL SATIS
oe: 8200505833 -8200451073



05172 Ø 151 mm - 6 canales
polea cigüeñal 1.6 WIND
oe: 8200687605



04913 Ø 48.8 mm - canales
polea de alternador 2.0 16V Turbo - 2.2 dCi VEL SATIS
oe: 7700426849

© INDUSTRIAL METALCAUCHO, S.L.U.



05145 Ø 10 mm
rodillo tensor correa alternador 1.2 - 1.2 TCe 100 WIND
oe: 82 00 769 155 -82 00 324 532



05161 Ø 17 mm
rodillo tensor correa alternador 2.2 dCi VEL SATIS
oe: 77 00 102 931 -82 00 104 754



05261 Ø 17 mm
rodillo tensor correa alternador 2.0 16 V Turbo - 2.0 16V Turbo VEL SATIS
oe: 82 00 947 837 -82 00 285 009



05262
tensor correa alternador (rodillo metálico) 2.0 16 V Turbo - 2.0 16V Turbo VEL
oe: 8200190566 -8200069140



05489
tensor correa alternador 3.0 dCi - 3.5 V6 VEL SATIS
oe: 575161 -9636207480



06060
kit de distribución completo motor 2.0 dCi VEL SATIS
oe: 77 01 476 597



04470
soporte tubo de escape 3.0 dCi VEL SATIS
oe: 82 00 017 025

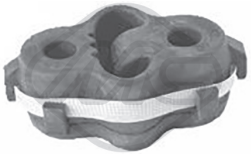

06800
soporte escape Eje trasero 1.2 TCe 100 - 1.6 WIND
oe: 206511084R -206510006R



02063
bomba limpiaparabrisas VEL SATIS
oe: 7700430078 -77 00 428 386

© INDUSTRIAL METALCAUCHO, S.L.U.



03572 Ø mm
tapón botella de expansión 1.9 TD

oe: 46402983 -46556738



03740 Ø mm
tapón botella expansión

oe: 46402982 -60810755



03757 Ø mm
caja completa con termostato 1.9 TD

oe: 7625346 -7625346



03758 Ø mm
botella de expansión

oe: 60654720



03848 Ø mm
tapón radiador y botella de expansión

oe: 46556737



03863 Ø mm
caja de termostato

oe: 46790294



07354 Ø mm
mgto de termostato a bomba 1.9 TD

oe: 60808765



08819 Ø mm
mgto de tubo metálico a termsotato 1.9 TD

oe: 60812417 -46466120



09444 Ø mm
mgto de tubo rígido a termostato 1.9 JTD

oe: 46532966



09356 Ø mm
mgto de lubricación Turbo 1.9 JTD

oe: 60813937 -46456294



08167 Ø mm
mgto desvaporizador 1.9 TD

oe: 119269 -119261



00245 Ø mm
goma varilla nivel aceite 1.4 i.e. - 1.6 i.e. - 1.7 i.e. 16V

oe: 4328493 -4102056



04062 Ø mm
tapón cárter de aceite

oe: 46476967



04126 Ø mm
tapón cárter aceite sobremedida 20x150

oe:



05106 Ø mm
tapón cárter de aceite 22x150

oe: 46823509



05506 Ø mm
varilla de nivel aceite 1.9 JTD

oe: 46528406

© INDUSTRIAL METALCAUCHO, S.L.U.

SUSPENSION DELANTERA y SOPORTES DE MOTOR:

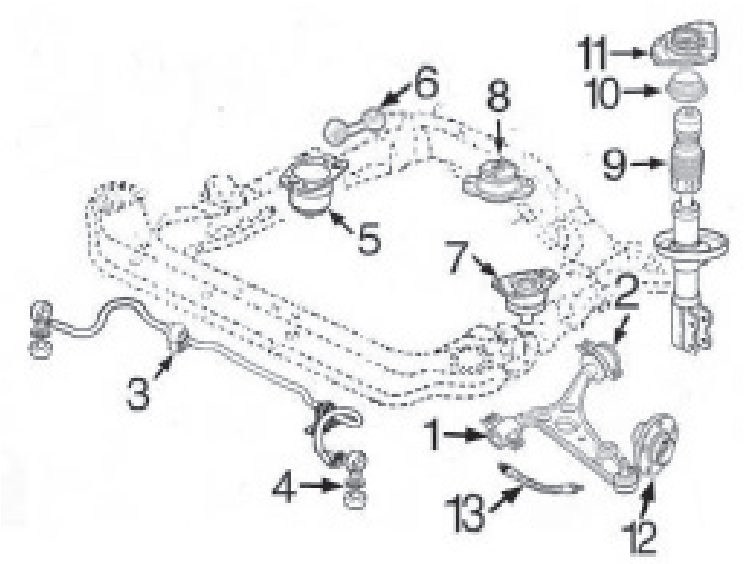

1-	2675	silentbloc anterior trapecio delantero Ø 19,9 mm
	2899	silentbloc anterior trapecio delantero Ø 20,9 mm
2-	2674	silentbloc post trapc delantero izquierdo Ø 19,9 mm
	2900	silentbloc post trapc delantero izquierdo Ø 20,9 mm
	2673	silentbloc post trapc delantero derecho Ø 19,9 mm
	2901	silentbloc post trapc delantero derecho Ø 20,9 mm
3-	2741	goma barra estabilizadora
4-	2637	bieleta puntal barra estabilizadora
5-	5539	soporte motor derecho 1.4-1.6-1.8-2.0
	5538	soporte motor derecho 1.9TD-1.9JTD
6-	5565	tirante reacción en sop. derecho 1.4-1.6-1.8-2.0
	5563	tirante reacción en sop. derecho 1.9TD-1.9JTD
7-	5537	soporte motor izquierdo 1.4-1.6-1.7D-1.9D
	5537	soporte motor izquierdo 1.9TD-1.9JTD
8-	2344	soporte motor trasero 1.6
	5545	soporte motor trasero 1.8-1.9TD
	5544	soporte motor trasero 1.9JTD
9-	n/d	capuchón amortiguador delantero
10-	4206	rodamiento soporte amortiguador delantero
11-	n/d	soporte amortiguador delantero
12-	90010	buje rueda delantera
13-	96003	latiguillo freno delantero



02344 Ø mm
soporte motor centro 1.9 TD - 2.0 16V T.S.
oe: 7652240 -7629021



05537 Ø mm
soporte motor delante
oe: 60814234 -467 812 13



05538 Ø mm
soporte motor 1.9 JTD
oe: 50501684



05539 Ø mm
soporte motor
oe: 60564421 -60805961

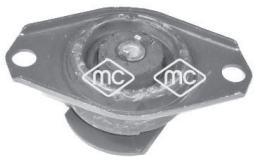

05544 Ø mm
soporte motor 1.4 i.e. 16V T.S. - 1.9 JTD
oe: 7792020 -46467329

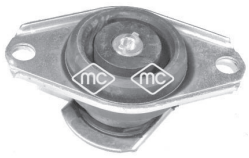

05545 Ø mm
soporte motor lado de engranaje;Eje trasero, mitad
oe: 46758638



05563 Ø mm
tirante de reacción en sop. arriba;derecha 1.9 JTD
oe: 606 624 81



05565 Ø mm
tirante de reacción en sop.
oe: 46752045 -60627691

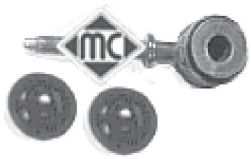

02637 Ø 12,3 mm
bieleta puntal barra estabilizadora Eje delantero
oe: 60570627 -7601647

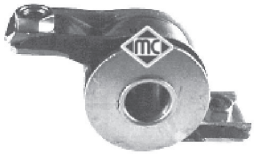

02673 Ø 19,9 mm
silentbloc posterior trapc. derecha;Eje delantero
oe: 7601068



02674 Ø 19,9 mm
silentbloc posterior trapc. izquierda;Eje delantero
oe: 7601065



02675 Ø 20 mm
silentbloc anterior trapecio centro;Eje delantero abajo
oe: 7601064



02741 Ø 22 mm
goma barra estabilizadora Eje delantero

oe: 7635714 -7760425



02899 Ø 20.9 mm
silentbloc anterior trapecio eje delantero, ambos lados

oe: 7601064



02900 Ø 20,9 mm
silentbloc posterior trapc. izquierda;Eje delantero

oe: 60603027



02901 Ø 20,9 mm
silentbloc posterior trapc. derecha;Eje delantero

oe: 60603028



02919 Ø mm
juego reparación brazo suspensión ambos lados;Eje trasero;Eje delantero

oe: 46519897 -46519894

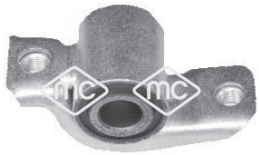

05548 Ø mm
silentbloc anterior trapecio Eje delantero 1.8 i.e. 16V - 2.0 16V Quadrifoglio

oe: 60622560

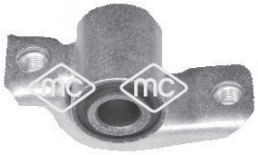

05549 Ø 19 mm
silentbloc anterior trapecio derecha;delante;Eje delantero 1.8 i.e. 16V - 2.0 16V

oe: 60652466

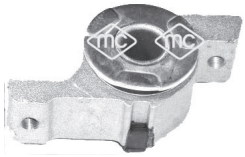

05550 Ø mm
silentbloc posterior trapecio Atrás izquierda;Eje delantero 1.8 i.e. 16V - 2.0 16V

oe:

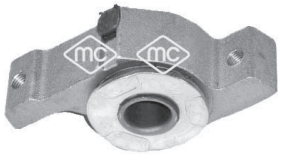

05551 Ø 20 mm
silentbloc posterior trapc delt dx 147-156 Atrás derecha;Eje delantero 1.8 i.e. 16V -

oe: 60652466



04206 Ø mm
rodamiento soporte amortiguador Eje delantero

oe: 760 1502



90010
buje rueda Eje delantero

oe: 51 824 630



90116
buje rueda eje trasero ambos lados

oe: 46554134 -46554134

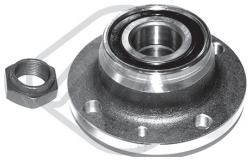

90209
buje de rueda

oe: 60815883 -60812195

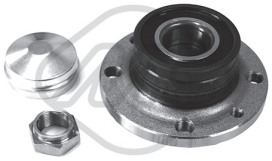

90218
buje de rueda

oe: 60816007 -71769738



90523
buje rueda ABS Eje trasero

oe: 7769902



74046 Ø 37 mm
rodamiento

oe: 0071714460 -0046773661



74100 Ø 36,98 mm
rodamiento

oe: 60815902 -71745047



96003 longitud: 435 mm
latiguillo de freno Eje trasero;Eje delantero

oe: 60540018



96017 longitud: 436 mm
latiguillo de freno Delante, izquierda;Delante, derecha

oe: 5986578 -5966685



96024 longitud: mm
latiguillo de freno

oe: 7619751



96031 longitud: 265 mm
latiguillo de freno Eje trasero

oe: 4806 65 -4806 65

© INDUSTRIAL METALCAUCHO, S.L.U.



96043 longitud: 240 mm
latiguillo de freno eje trasero ambos lados

oe: 7667806



01120 kit **fuelle**
kit fuelle transmisión lado de engranaje

oe: 46307784 Ø 24.7



01529 kit **fuelle**
kit fuelle transmisión lado de engranaje

oe: 60811991 Ø 21-100 mm



01575 kit **00575 fuelle**
kit fuelle transmisión lado de rueda

oe: Ø 22-82 mm



01611 kit **00611 fuelle**
kit fuelle transmisión lado de engranaje

oe: 4315444 Ø 25-62 mm



01614 kit **00614 fuelle**
kit fuelle transmisión lado de rueda

oe: 82409708 -82436966 Ø 27-86 mm



01732 kit **00732 fuelle**
kit fuelle transmisión lado de rueda

oe: 7701033432 Ø 22-81 mm



01773 kit **00773 fuelle**
kit fuelle cremallera dirección asistida

oe: 1609073 -36020076 Ø



01835 kit **00835 fuelle**
kit fuelle cremallera dirección asistida Eje delantero

oe: 77 363 828 Ø 11-55 mm



04308 Ø 170 mm - 6 canales
polea cigüeñal

oe: 73501275 -55185409



04817 Ø mm - canales
polea cigüeñal

oe: 928M6B320DF -928M6B320DE



05689 Ø 169 mm - 6 canales
polea cigüeñal

oe: 551 969 74 -552 082 80

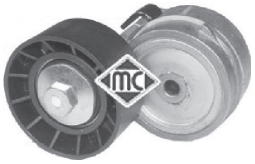

04927 Ø - mm, ancho: mm
tensor correa alternador 1.9 JTD

oe: 465 463 74 -551 800 11



05683 Ø 10-80 mm, ancho: 25 mm
rodillo tensor correa alternador 1.9 JTD

oe: 467 940 35 -465 142 22



04011 Ø mm
casquillo reenvio articulaciones cambio
1.9 TD (167.A3) - 2.0 T.S. 16V (167.A2G)

oe: 4259848

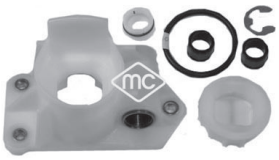

05690 Ø mm
kit base palanca cambio

oe: 60812697

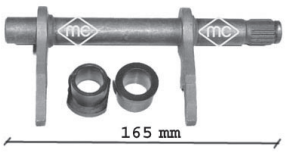

05707 Ø mm
horquilla embrague

oe: 46784964 -46784963



05715 Ø mm
guía embrague con retén

oe: 46411140



00057 Ø mm
soporte tubo de escape

oe: 5989798

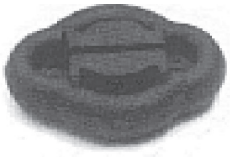

00083 Ø mm
soporte tubo de escape 1.9 TD

oe: 7664624



00094 Ø mm
soporte tubo de escape

oe: 7612390 -7612390



00127 Ø mm
soporte tubo de escape

oe: 7637572 -7637572



00280 Ø mm
soporte tubo de escape

oe: 5983764



02636 Ø mm
soporte tubo de escape 1.9 JTD - 1.9 TD

oe: 7749062



02638 Ø mm
soporte tubo de escape

oe: 7740653 -7718577



02639 Ø mm
soporte tubo de escape

oe: 7718578



02055 Ø mm
bomba limpiaparabrisas

oe: 467 609 72



02058 Ø mm
bomba limpiaparabrisas

oe: 46760973 -76 823 36



68150 longitud: 325 mm
limpiaparabrisas posterior

oe: 60588840

© INDUSTRIAL METALCAUCHO, S.L.U.

CANALIZACIONES DE AGUA:

motores de gasolina 1.6 y 2.0 TS

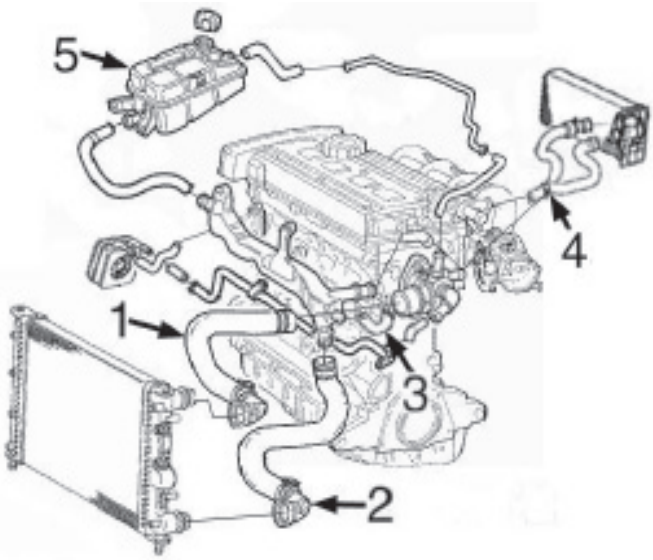

1- 9387 mgto superior radiador 1.6 y 2.0
2- 9390 mgto inferior radiador 1.6
n/d mgto inferior radiador 2.0
3- n/d mgto de tubo rígido a termostato
4- n/d jgo mgtos calefactor
5- 3758 botella de expansión
3848 tapón botella de expansión (1.4 bar)

motores 1.9 JTD de 8 ó 16 válvulas

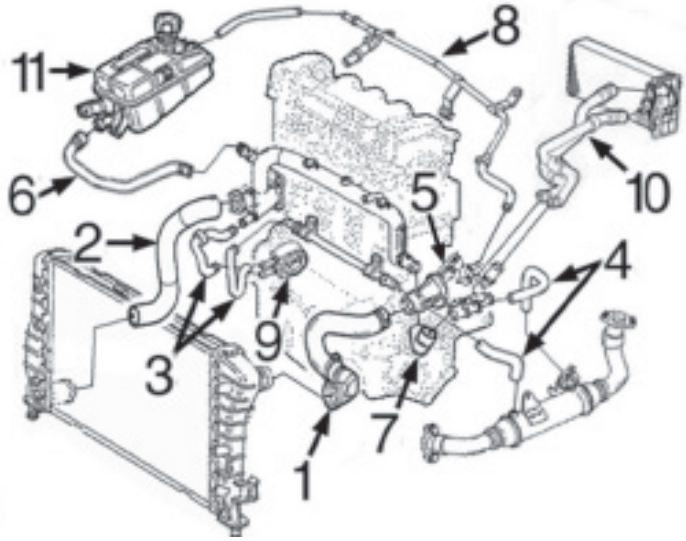

1- 9434 mgto superior radiador
2- 9432 mgto inferior radiador
3- 9442 jgo mgtos intercambiador 1.9JTD-8v
4- 9424 jgo mgts de termostato a sonda Lambda 1.9JTD-8v
9425 jgo mgts de termostato a sonda Lambda 1.9JTD-16v
5- 3863 caja de termostato
6- n/d mgto de botella a tubo rígido
7- 9435 mgto de tubo rígido a caja termostato, 1.9JTD-8v
8- n/d tubo metálico
9- 6160 intercambiador de calor
10- 9439 jgo mgtos calefactor 1.9JTD/8v
9458 jgo mgtos calefactor 1.9JTD/16v
11- 3758 botella de expansión
3848 tapón botella de expansión (1,40 bar)

9360 mgto desvaporizador 1.9JTD/8v
9463 mgto desvaporizador 1.9JTD/16v

CANALIZACIONES TURBOCOMPRESOR 1.9JTD:

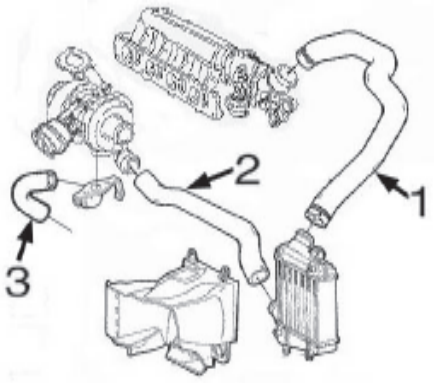

1- 9436 tubo de admisión/vávula mariposa a intercooler motor 8V ó 16V
2- 9437 tubo de Turbocompresor a intercooler
3- 9356 tubo lubricación Turbocompresor



03758
botella de expansión

oe: 60654720



03848
tapón radiador y botella de expansión

oe: 46556737



03863
caja de termostato

oe: 46790294



09387
mgto superior radiador arriba 1.6 16V - 1.6 16V ECO

oe: 51715323 -46742271



09390
mgto inferior radiador debajo 1.6 16V - 1.6 16V ECO

oe: 46766431 -60685104



09424
jgo mgtos a sonda Lambda 1.9 JTD - 1.9 JTD (937AXD1A) - 1.9 JTDM

oe: 60816441 -46789606



09425
jgo mgtos a sonda Lambda 1.9 JTD (937AXD1A) - 1.9 JTD 16V

oe: 55180811 -55180889



09432
mgto inferior radiador

oe: 46814855 -60652131



09434
mgto superior radiador

oe: 51715325 -46742268



09435
mgto de tubo rígido a termostato 1.9 JTD - 1.9 JTD (937AXD1A)

oe:



09442
jgo mgtos intercambiador 1.9 JTD - 1.9 JTD (937AXD1A)

oe: 73502674 -73502675



06160
intercambiador de calor 1.9 JTD - 1.9 JTD (937AXD1A)

oe: 55180933



09439
mgto doble calefactor 1.9 JTD - 1.9 JTD (937AXD1A)

oe: 46742644



09458
mgto doble calefactor 1.9 JTD (937AX-D1A) - 1.9 JTD 16V

oe: 46815047



09356
mgto de lubricación Turbo 1.9 JTD - 1.9 JTD (937AXD1A)

oe: 60813937 -46456294



09436
mgto Turbo

oe: 50508080 -60689788



09437
mgto Turbo 1.9 JTD (937AXD1A) - 1.9 JTD 16V

oe: 46818750 -51709470



09360
mgto desvaporizador 1.9 JTD - 1.9 JTD (937AXD1A)

oe: 46749675 -46767698



09463
mgto desvaporizador 1.9 JTD (937AX-D1A) - 1.9 JTD 16V

oe: 73501620



93009
válvula EGR

oe: 55204250 -55194735



93016
válvula EGR 1.9 JTDM - 1.9 JTDM 8V

oe: 93189082 -93178886

© INDUSTRIAL METALCAUCHO, S.L.U.



93031
válvula EGR

oe: 55182482 -60816439



03862
tapón llenado aceite

oe: 46548447 -55186485

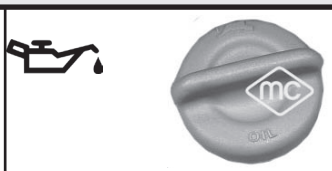

03866
tapón llenado aceite

oe: 55187763



04062
tapón cárter de aceite

oe: 46476967



04126
tapón cárter aceite sobremedida 20x150

oe:



05106
tapón cárter de aceite 22x150

oe: 46823509



05506
varilla de nivel aceite 1.9 JTD - 1.9 JTD (937AXD1A)

oe: 46528406

SUSPENSION DELANTERA y SOPORTES de MOTOR:

motores de gasolina 1.6 y 2.0 TS

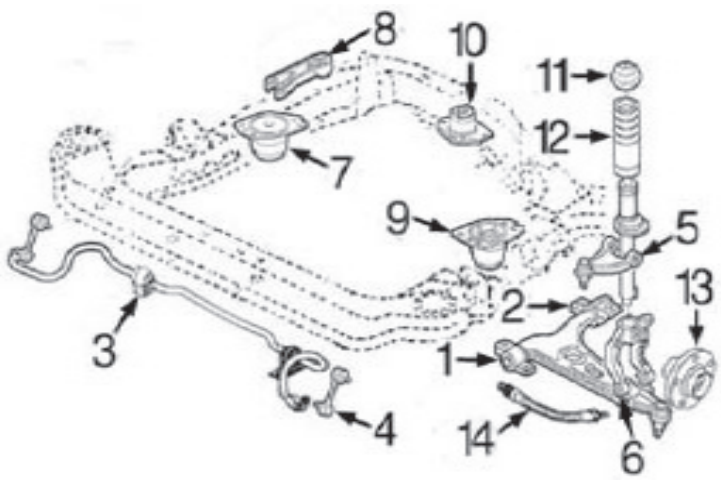

1- 5549 silentbloc anterior trapc. delt. Derecho
5548 silentbloc anterior trapc. delt. Izquierdo
2- 5551 silentbloc posterior trapc. delt. Derecho
5550 silentbloc posterior trapc. delt. Izquierdo
3- 5556 goma barra estabilizadora
4- 5642 bieleta puntal barra estabilizadora
5- 5554 silentbloc en trapecio superior
6- 5555 silentbloc central trapecio inferior
7- 5535 soporte motor derecho 1.6
5539 soporte motor derecho 2.0
8- 5565 bieleta tirante de reacción 1.6-2.0
9- 5537 soporte motor izquierdo 1.6-2.0
10- 5546 soporte motor trasero 1.6
5545 soporte motor trasero 2.0
11- 5656 soporte amortiguador delantero
12- n/d capuchón amortiguador
13- 90115 buje rueda delantera
14- n/d latiguillo freno delantero

motores diésel 1.9JTD de 8 ó 16válvulas

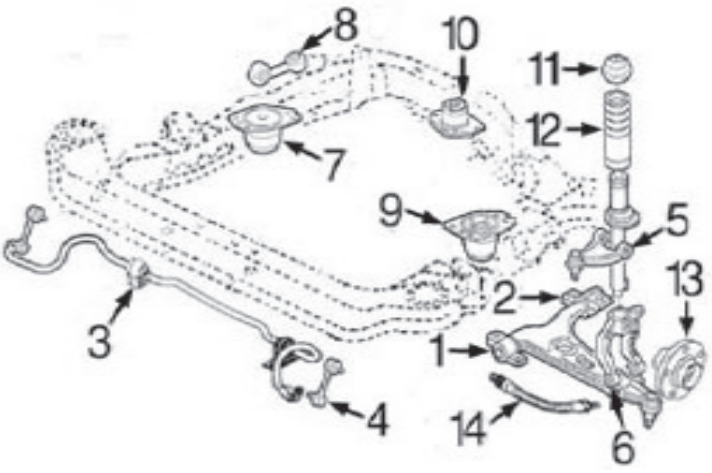

1- 5549 silentbloc anterior trapc. delt. Derecho
5548 silentbloc anterior trapc. delt. Izquierdo
2- 5551 silentbloc posterior trapc. delt. Derecho
5550 silentbloc posterior trapc. delt. Izquierdo
3- 5556 goma barra estabilizadora
4- 5642 bieleta puntal barra estabilizadora
5- 5554 silentbloc en brazo superior
6- 5555 silentbloc central trapecio inferior
7- 5538 soporte motor derecho
8- 5563 bieleta tirante de reacción
9- 5537 soporte motor izquierdo
10- 5544 soporte motor trasero 1.9JTD hasta -'05
5545 soporte motor trasero 1.9JTD desde '05-
11- 5656 soporte amortiguador
12- n/d capuchón amortiguador
13- 90115 buje rueda delantera
14- n/d latiguillo freno delantero

SUSPENSION TRASERA:

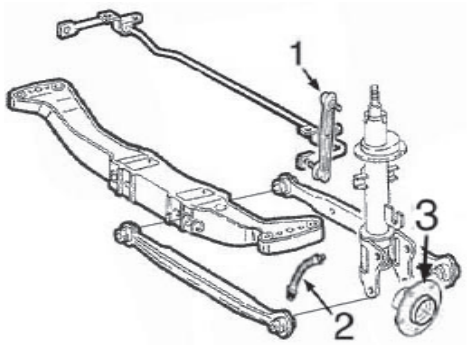

1- 5626 bieleta puntal barra estabilizadora trasera
2- n/d latiguillo de freno rueda trasera
3- n/d buje rueda trasera

© INDUSTRIAL METALCAUCHO, S.L.U.

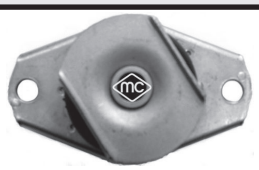

02344
soporte motor centro 1.6 16V - 2.0 16V - 3.2 GTA
oe: 7652240 -7629021



05079
soporte motor delante 1.9 JTD (937AX-D1A) - 1.9 JTD 16V - 1.9 JTDM 16V
oe: 7784308

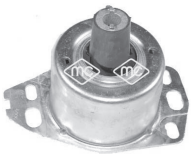

05535
soporte motor delante 1.6 16V - 1.6 16V ECO
oe: 46554897



05537
soporte motor delante
oe: 60814234 -467 812 13



05538
soporte motor 1.9 JTD - 1.9 JTD (937AX-D1A) - 1.9 JTD 16V
oe: 50501684



05539
soporte motor 2.0 16V
oe: 60564421 -60805961

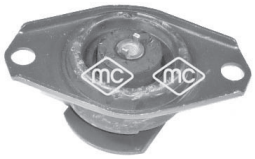

05544
soporte motor 1.9 JTD - 1.9 JTD (937AX-D1A) - 1.9 JTD 16V
oe: 7792020 -46467329

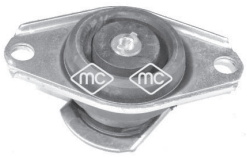

05545
soporte motor lado de engranaje;Eje trasero, mitad 1.6 16V - 2.0 16V - 3.2 GTA
oe: 46758638



05546
soporte motor lado de engranaje
oe: 7765921 -60814236



05563
tirante de reacción en sop. arriba;derecha
oe: 606 624 81



05565
tirante de reacción en sop. 1.6 16V - 1.6 16V ECO - 2.0 16V
oe: 46752045 -60627691

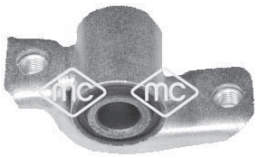

05548
silentbloc anterior trapecio Eje delantero
oe: 60622560

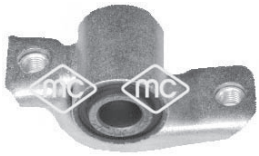

05549 Ø 19 mm
silentbloc anterior trapecio derecha;delante;Eje delantero
oe: 60652466



05550
silentbloc posterior trapecio Atrás izquierda;Eje delantero
oe:

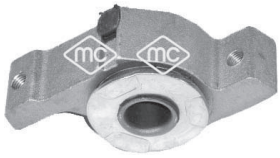

05551 Ø 20 mm
silentbloc posterior trapc delt dx 147-156 Atrás derecha;Eje delantero
oe: 60652466



05554 Ø 10 mm
silentbloc trapecio superior izquierda;derecha;Eje delantero arriba
oe:



05555 Ø 12 mm
silentbloc central trapecio inferior Eje delantero
oe:



05556 Ø 22 mm
goma barra estabilizadora interior;Eje delantero
oe: 51754198



05626
bieleta puntal barra estabilizadora Eje trasero
oe: 606 135 75

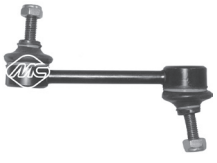

05642
bieleta puntal barra estabilizadora Eje delantero
oe: 606 250 29 -468 433 89



06412
barra estabilizadora Eje delantero
oe: 51754198 -60680150



05656
soporte amortiguador eje delantero, ambos lados
oe: 606 250 02



90115
buje rueda eje delantero, ambos lados
oe: 60811032 -82466910

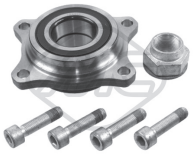

90226
buje de rueda
oe: 71753817 -46739139



01115 kit **0099 fuelle**
kit fuelle transmisión lado de rueda
oe: 46429633 Ø 28-86 mm



01174 kit **00174 fuelle**
kit fuelle transmisión lado de engranaje
oe: 51733779 -46308338 Ø 27



01177 kit **00177 fuelle**
kit fuelle transmisión lado de engranaje
oe: 3D0 498 201 -7M3498201 Ø 22-72 mm



01217 kit **00217 fuelle**
kit fuelle transmisión lado de rueda
oe: 329300 Ø 27-94 mm



01510 kit **00510 fuelle**
kit fuelle transmisión lado de engranaje;E-je trasero
oe: 33 21 1 208 443 Ø 25-62 mm



01529 kit **fuelle**
kit fuelle transmisión lado de engranaje
oe: 60811991 Ø 21-100 mm



01611 kit **00611 fuelle**
kit fuelle transmisión lado de engranaje
oe: 4315444 Ø 25-62 mm



01614 kit **00614 fuelle**
kit fuelle transmisión lado de rueda
oe: 82409708 -82436966 Ø 27-86 mm

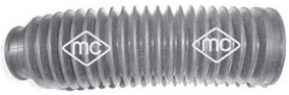

01105 kit **00105 fuelle**
kit fuelle cremallera dirección
oe: 36020094 -9947921 Ø 35-59 mm



04308 Ø 170 mm - 6 canales
polea cigüeñal
oe: 73501275 -55185409



05689 Ø 169 mm - 6 canales
polea cigüeñal
oe: 551 969 74 -552 082 80

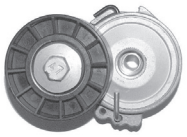

04807
tensor correa alternador 1.9 JTD 16V
oe: 5751.55 -96344 65780



04927 Ø - mm, ancho: mm
tensor correa alternador
oe: 465 463 74 -551 800 11



05683 Ø 10 mm
rodillo tensor correa alternador
oe: 467 940 35 -465 142 22



03873 longitud: mm
tope puntal cable embrague en pedal
oe: 46554494

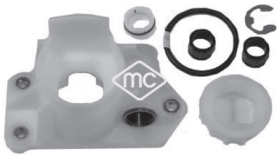

05690
kit base palanca cambio
oe: 60812697

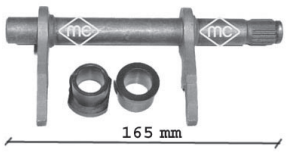

05707
horquilla embrague
oe: 46784964 -46784963



05715
guía embrague con retén
oe: 46411140

© INDUSTRIAL METALCAUCHO, S.L.U.



05533
soporte central escape

oe: 1755.S8 -1755.S8



05559
soporte tubo de escape

oe: 46777942 -46742184



02058
bomba limpiaparabrisas

oe: 46760973 -76 823 36



68153 longitud: 360 mm
limpiaparabrisas posterior

oe: 46480731

CANALIZACIONES DE AGUA:

motores de gasolina 1.6-1.8-2.0 TS

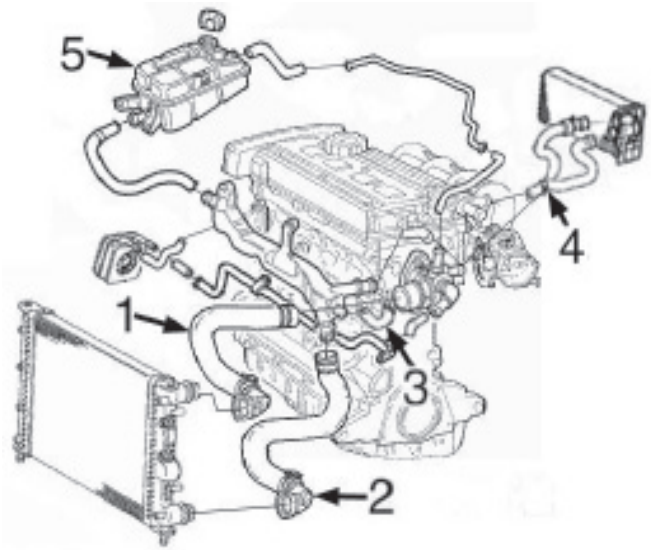

1- 9461 mgto superior radiador 1.6 -1.8
n/d mgto inferior radiador 2.0
2- 9460 mgto inferior radiador 1.6-1.8
n/d mgto inferior radiador 2.0
3- n/d mgto de tubo rígido a termostato
4- n/d jgo mgtos calefactor
5- 3758 botella de expansión
3848 tapón botella de expansión (1.4 bar)

motores 1.9 JTD de 8 ó 16 válvulas

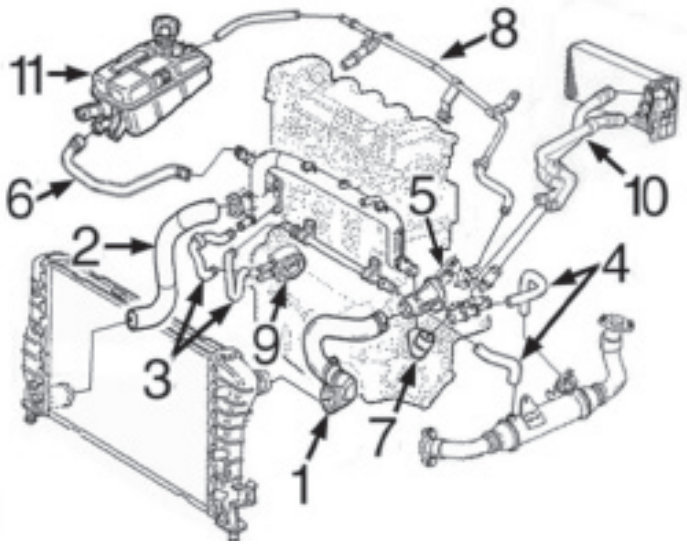

1- 9433 mgto superior radiador 1.9JTD/8v-1.9JTD/16v (conexión con abrazadera)
9456 mgto superior radiador 1.9JTD/16v (conexión con empalme rápido)
2- 9432 mgto inferior radiador 1.9JTD/8v
9457 mgto inferior radiador 1.9JTD/16v
3- 9442 jgo mgtos intercambiador 1.9JTD-8v
4- 9424 jgo mgts de termostato a sonda Lambda 1.9JTD-8v
9425 jgo mgts de termostato a sonda Lambda 1.9JTD-16v
5- 3863 caja de termostato
6- n/d mgto de botella a tubo rígido
7- 9444 mgto de tubo rígido a termost. 1.9JTD/8v hasta -'02
9435 mgto de tubo rígido a caja termostato, 1.9JTD/8v y 1.9JTD/16v desde '02-
8- n/d tubo metálico
9- n/d intercambiador
10- 9439 mgto doble calefactor 1.9JTD/8v
9459 mgto doble calefactor 1.9JTD/16v
11- 3758 botella de expansión
3848 tapón botella de expansión (1,40 bar)

9360 mgto desvaporizador 1.9JTD/8v
9463 mgto desvaporizador 1.9JTD/16

CANALIZACIONES TURBOCOMPRESOR 1.9 y 2.4 JTD:

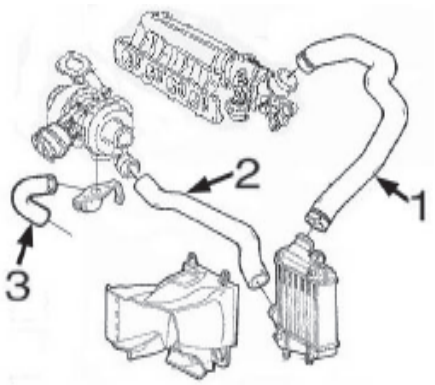

1- 9344 tubo de admisión/vávula a intercooler hasta -'02
9445 tubo de admisión/vávula a intercooler desde '02-
2- 9446 tubo de Turbocompresor a intercooler hasta -'02
9438 tubo de Turbocompresor a intercooler desde '02-
3- 9356 tubo lubricación Turbocompresor

© INDUSTRIAL METALCAUCHO, S.L.U.

ALFA ROMEO - 156 (932) (09/1997 - 09/2005)



03758
botella de expansión

oe: 60654720



03848
tapón radiador y botella de expansión

oe: 46556737



03863
caja de termostato

oe: 46790294



05119
mgto inferior radiador debajo

oe: SE021117207A



09390
mgto inferior radiador debajo 1.6 16V

oe: 46766431 -60685104



09424
jgo mgtos a sonda Lambda

oe: 60816441 -46789606



09425
jgo mgtos a sonda Lambda

oe: 55180811 -55180889



09432
mgto inferior radiador 1.9 JTD

oe: 46814855 -60652131



09433
mgto superior radiador 1.9 JTD

oe: 60652130 -60674025



09434
mgto superior radiador 1.9 JTD

oe: 51715325 -46742268



09435
mgto de tubo rígido a termostato 1.9 JTD - 2.4 JTD (932A1B__)

oe:



09442
jgo mgtos intercambiador 1.9 JTD

oe: 73502674 -73502675



09444
mgto de tubo rígido a termostato 1.9 JTD - 2.4 JTD (932B1)

oe: 46532966



09456
mgto superior radiador 1.9 JTD - 1.9 JTD 16V

oe: 60679133



09457
mgto inferior radiador 1.9 JTD - 1.9 JTD 16V

oe: 60679135



09460
mgto inferior radiador 1.6 16V - 1.8 16V

oe:



09461
mgto superior radiador 1.6 16V - 1.8 16V - 1.8 16V)

oe: 60624584



09344
tubo de intercooler a válvula maripos

oe: 60619009 -60657255



09439
mgto doble calefactor 1.9 JTD

oe: 46742644



09458
mgto doble calefactor 1.9 JTD - 1.9 JTD 16V

oe: 46815047



09459
mgto doble calefactor 1.9 JTD 16V

oe: 60686870



09356
mgto de lubricación Turbo 1.9 JTD

oe: 60813937 -46456294



09436
mgto Turbo 1.9 JTD

oe: 50508080 -60689788



09437
mgto Turbo 1.9 JTD

oe: 46818750 -51709470



09438
mgto Turbo 1.9 JTD - 1.9 JTD 16V

oe: 60680251 -60676953



09445
mgto Turbo 1.9 JTD

oe: 60688602 -60679126



09446
mgto Turbo 1.9 JTD

oe: 46458134



09360
mgto desvaporizador 1.9 JTD

oe: 46749675 -46767698



09463
mgto desvaporizador 1.9 JTD - 1.9 JTD 16V

oe: 73501620



93009
válvula EGR

oe: 55204250 -55194735



93031
válvula EGR

oe: 55182482 -60816439



00245
goma varilla nivel aceite 2.4 JTD (932A1B__) - 2.5 V6 24V (932A1)

oe: 4328493 -4102056



03862
tapón llenado aceite

oe: 46548447 -55186485



03866
tapón llenado aceite

oe: 55187763



04062
tapón cárter de aceite

oe: 46476967



04126
tapón cárter aceite sobremedida 20x150

oe:



05106
tapón cárter de aceite 22x150

oe: 46823509



05506
varilla de nivel aceite 1.9 JTD

oe: 46528406

© INDUSTRIAL METALCAUCHO, S.L.U.

SUSPENSION DELANTERA y SOPORTES de MOTOR:

motores de gasolina 1.6-1.8 y 2.0 TS

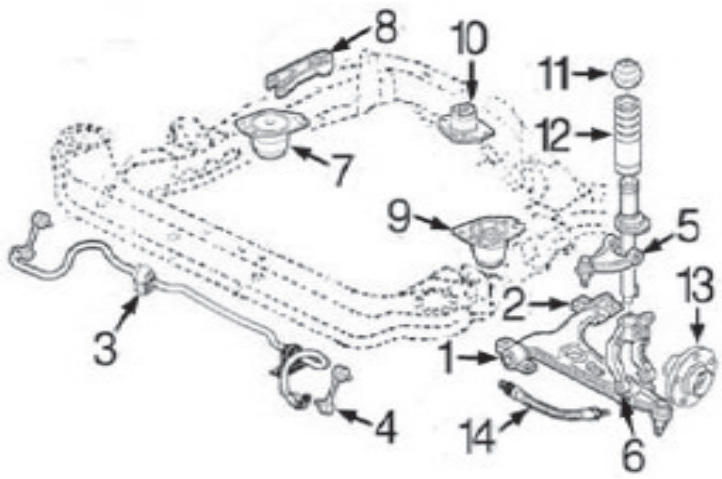

1-	5549	silentbloc anterior trapc. delt. Derecho
	5548	silentbloc anterior trapc. delt. Izquierdo
2-	5551	silentbloc posterior trapc. delt. Derecho Ø 20 mm
	5553	silentbloc posterior trapc. delt. Derecho Ø 21 mm
	5550	silentbloc posterior trapc. delt. Izquierdo Ø 20 mm
	5552	silentbloc posterior trapc. delt. Izquierdo Ø 21 mm
3-	5556	goma barra estabilizadora
4-	5642	bieleta puntal barra estabilizadora
5-	5554	silentbloc trapecio superior
6-	5555	silentbloc central trapecio inferior
7-	5539	soporte motor derecho 1.6-1.8-2.0
8-	5565	bieleta tirante de reacción 1.6-1.8-2.0
9-	5537	soporte motor izquierdo 1.6-1.8-2.0
10-	2344	soporte motor trasero 1.6-1.8-2.0
11-	5656	soporte amortiguador delantero
12-	n/d	capuchón amortiguador
13-	90114	buje rueda delantera
14-	n/d	latiguillo freno delantero (420 mm)

motores diésel 1.9JTD y 2.4JTD de 8 ó 16válvulas

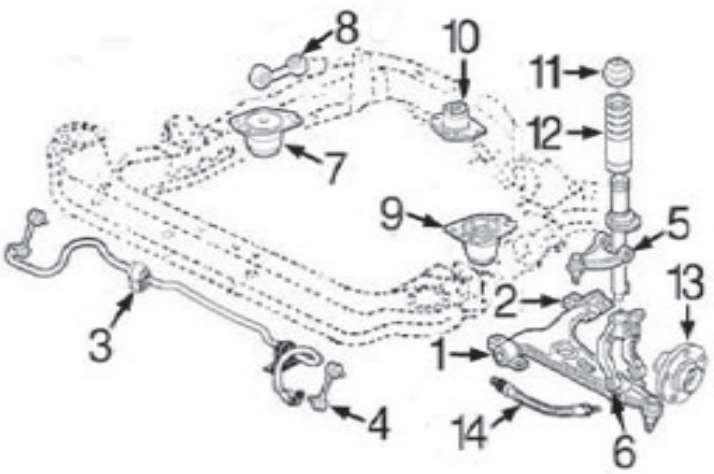

1-	5549	silentbloc anterior trapc. delt. Derecho
	5548	silentbloc anterior trapc. delt. Izquierdo
2-	5551	silentbloc posterior trapc. delt. Derecho Ø 20 mm
	5553	silentbloc posterior trapc. delt. Derecho Ø 21 mm
	5550	silentbloc posterior trapc. delt. Izquierdo Ø 20 mm
	5552	silentbloc posterior trapc. delt. Izquierdo Ø 21 mm
3-	5556	goma barra estabilizadora
4-	5642	bieleta puntal barra estabilizadora
5-	5554	silentbloc trapecio superior
6-	5555	silentbloc central trapecio inferior
7-	5538	soporte motor derecho 1.9JTD-2.4JTD
8-	5563	bieleta tirante de reacción 1.9JTD
	5564	bieleta tirante de reacción 2.4JTD
9-	5537	soporte motor izquierdo
10-	5544	soporte motor trasero 1.9JTD hasta -'05
	5545	soporte motor trasero 1.9JTD desde -'05
	5545	soporte motor trasero 2.4JTD
11-	5656	soporte amortiguador
12-	n/d	capuchón amortiguador
13-	90114	buje rueda delantera
14-	n/d	latiguillo freno delantero (420 mm)

SUSPENSION TRASERA:

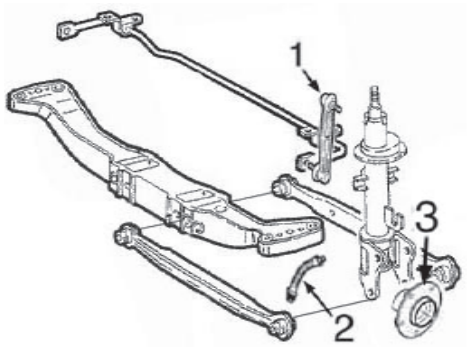

1-	5626	bieleta puntal barra estabilizadora trasera
2-	n/d	latiguillo freno trasero (435 mm)
3-	n/d	buje rueda trasera



02344
soporte motor centro 1.6 16V - 1.8 16V - 2.0 16V
oe: 7652240 -7629021



05079
soporte motor delante
oe: 7784308



05537
soporte motor delante
oe: 60814234 -467 812 13



05538
soporte motor 1.9 JTD - 2.4 JTD (932B1)
oe: 50501684



05539
soporte motor 2.0 16V - 2.0 JTS (932AXA)
oe: 60564421 -60805961

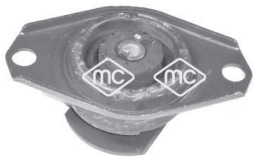

05544
soporte motor
oe: 7792020 -46467329

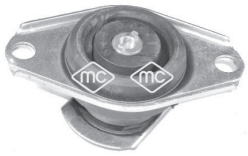

05545
soporte motor lado de engranaje;Eje trasero, mitad 1.6 16V - 1.8 16V - 2.0 16V
oe: 46758638



05563
tirante de reacción en sop. arriba;derecha
oe: 606 624 81



05564
tirante de reacción en sop.
oe: 60655035



05565
tirante de reacción en sop.
oe: 46752045 -60627691



02673 Ø 19,9 mm
silentbloc posterior trapc. derecha;Eje delantero 2.0 16V
oe: 7601068



02674 Ø 19,9 mm
silentbloc posterior trapc. izquierda;Eje delantero 2.0 16V
oe: 7601065



02741 Ø 22 mm
goma barra estabilizadora Eje delantero 2.0 16V
oe: 7635714 -7760425



02900 Ø 20,9 mm
silentbloc posterior trapc. izquierda;Eje delantero 2.0 16V
oe: 60603027



02901 Ø 20,9 mm
silentbloc posterior trapc. derecha;Eje delantero 2.0 16V
oe: 60603028

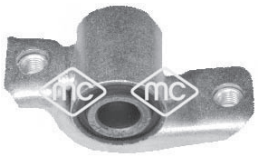

05548
silentbloc anterior trapecio Eje delantero
oe: 60622560

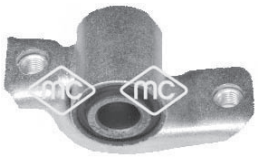

05549 Ø 19 mm
silentbloc anterior trapecio derecha;delante;Eje delantero
oe: 60652466

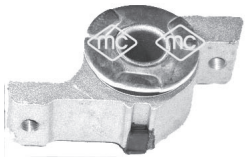

05550
silentbloc posterior trapecio Atrás izquierda;Eje delantero
oe:

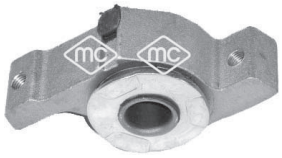

05551 Ø 20 mm
silentbloc posterior trapc delt dx 147-156 Atrás derecha;Eje delantero
oe: 60652466

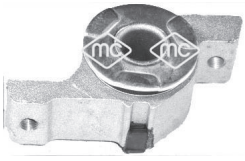

05552
silentbloc posterior trapecio Atrás izquierda;Eje delantero
oe: 46544490

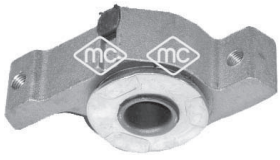

05553
silentbloc posterior trapecio Atrás derecha;Eje delantero
oe: 46544491

© INDUSTRIAL METALCAUCHO, S.L.U.



05554 Ø 10 mm
silentbloc trapecio superior izquierda;derecha;Eje delantero arriba
oe:

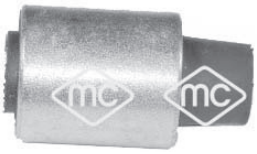

05555 Ø 12 mm
silentbloc central trapecio inferior Eje delantero
oe:



05556 Ø 22 mm
goma barra estabilizadora interior;Eje delantero
oe: 51754198



05626
bieleta puntal barra estabilizadora Eje trasero
oe: 606 135 75

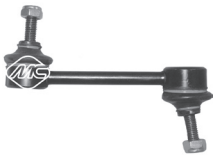

05642
bieleta puntal barra estabilizadora Eje delantero
oe: 606 250 29 -468 433 89



06412
barra estabilizadora Eje delantero
oe: 51754198 -60680150



05656
soporte amortiguador eje delantero, ambos lados
oe: 606 250 02



90114
buje rueda Eje delantero
oe: 60653528 -60563372



01115 kit **0099 fuelle**
kit fuelle transmisión lado de rueda
oe: 46429633 Ø 28-86 mm



01174 kit **00174 fuelle**
kit fuelle transmisión lado de engranaje
oe: 51733779 -46308338 Ø 27



01177 kit **00177 fuelle**
kit fuelle transmisión lado de engranaje
oe: 3D0 498 201 -7M3498201 Ø 22-72 mm



01217 kit **00217 fuelle**
kit fuelle transmisión lado de rueda
oe: 329300 Ø 27-94 mm



01510 kit **00510 fuelle**
kit fuelle transmisión lado de engranaje;Eje trasero
oe: 33 21 1 208 443 Ø 25-62 mm



01529 kit **fuelle**
kit fuelle transmisión lado de engranaje
oe: 60811991 Ø 21-100 mm



01611 kit **00611 fuelle**
kit fuelle transmisión lado de engranaje
oe: 4315444 Ø 25-62 mm



01614 kit **00614 fuelle**
kit fuelle transmisión lado de rueda
oe: 82409708 -82436966 Ø 27-86 mm



01996 kit **00996 fuelle**
kit fuelle transmisión lado de rueda
oe: 46307584 -46307575 Ø 22-78 mm

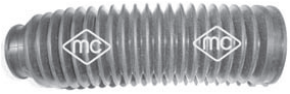

01105 kit **00105 fuelle**
kit fuelle cremallera dirección
oe: 36020094 -9947921 Ø 35-59 mm



04308 Ø 170 mm - 6 canales
polea cigüeñal
oe: 73501275 -55185409



04412 Ø 185185 mm - 6 canales
polea cigüeñal
oe: 717 477 96 -551 844 74



05689 Ø 169 mm - 6 canales
polea cigüeñal
oe: 551 969 74 -552 082 80

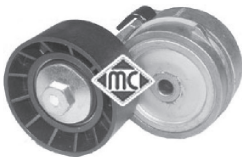

04927 Ø - mm, ancho: mm
tensor correa alternador

oe: 465 463 74 -551 800 11



05683 Ø 10 mm
rodillo tensor correa alternador

oe: 467 940 35 -465 142 22

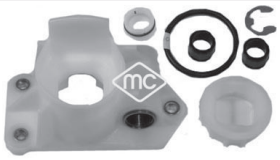

05690
kit base palanca cambio

oe: 60812697

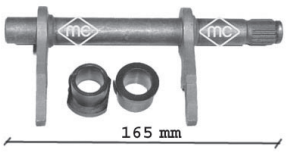

05707
horquilla embrague

oe: 46784964 -46784963



05715
guía embrague con retén

oe: 46411140



00057
soporte tubo de escape 2.0 16V

oe: 5989798



05559
soporte tubo de escape

oe: 46777942 -46742184



05624
soporte escape

oe: 60655991 -82482580



02055
bomba limpiaparabrisas

oe: 467 609 72



02058
bomba limpiaparabrisas

oe: 46760973 -76 823 36



02075
bomba lavafaros

oe: 3B7 955 681 -3B7 955 681

© INDUSTRIAL METALCAUCHO, S.L.U.



03863
caja de termostato 2.4 JTDM - 2.4 JTDM Q4

oe: 46790294



93009
válvula EGR

oe: 55204250 -55194735



93016
válvula EGR 1.9 JTDM 8V

oe: 93189082 -93178886



04062
tapón cárter de aceite 1.9 JTDM 16V - 1.9 JTDM 8V - 2.4 JTDM

oe: 46476967



06417
barra estabilizadora eje delantero, ambos lados

oe: 50705391 -50704867



90137
buje de rueda Eje delantero

oe: 71753815 -50707555



90138
buje de rueda Eje trasero

oe: 71753816 -50707556



04308 Ø 170 mm - 6 canales
polea cigüeñal

oe: 73501275 -55185409



04412 Ø 30,5 mm
polea cigüeñal 2.4 JTDM - 2.4 JTDM Q4

oe: 717 477 96 -551 844 74



05689 Ø 30,5 mm
polea cigüeñal 2.0 JTDM

oe: 551 969 74 -552 082 80



02073
bomba limpiaparabrisas

oe: 90585761 -6434C9



68156 longitud: 330 mm
limpiaparabrisas posterior

oe: 60685160

CANALIZACIONES DE AGUA:

motor 1.4/16v

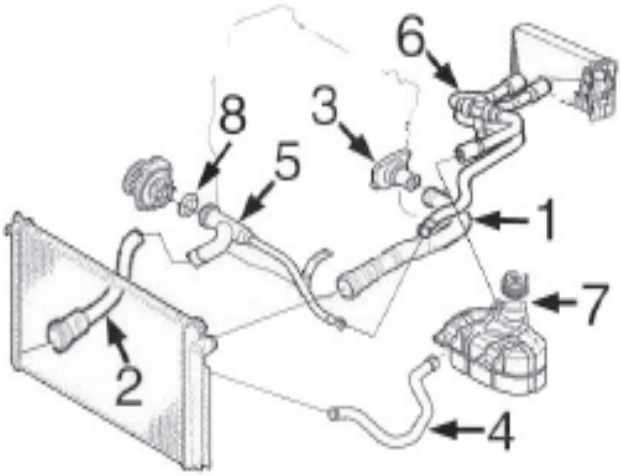

1- 9464 mgto sup. radiador
2- 9465 mgto inferior radiador
3- 3852 cuerpo de termostato
4- 9467 mgto de radiador a botella
5- 3193 tubo de agua metálico
6- 9466 jgo mgtos calefactor
7- 3858 botella de expansión
3795 tapón botella de expansión
8- 5776 junta de goma en tubo metálico

motor diésel 1.3MJTD

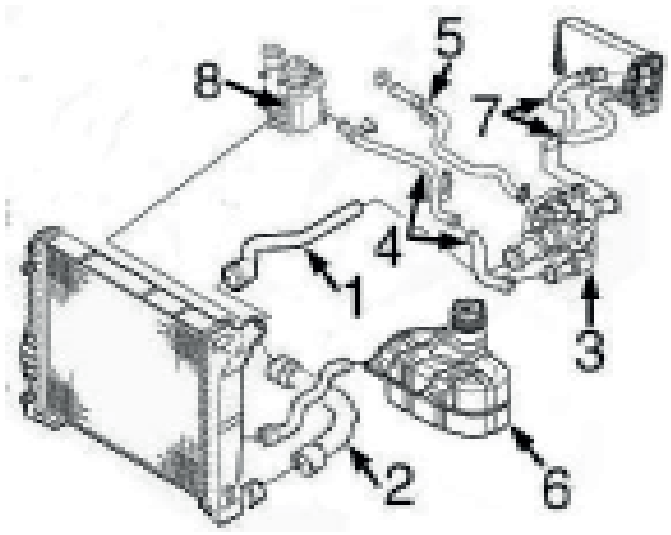

1- 9468 mgto superior radiador
2- 9470 mgto inferior radiador
3- 3886 cuerpo de termostato
4- 3215 tubo metálico de termostato a intercambiador
5- 3214 tubo metálico a bomba de agua
6- 3858 botella de expansión
3795 tapón botella de expansión
7- 9471 jgo mgtos entrada/salida calefactor
8- 5731 intercambiador calor agua/aceite

TUBOS DESVAPORIZADORES y de filtro de aire motor 1.3MJTD:

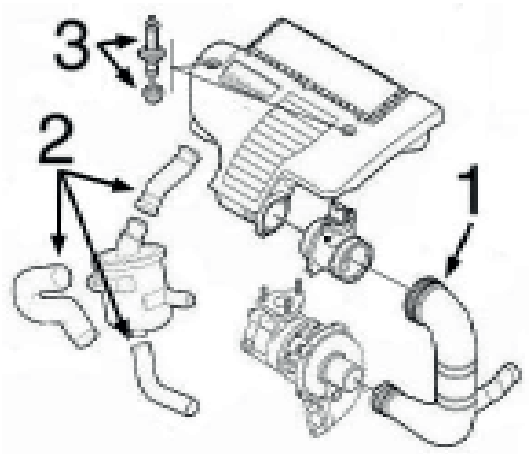

1- 3875 tubo de filtro de aire a Turbo motor de 75CV
3905 tubo de filtro de aire a Turbo motor de 90CV
2- 9386 jgo 3 mgtos desvaporizadores
3- n/d jgo tornillo anclaje tapa motor

© INDUSTRIAL METALCAUCHO, S.L.U.



03193
tubo de agua metálico 1.4

oe: 55188163 -55185418



03214
tubo de agua metálico 1.3 JTDM

oe: 7792369 -55202215



03215
tubo de agua metálico 1.3 JTDM

oe: 73500432 -55188299



03795
tapón botella de expansión

oe: 46799364



03852
cuerpo de termostato 1.4

oe: 55202176



03858
botella de expansión

oe: 55700508



03886
cuerpo de termostato 1.3 JTDM

oe: 5520 2373



05776
junta para tubo de agua metálico

oe: 55185066



09409
tubo de intercooler a admisión 1.4

oe: 51825661



09464
mgto superior radiador arriba

oe: 557 032 25



09465
mgto inferior radiador debajo

oe: 55700528



09467
mgto de radiador a botella debajo

oe: 557 030 92



09468
mgto superior radiador debajo 1.3 JTDM

oe: 51793056



09470
mgto inferior radiador 1.3 JTDM

oe: 51793059

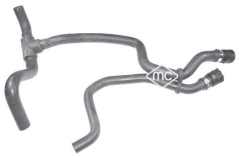

09466
mgto doble calefactor

oe: 51773096

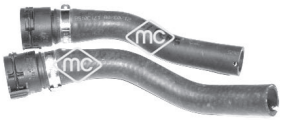

09471
jgo mgtos calefactor

oe: 51779534 -51779536



03875
tubo de filtro de aire a Turbo

oe: 51793175



03905
tubo entrada aire a Turbo

oe: 51793177



09386
jgo 3 mgtos desvaporizadores

oe: 55185374 -55191438



93044
válvula EGR 1.3 JTDM

oe: 55219499 -55204941



02789
tapón de bloque de Ø 50 mm

oe: 7579570 -55182787



03685
tapón llenado aceite

oe: 73501331 -55197222



03837
tapa filtro de aceite 1.3 JTDM

oe: 071115433 -11427557011

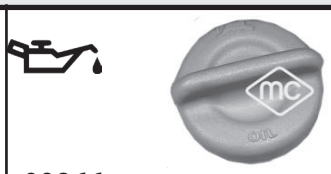

03866
tapón llenado aceite

oe: 55187763



04893
tapón de bloque 1.4 - 1.4 TB

oe: 91600682



05106
tapón cárter de aceite 22x150

oe: 46823509



05432
tapón cárter aceite motor

oe: 652950 -55196505



05504
varilla de nivel aceite 1.3 JTDM

oe: 55191259



05673
tapón cárter de aceite 1.4

oe: 55184773

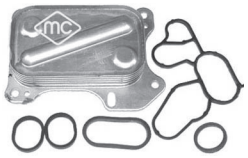

05731
intercambiador aceite con juntas 1.3 JTDM - 1.6 JTDM

oe: 55193743 -55193743

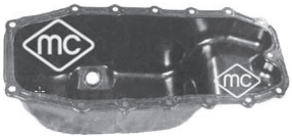

05915
cárter de aceite 1.3 JTDM

oe: 55197679

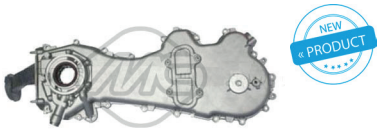

06581
cubierta distribución 1.3 JTDM

oe: 71771635 -73502327



92049
tubo rigido inyección 1.3 JTDM

oe: 55245385

© INDUSTRIAL METALCAUCHO, S.L.U.

SUSPENSION DELANTERA y SOPORTES de MOTOR:

motor de gasolina 1.4/16v
motores diésel 1.3MJTD-1.6JTD

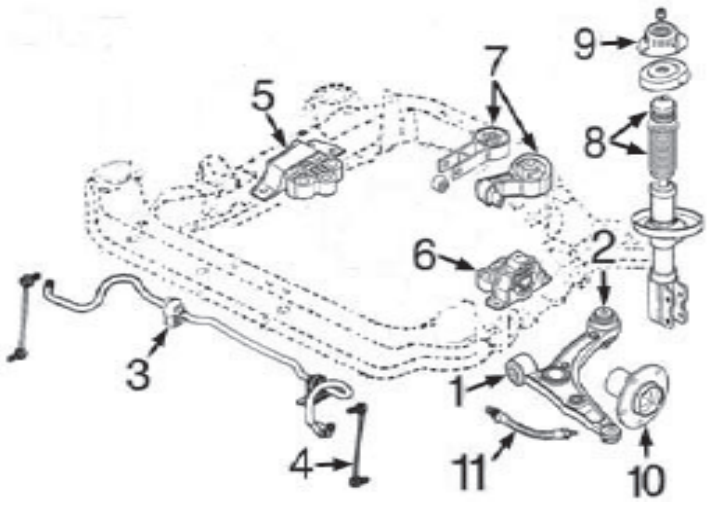

1-	5345	silentbloc anterior trapecio delantero
2-	5473	silentbloc posterior trapecio delantero
3-	5514	goma para barra estabilizadora de 18/19 mm
	5515	goma para barra estabilizadora de 20 mm
4-	5630	bieleta puntal barra estabilizadora
5-	5595	soporte motor derecho 1.4/16v
	5592	soporte motor derecho 1.4/16v-Turbo
	5590	soporte motor derecho 1.3MJTD
6-	5596	soporte motor izquierdo 1.4/16v
	5597	soporte motor izquierdo 1.4/16v -Turbo
	5598	soporte motor izquierdo 1.3MJTD
	5597	soporte motor izquierdo 1.6JTD
7-	5603	soporte motor trasero 1.4/16v
	5601	soporte motor trasero 1.4/16v-Turbo
	5600	soporte motor trasero 1.3MJTD
	5601	soporte motor trasero 1.6JTD
8-	5606	jgo. capuchón y tope de suspensión
9-	n/d	soporte amortiguador delantero con rodamiento
10-	n/d	buje rueda delantera
11-	n/d	latiguillo freno delantero

SUSPENSION TRASERA

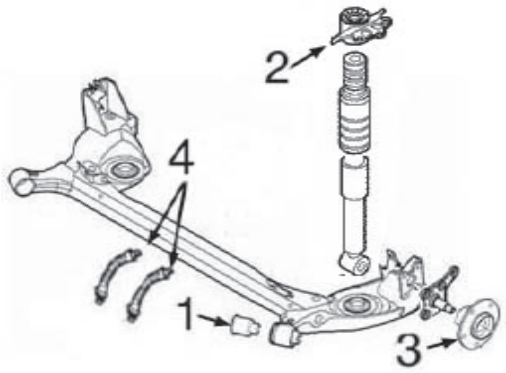

1-	5586	silentbloc puente trasero
2-	5604	soporte superior amortiguador trasero
3-	n/d	buje rueda trasera
4-	96222	latiguillo intermedio freno trasero, tambor y disco
	n/d	latiguillo freno trasero pinza freno de disco



05590
soporte motor izquierda 1.3 JTDM

oe: 55703651

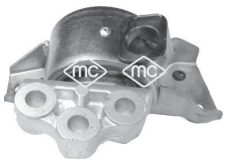

05592
soporte motor Eje delantero, izquierda

oe: 51813198



05595
soporte motor derecha 1.4

oe: 518 165 25 -557 004 31

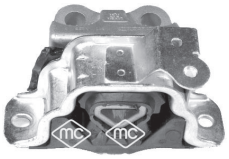

05596
soporte motor 1.4 - 1.6 JTDM

oe: 51761609 -55702833

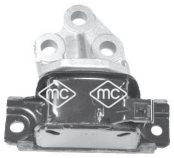

05597
soporte motor 1.4 - 1.6 JTDM

oe: 55700655

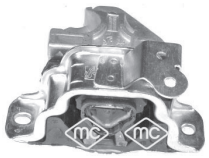

05598
soporte motor 1.3 JTDM

oe: 55700435



05600
soporte motor

oe: 55700442



05601
soporte motor lado de engranaje;posterior;debajo

oe: 55700441



05603
soporte motor posterior 1.4

oe: 51794078



06496
soporte motor Eje delantero, izquierda 1.6 JTDM

oe: 50508653

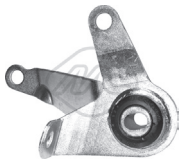

06909
soporte motor posterior 1.3 JTDM

oe: 55700440

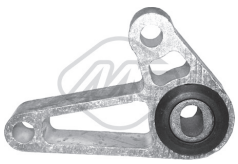

06910
soporte motor posterior;debajo

oe: 55700439



05345 Ø 13 mm
silentbloc anterior trapecio centro;debajo;Eje delantero

oe:



05473 Ø 12 mm
silentbloc posterior trapecio posterior;debajo;Eje delantero

oe:



05514
goma para barra estabilizadora de 18/19 mm Eje delantero

oe: 3 50 210 -03 50 210



05515
goma para barra estabilizadora de 20 mm Eje delantero

oe:



05586 Ø 12 mm
silentbloc puente ambos lados;Eje trasero

oe: 402538 -51804551



05630
bieleta puntal barra estabilizadora Eje delantero, izquierda;Eje delantero, derecha

oe: 557 007 53



06416
barra estabilizadora eje delantero, ambos lados

oe: 50515568 -50515569



05475
soporte amortg. con rodamiento eje delantero, ambos lados

oe: 50510134 -51813225

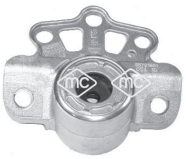

05604
soporte amortiguador Eje delantero, izquierda

oe: 55701901 -55701902



05606
jgo capuchón y tope amortiguador Eje delantero;eje delantero, ambos lados

oe: 55700767 -51866009



06188
kit soporte amortiguador eje delantero, ambos lados

oe: 50510134 -51813225



06514 Ø 12,5 mm
platillo soporte amortiguador izquierda;-derecha;Eje delantero

oe: 50517346 -51780702



90116 Ø 30 mm
buje rueda eje trasero ambos lados 1.4 - 1.4 TB - 1.6 JTDM

oe: 46554134 -46554134

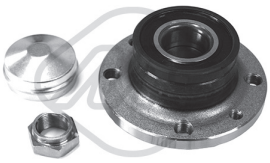

90218
buje de rueda

oe: 60816007 -71769738



02823
soporte sensor de vacio

oe: SE3952110 -834976

© INDUSTRIAL METALCAUCHO, S.L.U.



74100 Ø 36,98 mm
rodamiento

oe: 60815902 -71745047



01171 kit **00171 fuelle**
kit fuelle transmisión lado de rueda

oe: 3293.12 -3293.12 Ø 22-73 mm



01254 kit **00254 fuelle**
kit fuelle transmisión lado de rueda

oe: 71745014 Ø 27-82 mm



01282 kit **00282 fuelle**
kit fuelle transmisión lado de engranaje

oe: 46308326 -1603226 Ø 22-69 mm



01996 kit **00996 fuelle**
kit fuelle transmisión lado de rueda

oe: 46307584 -46307575 Ø 22-78 mm



01835 kit **00835 fuelle**
kit fuelle cremallera dirección asistida Eje delantero

oe: 77 363 828 Ø 11-55 mm



04719 Ø 35 mm
polea cigüeñal 1.3 JTDM

oe: 468 191 47 -552 004 98

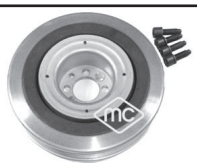

05689 Ø 30,5 mm
polea cigüeñal 1.6 JTDM

oe: 551 969 74 -552 082 80

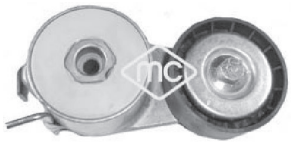

05090
tensor correa alternador

oe: 5519 1969 -4654 8452



05670 Ø 17 mm
polea de alternador 1.3 JTDM

oe: 77364723 -7736 4721



05671 Ø 17 mm
polea de alternador

oe: 7736 2721 -7736 2721



05239
kit cadena-tensor de distribución 1.3 JTDM

oe: 468 045 89



05478
piñon distribución 1.4

oe: 55203781



80444 longitud: 1212/900 mm
cable cambio

oe: 55235450 -55221388

80445 longitud: 1410/995 mm
cable cambio

oe: 55235449 -55222687



81135 longitud: 1155/830 mm
cable cambio

oe: 55230717 -55203158



81148 longitud: 1185/790 mm
cable cambio

oe: 55199874



81149 longitud: 1190/800 mm
cable cambio

oe: 55230718 -55199873



81150 longitud: 1130/835 mm
cable cambio

oe: 55230721



81151 longitud: 1200/892 mm
cable cambio

oe: 55231155



81152 longitud: 1133/835 mm
cable cambio

oe: 55231153

© INDUSTRIAL METALCAUCHO, S.L.U.



81157 longitud: 1325/960 mm
cable cambio

oe: 55230720 -55223407

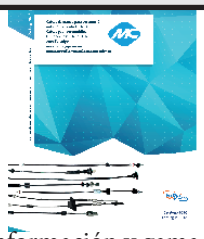

Para mas información y gama completa, consultar nuestro catálogo de cables.



04268
horquilla embrague 1.4

oe: 7617578

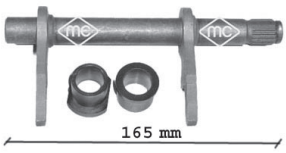

05707
horquilla embrague 1.3 JTDM

oe: 46784964 -46784963



05714
guía embrague con retén 1.3 JTDM

oe: 46411117



05558
soporte tubo de escape

oe: 1755.S7 -1755.S7



05560
soporte tubo de escape posterior

oe: 55702863 -55702862



68155 longitud: 310 mm
limpiaparabrisas posterior

oe: 50508588



50216 Sensor activo
sensor velocidad rueda - ABS eje trasero ambos lados

oe: 52012826

© INDUSTRIAL METALCAUCHO, S.L.U.



03505
brida en culata (frontal)

oe: 037 121 133C



03517
boquilla en culata (lateral) 2.0 - 2.0 Cat.

oe: 037 121 145 -026 121 145E



03522
brida plástico en culata

oe: 037121133F -037121132E



03527
tapa de agua en culata 1.9 D

oe:



03535
brida en culata (frontal) 2.0 - 2.0 E - 2.0 E quattro

oe: 037 121 133B -037 121 132B



03536
tapa de termostato

oe: 055 121 121F



03540
kit tapón sensores en tapas de agua

oe: 357 121 140 -025 121 142



03542
brida en culata 1.9 TDI

oe: 028 121 132A -028 121 132A



03551
tapa de termostato 2.6 - 2.8

oe: 1336.88 -96 166 936



03574
tapón botella de expansión

oe: 171 121 321F -171 121 321D



03583
boquilla posterior en culata 2.0 E 16V

oe: 027 121 145B



03586
boquilla posterior en culata

oe: 028 121 145C -028 121 144M



03587
boquilla posterior en culata

oe: 028 121 145G -028 121 144N



03593
tapa de termostato

oe: 048 121 121B



03594
boquilla posterior en culata 2.0 - 2.0 quattro

oe: 048 121 145B



03686
tapa de termostato

oe: 074121121B -074121121





07628
mgto superior radiador 1.8

oe: 321101101J



07629
mgto inferior radiador 1.8

oe: 321101051L



07715
mgto de bomba a racor en culata

oe: 026121053G



07917
mgto de bomba a brida en culata 2.0 - 2.0 Cat.

oe: 068121053E -068121053AE

© INDUSTRIAL METALCAUCHO, S.L.U.

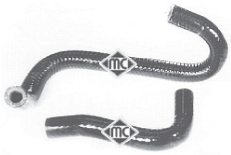

08381
jgo mgtos colector 1.8

oe: 026121062C



08383
mgto de bomba a brida en culata 1.6 - 1.6 E

oe: 037121053H -037121053H



09045
mgto inferior radiador 1.6

oe: 1J0 122 051 H



09046
mgto superior radiador arriba 1.6

oe: 1J0122101B



02669
junta válvula desvaporizadora 2.0 D - 2.0 D Turbo

oe: 028103500



03644
tubo plástico desvaporizador 1.9 D

oe: 028 103 491J -028 103 491J

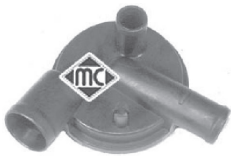

03719
válvula desvaporizadora Eje delantero 1.9 D

oe: 028 129 101D



08226
mgto desvaporizador 2.0

oe: 050103493A -048103493A



08227
mgto desvaporizador

oe: 026 103 493 A

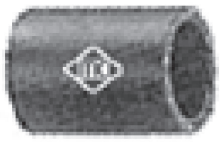

08385
mgto desvaporizador 1.9 D

oe: 028103493E -028103493E



93057
válvula EGR 1.9 TD - 1.9 TDI

oe: 028 131 501E -028 131 501B



00674
tapon cárter aceite

oe: 113115193



00759
tapón cárter de aceite

oe: 059 103 193



02448
guia varilla nivel aceite

oe: 053103663



02780
junta colector escape

oe: 028129589B



02876
guia varilla nivel aceite 1.9 TD - 1.9 TDI

oe: 028 103 663 A -028 103 663 B



03621
tapón llenado aceite motor (en plástico, reemplaza al metálico)

oe: 06B 103 485 C -06A 103 485 C



03688
guia varilla nivel aceite 1.6 D - 1.6 TD - 1.9 D

oe: 036 115 636



05374
intercambiador de calor + junta

oe: 038 117 070 A -068 117 021 B



05376
intercambiador de calor + junta

oe: 028 117 021 E -028 117 021 C



05958
cárter de aceite

oe: 51103601

© INDUSTRIAL METALCAUCHO, S.L.U.



03672
válvula filtro gasoil

oe: 191 127 247 A



00546
soporte de motor

oe: 823 199 381 B -893 199 381 B



02485
soporte de motor delante

oe: 443 199 379D



04174
soporte motor izquierda;delante 2.0 - 2.0 Cat.

oe: 8A0 199 379 E -8A0 199 379 B

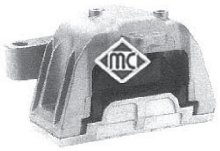

04186
soporte motor derecha;delante 1.6

oe: 1J0 199 262BE

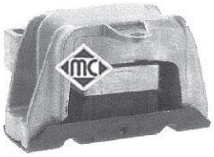

04187
soporte motor lado de engranaje;izquierda 1.6

oe: 1J0 199 555AH



04359 Ø 26 mm
guia soporte motor delante 2.4 D - 2.5 TDI

oe: 8D0 199 339 F



00801 Ø 12,5 mm
goma puntal barra estabilizadora exterior;Eje delantero

oe: 823 411 313 A



00803 Ø 10 mm
silentbloc trapecio (sin dirección asistida) ambos lados;Eje delantero abajo

oe: 857407181



02697 Ø 10 mm
silentbloc trapecio exterior;Eje delantero abajo 2.0 - 2.0 Cat.

oe: 811 407 181A



04185 Ø 10 mm
silentbloc trapecio Eje delantero abajo 2.0 - 2.0 Cat.

oe: 893 407 181



04338
bieleta puntal barra estabilizadora Eje delantero

oe: 893 407 465 A -893 407 465



00923 Ø 14,2 mm
soporte amortiguador Eje delantero

oe: 811 412 323 C





02844
tope poliuretano amortiguador Eje delantero

oe: 861 412 131



04248
tornillo rueda Eje trasero;Eje delantero

oe: 8D0601139D



90054
buje rueda eje delantero, ambos lados

oe: 4A0 407 615D -4A0 407 615B



90516 para vehículos sin ABS
buje rueda mangueta e Eje trasero

oe: 357 501 117



08377
mgto depresor servofreno

oe: 321 611 939 E



74002
rodamiento Eje trasero

oe: 311405625N -311405645B



74022 Ø 39 mm
rodamiento Eje delantero

oe: 8D0 598 625 A -8D0 498 625



74034 Ø 19,05;29 mm
rodamiento Eje trasero

oe: 311405625N -443505509 -19 mm



74061 Ø 43 mm
rodamiento Eje delantero

oe: 8D0 498 625 B -893 498 625 E



74117 Ø 43 mm
rodamiento eje delantero, ambos lados

oe: 4A0498625



96008 longitud: 320 mm
latiguillo de freno eje delantero, ambos lados

oe: 8D0611707



96108 longitud: 205 mm
latiguillo de freno Eje trasero

oe: 433611775A



96175 longitud: 190 mm
latiguillo de freno eje trasero ambos lados

oe: 893611775A -481611775



01188 kit **fuelle**
kit fuelle transmisión lado de engranaje

oe: 1J0498201C -191498201C Ø 21-100 mm



01190 kit **fuelle**
kit fuelle transmisión lado de rueda

oe: Ø 24-100 mm



01192 kit **fuelle**
kit fuelle transmisión lado de engranaje

oe: 191 498 201 B Ø 27-100 mm



01359 kit **00359 fuelle**
kit fuelle transmisión lado de rueda

oe: 191498203C -321407285B Ø 21-78 mm



01455 kit **fuelle**
kit fuelle transmisión lado de engranaje

oe: 171498201 Ø 21-94 mm



01529 kit **fuelle**
kit fuelle transmisión lado de engranaje

oe: 46307029 -60811991 Ø 21-100 mm



01560 kit **fuelle**
kit fuelle transmisión lado de engranaje;izquierda

oe: 321407283A Ø 24-100 mm



01575 kit **00575 fuelle**
kit fuelle transmisión lado de rueda

oe: Ø 22-82 mm



01637 kit **fuelle**
kit fuelle transmisión Eje delantero

oe: 191 407 283 Ø 21-100 mm



01638 kit **00638 fuelle**
kit fuelle transmisión lado de rueda

oe: 431407285C Ø 24-92 mm



01642 kit **00642 fuelle**
kit fuelle transmisión lado de rueda

oe: 357498203A Ø 22-84 mm



01642E kit **fuelle**
kit (cono) lado de rueda

oe: 357498203A Ø 21,5-82 mm



01689E kit **fuelle**
kit (cono) derecha;lado de rueda

oe: 871498203A Ø



01732 kit **00732 fuelle**
kit fuelle transmisión lado de rueda

oe: 7701033432 Ø 22-81 mm



01770 kit **00770 fuelle**
kit fuelle transmisión lado de rueda

oe: Ø 20-76 mm

© INDUSTRIAL METALCAUCHO, S.L.U.



01573 kit **00573 fuelle**
kit fuelle cremallera dirección

oe: 811419831B Ø 28-45 mm



01772 kit **fuelle**
kit fuelle cremallera dirección ambos lados

oe: 431 419 831 Ø 40-48 mm



04290 Ø 162 mm - 6 canales
polea cigüeñal

oe: 028 105 243 T -028 105 243 K



04768 Ø 8 mm
rodillo tensor correa alternador 1.9 TD - 1.9 TDI

oe: 028 145 278 E -028 145 278 A



04908
tensor correa alternador 1.9 TD - 1.9 TDI

oe: 028 903 315 R



03681
tapa superior correa distribución posterior;arriba

oe: 026 109 173 A



03687
tapa inferior correa distribución debajo

oe: 026 109 175 A



03715
tapa superior correa distribución arriba;-delante

oe: 026 109 107 B



05695
piñon de cigueñal 1.6 D - 1.6 TD - 1.9 D

oe: 028 105 263 E



05697
piñon de cigueñal 1.8 - 1.8 Cat.

oe: 049 105 263 C



05699
piñon de cigueñal 1.9 TDI

oe: 028 105 263 D -028 105 263 A



02695
soporte carburador

oe: 050 129 761 A -050 129 761 B



02696
soporte carburador

oe: 027 129 761 A -027 129 761



02880
soporte carburador

oe: 026 129 761E



00718 Ø 14 mm
soporte cambio izquierda

oe: 811399151A



02917
soporte cambio izquierda 2.0 - 2.0 Cat.

oe: 893 399 151 A



00864
cubrepedal freno y embrague

oe: 321 721 173



80521 longitud: 922/353+170 mm
cable embrague manual

oe: 811721335R -811721335Q



80522 longitud: 920/395+170 mm
cable embrague manual

oe: 811721335P -811721335N



80524 longitud: 1264/726 mm
cable embrague manual

oe: 443721335D



80526 longitud: 1184/652 mm
cable embrague manual

oe: 443721335C

© INDUSTRIAL METALCAUCHO, S.L.U.



Para mas información y gama completa, consultar nuestro catálogo de cables.



00238
soporte tubo de escape

oe: 823253147 -823253149



00366 Ø 31 mm
soporte tubo de escape

oe: 861253147 -893253147F

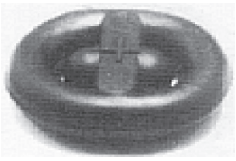

00497
soporte escape

oe: 803 253 147



02735
soporte escape

oe: 8D0 253 144 R -8D0 253 144 K



02737
tope silenciador

oe: 4A0253149C



02766
soporte tubo de escape

oe: 4A0 253 147 A -823 253 147 A

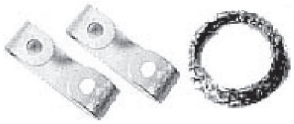

02779
jgo. grapa sujeción escape a colector

oe: 161 298 115 -161 298 115



02055
bomba limpiaparabrisas

oe: 431955651 -0008603326



03737
interruptor luz de freno 2 polos

oe: 443 945 515

© INDUSTRIAL METALCAUCHO, S.L.U.

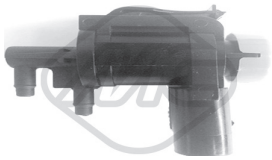

93073
válvula EGR 1.6 TDI - 2.0 TDI

oe: 1J0906283C



03908
tubo de bomba a termostato 1.4 TFSI

oe: 03C121065A



06339
intercambiador calor 1.6 TDI - 2.0 TDI

oe: 03L117021C



06341
intercambiador calor 1.4 TFSI

oe: 03C 117 021 J



35118
kit válvula vapores motor 2.0 TFSI quattro

oe: 06F 129 101N -06F 129 101L



04785
soporte motor izquierda 1.2 TFSI - 1.4 TFSI - 1.6 TDI

oe: 6Q0 199 555 AR



04786
soporte motor derecha 1.2 TFSI - 1.6 TDI

oe: 6Q0 199 167BC -6Q0 199 167BC



04804 Ø 11 mm
soporte motor posterior 1.4 TFSI - 1.6 TDI

oe: 6Q0 199 851AP -6Q0 199 851AC



00542 Ø 12 mm
silentbloc anterior trapecio debajo;delante;Eje delantero

oe: 191407182E -191407182



04792
bieleta puntal barra estabilizadora eje delantero, ambos lados

oe: 6Q0411315F -6Q0411315F



06603 Ø 12 mm
silentbloc exterior;eje trasero ambos lados 1.4 TFSI - S1 quattro

oe: 5Q0 501 529 C -5Q0 501 529 C SK



06604 Ø 12 mm
silentbloc eje trasero ambos lados;interior 1.4 TFSI - S1 quattro

oe: 5Q0 501 529 C -5Q0 501 529 C SK



04298
tope poliuretano amortiguador

oe: 1H0 412 303 B

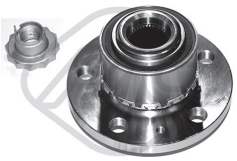

90204
buje de rueda eje delantero, ambos lados

oe: 6Q0407621AJ -6R0 407 621 A

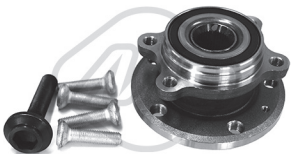

90212 Ø 27,5 mm
buje de rueda eje delantero, ambos lados 2.0 TFSI quattro

oe: 5K0498621 -8J0598625



04494 Ø 30 mm
polea cigüeñal delante 1.6 TDI - 2.0 TDI

oe: 038 105 243 M -038 105 243 L



05424
tensor correa alternador 1.6 TDI - 2.0 TDI

oe: 038903315T -038903315AH



06123
bombín de embrague (plástico)

oe: 6QE721261 -6Q0721261F



02059
bomba limpiaparabrisas

oe: 1K6 955 651 -1T0 955 651 A

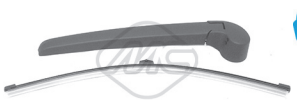

68123 longitud: 360 mm
limpiaparabrisas posterior

oe: 8R0955407 -8K9955205

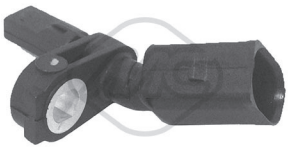

50113 Sensor activo
sensor velocidad rueda - ABS Eje delantero, izquierda

oe: WHT 003 861 -6Q0 927 803 B



50114 Sensor activo
sensor velocidad rueda - ABS Eje delantero, derecha
oe: WHT 003 860 -6Q0 927 804 B

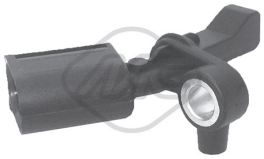

50115 Sensor activo
sensor velocidad rueda - ABS Eje trasero izquierda
oe: WHT 003 863 -6Q0 927 807 B



50116 Sensor activo
sensor velocidad rueda - ABS Eje trasero, derecha
oe: WHT 003 862 -6Q0 927 808 B

© INDUSTRIAL METALCAUCHO, S.L.U.



03573
tapón botella de expansión 1.4 - 1.4 TDI

oe: 1J0121321A -1J0 121 321 B



03591
pipa de agua en culata 1.2 TDI - 1.4 TDI

oe: 038121133 -038121132C



03592
kit completo de termostato, con termostato, tapa, junta y accesorios 1.4

oe: 032 121 110 B



03625
tubo de agua (plástico) con juntas tóricas

oe: 032 121 666 -032 121 665A

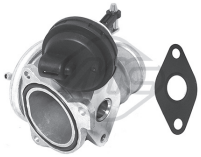

93004
válvula EGR 1.2 TDI

oe: 038129637B -251368

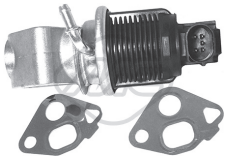

93025
válvula EGR 1.4

oe: 036131503T

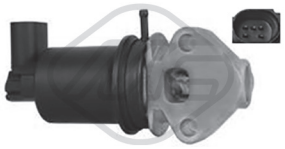

93029
válvula EGR 1.4

oe: 036 131 503 M



93030
válvula EGR 1.4

oe: 036131503R



93063
válvula EGR 1.4 TDI

oe: 45 131 501 F -045 131 501 F



02916
tapón cárter de aceite

oe: N90813202 -N90 813 201



03841
tapa filtro de aceite 1.2 TDI - 1.4 TDI

oe: 045115433B -045 115 433 E



35104
válvula vapores motor 1.4

oe: 036 103 464 Q -036 103 464 AD



35105
válvula vapores motor 1.4

oe: 36103464D -036 103 464 G



04918 Ø 16 mm
goma barra estabilizadora Eje delantero

oe: 6Q0 411 314L



05341
silentbloc posterior trapecio , goma maciza ambos lados;posterior;Eje delantero

oe: 6LL 407 183



04765
juego capuchón y tope de amortiguador

oe: 6N0413175A -6N0412303A 68-80 mm



04789
rodamiento soporte amortiguador

oe: 6N0 412 249 B -6N0 412 249 C



04920
tope poliuretano suspensión Eje trasero 1.2 TDI

oe: 6Q0 512 131B -6Q0 512 131B

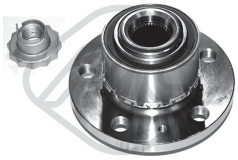

90204
buje de rueda eje delantero, ambos lados

oe: 6Q0407621AJ -6R0 407 621 A



90503
buje rueda eje trasero ambos lados

oe: 6Q0 598 611



08377
mgto depresor servofreno 1.2 TDI - 1.4 TDI

oe: 321 611 939 E



04492 Ø 30 mm
polea cigüeñal 1.4 TDI

oe: 045105243B -045105243



04770
tensor correa alternador 1.4 - 1.6 FSI

oe: 030 145 299 C -030 145 299 F



04997 Ø 23 mm
polea alternador rueda libre 1.4 TDI

oe: 038903119T -038903119A



06123
bombín de embrague (plástico) 1.4 - 1.4 TDI

oe: 6QE721261 -6Q0721261F



02062
bomba limpiaparabrisas

oe: 1K5 955 651 -1J5955651

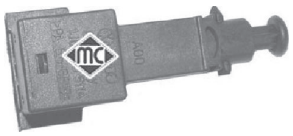

03731
interruptor luz de freno 4 polos

oe: 1J0 945 511 A

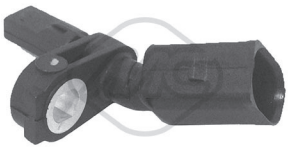

50113 Sensor activo
sensor velocidad rueda - ABS Eje delantero, izquierda

oe: WHT 003 861 -6Q0 927 803 B



50114 Sensor activo
sensor velocidad rueda - ABS Eje delantero, derecha

oe: WHT 003 860 -6Q0 927 804 B

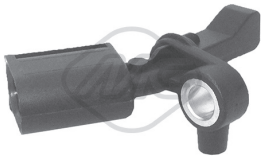

50115 Sensor activo
sensor velocidad rueda - ABS Eje trasero izquierda

oe: WHT 003 863 -6Q0 927 807 B



50116 Sensor activo
sensor velocidad rueda - ABS Eje trasero, derecha

oe: WHT 003 862 -6Q0 927 808 B

© INDUSTRIAL METALCAUCHO, S.L.U.

CANALIZACIONES DE AGUA:

AUDI A3 1.6/8v 100CV motores AEH-AKL-AVU

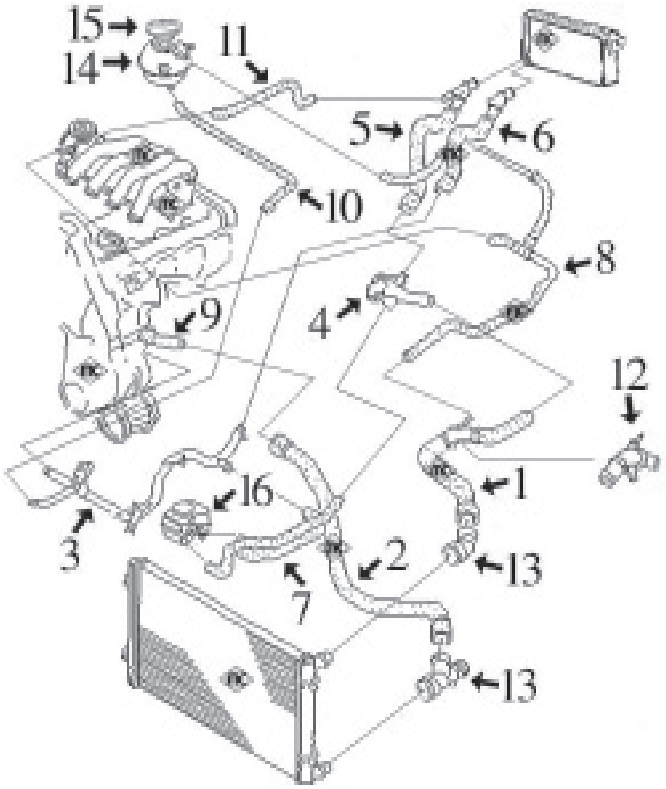

1- 9046 mgto superior radiador completo con conector rápido
2- 9045 mgto inferior radiador completo con conector rápido
3- 3176 tubo de agua metálico completo con junta tórica
4- 3598 boquilla (plástico) en culata
5- 9051 mgto de calefactor a boquilla en culata (con conector rápido)
6- 9042 mgto de calefactor a tubo metálico (con conector rápido)
7- 9048 mgto doble de intercambiador en filtro de aceite
8- n/d mgto a caja mariposa y rebose botella
9- 3597 boquilla en bloque (plástico)
10- 9043 mgto de tubo metálico a botella
11- n/d mgto de caja mariposa a conector en mgto calefactor
12- 3604 conector mgto superior completo con accesorios
13- 3721 juego de conectores superior/inferior en mgto radiador
14- 3635 botella de expansión
15- 3573 tapón botella de expansión
16- 5378 intercambiador de calor

AUDI A3 1.8
2.0

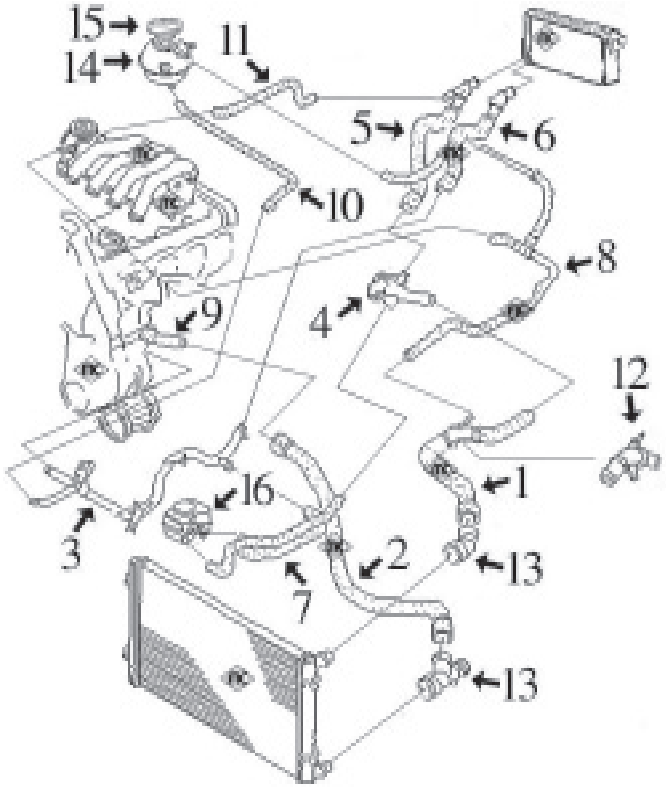

1- 9046 mgto superior radiador completo con conector rápido
2- 9045 mgto inferior radiador completo con conector rápido
3- 3177 tubo de agua metálico completo con junta tórica, motor 1.8
3176 tubo de agua metálico completo con junta tórica, motor 2.0
4- 3598 boquilla (plástico) en culata motor AGN
5- 9051 mgto de calefactor a boquilla en culata (con conector rápido)
6- 9042 mgto de calefactor a tubo metálico (con conector rápido)
7- 9048 mgto doble de intercambiador en filtro de aceite, motor 1.8
9049 mgto doble de intercambiador en filtro de aceite, motor 2.0
8- n/d mgto a caja mariposa y rebose botella
9- 3597 boquilla en bloque (plástico)
10- 9043 mgto de tubo metálico a botella
11- n/d mgto de caja mariposa a conector en mgto calefactor
12- 3604 conector mgto superior completo con accesorios
13- 3721 juego de conectores superior/inferior en mgto radiador
14- 3635 botella de expansión
15- 3573 tapón botella de expansión
16- 5378 intercambiador de calor 2.0-115CV
5380 intercambiador de calor 1.8-130CV y 2.0-125CV

© INDUSTRIAL METALCAUCHO, S.L.U.

AUDI A3 **1.9 Diesel** **SDi de 68CV**
TDi de 90CV
TDi de 110-115-131CV

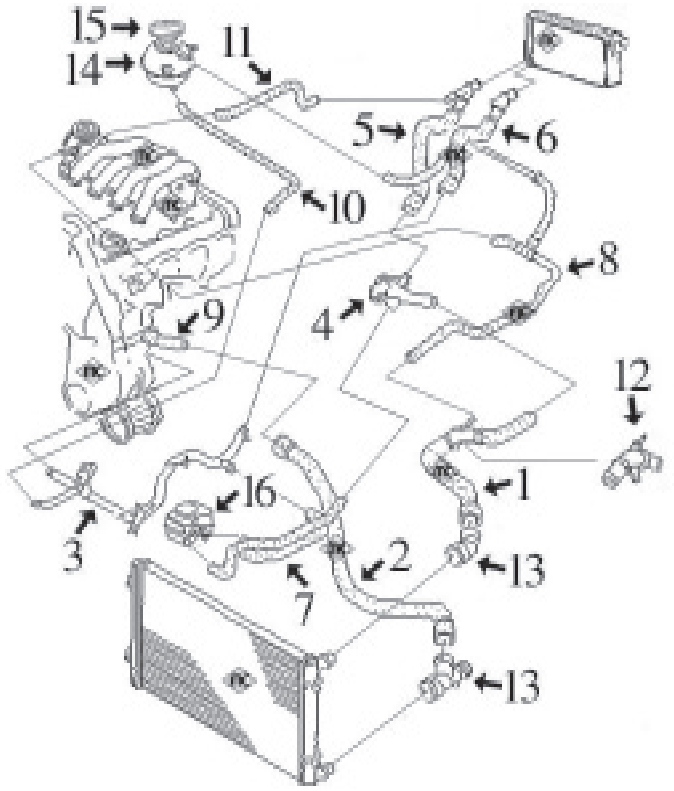

1-	9046	mgto superior radiador completo con conector rápido
2-	9045	mgto inferior radiador completo con conector rápido
3-	3178	tubo de agua metálico completo con junta tórica
4-	3591	boquilla (plástico) en culata
5-	9050	mgto de calefactor a boquilla en culata (con conector rápido)
6-	9042	mgto de calefactor a tubo metálico (con conector rápido)
7-	9047	mgto doble de intercambiador en filtro de aceite
8-	n/d	mgto a caja mariposa y rebose botella
9-	3590	boquilla en bloque (plástico)
10-	9043	mgto de tubo metálico a botella
11-	n/d	mgto de caja mariposa a conector en mgto calefactor
12-	3604	conector mgto superior completo con accesorios
13-	3721	juego de conectores superior/inferior en mgto radiador
14-	3635	botella de expansión
15-	3573	tapón botella de expansión
16-	5374	intercambiador de calor 1.9SDi y 1.9TDi de 90CV
	5380	intercambiador de calor 1.9TDi de 100CV
	5376	intercambiador de calor 1.9TDi de 110 y 115CV
	5375	intercambiador de calor 1.9TDi de 131CV

3722	tubo desvaporizador hasta 5/'99
3728	tubo desvaporizador desde 5/'99
3831	tubo desvaporizador 1.9TDi



03176
tubo de agua metálico 1.6

oe: 06A121065AR



03177
tubo de agua metálico

oe: 06A121065AP



03178
tubo de agua metálico

oe: 038121065AM



03189
tubo de agua metálico

oe: 06A121065AK -06A121065AK



03223
tubo de agua metálico

oe: 06A121065DP -06A121065CB



03224
tubo de agua metálico

oe:



03225
tubo de agua metálico

oe: 03G121065H



03229
tubo agua 1.8

oe: 06A 121 065 E



03573
tapón botella de expansión

oe: 1J0121321A -1J0 121 321 B

© INDUSTRIAL METALCAUCHO, S.L.U.



03590
tapa de termostato delante

oe: 038 121 121



03591
pipa de agua en culata

oe: 038121133 -038121132C



03597
pipa de agua en bloque

oe: 06A 121 121C -038 121 121D



03598
pipa de agua en culata 1.6 - 1.9 TDI

oe: 06A 121 133D -06A 121 132



03599
tapa en culata (lateral)

oe: 06A 121 133C -06A 121 132A



03600
tapa de agua en culata (lateral)

oe: 06A 121 133J -06A 121 132Q



03604
kit completo empalme manguito superior radiador

oe: 1J0121087C -1J0121087B



03612
boquilla conector en culata 1.9 TDI - 1.9 TDI quattro

oe: 044 121 145K -044 121 144B



03635
botella de expansión delante 1.6

oe: 1J0 121 403B



03677
tapón botella de expansión

oe: 3B0 121 321



03693
caja de termostato

oe: 032 121 111AP -032 121 111AP



03721
juego conectores manguitos de radiador debajo

oe: 6Q0 122 291F -1J0 122 291

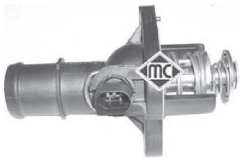

03745
tapa con termostato 1.6

oe: 06A 121 114 -06A 121 114



03817
botella de expansión

oe: 1K0 121 407A

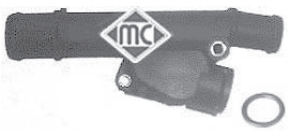

03893
pipa de agua en culata

oe: 038 121 132G



03908
tubo de bomba a termostato

oe: 03C121065A



03914
caja de agua lateral

oe: 06A 121 132AG



03917
pipa de agua Cabeza cilíndrica;izquierda

oe: 03L 121 121 A -03G 121 121 D



09043
mgto de botella a tubo metálico 1.6 - 1.8

oe: 1J0 121 109 B



09045
mgto inferior radiador

oe: 1J0 122 051 H



09046
mgto superior radiador arriba

oe: 1J0122101B

AUDI - A3 (8L1) (09/1996 - 05/2003)



09047
mgto doble de intercambiador centro 1.9 TDI
oe: 1J0 121 086 B



09049
mgto doble de intercambiador 1.6
oe: 1J0 121 086 BG



09092
tubo de intercooler a tubo rígido 1.9 TDI
oe: 1J0145834T



09093
tubo de intercooler a tubo rígido 1.9 TDI
oe: 1J0145834AA



09094
tubo de tubo rígido a colector de aspiración 1.9 TDI
oe: 1J0145834AF



09521
mgto superior radiador
oe: 1K0121087E -7M3 122 291



09522
mgto inferior radiador
oe: 1K0122051BE -1K0121086N



09524
mgto superior/inferior radiador
oe: 1K0121156BK



09526
mgto superior radiador
oe: 1K0122101BP -1K0121156AF



09527
mgto inferior radiador
oe: 1K0122291L -1K0122051AD



09528
tubo en intercooler
oe: 1K0122291AD -1K0121086AN



09042
mgto de tubo metálico a calefactor
oe: 1J0122073A



09048
mgto doble de intercambiador 1.6 - 1.8
oe: 028103494B



09050
mgto de culata a calefactor
oe: 1J0122157EH



09051
mgto de culata a calefactor 1.6 - 1.8
oe: 1J0 122 157 EM



09053
mgto de calefactor a boquilla en culata Salida 1.8
oe: 1J0122157Q

© INDUSTRIAL METALCAUCHO, S.L.U.

CANALIZACIONES de AIRE de ALTA PRESION INTERCOOLER-TURBO:

AUDI A3 1.9 Diesel TDi motores de 90 -100-110-115CV

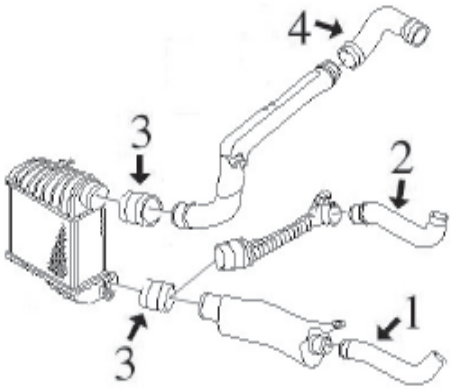

1- 9069 tubo flexible de empalme hasta 5/'99
2- 9070 tubo flexible de empalme desde 5/'99
3- 9064 tubo flexible de intercooler a tubo rígido
4- 9068 tubo flexible de tubo rígido a colector de aspiración

AUDI A3 1.9 Diesel TDi motores de 130 CV

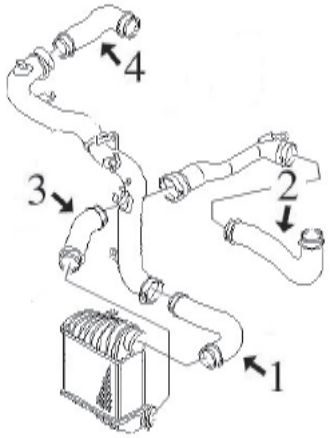

1- 9091 tubo flexible de intercooler a tubo, TDi de 130CV
9092 tubo flexible de intercooler a tubo, TDi de 130CV
2- 9248 tubo flexible a intercooler
3- 9093 tubo flexible de intercooler a tubo, TDi de 130CV
9092 tubo flexible de intercooler a tubo, TDi de 130CV
4- 9094 tubo flexible de tubo rígido a colector de aspiración, TDi de 130CV



03711
tubo de aire a caudalímetro 1.6

oe: 1J0129684N -1J0129684CG



03718
tubo de aire a caudalímetro

oe: 6K0129684F -6K0129684F

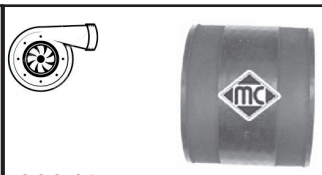

09064
tubo flexible de alta presion de empalme

oe: 1J0145834A



09068
tubo flexible de tubo rígido a colector 1.9 TDI

oe: 1J0145838B



09069
tubo de empalme 1.9 TDI

oe: 1J0145828H



09070
tubo de empalme

oe: 1J0145828T



09091
tubo de intercooler a tubo rígido 1.9 TDI - 1.9 TDI quattro

oe: 1J0145834AE



09248
tubo de intercooler a tubo rígido

oe: 1J0145822E



02669
junta válvula desvaporizadora 1.9 TDI

oe: 028103500

AUDI - A3 (8L1) (09/1996 - 05/2003)



03722
tubo desvaporizador 1.9 TDI

oe: 038 103 493 P



03723
válvula desvaporizadora Cabeza cilíndrica 1.9 TDI

oe: 028 129 101E



03728
tubo desvaporizador 1.9 TDI

oe: 038 103 493A



03831
tubo desvaporizador

oe: 038103493AB



03833
tubo desvaporizador

oe: 038103493AC



03834
tubo desvaporizador

oe: 03G103493D

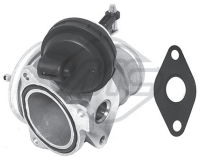

93004
válvula EGR 1.9 TDI

oe: 038129637B -251368



93015
válvula EGR 1.9 TDI - 1.9 TDI quattro

oe: 038 131 501 T

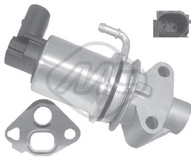

93024
válvula EGR 1.6

oe: 6A 131 501 F -06A 131 501 F



93026
válvula EGR 1.8

oe: 06A 131 501 G

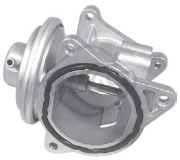

93046
válvula EGR 1.9 TDI

oe: 38 131 501 AF -038 131 501 AF



93048
válvula EGR 1.9 TDI - 1.9 TDI quattro

oe: 038131501AB -038131501AM

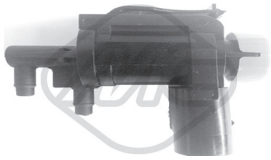

93073
válvula EGR 1.6

oe: 1J0906283C



02916
tapón cárter de aceite

oe: N90813202 -N90 813 201



03553
guía varilla nivel aceite

oe: 06A 103 663 C



03568
guía varilla nivel aceite

oe: 06A103663B



03571
guía varilla nivel aceite

oe: 038 103 663



03621
tapón llenado aceite motor (en plástico, reemplaza al metálico)

oe: 06B 103 485 C -06A 103 485 C



03841
tapa filtro de aceite

oe: 045115433B -045 115 433 E



04365
jgo. tornillo sujeción tapa cubremotor

oe: N90132603 -+028103937

© INDUSTRIAL METALCAUCHO, S.L.U.



04759 mm
varilla nivel aceite

oe: 038 115 611B



04795 563 mm
varilla nivel aceite

oe: 06A115611B



05374
intercambiador de calor + junta 1.9 TDI

oe: 038 117 070 A -068 117 021 B



05375
intercambiador de calor + junta 1.9 TDI

oe: 038 117 070 A -038 117 021 B



05376
intercambiador de calor + junta 1.9 TDI

oe: 028 117 021 E -028 117 021 C



05378
intercambiador de calor + junta 1.6

oe: 038 117 070 A -078 117 021 A



05380
intercambiador de calor + junta 1.8 - 1.9 TDI

oe: 038 117 070 A -028 117 021 B

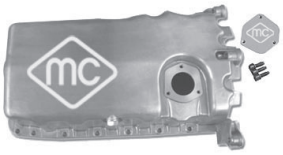

05959
cárter de aceite

oe: 038 103 601 NA -038 103 603 N

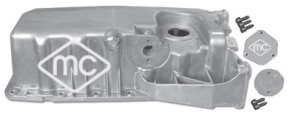

05960
cárter de aceite

oe: 038 103 603 L -038 103 601 MA



05965
cárter de aceite

oe: 030103601QA



06327
intercambiador calor

oe: 096409061D -096 409 061 G



35045
tubo vapores motor 1.8

oe: 06A 103 213



35046
tubo vapores motor

oe: 06A 103 213 F



35113
válvula vapores motor 1.6

oe: 06A 103 465 D



35114
válvula vapores motor

oe: 06A 129 101 A -06A 129 101 D



35115
válvula vapores motor

oe: 06A 145 710 H -06A 145 710 G



03689
válvula filtro gasoil delante

oe: 1J0127247



03708
tapón llenado combustible (sin llave)

oe: 1J0201553C

SUSPENSION DELANTERA y SOPORTES DE MOTOR:

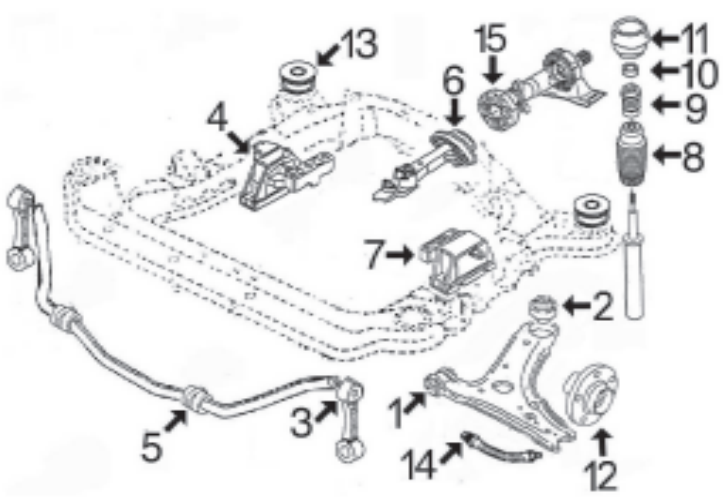

1-	542	silentbloc anterior trapecio delantero
2-	2963	silentbloc posterior trapecio delantero
3-	4250	bieleta puntal barra estabilizadora (plástico)
	4249	bieleta puntal barra estabilizadora (metal)
4-	4368	soporte motor derecho 1.6 (105cv y 16v)-2.3V5
	4186	soporte motor derecho 1.6 (100 y 102cv)-1.8-2.0 1.9TDi
5-	4369	goma para barra estabilizadora de Ø 20 y 21 mm
	4321	goma para barra estabilizadora de Ø 23 mm
6-	4133	soporte motor trasero
7-	4187	soporte motor izquierdo
8-	4324	capuchón amortiguador delantero
9-	4298	tope poliuretano amortiguador
10-	4128	rodamiento soporte amortiguador
11-	4177	soporte amortiguador completo con rodamiento
12-	90063	buje de rueda delantera
13-	4134	soporte sub-chasis trasero
14-	96013	latiguillo freno delantero (435 mm)
15-	5468	flector de transmisión 4Motion (4x4)

SUSPENSION TRASERA:

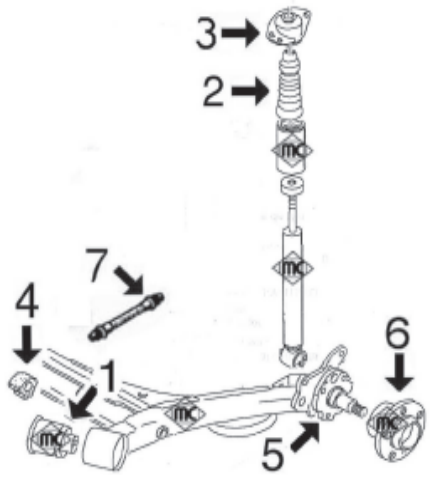

1-	4310	silentbloc brazo suspensión trasero
2-	4312	tope poliuretano amortiguador trasero
3-	4311	soporte amortiguador trasero
4-	2824	goma barra estabilizadora
5-	n/d	mangueta brazo trasero
6-	90521	buje rueda trasera
7-	96014	latiguillo freno trasero (165 mm)



02485
soporte de motor delante 1.9 TDI

oe: 443 199 379D



04133
soporte motor posterior

oe: 1J0 199 851 AM -1J0199851AK

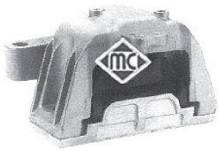

04186
soporte motor derecha;delante

oe: 1J0 199 262BE

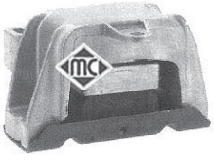

04187
soporte motor lado de engranaje;izquierda

oe: 1J0 199 555AH

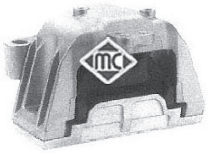

04368
soporte motor derecha

oe: 1J0 199 262BH -1J0 199 262 BH



00542 Ø 12 mm
silentbloc anterior trapecio debajo;delante;Eje delantero

oe: 191407182E -191407182

© INDUSTRIAL METALCAUCHO, S.L.U.



02824 Ø 18 mm
goma barra estabilizadora Eje trasero

oe: 871 511 423



02963 Ø 13 mm
silentbloc posterior trapecio posterior;Eje delantero abajo

oe: 1J0 407 181



04134 Ø 18 mm
silentbloc sub-chasis Eje trasero

oe: 1J0 199 429



04145 Ø 27 mm
goma para barra estabilizadora de Ø 27 mm Eje delantero 1.9 TDI

oe: 4D0 411 327H -4D0 411 327F



04249 Ø 10,5 mm
bieleta puntal barra estabilizadora (metálica) Eje delantero

oe: 1J0 411 315 G



04250 Ø 10,5 mm
bieleta puntal barra estabilizadora (plástico) Eje delantero

oe: 1J0 411 315C



04310 Ø 12 mm
silentbloc brazo suspensión eje trasero ambos lados

oe: 6R0 501 541 A -1J0501541C



04321 Ø 23 mm
goma para barra estabilizadora de Ø 23 mm interior;Eje delantero

oe: 1J0411314G -1J0411314T



04369 Ø 21 mm
goma para barra estabilizadora de Ø 20 y 21 mm interior;Eje delantero

oe: 1J0411314R -1J0411314C



04875 Ø 12 mm
silentbloc puente , suspensión reforzada (Ø 69 mm) exterior;Eje trasero

oe: 1J0 501 541D -1J0 501 541D



04128
rodamiento soporte amortiguador

oe: 357 412 249 A -357 412 249



04177 Ø 14,2 mm
soporte amortiguador completo con rodamiento eje delantero, ambos lados

oe: 1J0412331C



04298
tope poliuretano amortiguador

oe: 1H0 412 303 B



04311
soporte amortiguador eje trasero ambos lados

oe: 1J0 513 353 B



04312
tope poliuretano amortiguador Eje trasero

oe: 1J0512131



04248
tornillo rueda Eje trasero;Eje delantero

oe: 8D0601139D



90063
buje rueda Eje delantero

oe: 1J0 407 613 C -1J0 407 613 G



90203
buje de rueda eje trasero ambos lados

oe: 1J0 598 477



90521
buje rueda ABS Eje trasero

oe: 1J0 501 477A



74008 Ø 40 mm
rodamiento Eje trasero

oe: 1J0598625 -1J0498625



96013 longitud: 470 mm
latiguillo de freno eje delantero, ambos lados

oe: 1J0611701

AUDI - A3 (8L1) (09/1996 - 05/2003)



96014 longitud: mm
latiguillo de freno

oe: 6X0611775 -1J0611775



01069 Ø 24 mm
kit fuelle transmisión lado de engranaje

oe: 7M0498201 -1J0498201E



01102 kit **0077 fuelle**
kit fuelle transmisión lado de rueda

oe: 3B0498203B -1J0498203A Ø



01106 kit **fuelle**
kit fuelle transmisión lado de engranaje;Eje delantero, derecha

oe: 6QE498201A -6Q0498201A Ø



01177 kit **00177 fuelle**
kit fuelle transmisión lado de engranaje

oe: 3D0 498 201 Ø 22-72 mm



01188 kit **fuelle**
kit fuelle transmisión lado de engranaje

oe: 1J0498201C -191498201C Ø 21-100 mm



01190 kit **fuelle**
kit fuelle transmisión lado de rueda

oe: Ø 24-100 mm



01192 kit **fuelle**
kit fuelle transmisión lado de engranaje

oe: 191 498 201 B Ø 27-100 mm



01297 kit **00297 fuelle**
kit fuelle transmisión lado de rueda

oe: 6X0498203 Ø 25-86 mm



01560 kit **fuelle**
kit fuelle transmisión lado de engranaje;izquierda

oe: 321407283A Ø 24-100 mm



01637 kit **fuelle**
kit fuelle transmisión Eje delantero

oe: 191 407 283 Ø 21-100 mm



01921 kit **00921 fuelle**
kit fuelle transmisión lado de rueda

oe: 6N0498203 Ø 24-77 mm



02308 kit **fuelle**
kit fuelle transm. completo lado de engranaje

oe: 443 407 283A Ø 22-107 mm



01300 kit **00300 fuelle**
kit fuelle cremallera dirección

oe: 4D0 419 831E -4D0 419 831D Ø 18-54 mm



01479 kit **00479 fuelle**
kit fuelle cremallera dirección

oe: 1K0 423 831 A -1J0 422 831B Ø 16-49 mm



04324 kit **fuelle**
capuchón amortiguador delante

oe: 357 413 175 A Ø 18-71 mm



05468
flector de transmisión delante

oe: 1J0 521 127 A



04405 Ø 143 mm - 6 canales
polea cigüeñal

oe: 06A 105 243 E



04421 Ø 143 mm - 6 canales
polea cigüeñal

oe: 038105243



04480 Ø 30 mm
polea cigüeñal delante 1.9 TDI

oe: 03G 105 243



04767 Ø 8 mm
rodillo tensor correa alternador

oe: 038 145 276

© INDUSTRIAL METALCAUCHO, S.L.U.

AUDI - A3 (8L1) (09/1996 - 05/2003)



04769 Ø 8 mm
rodillo tensor correa alternador 1.9 TDI

oe: 038145299A -038145299



04922
rodillo en tensor correa alternador 1.9 TDI

oe:



04944
tensor correa alternador 1.9 TDI

oe: 038 903 315 C



04968
rodillo en tensor correa alternador

oe:



04997 Ø 55.9 mm - 6 canales
polea alternador rueda libre

oe: 038903119T -038903119A



04999 Ø 17 mm
polea de alternador 1.9 TDI

oe: 038 903 119



05009
tensor correa alternador con a/c 1.6

oe: 032 145 299 A

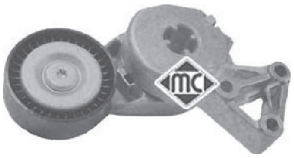

05010 Ø -70 mm, ancho: 24 mm
tensor correa alternador

oe: 06A 903 315 D -06A 903 315 E



05039
tensor correa alternador 1.9 TDI

oe: 038 903 315 A -038 903 315 E



05044
tensor correa alternador

oe: 038 903 315 D -038 903 315 P



05425
tensor correa alternador 1.9 TDI - 1.9 TDI quattro

oe: 038 903 315 AE -038 903 315 F



05696
piñon de cigueñal 1.6

oe: 06A 109 111 B -06A 109 105 C



05698
piñon de cigueñal 1.9 TDI

oe: 038 105 263E



05706
piñon de cigueñal

oe: 038105263F



05961
piñon de cigueñal

oe: 06A 105 263 E



03823
depósito líquido servodirección

oe: 1J0 422 371 C

ARTICULACIONES PALANCA DE CAMBIO

modelos con mando cambio por varillas 1998-2005

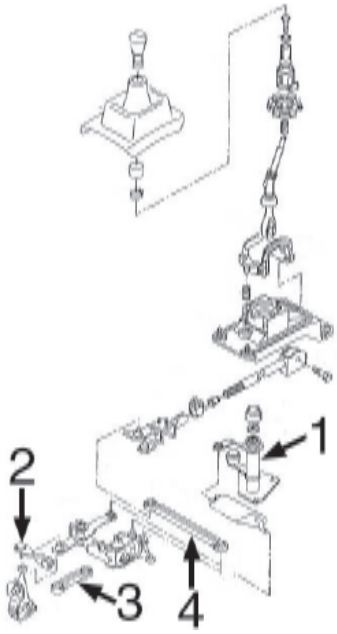

1- 5779 articulación completa con rótula 1-
2- 4326 bieleta reenvio
3- 4327 bieleta reenvio
4- 4328 bieleta reenvio

modelos con mando cambio por cable desde 4/'99-

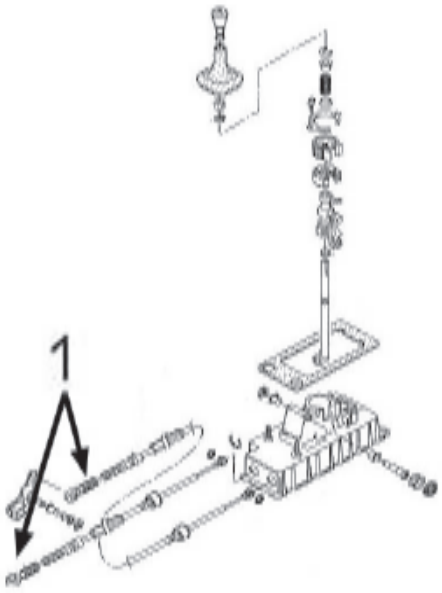

3846 rótula punta cable, cabeza cuadrada y eje pasador de Ø 8 mm
3845 rótula punta cable, cabeza cuadrada y eje pasador de Ø 10 mm
3899 rótula punta cable, cabeza redonda



03845
rótula cable mando cambio velocidades

oe: 1J0711761B



04135
soporte cambio, (cambio manual) izquierda 1.9 TDI
oe: 8D0 399 151 H



04328 longitud: mm
bieleta reenvio cambio velocidades (excep- to reenvio por cable)
oe: 1J0 711 803 C



03846
rótula cable mando cambio velocidades

oe: 1J0711067L -1J0711761C



04326 longitud: mm
bieleta reenvio cambio velocidades (excepto reenvio por cable)
oe: 1J0 711 183D



05779
articulación cambio con rótula 1.8 T - 1.8 T quattro
oe: 1J0711076G



03899
rótula cable mando cambio velocidades

oe: 1J0711761A



04327 longitud: mm
bieleta reenvio cambio velocidades (excepto reenvio por cable) delante
oe: 1J0 711 596 E



06703
soporte transmisión

oe: 1H0521349

© INDUSTRIAL METALCAUCHO, S.L.U.

AUDI - A3 (8L1) (09/1996 - 05/2003)



03691
articulación cambio (mando por cable)

oe: 1J0 711 256



04772
juego palanca desembrague 5 velcds. 1.6

oe: 020141723C



04906
varilla desembrague 1.6

oe: 020 141 741 B



05933
bomba embrague (cilindro maestro)

oe: 1J1 721 388 D -1J1 721 388 F



06120
bombín de embrague (plástico)

oe: 1J0 721 261 F -1J0 721 261 A



06121
bombín de embrague (plástico)

oe: 1J0 721 261 J -1J0 721 261 D



06123
bombín de embrague (plástico)

oe: 6QE721261 -6Q0721261F



02426
soporte presilenciador

oe: 6X0253147 -1H0253147B



04098
soporte silenciador

oe: 1J0 253 144J



04121
soporte catalizador centro

oe: 1J0 253 144H



04122
soporte presilenciador

oe: 1J0 253 144 Q -1J0 253 144



04123
soporte presilenciador

oe: 1J0 253 144G



04364
soporte catalizador Silenciador anterior

oe: 1H0253144E



04869
soporte silenciador 1.6 - 1.8 - 1.9 TDI

oe: 1K0 253 144AH



02059
bomba limpiaparabrisas

oe: 1K6 955 651 -1T0 955 651 A



02062
bomba limpiaparabrisas

oe: 1K5 955 651 -1J5955651

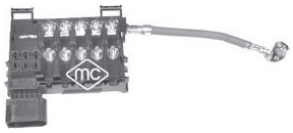

03885
caja de fusibles

oe: 1J0937617D



03887
caja de fusibles

oe: 1J0937617B

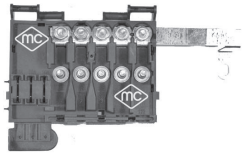

03888
caja de fusibles

oe: 1J0 937617 C



03575
juego grapas plástico alzacristales

oe:

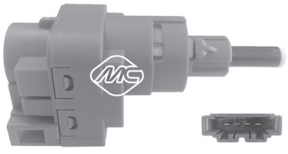

03738
interruptor luz de freno 4 polos

oe: 1C0 945 511 A -1J0 945 511 D



03739
interruptor luz de freno 2 polos

oe: 191 945 515 -191 945 515 B



50097 sensor pasivo
sensor velocidad rueda - ABS Eje delantero, izquierda

oe: 1J0 927 803 -1H0 927 807

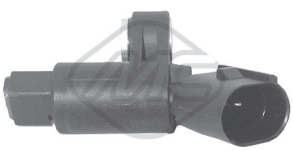

50098 sensor pasivo
sensor velocidad rueda - ABS Eje delantero, derecha

oe: 1J0 927 804 -1H0 927 808

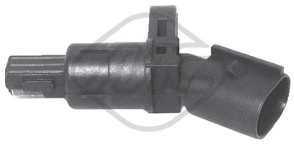

50099 sensor pasivo
sensor velocidad rueda - ABS eje trasero ambos lados

oe: 1J0 927 807 B



50119 sensor pasivo
sensor velocidad rueda - ABS Eje trasero

oe: 1J0 927 807 D

© INDUSTRIAL METALCAUCHO, S.L.U.

CANALIZACIONES DE AGUA:

gasolina 1.6/8v-102 CV

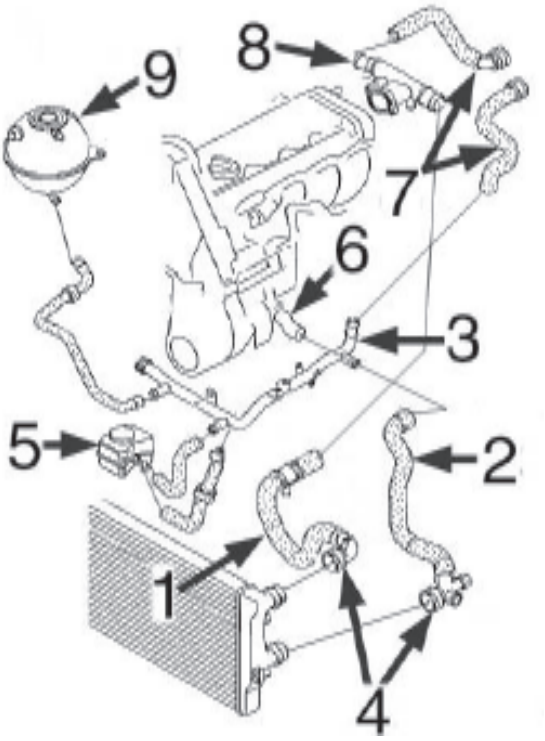

1- 9521 mgto superior radiador
2- 9522 mgto inferior radiador
3- 3223 tubo de agua metálico
4- n/d juego de conectores rápidos
5- 5378 intercambiador de calor
6- 3597 boquilla en bloque
7- n/d jgo. mgtos. entrada/salida calefactor
8- 3914 caja de agua lateral en culata
9- 3817 botella de expansión
3677 tapón botella de expansión

gasolina 1.6FSi

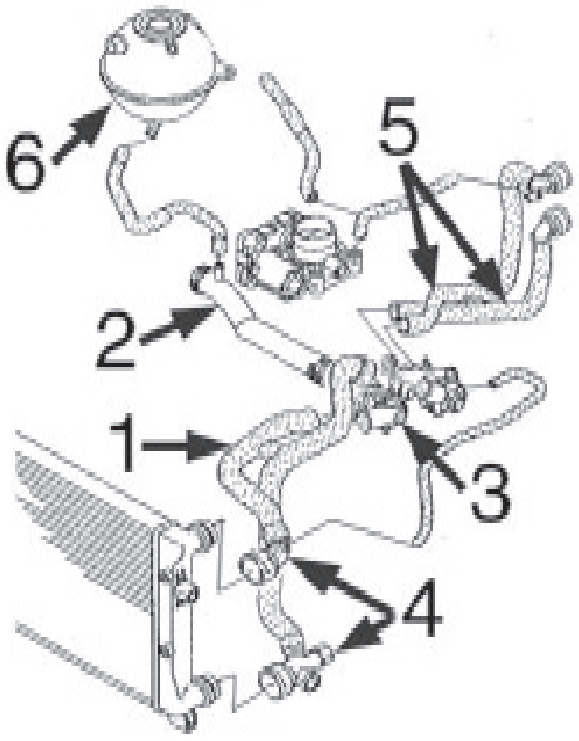

1- 9524 mgto doble superior/inferior radiador
2- 3908 tubo rígido
3- 3693 caja de termostato
4- n/d juego de conectores rápidos
5- n/d jgo mgtos entrada/salida calefactor
6- 3817 botella de expansión
3677 tapón botella de expansión

diesel 1.9TDi-2.0TDi

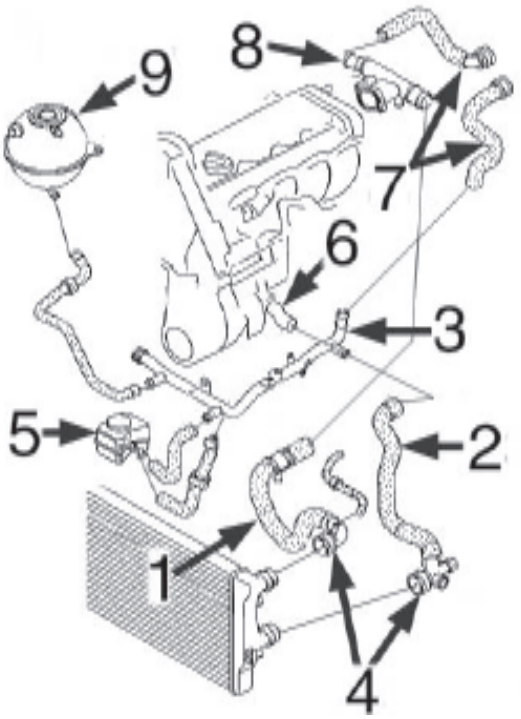

1-	9526	mgto superior radiador 1.9TDi-2.0TDi
2-	9528	mgto inferior radiador 1.9TDi
	9527	mgto inferior radiador 2.0TDi
3-	3224	tubo de agua metálico 1.9TDi
	3225	tubo de agua metálico 2.0TDi
4-	n/d	juego de conectores rápidos
5-	5380	intercambiador de calor
6-	3597	boquilla en bloque 1.9TDi
	3917	boquilla en bloque 2.0TDi
7-	n/d	jgo. mgtos. entrada/salida calefactor
8-	3591	caja de agua lateral en culata 1.9TDi
	3893	caja de agua lateral en culata 2.0TDi
9-	3817	botella de expansión
	3677	tapón botella de expansión

3833	mgto desvaporizador 1.9TDi-102CV
3834	mgto desvaporizador 1.9TDi-105CV
3833	mgto desvaporizador 2.0TDi-140CV (BKD-AZV)
3834	mgto desvaporizador 2.0TDi-140CV (BMM)



03177
tubo de agua metálico 1.8 TFSI - 1.8 TFSI quattro
oe: 06A121065AP



03223
tubo de agua metálico 1.6
oe: 06A121065DP -06A121065CB



03224
tubo de agua metálico 1.9 TDI
oe:



03225
tubo de agua metálico 2.0 TDI - 2.0 TDI quattro
oe: 03G121065H



03591
pipa de agua en culata
oe: 038121133 -038121132C



03677
tapón botella de expansión
oe: 3B0 121 321

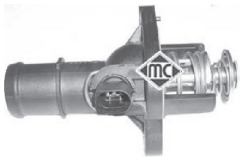

03745
tapa con termostato
oe: 06A 121 114 -06A 121 114



03817
botella de expansión
oe: 1K0 121 407A



03893
pipa de agua en culata
oe: 038 121 132G



03914
caja de agua lateral 1.6
oe: 06A 121 132AG



03917
pipa de agua Cabeza cilíndrica;izquierda
oe: 03L 121 121 A -03G 121 121 D



09045
mgto inferior radiador 1.6
oe: 1J0 122 051 H

© INDUSTRIAL METALCAUCHO, S.L.U.



09046
mgto superior radiador arriba 1.6

oe: 1J0122101B



09521
mgto superior radiador 1.6

oe: 1K0121087E -7M3 122 291



09522
mgto inferior radiador 1.6

oe: 1K0122051BE -1K0121086N



09524
mgto superior/inferior radiador 1.6 FSI

oe: 1K0121156BK



09526
mgto superior radiador 1.9 TDI - 2.0 TDI - 2.0 TDI quattro

oe: 1K0122101BP -1K0121156AF



09527
mgto inferior radiador

oe: 1K0122291L -1K0122051AD



09528
tubo en intercooler 1.9 TDI

oe: 1K0122291AD -1K0121086AN

CANALIZACIONES de AIRE de ALTA PRESION INTERCOOLER-TURBO:

motores 1.9TDi-2.0TDi

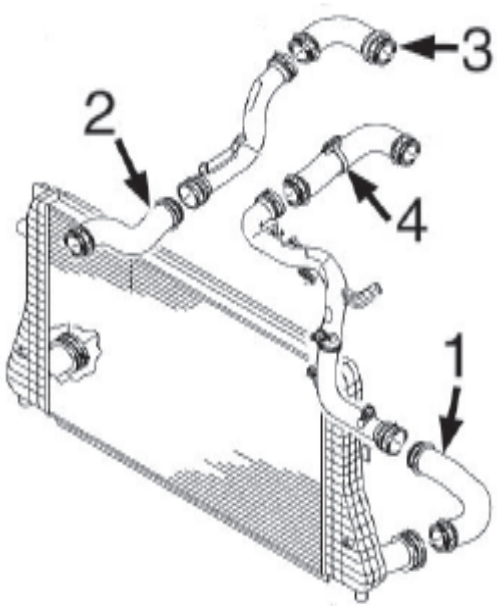

1- 9410 tubo flexible de intercooler a tubo 1.9TDi/2.0TDi
2- 9411 tubo flexible de intercooler a tubo 1.9TDi
9416 tubo flexible de intercooler a tubo 2.0TDi
3- 9412 tubo flexible de tubo a colector asp. 1.9TDi
9415 tubo flexible de tubo a colector asp. 2.0TDi
4- 9413 tubo flexible de tubo a colector asp. 1.9TDi
9414 tubo flexible de tubo a colector asp. 2.0TDi



03718
tubo de aire a caudalímetro 1.9 TDI

oe: 6K0129684F -6K0129684F



09070
tubo de empalme 1.9 TDI

oe: 1J0145828T



09410
tubo flexible de intercooler a tubo

oe: 1K0 145834 L



09411
tubo flexible de intercooler a tubo

oe: 1K0145832B



09412
tubo flexible de tubo a colector asp.

oe: 1T0145790B



09413
tubo flexible de tubo a colector asp. 1.9 TDI

oe: 1K0145838N



09414
tubo flexible de tubo a colector asp.

oe: 1K0 145838 D



09415
tubo flexible de tubo a colector asp.

oe: 1K0145790C



09416
tubo flexible de intercooler a tubo

oe: 1K0145832E



03833
tubo desvaporizador

oe: 038103493AC



03834
tubo desvaporizador 2.0 TDI - 2.0 TDI quattro

oe: 03G103493D

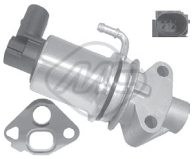

93024
válvula EGR 1.6

oe: 6A 131 501 F -06A 131 501 F

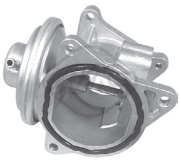

93046
válvula EGR

oe: 38 131 501 AF -038 131 501 AF



93056
válvula EGR

oe: 03L 131 501 D -03L 131 501 K

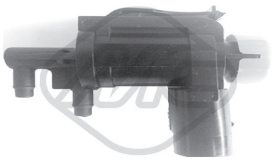

93073
válvula EGR

oe: 1J0906283C



93077
válvula EGR 1.6 FSI

oe: 03C131503B

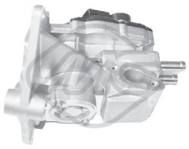

93080
válvula EGR 2.0 FSI

oe: 06F131503A -06F131503B

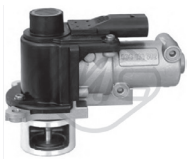

93090
válvula EGR 1.9 TDI - 2.0 TDI - 2.0 TDI quattro

oe: 03G131501D -03G131502B



93097
válvula EGR

oe: 03L131512N -03L131512DQ



02916
tapón cárter de aceite

oe: N90813202 -N90 813 201



03553
guía varilla nivel aceite 1.6

oe: 06A 103 663 C



03621
tapón llenado aceite motor (en plástico, reemplaza al metálico)

oe: 06B 103 485 C -06A 103 485 C



03841
tapa filtro de aceite

oe: 045115433B -045 115 433 E



03908
tubo de bomba a termostato 1.4 TFSI - 1.6 FSI

oe: 03C121065A

© INDUSTRIAL METALCAUCHO, S.L.U.



04365
jgo. tornillo sujeción tapa cubremotor 1.9 TDI - 2.0 TDI
oe: N90132603 -+028103937



04759
varilla nivel aceite 1.6 - 1.9 TDI
oe: 038 115 611B



05377
intercambiador de calor + junta 2.0 FSI - 2.0 TFSI - 2.0 TFSI quattro
oe: 06D 117 021 C



05378
intercambiador de calor + junta 1.6
oe: 038 117 070 A -078 117 021 A



05380
intercambiador de calor + junta
oe: 038 117 070 A -028 117 021 B

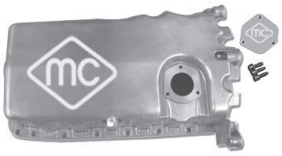

05959
cárter de aceite
oe: 038 103 601 NA -038 103 603 N



05965
cárter de aceite
oe: 030103601QA

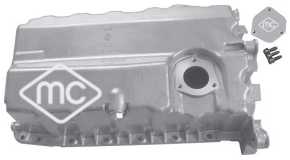

05966
cárter de aceite
oe: 038 103 603 AG

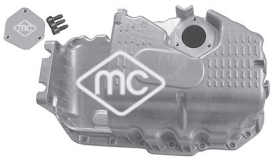

05970
cárter de aceite 1.6 FSI
oe: 03C103603S -03C 103 603 T

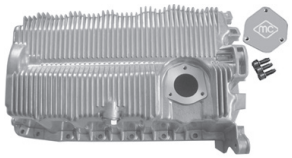

05971
cárter de aceite 1.6
oe: 06A 103 601 AJ -06A 103 601 AR



06324
intercambiador calor
oe: 09G 409 061



06326
intercambiador calor
oe: 09G 409 061

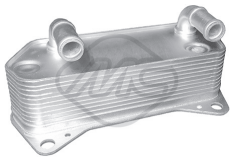

06329
intercambiador calor
oe: 02E 409 061 B



06330
intercambiador calor
oe: 06J 117 021 P -06J 117 021 D



06339
intercambiador calor
oe: 03L117021C

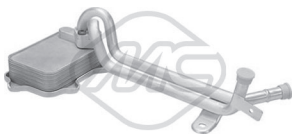

06341
intercambiador calor 1.4 TFSI - 1.6 FSI
oe: 03C 117 021 J



35048
tubo vapores motor
oe: 06F 103 221 E



35049
tubo vapores motor 2.0 TFSI
oe: 06F 103 221 H -6F 103 221 H



35050
tubo vapores motor
oe: 06F 103 235



35109
válvula vapores motor 1.6 FSI
oe: 03C 103 464 -03C 103 464 A



35113
válvula vapores motor 1.6
oe: 06A 103 465 D



35118
kit válvula vapores motor

oe: 06F 129 101N -06F 129 101L

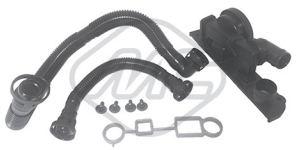

35119
kit válvula vapores motor 2.0 TFSI

oe: 06F 129 101 G -06F 129 101 E



03708
tapón llenado combustible (sin llave)

oe: 1J0201553C

SUSPENSION DELANTERA y SOPORTES DE MOTOR:

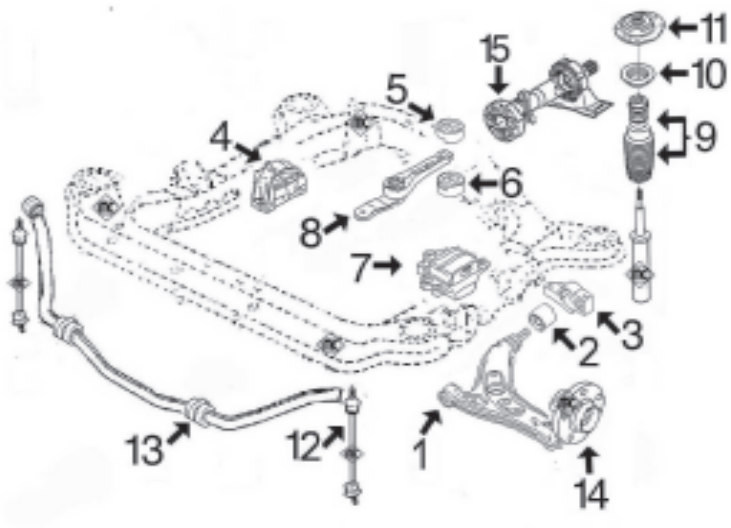

1-	4864	silentbloc anterior trapecio delantero
2-	4691	silentbloc posterior trapecio delantero
3-	4862	silentbloc posterior trapecio delantero izquierdo completo con cuerpo de aluminio
	4863	silentbloc posterior trapecio delantero derecho completo con cuerpo de aluminio
4-	4866	soporte motor derecho1.6FSi
	5964	soporte motor derecho 1.6/102CV
	4865	soporte motor derecho 2.0GTi-2.0FSi
	5946	soporte motor derecho 1.9TDi-1.9SDi
	5413	soporte motor derecho 2.0TDi
5-	4860	silentbloc superior soporte trasero motor
6-	4859	silentbloc inferior soporte trasero motor
7-	4867	soporte motor izquierdo 1.6-1.6FSi-1.9TDi-2.0FSi
	4868	soporte motor izquierdo 1.9TDi (cambio manual automatizado)-2.0TDi todos
8-	4872	bieleta soporte motor trasero 1.6 gasolina
	4987	bieleta soporte motor trasero 1.9TDi-2.0TDi-2.0 gasolina y Automáticos todos
9-	4765	juego capuchón y tope poliuretano amortiguador
10-	4789	rodamiento soporte amortiguador
11-	4871	soporte amortiguador completo con rodamiento
12-	4874	bieleta puntal barra estabilizadora
13-	4861	goma barra estabilizadora
14-	90120	buje rueda delant. con rodamiento (anclaje 4 torn.)
	90121	buje rueda delant. con rodamiento (anclaje 3 torn.)
15-	5468	flector de transmisión 4Motion

SUSPENSION TRASERA: (salvo 4x4 4Motion)

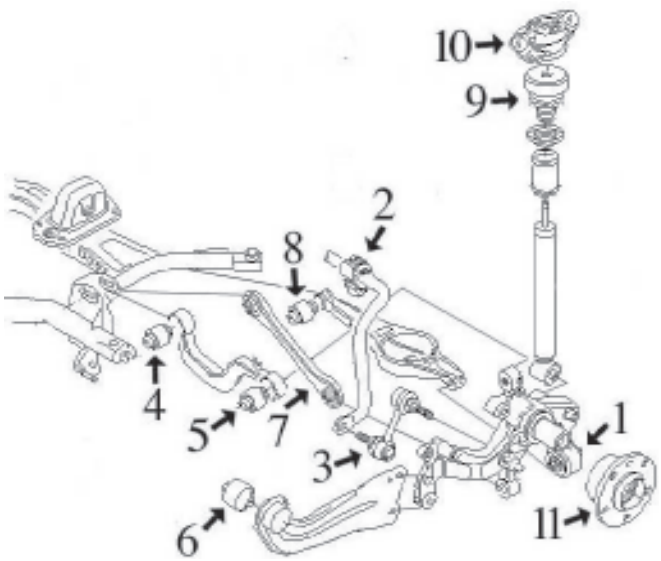

1-	5359	silentbloc mangueta a brazo inferior
2-	4861	goma para barra estabilizadora de Ø18mm
	5356	goma para barra estabilizadora de Ø20,5mm
	5365	goma barra estabilizadora 4Motion (4x4)
3-	4967	bieleta puntal barra estabilizadora
4-	5361	silentbloc interior brazo transversal
5-	5362	silentbloc exterior brazo transversal
6-	5360	silentbloc en brazo oscilante
7-	5370	tirante transversal mangueta izquierda
	5371	tirante transversal mangueta derecha
8-	5363	silentbloc interior brazo inferior
9-	5367	tope poliuretano
10-	4873	soporte amortiguador trasero
11-	90122	buje rueda trasera con rodamiento de Ø 30mm
	90123	buje rueda trasera con rodamiento de Ø 32mm

© INDUSTRIAL METALCAUCHO, S.L.U.

AUDI - A3 (8P1, 8PA) (05/2003 - 08/2012)



04186
soporte motor derecha;delante 1.6

oe: 1J0 199 262BE

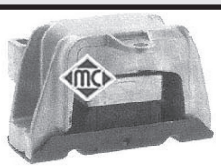

04187
soporte motor lado de engranaje;izquierda 1.6

oe: 1J0 199 555AH



04865
soporte motor derecha

oe: 1K0 199 262 AM -1K0 199 262 M



04866
soporte motor derecha 1.6 FSI

oe: 1K0 199 262 AJ -1K0 199 262 T



04867
soporte motor posterior;izquierda

oe: 1K0 199 555N -1K0 199 555M

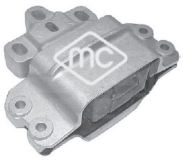

04868
soporte motor izquierda

oe: 1K0 199 555T -1K0 199 555Q



04872
soporte-tirante motor posterior 1.4 TFSI - 1.6 - 1.6 FSI

oe: 1K0 199 855K



04987
soporte-tirante motor posterior

oe: 1K0 199 855 L -1K0 199 855 AE



05413
soporte motor

oe:



05927
soporte motor derecha 1.2 TSI

oe: 1K0 199 262 K -1K0 199 262 AK



05946
soporte motor derecha 1.9 TDI

oe:



05964
soporte motor derecha 1.6

oe: 1K0 199 262 L



04691 Ø 18 mm
silentbloc posterior trapecio eje delantero, ambos lados

oe: 1K0 407 183 E



04861 Ø 17 mm
goma barra estabilizadora Eje trasero;interior

oe: 1K0 511 327AP



04862 Ø 20 mm
silentbloc posterior trapecio completo exterior;izquierda

oe: 1K0 199 231G -1K0 199 231G



04863 Ø 20 mm
silentbloc posterior trapecio completo exterior;derecha

oe: 1K0 199 232G -1K0 199 232G



04864
silentbloc posterior trapecio ambos lados;Eje delantero

oe: 1K0407182



04874
bieleta puntal barra estabilizadora eje delantero, ambos lados

oe: 1K0411315D -1K0411315J



04967 Ø 10 mm
silentbloc en tirante ambos lados;Eje trasero

oe: 1K0 505 465K



05356 Ø 20,7 mm
goma para barra estabiliz. tras. de Ø20,5mm posterior

oe: 1K0 511 327 AS -1K0 511 327 AR



05359 Ø 12 mm
silentbloc mangueta suspensión ambos lados;Eje trasero

oe: 1K0 505 553 A

AUDI - A3 (8P1, 8PA) (05/2003 - 08/2012)



05360 Ø 12,2 mm
silentbloc en tirante longitudinal ambos lados;Eje trasero
oe: 1K0 505 541 D -1K0 505 541 C



05361 Ø 12 mm
silentbloc interior en brazo superior Eje trasero;interior
oe: 1K0 505 279A -1K0 505 279A



05362 Ø 14 mm
silentbloc exterior en brazo superior exterior;Eje trasero
oe: 1K0 505 203A -1K0 505 203A



05363 Ø 12 mm
silentbloc interior en brazo inferior eje trasero ambos lados;debajo
oe: 1K0505171B -1K0 505 171C



05365 Ø 16 mm
goma barra estabilizadora Eje trasero
oe: 4B0511327



05370
tirante transversal mangueta tras. Eje trasero debajo;izquierda
oe: 1K0 501 529F -1K0 501 529F



05371
tirante transversal mangueta tras. Eje trasero debajo;derecha
oe: 1K0 501 530C -1K0 501 530C



06570 Ø 19 mm
silentbloc eje delantero, ambos lados
oe: 1K0 407 183 G



04128
rodamiento soporte amortiguador
oe: 357 412 249 A -357 412 249



04312
tope poliuretano amortiguador Eje trasero
oe: 1J0512131



04765
juego capuchón y tope de amortiguador
oe: 6N0413175A -6N0412303A 68-80 mm



04789
rodamiento soporte amortiguador
oe: 6N0 412 249 B -6N0 412 249 C



04871
soporte amortiguador completo con rodamiento Eje delantero
oe: 1K0 412 331 B



04873 Ø 10 mm
soporte amortiguador eje trasero ambos lados
oe: 1K0 513 353 H -1K0 513 353 G



05367
tope poliuretano suspensión tras. Eje trasero
oe: 1K0 511 353 Q



05989
soporte amortiguador eje trasero ambos lados
oe: 3C0 513 353 C -3C0 513 353 D



04248
tornillo rueda Eje trasero;Eje delantero
oe: 8D0601139D



90120
buje rueda eje delantero, ambos lados
oe: 5K0498621 -8J0598625



90121
buje rueda eje delantero, ambos lados
oe: 8V0498625B -8V0598625



90122
buje rueda eje trasero ambos lados
oe: 1K0 598 611



90123 Ø 32 mm
buje rueda eje trasero ambos lados
oe: 1T0 598 611 B

© INDUSTRIAL METALCAUCHO, S.L.U.

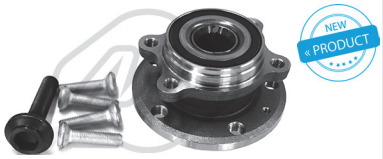

90212
buje de rueda eje delantero, ambos lados

oe: 5K0498621 -8J0598625

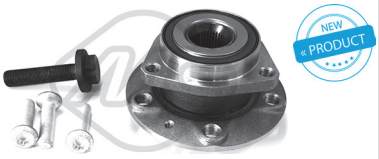

90214
buje de rueda eje delantero, ambos lados

oe: 8V0498625B -8V0598625



90221
buje de rueda eje trasero ambos lados

oe: 1T0598611B -1T0598611



02122
sensor de freno delante 1.8 TFSI

oe: 8T0907637 -8K0615121



01069 Ø 24 mm
kit fuelle transmisión lado de engranaje

oe: 7M0498201 -1J0498201E



01102 kit **0077 fuelle**
kit fuelle transmisión lado de rueda

oe: 3B0498203B -1J0498203A Ø



01106 kit **fuelle**
kit fuelle transmisión lado de engranaje;E-je delantero, derecha

oe: 6QE498201A -6Q0498201A Ø



01177 kit **00177 fuelle**
kit fuelle transmisión lado de engranaje

oe: 3D0 498 201 Ø 22-72 mm



01192 kit **fuelle**
kit fuelle transmisión lado de engranaje

oe: 191 498 201 B Ø 27-100 mm



01297 kit **00297 fuelle**
kit fuelle transmisión lado de rueda

oe: 6X0498203 Ø 25-86 mm



01921 kit **00921 fuelle**
kit fuelle transmisión lado de rueda

oe: 6N0498203 Ø 24-77 mm



02308 kit **fuelle**
kit fuelle transm. completo lado de engranaje

oe: 443 407 283A Ø 22-107 mm



01479 kit **00479 fuelle**
kit fuelle cremallera dirección

oe: 1K0 423 831 A -1J0 422 831B Ø 16-49 mm



05468
flector de transmisión delante

oe: 1J0 521 127 A



04405 Ø 30 mm
polea cigüeñal 2.0 FSI

oe: 06A 105 243 E



04480 Ø 143 mm - 6 canales
polea cigüeñal delante

oe: 03G 105 243



04494 Ø 143 mm - 6 canales
polea cigüeñal delante

oe: 038 105 243 M -038 105 243 L



04767 Ø 8 mm
rodillo tensor correa alternador 1.6 TDI

oe: 038 145 276



04922
rodillo en tensor correa alternador 1.9 TDI

oe:



04997 Ø 23 mm
polea alternador rueda libre

oe: 038903119T -038903119A

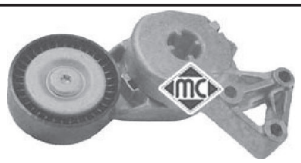

05010
tensor correa alternador

oe: 06A 903 315 D -06A 903 315 E



05424 Ø -70 mm, ancho: mm
tensor correa alternador

oe: 038903315T -038903315AH



05696
piñon de cigueñal 1.6

oe: 06A 109 111 B -06A 109 105 C



05706
piñon de cigueñal

oe: 038105263F



05961
piñon de cigueñal 1.6 - 2.0 FSI

oe: 06A 105 263 E



03845
rótula cable mando cambio velocidades

oe: 1J0711761B



03846
rótula cable mando cambio velocidades

oe: 1J0711067L -1J0711761C



04326 longitud: mm
bieleta reenvio cambio velocidades (excepto reenvio por cable)

oe: 1J0 711 183D



04859
soporte tirante de motor debajo 1.6 - 1.6 FSI - 2.0 FSI

oe: 1K0 199 867



04860
soporte tirante de motor arriba

oe: 1K0 199 868



05939
bomba de embrague con sensor eléctronico

oe: 1K0 721 388 F -1K0 721 388 S



06122
bombín de embrague (plástico)

oe: 1K0 721 261 K



06123
bombín de embrague (plástico)

oe: 6QE721261 -6Q0721261F



06124
bomba de embrague sin sensor eléctronico

oe: 1K0 721 388 F -1K0 721 388 S



02766
soporte tubo de escape

oe: 4A0 253 147 A -823 253 147 A



04121
soporte catalizador centro

oe: 1J0 253 144H



04869
soporte silenciador

oe: 1K0 253 144AH



04870
soporte escape 1.6 - 1.6 FSI

oe: 1K0 253 144AP



02059
bomba limpiaparabrisas

oe: 1K6 955 651 -1T0 955 651 A

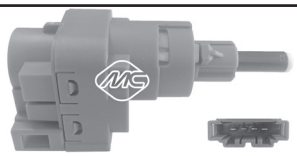

03738
interruptor luz de freno 4 polos

oe: 1C0 945 511 A -1J0 945 511 D



68124 longitud: 343 mm
limpiaparabrisas posterior

oe: 8E9955425C -8E9955407C



50109 Sensor activo
sensor velocidad rueda - ABS

oe: WHT 003 857 -7H0 927 803

© INDUSTRIAL METALCAUCHO, S.L.U.

AUDI - A3 (8P1, 8PA) (05/2003 - 08/2012)

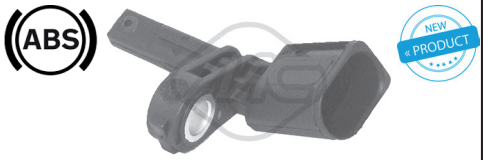

50110 Sensor activo
sensor velocidad rueda - ABS

oe: WHT 003 856 -7H0 927 804

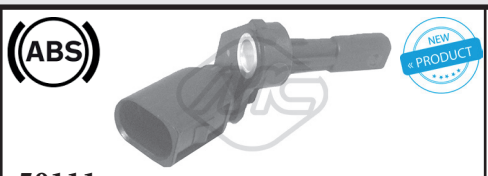

50111 Sensor activo
sensor velocidad rueda - ABS Eje trasero izquierda

oe: WHT 003 859 -1K0 927 807

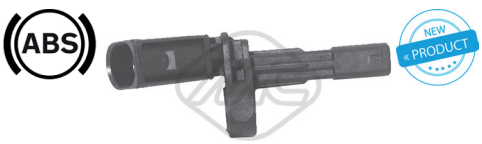

50112 Sensor activo
sensor velocidad rueda - ABS Eje trasero, derecha

oe: WHT 003 858 -1K0 927 808

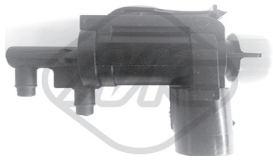

93073
válvula EGR 2.0 TDI

oe: 1J0906283C



06595 Ø 12,9 mm
silentbloc Eje delantero

oe: 5Q0 407 183 E -5Q0 407 183 D



06603 Ø 12 mm
silentbloc exterior;eje trasero ambos lados

oe: 5Q0 501 529 C -5Q0 501 529 C SK



06604 Ø 12 mm
silentbloc eje trasero ambos lados;interior

oe: 5Q0 501 529 C -5Q0 501 529 C SK



90134
buje de rueda Eje delantero

oe:

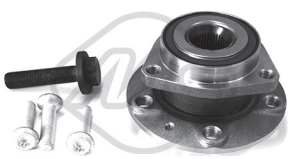

90214
buje de rueda eje delantero, ambos lados

oe: 8V0498625B -8V0598625



50109 Sensor activo
sensor velocidad rueda - ABS

oe: WHT 003 857 -7H0 927 803

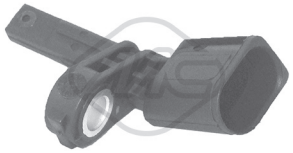

50110 Sensor activo
sensor velocidad rueda - ABS

oe: WHT 003 856 -7H0 927 804



50113 Sensor activo
sensor velocidad rueda - ABS Eje delantero, izquierda

oe: WHT 003 861 -6Q0 927 803 B



50114 Sensor activo
sensor velocidad rueda - ABS Eje delantero, derecha

oe: WHT 003 860 -6Q0 927 804 B

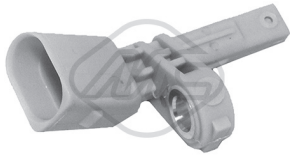

50117 Sensor activo
sensor velocidad rueda - ABS izquierda

oe: WHT 003 857 A -7L0 927 807 B

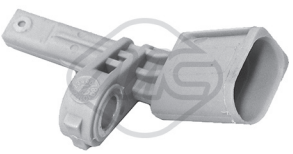

50118 Sensor activo
sensor velocidad rueda - ABS derecha

oe: WHT 003 856 A -7L0 927 808 B



50125 Sensor activo
sensor velocidad rueda - ABS

oe: WHT 003 864 -2K0 927 807

© INDUSTRIAL METALCAUCHO, S.L.U.

CANALIZACIONES DE AGUA:

gasolina 1.8 (1995-2001):

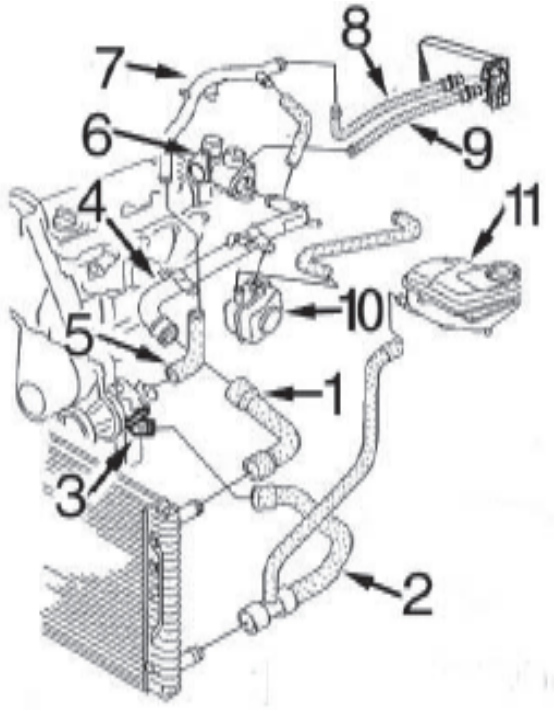

1-	9327	mgto superior radiador
2-	9326	mgto inferior radiador
3-	3528	tapa en bomba de agua
4-	n/d	tubo de agua metálico
5-	9317	mgto salida bomba de agua a tubo rígido
6-	3566	caja de agua en culata (lateral)
7-	n/d	tubo de agua metálico
8-	9316	mgto de calefactor a tubo metálico desde '97 (conector rápido)
9-	9331	mgto de calefactor a caja de agua desde '97 (conector rápido)
10-	5374	intercambiador de calor hasta -4/'99
	5380	intercambiador de calor desde 4/'99-
11-	3623	botella de expansión
	3573	tapón botella de expansión

gasolina 1.6/2.0 (2001-2006):

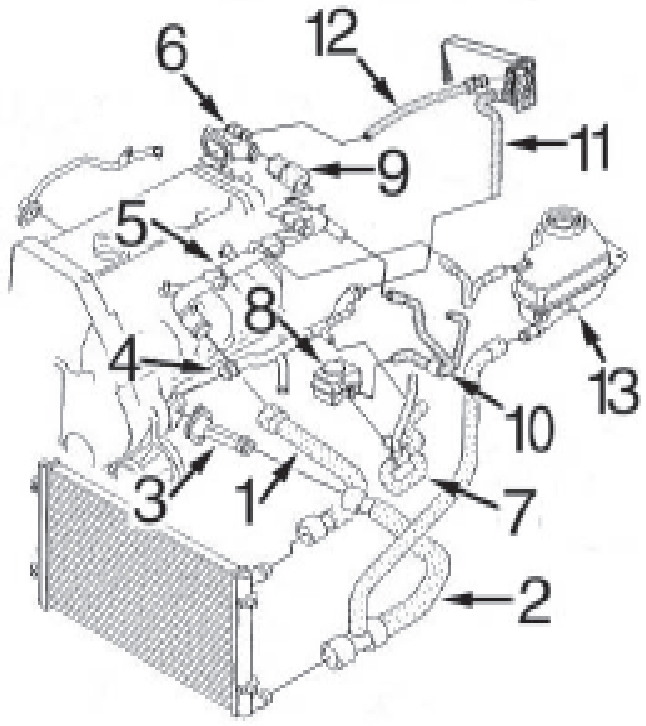

1-	9327	mgto superior radiador
2-	9320	mgto inferior radiador
3-	3601	boquilla entrada agua a bloque
4-	3211	tubo de agua metálico
5-	n/d	tubo de agua metálico
6-	3819	caja de agua en culata (lateral) 1.6-2.0
	3566	caja de agua en culata (lateral) 1.8T
7-	n/d	mgto a intercambiador
8-	5380	intercambiador de calor
9-	n/d	mgto de tubo metálico a caja de agua
10-	n/d	mgto a intercambiador
11-	9316	mgto de calefactor a tubo metálico
12-	9315	mgto de calefactor a caja de agua en culata
13-	3729	botella de expansión
	3730	tapón botella de expansión

diésel 1.9TDi de 90 y 110 CV (1995-2001):

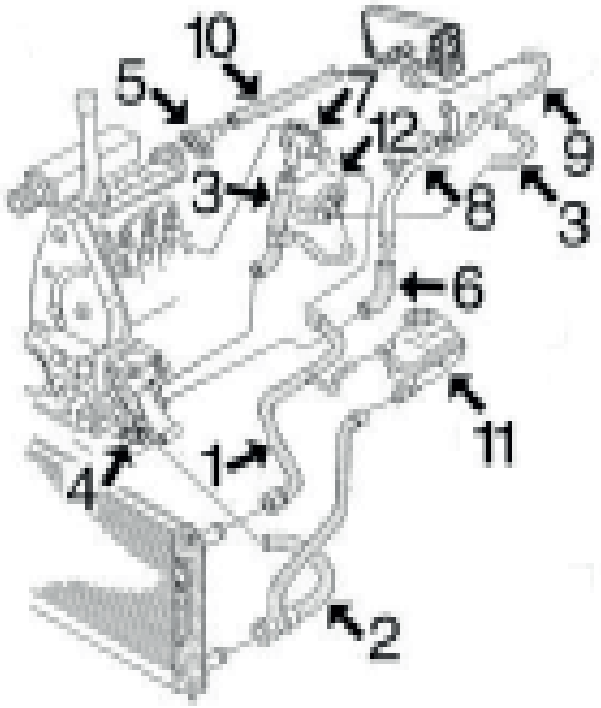

1-	9313	mgto superior radiador
2-	9312	mgto inferior radiador
3-	9314	juego de mgtos a intercambiador de calor
4-	3593	boquilla entrada agua a bloque
5-	3818	tapa de agua en culata (lateral)
6-	9317	mgto de bomba a tubo metálico
7-	3542	caja de agua en culata (frontal)
8-	n/d	tubo de agua metálico hasta -2/'97 (conexión mgto con abrazaderas)
	3207	tubo de agua metálico desde 2/'97- (conector rápido)
9-	9316	mgto de calefactor a tubo metálico desde '97 (conector rápido)
10-	9315	mgto de calefactor a caja de agua desde '97 (conector rápido)
11-	3623	botella de expansión
	3573	tapón botella de expansión

diésel 1.9TDi de 100 y 130CV (2001-2006):

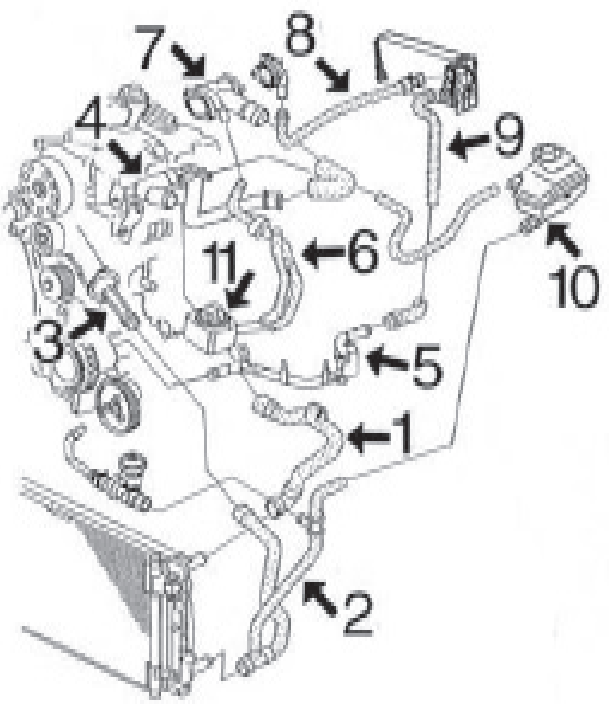

1-	9319	mgto superior radiador
2-	9321	mgto inferior radiador
3-	3601	boquilla entrada agua a bloque
4-	3209	tubo de agua metálico
5-	3208	tubo de agua metálico
6-	9323	mgto doble a intercambiador de calor 100CV
	9324	mgto doble a intercambiador de calor 130CV
7-	n/d	caja de agua en culata (lateral)
8-	9325	mgto de calefactor a tapa en culata
9-	9316	mgto de calefactor a tubo metálico
10-	3729	botella de expansión
	3730	tapón botella de expansión
11-	5380	intercambiador de calor 100CV
	5375	intercambiador de calor 130CV

© INDUSTRIAL METALCAUCHO, S.L.U.

AUDI - A4 (11/1994 -)



03207
tubo de agua metálico 1.9 TDI - 1.9 TDI quattro
oe: 028121065AD



03208
tubo de agua metálico 1.9 TDI - 1.9 TDI quattro
oe: 038121065BH



03209
tubo de agua metálico 1.9 TDI - 1.9 TDI quattro
oe: 038121071S -038121071F



03211
tubo de agua metálico

oe: 06B121065AC



03230
tubo agua 1.6

oe: 06B121071C



03231
tubo agua

oe: 06B 121 071 L



03528
tapa de termostato

oe: 030 121 121B



03536
tapa de termostato

oe: 055 121 121F



03540
kit tapón sensores en tapas de agua

oe: 357 121 140 -025 121 142



03542
brida en culata

oe: 028 121 132A -028 121 132A



03566
boquilla en culata (lateral)

oe: 058 121 133 B -058 121 132



03573
tapón botella de expansión

oe: 1J0121321A -1J0 121 321 B



03574
tapón botella de expansión

oe: 171 121 321F -171 121 321D



03587
boquilla posterior en culata

oe: 028 121 145G -028 121 144N



03591
pipa de agua en culata

oe: 038121133 -038121132C



03593
tapa de termostato

oe: 048 121 121B



03596
boquilla en culata (lateral) 1.6

oe: 050121132C -050121132A



03601
tapa de termostato

oe: 06B 121 121



03623
botella de expansión

oe: 8D0 121 403 J -8D0 121 403 L



03677
tapón botella de expansión

oe: 3B0 121 321



03729
botella de expansión 1.6 - 1.8 T - 1.8 T quattro
oe: 8E0 121 403



03730
tapón botella de expansión

oe: 8E0 121 321



03818
tapa en culata Cabeza cilíndrica;posterior

oe: 028 121 144 Q



03819
caja de agua 1.6

oe: 050 121 132B -06B 121 132 H



03893
pipa de agua en culata 2.0 TDI - 2.0 TDI 16V

oe: 038 121 132G



03967
botella expansión 2.4

oe: 8E0 121 403 A



03968
botella expansión 2.5 TDI - 2.5 TDI quattro

oe: 8E0 121 403 C



03971
botella expansión S4 quattro

oe: 8E0121403F



09045
mgto inferior radiador 1.9 TDI

oe: 1J0 122 051 H



09046
mgto superior radiador arriba 1.9 TDI

oe: 1J0122101B



09312
mgto inferior radiador debajo 1.9 TDI

oe: 8D0121055F -4B0121055G



09313
mgto superior radiador arriba 1.9 TDI

oe: 8D0121101AJ



09314
jgo mgtos intercambiador 1.9 TDI

oe: 058121058B -028121053AA



09317
mgto de bomba a tubo metálico 1.6 - 1.9 TDI

oe: 048121063 -058121063



09319
mgto superior radiador 1.9 TDI

oe: 8D0121101AD

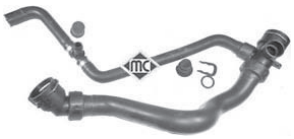

09320
mgto inferior radiador 1.6 - 1.9 TDI

oe: 8D0121055J -4B0121055J



09321
mgto inferior radiador 1.9 TDI

oe:



09324
mgto doble a intercambiador debajo

oe: 038121086M -038121086F



09326
mgto inferior radiador

oe: 4B0121055F -8D0 121 055 G



09327
mgto superior radiador

oe: 8D0 121 101 K



09331
mgto calefactor 1.8

oe: 8D0819371H



09315
mgto calefactor 1.9 TDI

oe: 8D0819371AB

© INDUSTRIAL METALCAUCHO, S.L.U.



09316
mgto calefactor 1.8 - 1.9 TDI

oe: 8D0819373N



09322
mgto doble a intercambiador 1.9 TDI

oe:



09323
mgto doble a intercambiador 1.9 TDI

oe: 038121086L



09325
mgto calefactor 1.9 TDI

oe: 8D0819371AN



02669
junta válvula desvaporizadora 1.9 TDI

oe: 028103500



03644
tubo plástico desvaporizador

oe: 028 103 491J -028 103 491J



03719
válvula desvaporizadora Eje delantero 1.9 TDI

oe: 028 129 101D



93011
válvula EGR 1.9 TDI - 1.9 TDI quattro

oe: 038 131 501 AQ -038 131 501 G



93033
válvula EGR

oe: 03G131501R -03G131501Q



93035
válvula EGR 1.9 TDI - 1.9 TDI quattro

oe: 38 131 501 AL -038 131 501 AL



93056
válvula EGR

oe: 03L 131 501 D -03L 131 501 K



93057
válvula EGR

oe: 028 131 501E -028 131 501B

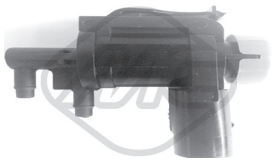

93073
válvula EGR 1.9 TDI - 1.9 TDI quattro

oe: 1J0906283C



93091
válvula EGR

oe: 038131501BF -038131501BH



93092
válvula EGR 2.7 TDI - 3.0 TDI quattro

oe: 059131502G -059131502B



00759
tapón cárter de aceite

oe: 059 103 193



02448
guia varilla nivel aceite

oe: 053103663



02780
junta colector escape

oe: 028129589B



02876
guia varilla nivel aceite

oe: 028 103 663 A -028 103 663 B



02916
tapón cárter de aceite

oe: N90813202 -N90 813 201



03568
guía varilla nivel aceite

oe: 06A103663B



03571
guía varilla nivel aceite 1.9 TDI - 1.9 TDI quattro
oe: 038 103 663



03621
tapón llenado aceite motor (en plástico, reemplaza al metálico)
oe: 06B 103 485 C -06A 103 485 C



03725
guía varilla nivel aceite 1.6
oe: 06A 103 663A -06A 103 663



03841
tapa filtro de aceite
oe: 045115433B -045 115 433 E



04365
jgo. tornillo sujeción tapa cubremotor
oe: N90132603 -+028103937



04759
varilla nivel aceite 1.9 TDI
oe: 038 115 611B



05374
intercambiador de calor + junta 1.8
oe: 038 117 070 A -068 117 021 B



05375
intercambiador de calor + junta 1.9 TDI
oe: 038 117 070 A -038 117 021 B



05376
intercambiador de calor + junta
oe: 028 117 021 E -028 117 021 C



05377
intercambiador de calor + junta
oe: 06D 117 021 C



05380
intercambiador de calor + junta
oe: 038 117 070 A -028 117 021 B

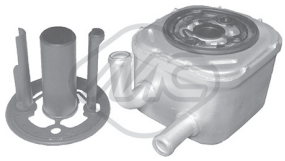

06323
intercambiador calor 2.5 TDI - 2.5 TDI quattro
oe: 059 117 021 B



06330
intercambiador calor
oe: 06J 117 021 P -06J 117 021 D



06332
intercambiador calor 2.0 - 2.0 FSI
oe: 06B 117 021

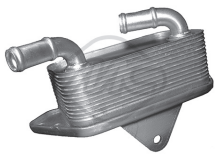

06334
intercambiador calor 3.2 FSI - 3.2 FSI quattro
oe: 06E 117 021 G



06339
intercambiador calor 2.0 TDI
oe: 03L117021C



06344
intercambiador calor 2.7 TDI - 3.0 TDI quattro
oe: 059117021K



35046
tubo vapores motor 1.8 T - 1.8 T quattro
oe: 06A 103 213 F



35047
tubo vapores motor
oe: 06C 103 217 B -06C 103 217 C



35048
tubo vapores motor
oe: 06F 103 221 E



35049
tubo vapores motor 2.0 TFSI - 2.0 TFSI quattro
oe: 06F 103 221 H -6F 103 221 H

© INDUSTRIAL METALCAUCHO, S.L.U.



35050
tubo vapores motor

oe: 06F 103 235



35053
tubo vapores motor S4 quattro

oe: 078 103 235 B



35110
válvula vapores motor 3.0 TDI quattro

oe: 059 103 495 G



35111
válvula vapores motor 3.0 TDI quattro

oe: 05A 103 495



35114
válvula vapores motor 1.8 T - 1.8 T quattro

oe: 06A 129 101 A -06A 129 101 D



35115
válvula vapores motor 1.8 T - 1.8 T quattro

oe: 06A 145 710 H -06A 145 710 G



35116
válvula vapores motor 1.8 T

oe: 06A145710P



35117
válvula vapores motor

oe: 06C 103 245



35118
kit válvula vapores motor

oe: 06F 129 101N -06F 129 101L



35119
kit válvula vapores motor 2.0 TFSI

oe: 06F 129 101 G -06F 129 101 E



03672
válvula filtro gasoil

oe: 191 127 247 A



03689
válvula filtro gasoil delante 1.9 TDI

oe: 1J0127247



03708
tapón llenado combustible (sin llave)

oe: 1J0201553C

CANALIZACIONES de AIRE de ALTA PRESION INTERCOOLER-TURBO:

Hasta modelo -'01:
1.9 Diesel TDi motores de 75 CV (AFF), 90CV (1Z-AHH-AHU), 110CV(AFN) y 115CV(AJM)

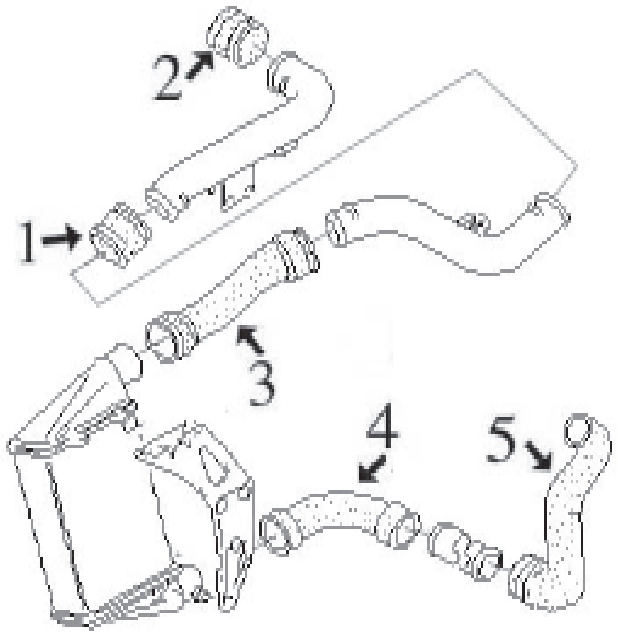

1-	9061	tubo flexible de empalme 75-90-110 CV
	9071	tubo flexible de empalme 115CV
2-	9061	tubo flexible de empalme 75-90-110 CV
	9071	tubo flexible de empalme 115CV
3-	9076	tubo flexible de empalme 90CV hasta -'98
	9311	tubo flexible de empalme 75-90-110 CV desde '98-
	9077	tubo flexible de empalme 115 CV
4-	9075	tubo flexible de intercooler a tubo rígido (fijación con abrazaderas), todos mods.
	9074	tubo flexible de intercooler a tubo rígido (fijación con empalme rápido), todos mods.
5-	9073	tubo flexible de tubo rígido a colector de aspiración 75-90CV(AHU)
	9072	tubo flexible de tubo rígido a colector de aspiración 90CV(AHH)-110CV-115CV

Desde modelo '01-:
1.9 Diesel TDi motores de 100 CV (AVB), 115CV (BKE) y 131CV(AVF-AWX)

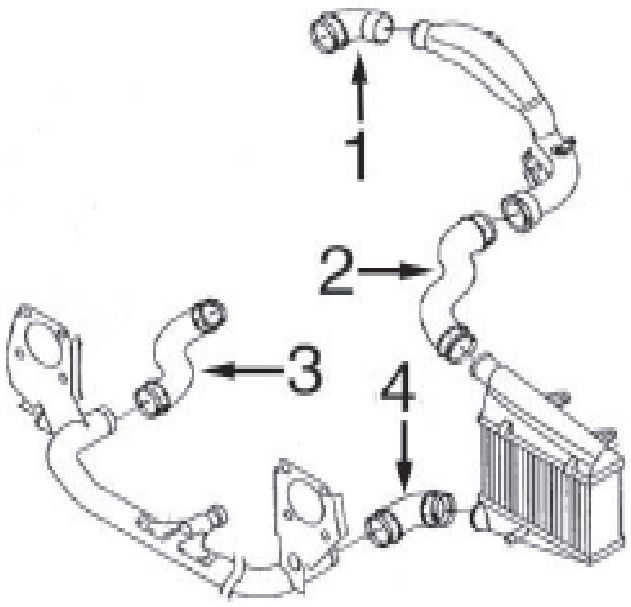

1-	9071	tubo flexible de empalme 100CV
	n/d	tubo flexible de empalme 115CV
	9306	tubo flexible de empalme 131CV
2-	n/d	tubo superior de intercooler 100CV
	n/d	tubo superior de intercooler 115CV
	9305	tubo superior de intercooler 131CV hasta -6/'03
	n/d	tubo superior de intercooler 131CV desde 6/'03-
3-	9072	tubo flexible de empalme 100CV hasta -6/'03
	n/d	tubo flexible de empalme 100-115 CV desde 6/'03-
	9310	tubo flexible de empalme 131CV hasta -6/'03
	n/d	tubo flexible de empalme 131CV desde 6/'03-
4-	9307	tubo inf. de intercooler 100-131 CV hasta -6/'03
	n/d	tubo inf. de intercooler 115-131 CV desde 6/'03-

© INDUSTRIAL METALCAUCHO, S.L.U.

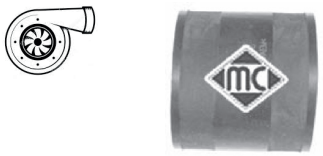

09061
tubo flexible de empalme

oe: 1H0145834E -1H0 145 834 J



09069
tubo de empalme 1.9 TDI - 1.9 TDI quattro
oe: 1J0145828H



09071
tubo flexible de empalme 1.9 TDI

oe: 8D0145834A



09072
tubo flexible de tubo rígido a colector debajo
oe: 8D0 145 828 L



09073
tubo flexible de tubo rígido a colector 1.9 TDI
oe: 8D0145828G



09074
tubo flexible de intercooler a tubo rígido

oe: 3B0145834Q -3B0145834L



09075
tubo flexible de intercooler a tubo rígido

oe: 8D0 145834 F



09076
tubo flexible de empalme

oe: 058145856A



09077
tubo flexible de empalme 1.9 TDI - 1.9 TDI quattro
oe: 058145856K



09303
tubo flexible de emplame 1.9 TDI

oe: 3B0145834R



09305
ubo superior de intercooler 1.9 TDI - 1.9 TDI quattro
oe: 8E0 145745 B



09306
tubo flexible de empalme 1.9 TDI

oe: 3B0145834P



09307
tubo inferior de intercooler 1.9 TDI

oe: 8E0 145837 F



09310
tubo flexible de empalme 1.9 TDI

oe: 8E0145834M



09311
tubo flexible de empalme 1.9 TDI

oe: 058145856J

SUSPENSION DELANTERA y SOPORTES DE MOTOR:

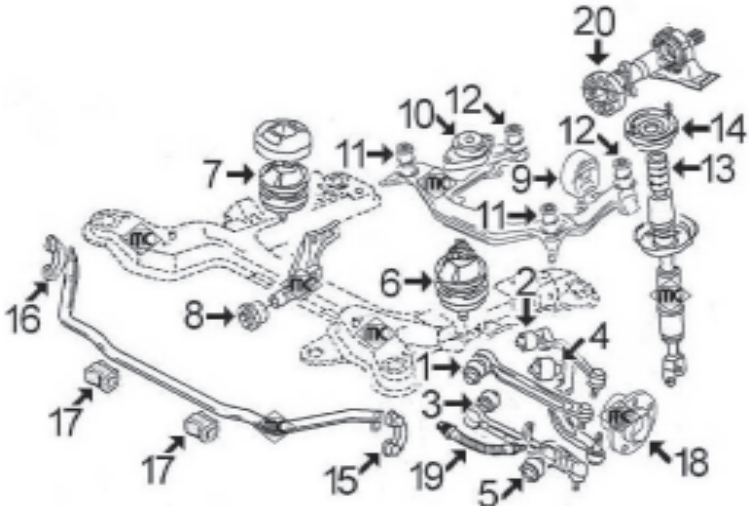

- 1- 4137 silentbloc interior brazo superior (anterior) suspensión delantera
- 2- 4137 silentbloc interior brazo superior (posterior) suspensión delantera
- 3- 4139 silentbloc interior brazo inferior (anterior) suspensión delantera
- 4- 4140 silentbloc interior brazo inferior (posterior) suspensión delantera
- 5- 4138 silentbloc exterior brazo inferior (anterior) suspensión delantera
- 6- 4130 soporte motor izquierdo motores de 4 cilindros
  - 4131 soporte motor izquierdo motores de 6 cilindros (sin conector)
  - 5357 soporte motor izquierdo motores de 6 cilindros (con conector, ver imagen)
- 7- 4132 soporte motor derecho motores de 4 cilindros
  - 4131 soporte motor derecho motores de 6 cilindros (sin conector)
  - 5357 soporte motor derecho motores de 6 cilindros (con conector, ver imagen)
- 8- 4359 silentbloc guia soporte motor delantero
- 9- 4135 soporte izquierdo cambio manual hasta -'03
  - 4136 soporte izquierdo cambio automático hasta -'03
  - 5955 soporte central cambio desde '03-
- 10- 4136 soporte derecho cambio manual y automático
  - 5955 soporte central cambio desde '03-
- 11- 4303 silentbloc anterior soporte sub-chasis cambio
- 12- 4304 silentbloc posterior soporte sub-chasis cambio
- 13- 4302 tope poliuretano amortiguador delantero
- 14- 4337 soporte amortiguador delantero
- 15- 4333 bieleta izquierda puntal barra estabiliz. hasta '97 (con tornillos)
  - 4143 bieleta izquierda puntal barra estabiliz. desde '97 (con agujeros pasantes)
- 16- 4334 bieleta derecha puntal barra estabiliz. hasta '97 (con tornillos)
  - 4146 bieleta derecha puntal barra estabiliz. desde '97 (con agujeros pasantes)
- 17- 4144 goma para barra estabilizadora de Ø 24 mm
  - 4145 goma para barra estabilizadora de Ø 27 mm
  - 5891 goma para barra estabilizadora de Ø 29 mm
- 18- 90053 buje rueda delantera todos modelos salvo 1.9TDi con motor AFN y 2.8
  - 90054 buje rueda delantera 1.9TDi con motor AFN y 2.8
- 19- 96008 latiguillo freno delantero (310 mm)
- 20- 5468 flector de transmisión Quattro (4x4)
- 21- 5887 soporte central cambio A4 (desde 2001-, versiones con un solo soporte de cambio)

SUSPENSION TRASERA A4-I1995-2001 (salvo Quattro):

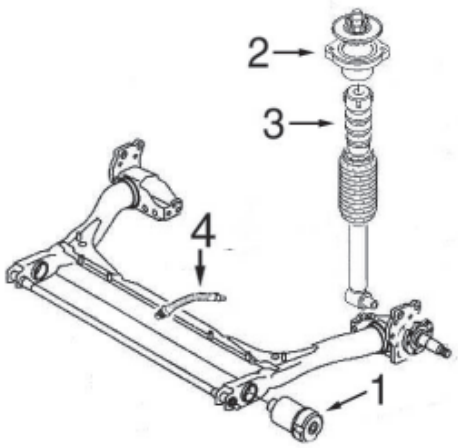

- 1- 5352 silentbloc puente trasero
- 2- 5369 soporte amortiguador trasero
- 3- 5351 tope poliuretano amortiguador trasero
- 4- 96011 latiguillo freno trasero de 205 mm

© INDUSTRIAL METALCAUCHO, S.L.U.

SUSPENSION TRASERA A4-II desde 2001- (salvo Quattro):

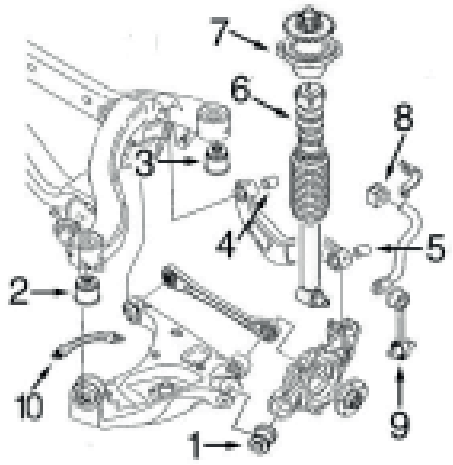

1- 5368 silentbloc anterior mangueta
2- 5353 silentbloc anterior puente trasero
3- 5354 silentbloc posterior puente trasero
4- 5338 silentbloc interior brazo superior
5- 5338 silentbloc exterior brazo superior
6- 5351 tope poliuretano amortiguador trasero
7- 5358 soporte amortiguador trasero
8- 5365 goma barra estabilizadora trasera
9- 5366 bieleta puntal barra estabilizadora trasera
10- n/d latiguillo freno trasero



02485
soporte de motor delante

oe: 443 199 379D



04130
soporte motor izquierda

oe: 8D0 199 379S -8D0 199 379J



04131
soporte motor delante 2.6 - 2.8

oe: 8D0 199 379K



04132
soporte motor derecha

oe: 8E0199382E -8D0 199 382M



04174
soporte motor izquierda;delante

oe: 8A0 199 379 E -8A0 199 379 B



04186
soporte motor derecha;delante 1.9 TDI

oe: 1J0 199 262BE

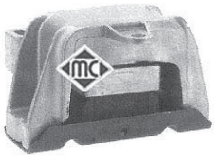

04187
soporte motor lado de engranaje;izquierda 1.9 TDI

oe: 1J0 199 555AH



04359 Ø 26 mm
guia soporte motor delante

oe: 8D0 199 339 F



05357
soporte motor ambos lados 2.5 TDI - 2.5 TDI quattro

oe: 8E0199379AC -4B0 199 379 E



04137 Ø 10 mm
silentbloc brazos superiores suspensión posterior;Eje delantero arriba

oe: 4D0 407 515C



04138 Ø 12 mm
silentbloc brazo inferior (anterior) suspensión centro;Eje delantero abajo

oe: 4D0 407 181H

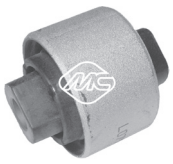

04139 Ø 12 mm
silentbloc brazo inferior (anterior) suspensión posterior;Eje delantero abajo

oe: 4D0 407 182E



04140 Ø 12 mm
silentbloc brazo inferior (posterior) suspensión exterior;Eje delantero arriba

oe: 4D0 407 183 Q -4D0 407 183 P



04143
bieleta puntal barra estabilizadora Eje delantero, izquierda

oe: 8D0411317D



04144 Ø 25 mm
goma para barra estabilizadora de Ø 24 mm Eje delantero
oe: 4D0 411 327G -4D0 411 327E



04145 Ø 27 mm
goma para barra estabilizadora de Ø 27 mm Eje delantero
oe: 4D0 411 327H -4D0 411 327F



04146
bieleta puntal barra estabilizadora Eje delantero, derecha
oe: 8D0411318D



04303
silentbloc anterior soporte sub-chasis cambio
oe: 8D0 399 415D



04304
silentbloc posterior soporte sub-chasis cambio
oe: 8D0 399 419G



04333
bieleta puntal barra estabilizadora Eje delantero, izquierda
oe: 4D0411317G



04334
bieletapuntalbarraestabilizadora Eje delantero, derecha
oe: 4D0 411 317J



04864
silentbloc posterior trapecio ambos lados;Eje delantero 2.0 TDI 16V
oe: 1K0407182



05338 Ø 12,21 mm
silentbloc exterior/interior brazo superior ambos lados;Eje trasero;arriba
oe: 8E0 501 541S -8E0 501 541 K



05352 Ø 12,3 mm
silentbloc puente ambos lados;Eje trasero
oe: 8D0 501 541A -8D0 501 541 D



05353 Ø 18,5 mm
silentbloc anterior puente Eje trasero;izquierda;derecha;delante
oe: 8E0505145AR



05354 Ø 19 mm
silentbloc posterior puente ambos lados;posterior;Eje trasero
oe: 8E0 505 145 AP



05365 Ø 16 mm
goma barra estabilizadora Eje trasero
oe: 4B0511327



05366
bieleta puntal barra estabilizadora eje trasero ambos lados
oe: 8E0 505 465 AF



05368
silentbloc anterior mangueta exterior;ambos lados;Eje trasero debajo
oe: 8E0 505 203D



05369
soporte amortiguador Eje trasero
oe: 8E0513353C -8E0513353B



05891 Ø 29 mm
goma para barra estabilizadora de Ø 29mm interior;Eje delantero
oe: 4D0 411 327J



06573 Ø 12 mm
silentbloc exterior;debajo;eje delantero, ambos lados
oe: 4E0 407 181 B

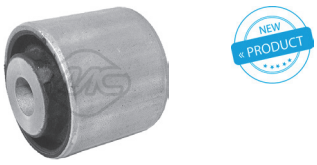

06578 Ø 12 mm
silentbloc exterior;debajo;delante;Eje delantero;Eje delantero abajo
oe: 8E0 407 181 B



04302
tope poliuretano amortiguador Eje delantero
oe: 8D0 412 131 F



04337
soporte amortiguador Eje delantero
oe: 4D0 412 377 F

© INDUSTRIAL METALCAUCHO, S.L.U.

AUDI - A4 (11/1994 -)



05351
tope poliuretano amortiguador Eje trasero
oe: 3B0 512 131 H



05358 Ø 10,5 mm
soporte amortiguador Eje trasero
oe: 4F0 513 353 B -4F0 513 353 D



04248
tornillo rueda Eje trasero;Eje delantero
oe: 8D0601139D



90053
buje rueda eje delantero, ambos lados
oe: 8D0 407 615E -8D0 407 615D



90054
buje rueda eje delantero, ambos lados
oe: 4A0 407 615D -4A0 407 615B



90132
buje de rueda Eje delantero
oe: 8K0598625 -4K0498625

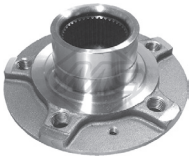

90135
buje de rueda Eje delantero
oe: 8K0 407 613 B

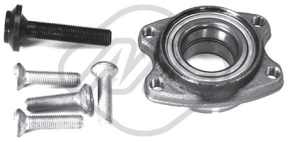

90217
buje de rueda eje delantero, ambos lados
oe: 4D0407625H -8E0598625B



02122
sensor de freno delante
oe: 8T0907637 -8K0615121



08377
mgto depresor servofreno
oe: 321 611 939 E



74022 Ø 39 mm
rodamiento Eje delantero
oe: 8D0 598 625 A -8D0 498 625



74034 Ø 19,05;29 mm
rodamiento Eje trasero
oe: 311405625N -443505509 -19 mm



74060 Ø 19,05;29 mm
rodamiento Eje trasero
oe: 311405625N -443505509 -19 mm



74061 Ø 43 mm
rodamiento Eje delantero
oe: 8D0 498 625 B -893 498 625 E



74107 Ø 39 mm
rodamiento Eje delantero;eje delantero, ambos lados
oe: 8D0498625 -4B0498625



74117 Ø 43 mm
rodamiento eje delantero, ambos lados
oe: 4A0498625



96008 longitud: 320 mm
latiguillo de freno eje delantero, ambos lados
oe: 8D0611707



96011 longitud: 205 mm
latiguillo de freno posterior
oe: 8D0611775E



01069 Ø 24 mm
kit fuelle transmisión lado de engranaje
oe: 7M0498201 -1J0498201E



01102 kit **0077 fuelle**
kit fuelle transmisión lado de rueda
oe: 3B0498203B -1J0498203A Ø



01177 kit **00177 fuelle**
kit fuelle transmisión lado de engranaje
oe: 3D0 498 201 Ø 22-72 mm

AUDI - A4 (11/1994 -)



01187 kit **00187 fuelle**
kit fuelle transmisión lado de rueda

oe: 701 498 203 Ø 24-88 mm



01188 kit **fuelle**
kit fuelle transmisión lado de engranaje

oe: 1J0498201C -191498201C Ø 21-100 mm



01192 kit **fuelle**
kit fuelle transmisión lado de engranaje

oe: 191 498 201 B Ø 27-100 mm



01297 kit **00297 fuelle**
kit fuelle transmisión lado de rueda

oe: 6X0498203 Ø 25-86 mm



01560 kit **fuelle**
kit fuelle transmisión lado de engranaje;izquierda

oe: 321407283A Ø 24-100 mm



02308 kit **fuelle**
kit fuelle transm. completo lado de engranaje

oe: 443 407 283A Ø 22-107 mm



01300 kit **00300 fuelle**
kit fuelle cremallera dirección

oe: 4D0 419 831E -4D0 419 831D Ø 18-54 mm



01369 kit **00369 fuelle**
kit fuelle cremallera dirección

oe: 8D0419831J -8D0 419 831 K Ø 18-60 mm



05468
flector de transmisión delante

oe: 1J0 521 127 A



04405 Ø 143 mm - 6 canales
polea cigüeñal

oe: 06A 105 243 E



04480 Ø 143 mm - 6 canales
polea cigüeñal delante

oe: 03G 105 243



04494 Ø 143 mm - 6 canales
polea cigüeñal delante

oe: 038 105 243 M -038 105 243 L



04496 Ø 30 mm
polea cigüeñal delante

oe: 03G105243B



04497 Ø 139 mm - 5 canales
polea cigüeñal

oe: 038105243F



04498 Ø 138,5;143 mm - 4;5 canales
polea cigüeñal

oe: 028 105 243 Q



04769 Ø 8 mm
rodillo tensor correa alternador 1.9 TDI - 1.9 TDI quattro

oe: 038145299A -038145299



04945 Ø - mm, ancho: mm
tensor correa alternador

oe: 028 903 315 M



04997 Ø 23 mm
polea alternador rueda libre

oe: 038903119T -038903119A



05002 Ø 56 mm - 5 canales
polea de alternador

oe: 038 903 119 M -028 903 119 AC



05003 Ø 56 mm - 5 canales
polea de alternador

oe: 028 903 119 T



05007 Ø 56 mm - 6 canales
polea de alternador

oe: 03D 903 119 A

© INDUSTRIAL METALCAUCHO, S.L.U.

AUDI - A4 (11/1994 -)



05044
tensor correa alternador 1.9 TDI - 1.9 TDI quattro
oe: 038 903 315 D -038 903 315 P



05046
rodillo tensor correa alternador acanalado 2.5 TDI - 2.5 TDI quattro
oe: 2020019 -000 202 0019



05424 Ø -70 mm, ancho: mm
tensor correa alternador
oe: 038903315T -038903315AH



05695
piñon de cigueñal
oe: 028 105 263 E



05696
piñon de cigueñal 1.6
oe: 06A 109 111 B -06A 109 105 C



05697
piñon de cigueñal 1.6
oe: 049 105 263 C



05706
piñon de cigueñal 1.9 TDI
oe: 038105263F



05961
piñon de cigueñal
oe: 06A 105 263 E



04135
soporte cambio, (cambio manual) izquierda
oe: 8D0 399 151 H

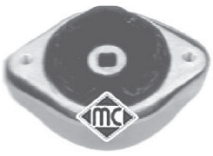

04136
soporte cambio, manual y automático lado de engranaje;izquierda;derecha
oe: 8D0 399 151M -8D0 399 151J



05955
soporte central cambio
oe: 8E0399105HB



02735
soporte escape
oe: 8D0 253 144 R -8D0 253 144 K



02737
tope silenciador
oe: 4A0253149C



04097
soporte escape
oe: 8E0253147

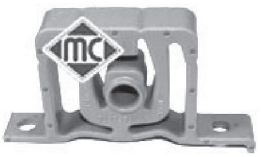

04123
soporte presilenciador
oe: 1J0 253 144G



04869
soporte silenciador
oe: 1K0 253 144AH



02059
bomba limpiaparabrisas
oe: 1K6 955 651 -1T0 955 651 A



02062
bomba limpiaparabrisas
oe: 1K5 955 651 -1J5955651



03735
interruptor luz de freno 4 polos
oe: 4A0 945 515 A



03737
interruptor luz de freno 2 polos
oe: 443 945 515



68124 longitud: 343 mm
limpiaparabrisas posterior
oe: 8E9955425C -8E9955407C

AUDI - A4 (11/1994 -)



50090 sensor pasivo
sensor velocidad rueda - ABS eje delantero, ambos lados
oe: 8D0 927 803



50091 sensor pasivo
sensor velocidad rueda - ABS eje trasero ambos lados
oe: 8D0 927 807 C

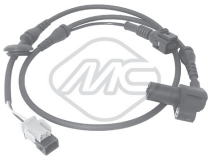

50095 sensor pasivo
sensor velocidad rueda - ABS eje delantero, ambos lados
oe: 4B0 927 803 B



50122 sensor pasivo
sensor velocidad rueda - ABS Eje delantero
oe: 8E0 927 803 A



50123 sensor pasivo
sensor velocidad rueda - ABS Eje delantero
oe: 8E0 927 803 B



50177 sensor pasivo
sensor velocidad rueda - ABS Eje trasero
oe: 8E0 927 807 B

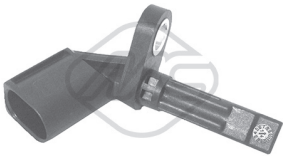

50179 Sensor activo
sensor velocidad rueda - ABS
oe: 4E0 927 803 F -4E0 927 803 D

© INDUSTRIAL METALCAUCHO, S.L.U.



03677
tapón botella de expansión

oe: 3B0 121 321



93056
válvula EGR 2.0 TDI - 2.0 TDI quattro

oe: 03L 131 501 D -03L 131 501 K

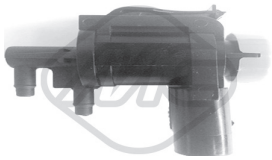

93073
válvula EGR

oe: 1J0906283C



93092
válvula EGR

oe: 059131502G -059131502B



06330
intercambiador calor

oe: 06J 117 021 P -06J 117 021 D



06334
intercambiador calor 3.2 FSI - 3.2 FSI quattro - S5 quattro

oe: 06E 117 021 G



06339
intercambiador calor 2.0 TDI

oe: 03L117021C



06344
intercambiador calor

oe: 059117021K



35056
tubo vapores motor S5 quattro

oe: 079 103 209 AG -079 103 209 AK



35110
válvula vapores motor 3.0 TDI quattro

oe: 059 103 495 G



04144 Ø 25 mm
goma para barra estabilizadora de Ø 24 mm Eje delantero

oe: 4D0 411 327G -4D0 411 327E



06573 Ø 12 mm
silentbloc exterior;debajo;eje delantero, ambos lados

oe: 4E0 407 181 B



90132
buje de rueda Eje delantero

oe: 8K0598625 -4K0498625

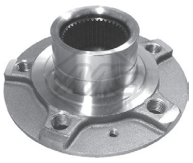

90135
buje de rueda Eje delantero

oe: 8K0 407 613 B



02122
sensor de freno delante

oe: 8T0907637 -8K0615121



04480 Ø 30 mm
polea cigüeñal delante 2.0 TDI - 2.0 TDI quattro

oe: 03G 105 243



04494 Ø 30 mm
polea cigüeñal delante 2.0 TDI - 2.0 TDI quattro

oe: 038 105 243 M -038 105 243 L



05424
tensor correa alternador 2.0 TDI - 2.0 TDI quattro

oe: 038903315T -038903315AH



06708
soporte transmisión

oe: 8T0521101P

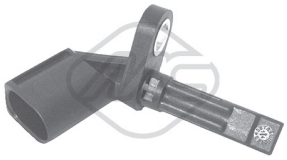

50179 Sensor activo
sensor velocidad rueda - ABS

oe: 4E0 927 803 F -4E0 927 803 D

© INDUSTRIAL METALCAUCHO, S.L.U.

CANALIZACIONES DE AGUA:

gasolina 1.8 (1995-2001):

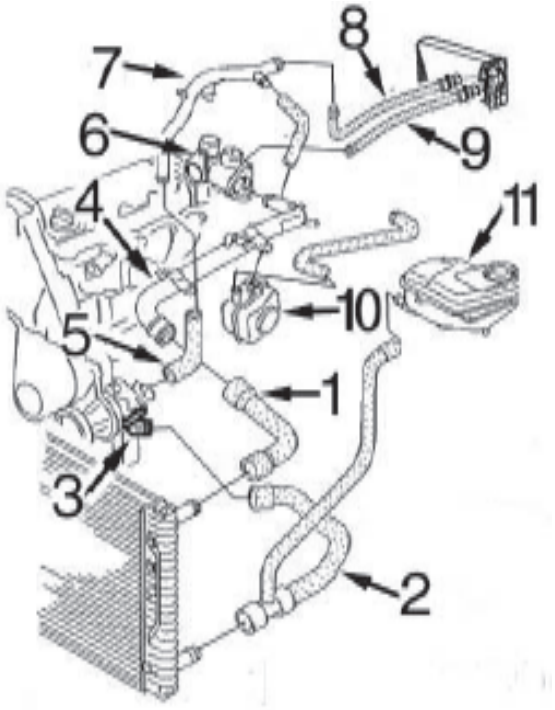

1-	9327	mgto superior radiador
2-	9326	mgto inferior radiador
3-	3528	tapa en bomba de agua
4-	n/d	tubo de agua metálico
5-	9317	mgto salida bomba de agua a tubo rígido
6-	3566	caja de agua en culata (lateral)
7-	n/d	tubo de agua metálico
8-	9316	mgto de calefactor a tubo metálico desde '97 (conector rápido)
9-	9331	mgto de calefactor a caja de agua desde '97 (conector rápido)
10-	5374	intercambiador de calor hasta -4/'99
	5380	intercambiador de calor desde 4/'99-
11-	3623	botella de expansión
	3573	tapón botella de expansión

gasolina 1.6/2.0 (2001-2006):

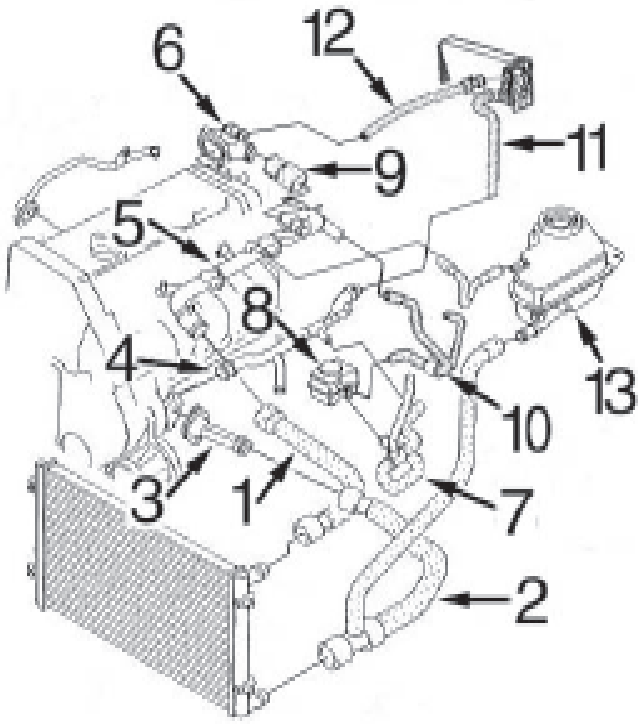

1-	9327	mgto superior radiador
2-	9320	mgto inferior radiador
3-	3601	boquilla entrada agua a bloque
4-	n/d	tubo de agua metálico
5-	n/d	tubo de agua metálico
6-	3819	caja de agua en culata (lateral) 1.6-2.0
	3566	caja de agua en culata (lateral) 1.8T
7-	n/d	mgto a intercambiador
8-	5380	intercambiador de calor
9-	n/d	mgto de tubo metálico a caja de agua
10-	n/d	mgto a intercambiador
11-	9316	mgto de calefactor a tubo metálico
12-	9315	mgto de calefactor a caja de agua en culata
13-	3729	botella de expansión
	3730	tapón botella de expansión

© INDUSTRIAL METALCAUCHO, S.L.U.

diésel 1.9TDi de 110 CV (1997-2001):

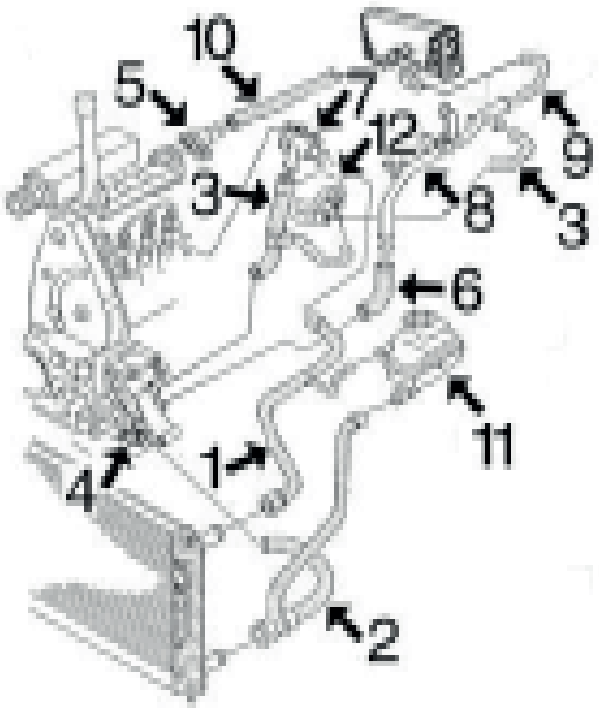

1-	9313	mgto superior radiador
2-	9312	mgto inferior radiador
3-	9314	juego de mgtos a intercambiador de calor
4-	3593	boquilla entrada agua a bloque
5-	3818	tapa de agua en culata (lateral)
6-	9317	mgto de bomba a tubo metálico
7-	3542	caja de agua en culata (frontal)
8-	n/d	tubo de agua metálico hasta -2/'97 (conexión mgto con abrazaderas)
	3207	tubo de agua metálico desde 2/'97- (conector rápido)
9-	9316	mgto de calefactor a tubo metálico desde '97 (conector rápido)
10-	9315	mgto de calefactor a caja de agua desde '97 (conector rápido)
11-	3623	botella de expansión
	3573	tapón botella de expansión

diésel 1.9TDi de 130CV (2001-2006):

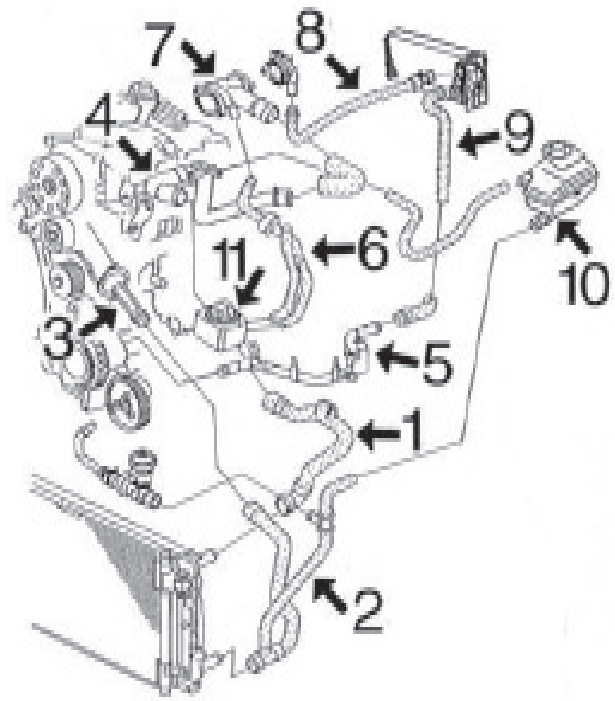

1-	9319	mgto superior radiador
2-	9320	mgto inferior radiador
3-	3601	boquilla entrada agua a bloque
4-	3209	tubo de agua metálico
5-	3208	tubo de agua metálico
6-	9324	mgto doble a intercambiador de calor
7-	n/d	caja de agua en culata (lateral)
8-	9325	mgto de calefactor a tapa en culata
9-	9316	mgto de calefactor a tubo metálico
10-	3729	botella de expansión
	3730	tapón botella de expansión
11-	5375	intercambiador de calor 130CV



03207
tubo de agua metálico 1.9 TDI

oe: 028121065AD



03208
tubo de agua metálico 1.9 TDI

oe: 038121065BH



03209
tubo de agua metálico

oe: 038121071S -038121071F



03231
tubo agua

oe: 06B 121 071 L



03517
boquilla en culata (lateral)

oe: 037 121 145 -026 121 145E



03522
brida plástico en culata

oe: 037121133F -037121132E



03528
tapa de termostato

oe: 030 121 121B



03536
tapa de termostato

oe: 055 121 121F



03540
kit tapón sensores en tapas de agua

oe: 357 121 140 -025 121 142



03542
brida en culata 1.9 TDI

oe: 028 121 132A -028 121 132A



03566
boquilla en culata (lateral) 1.8 - 1.8 quattro

oe: 058 121 133 B -058 121 132



03573
tapón botella de expansión

oe: 1J0121321A -1J0 121 321 B



03574
tapón botella de expansión

oe: 171 121 321F -171 121 321D



03583
boquilla posterior en culata 2.0 16V - 2.0 16V quattro

oe: 027 121 145B



03586
boquilla posterior en culata 1.9 TDI

oe: 028 121 145C -028 121 144M



03587
boquilla posterior en culata

oe: 028 121 145G -028 121 144N



03593
tapa de termostato

oe: 048 121 121B



03596
boquilla en culata (lateral)

oe: 050121132C -050121132A



03601
tapa de termostato 1.8 - 1.8 T - 1.8 T quattro

oe: 06B 121 121



03623
botella de expansión

oe: 8D0 121 403 J -8D0 121 403 L



03686
tapa de termostato

oe: 074121121B -074121121

© INDUSTRIAL METALCAUCHO, S.L.U.



03729
botella de expansión

oe: 8E0 121 403



03730
tapón botella de expansión

oe: 8E0 121 321



03818
tapa en culata Cabeza cilíndrica;posterior 1.9 TDI

oe: 028 121 144 Q



03819
caja de agua

oe: 050 121 132B -06B 121 132 H

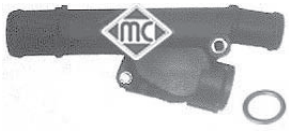

03893
pipa de agua en culata 2.0 TDI

oe: 038 121 132G



03969
botella expansión

oe: 8E0 121 403 D



03970
botella expansión

oe: 8E0121403E



03972
botella expansión

oe: 4F0 121 403 R -4F0 121 403 N



03973
botella expansión

oe: 4F0 121 403 -4F0 121 403 M



09045
mgto inferior radiador 1.9 TDI

oe: 1J0 122 051 H



09046
mgto superior radiador arriba 1.9 TDI

oe: 1J0122101B



09312
mgto inferior radiador debajo 1.9 TDI

oe: 8D0121055F -4B0121055G



09313
mgto superior radiador arriba 1.9 TDI

oe: 8D0121101AJ



09314
jgo mgtos intercambiador 1.9 TDI

oe: 058121058B -028121053AA



09317
mgto de bomba a tubo metálico

oe: 048121063 -058121063



09319
mgto superior radiador

oe: 8D0121101AD



09320
mgto inferior radiador

oe: 8D0121055J -4B0121055J



09324
mgto doble a intercambiador debajo

oe: 038121086M -038121086F



09326
mgto inferior radiador

oe: 4B0121055F -8D0 121 055 G



09327
mgto superior radiador

oe: 8D0 121 101 K



09331
mgto calefactor 1.8

oe: 8D0819371H

AUDI - A6 (06/1994 -)



09315
mgto calefactor 1.8 - 1.9 TDI

oe: 8D0819371AB



09316
mgto calefactor 1.8

oe: 8D0819373N



09322
mgto doble a intercambiador 1.9 TDI

oe:



09323
mgto doble a intercambiador 1.9 TDI

oe: 038121086L



09325
mgto calefactor 1.9 TDI

oe: 8D0819371AN



02669
junta válvula desvaporizadora 1.9 TDI

oe: 028103500



03644
tubo plástico desvaporizador 1.9 TDI

oe: 028 103 491J -028 103 491J



03719
válvula desvaporizadora Eje delantero 1.9 TDI

oe: 028 129 101D



08226
mgto desvaporizador 1.9 TDI - 2.0

oe: 050103493A -048103493A



08385
mgto desvaporizador 1.9 TDI

oe: 028103493E -028103493E



93011
válvula EGR 1.9 TDI

oe: 038 131 501 AQ -038 131 501 G



93033
válvula EGR 2.0 TDI

oe: 03G131501R -03G131501Q



93035
válvula EGR 1.9 TDI

oe: 38 131 501 AL -038 131 501 AL



93056
válvula EGR 2.0 TDI

oe: 03L 131 501 D -03L 131 501 K



93057
válvula EGR 1.9 TDI

oe: 028 131 501E -028 131 501B

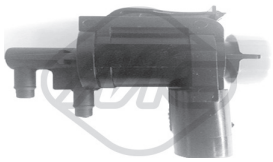

93073
válvula EGR

oe: 1J0906283C



93092
válvula EGR

oe: 059131502G -059131502B



00674
tapon cárter aceite

oe: 113115193



00759
tapón cárter de aceite

oe: 059 103 193



02448
guia varilla nivel aceite

oe: 053103663



02780
junta colector escape

oe: 028129589B

© INDUSTRIAL METALCAUCHO, S.L.U.



02876
guia varilla nivel aceite 1.9 TDI

oe: 028 103 663 A -028 103 663 B



02916
tapón cárter de aceite

oe: N90813202 -N90 813 201



03571
guía varilla nivel aceite 1.9 TDI

oe: 038 103 663



03621
tapón llenado aceite motor (en plástico, reemplaza al metálico)

oe: 06B 103 485 C -06A 103 485 C



03725
guía varilla nivel aceite 1.8

oe: 06A 103 663A -06A 103 663



03841
tapa filtro de aceite 2.0 TDI

oe: 045115433B -045 115 433 E



04365
jgo. tornillo sujeción tapa cubremotor 1.9 TDI

oe: N90132603 -+028103937

04759
varilla nivel aceite 1.9 TDI

oe: 038 115 611B



05374
intercambiador de calor + junta 1.8

oe: 038 117 070 A -068 117 021 B



05375
intercambiador de calor + junta 1.9 TDI

oe: 038 117 070 A -038 117 021 B



05376
intercambiador de calor + junta

oe: 028 117 021 E -028 117 021 C



05377
intercambiador de calor + junta 2.0 TFSI

oe: 06D 117 021 C



05380
intercambiador de calor + junta

oe: 038 117 070 A -028 117 021 B

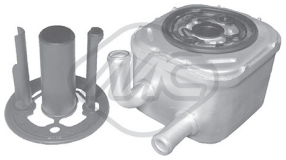

06323
intercambiador calor 2.5 TDI - 2.5 TDI quattro

oe: 059 117 021 B



06330
intercambiador calor 2.0 TFSI - 2.0 TFSI hybrid

oe: 06J 117 021 P -06J 117 021 D



06332
intercambiador calor 2.0

oe: 06B 117 021



06334
intercambiador calor

oe: 06E 117 021 G



06336
intercambiador calor RS6 quattro - S6 quattro

oe: 09E409061A -09E409061



06339
intercambiador calor 2.0 TDI

oe: 03L117021C



06342
intercambiador calor 4.2 quattro - RS6 quattro - S6 quattro

oe: 077117021N -077 117 021 Q



06344
intercambiador calor

oe: 059117021K



35046
tubo vapores motor 1.8 T - 1.8 T quattro

oe: 06A 103 213 F



35047
tubo vapores motor 3.0 - 3.0 quattro

oe: 06C 103 217 B -06C 103 217 C



35048
tubo vapores motor 2.0 TFSI

oe: 06F 103 221 E



35049
tubo vapores motor 2.0 TFSI

oe: 06F 103 221 H -6F 103 221 H



35050
tubo vapores motor 2.0 TFSI

oe: 06F 103 235



35053
tubo vapores motor 2.7 T - 2.7 T quattro

oe: 078 103 235 B



35054
tubo vapores motor 2.7 T quattro

oe: 078103235G



35055
tubo vapores motor 2.7 T quattro

oe: 078103235R



35056
tubo vapores motor 4.2 FSI quattro

oe: 079 103 209 AG -079 103 209 AK



35110
válvula vapores motor

oe: 059 103 495 G



35114
válvula vapores motor 1.8 T - 1.8 T quattro

oe: 06A 129 101 A -06A 129 101 D



35116
válvula vapores motor 1.8 T - 1.8 T quattro

oe: 06A145710P



35117
válvula vapores motor 3.0 - 3.0 quattro

oe: 06C 103 245



35118
kit válvula vapores motor 2.0 TFSI

oe: 06F 129 101N -06F 129 101L



35119
kit válvula vapores motor 2.0 TFSI

oe: 06F 129 101 G -06F 129 101 E



03672
válvula filtro gasoil

oe: 191 127 247 A



03689
válvula filtro gasoil delante 1.9 TDI

oe: 1J0127247



03708
tapón llenado combustible (sin llave)

oe: 1J0201553C

© INDUSTRIAL METALCAUCHO, S.L.U.

CANALIZACIONES de AIRE de ALTA PRESION INTERCOOLER-TURBO:

1.9 Diesel TDi motores de 110CV (AFN-AVG) y 115CV (AJM)

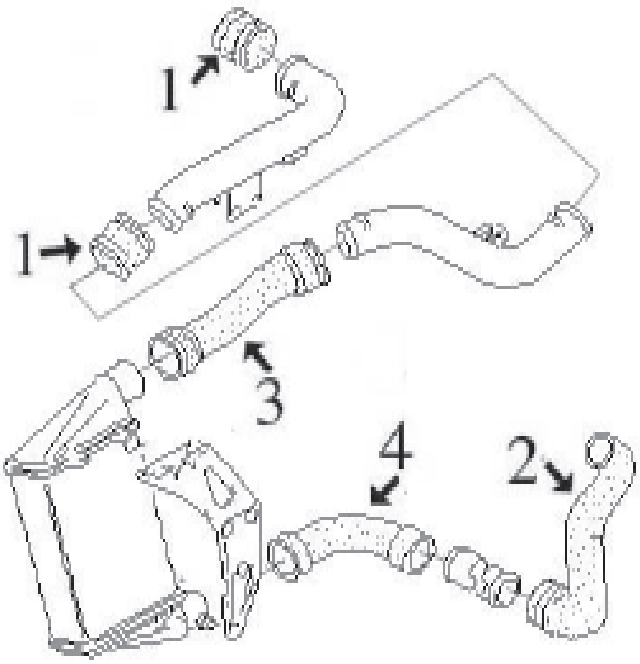

1- 9061 tubo flexible de empalme 110CV
9071 tubo flexible de empalme 115CV
2- 9072 tubo flexible de tubo rígido a colector de aspiración
3- 9311 tubo flexible de empalme 110 CV
9077 tubo flexible de empalme 115 CV
4- 9075 tubo inferior de intercooler (fijación con abrazaderas)

1.9 Diesel TDi motores de 131CV (AWX-AVF):

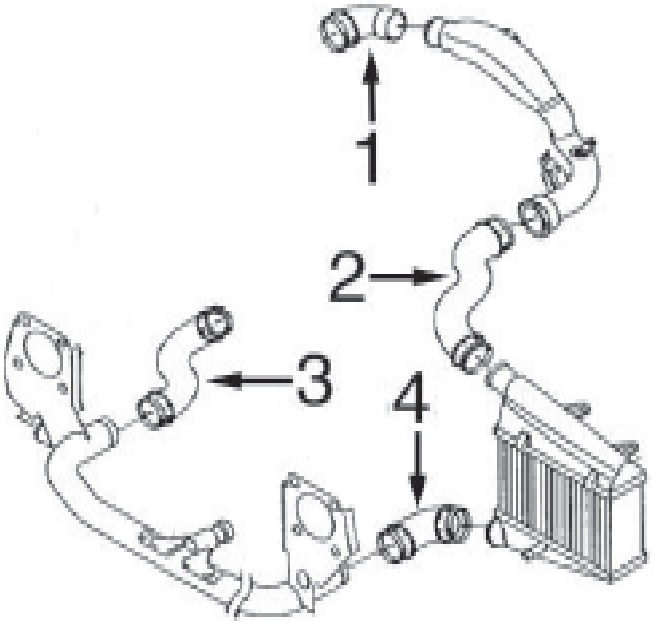

1- 9306 tubo flexible de empalme
2- n/d tubo superior de intercooler
3- 9310 tubo flexible de empalme hasta -10/'02
n/d tubo flexible de empalme desde 10/'02-
4- n/d tubo inferior de intercooler

AUDI - A6 (06/1994 -)

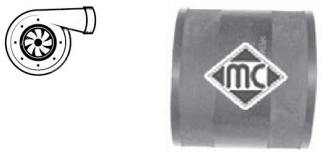

09061
tubo flexible de empalme 1.9 TDI

oe: 1H0145834E -1H0 145 834 J



09069
tubo de empalme 1.9 TDI

oe: 1J0145828H



09071
tubo flexible de empalme 1.9 TDI

oe: 8D0145834A



09072
tubo flexible de tubo rígido a colector debajo 1.9 TDI

oe: 8D0 145 828 L



09075
tubo flexible de intercooler a tubo rígido

oe: 8D0 145834 F



09077
tubo flexible de empalme 2.0 - 2.5 TDI

oe: 058145856K



09303
tubo flexible de emplame 1.9 TDI

oe: 3B0145834R



09304
tubo superior de intercooler 1.9 TDI

oe: 3B0145834N



09306
tubo flexible de empalme 1.9 TDI

oe: 3B0145834P



09308
tubo inferior de intercooler 1.9 TDI

oe: 3B0145834AC



09310
tubo flexible de empalme 1.9 TDI

oe: 8E0145834M



09309
tubo flexible de empalme 1.9 TDI

oe: 3B0145828G



09311
tubo flexible de empalme 1.9 TDI

oe: 058145856J

© INDUSTRIAL METALCAUCHO, S.L.U.

SUSPENSION DELANTERA y SOPORTES DE MOTOR

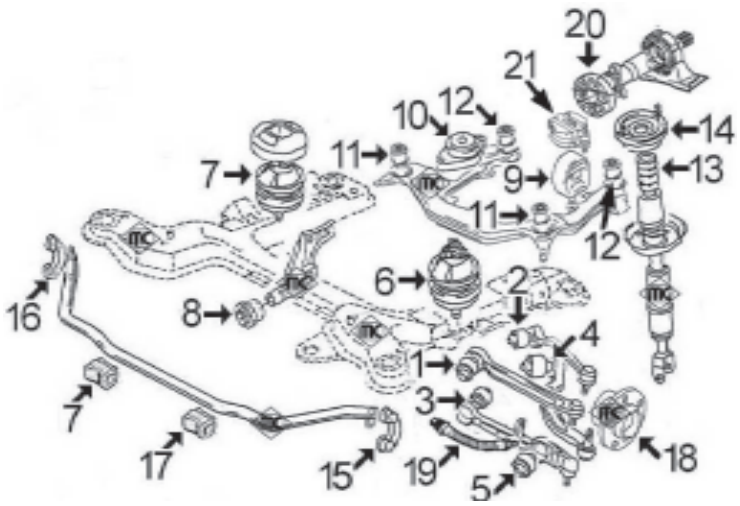

- **1- 4137** silentbloc interior brazo superior (anterior) suspensión delantera desde '97
- **2- 4137** silentbloc interior brazo superior (posterior) suspensión delantera desde '97
- **3- 4139** silentbloc interior brazo inferior (anterior) suspensión delantera desde '97
- **4- 4140** silentbloc interior brazo inferior (posterior) suspensión delantera desde '97
- **5- 4138** silentbloc exterior brazo inferior (anterior) suspensión delantera desde '97
- **6- 2485** soporte motor izquierdo hasta '97: 1.9D-2.0-2.5D n/d soporte motor izquierdo hasta '97: 2.4 - 2.8
  - **4130** soporte motor izquierdo desde '97: 1.8
  - **4132** soporte motor izquierdo desde '97: 1.9D
  - **4131** soporte motor izquierdo desde '97: 2.4 - 2.7 - 2.8
  - **5357** soporte motor izquierdo desde '97: 2.5D
- **7- 2485** soporte motor derecho hasta '97: 1.9D-2.0-2.5D
  - **n/d** soporte motor derecho hasta '97: 2.4 - 2.8
  - **4132** soporte motor derecho desde '97: 1.8 - 1.9D
  - **4131** soporte motor derecho desde '97: 2.4 - 2.7 - 2.8
  - **5357** soporte motor derecho desde '97: 2.5D
- **8- 4359** silentbloc guia soporte motor delantero
- **9- n/d** soporte izquierdo cambio hasta '97
  - **4135** soporte izquierdo cambio manual d/ '97- hasta -'04
  - **4136** soporte izquierdo cambio automát. d/'97- hasta -'04
- **10- n/d** soporte izquierdo cambio hasta '97
  - **4136** soporte dcho. cambio manual y automático desde '97 hasta -'04
- **11- 4303** silentbloc anterior soporte sub-chasis cambio
- **12- 4304** silentbloc posterior soporte sub-chasis cambio
- **13- 4302** tope poliuretano amortiguador delantero desde '97
- **14- 4337** soporte amortiguador delantero desde '97
- **15- 4143** bieleta izquierda puntal barra estabiliz. desde '97 (con agujeros pasantes)
- **16- 4146** bieleta derecha puntal barra estabiliz. desde '97 (con agujeros pasantes)
- **17- 4145** goma para barra estabilizadora de Ø 27 mm
  - **5891** goma para barra estabilizadora de Ø 29 mm
- **18- 90054** buje de rueda delantera
- **19- 96008** latiguillo freno delantero desde '97
- **20- 5468** flector de transmisión Quattro
- **21- 5888** soporte cambio desde '05-

SUSPENSION TRASERA (salvo Quattro)

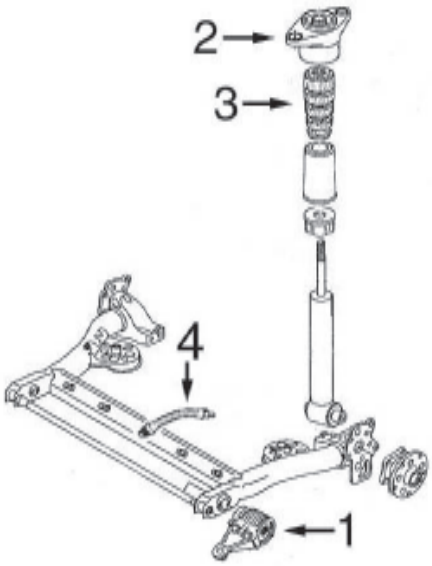

- **1- 5349** juego silentblocs izquierdo+derecho puente trasero
- **2- 5369** soporte amortiguador trasero
- **3- 5351** tope poliuretano amortiguador trasero
- **4- 96011** latiguillo freno trasero de 205 mm

AUDI - A6 (06/1994 -)



02485
soporte de motor delante

oe: 443 199 379D



04130
soporte motor izquierda 1.8 - 1.8 quattro - 1.9 TDI

oe: 8D0 199 379S -8D0 199 379J



04131
soporte motor delante 2.4 - 2.5 TDI - 2.8

oe: 8D0 199 379K



04132
soporte motor derecha

oe: 8E0199382E -8D0 199 382M



04174
soporte motor izquierda;delante

oe: 8A0 199 379 E -8A0 199 379 B

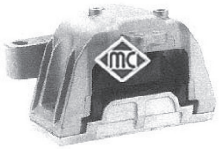

04186
soporte motor derecha;delante 1.9 TDI

oe: 1J0 199 262BE



04187
soporte motor lado de engranaje;izquierda 1.9 TDI

oe: 1J0 199 555AH



04359 Ø 26 mm
guia soporte motor delante

oe: 8D0 199 339 F



05357
soporte motor ambos lados

oe: 8E0199379AC -4B0 199 379 E



04137 Ø 10 mm
silentbloc brazos superiores suspensión posterior;Eje delantero arriba

oe: 4D0 407 515C



04138 Ø 12 mm
silentbloc brazo inferior (anterior) suspensión centro;Eje delantero abajo

oe: 4D0 407 181H

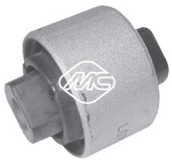

04139 Ø 12 mm
silentbloc brazo inferior (anterior) suspensión posterior;Eje delantero abajo

oe: 4D0 407 182E



04140 Ø 12 mm
silentbloc brazo inferior (posterior) suspensión exterior;Eje delantero arriba

oe: 4D0 407 183 Q -4D0 407 183 P



04143
bieleta puntal barra estabilizadora Eje delantero, izquierda

oe: 8D0411317D



04144 Ø 25 mm
goma para barra estabilizadora de Ø 24 mm Eje delantero

oe: 4D0 411 327G -4D0 411 327E



04145 Ø 27 mm
goma para barra estabilizadora de Ø 27 mm Eje delantero

oe: 4D0 411 327H -4D0 411 327F



04146
bieleta puntal barra estabilizadora Eje delantero, derecha

oe: 8D0411318D



04303
silentbloc anterior soporte sub-chasis cambio

oe: 8D0 399 415D



04304
silentbloc posterior soporte sub-chasis cambio

oe: 8D0 399 419G



05338 Ø 12,21 mm
silentbloc exterior/interior brazo superior ambos lados;Eje trasero;arriba

oe: 8E0 501 541S -8E0 501 541 K



05349 Ø 15 mm
jgo silentblocs izqd.+dcho. puente Eje trasero izquierda

oe: 4B0 501 521N -4B0 501 521 E

© INDUSTRIAL METALCAUCHO, S.L.U.



05368
silentbloc anterior mangueta exterior;ambos lados;Eje trasero debajo
oe: 8E0 505 203D



05369
soporte amortiguador Eje trasero
oe: 8E0513353C -8E0513353B



05891 Ø 29 mm
goma para barra estabilizadora de Ø 29mm interior;Eje delantero
oe: 4D0 411 327J



06572 Ø 12 mm
silentbloc interior;debajo;delante;eje delantero, ambos lados
oe: 4E0 407 182 B -4E0 407 182 C



06573 Ø 12 mm
silentbloc exterior;debajo;eje delantero, ambos lados
oe: 4E0 407 181 B



04302
tope poliuretano amortiguador Eje delantero
oe: 8D0 412 131 F



04337
soporte amortiguador Eje delantero
oe: 4D0 412 377 F



05351
tope poliuretano amortiguador Eje trasero
oe: 3B0 512 131 H



05358 Ø 10,5 mm
soporte amortiguador Eje trasero
oe: 4F0 513 353 B -4F0 513 353 D



06707
soporte transmisión RS6 quattro
oe: 4F0521101H -4F0521101G



06722
soporte transmisión
oe: 4F0521101F -4F0521101B



04248
tornillo rueda Eje trasero;Eje delantero
oe: 8D0601139D



90053 Ø 39 mm
buje rueda eje delantero, ambos lados 1.8 - 1.8 T - 1.8 T quattro
oe: 8D0 407 615E -8D0 407 615D



90054
buje rueda eje delantero, ambos lados
oe: 4A0 407 615D -4A0 407 615B



90131
buje de rueda Eje trasero;Eje delantero
oe: 4F0 598 625 B -4F0 598 625 A



90132
buje de rueda Eje delantero
oe: 8K0598625 -4K0498625

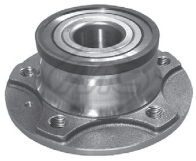

90133
buje de rueda Eje trasero
oe: 4G0598611

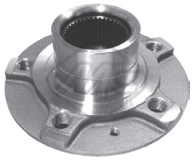

90135
buje de rueda Eje delantero
oe: 8K0 407 613 B

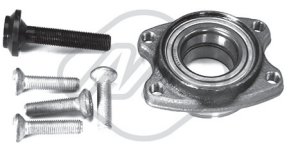

90217
buje de rueda eje delantero, ambos lados
oe: 4D0407625H -8E0598625B



02122
sensor de freno delante
oe: 8T0907637 -8K0615121



08377
mgto depresor servofreno 1.9 TDI
oe: 321 611 939 E

© INDUSTRIAL METALCAUCHO, S.L.U.

AUDI - A6 (06/1994 -)

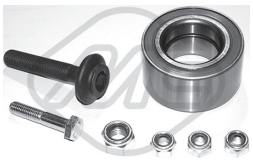

74022 Ø 39 mm
rodamiento Eje delantero

oe: 8D0 598 625 A -8D0 498 625



74034 Ø 19,05;29 mm
rodamiento Eje trasero

oe: 311405625N -443505509 -19 mm



74061 Ø 43 mm
rodamiento Eje delantero

oe: 8D0 498 625 B -893 498 625 E



74107 Ø 39 mm
rodamiento Eje delantero;eje delantero, ambos lados 1.8 - 1.8 T - 1.8 T quattro

oe: 8D0498625 -4B0498625



74117 Ø 43 mm
rodamiento eje delantero, ambos lados

oe: 4A0498625



96008 longitud: 320 mm
latiguillo de freno eje delantero, ambos lados

oe: 8D0611707



96011 longitud: 205 mm
latiguillo de freno posterior

oe: 8D0611775E



96108 longitud: 205 mm
latiguillo de freno Eje trasero

oe: 433611775A



01177 kit **00177 fuelle**
kit fuelle transmisión lado de engranaje

oe: 3D0 498 201 Ø 22-72 mm



01187 kit **00187 fuelle**
kit fuelle transmisión lado de rueda

oe: 701 498 203 Ø 24-88 mm



01297 kit **00297 fuelle**
kit fuelle transmisión lado de rueda

oe: 6X0498203 Ø 25-86 mm



01560 kit **fuelle**
kit fuelle transmisión lado de engranaje;izquierda

oe: 321407283A Ø 24-100 mm



01732 kit **00732 fuelle**
kit fuelle transmisión lado de rueda

oe: 7701033432 Ø 22-81 mm



02308 kit **fuelle**
kit fuelle transm. completo lado de engranaje

oe: 443 407 283A Ø 22-107 mm



01300 kit **00300 fuelle**
kit fuelle cremallera dirección

oe: 4D0 419 831E -4D0 419 831D Ø 18-54 mm



01369 kit **00369 fuelle**
kit fuelle cremallera dirección

oe: 8D0419831J -8D0 419 831 K Ø 18-60 mm



01772 kit **fuelle**
kit fuelle cremallera dirección ambos lados

oe: 431 419 831 Ø 40-48 mm



05468
flector de transmisión delante

oe: 1J0 521 127 A



04176 Ø 192,5 mm - 6 canales
polea cigüeñal

oe: 074 105 251 AC



04290 Ø 162 mm - 6 canales
polea cigüeñal

oe: 028 105 243 T -028 105 243 K



04405 Ø 30 mm
polea cigüeñal 2.0

oe: 06A 105 243 E

© INDUSTRIAL METALCAUCHO, S.L.U.



04480 Ø 30 mm
polea cigüeñal delante 2.0 TDI

oe: 03G 105 243



04494 Ø 30 mm
polea cigüeñal delante 2.0 TDI

oe: 038 105 243 M -038 105 243 L



04497 Ø 139 mm - 5 canales
polea cigüeñal

oe: 038105243F



04498 Ø 30 mm
polea cigüeñal 1.9 TDI

oe: 028 105 243 Q



04768 Ø 8 mm
rodillo tensor correa alternador 1.9 TDI

oe: 028 145 278 E -028 145 278 A



04769 Ø 8 mm
rodillo tensor correa alternador 1.9 TDI

oe: 038145299A -038145299



04908
tensor correa alternador 1.9 TDI

oe: 028 903 315 R



04945
tensor correa alternador 1.9 TDI

oe: 028 903 315 M



04997 Ø 23 mm
polea alternador rueda libre

oe: 038903119T -038903119A



05002 Ø 56 mm - 5 canales
polea de alternador

oe: 038 903 119 M -028 903 119 AC



05003 Ø 17 mm
polea de alternador 1.9 TDI

oe: 028 903 119 T



05044
tensor correa alternador 1.9 TDI

oe: 038 903 315 D -038 903 315 P



05046 Ø - mm, ancho: 23 mm
rodillo tensor correa alternador acanalado

oe: 2020019 -000 202 0019



05424
tensor correa alternador 2.0 TDI

oe: 038903315T -038903315AH



05695
piñon de cigueñal

oe: 028 105 263 E



05696
piñon de cigueñal

oe: 06A 109 111 B -06A 109 105 C



05697
piñon de cigueñal

oe: 049 105 263 C



05699
piñon de cigueñal 1.9 TDI

oe: 028 105 263 D -028 105 263 A



05706
piñon de cigueñal 1.9 TDI

oe: 038105263F



05961
piñon de cigueñal

oe: 06A 105 263 E



04135
soporte cambio, (cambio manual) izquierda

oe: 8D0 399 151 H

© INDUSTRIAL METALCAUCHO, S.L.U.



04136
soporte cambio, manual y automático lado de engranaje;izquierda;derecha
oe: 8D0 399 151M -8D0 399 151J



05888
soporte cambio posterior
oe: 4F0 399 151 AM



00366 Ø 31 mm
soporte tubo de escape
oe: 861253147 -893253147F



02735
soporte escape
oe: 8D0 253 144 R -8D0 253 144 K



02737
tope silenciador
oe: 4A0253149C



02766
soporte tubo de escape
oe: 4A0 253 147 A -823 253 147 A



04097
soporte escape
oe: 8E0253147

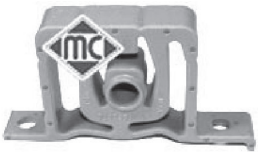

04123
soporte presilenciador
oe: 1J0 253 144G



04869
soporte silenciador
oe: 1K0 253 144AH



02059
bomba limpiaparabrisas RS6 quattro
oe: 1K6 955 651 -1T0 955 651 A



02062
bomba limpiaparabrisas
oe: 1K5 955 651 -1J5955651



03735
interruptor luz de freno 4 polos
oe: 4A0 945 515 A



03737
interruptor luz de freno 2 polos
oe: 443 945 515



50092 sensor pasivo
sensor velocidad rueda - ABS Eje delantero
oe: 4B0 927 803 C



50093 sensor pasivo
sensor velocidad rueda - ABS
oe: 4B0 927 807



50094 sensor pasivo
sensor velocidad rueda - ABS eje delantero, ambos lados
oe: 4B0 927 803

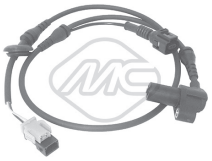

50095 sensor pasivo
sensor velocidad rueda - ABS eje delantero, ambos lados
oe: 4B0 927 803 B



50096 sensor pasivo
sensor velocidad rueda - ABS Eje trasero izquierda
oe: 4B0 927 807 L -4B0 927 807 C

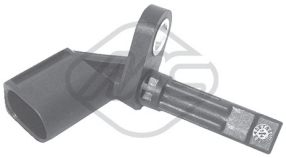

50179 Sensor activo
sensor velocidad rueda - ABS
oe: 4E0 927 803 F -4E0 927 803 D

© INDUSTRIAL METALCAUCHO, S.L.U.

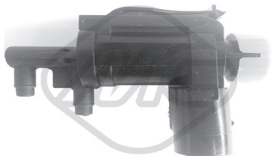

93073
válvula EGR

oe: 1J0906283C



06334
intercambiador calor

oe: 06E 117 021 G



04144 Ø 25 mm
goma para barra estabilizadora de Ø 24 mm Eje delantero

oe: 4D0 411 327G -4D0 411 327E



06573 Ø 12 mm
silentbloc exterior;debajo;eje delantero, ambos lados

oe: 4E0 407 181 B



90132
buje de rueda Eje delantero

oe: 8K0598625 -4K0498625

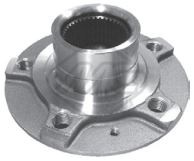

90135
buje de rueda Eje delantero

oe: 8K0 407 613 B



02122
sensor de freno delante

oe: 8T0907637 -8K0615121

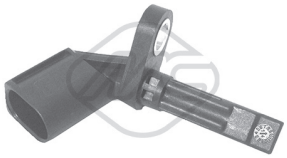

50179 Sensor activo
sensor velocidad rueda - ABS

oe: 4E0 927 803 F -4E0 927 803 D



03574
tapón botella de expansión

oe: 171 121 321F -171 121 321D



03730
tapón botella de expansión

oe: 8E0 121 321

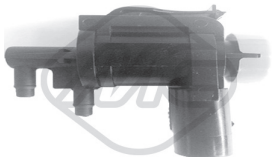

93073
válvula EGR

oe: 1J0906283C



00759
tapón cárter de aceite

oe: 059 103 193



02916
tapón cárter de aceite 2.8 - 2.8 quattro

oe: N90813202 -N90 813 201



03621
tapón llenado aceite motor (en plástico, reemplaza al metálico)

oe: 06B 103 485 C -06A 103 485 C



05376
intercambiador de calor + junta 2.8 quattro

oe: 028 117 021 E -028 117 021 C



06323
intercambiador calor 2.5 TDI - 2.5 TDI quattro

oe: 059 117 021 B



06330
intercambiador calor 2.0 TFSI hybrid

oe: 06J 117 021 P -06J 117 021 D

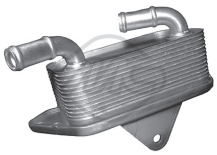

06334
intercambiador calor 3.2 FSI - 3.2 FSI quattro

oe: 06E 117 021 G



06335
intercambiador calor

oe: 4E0 317 021 H



06336
intercambiador calor

oe: 09E409061A -09E409061



06342
intercambiador calor 3.7 - 3.7 quattro

oe: 077117021N -077 117 021 Q



35047
tubo vapores motor 3.0

oe: 06C 103 217 B -06C 103 217 C



35056
tubo vapores motor 4.2 FSI quattro

oe: 079 103 209 AG -079 103 209 AK



35117
válvula vapores motor 3.0

oe: 06C 103 245



05357
soporte motor ambos lados 2.5 TDI

oe: 8E0199379AC -4B0 199 379 E



04137 Ø 10 mm
silentbloc brazos superiores suspensión posterior;Eje delantero arriba

oe: 4D0 407 515C



04138 Ø 12 mm
silentbloc brazo inferior (anterior) suspensión centro;Eje delantero abajo

oe: 4D0 407 181H

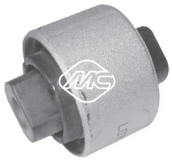

04139 Ø 12 mm
silentbloc brazo inferior (anterior) suspensión posterior;Eje delantero abajo

oe: 4D0 407 182E

© INDUSTRIAL METALCAUCHO, S.L.U.



04144 Ø 25 mm
goma para barra estabilizadora de Ø 24 mm Eje delantero
oe: 4D0 411 327G -4D0 411 327E



04145 Ø 27 mm
goma para barra estabilizadora de Ø 27 mm Eje delantero
oe: 4D0 411 327H -4D0 411 327F



05356 Ø 20,7 mm
goma para barra estabiliz. tras. de Ø20,5mm posterior 4.2 FSI quattro - 4.2
oe: 1K0 511 327 AS -1K0 511 327 AR



06572 Ø 12 mm
silentbloc interior;debajo;delante;eje delantero, ambos lados
oe: 4E0 407 182 B -4E0 407 182 C



06573 Ø 12 mm
silentbloc exterior;debajo;eje delantero, ambos lados
oe: 4E0 407 181 B



04337
soporte amortiguador Eje delantero
oe: 4D0 412 377 F



90131
buje de rueda Eje trasero;Eje delantero
oe: 4F0 598 625 B -4F0 598 625 A



90132
buje de rueda Eje delantero
oe: 8K0598625 -4K0498625

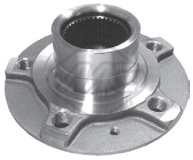

90135
buje de rueda Eje delantero
oe: 8K0 407 613 B

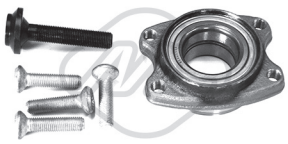

90217
buje de rueda eje delantero, ambos lados
oe: 4D0407625H -8E0598625B



08377
mgto depresor servofreno
oe: 321 611 939 E



74061 Ø 43 mm
rodamiento Eje delantero
oe: 8D0 498 625 B -893 498 625 E



01300 kit **00300 fuelle**
kit fuelle cremallera dirección
oe: 4D0 419 831E -4D0 419 831D Ø 18-54 mm



05046 Ø - mm, ancho: 23 mm
rodillo tensor correa alternador acanalado
oe: 2020019 -000 202 0019



04135
soporte cambio, (cambio manual) izquierda 2.5 TDI
oe: 8D0 399 151 H



02062
bomba limpiaparabrisas
oe: 1K5 955 651 -1J5955651



03735
interruptor luz de freno 4 polos
oe: 4A0 945 515 A



03737
interruptor luz de freno 2 polos
oe: 443 945 515

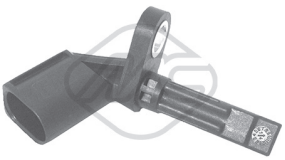

50179 Sensor activo
sensor velocidad rueda - ABS
oe: 4E0 927 803 F -4E0 927 803 D

© INDUSTRIAL METALCAUCHO, S.L.U.

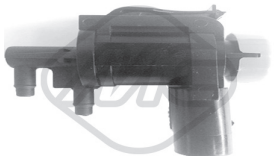

93073
válvula EGR

oe: 1J0906283C



93097
válvula EGR

oe: 03L131512N -03L131512DQ



06330
intercambiador calor 2.0 TFSI quattro

oe: 06J 117 021 P -06J 117 021 D



06339
intercambiador calor 2.0 TDI

oe: 03L117021C



06570 Ø 19 mm
silentbloc eje delantero, ambos lados

oe: 1K0 407 183 G



05989
soporte amortiguador eje trasero ambos lados

oe: 3C0 513 353 C -3C0 513 353 D



06724
soporte transmisión

oe: 5N0521101C

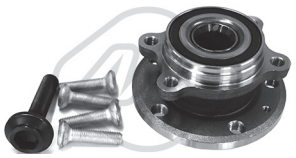

90212
buje de rueda eje delantero, ambos lados

oe: 5K0498621 -8J0598625



90221
buje de rueda eje trasero ambos lados

oe: 1T0598611B -1T0598611



04494 Ø 143 mm - 6 canales
polea cigüeñal delante

oe: 038 105 243 M -038 105 243 L



05424 Ø -70 mm, ancho: mm
tensor correa alternador

oe: 038903315T -038903315AH



02059
bomba limpiaparabrisas

oe: 1K6 955 651 -1T0 955 651 A



50109 Sensor activo
sensor velocidad rueda - ABS

oe: WHT 003 857 -7H0 927 803

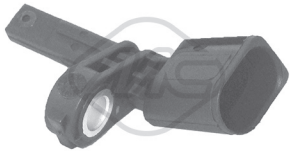

50110 Sensor activo
sensor velocidad rueda - ABS

oe: WHT 003 856 -7H0 927 804

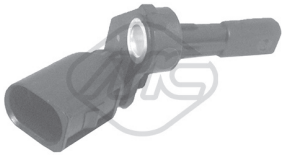

50111
sensor velocidad rueda - ABS Eje trasero izquierda 2.0 TDI

oe: WHT 003 859 -1K0 927 807

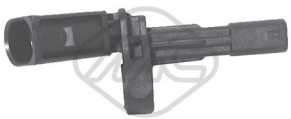

50112
sensor velocidad rueda - ABS Eje trasero, derecha 2.0 TDI

oe: WHT 003 858 -1K0 927 808

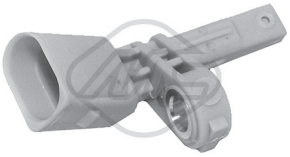

50117 Sensor activo
sensor velocidad rueda - ABS izquierda

oe: WHT 003 857 A -7L0 927 807 B

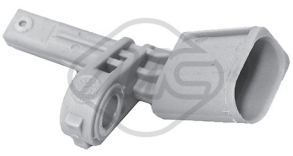

50118 Sensor activo
sensor velocidad rueda - ABS derecha

oe: WHT 003 856 A -7L0 927 808 B

© INDUSTRIAL METALCAUCHO, S.L.U.



93056
válvula EGR 2.0 TDI quattro

oe: 03L 131 501 D -03L 131 501 K

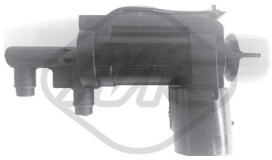

93073
válvula EGR

oe: 1J0906283C



93092
válvula EGR 3.0 TDI quattro

oe: 059131502G -059131502B



06330
intercambiador calor

oe: 06J 117 021 P -06J 117 021 D



06334
intercambiador calor 3.0 TFSI quattro - 3.2 FSI quattro

oe: 06E 117 021 G



06339
intercambiador calor 2.0 TDI quattro

oe: 03L117021C



06344
intercambiador calor 3.0 TDI quattro

oe: 059117021K



35110
válvula vapores motor 3.0 TDI quattro

oe: 059 103 495 G



04145 Ø 27 mm
goma para barra estabilizadora de Ø 27 mm Eje delantero

oe: 4D0 411 327H -4D0 411 327F



06573 Ø 12 mm
silentbloc exterior;debajo;eje delantero, ambos lados

oe: 4E0 407 181 B



90132
buje de rueda Eje delantero

oe: 8K0598625 -4K0498625



90133 Ø 32 mm
buje de rueda Eje trasero 2.0 TDI

oe: 4G0598611

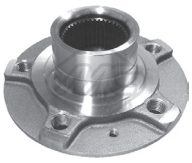

90135
buje de rueda Eje delantero

oe: 8K0 407 613 B



02122
sensor de freno delante

oe: 8T0907637 -8K0615121



04480 Ø 30 mm
polea cigüeñal delante 2.0 TDI quattro

oe: 03G 105 243



04494 Ø 143 mm - 6 canales
polea cigüeñal delante

oe: 038 105 243 M -038 105 243 L



05424 Ø -70 mm, ancho: mm
tensor correa alternador

oe: 038903315T -038903315AH



06720
soporte transmisión

oe: 8R0521102B



02059
bomba limpiaparabrisas

oe: 1K6 955 651 -1T0 955 651 A



68121 longitud: 315 mm
limpiaparabrisas posterior

oe: 8R0955407 -8R0955425

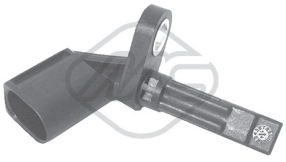

50179 Sensor activo
sensor velocidad rueda - ABS

oe: 4E0 927 803 F -4E0 927 803 D

© INDUSTRIAL METALCAUCHO, S.L.U.

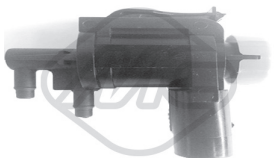

93073
válvula EGR

oe: 1J0906283C



93092
válvula EGR 3.0 TDI - 6.0 TDI

oe: 059131502G -059131502B

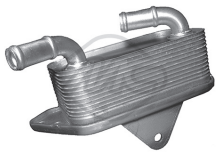

06334
intercambiador calor 3.0 TFSI

oe: 06E 117 021 G



06344
intercambiador calor 3.0 TDI

oe: 059117021K



35110
válvula vapores motor 3.0 TDI

oe: 059 103 495 G



35111
válvula vapores motor 3.0 TDI - 6.0 TDI

oe: 05A 103 495



06592 Ø 14 mm
silentbloc exterior;posterior;eje delantero, ambos lados

oe: 7L0 407 182 C -7L0 407 182 B



06593 Ø 14 mm
silentbloc Eje delantero

oe: 7L8 407 183 -7L0 407 183 A



06599 Ø 14 mm
silentbloc exterior;debajo;eje delantero, ambos lados

oe: 7L0 412 333 A -7L0 412 333



06600
silentbloc eje delantero, ambos lados

oe: 7L0 407 182 D -7L0 407 182 G



06601 Ø 10 mm
silentbloc posterior;arriba;delante;eje delantero, ambos lados

oe: 7L0 407 077



06721
soporte transmisión 3.6 FSI - 4.2 FSI

oe: 7L8521102M -7L8521102F



90136
buje de rueda Eje delantero

oe: 7L0 501 655 B



02119
sensor de freno Eje trasero

oe: 7L0 907 637 B -7L0 907 637 C



02120
sensor de freno Eje delantero

oe: 7L0 907 637



05046
rodillo tensor correa alternador acanalado 3.0 TDI

oe: 2020019 -000 202 0019



02059
bomba limpiaparabrisas

oe: 1K6 955 651 -1T0 955 651 A



68122 longitud: 360 mm
limpiaparabrisas posterior

oe: 4L0955407 -4L0955425

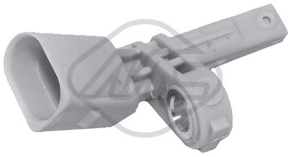

50117 Sensor activo
sensor velocidad rueda - ABS izquierda

oe: WHT 003 857 A -7L0 927 807 B

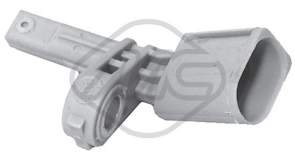

50118 Sensor activo
sensor velocidad rueda - ABS derecha

oe: WHT 003 856 A -7L0 927 808 B

© INDUSTRIAL METALCAUCHO, S.L.U.



03189
tubo de agua metálico 1.8 T - 1.8 T quattro
oe: 06A121065AK -06A121065AK



03573
tapón botella de expansión
oe: 1J0121321A -1J0 121 321 B



03599
tapa en culata (lateral)
oe: 06A 121 133C -06A 121 132A



03600
tapa de agua en culata (lateral)
oe: 06A 121 133J -06A 121 132Q



03604
kit completo empalme manguito superior radiador
oe: 1J0121087C -1J0121087B



03635
botella de expansión delante
oe: 1J0 121 403B



03677
tapón botella de expansión 2.0 TFSI - 3.2 V6 quattro
oe: 3B0 121 321



03721
juego conectores manguitos de radiador debajo
oe: 6Q0 122 291F -1J0 122 291



03817
botella de expansión
oe: 1K0 121 407A





09064
tubo flexible de alta presion de empalme 1.8 T - 1.8 T quattro
oe: 1J0145834A



93056
válvula EGR 2.0 TDI quattro
oe: 03L 131 501 D -03L 131 501 K

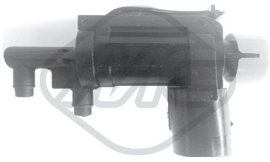

93073
válvula EGR 2.0 TDI quattro
oe: 1J0906283C



93097
válvula EGR 2.0 TDI quattro
oe: 03L131512N -03L131512DQ



02916
tapón cárter de aceite 1.8 T - 1.8 T quattro
oe: N90813202 -N90 813 201



03568
guía varilla nivel aceite
oe: 06A103663B



03621
tapón llenado aceite motor (en plástico, reemplaza al metálico)
oe: 06B 103 485 C -06A 103 485 C



03841
tapa filtro de aceite 2.0 TDI quattro
oe: 045115433B -045 115 433 E

04795 563 mm
varilla nivel aceite
oe: 06A115611B



05376
intercambiador de calor + junta 3.2 VR6 quattro
oe: 028 117 021 E -028 117 021 C



05377
intercambiador de calor + junta 2.0 TFSI - 2.0 TFSI quattro - 2.0 TTS quattro
oe: 06D 117 021 C

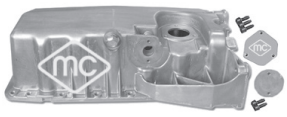

05960
cárter de aceite
oe: 038 103 603 L -038 103 601 MA



06324
intercambiador calor

oe: 09G 409 061



06326
intercambiador calor

oe: 09G 409 061

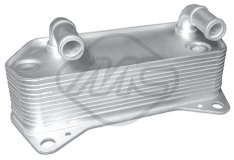

06329
intercambiador calor 2.0 TFSI - 2.0 TFSI quattro - 2.0 TTS quattro

oe: 02E 409 061 B



06330
intercambiador calor

oe: 06J 117 021 P -06J 117 021 D



06339
intercambiador calor 2.0 TDI quattro

oe: 03L117021C



35046
tubo vapores motor

oe: 06A 103 213 F



35048
tubo vapores motor 2.0 TFSI - 2.0 TTS quattro

oe: 06F 103 221 E



35049
tubo vapores motor 2.0 TFSI - 2.0 TTS quattro

oe: 06F 103 221 H -6F 103 221 H



35114
válvula vapores motor

oe: 06A 129 101 A -06A 129 101 D



35115
válvula vapores motor

oe: 06A 145 710 H -06A 145 710 G



35116
válvula vapores motor

oe: 06A145710P



35118
kit válvula vapores motor 2.0 TFSI - 2.0 TTS quattro

oe: 06F 129 101N -06F 129 101L



35119
kit válvula vapores motor 2.0 TFSI - 2.0 TTS quattro

oe: 06F 129 101 G -06F 129 101 E



04130
soporte motor izquierda 1.8 T

oe: 8D0 199 379S -8D0 199 379J



04133
soporte motor posterior 1.8 T quattro - 3.2 VR6 quattro

oe: 1J0 199 851 AM -1J0199851AK



04865
soporte motor derecha 2.0 TFSI - 2.0 TTS quattro

oe: 1K0 199 262 AM -1K0 199 262 M



04145 Ø 27 mm
goma para barra estabilizadora de Ø 27 mm Eje delantero 1.8 T

oe: 4D0 411 327H -4D0 411 327F



04310 Ø 12 mm
silentbloc brazo suspensión eje trasero ambos lados

oe: 6R0 501 541 A -1J0501541C



04864
silentbloc posterior trapecio ambos lados;Eje delantero 3.2 V6 quattro

oe: 1K0407182



04875 Ø 12 mm
silentbloc puente , suspensión reforzada (Ø 69 mm) exterior;Eje trasero

oe: 1J0 501 541D -1J0 501 541D



04967 Ø 10 mm
silentbloc en tirante ambos lados;Eje trasero

oe: 1K0 505 465K

© INDUSTRIAL METALCAUCHO, S.L.U.



05359 Ø 12 mm
silentbloc mangueta suspensión ambos lados;Eje trasero
oe: 1K0 505 553 A



05360 Ø 12,2 mm
silentbloc en tirante longitudinal ambos lados;Eje trasero
oe: 1K0 505 541 D -1K0 505 541 C



06603 Ø 12 mm
silentbloc exterior;eje trasero ambos lados 2.0 TDI - 2.0 TFSI - 2.0 TFSI quattro
oe: 5Q0 501 529 C -5Q0 501 529 C SK



06604 Ø 12 mm
silentbloc eje trasero ambos lados;interior 2.0 TDI - 2.0 TFSI - 2.0 TFSI quattro
oe: 5Q0 501 529 C -5Q0 501 529 C SK



04177 Ø 14,2 mm
soporte amortiguador completo con rodamiento eje delantero, ambos lados
oe: 1J0412331C



04298
tope poliuretano amortiguador
oe: 1H0 412 303 B



04789
rodamiento soporte amortiguador
oe: 6N0 412 249 B -6N0 412 249 C



04871
soporte amortiguador completo con rodamiento Eje delantero
oe: 1K0 412 331 B



05989
soporte amortiguador eje trasero ambos lados
oe: 3C0 513 353 C -3C0 513 353 D



90063
buje rueda Eje delantero
oe: 1J0 407 613 C -1J0 407 613 G

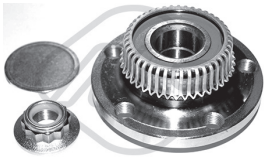

90203
buje de rueda eje trasero ambos lados
oe: 1J0 598 477

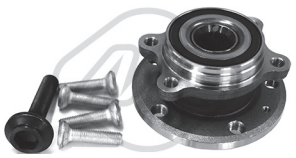

90212
buje de rueda eje delantero, ambos lados
oe: 5K0498621 -8J0598625



90221 Ø 32 mm
buje de rueda eje trasero ambos lados 1.8 TFSI - 2.0 TFSI
oe: 1T0598611B -1T0598611



02121
sensor de freno eje delantero, ambos lados 3.2 VR6 quattro
oe: 1J0 615 121



74008 Ø 40 mm
rodamiento Eje trasero
oe: 1J0598625 -1J0498625



96014 longitud: mm
latiguillo de freno
oe: 6X0611775 -1J0611775



01297 kit **00297 fuelle**
kit fuelle transmisión lado de rueda
oe: 6X0498203 Ø 25-86 mm



01300 kit **00300 fuelle**
kit fuelle cremallera dirección
oe: 4D0 419 831E -4D0 419 831D Ø 18-54 mm



05468
flector de transmisión delante
oe: 1J0 521 127 A



04405 Ø 143 mm - 6 canales
polea cigüeñal
oe: 06A 105 243 E



04480 Ø 30 mm
polea cigüeñal delante 2.0 TDI quattro
oe: 03G 105 243



04494 Ø 30 mm
polea cigüeñal delante 2.0 TDI quattro

oe: 038 105 243 M -038 105 243 L

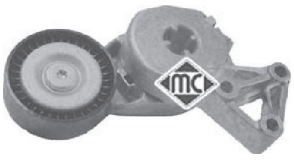

05010
tensor correa alternador 1.8 T - 1.8 T quattro
oe: 06A 903 315 D -06A 903 315 E



05424
tensor correa alternador 2.0 TDI quattro

oe: 038903315T -038903315AH



05961
piñon de cigueñal

oe: 06A 105 263 E



03823
depósito líquido servodirección

oe: 1J0 422 371 C



04135
soporte cambio, (cambio manual) izquierda 1.8 T
oe: 8D0 399 151 H



06703
soporte transmisión

oe: 1H0521349



06704
soporte transmisión

oe: 8J0521101K



05933
bomba embrague (cilindro maestro)

oe: 1J1 721 388 D -1J1 721 388 F



05939
bomba de embrague con sensor eléctronico
oe: 1K0 721 388 F -1K0 721 388 S



06121
bombín de embrague (plástico) 1.8 T

oe: 1J0 721 261 J -1J0 721 261 D



06124
bomba de embrague sin sensor eléctronico
oe: 1K0 721 388 F -1K0 721 388 S



04122
soporte presilenciador 1.8 T

oe: 1J0 253 144 Q -1J0 253 144



04870
soporte escape

oe: 1K0 253 144AP



02062
bomba limpiaparabrisas

oe: 1K5 955 651 -1J5955651

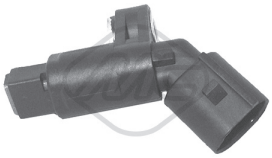

50097 sensor pasivo
sensor velocidad rueda - ABS Eje delantero, izquierda
oe: 1J0 927 803 -1H0 927 807

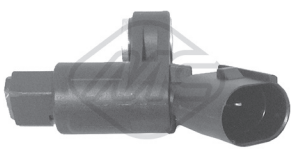

50098 sensor pasivo
sensor velocidad rueda - ABS Eje delantero, derecha
oe: 1J0 927 804 -1H0 927 808

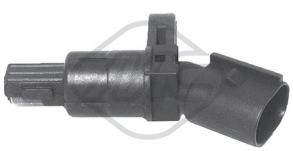

50099 sensor pasivo
sensor velocidad rueda - ABS eje trasero ambos lados
oe: 1J0 927 807 B



50109 Sensor activo
sensor velocidad rueda - ABS

oe: WHT 003 857 -7H0 927 803

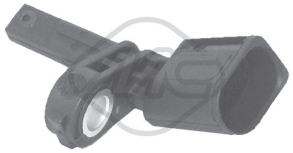

50110 Sensor activo
sensor velocidad rueda - ABS

oe: WHT 003 856 -7H0 927 804

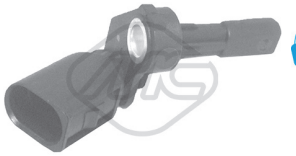

50111
sensor velocidad rueda - ABS Eje trasero izquierda 1.8 TFSI - 2.0 TFSI
oe: WHT 003 859 -1K0 927 807

© INDUSTRIAL METALCAUCHO, S.L.U.

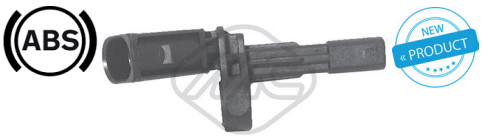

50112
sensor velocidad rueda - ABS Eje trasero, derecha 1.8 TFSI - 2.0 TFSI
oe: WHT 003 858 -1K0 927 808



50119 sensor pasivo
sensor velocidad rueda - ABS Eje trasero
oe: 1J0 927 807 D

CANALIZACIONES DE AGUA:

gasolina 1E87 - 3E90/91/92 116i-316i-118i-318i

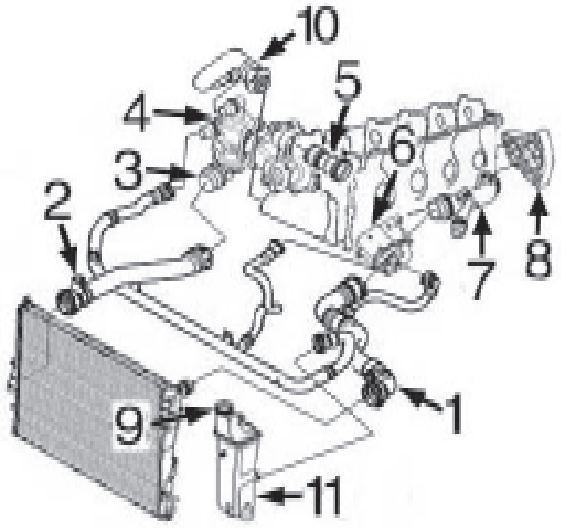

1-	n/d	mgto superior radiador
2-	n/d	mgto inferior radiador
3-	3822	tapa con termostato (sin conector sensor)
	3825	tapa con termostato (con conector sensor)
4-	3915	caja de agua alojamiento termostato
5-	5290	racor conexión bomba de agua
6-	n/d	intercambiador de calor agua/aceite
7-	3909	racor salida agua bloque
8-	3910	tapa de plástico posterior en culata
9-	3913	tapón botella de expansión 1.4 bar
10-	9498	mgto de caja de agua a bloque motor
11-	n/d	botella de expansión

Diésel 1E87 - 3E90 118d-318d-120d-320d:

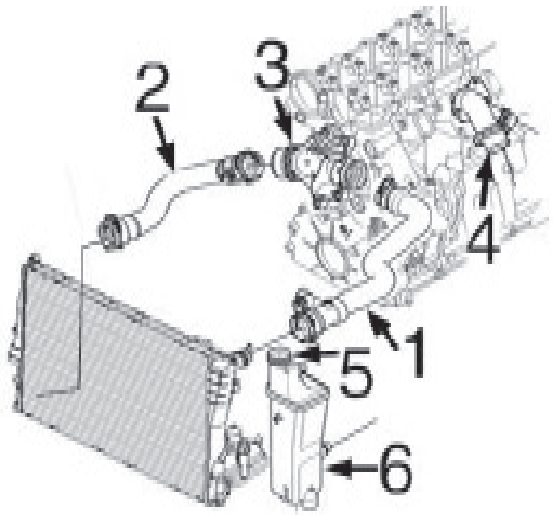

1-	n/d	mgto superior radiador
2-	n/d	mgto inferior radiador
3-	3932	tapa con termostato
4-	3912	racor plástico en bloque motor
5-	3913	tapón botella de expansión 1,4 bar
6-	n/d	botella de expansión



03822
tapa con termostato 116 i

oe: 11 51 7 500 597



03825
tapa con termostat

oe: 11537510959



03909
racor salida agua de bloque

oe: 11 53 7 505 055 -11 53 7 560 130



03912
racor en bloque motor 118 d - 120 d

oe: 11 12 2 247 744 -11 12 7 806 196



03913
tapón botella de expansión

oe: 17 11 7 521 071



03915
cuerpo alojamiento termostato 120 d

oe: 11 51 7 572 859 -11 51 7 506 576

© INDUSTRIAL METALCAUCHO, S.L.U.



03932
tapa con termostato 120 d

oe: 11 51 7 805 811 -11 51 7 789 014



03986
botella expansión

oe: 17 13 7 640 514 -17 13 7 543 026



05290
racor conexión bomba agua 116 i - 120 i

oe: 11 51 7 502 394 -11 51 7 542 128



09498
mgto caja de agua a bloque 116 i

oe: 11537572158

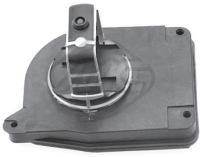

35125
valvula aire admisión derecha 130 i

oe: 11 61 7 522 928 -11 61 7 560 538



35126
valvula aire admisión izquierda 130 i

oe: 11 61 7 522 929 -11 61 7 560 537



93076
válvula EGR

oe: 2247906 -7796634



00678
tapon cárter aceite

oe: 11 13 7 535 106 -11 13 1 273 093



03747
tapón llenado aceite motor

oe: 11 12 7 500 568 -11 12 7 500 568 S1

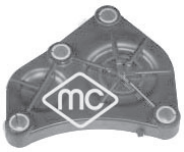

03910
tapa posterior en culata 116 i

oe: 11537505411

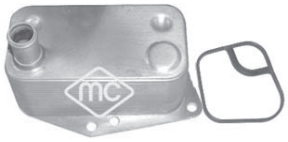

05922
intercambiador de calor 118 d - 120 d

oe: 11427787698



06361
intercambiador calor

oe: 7 508 967 -11 42 7 508 967

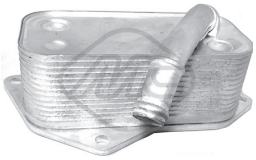

06362
intercambiador calor 130 i

oe: 5989070201 -11427525333

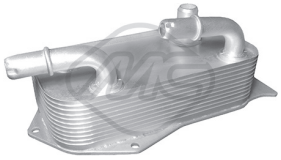

06363
intercambiador calor 130 i

oe: 7551647 -17217551647



35006
tubo vapores motor

oe: 1115 7 503 523



35007
tubo vapores motor

oe: 1115 7 503 524



35011
tubo vapores motor 130 i

oe: 11 15 7 522 931



35015
tubo vapores motor 118 i

oe: 11 15 7 533 332



35016
tubo vapores motor 118 i

oe: 11 15 7 533 333



35017
tubo vapores motor 118 i

oe: 11 15 7 533 341



35018
tubo vapores motor 120 i

oe: 11 15 7 533 346



35019
tubo vapores motor 118 i

oe: 11 15 7 542 633



35022
tubo vapores motor 130 i

oe: 11 15 7 559 528



35024
tubo vapores motor 130 i

oe: 11 15 7 527 570 -11 15 7 567 801



35025
tubo vapores motor 325 xi - 330 xi

oe: 11 15 7 530 829 -11 15 7 567 802



35031
tubo vapores motor 130 i

oe: 11617522933



35034
tubo vapores motor

oe: 11617537701



35037
tubo vapores motor 130 i

oe: 11 61 7 559 530



35077
válvula vapores motor 118 d - 120 d

oe: 11 12 7 799 224



35080
válvula vapores motor 118 d - 120 d

oe: 11 12 7 799 367

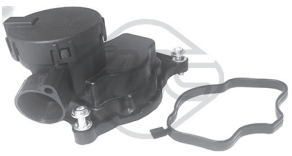

35081
válvula vapores motor 335 d

oe: 11 12 7 803 790 -11 12 7 809 512



35088
kit válvula vapores motor 118 i

oe: 11 15 7 533 336



35091
válvula vapores motor 120 i

oe: 11 61 7 503 520



35094
kit válvula vapores motor 320 i

oe: 11 61 7 516 007



35096
kit válvula vapores motor 118 i

oe: 11 61 7 526 654



35098
kit válvula vapores motor 130 i

oe: 11 61 7 531 423



35101
válvula vapores motor 130 i

oe: 11 61 7 530 271 -11617561408

© INDUSTRIAL METALCAUCHO, S.L.U.

SUSPENSION DELANTERA y SOPORTES DE MOTOR

1E87 116i-118i-120i-130i (gasolina):
3E90/91/92/93 316i-318i-320i-323i-325i-328i-330i-335i:

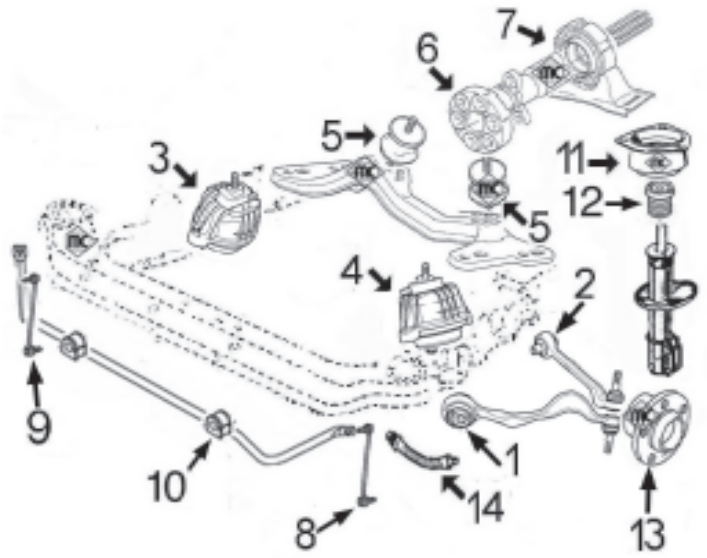

1-	5782	silentbloc brazo anterior suspensión
2-	5819	silentbloc brazo posterior suspensión
3-	5771	soporte motor Dcho. 116i-118i-120i-316i-318i-320i
	5769	soporte motor Dcho. 130i-323i-325i-328i-330i-335i
4-	5770	soporte motor Izqdo. 116i-118i-120i-316i-318i-320i
	5769	soporte motor Izqdo. 130i-323i-325i-325i-330i-335i
5-	4192	soporte cambio 2x4
	5816	soporte cambio 4x4
6-	925	flector transmisión 116i-316i manual+automático
	925	flector de transmisión 118i-120i-318i-320i manual
	926	flector de transmisión 118i-120i-318i-320i autom.
	926	flector de transmisión 323i-325i-328i
	926	flector (anterior) de transmisión 330i
	5824	flector (posterior) de transmisión 330i
	5834	flector de transmisión 335i
7-	5822	soporte transmisión con rodamiento Ø30mm 316i-318i-320i-323i-325i-330i
	5836	soporte transmisión con rodamiento Ø35mm 335i
8-	5820	bieleta izquierda puntal barra estabilizadora
9-	5821	bieleta derecha puntal barra estabilizadora
10-	5823	goma barra estabilizadora
11-	6069	soporte amortiguador con rodamiento
12-	5795	tope poliuretano amortiguador delantero
13-	n/d	buje rueda delantera
14-	n/d	latiguillo freno delantero

1E87 118d-120d (Diésel):
3E90/91/92/93 318d-320d-325d-330d-335d:

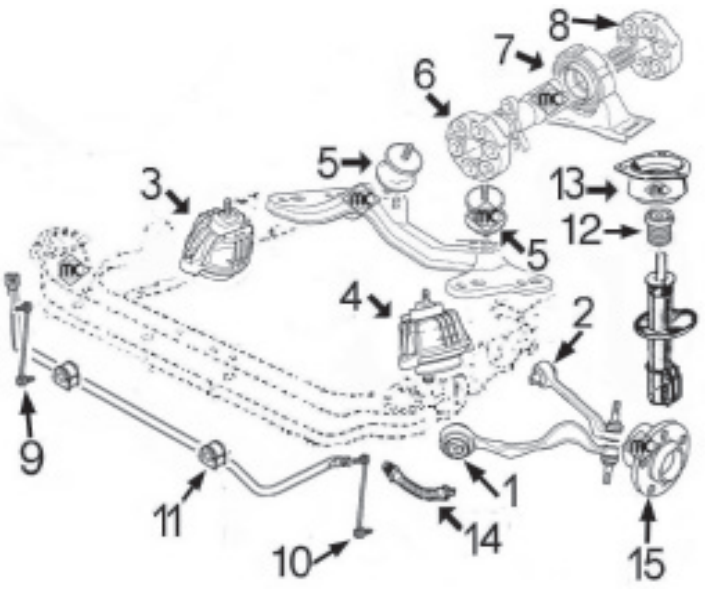

1-	5782	silentbloc brazo anterior suspensión
2-	5819	silentbloc brazo posterior suspensión
3-	5771	soporte motor derecho 118d-120d-318d-320d
	5808	soporte motor derecho 325d-330d-335d
4-	5770	soporte motor izquierdo 118d-120d-318d-320d
	5807	soporte motor izquierdo 325d-330d-335d
5-	4192	soporte cambio 2x4
	5816	soporte cambio 4x4
6-	926	flector (anterior) de transmisión 118d-318d-320d
	4347	flector (anterior) de transmisión 120d-manual
	926	flector de transmisión 120d, cambio automático
	4346	flector (anterior) de transmisión 325d-330d manual
	5834	flector (anterior) transmisión 325d-330d automát.
7-	5822	soporte transmisión con rodamiento Ø30mm 118d-120d-318d-320d
	5836	soporte transmisión con rodamiento Ø35mm 325d-330d
8-	5824	flector (posterior) de transmisión 118d-318d-320d
	5834	flector (posterior) de transmisión 120d-325d-330d
9-	5821	bieleta derecha puntal barra estabilizadora
10-	5820	bieleta izquierda puntal barra estabilizadora
11-	5823	goma barra estabilizadora
12-	5795	tope poliuretano amortiguador delantero
13-	6069	soporte amortiguador con rodamiento
14-	n/d	latiguillo freno delantero
15-	n/d	buje rueda delantera

© INDUSTRIAL METALCAUCHO, S.L.U.

SUSPENSION TRASERA 1E87 - 3E90/91/92/93:

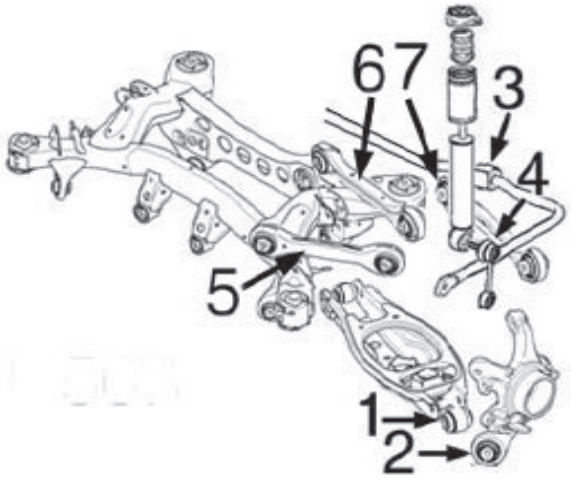

1- 5866 silentbloc exterior brazo inferior trasero
2- 5867 silentbloc anterior conjunto mangueta trasera
3- 5849 goma barra estabilizadora trasera
4- 5854 bieleta puntal barra estabilizadora
5- 5863 brazo superior anterior
6- 5864 brazo superior posterior
7- 5865 tirante transversal



05769
soporte motor 130 i

oe: 22 11 6 760 330



05770
soporte motor izquierda

oe: 22 11 6 768 799 -22 11 6 768 853



05771
soporte motor derecha

oe: 22 11 6 768 800 -22 11 6 768 852



05807
soporte motor izquierda

oe: 22 11 6 773 247 -22 11 4 038 371



05808
soporte motor derecha

oe: 22 11 4 038 372 -22 11 6 773 248



05782 Ø 12 mm
silentbloc brazo anterior susp. ambos lados;Eje delantero
oe: 31120398350 -31120393540



05819 Ø 12 mm
silentbloc brazo posterior susp. ambos lados;Eje delantero
oe: 31 12 6 765 597



05820
bieleta puntal barra estabilizadora Eje delantero, izquierda
oe: 31 35 6 765 933



05821
bieleta puntal barra estabilizadora Eje delantero, derecha
oe: 31 35 6 765 934



05823 Ø 25,5 mm
goma para barra estabilizadora de Ø26,5mm interior;Eje delantero
oe: 31 35 6 765 574



05849 Ø 10 mm
goma barra estabilizadora Eje trasero;interior
oe: 33 53 6 765 584



05854
bieleta puntal barra estabilizadora eje trasero ambos lados
oe: 33 55 6 764 428



05863
brazo superior anterior susp. eje trasero ambos lados
oe: 33 32 6 765 425



05864
brazo superior posterior susp. ambos lados;Eje trasero;Eje trasero arriba
oe: 33 32 6 777 980 -33 32 6 763 473



05865 Ø 12 mm
tirante transversal suspensión ambos lados;Eje trasero
oe: 33 32 6 763 471

© INDUSTRIAL METALCAUCHO, S.L.U.



05866 Ø 14 mm
silentblc exterior brazo inferior susp. exterior;Eje trasero debajo
oe: 33 32 6 775 552 -33 32 6 756 249



05867
silentbloc anterior conjunto mangueta tras. ambos lados;Eje trasero
oe: 33 32 6 763 092



05795
tope poliuretano susp. 116 i - 120 d
oe: 31 33 1 094 750



06069 Ø 14 mm
soporte amortiguador con rodamiento Eje delantero
oe: 31 33 6 760 943 -31 33 6 769 582



05438
tornillo rueda para llave de 17 mm Eje trasero;Eje delantero
oe: 36 13 1 126 191



90143
buje de rueda Eje delantero
oe: 33 41 6 760 056

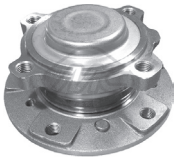

90149
buje de rueda Eje delantero
oe: 31222282670



02082
sensor de freno eje delantero, ambos lados
oe: 34 35 6 789 439 -34 35 6 762 252



02083
sensor de freno eje trasero ambos lados
oe: 34 35 6 789 445 -34 35 6 762 253



02084
sensor de freno Eje delantero, izquierda
oe: 34 35 6 789 441



02088
sensor de freno eje delantero, ambos lados
oe: 34 35 6 789 440 -34 35 6 779 619

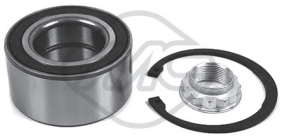

74121 Ø 48,9;49 mm
rodamiento Eje delantero
oe: 31 22 2 405 867 -31226783913



01150 kit **00150 fuelle**
kit fuelle transmisión lado de engranaje;lado de rueda
oe: 33 21 7 529 919 -33 21 7 527 324 Ø 34-44 mm



01185 kit **00185 fuelle**
kit fuelle transmisión lado de engranaje;Eje trasero;lado de rueda
oe: 33211226033 -33211229221 Ø 22-52 mm



01219 kit **00219 fuelle**
kit fuelle transmisión lado de engranaje;Eje trasero;lado de rueda
oe: 33217527326 -33217547080 Ø 31-51 mm



01138 kit **fuelle**
kit fuelle cremallera dirección izquierda
oe: 32 10 6 782 252 -32 10 6 765 079 Ø 49-60 mm



00925 Ø 40 mm
flector de transmisión delante
oe: 26 11 1 207 785 -26 11 1 204 294



00926 Ø 12 mm
flector de transmisión
oe: 26 11 1 229 360 -26 11 7 511 454



04346
flector transmisión 123 d
oe: 26 11 1 229 754 -26 11 7 572 664



04347 Ø 53 mm
flector transmisión
oe: 26 11 1 229 065

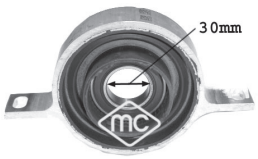

05822 Ø 30 mm
soporte transm. con rodamiento Ø30mm

oe: 26 12 7 526 631



05824
flector posterior transmisión posterior

oe: 26 11 7 527 392



05834
flector posterior transm. 120 d - 123 d

oe: 26 11 7 610 061 -26 11 7 546 425

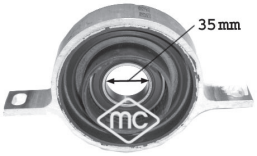

05836 Ø 35 mm
soporte transm. con rodamiento Ø35mm 123 d

oe: 26 12 7 526 632



05480 Ø 170;192 mm - 4;6 canales
polea cigüeñal

oe: 11 23 8 511 371 -11 23 7 788 611



05723 Ø 173 mm - 6 canales
polea cigüeñal

oe: 11 23 7 787 304 -11 23 7 805 696

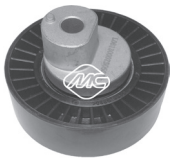

05076
rodillo tensor correa alternador M3 4.0

oe: 11 28 1 730 571 -11 28 1 738 605



03892
deposito liquido servodirección 116 i - 120 d

oe: 32 41 1 124 680 -32 41 1 097 164



04188
soporte cambio

oe: 6771219 -23711137817



04192
soporte cambio lado de engranaje

oe: 23 70 1 138 517 -22 31 6 753 316



05816
soporte cambio

oe: 22 31 6 773 693 -22 31 6 773 125



06302 Ø 25 mm
filtro cambio automatico

oe: 24 11 7 571 217 -24 15 2 333 907



06303 Ø 16 mm
filtro cambio automatico

oe: 24 15 2 333 903 -24 11 7 571 227

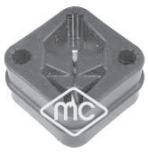

05846
soporte escape 116 i - 120 d

oe: 18207617490 -18207519253



02062
bomba limpiaparabrisas

oe: 67128362154 -67128377612



68080 longitud: 292 mm
limpiaparabrisas posterior

oe: 61 62 7 199 566 -61 62 7 138 508



68082 longitud: 292 mm
limpiaparabrisas posterior

oe: 61627138507



50153 Sensor activo
sensor velocidad rueda - ABS eje delantero, ambos lados

oe: 34 52 6 762 465



50154 Sensor activo
sensor velocidad rueda - ABS eje trasero ambos lados

oe: 34 52 6 762 466



50197 Sensor activo
sensor velocidad rueda - ABS eje delantero, ambos lados

oe: 34526870075 -34526785020



50198
sensor velocidad rueda - ABS Eje trasero 123 d - 130 i

oe: 34526870077 -34526785022

© INDUSTRIAL METALCAUCHO, S.L.U.

CANALIZACIONES DE AGUA E36:

316i - 318i:

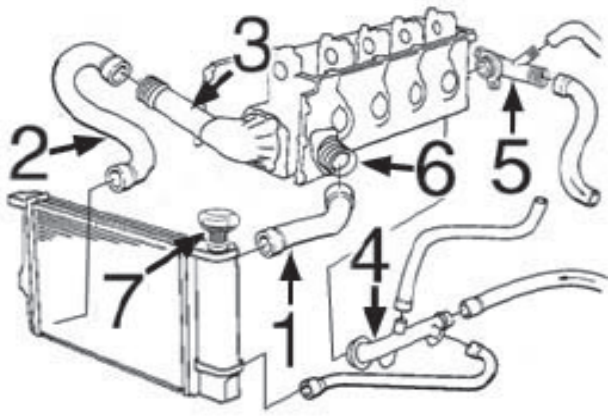

1- 9487 mgto superior radiador (salvo 318is)
2- 9488 mgto inferior radiador (salvo 318is)
3- 3901 tapa con termostato
4- 3897 tapa de agua en bloque
5- 3898 tapa de agua en culata
6- 3902 boquilla en culata
7- 3580 tapón de radiador 2,0 bar

320i - 323i - 328i:

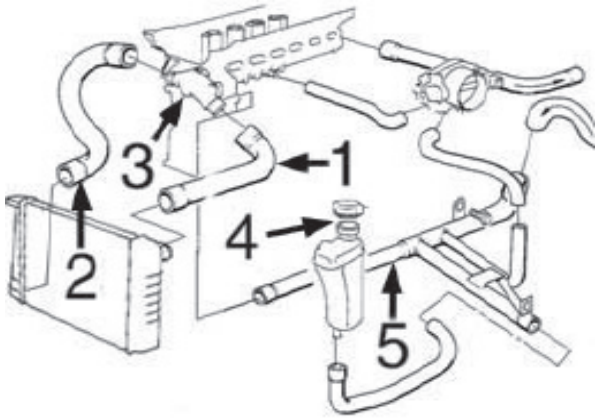

1- 9481 mgto superior radiador
2- 9482 mgto inferior radiador
3- 3749 tapa de termostato
4- 3580 tapón botella de expansión 2,0 bar
3581 botella de expansión
5- n/d tubo de agua metálico

318 tds - 325 td/tds:

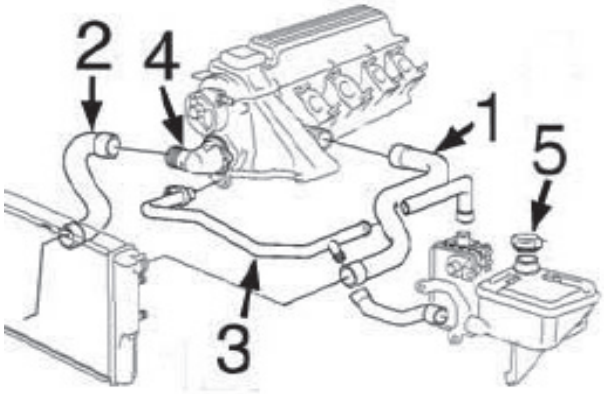

1- 9483 mgto superior radiador 318tds
9485 mgto superior radiador 325td/tds
2- 9484 mgto inferior radiador 318tds
9486 mgto inferior radiador 325td/tds
3- n/d tubo rígido
4- 3903 tapa de termostato
5- 3707 tapón botella de expansión 1,40 bar
n/d botella de expansión

DESVAPORIZADOR E36 320i-323i-328i:

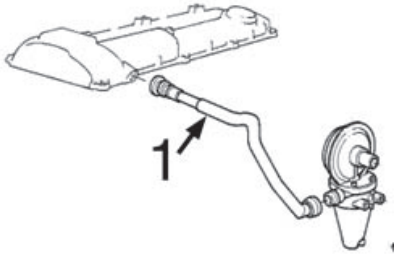

1- 9368 mgto desvaporizador E36 320i-323i-328i



03580
botella de expansión

oe: 17 11 1 742 231



03707
tapón botella de expansión

oe: 17 11 1 742 232



03749
tapa de termostato

oe: 11 53 1 722 531



03897
tapa en bloque

oe: 11 53 1 714 738



03898
tapa en culata

oe: 11 53 1 739 208 -11 53 1 743 679



03901
tapa con termostato 318 is

oe: 11 53 1 739 755 -11 53 1 247 125



03902
tapa entrada a culata 316 i - 318 i

oe: 11 53 1 743 199



03903
tapa de termostato 318 tds - 325 td - 325 tds

oe: 11532244828



03983
botella expansión

oe: 17 11 1 723 520



03984
botella expansión

oe: 17 11 1 712 835

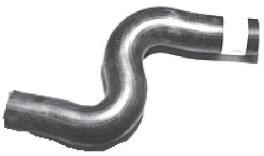

07888
mgto superior radiador 315

oe: 134396



09481
mgto superior radiador a la izquierda arriba

oe: 11 53 1 708 499



09482
mgto inferior radiador derecha abajo

oe: 11 53 1 726 344



09483
mgto superior radiador arriba 318 tds

oe: 11532245499



09484
mgto inferior radiador 318 tds

oe: 11532245500



09485
mgto superior radiador 325 tds

oe: 11532244752



09486
mgto inferior radiador debajo 325 td - 325 tds

oe: 11532244070 -11532246766



09487
mgto superior radiador a la izquierda arriba

oe: 11531743192 -11 53 1 727 448



09488
mgto inferior radiador

oe: 11531247203



02785
soporte filtro de aire

oe: 13711259818



09368
mgto desvaporizador 320 i - 323 i 2.5 - 328 i

oe: 11 15 1 703 775

© INDUSTRIAL METALCAUCHO, S.L.U.



00678
tapon cárter aceite

oe: 11 13 7 535 106 -11 13 1 273 093



03747
tapón llenado aceite motor 318 is

oe: 11 12 7 500 568 -11 12 7 500 568 S1



03998
tubo vapores motor

oe: 11151726828



03999
tubo vapores motor

oe: 11 15 1 730 507



35003
tubo vapores motor

oe: 1115 1 739 557



35004 Ø 9,5 mm
tubo vapores motor 320 i - 323 i 2.5 - 328 i

oe: 11 15 1 740 393



35005
tubo vapores motor 316 i - 318 i

oe: 11 15 1 247 743 -11 15 1 739 231



35082
kit válvula vapores motor 320 i - 323 i 2.5 - 328 i

oe: 11 15 1 703 484



35086
kit válvula vapores motor

oe: 11 15 7 501 567 -11 15 1 247 133

SUSPENSION DELANTERA y SOPORTES DE MOTOR

serie 3 E30 de '82 a '90

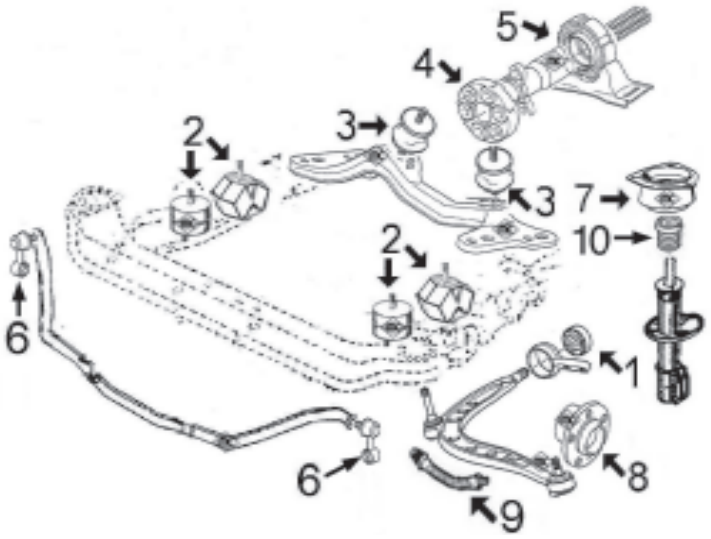

1-	2891	silentbloc trapecio delantero
2-	4191	soporte motor 316-316i-318i
	4190	soporte motor 320i-323i-324d-325i
3-	4188	soporte cambio manual 316-316i-318i
	4189	soporte cambio manual 320i-323i-324d/td-325i
	4224	soporte cambio automático
4-	0925	flector de transmisión 316-316i-318i-320i-323i-325i-324d
	0926	flector de transmisión 324td
5-	4225	soporte árbol de transmisión con rodamiento
6-	4339	bieleta puntal barra estabilizadora
7-	n/d	soporte amortiguador delantero con rodamiento
8-	90056	buje rueda delantera
9-	n/d	latiguillo freno delantero
10-	5793	tope poliuretano suspensión delantera

serie 3 E36 de '90 a '98

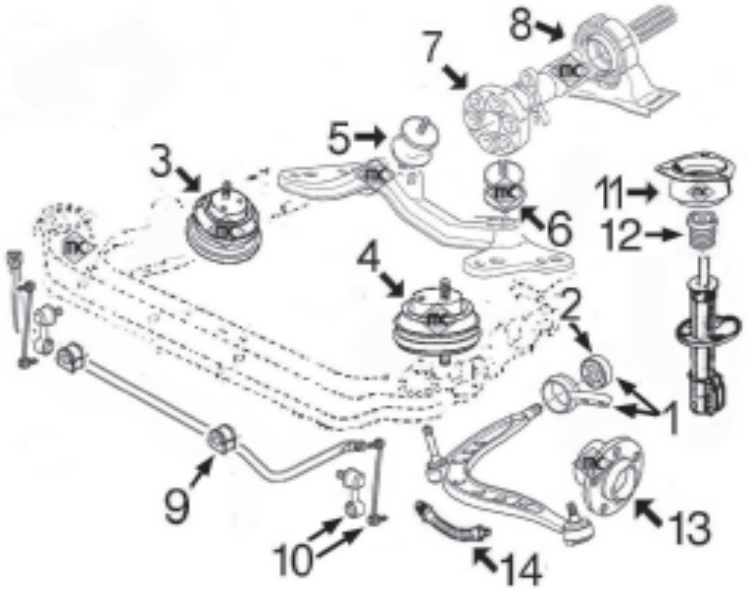

1-	5783	jgo silentblocs dcho+izqdo completos con soporte
2-	2892	silentbloc trapecio delantero (sin soporte)
3-	2676	soporte motor derecho 316i-318i-318tds
	5780	soporte motor derecho 320i-323i-328i-325td/tds
4-	2676	soporte motor izquierdo 316i-318i-318tds
	5780	soporte motor izquierdo 320i-323i-328i-325td/tds
5-	4188	soporte derecho cambio 316i-318i
	4188	soporte derecho cambio manual 320i
	4188	soporte derecho cambio automático 320i hasta 4/'93
	4349	soporte derecho cambio automático 320i desde 4/'93
	4188	soporte derecho cambio 323i-328i
	4188	soporte derecho cambio 318tds-325td/tds
6-	4188	soporte izquierdo cambio 316i-318i
	4188	soporte izquierdo cambio manual 320i
	4188	soporte izquierdo cambio automát. 320i hasta 4/'93
	4348	soporte izquierdo cambio automát. 320i desde 4/'93
	4188	soporte izquierdo cambio 323i-328i
	4188	soporte izquierdo cambio 318tds-325td/tds
7-	0927	flector de transmisión 316i-318i
	0927	flector de transm. 320i-323i-328i cambio manual
	0926	flector de transm. 320i-323i-328i cambio automát.
	0927	flector de transmisión 318tds-325tds de Ø110mm
	0926	flector de transmisión 325td/tds de Ø132mm
8-	4251	soporte árbol de transmisión con rodamiento todos excepto 318tds carrocería "compact"
	5803	soporte árbol de transmisión con rodamiento 318--tds carrocería "compact"
9-	5797	goma para barra estabilizadora de Ø 22,5 mm
	5073	goma para barra estabilizadora de Ø 24 mm
10-	4263	bieleta puntal barra estabilizadora hasta 10/'91
	4339	bieleta puntal barra estabilizadora desde 10/'91
11-	4229	soporte amortiguador delantero con rodamiento
12-	5793	tope poliuretano amortiguador delantero
13-	90111	buje rueda delantera con rodamiento
14-	96005	latiguillo freno delantero (425 mm)

© INDUSTRIAL METALCAUCHO, S.L.U.

SUSPENSION TRASERA E36 ('90-'98):

todos modelos excepto carrocería "compact"

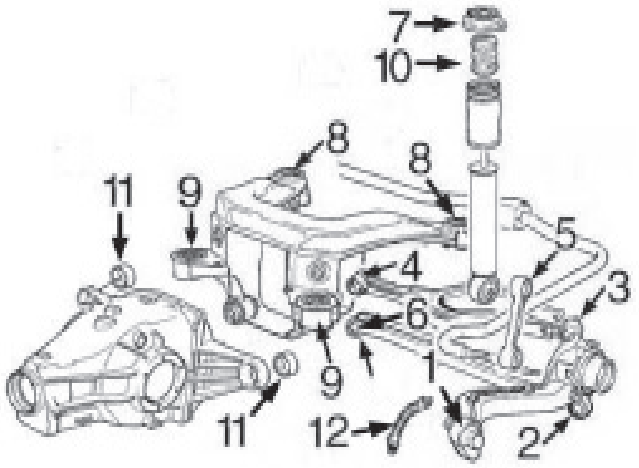

1-	5786	silentbloc anterior conjunto mangueta
2-	4257	silentbloc inferior conjunto mangueta
3-	5071	silentbloc superior conjunto mangueta
4-	5070	silentbloc interior brazo superior trasero
5-	5790	bieleta puntal barra estabilizadora
6-	4258	silentbloc interior brazo inferior trasero
7-	5785	soporte superior amortiguador trasero
8-	5787	silentbloc posterior puente trasero
9-	5788	silentbloc anterior puente trasero
10-	5798	tope poliuretano amortiguador trasero
11-	5802	silentbloc diferencial
12-	n/d	latiguillo trasero



02676
soporte motor ambos lados;delante

oe: 11 81 1 141 377 -11 81 1 137 775



04190
soporte motor delante

oe: 11 81 1 175 212 -11 81 1 132 321



04191
soporte motor delante

oe: 11 81 1 176 387 -11 81 1 129 286



05780
soporte amortiguador ambos lados;delante

oe: 11 81 1 139 883 -22 11 6 779 970



02891 Ø 18 mm
silentbloc trapecio suspensión ambos lados;debajo;Eje delantero

oe: 31 12 9 058 815 -31 12 1 127 378



02892 Ø 18 mm
silentbloc trapecio suspensión eje delantero, ambos lados

oe: 31129059288



04020 Ø 12 mm
silentlboc anterior trapecio centro;Eje delantero abajo M3 3.0 - M3 3.2

oe: 1 061 570

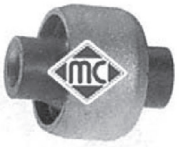

04257 Ø 12 mm
silentbloc conjunto mangueta exterior;ambos lados;Eje trasero

oe: 33326771828 -33 32 1 136 311



04258 Ø 12 mm
silentbloc brazo suspensión Eje trasero;interior

oe: 33 32 1 138 383 -33 32 6 770 824



04263
bieleta puntal barra estabilizadora Eje delantero, ambos lados

oe: 1332453 -1 130 273

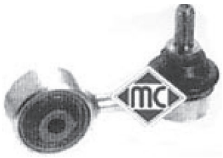

04339
bieleta barra estabilizadora Eje delantero

oe: 31 35 1 091 764



05070 Ø 12 mm
silentbloc interior brazo suspensión ambos lados;Eje trasero arriba;interior

oe: 33 32 1 092 247

© INDUSTRIAL METALCAUCHO, S.L.U.



05071 Ø 12 mm
silentbloc superior conjunto mangueta tras. exterior;Eje trasero;arriba
oe: 33 32 1 138 722 -33 32 1 140 345



05073 Ø 24 mm
goma para barra estabilizadora de Ø24 mm Eje delantero
oe: 31351090263



05783
jgo silentblocs trapc. ambos lados;Eje delantero abajo
oe: 31 12 1 136 532 -31 12 1 136 531



05786 Ø 12 mm
silentbloc anterior mangueta Eje trasero
oe: 33 32 6 770 786 -33 32 1 097 009



05787 Ø 15,5 mm
silentbloc posterior puente posterior;Eje trasero
oe: 33 31 9 059 301



05788 Ø 12,5 mm
silentbloc anterior puente Eje trasero;delante
oe: 33 31 9 059 300



05790 Ø 8,6 mm
bieleta puntal barra estabiliz. Eje trasero izquierda;Eje trasero, derecha
oe: 33 55 1 126 932 -33 55 1 124 375



05797 Ø 22,5 mm
goma barra estblz delt 22,5 mm eje delantero, ambos lados
oe: 31 35 1 090 300



05802
silentbloc apoyo diferencial Eje trasero
oe: 33 17 1 134 911



04198
soporte amortiguador Eje trasero
oe: 77 00 846 916



04229
soporte amortiguador con rodamiento Eje delantero
oe: 31 33 1 135 582 -31 33 1 092 885



05785
soporte amortiguador Eje trasero
oe: 33 52 1 092 362



05793
top poliuretano suspensión
oe: 31 33 1 125 215 -31 33 1 124 449



05798
tope poliuretano suspensión Eje trasero
oe: 33 53 1 136 395



05438
tornillo rueda para llave de 17 mm Eje trasero;Eje delantero
oe: 36 13 1 126 191



90056
buje rueda eje delantero, ambos lados
oe: 31 21 1 131 297



90057
buje rueda eje delantero, ambos lados
oe: 31 21 1 129 386 -31 22 1 139 345



90111
buje rueda eje delantero, ambos lados
oe: 31 22 6 757 024



02123
sensor de freno Eje delantero
oe: 34 35 1 181 344 -34 35 1 181 342



02124
sensor de freno posterior;Eje trasero 318 is
oe: 34 35 1 182 533



02128
sensor de freno delante;Eje delantero
oe: 34 35 1 181 338 -34 35 1 181 337

© INDUSTRIAL METALCAUCHO, S.L.U.



74025 Ø 42 mm
rodamiento Eje trasero

oe: 33411130617 -33 41 1 130 617



96005 longitud: 425 mm
latiguillo de freno delante

oe: 34 32 1 159 717



01150 kit **00150 fuelle**
kit fuelle transmisión lado de engranaje;lado de rueda

oe: 33 21 7 529 919 -33 21 7 527 324 Ø 24-44 mm



01185 kit **00185 fuelle**
kit fuelle transmisión lado de engranaje;Eje trasero;lado de rueda

oe: 33211226033 -33211229221 Ø 22-52 mm



01510 kit **00510 fuelle**
kit fuelle transmisión lado de engranaje;Eje trasero

oe: 33 21 1 208 443 Ø 25-62 mm



01183 kit **00183 fuelle**
kit fuelle cremallera dirección

oe: 32131096910 -32131096465 Ø 15-55 mm



01305 kit **00305 fuelle**
kit fuelle cremallera dirección asistida ambos lados

oe: 32 21 1 139 786 -32 13 1 092 876 Ø 36-52 mm



01538 kit **00538 fuelle**
kit fuelle cremallera dirección manual

oe: 32111117698 -32111117426 Ø



01539 kit **00539 fuelle**
kit fuelle cremallera dirección manual

oe: 32111125131 -32111118688 Ø



00925 Ø 40 mm
flector de transmisión delante

oe: 26 11 1 207 785 -26 11 1 204 294



00926 Ø 12 mm
flector de transmisión

oe: 26 11 1 229 360 -26 11 7 511 454



00927 Ø 12 mm
flector de transmisión

oe: 26 11 1 227 869 -26 11 1 227 410

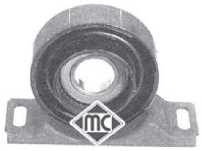

04225 Ø 30 mm
soporte transmisión con rodamiento (Ø 30 mm)

oe: 26 12 1 226 774 -26 12 1 226 723



04251 Ø 30 mm
soporte transmisión con rodamiento Ø30mm centro

oe: 26 12 1 227 997 -26 12 1 229 089



05803 Ø 30 mm
soporte transmisión posterior

oe: 26 12 1 229 682 -26 12 1 229 317



04889 Ø 44 mm
polea cigüeñal 325 td - 325 tds

oe: 11 23 2 246 511



05841 Ø mm - 5 canales
polea cigüeñal

oe: 11231438995 -11231432471



05075 Ø 10 mm
rodillo tensor correa alternador 316 i - 318 i

oe: 11 28 1 726 343 -11 28 1 748 131

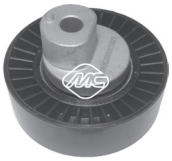

05076 Ø -80 mm, ancho: 24,5 mm
rodillo tensor correa alternador

oe: 11 28 1 730 571 -11 28 1 738 605

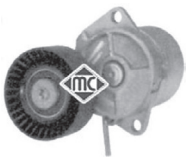

05077 Ø -70 mm, ancho: 26 mm
tensor correa alternador

oe: 11 28 1 247 647 -11 28 1 432 104



05078
tensor correa alternador 318 is

oe: 11 28 1 433 571



03892
deposito liquido servodirección

oe: 32 41 1 124 680 -32 41 1 097 164



04188
soporte cambio

oe: 6771219 -23711137817



04189
soporte cambio

oe: 23 71 1 175 939 -23 71 1 130 205



04192
soporte cambio lado de engranaje

oe: 23 70 1 138 517 -22 31 6 753 316



04224
soporte cambio automático delante

oe: 24 71 1 128 372



04348
soporte cambio izquierda;delante 320 i - 325 i

oe: 24 70 1 138 427



04349
soporte cambio posterior;derecha 320 i - 325 i

oe: 24 70 1 138 428



05791 longitud: mm
casquillo goma barra mando cambio

oe: 25 11 7 519 669 -25 11 1 220 832



04230
cubrepedal freno-embrague

oe: 35 21 1 160 422



00090
soporte tubo de escape

oe: 18 21 1 105 677



00366 Ø 31 mm
soporte tubo de escape

oe: 18211245113 -18211101878



02416
soporte escape

oe: 18 30 1 703 634



02430
soporte escape

oe: 18 21 1 712 838 -18 21 1 176 424



02745
soporte central escape delante

oe: 18 21 1 745 426



02747
soporte escape posterior

oe: 18 21 1 723 101



05792
soporte escape

oe: 18 21 1 723 647



05804
soporte tubo de escape

oe: 17 11 1 113 699



02059
bomba limpiaparabrisas

oe: 67 12 8 377 987



02062
bomba limpiaparabrisas

oe: 67128362154 -67128377612



50146 sensor pasivo
sensor velocidad rueda - ABS eje trasero ambos lados

oe: 34521163028 -34 52 1 182 067



50148 sensor pasivo
sensor velocidad rueda - ABS eje delantero, ambos lados

oe: 34 52 1 165 519 -34 52 1 163 188

© INDUSTRIAL METALCAUCHO, S.L.U.

CANALIZACIONES DE AGUA:

gasolina 316i (1.6) - 316i (1.9) - 316i - 318i (M43): versiones sin intercambiador de calor agua-aceite

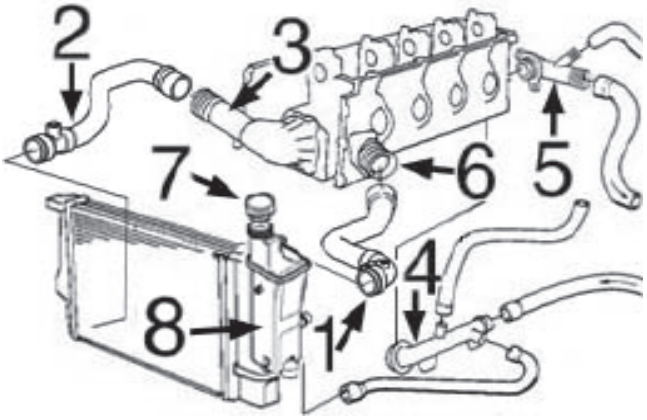

1- 9490 mgto superior radiador
2- 9491 mgto inferior radiador
3- n/d tapa con termostato
4- 3896 tapa plástico en culata (lateral)
5- 3895 tapa plástico en culata (posterior)
6- 3894 tapa salida agua de culata
7- 3580 tapón botella de expansión 2,0 bar
8- 3911 botella de expansión con boquilla lateral
3930 botella de expansión sin boquilla lateral

gasolina 316i - 318i (N40-N42-N45-N46): versiones con intercambiador de calor agua-aceite

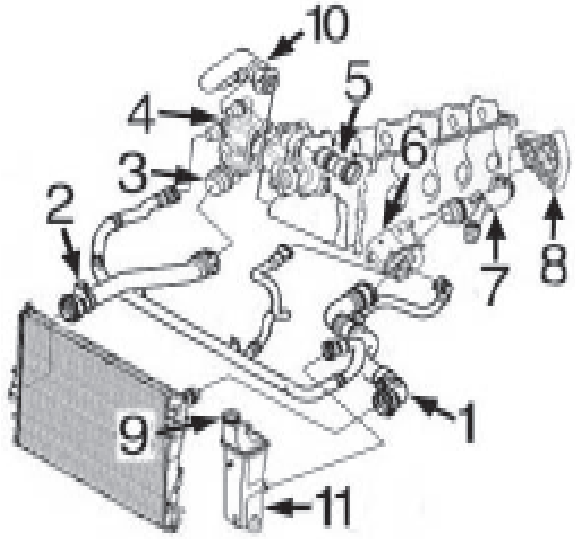

1- 9492 mgto superior radiador
2- 9493 mgto inferior radiador
3- 3825 tapa con termostato 1.6-1.8 N42-N46
3822 tapa con termostato 1.6-1.8 N45
4- 3915 caja de agua alojamiento termostato
5- 5290 racor conexión bomba de agua
6- n/d intercambiador de calor agua/aceite
7- 3909 racor salida agua bloque
8- 3910 tapa de plástico posterior en culata
9- 3580 tapón botella de expansión 2.0 bar
10- 9498 mgto de caja de agua a bloque
11- 3911 botella de expansión con boquilla lateral
3930 botella de expansión sin boquilla lateral

gasolina 320i - 323i - 325i - 328i:

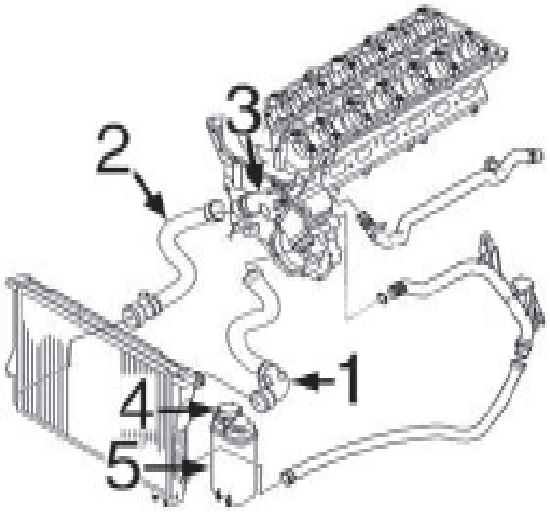

1- 9494 mgto superior radiador
2- 9495 mgto inferior radiador
3- 3824 tapa con termostato
4- 3580 tapón botella de expansión 2,0 bar
5- 3911 botella de expansión con boquilla lateral
3930 botella de expansión sin boquilla lateral

Diésel 318d - 320d:

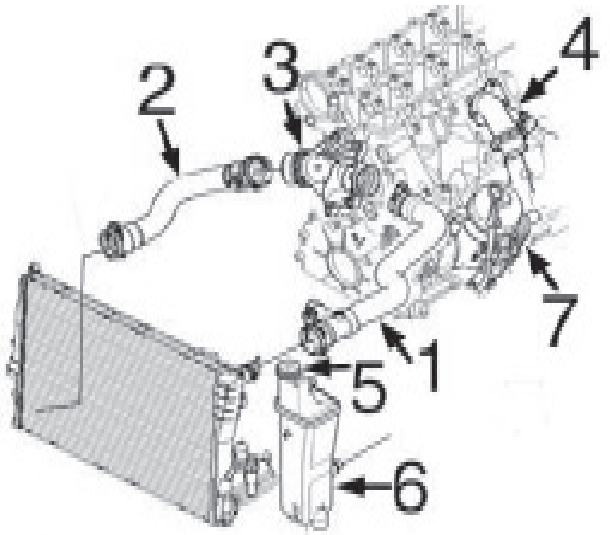

1- 9496 mgto superior radiador
2- 9497 mgto inferior radiador
3- 3821 tapa con termostato 85CV-100CV hasta -'03
3932 tapa con termostato 85CV desde '03-, 90CV-105CV 110CV-120CV
4- 3912 racor plástico en bloque motor
5- 3580 tapón botella de expansión 2,0 bar
6- 3911 botella de expansión con boquilla lateral
3930 botella de expansión sin boquilla lateral
7- 5922 intercambiador de calor de 1 salida
5923 intercambiador de calor de 2 salidas

DESVAPORIZADOR motores de gasolina 320i-323i-325i-328i-330i:

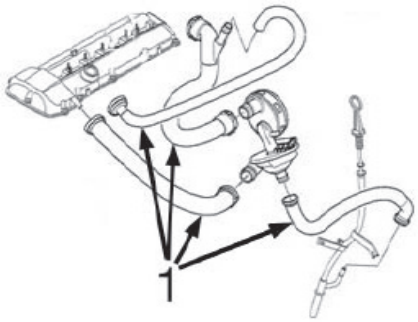

1- 9489 jgo 4 mgtos desvaporizadores 320i-323i-325i--328i-330i



03580
botella de expansión

oe: 17 11 1 742 231



03707
tapón botella de expansión

oe: 17 11 1 742 232

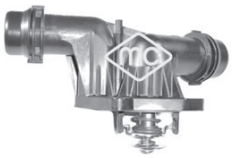

03821
tapa con termostato 318 d - 320 d

oe: 11 53 2 247 019



03822
tapa con termostato 316 i - 318 i

oe: 11 51 7 500 597

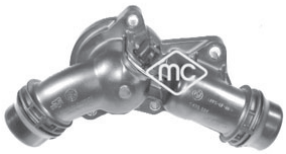

03824
tapa con termostat

oe: 11 53 1 436 823 -11531437040



03825
tapa con termostat 316 i - 318 i

oe: 11537510959



03894
boquilla en culata

oe: 11 53 1 743 329



03895
boquilla en culata

oe:



03896
boquilla en culata

oe: 11 53 1 709 232

© INDUSTRIAL METALCAUCHO, S.L.U.



03901
tapa con termostato 316 i

oe: 11 53 1 739 755 -11 53 1 247 125



03909
racor salida agua de bloque

oe: 11 53 7 505 055 -11 53 7 560 130



03911
botella de expansión con boquilla lateral

oe: 17 13 7 787 039



03912
racor en bloque motor

oe: 11 12 2 247 744 -11 12 7 806 196



03915
cuerpo alojamiento termostato

oe: 11 51 7 572 859 -11 51 7 506 576



03930
botella de expansión sin boquilla lateral

oe: 17137787040



03932
tapa con termostato

oe: 11 51 7 805 811 -11 51 7 789 014



05290
racor conexión bomba agua 316 i - 318 i

oe: 11 51 7 502 394 -11 51 7 542 128



09490
mgto superior radiador a la izquierda arriba

oe: 11 53 1 436 407



09491
mgto inferior radiador a la derecha arriba

oe: 11 53 1 436 409



09492
mgto superior radiador a la izquierda arriba 316 i - 318 i

oe: 17 12 7 520 668 -17 12 7 507 748



09493
mgto inferior radiador derecha abajo 316 i - 318 i

oe: 17 12 7 516 416 -17 12 7 507 749



09494
mgto superior radiador a la izquierda arriba

oe: 17127510952 -11531436406



09495
mgto inferior radiador derecha abajo

oe: 11 53 1 436 408



09496
mgto superior radiador arriba

oe: 11 53 2 249 778 -11532247307



09497
mgto inferior radiador

oe: 11537789718



09498
mgto caja de agua a bloque 316 i - 318 i

oe: 11537572158

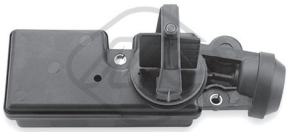

35122
valvula aire admisión 320 i - 323 i - 328 i

oe: 11 61 1 432 557 -11 61 1 440 049

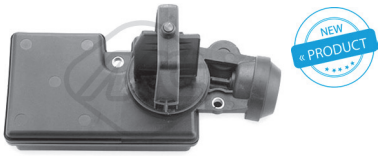

35123
valvula aire admisión 330 i - 330 xi

oe: 11 61 7 544 805 -11 61 7 502 275

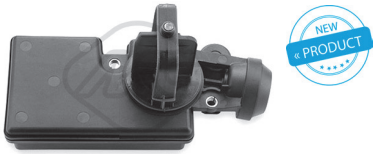

35124
valvula aire admisión 320 i - 325 i - 325 xi

oe: 11 61 7 502 269 -11 61 7 544 806



09489
jgo mgtos desvaporizadores

oe: 11 15 1 437 641 -11 15 7 532 649

BMW - serie 3 (E46) (02/1998 - 04/2005)



93076
válvula EGR

oe: 2247906 -7796634



00678
tapon cárter aceite

oe: 11 13 7 535 106 -11 13 1 273 093



03747
tapón llenado aceite motor

oe: 11 12 7 500 568 -11 12 7 500 568 S1



03910
tapa posterior en culata 316 i - 318 i

oe: 11537505411



03993
tubo vapores motor

oe: 11127510428

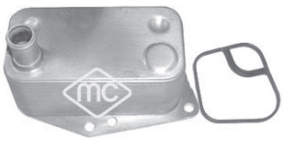

05922
intercambiador de calor

oe: 11427787698



05923
intercambiador de calor

oe: 11422247015



06358
intercambiador calor

oe: 7 505 826 -17 22 7 505 826



06361
intercambiador calor

oe: 7 508 967 -11 42 7 508 967



35005
tubo vapores motor 316 i - 318 i

oe: 11 15 1 247 743 -11 15 1 739 231



35006
tubo vapores motor 316 i - 318 i

oe: 1115 7 503 523



35007
tubo vapores motor 316 i - 318 i

oe: 1115 7 503 524



35008
tubo vapores motor 316 i - 318 i

oe: 11 15 7 511 341



35009
tubo vapores motor 316 i - 318 i

oe: 11 15 7 513 903



35010
tubo vapores motor 320 i - 323 i - 328 i

oe: 11 15 7 520 035 -11 61 7 500 021



35013 Ø 10 mm
tubo vapores motor

oe: 11 15 7 532 629



35014
tubo vapores motor debajo

oe: 11 15 1 437 641 -11 15 7 532 649



35027
tubo vapores motor

oe: 11 61 1 432 559



35028
tubo vapores motor 320 i - 323 i - 328 i

oe: 11 61 1 440 317 -11 61 1 432 560



35029
tubo vapores motor

oe: 11 61 7 504 535



35030
tubo vapores motor

oe: 11 61 7 504 536

© INDUSTRIAL METALCAUCHO, S.L.U.



35032
tubo vapores motor

oe: 11 61 7 533 398



35033
tubo vapores motor

oe: 11 61 7 533 399

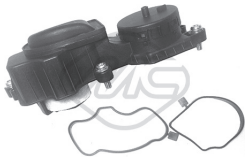

35074
válvula vapores motor 318 d - 320 d

oe: 11 12 2 249 678 -11 12 7 791 552



35075
válvula vapores motor 330 d - 330 xd

oe: 11 12 7 789 822 -11 12 7 793 163



35076
válvula vapores motor 330 d - 330 xd

oe: 11 12 7 793 164



35077
válvula vapores motor 318 d - 320 d

oe: 11 12 7 799 224

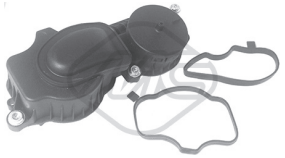

35078
válvula vapores motor 330 d - 330 xd

oe: 11 12 7 799 225

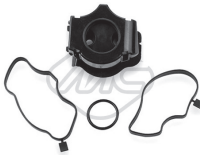

35079
válvula vapores motor 330 d - 330 xd

oe: 11 12 7 799 366



35080
válvula vapores motor 318 d - 320 d

oe: 11 12 7 799 367

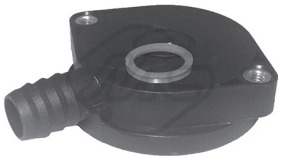

35086
kit válvula vapores motor 316 i - 318 i

oe: 11 15 7 501 567 -11 15 1 247 133

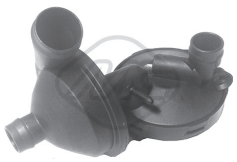

35090
válvula vapores motor

oe: 11 61 1 432 558 -11 61 7 501 566



35091
válvula vapores motor 316 i - 318 i

oe: 11 61 7 503 520



35094
kit válvula vapores motor 316 i - 318 i

oe: 11 61 7 516 007



35100
kit válvula vapores motor

oe: 11 61 7 533 400

© INDUSTRIAL METALCAUCHO, S.L.U.

SUSPENSION DELANTERA y SOPORTES DE MOTOR

motores de gasolina 316i - 318i - 320i - 323i - 325i - 328i - 330i:

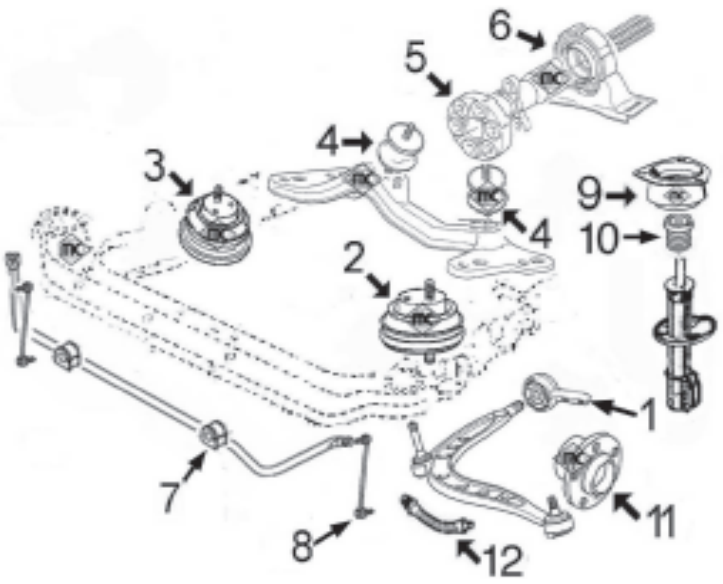

1- 4255 jgo silentblocs reparación trapecios delanteros (derecho +izquierdo)
2- 5511 soporte motor izquierdo 316i 1.6-1.9
4780 soporte motor izquierdo 316i N40-N42-N45-N46
5511 soporte motor izquierdo 318i M43
4780 soporte motor izquierdo 318i N42-N46
5780 soporte motor izquierdo 320i-323i-325i-328i-330i
3- 5511 soporte motor derecho 316i todos
5511 soporte motor derecho 318i M43-N42-N46
5780 soporte motor derecho 320i-323i-325i-328i-330i
4- 4192 soporte cambio 316i-318i 2x4
4188 soporte cambio 320i-323i-325i-328i-330i 2x4
5816 soporte cambio todos tipos con tracción 4x4
5- 927 flector de transmisión 316i-318i todos man+auto
927 flector de transmisión 320i-323i-325i-328i-330i cambio manual
926 flector de transmisión 320i-323i-325i-328i-330i cambio automático
6- 4251 soporte de transmisión con rodamiento (Ø30mm), fabricado en acero
5466 soporte de transmisión con rodamiento (Ø30mm), fabricado en aluminio
5803 soporte de transmisión con rodamiento (Ø30mm)
7- 5818 goma para barra estabilizadora de 21,5 mm
5796 goma para barra estabilizadora de 23,0 mm
8- 4341 bieleta puntal barra estabilizadora
9- 4228 soporte amortiguador delantero hasta -11/'03
6069 soporte amortiguador delantero desde 11/'03-
10- 5795 tope poliuretano amortiguador delantero 90mm
11- 90111 buje rueda delantera con rodamiento
12- 96021 latiguillo freno delantero

motores Diésel 318d - 320d - 330d:

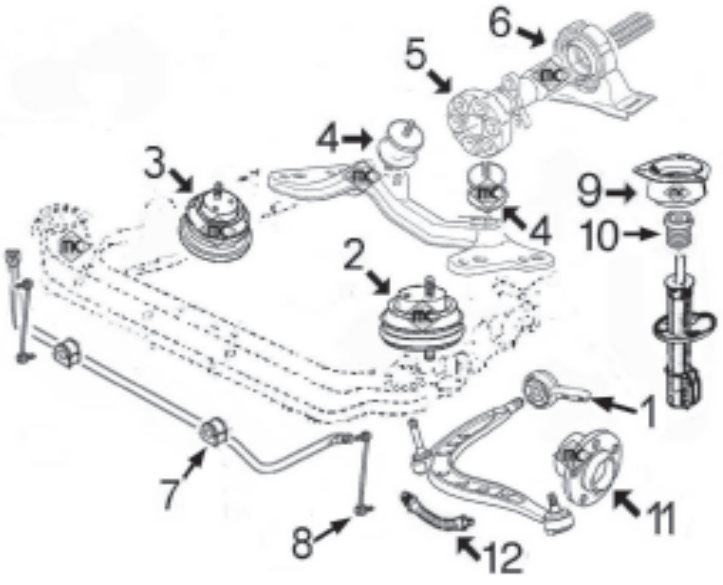

1- 4255 jgo silentblocs reparación trapecios delanteros (derecho +izquierdo)
2- 4780 soporte motor izquierdo 318d-320d
5512 soporte motor izquierdo 330d
3- 5511 soporte motor derecho 318d-320d
5512 soporte motor derecho 330d
4- 4192 soporte cambio 318d-320d 2x4
4188 soporte cambio 330d 2x4
5816 soporte cambio todos tipos con tracción 4x4
5- 926 flector de transmisión 318d-320d
4346 flector de transmisión 330d cambio manual
4347 flector de transmisión 330d cambio automático
6- 4251 soporte de transmisión con rodamiento (Ø30mm), fabricado en acero
5466 soporte de transmisión con rodamiento (Ø30mm), fabricado en aluminio
5803 soporte de transmisión con rodamiento (Ø30mm)
5836 soporte de transmisión 330d (Ø35mm)
7- 5818 goma para barra estabilizadora de 21,5 mm
5796 goma para barra estabilizadora de 23,0 mm
8- 4341 bieleta puntal barra estabilizadora
9- 4228 soporte amortiguador delantero hasta -11/'03
6069 soporte amortiguador delantero desde 11/'03-
10- 5795 tope poliuretano amortiguador delantero 90mm
11- 90111 buje rueda delantera con rodamiento
12- 96021 latiguillo freno delantero

© INDUSTRIAL METALCAUCHO, S.L.U.

SUSPENSION TRASERA, todos modelos:

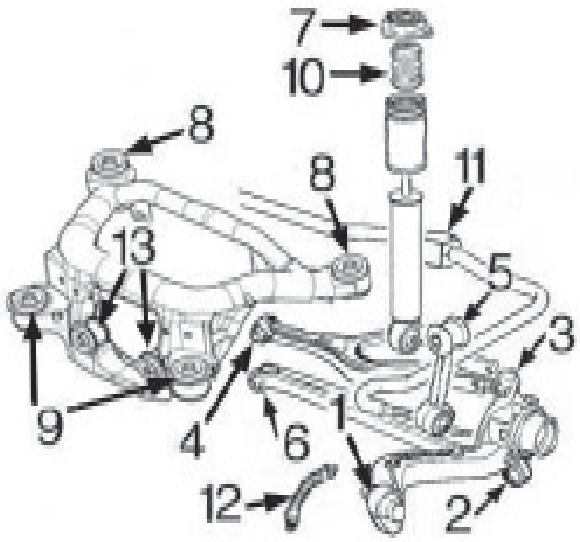

1-	5786	silentbloc anterior conjunto mangueta
2-	4257	silentbloc inferior conjunto mangueta
3-	5071	silentbloc superior conjunto mangueta
4-	5070	silentbloc interior brazo superior trasero
5-	5801	bieleta puntal barra estabilizadora
6-	4258	silentbloc interior brazo inferior trasero
7-	5785	soporte superior amortiguador trasero
8-	5799	silentbloc posterior puente trasero
9-	5800	jgo. silentblocs anteriores puente trasero Dx+Sx
10-	5798	tope poliuretano amortiguador trasero
11-	5850	goma barra estabilizadora trasera
12-	n/d	latiguillo freno trasero
13-	5868	silentbloc anterior puente trasero (interior)



02676
soporte motor ambos lados;delante

oe: 11 81 1 141 377 -11 81 1 137 775



04780
soporte motor izquierda;delante

oe: 22 11 6 779 971 -22 11 6 785 583



05511
soporte motor derecha

oe: 22 11 6 771 360 -22 11 6 779 972



05512
soporte motor 330 d

oe: 22116765186 -22116750109



05780
soporte amortiguador ambos lados;delante

oe: 11 81 1 139 883 -22 11 6 779 970



04020 Ø 12 mm
silentlboc anterior trapecio centro;Eje delantero abajo 325 xi - 330 xi

oe: 1 061 570



04253 Ø 14 mm
silentbloc brazo anterior suspensión exterior;Eje delantero abajo 325 xi

oe: 31129071085



04255
jgo silentblocs reparación trapecios ambos lados;Eje delantero abajo

oe: 31 12 6 757 623

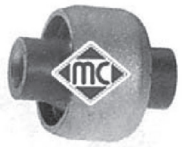

04257 Ø 12 mm
silentbloc conjunto mangueta exterior;ambos lados;Eje trasero

oe: 33326771828 -33 32 1 136 311



04258 Ø 12 mm
silentbloc brazo suspensión Eje trasero;interior

oe: 33 32 1 138 383 -33 32 6 770 824



04341
bieleta barra estabilizadora Eje delantero, izquierda;Eje delantero, derecha

oe: 31 35 1 095 694 -31 35 6 780 847



05070 Ø 12 mm
silentbloc interior brazo suspensión ambos lados;Eje trasero arriba;interior

oe: 33 32 1 092 247



05071 Ø 12 mm
silentbloc superior conjunto mangueta tras. exterior;Eje trasero;arriba
oe: 33 32 1 138 722 -33 32 1 140 345



05072 Ø 24,6 mm
goma para barra estabilizadora de Ø24,5 mm eje delantero, ambos lados
oe: 31 35 1 095 271



05786 Ø 12 mm
silentbloc anterior mangueta Eje trasero
oe: 33 32 6 770 786 -33 32 1 097 009



05796 Ø 23 mm
goma para barra estabilizadora de Ø23 mm eje delantero, ambos lados
oe: 31 35 1 096 061 -31 35 1 097 179



05799 Ø 20,5 mm
silentbloc posterior sop central eje posterior;eje trasero ambos lados
oe: 33 31 6 770 781

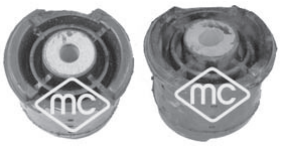

05800 Ø 12,5 mm
jgo. silentblocs anteriores puente Eje trasero izquierda;delante
oe: 33 31 6 770 784 -33 31 6 757 394



05801 Ø 8,8 mm
bieleta puntal barra estabilizadora Eje trasero
oe: 33 55 1 094 619



05818 Ø 21,5 mm
goma para barra estabilizadora de Ø21,5mm interior;Eje delantero 320 i
oe: 31 35 1 094 554



05850 Ø 15 mm
goma barra estabilizadora Eje trasero
oe: 33551094550



05868
silentbloc anterior puente ambos lados;Eje trasero;centro;delante
oe: 33 17 1 093 175 -33 17 6 770 788



04228
soporte amortiguador con rodamiento Eje delantero
oe: 31 33 6 752 735 -31 33 6 770 568



04229
soporte amortiguador con rodamiento Eje delantero 328 i
oe: 31 33 1 135 582 -31 33 1 092 885

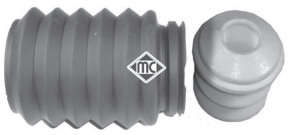

05127 Ø 60;70 mm
jgo capuchón + tope amortiguador Eje delantero, ambos lados
oe: 31306759454 -31 33 1 094 749



05785
soporte amortiguador Eje trasero
oe: 33 52 1 092 362



05795
tope poliuretano susp.
oe: 31 33 1 094 750



05798
tope poliuretano suspensión Eje trasero
oe: 33 53 1 136 395



06069 Ø 14 mm
soporte amortiguador con rodamiento Eje delantero
oe: 31 33 6 760 943 -31 33 6 769 582



05438
tornillo rueda para llave de 17 mm Eje trasero;Eje delantero
oe: 36 13 1 126 191

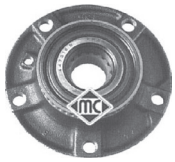

90057
buje rueda eje delantero, ambos lados
oe: 31 21 1 129 386 -31 22 1 139 345



90111
buje rueda eje delantero, ambos lados
oe: 31 22 6 757 024



02125
sensor de freno Eje delantero
oe: 34 35 6 751 311

© INDUSTRIAL METALCAUCHO, S.L.U.



02129
sensor de freno Eje delantero

oe: 34 35 1 164 371

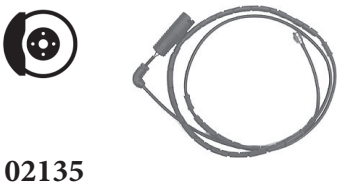

02135
sensor de freno posterior

oe: 34 35 1 164 372



74025 Ø 42 mm
rodamiento Eje trasero

oe: 33411130617 -33 41 1 130 617



96021 longitud: mm
latiguillo de freno

oe: 34321155587



01150 kit **00150 fuelle**
kit fuelle transmisión lado de engranaje;lado de rueda

oe: 33 21 7 529 919 -33 21 7 527 324 Ø 34-44 mm



01185 kit **00185 fuelle**
kit fuelle transmisión lado de engranaje;Eje trasero;lado de rueda

oe: 33211226033 -33211229221 Ø 22-52 mm



01219 kit **00219 fuelle**
kit fuelle transmisión lado de engranaje;Eje trasero;lado de rueda

oe: 33217527326 -33217547080 Ø 31-51 mm



01183 kit **00183 fuelle**
kit fuelle cremallera dirección

oe: 32131096910 -32131096465 Ø 15-55 mm



01305 kit **00305 fuelle**
kit fuelle cremallera dirección asistida ambos lados

oe: 32 21 1 139 786 -32 13 1 092 876 Ø 36-52 mm



00925 Ø 40 mm
flector de transmisión delante 316 i

oe: 26 11 1 207 785 -26 11 1 204 294



00926 Ø 12 mm
flector de transmisión

oe: 26 11 1 229 360 -26 11 7 511 454



00927 Ø 12 mm
flector de transmisión

oe: 26 11 1 227 869 -26 11 1 227 410



04251 Ø 30 mm
soporte transmisión con rodamiento Ø30mm centro 316 i - 318 i

oe: 26 12 1 227 997 -26 12 1 229 089



04346
flector transmisión 330 d

oe: 26 11 1 229 754 -26 11 7 572 664



04347 Ø 53 mm
flector transmisión 330 d

oe: 26 11 1 229 065

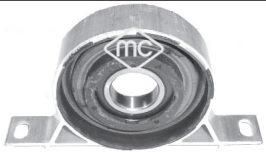

05466 Ø 30 mm
soporte transmisión con rodamiento Ø30mm

oe: 26 12 7 501 257



05803 Ø 30 mm
soporte transmisión posterior

oe: 26 12 1 229 682 -26 12 1 229 317

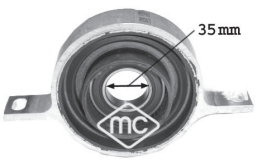

05836 Ø 35 mm
soporte transm. con rodamiento Ø35mm

oe: 26 12 7 526 632



04553 Ø 145;155 mm - 5 canales
polea cigüeñal

oe: 11 23 2 247 565



05480 Ø 170;192 mm - 4;6 canales
polea cigüeñal

oe: 11 23 8 511 371 -11 23 7 788 611



05722 Ø 143;150 mm - 10 canales
polea cigüeñal

oe: 11 23 2 247 886 -11 23 2 247 890



05723 Ø 173 mm - 6 canales
polea cigüeñal

oe: 11 23 7 787 304 -11 23 7 805 696



05829 Ø 31,8 mm
polea cigüeñal

oe: 11237513862



05841 Ø mm - 5 canales
polea cigüeñal

oe: 11231438995 -11231432471



05075 Ø 10 mm
rodillo tensor correa alternador

oe: 11 28 1 726 343 -11 28 1 748 131

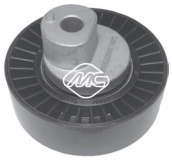

05076 Ø -80 mm, ancho: 24,5 mm
rodillo tensor correa alternador

oe: 11 28 1 730 571 -11 28 1 738 605

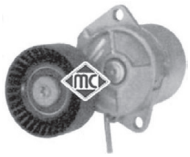

05077 Ø -70 mm, ancho: 26 mm
tensor correa alternador

oe: 11 28 1 247 647 -11 28 1 432 104



05078 Ø -70;78 mm, ancho: 26 mm
tensor correa alternador

oe: 11 28 1 433 571



05745 Ø 60 mm - 7 canales
polea de alternador

oe: 12 31 7 790 877



03892
deposito liquido servodirección

oe: 32 41 1 124 680 -32 41 1 097 164



04188
soporte cambio

oe: 6771219 -23711137817



04192
soporte cambio lado de engranaje

oe: 23 70 1 138 517 -22 31 6 753 316



05791 longitud: mm
casquillo goma barra mando cambio

oe: 25 11 7 519 669 -25 11 1 220 832

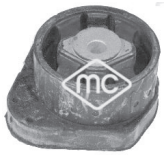

05816
soporte cambio

oe: 22 31 6 773 693 -22 31 6 773 125

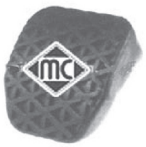

04230
cubrepedal freno-embrague

oe: 35 21 1 160 422



02745
soporte central escape delante

oe: 18 21 1 745 426



05835
soporte posterior escape

oe: 18212248109 -18207786468



05837
soporte posterior escape posterior

oe: 18207503246 -18201732926



05838
soporte posterior escape posterior

oe: 18207785776 -18212247708



02062
bomba limpiaparabrisas

oe: 67128362154 -67128377612



50142 sensor pasivo
sensor velocidad rueda - ABS eje trasero ambos lados

oe: 34 52 1 164 652 -34 52 1 164 370



50143 Sensor activo
sensor velocidad rueda - ABS eje trasero ambos lados

oe: 34 52 6 752 683

© INDUSTRIAL METALCAUCHO, S.L.U.



50144 Sensor activo
sensor velocidad rueda - ABS Eje delantero, izquierda
oe: 34526792897 -34 52 6 752 681



50145 Sensor activo
sensor velocidad rueda - ABS Eje delantero, derecha
oe: 34526792896 -34 52 6 752 682



50147 sensor pasivo
sensor velocidad rueda - ABS eje delantero, ambos lados
oe: 34 52 1 165 609 -34 52 1 164 651



50153
sensor velocidad rueda - ABS eje delantero, ambos lados 316 i
oe: 34 52 6 762 465



50154
sensor velocidad rueda - ABS eje trasero ambos lados 316 i
oe: 34 52 6 762 466



03580
botella de expansión

oe: 17 11 1 742 231



03707
tapón botella de expansión

oe: 17 11 1 742 232



03749
tapa de termostato

oe: 11 53 1 722 531



03756
tapa completa con termostato

oe: 7589135 -7589135



03821
tapa con termostato 520 d

oe: 11 53 2 247 019

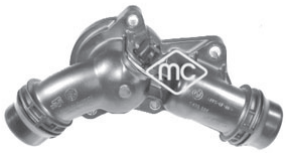

03824
tapa con termostat

oe: 11 53 1 436 823 -11531437040



03897
tapa en bloque 518 i

oe: 11 53 1 714 738



03898
tapa en culata 518 i

oe: 11 53 1 739 208 -11 53 1 743 679



03901
tapa con termostato 518 i

oe: 11 53 1 739 755 -11 53 1 247 125



03902
tapa entrada a culata 518 i

oe: 11 53 1 743 199



03903
tapa de termostato 525 td - 525 tds

oe: 11532244828



03907
tapa termostato 520 i - 523 i - 528 i

oe: 11 53 1 740 478



03912
racor en bloque motor 525 d - 530 d

oe: 11 12 2 247 744 -11 12 7 806 196



03982
botella expansión

oe: 17 11 1 436 381



03983
botella expansión 520 i - 523 i - 528 i

oe: 17 11 1 723 520



03984
botella expansión

oe: 17 11 1 712 835



09495
mgto inferior radiador derecha abajo

oe: 11 53 1 436 408



02785
soporte filtro de aire

oe: 13711259818

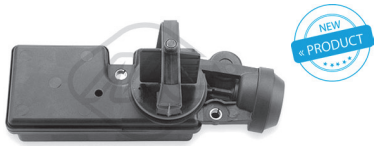

35122
valvula aire admisión

oe: 11 61 1 432 557 -11 61 1 440 049

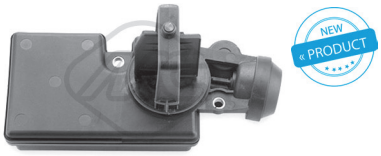

35123
valvula aire admisión 530 i

oe: 11 61 7 544 805 -11 61 7 502 275

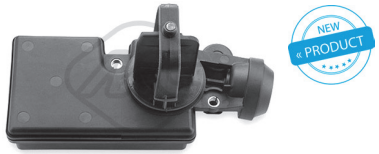

35124
valvula aire admisión 520 i - 525 i

oe: 11 61 7 502 269 -11 61 7 544 806

© INDUSTRIAL METALCAUCHO, S.L.U.



09368
mgto desvaporizador 520 i - 523 i - 528 i

oe: 11 15 1 703 775



09489
jgo mgtos desvaporizadores

oe: 11 15 1 437 641 -11 15 7 532 649



93076
válvula EGR

oe: 2247906 -7796634



00678
tapon cárter aceite

oe: 11 13 7 535 106 -11 13 1 273 093



03747
tapón llenado aceite motor

oe: 11 12 7 500 568 -11 12 7 500 568 S1



03995
tubo vapores motor 530 i - 530 i V8 - 540 i V8

oe: 11151702012



03997
tubo vapores motor 535 i - 540 i

oe: 11151705301

03998
tubo vapores motor

oe: 11151726828



05923
intercambiador de calor 520 d

oe: 11422247015



35003
tubo vapores motor 518 i

oe: 1115 1 739 557



35004 Ø 9,5 mm
tubo vapores motor 520 i - 523 i - 528 i

oe: 11 15 1 740 393



35010
tubo vapores motor

oe: 11 15 7 520 035 -11 61 7 500 021



35013 Ø 10 mm
tubo vapores motor 520 i - 525 i - 530 i

oe: 11 15 7 532 629



35014
tubo vapores motor debajo

oe: 11 15 1 437 641 -11 15 7 532 649



35027
tubo vapores motor

oe: 11 61 1 432 559



35028
tubo vapores motor 520 i - 523 i - 528 i

oe: 11 61 1 440 317 -11 61 1 432 560



35029
tubo vapores motor

oe: 11 61 7 504 535



35030
tubo vapores motor

oe: 11 61 7 504 536



35032
tubo vapores motor 520 i - 525 i - 530 i

oe: 11 61 7 533 398



35033
tubo vapores motor 520 i - 525 i - 530 i

oe: 11 61 7 533 399

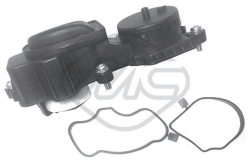

35074
válvula vapores motor 520 d

oe: 11 12 2 249 678 -11 12 7 791 552



35075
válvula vapores motor 525 d - 530 d

oe: 11 12 7 789 822 -11 12 7 793 163



35076
válvula vapores motor 525 d - 530 d

oe: 11 12 7 793 164



35082
kit válvula vapores motor 520 i - 523 i - 528 i

oe: 11 15 1 703 484

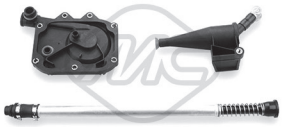

35084
kit válvula vapores motor 535 i - 540 i

oe: 11 15 1 747 066 -11 15 1 705 272



35086
kit válvula vapores motor 518 i

oe: 11 15 7 501 567 -11 15 1 247 133

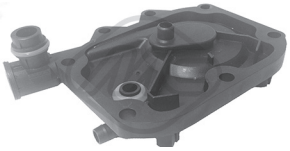

35089
válvula vapores motor delante 535 i - 540 i

oe: 11 61 1 745 183 -11 61 1 745 103

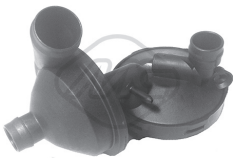

35090
válvula vapores motor

oe: 11 61 1 432 558 -11 61 7 501 566



35100
kit válvula vapores motor 520 i - 525 i - 530 i

oe: 11 61 7 533 400

© INDUSTRIAL METALCAUCHO, S.L.U.

SUSPENSION DELANTERA y SOPORTES DE MOTOR

serie 5 E34 (1987-1995)
motores de gasolina 518i-520i-525i-530i-535i
motores diésel 524td-525td/tds

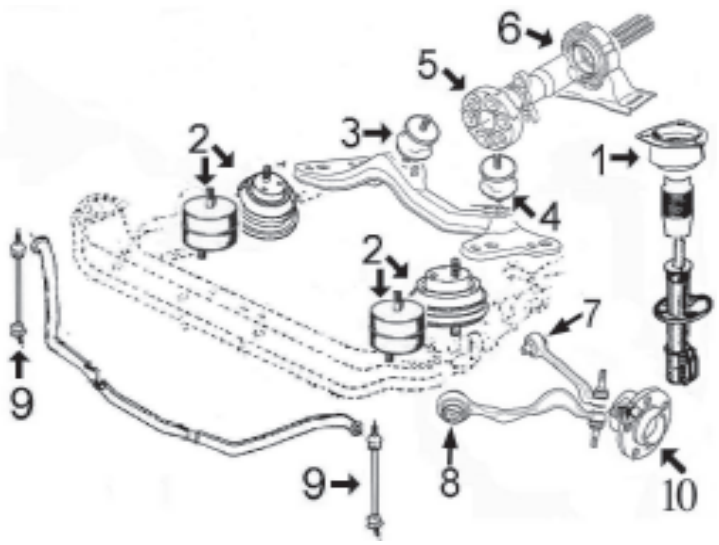

1-	n/d	soporte amortiguador delantero con rodamiento
2-	4223	soporte motor 518i-520i-525i
	n/d	soporte motor 524td
	2776	soporte motor 525td/tds-530i-535i
3-	4188	soporte dcho. cambio manual 518i-524td-525td-530i
	4188	soporte anterior cambio manual 520i-525i
	4349	soporte posterior dcho. cambio manual 520i-525i
4-	4188	soporte izqdo. cambio man. 518i-524td-525td-530i
	4188	soporte anterior cambio manual 520i-525i
	4348	soporte posterior izqdo. cambio manual 520i-525i
5-	927	flector de transmisión 518i-520i-525 td/tds Ø78-ancho 32
	925	flector de transmisión 520i-524td Ø78-ancho 28
	926	flector de transmisión 524td-525i-530i Ø96
6-	4251	soporte árbol de transmisión con rodamiento Ø30 518i
	4225	soporte árbol de transmisión con rodamiento Ø30 520i-524td-525td-525i-530i-535i
7-	4226	silentbloc brazo posterior
8-	4252	silentbloc brazo anterior
9-	4263	bieleta puntal barra estabilizadora
10-	90057	buje rueda delantera con rodamiento
11-	n/d	latiguillo freno delantero

serie 5 E39 (1996-2004)
motores de gasolina 520i - 523i - 525i - 528i - 530i - 540i:

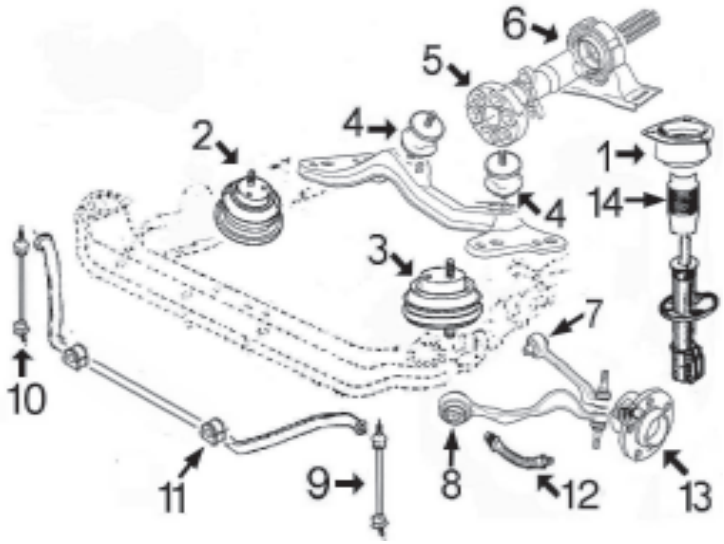

1-	4228	soporte amortiguador delantero con rodamiento 520i-523i-525i
	5826	soporte amortiguador 528i-530i-540i
2-	4881	soporte motor Dcho. 520i-523i-525i-528i-530i
	4879	soporte motor Dcho. 535i-540i
3-	4881	soporte motor Izqdo. 520i-523i-525i-528i-530i
	4880	soporte motor Izqdo. 535i-540i
4-	4188	soporte cambio 520i-523i-525i-528i-530i-535i-540i
5-	927	flector de transmisión 520i-523i-525i Ø78
	926	flector de transmisión 520i-523i-525i-528i-535i-540i, Ø96
6-	5794	soporte transmisión con rodamiento 520i-525i-528i hasta -9/98
	4251	soporte transmisión con rodamiento 520i-525i-528i desde 9/98-
	5794	soporte transmisión con rodamiento 523i -4/97
	4251	soporte transmisión con rodamiento 523i desde 4/97, (chapa de acero)
	5466	soporte transmisión con rodamiento 523i desde 4/97, (aluminio)
	n/d	soporte de transmisión 535i-540i
7-	4226	silentbloc brazo posterior
8-	4227	silentbloc brazo anterior 520i-523i-525i-528i-530i
	4253	silentbloc brazo anterior 535i-540i-M5
9-	4342	bieleta izquierda puntal barra estabilizadora
10-	4343	bieleta derecha puntal barra estabilizadora
11-	5074	goma barra estabilizadora (Ø 22,5 mm)
12-	n/d	latiguillo freno delantero
13-	n/d	buje rueda delantera
14-	5793	tope poliuretano amortiguador delantero

serie 5 E39 (1996-2004)
motores Diésel 520d - 525d - 525td/tds - 530d:

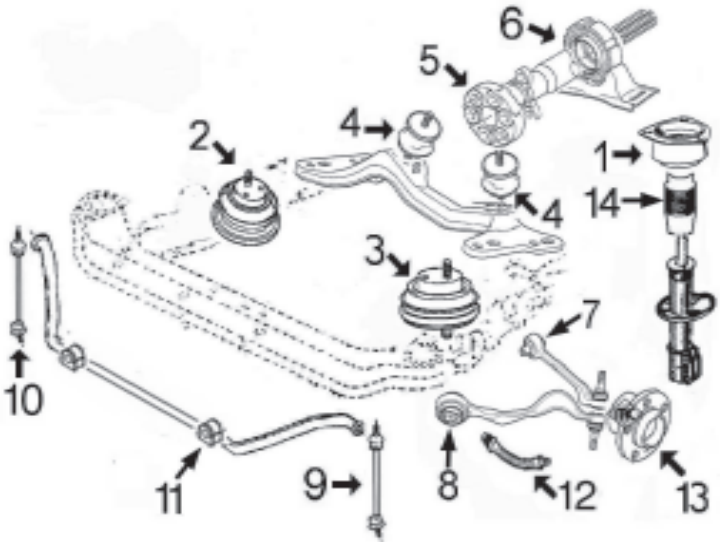

1-	4228	soporte amortiguador delantero con rodamiento 520d-525d/td/tds
	5826	soporte amortiguador 530d
2-	5857	soporte motor Dcho. 520d
	5858	soporte motor Dcho. 525d-530d
	5069	soporte motor Dcho. 525td-tds
3-	5856	soporte motor Izqdo. 520d
	5825	soporte motor Izqdo. 525d-530d
	5069	soporte motor Izqdo. 525td-tds
4-	4192	soporte cambio 520d
	4188	soporte cambio 525d-525td/tds-530d
5-	4346	flector de transmisión 520d-525d-530d Ø110
	4347	flector de transmisión 525d-530d Ø105
	926	flector de transmisión 525td/tds Ø96
6-	5794	soporte de transmisión 520d
	5794	soporte de transmisión 525td/tds hasta -4/97
	4251	soporte de transmisión 525td/tds desde 4/97-
	n/d	soporte de transmisión 525d-530d
7-	4226	silentbloc brazo posterior
8-	4227	silentbloc brazo anterior
9-	4342	bieleta izquierda puntal barra estabilizadora
10-	4343	bieleta derecha puntal barra estabilizadora
11-	5074	goma barra estabilizadora (Ø 22,5 mm)
12-	n/d	latiguillo freno delantero (405 mm)
13-	n/d	buje rueda delantera
14-	5793	tope poliuretano amortiguador delantero

SUSPENSION TRASERA E39:

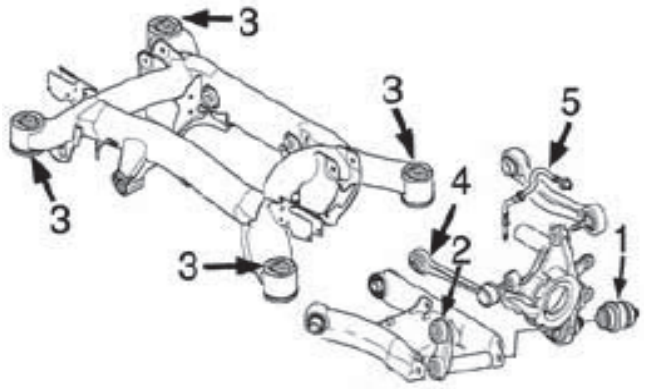

1-	5832	silentbloc inferior conjunto mangueta
2-	5833	silentbloc-bieleta
3-	5839	silentbloc soporte puente trasero
4-	5840	bieleta tirante reacción magueta trasera
5-	n/d	latiguillo freno trasero

© INDUSTRIAL METALCAUCHO, S.L.U.



02776
soporte motor ambos lados

oe: 11 81 1 139 019 -11 81 1 137 149



04223
soporte motor ambos lados

oe: 11 81 1 133 364



04879
soporte motor derecha

oe: 22 11 1 141 792 -22 11 1 092 896



04880
soporte motor izquierda

oe: 22 11 1 141 791 -22 11 1 092 895



04881
soporte motor ambos lados;delante 530 i - 530 i V8

oe: 22 11 1 095 517 -22 11 1 094 364



05069
soporte motor ambos lados;delante 525 d - 525 td - 525 tds

oe: 22 11 1 094 248 -22 11 1 094 159



05825
soporte motor 525 d - 530 d

oe: 26116751281



05856
soporte motor izquierda 520 d

oe: 22 11 6 752 741



05857
soporte motor derecha 520 d

oe: 22 11 6 752 742



05858
soporte motor 525 d - 530 d

oe: 22 11 1 096 514



04226 Ø 12;12,2 mm
silentbloc brazo posterior suspensión posterior;Eje delantero

oe: 31 12 1 124 622 -31121094235



04227 Ø 12 mm
silentbloc brazo anterior suspensión exterior;Eje delantero arriba

oe: 31 12 9 068 753



04252 Ø 14 mm
silentbloc brazo anterior suspensión Eje delantero arriba

oe: 31121133710 -31 12 1 139 456



04253 Ø 14 mm
silentbloc brazo anterior suspensión exterior;Eje delantero abajo

oe: 31129071085



04263
bieleta puntal barra estabilizadora Eje delantero, izquierda;Eje delantero, derecha

oe: 1332453 -1 130 273



04342
bieleta puntal barra estabilizadora Eje delantero, izquierda

oe: 31 35 1 095 661 -31 35 1 091 855



04343
bieleta puntal barra estabilizadora Eje delantero, derecha

oe: 31 35 1 095 662 -31 35 1 091 856



05074 Ø 22,5 mm
goma para barra estabilizadora de Ø22,5 mm interior;Eje delantero

oe: 31 35 1 093 108



05832 Ø 16 mm
silentbloc inferior conjunto mangueta tras. exterior;Eje trasero debajo

oe: 33 32 6 767 748



05833
silentbloc-bieleta sujeción mangueta tras. ambos lados;Eje trasero debajo

oe: 33 32 6 770 749



05839 Ø 19 mm
silentbloc soporte puente Eje trasero;delante

oe: 33 31 1 091 422



05840
bieleta tirante de reacción mangueta ambos lados;Eje trasero arriba
oe: 33 32 6 768 268 -33 32 6 777 424



05848 Ø 14 mm
silentbloc brazo anterior susp. ambos lados;Eje delantero arriba
oe: 31120307882 -31 12 0 006 482



04228
soporte amortiguador con rodamiento Eje delantero
oe: 31 33 6 752 735 -31 33 6 770 568



05793
top poliuretano suspensión
oe: 31 33 1 125 215 -31 33 1 124 449



05826 Ø 16 mm
soporte amortiguador Eje delantero
oe: 31 33 1 091 708



06713 Ø 35 mm
soporte transmisión centro 525 d - 530 d
oe: 26 12 1 229 431



05438
tornillo rueda para llave de 17 mm Eje trasero;Eje delantero
oe: 36 13 1 126 191



90057
buje rueda eje delantero, ambos lados
oe: 31 21 1 129 386 -31 22 1 139 345



90222
buje de rueda Eje trasero
oe: 33 41 1 093 102 -33411095654



02126
sensor de freno Eje trasero
oe: 34 35 1 163 066



02127
sensor de freno Eje delantero
oe: 34 35 2 229 018 -34 35 1 163 065



02132
sensor de freno Eje trasero
oe: 34 35 1 163 207

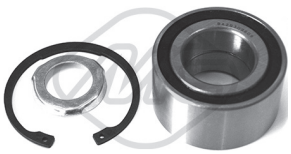

74101 Ø 42 mm
rodamiento Eje trasero
oe: 33 41 1 133 124 -33411134549



01150 kit **00150 fuelle**
kit fuelle transmisión lado de engranaje;lado de rueda
oe: 33 21 7 529 919 -33 21 7 527 824 Ø 24-44 mm



01185 kit **00185 fuelle**
kit fuelle transmisión lado de engranaje;Eje trasero;lado de rueda
oe: 33211226033 -33211229221 Ø 22-52 mm



01219 kit **00219 fuelle**
kit fuelle transmisión lado de engranaje;Eje trasero;lado de rueda
oe: 33217527326 -33217547080 Ø 31-51 mm



01305 kit **00305 fuelle**
kit fuelle cremallera dirección asistida ambos lados
oe: 32 21 1 139 786 -32 13 1 092 876 Ø 36-52 mm



00925 Ø 40 mm
flector de transmisión delante
oe: 26 11 1 207 785 -26 11 1 204 294



00926 Ø 12 mm
flector de transmisión
oe: 26 11 1 229 360 -26 11 7 511 454



00927 Ø 12 mm
flector de transmisión
oe: 26 11 1 227 869 -26 11 1 227 410

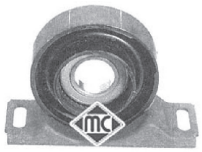

04225 Ø 30 mm
soporte transmisión con rodamiento (Ø 30 mm)
oe: 26 12 1 226 774 -26 12 1 226 723

© INDUSTRIAL METALCAUCHO, S.L.U.



04251 Ø 30 mm
soporte transmisión con rodamiento Ø30mm centro 518 i
oe: 26 12 1 227 997 -26 12 1 229 089



04346
flector transmisión
oe: 26 11 1 229 754 -26 11 7 572 664



04347 Ø 53 mm
flector transmisión 540 i V8
oe: 26 11 1 229 065



05466 Ø 30 mm
soporte transmisión con rodamiento Ø30mm 523 i
oe: 26 12 7 501 257



05794
soporte transmisión con rodamiento
oe: 26 12 1 229 242



04553 Ø 18,5 mm
polea cigüeñal 520 d
oe: 11 23 2 247 565



04889 Ø 44 mm
polea cigüeñal 525 td - 525 tds
oe: 11 23 2 246 511



05722 Ø 143;150 mm - 10 canales
polea cigüeñal
oe: 11 23 2 247 886 -11 23 2 247 890



05829 Ø 31,8 mm
polea cigüeñal
oe: 11237513862



05841 Ø mm - 5 canales
polea cigüeñal
oe: 11231438995 -11231432471



05075 Ø 10 mm
rodillo tensor correa alternador
oe: 11 28 1 726 343 -11 28 1 748 131



05076 Ø -80 mm, ancho: 24,5 mm
rodillo tensor correa alternador
oe: 11 28 1 730 571 -11 28 1 738 605



05077
tensor correa alternador 518 i
oe: 11 28 1 247 647 -11 28 1 432 104

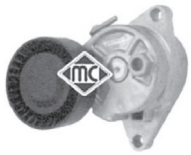

05078
tensor correa alternador 520 i 24V - 525 i 24V - 525 iX 24V
oe: 11 28 1 433 571



05745 Ø 60 mm - 7 canales
polea de alternador
oe: 12 31 7 790 877



03892
deposito liquido servodirección
oe: 32 41 1 124 680 -32 41 1 097 164



04188
soporte cambio
oe: 6771219 -23711137817



04192
soporte cambio lado de engranaje
oe: 23 70 1 138 517 -22 31 6 753 316



04348
soporte cambio izquierda;delante 520 i 24V - 525 i 24V
oe: 24 70 1 138 427



04349
soporte cambio posterior;derecha
oe: 24 70 1 138 428



05791 longitud: mm
casquillo goma barra mando cambio
oe: 25 11 7 519 669 -25 11 1 220 832



00090
soporte tubo de escape

oe: 18 21 1 105 677



00366 Ø 31 mm
soporte tubo de escape

oe: 18211245113 -18211101878



02430
soporte escape

oe: 18 21 1 712 838 -18 21 1 176 424



02745
soporte central escape delante

oe: 18 21 1 745 426



02746
soporte posterior escape

oe: 18 21 1 745 350



05804
soporte tubo de escape

oe: 17 11 1 113 699



02062
bomba limpiaparabrisas

oe: 67128362154 -67128377612



50137 Sensor activo
sensor velocidad rueda - ABS eje delantero, ambos lados

oe: 34 52 1 182 159



50139 Sensor activo
sensor velocidad rueda - ABS eje trasero ambos lados

oe: 34 52 6 756 376 -34 52 1 165 535



50140 Sensor activo
sensor velocidad rueda - ABS eje trasero ambos lados

oe: 34 52 1 182 160



50141 Sensor activo
sensor velocidad rueda - ABS eje delantero, ambos lados

oe: 34 52 6 756 375 -34 52 1 165 534



50152 Sensor activo
sensor velocidad rueda - ABS eje trasero ambos lados

oe: 34 52 6 756 377 -34 52 1 165 536



50158 Sensor activo
sensor velocidad rueda - ABS eje trasero ambos lados

oe: 1 163 957 -34 52 1 163 957

© INDUSTRIAL METALCAUCHO, S.L.U.



03580
botella de expansión

oe: 17 11 1 742 231



03707
tapón botella de expansión

oe: 17 11 1 742 232

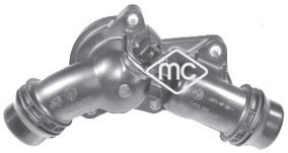

03824
tapa con termostat 520 i - 525 i - 530 i

oe: 11 53 1 436 823 -11531437040



03909
racor salida agua de bloque 520 i

oe: 11 53 7 505 055 -11 53 7 560 130



03912
racor en bloque motor

oe: 11 12 2 247 744 -11 12 7 806 196



03913
tapón botella de expansión

oe: 17 11 7 521 071



03932
tapa con termostato

oe: 11 51 7 805 811 -11 51 7 789 014



03985
botella expansión

oe: 17 13 7 519 219 -17 13 7 542 986

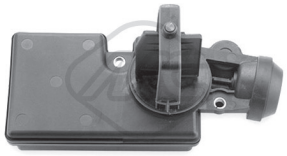

35123
valvula aire admisión 530 i

oe: 11 61 7 544 805 -11 61 7 502 275

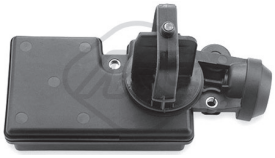

35124
valvula aire admisión 520 i - 525 i

oe: 11 61 7 502 269 -11 61 7 544 806

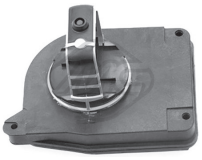

35125
valvula aire admisión derecha

oe: 11 61 7 522 928 -11 61 7 560 538



35126
valvula aire admisión izquierda

oe: 11 61 7 522 929 -11 61 7 560 537



09489
jgo mgtos desvaporizadores 520 i - 525 i - 530 i

oe: 11 15 1 437 641 -11 15 7 532 649



93076
válvula EGR

oe: 2247906 -7796634



00678
tapon cárter aceite 520 i - 525 i - 530 i

oe: 11 13 7 535 106 -11 13 1 273 093



03747
tapón llenado aceite motor

oe: 11 12 7 500 568 -11 12 7 500 568 S1

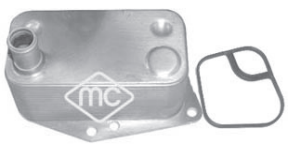

05922
intercambiador de calor 520 d

oe: 11427787698



06354
intercambiador calor

oe: 7 519 213 -7 507 974



06355
intercambiador calor

oe: 7 803 830 -17 21 7 803 830



06361
intercambiador calor 520 i

oe: 7 508 967 -11 42 7 508 967

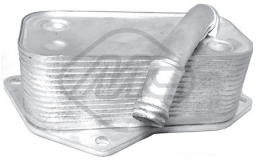

06362
intercambiador calor

oe: 5989070201 -11427525333

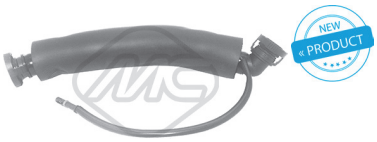

35011
tubo vapores motor

oe: 11 15 7 522 931



35013 Ø 10 mm
tubo vapores motor 520 i - 525 i - 530 i

oe: 11 15 7 532 629



35014
tubo vapores motor debajo 520 i - 525 i - 530 i

oe: 11 15 1 437 641 -11 15 7 532 649



35022
tubo vapores motor

oe: 11 15 7 559 528



35024
tubo vapores motor

oe: 11 15 7 527 570 -11 15 7 567 801



35025
tubo vapores motor 525 xi - 530 xi

oe: 11 15 7 530 829 -11 15 7 567 802



35027
tubo vapores motor 520 i - 525 i - 530 i

oe: 11 61 1 432 559



35029
tubo vapores motor 520 i - 525 i - 530 i

oe: 11 61 7 504 535



35030
tubo vapores motor 520 i - 525 i - 530 i

oe: 11 61 7 504 536



35031
tubo vapores motor

oe: 11617522933



35032
tubo vapores motor 520 i - 525 i - 530 i

oe: 11 61 7 533 398



35033
tubo vapores motor 520 i - 525 i - 530 i

oe: 11 61 7 533 399



35034
tubo vapores motor

oe: 11617537701



35035
tubo vapores motor 545 i

oe: 11 61 7 505 545 -11 61 7 532 514



35036
tubo vapores motor 545 i

oe: 11 61 7 532 515 -11 61 7 547 186



35037
tubo vapores motor

oe: 11 61 7 559 530



35038
tubo vapores motor 540 i - 550 i

oe: 11 61 7 563 477



35041
tubo vapores motor 545 i

oe: 11 72 7 508 270

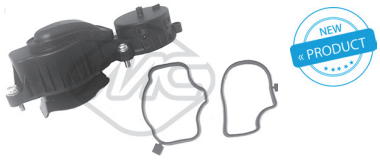

35077
válvula vapores motor 520 d

oe: 11 12 7 799 224



35078
válvula vapores motor

oe: 11 12 7 799 225



35079
válvula vapores motor

oe: 11 12 7 799 366

© INDUSTRIAL METALCAUCHO, S.L.U.



35080
válvula vapores motor 520 d

oe: 11 12 7 799 367

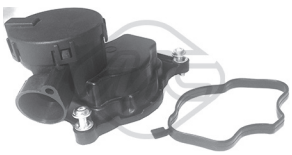

35081
válvula vapores motor 535 d

oe: 11 12 7 803 790 -11 12 7 809 512

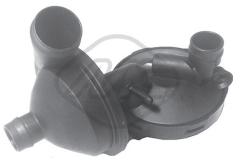

35090
válvula vapores motor

oe: 11 61 1 432 558 -11 61 7 501 566



35098
kit válvula vapores motor

oe: 11 61 7 531 423



35100
kit válvula vapores motor 520 i - 525 i - 530 i

oe: 11 61 7 533 400



35101
válvula vapores motor

oe: 11 61 7 530 271 -11617561408



35102
válvula vapores motor 545 i

oe: 11 61 7 563 476

SUSPENSION DELANTERA y SOPORTES DE MOTOR

motores de gasolina 520i-523i-525i-530i-540i

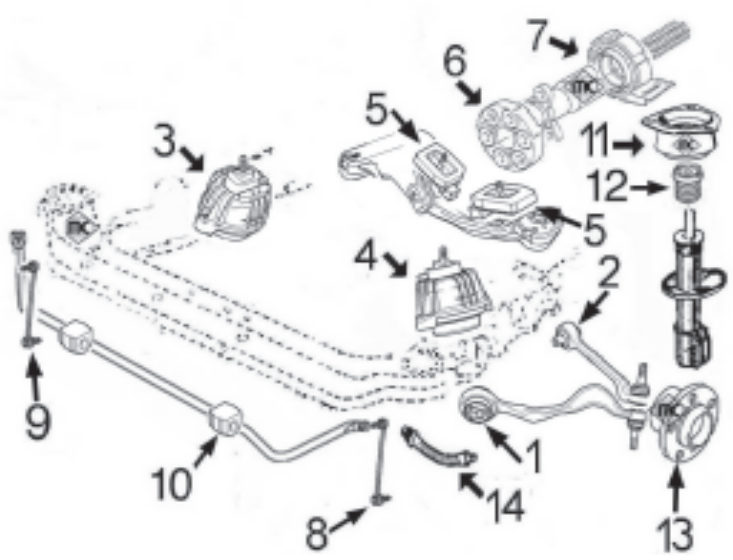

1-	5861	silentbloc brazo anterior delantero
2-	4226	silentbloc brazo posterior delantero
3-	5768	soporte motor derecho
4-	5767	soporte motor izquierdo
5-	5862	soporte cambio 2x4
	5816	soporte cambio 4x4
6-	5871	flector de transmisión 520i-523i-525i-530i-535i-círculo de Ø96mm
	4346	flector de transmisión 540i, círculo de Ø110mm
	5834	flector de transmisión 540i, círculo de Ø105mm
7-	5869	soporte transmisión 520i-523i-525i-530i, rodamiento de Ø30mm
	5870	soporte transmisión 540i, rodamiento de Ø35mm
8-	5873	bieleta izquierda puntal barra estabilizadora
9-	5872	bieleta derecha puntal barra estabilizadora
10-	5874	goma soporte barra estabilizadora Ø21,8mm
11-	6069	soporte amortiguador delantero con rodamiento
12-	5795	tope poliuretano amortiguador delantero
13-	n/d	buje rueda delantera
14-	n/d	latiguillo freno delantero

motores diésel 520d-525d-530d-535d:

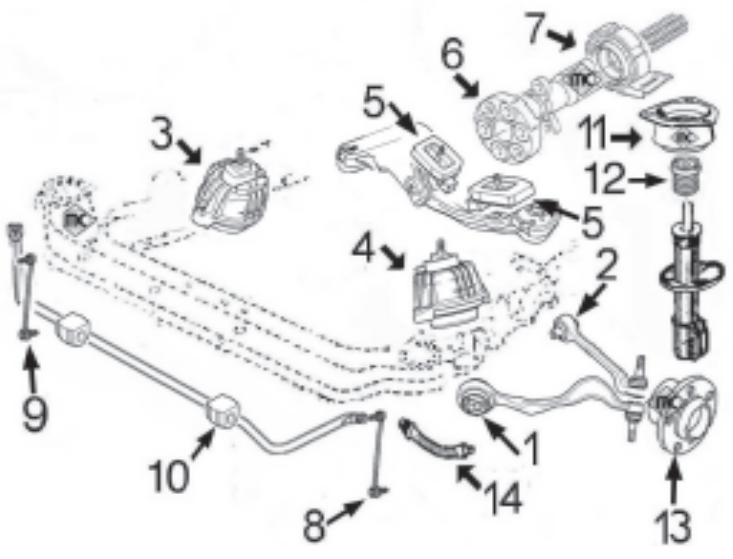

1-	5861	silentbloc brazo anterior delantero
2-	4226	silentbloc brazo posterior delantero
3-	5664	soporte motor derecho
4-	5664	soporte motor izquierdo 520d
	5665	soporte motor izquierdo 525d-530d-535d
5-	5814	soporte cambio 2x4
	5816	soporte cambio 4x4
6-	5871	flector de transmisión 520d, círculo de Ø96mm
	4346	flector de transmisión 525d-530d, círculo Ø110mm
	5834	flector de transmisión 535d, círculo de Ø105mm
7-	5869	soporte transmisión 520d, rodamiento de Ø30mm
	5869	soporte transmisión 525d, rodamiento de Ø30mm
	5870	soporte transmisión 525d, rodamiento de Ø35mm
	5870	soporte transmisión 530d-535d, rodam. de Ø35mm
8-	5873	bieleta izquierda puntal barra estabilizadora
9-	5872	bieleta derecha puntal barra estabilizadora
10-	5874	goma soporte barra estabilizadora Ø21,8mm
11-	6069	soporte amortiguador delantero con rodamiento
12-	5795	tope poliuretano amortiguador delantero
13-	n/d	buje rueda delantera
14-	n/d	latiguillo freno delantero

© INDUSTRIAL METALCAUCHO, S.L.U.

SUSPENSION TRASERA:

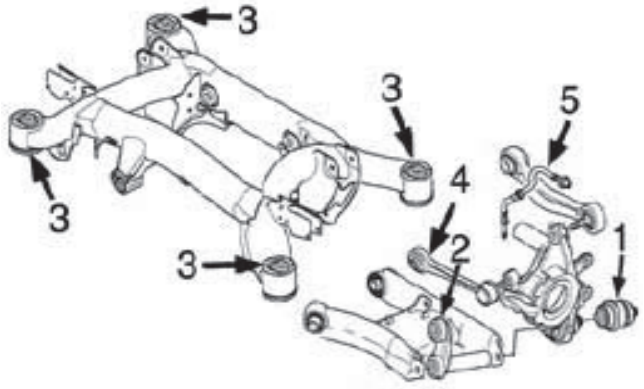

1- 5832 silentbloc inferior conjunto mangueta
2- 5833 silentbloc-bieleta
3- n/d silentbloc soporte puente trasero
4- 5840 bieleta tirante reacción mangueta trasera
5- n/d latiguillo freno trasero

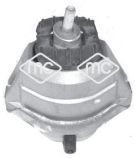

05664
soporte motor derecha

oe: 22116769874 -22 11 6 774 620

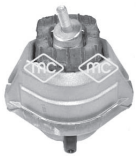

05665
soporte motor izquierda

oe: 22 11 7 761 091 -22 11 6 774 619



05767
soporte motor izquierda

oe: 22 11 6 761 089



05768
soporte motor derecha

oe: 22 11 6 761 090



04226 Ø 12;12,2 mm
silentbloc brazo posterior suspensión posterior;Eje delantero
oe: 31 12 1 124 622 -31121094235



05832 Ø 16 mm
silentbloc inferior conjunto mangueta tras. exterior;Eje trasero debajo
oe: 33 32 6 767 748



05833
silentbloc-bieleta sujeción mangueta tras. ambos lados;Eje trasero debajo
oe: 33 32 6 770 749



05840
bieleta tirante de reacción mangueta ambos lados;Eje trasero arriba
oe: 33 32 6 768 268 -33 32 6 777 424



05861 Ø 12,2 mm
silentbloc brazo anterior ambos lados;Eje delantero
oe: 31120305612



05872
bieleta puntal barra estabiliz. Eje delantero, derecha
oe: 31 35 6 769 500 -31 30 6 781 548



05873
bieleta puntal barra estabiliz. Eje delantero, izquierda
oe: 31 35 6 769 499 -31 30 6 781 547



05874 Ø 24,6 mm
goma barra estabilizadora eje delantero, ambos lados
oe: 31356764113 -31 35 6 761 589



05795
tope poliuretano susp.

oe: 31 33 1 094 750



06069 Ø 14 mm
soporte amortiguador con rodamiento Eje delantero
oe: 31 33 6 760 943 -31 33 6 769 582



05438
tornillo rueda para llave de 17 mm Eje trasero;Eje delantero
oe: 36 13 1 126 191



90149
buje de rueda Eje delantero

oe: 31222282670



90222
buje de rueda Eje trasero

oe: 33 41 1 093 102 -33411095654



02079
sensor de freno eje delantero, ambos lados

oe: 34 35 6 759 917 -34 35 6 789 492



02080
sensor de freno eje trasero ambos lados

oe: 34 35 6 776 422 -34 35 6 789 493



02081
sensor de freno eje trasero ambos lados

oe: 34 35 6 789 494 -34 35 6 776 423



74121 Ø 48,9;49 mm
rodamiento Eje delantero

oe: 31 22 2 405 867 -31226783913



01150 kit **00150 fuelle**
kit fuelle transmisión lado de engranaje;lado de rueda
Ø 34-44 mm
oe: 33 21 7 529 919 -33 21 7 527 324



01219 kit **00219 fuelle**
kit fuelle transmisión lado de engranaje;Eje trasero;lado de rueda
oe: 33217527326 -33217547080 Ø 31-51 mm



01137 kit **00137 fuelle**
kit fuelle cremallera dirección derecha
oe: Ø 15-65 mm



01138 kit **fuelle**
kit fuelle cremallera dirección izquierda
Ø 15-60 mm
oe: 32 10 6 782 252 -32 10 6 765 079



00925 Ø 40 mm
flector de transmisión delante 520 i

oe: 26 11 1 207 785 -26 11 1 204 294



04346
flector transmisión

oe: 26 11 1 229 754 -26 11 7 572 664



05834
flector posterior transm. 540 i - 550 i

oe: 26 11 7 610 061 -26 11 7 546 425



05869 Ø 30 mm
soporte transmisión con rodamiento Ø30mm
oe: 26 12 7 521 855 -26 10 3 413 996



05870 Ø 35 mm
soporte transmisión con rodamiento Ø35mm
oe: 26 12 7 521 856



05871
flector de transmisión delante

oe: 26 11 7 522 027



05480 Ø 170;192 mm - 4;6 canales
polea cigüeñal

oe: 11 23 8 511 371 -11 23 7 788 611



05723 Ø 173 mm - 6 canales
polea cigüeñal

oe: 11 23 7 787 304 -11 23 7 805 696



05829 Ø 31,8 mm
polea cigüeñal 525 i - 530 i

oe: 11237513862



05075 Ø 10 mm
rodillo tensor correa alternador

oe: 11 28 1 726 343 -11 28 1 748 131

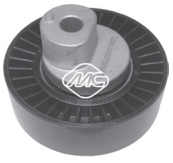

05076 Ø -80 mm, ancho: 24,5 mm
rodillo tensor correa alternador

oe: 11 28 1 730 571 -11 28 1 738 605

© INDUSTRIAL METALCAUCHO, S.L.U.

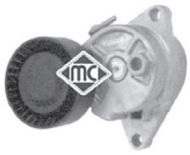

05078
tensor correa alternador 520 i - 525 i - 530 i

oe: 11 28 1 433 571



03892
deposito liquido servodirección

oe: 32 41 1 124 680 -32 41 1 097 164

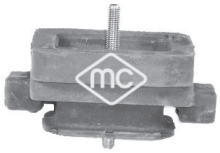

05814
soporte cambio

oe: 22 31 6 769 848 -22 31 6 761 094



05816
soporte cambio

oe: 22 31 6 773 693 -22 31 6 773 125

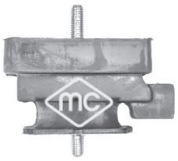

05862
soporte cambio

oe: 22 31 6 771 741 -22 31 6 761 093



06302 Ø 25 mm
filtro cambio automatico

oe: 24 11 7 571 217 -24 15 2 333 907



06303 Ø 16 mm
filtro cambio automatico

oe: 24 15 2 333 903 -24 11 7 571 227



02745
soporte central escape delante

oe: 18 21 1 745 426

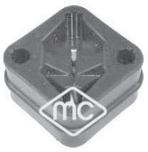

05846
soporte escape

oe: 18207617490 -18207519253



05855
sop escape 520 d - 525 d - 530 d

oe: 18207791570



02062
bomba limpiaparabrisas

oe: 67128362154 -67128377612



03881
tapón botella de expansión

oe: 17 13 2 754 264



03913
tapón botella de expansión

oe: 17 11 7 521 071

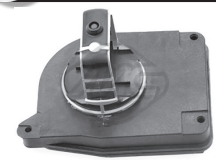

35125
valvula aire admisión derecha 523 i - 528 i - 530 i

oe: 11 61 7 522 928 -11 61 7 560 538



35126
valvula aire admisión izquierda 523 i - 528 i - 530 i

oe: 11 61 7 522 929 -11 61 7 560 537

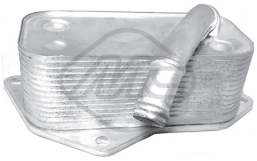

06362
intercambiador calor

oe: 5989070201 -11427525333



90141
buje de rueda Eje trasero

oe: 33 41 6 777 844



90145
buje de rueda eje trasero ambos lados

oe: 33 41 6 775 020 -33 41 6 775 021



90147
buje de rueda Eje delantero

oe: 31 20 6 872 888 -31 20 6 791 007



90148
buje de rueda Eje delantero

oe: 31206850154 -31206777757



05824
flector posterior transmisión posterior 523 i - 528 i

oe: 26 11 7 527 392



05834
flector posterior transm.

oe: 26 11 7 610 061 -26 11 7 546 425



05871
flector de transmisión delante

oe: 26 11 7 522 027

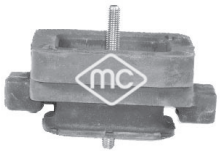

05814
soporte cambio

oe: 22 31 6 769 848 -22 31 6 761 094



06304
filtro cambio automatico

oe: 8 612 901 -2411 8 612 901



05743
soporte escape posterior 535 i

oe: 18302753085

© INDUSTRIAL METALCAUCHO, S.L.U.



03707
tapón botella de expansión 635 d

oe: 17 11 1 742 232



03912
racor en bloque motor 635 d

oe: 11 12 2 247 744 -11 12 7 806 196



03932
tapa con termostato 635 d

oe: 11 51 7 805 811 -11 51 7 789 014



03985
botella expansión 630 i - 645 Ci - 650 i

oe: 17 13 7 519 219 -17 13 7 542 986

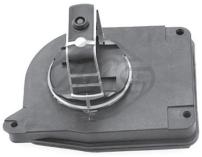

35125
valvula aire admisión derecha 630 i

oe: 11 61 7 522 928 -11 61 7 560 538



35126
valvula aire admisión izquierda 630 i

oe: 11 61 7 522 929 -11 61 7 560 537



93076
válvula EGR 635 d

oe: 2247906 -7796634





03747
tapón llenado aceite motor 635 d - 645 Ci - 650 i

oe: 11 12 7 500 568 -11 12 7 500 568 S1



06354
intercambiador calor 645 Ci

oe: 7 519 213 -7 507 974



06355
intercambiador calor 635 d

oe: 7 803 830 -17 21 7 803 830

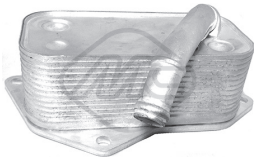

06362
intercambiador calor 630 i

oe: 5989070201 -11427525333



35011
tubo vapores motor 630 i

oe: 11 15 7 522 931



35022
tubo vapores motor 630 i

oe: 11 15 7 559 528



35024
tubo vapores motor 630 i

oe: 11 15 7 527 570 -11 15 7 567 801



35031
tubo vapores motor 630 i

oe: 11617522933



35035
tubo vapores motor 645 Ci

oe: 11 61 7 505 545 -11 61 7 532 514



35036
tubo vapores motor 645 Ci

oe: 11 61 7 532 515 -11 61 7 547 186



35037
tubo vapores motor 630 i

oe: 11 61 7 559 530



35038
tubo vapores motor 650 i

oe: 11 61 7 563 477



35041
tubo vapores motor 645 Ci

oe: 11 72 7 508 270

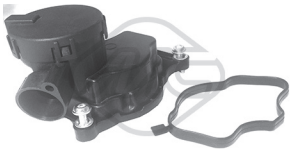

35081
válvula vapores motor 635 d

oe: 11 12 7 803 790 -11 12 7 809 512

© INDUSTRIAL METALCAUCHO, S.L.U.

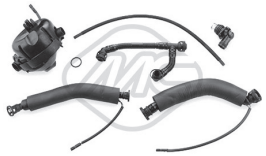

35098
kit válvula vapores motor 630 i

oe: 11 61 7 531 423



35101
válvula vapores motor 630 i

oe: 11 61 7 530 271 -11617561408



35102
válvula vapores motor 645 Ci

oe: 11 61 7 563 476

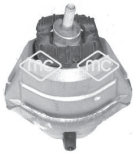

05664
soporte motor derecha 635 d

oe: 22116769874 -22 11 6 774 620



05665
soporte motor izquierda 635 d

oe: 22 11 7 761 091 -22 11 6 774 619



05767
soporte motor izquierda 630 i

oe: 22 11 6 761 089



05768
soporte motor derecha 630 i

oe: 22 11 6 761 090



04226 Ø 12;12,2 mm
silentbloc brazo posterior suspensión posterior;Eje delantero 630 i - 645 Ci
oe: 31 12 1 124 622 -31121094235



05832 Ø 16 mm
silentbloc inferior conjunto mangueta tras. exterior;Eje trasero debajo
oe: 33 32 6 767 748



05840
bieleta tirante de reacción mangueta ambos lados;Eje trasero arriba
oe: 33 32 6 768 268 -33 32 6 777 424



05861 Ø 12,2 mm
silentbloc brazo anterior ambos lados;Eje delantero
oe: 31120305612



06069 Ø 14 mm
soporte amortiguador con rodamiento Eje delantero
oe: 31 33 6 760 943 -31 33 6 769 582



90149
buje de rueda Eje delantero

oe: 31222282670



02079
sensor de freno eje delantero, ambos lados

oe: 34 35 6 759 917 -34 35 6 789 492



02080
sensor de freno eje trasero ambos lados

oe: 34 35 6 776 422 -34 35 6 789 493



01219 kit **00219 fuelle**
kit fuelle transmisión lado de engranaje;Eje trasero;lado de rueda
oe: 33217527326 -33217547080 Ø 31-51 mm



04346
flector transmisión 635 d - 645 Ci - 650 i

oe: 26 11 1 229 754 -26 11 7 572 664

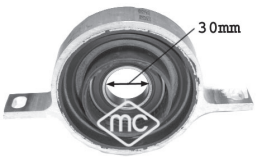

05822 Ø 30 mm
soporte transm. con rodamiento Ø30mm 630 i
oe: 26 12 7 526 631



05834
flector posterior transm. 650 i

oe: 26 11 7 610 061 -26 11 7 546 425



05869 Ø 30 mm
soporte transmisión con rodamiento Ø30mm 630 i
oe: 26 12 7 521 855 -26 10 3 413 996



05870 Ø 35 mm
soporte transmisión con rodamiento Ø35mm 635 d - 645 Ci - 650 i
oe: 26 12 7 521 856

© INDUSTRIAL METALCAUCHO, S.L.U.



05871
flector de transmisión delante 630 i

oe: 26 11 7 522 027



05480 Ø 170;192 mm - 4;6 canales
polea cigüeñal

oe: 11 23 8 511 371 -11 23 7 788 611

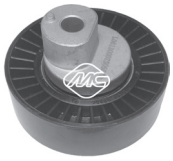

05076
rodillo tensor correa alternador M

oe: 11 28 1 730 571 -11 28 1 738 605



03892
deposito liquido servodirección

oe: 32 41 1 124 680 -32 41 1 097 164

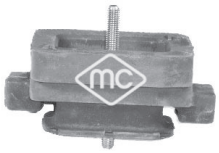

05814
soporte cambio 635 d

oe: 22 31 6 769 848 -22 31 6 761 094



05816
soporte cambio 630 i

oe: 22 31 6 773 693 -22 31 6 773 125

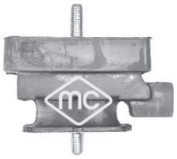

05862
soporte cambio 630 i

oe: 22 31 6 771 741 -22 31 6 761 093

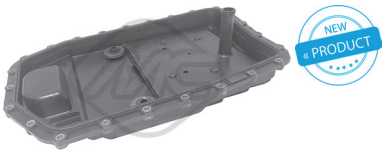

06302 Ø 25 mm
filtro cambio automatico 630 i

oe: 24 11 7 571 217 -24 15 2 333 907



06303 Ø 16 mm
filtro cambio automatico 635 d - 645 Ci - 650 i

oe: 24 15 2 333 903 -24 11 7 571 227

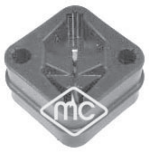

05846
soporte escape 630 i - 645 Ci - 650 i

oe: 18207617490 -18207519253



03825
tapa con termostat sDrive 18 i

oe: 11537510959



03909
racor salida agua de bloque sDrive 18 i

oe: 11 53 7 505 055 -11 53 7 560 130



03913
tapón botella de expansión

oe: 17 11 7 521 071



03986
botella expansión

oe: 17 13 7 640 514 -17 13 7 543 026



05290
racor conexión bomba agua sDrive 18 i

oe: 11 51 7 502 394 -11 51 7 542 128

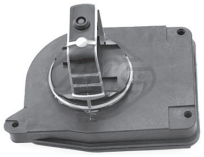

35125
valvula aire admisión derecha xDrive 28 i

oe: 11 61 7 522 928 -11 61 7 560 538



35126
valvula aire admisión izquierda xDrive 28 i

oe: 11 61 7 522 929 -11 61 7 560 537



06361
intercambiador calor sDrive 18 i

oe: 7 508 967 -11 42 7 508 967

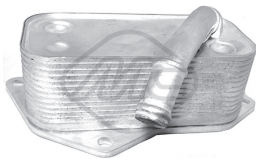

06362
intercambiador calor

oe: 5989070201 -11427525333

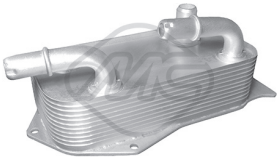

06363
intercambiador calor

oe: 7551647 -17217551647



35022
tubo vapores motor xDrive 25 i - xDrive 28 i

oe: 11 15 7 559 528



35101
válvula vapores motor xDrive 25 i - xDrive 28 i

oe: 11 61 7 530 271 -11617561408



05769
soporte motor xDrive 25 i - xDrive 28 i

oe: 22 11 6 760 330



05770
soporte motor izquierda sDrive 18 d - sDrive 18 i - sDrive 20 d

oe: 22 11 6 768 799 -22 11 6 768 853



05771
soporte motor derecha

oe: 22 11 6 768 800 -22 11 6 768 852



05865 Ø 12 mm
tirante transversal suspensión ambos lados;Eje trasero

oe: 33 32 6 763 471



05866 Ø 14 mm
silentblc exterior brazo inferior susp. exterior;Eje trasero debajo

oe: 33 32 6 775 552 -33 32 6 756 249



06069 Ø 14 mm
soporte amortiguador con rodamiento Eje delantero

oe: 31 33 6 760 943 -31 33 6 769 582



02084
sensor de freno Eje delantero, izquierda

oe: 34 35 6 789 441



01219 kit **00219 fuelle**
kit fuelle transmisión lado de engranaje;Eje trasero;lado de rueda

oe: 33217527326 -33217547080 Ø 31-51 mm

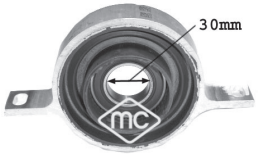

05822 Ø 30 mm
soporte transm. con rodamiento Ø30mm

oe: 26 12 7 526 631

© INDUSTRIAL METALCAUCHO, S.L.U.



05824
flector posterior transmisión posterior sDrive 20 d - xDrive 20 d

oe: 26 11 7 527 392



05834
flector posterior transm. sDrive 20 d - xDrive 23 d

oe: 26 11 7 610 061 -26 11 7 546 425



04192
soporte cambio lado de engranaje sDrive 18 d - sDrive 18 i - sDrive 20 d

oe: 23 70 1 138 517 -22 31 6 753 316



05816
soporte cambio

oe: 22 31 6 773 693 -22 31 6 773 125



06302 Ø 25 mm
filtro cambio automatico

oe: 24 11 7 571 217 -24 15 2 333 907



06304
filtro cambio automatico

oe: 8 612 901 -2411 8 612 901



68080 longitud: 292 mm
limpiaparabrisas posterior

oe: 61 62 7 199 566 -61 62 7 138 508



68082 longitud: 292 mm
limpiaparabrisas posterior

oe: 61627138507



03580
botella de expansión

oe: 17 11 1 742 231



03707
tapón botella de expansión

oe: 17 11 1 742 232

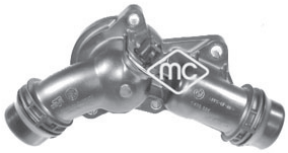

03824
tapa con termostat 2.5 i - 3.0 i xDrive

oe: 11 53 1 436 823 -11531437040



03825
tapa con termostat 2.0 i - xDrive 20 i

oe: 11537510959



03909
racor salida agua de bloque 2.0 i - xDrive 20 i

oe: 11 53 7 505 055 -11 53 7 560 130



03911
botella de expansión con boquilla lateral

oe: 17 13 7 787 039



03912
racor en bloque motor 2.0 d - 3.0 d - 3.0 sd

oe: 11 12 2 247 744 -11 12 7 806 196



03913
tapón botella de expansión

oe: 17 11 7 521 071



03932
tapa con termostato

oe: 11 51 7 805 811 -11 51 7 789 014



05290
racor conexión bomba agua

oe: 11 51 7 502 394 -11 51 7 542 128



09498
mgto caja de agua a bloque 2.0 i - xDrive 20 i

oe: 11537572158

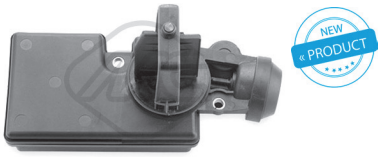

35123
valvula aire admisión 3.0 i xDrive

oe: 11 61 7 544 805 -11 61 7 502 275

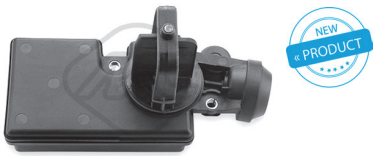

35124
valvula aire admisión 2.5 i

oe: 11 61 7 502 269 -11 61 7 544 806

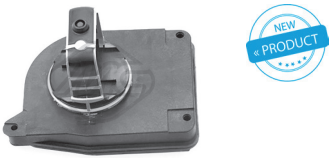

35125
valvula aire admisión derecha

oe: 11 61 7 522 928 -11 61 7 560 538



35126
valvula aire admisión izquierda

oe: 11 61 7 522 929 -11 61 7 560 537



09489
jgo mgtos desvaporizadores 2.5 i - 3.0 i xDrive

oe: 11 15 1 437 641 -11 15 7 532 649



93076
válvula EGR

oe: 2247906 -7796634



00678
tapon cárter aceite 2.5 i - 3.0 d - 3.0 i xDrive

oe: 11 13 7 535 106 -11 13 1 273 093



03747
tapón llenado aceite motor

oe: 11 12 7 500 568 -11 12 7 500 568 S1



03910
tapa posterior en culata 2.0 i

oe: 11537505411

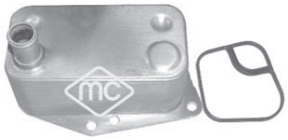

05922
intercambiador de calor 2.0 d

oe: 11427787698

© INDUSTRIAL METALCAUCHO, S.L.U.



06355
intercambiador calor

oe: 7 803 830 -17 21 7 803 830



06358
intercambiador calor

oe: 7 505 826 -17 22 7 505 826



06361
intercambiador calor 2.0 i - xDrive 20 i

oe: 7 508 967 -11 42 7 508 967

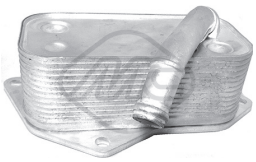

06362
intercambiador calor 2.5 si - 3.0 si

oe: 5989070201 -11427525333



35006
tubo vapores motor 2.0 i - xDrive 20 i

oe: 1115 7 503 523



35007
tubo vapores motor 2.0 i - xDrive 20 i

oe: 1115 7 503 524



35008
tubo vapores motor 2.0 i - xDrive 20 i

oe: 11 15 7 511 341



35009
tubo vapores motor 2.0 i

oe: 11 15 7 513 903



35013 Ø 10 mm
tubo vapores motor 2.5 i - 3.0 i xDrive

oe: 11 15 7 532 629



35014
tubo vapores motor debajo 2.5 i - 3.0 i xDrive

oe: 11 15 1 437 641 -11 15 7 532 649



35018
tubo vapores motor

oe: 11 15 7 533 346



35022
tubo vapores motor

oe: 11 15 7 559 528



35027
tubo vapores motor 2.5 i - 3.0 i xDrive

oe: 11 61 1 432 559



35029
tubo vapores motor 2.5 i - 3.0 i xDrive

oe: 11 61 7 504 535



35030
tubo vapores motor 2.5 i - 3.0 i xDrive

oe: 11 61 7 504 536



35032
tubo vapores motor 2.5 i - 3.0 i xDrive

oe: 11 61 7 533 398



35033
tubo vapores motor 2.5 i - 3.0 i xDrive

oe: 11 61 7 533 399



35077
válvula vapores motor 2.0 d

oe: 11 12 7 799 224

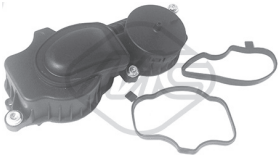

35078
válvula vapores motor 3.0 d

oe: 11 12 7 799 225

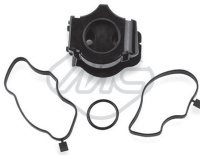

35079
válvula vapores motor 3.0 d

oe: 11 12 7 799 366



35080
válvula vapores motor 2.0 d

oe: 11 12 7 799 367

BMW - X3 (E83, F25) (01/2004 -)

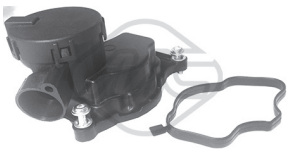

35081
válvula vapores motor

oe: 11 12 7 803 790 -11 12 7 809 512

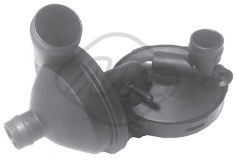

35090
válvula vapores motor 2.5 i - 3.0 i xDrive

oe: 11 61 1 432 558 -11 61 7 501 566



35091
válvula vapores motor 2.0 i - xDrive 20 i

oe: 11 61 7 503 520



35094
kit válvula vapores motor 2.0 i

oe: 11 61 7 516 007



35100
kit válvula vapores motor 2.5 i - 3.0 i xDrive

oe: 11 61 7 533 400



35101
válvula vapores motor

oe: 11 61 7 530 271 -11617561408

© INDUSTRIAL METALCAUCHO, S.L.U.

SUSPENSION DELANTERA y SOPORTES DE MOTOR

motores de gasolina 2.0i - 2.5i - 3.0i:
motores diésel 2.0d - 3.0d:

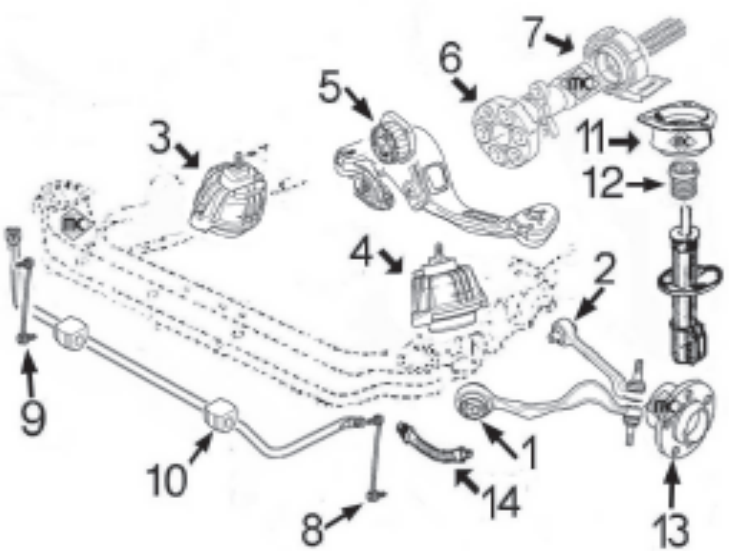

1-	5848	silentbloc brazo anterior delantero
2-	4226	silentbloc brazo posterior delantero
3-	5809	soporte motor derecho 2.0i - 2.0d
	5811	soporte motor derecho 2.5i - 3.0i
	5844	soporte motor derecho 3.0d
4-	5810	soporte motor izquierdo 2.0i - 2.0d
	5812	soporte motor izquierdo 2.5i - 3.0i
	5845	soporte motor izquierdo 3.0d
5-	5815	soporte cambio 2.0i-2.0d
	5816	soporte cambio 2.5i-3.0i-3.0d
6-	926	flector de transmisión 2.0i-2.5i-3.0i-3.0d
	926	flector de transmisión 2.0d, círculo de Ø96mm
	4346	flector de transmisión 2.0d, círculo de Ø110mm
7-	5869	soporte transmisión con rodamiento Ø30mm
8-	5852	bieleta izquierda puntal barra estabilizadora
9-	5853	bieleta derecha puntal barra estabilizadora
10-	5860	goma soporte para barra estabilizadora Ø21,8mm
11-	4228	soporte amortiguador delantero con rodamiento
12-	5795	juego tope+fuelle de amortiguador
13-	n/d	buje rueda delantera
14-	n/d	latiguillo freno delantero

SUSPENSION TRASERA:

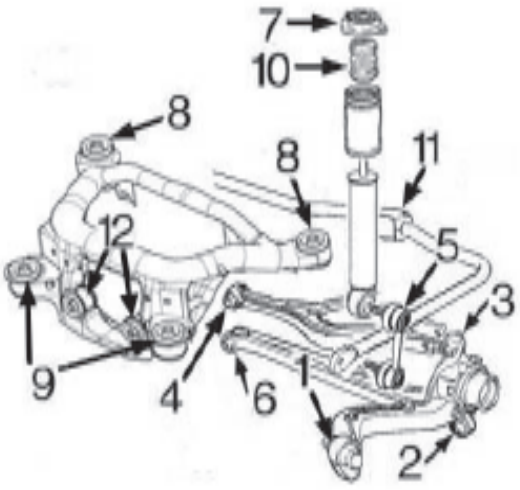

1-	5786	silentbloc anterior conjunto mangueta
2-	4257	silentbloc inferior conjunto mangueta
3-	5071	silentbloc superior conjunto mangueta
4-	5070	silentbloc interior brazo superior trasero
5-	5851	bieleta puntal barra estabilizadora
6-	4258	silentbloc interior brazo inferior trasero
7-	5986	soporte superior amortiguador trasero
8-	5799	silentbloc posterior puente trasero
9-	5800	jgo. silentblocs anteriores puente trasero Dx+Sx
10-	5798	tope poliuretano amortiguador trasero
11-	5859	goma barra estabilizadora trasera
12-	5868	silentbloc anterior puente trasero (interior)



05809
soporte motor derecha 2.0 d - 2.0 i

oe: 22 11 3 453 257 -22 11 3 400 340



05810
soporte motor izquierda

oe: 22 11 3 428 397 -22 11 3 400 339



05811
soporte motor derecha

oe: 22 11 3 400 336 -22 11 3 421 296



05812
soporte motor izquierda 2.5 i - 3.0 i xDrive

oe: 22 11 3 421 295 -22 11 3 400 335



05844
soporte motor Eje delantero, derecha

oe: 22 11 3 428 398 -22 11 3 421 298



05845
soporte motor 3.0 d - 3.0 sd

oe: 22 11 3 421 297 -22 11 3 400 337



04226 Ø 12;12,2 mm
silentbloc brazo posterior suspensión posterior;Eje delantero

oe: 31 12 1 124 622 -31121094235

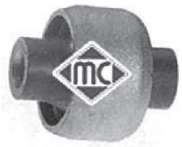

04257 Ø 12 mm
silentbloc conjunto mangueta exterior;ambos lados;Eje trasero

oe: 33326771828 -33 32 1 136 311



04258 Ø 12 mm
silentbloc brazo suspensión Eje trasero;interior

oe: 33 32 1 138 383 -33 32 6 770 824



05070 Ø 12 mm
silentbloc interior brazo suspensión ambos lados;Eje trasero arriba;interior

oe: 33 32 1 092 247



05071 Ø 12 mm
silentbloc superior conjunto mangueta tras. exterior;Eje trasero;arriba

oe: 33 32 1 138 722 -33 32 1 140 345



05786 Ø 12 mm
silentbloc anterior mangueta Eje trasero

oe: 33 32 6 770 786 -33 32 1 097 009



05799 Ø 20,5 mm
silentbloc posterior sop central eje posterior;eje trasero ambos lados

oe: 33 31 6 770 781

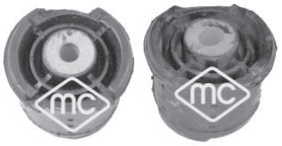

05800 Ø 12,5 mm
jgo. silentblocs anteriores puente Eje trasero izquierda;delante

oe: 33 31 6 770 784 -33 31 6 757 394



05848 Ø 14 mm
silentbloc brazo anterior susp. ambos lados;Eje delantero arriba

oe: 31120307882 -31 12 0 006 482



05851
bieleta barra estabilizadora ambos lados;Eje trasero

oe: 33 50 3 414 297



05852
bieleta barra estabiliz. Eje delantero, izquierda

oe: 31 30 3 413 201 -31 30 3 414 299



05853
bieleta barra estabiliz. Eje delantero, derecha

oe: 31 30 3 414 300



05859 Ø 17 mm
goma barra estabilizadora Eje trasero

oe: 33503404616



05860 Ø 22 mm
goma barra estabilizadora Ø 21,8mm delante

oe: 31 30 3 413 134 -31303404065



05868
silentbloc anterior puente ambos lados;Eje trasero;centro;delante

oe: 33 17 1 093 175 -33 17 6 770 788

© INDUSTRIAL METALCAUCHO, S.L.U.

BMW - X3 (E83, F25) (01/2004 -)

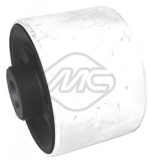

06607 Ø 14 mm
silentbloc delante;eje delantero, ambos lados
oe: 31 10 6 786 951



04228
soporte amortiguador con rodamiento Eje delantero
oe: 31 33 6 752 735 -31 33 6 770 568



05795
tope poliuretano susp.
oe: 31 33 1 094 750



05798
tope poliuretano suspensión Eje trasero
oe: 33 53 1 136 395



05986
soporte amortiguador Eje trasero
oe: 33 50 3 413 925 -33 50 3 401 685



06069 Ø 14 mm
soporte amortiguador con rodamiento Eje delantero
oe: 31 33 6 760 943 -31 33 6 769 582



90139
buje de rueda Eje trasero
oe: 33411095417



90140
buje de rueda Eje delantero
oe: 31203413226



90148
buje de rueda Eje delantero
oe: 31206850154 -31206777757



02089
sensor de freno eje delantero, ambos lados 3.0 sd - xDrive 35 d
oe: 34 35 3 414 662



02133
sensor de freno Eje delantero
oe: 34 35 3 411 756



02134
sensor de freno Eje trasero
oe: 34 35 3 411 757

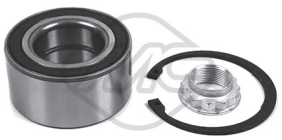

74121 Ø 48,9;49 mm
rodamiento Eje delantero
oe: 31 22 2 405 867 -31226783913



01150 kit **00150 fuelle**
kit fuelle transmisión lado de engranaje;lado de rueda
oe: 33 21 7 529 919 -33 21 7 527 324 Ø 34-44 mm



01155 kit **00155 fuelle**
kit fuelle transmisión lado de rueda
oe: 46307716 Ø 26-84 mm



01185 kit **00185 fuelle**
kit fuelle transmisión lado de engranaje;Eje trasero;lado de rueda
oe: 33211226033 -33211229221 Ø 22-52 mm



01219 kit **00219 fuelle**
kit fuelle transmisión lado de engranaje;Eje trasero;lado de rueda
oe: 33217527326 -33217547080 Ø 31-51 mm



01993 kit **00993 fuelle**
kit fuelle transmisión lado de rueda;Eje delantero
oe: 6 757 617 Ø 24-80 mm



01137 kit **00137 fuelle**
kit fuelle cremallera dirección derecha
oe: Ø 15-65 mm



04346
flector transmisión
oe: 26 11 1 229 754 -26 11 7 572 664



05869 Ø 30 mm
soporte transmisión con rodamiento Ø30mm
oe: 26 12 7 521 855 -26 10 3 413 996



05480 Ø 170;192 mm - 4;6 canales
polea cigüeñal

oe: 11 23 8 511 371 -11 23 7 788 611



05723 Ø 173 mm - 6 canales
polea cigüeñal

oe: 11 23 7 787 304 -11 23 7 805 696



05829 Ø 31,8 mm
polea cigüeñal 2.5 i - 3.0 i xDrive

oe: 11237513862



05075 Ø 10 mm
rodillo tensor correa alternador 2.5 i - 3.0 d - 3.0 i xDrive

oe: 11 28 1 726 343 -11 28 1 748 131



05078
tensor correa alternador 2.5 i - 3.0 i xDrive

oe: 11 28 1 433 571



05745 Ø 60 mm - 7 canales
polea de alternador

oe: 12 31 7 790 877



03892
deposito liquido servodirección 2.5 i - 3.0 i xDrive - xDrive 18 d

oe: 32 41 1 124 680 -32 41 1 097 164



05815
soporte cambio

oe: 22 31 3 400 320 -22 31 3 422 956



05816
soporte cambio

oe: 22 31 6 773 693 -22 31 6 773 125



06302 Ø 25 mm
filtro cambio automatico

oe: 24 11 7 571 217 -24 15 2 333 907



06303 Ø 16 mm
filtro cambio automatico

oe: 24 15 2 333 903 -24 11 7 571 227



06304
filtro cambio automatico

oe: 8 612 901 -2411 8 612 901



05855
sop escape 2.0 d

oe: 18207791570



02062
bomba limpiaparabrisas

oe: 67128362154 -67128377612



68078 longitud: 350 mm
limpiaparabrisas posterior

oe: 61 62 3 427 800 -61 62 3 428 599

© INDUSTRIAL METALCAUCHO, S.L.U.



03580
botella de expansión 3.0 i - 4.4 i - 4.6 is

oe: 17 11 1 742 231



03707
tapón botella de expansión 3.0 d

oe: 17 11 1 742 232

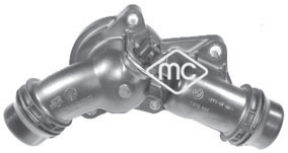

03824
tapa con termostat 3.0 i

oe: 11 53 1 436 823 -11531437040



03881
tapón botella de expansión

oe: 17 13 2 754 264



03911
botella de expansión con boquilla lateral 3.0 i

oe: 17 13 7 787 039



03912
racor en bloque motor 3.0 d

oe: 11 12 2 247 744 -11 12 7 806 196



03913
tapón botella de expansión

oe: 17 11 7 521 071



03930
botella de expansión sin boquilla lateral 3.0 d

oe: 17137787040



03932
tapa con termostato 3.0 d

oe: 11 51 7 805 811 -11 51 7 789 014

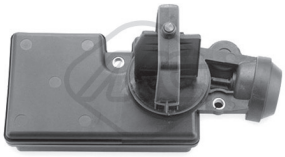

35123
valvula aire admisión 3.0 i

oe: 11 61 7 544 805 -11 61 7 502 275

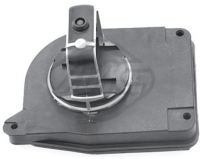

35125
valvula aire admisión derecha 3.0 si - xDrive 30 i

oe: 11 61 7 522 928 -11 61 7 560 538



35126
valvula aire admisión izquierda 3.0 si - xDrive 30 i

oe: 11 61 7 522 929 -11 61 7 560 537



09489
jgo mgtos desvaporizadores 3.0 i

oe: 11 15 1 437 641 -11 15 7 532 649



93076
válvula EGR 3.0 d

oe: 2247906 -7796634



00678
tapon cárter aceite 3.0 i

oe: 11 13 7 535 106 -11 13 1 273 093



03747
tapón llenado aceite motor

oe: 11 12 7 500 568 -11 12 7 500 568 S1



03994
tubo vapores motor 4.4 i - 4.6 is

oe: 11 15 1 438 302



06359
intercambiador calor

oe: 7 500 754 -17 20 7 500 754

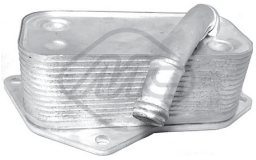

06362
intercambiador calor 3.0 si - xDrive 30 i - xDrive 35 i

oe: 5989070201 -11427525333

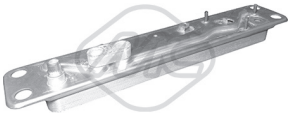

06365
intercambiador calor

oe: 7 553 389 -17 21 7 553 389



35012
tubo vapores motor 3.0 i

oe: 11 15 7 532 628 -11 15 1 438 195



35013 Ø 10 mm
tubo vapores motor 3.0 i

oe: 11 15 7 532 629



35020
tubo vapores motor 4.4 i - 4.6 is

oe: 11 15 1 705 257 -11 15 7 556 837



35021
tubo vapores motor 4.4 i - 4.6 is

oe: 11 15 1 705 258 -11157556838



35022
tubo vapores motor 3.0 si - xDrive 30 i

oe: 11 15 7 559 528



35023
tubo vapores motor 4.4 i - 4.6 is

oe: 11 15 1 438 303 -11 15 7 560 068



35027
tubo vapores motor 3.0 i

oe: 11 61 1 432 559



35029
tubo vapores motor 3.0 i

oe: 11 61 7 504 535



35030
tubo vapores motor 3.0 i

oe: 11 61 7 504 536



35032
tubo vapores motor 3.0 i

oe: 11 61 7 533 398



35033
tubo vapores motor 3.0 i

oe: 11 61 7 533 399



35035
tubo vapores motor 4.4 i - 4.8 is

oe: 11 61 7 505 545 -11 61 7 532 514



35036
tubo vapores motor 4.4 i - 4.8 is

oe: 11 61 7 532 515 -11 61 7 547 186



35038
tubo vapores motor 4.8 i xDrive - xDrive 48 i

oe: 11 61 7 563 477



35040
tubo vapores motor 4.4 i - 4.6 is

oe: 11721438102



35075
válvula vapores motor 3.0 d

oe: 11 12 7 789 822 -11 12 7 793 163



35076
válvula vapores motor 3.0 d

oe: 11 12 7 793 164

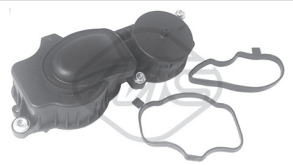

35078
válvula vapores motor 3.0 d

oe: 11 12 7 799 225

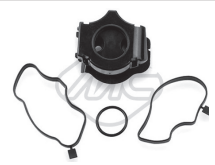

35079
válvula vapores motor 3.0 d

oe: 11 12 7 799 366

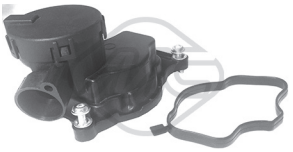

35081
válvula vapores motor 3.0 sd

oe: 11 12 7 803 790 -11 12 7 809 512



35083
kit válvula vapores motor 4.4 i - 4.6 is

oe: 11 15 1 705 237

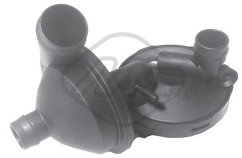

35090
válvula vapores motor 3.0 i

oe: 11 61 1 432 558 -11 61 7 501 566

© INDUSTRIAL METALCAUCHO, S.L.U.



35092
válvula vapores motor 4.4 i

oe: 11 61 1 438 272 -11 61 7 508 541



35100
kit válvula vapores motor 3.0 i

oe: 11 61 7 533 400



35101
válvula vapores motor 3.0 si - xDrive 30 i

oe: 11 61 7 530 271 -11617561408



35102
válvula vapores motor 4.4 i - 4.8 is

oe: 11 61 7 563 476

SUSPENSION DELANTERA y SOPORTES DE MOTOR

motores de gasolina 3.0i - 4.4i - 4.6i
motor diésel 3.0d

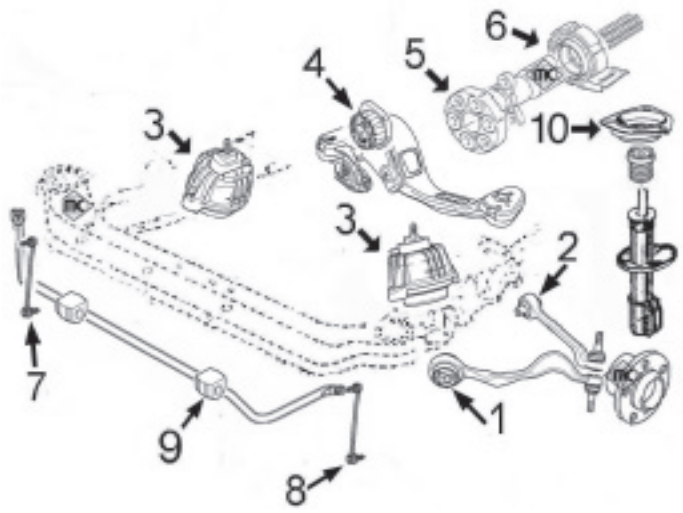

1-	n/d	silentbloc brazo anterior delantero
2-	4226	silentbloc posterior brazo delantero
3-	5765	soporte motor 3.0i-4.4i-4.6i
	5813	soporte motor 3.0d
4-	5817	soporte cambio 3.0i-3.0d
5-	926	flector de transmisión
6-	5688	soporte transmisión con rodamiento Ø30mm
7-	5843	bieleta derecha puntal barra estabilizadora
8-	5806	bieleta izquierda puntal barra estabilizadora
9-	n/d	goma barra estabilizadora
10-	5772	soporte amortiguador delantero



05765
soporte motor ambos lados;delante

oe: 22 11 6 770 794 -22 11 6 770 793



05813
soporte motor ambos lados;Eje delantero 3.0 d

oe: 22 11 6 758 444 -22 11 6 770 638



04226 Ø 12;12,2 mm
silentbloc brazo posterior suspensión posterior;Eje delantero

oe: 31 12 1 124 622 -31121094235



05449
bieleta puntal barra estabilizadora eje delantero, ambos lados 3.0 d

oe: 7H5 411 317 B -7H5 411 317 A



05806
bieleta puntal barra estabilizadora Eje delantero, izquierda

oe: 31 35 6 750 703



05832 Ø 16 mm
silentbloc inferior conjunto mangueta tras. exterior;Eje trasero debajo

oe: 33 32 6 767 748



05833
silentbloc-bieleta sujeción mangueta tras. ambos lados;Eje trasero debajo
oe: 33 32 6 770 749



05843
bieleta puntal barra estabilizadora Eje delantero, derecha
oe: 31 35 6 750 704



05772 Ø 16 mm
soporte amortiguador Eje delantero
oe: 31 33 1 096 311 -31 30 6 779 604



90139
buje de rueda Eje trasero
oe: 33411095417



90142
buje de rueda Eje delantero
oe: 31 20 6 751 735 -31 20 6 756 256



90144
buje de rueda eje trasero ambos lados
oe: 6770974 -33416795961



90146
buje de rueda eje delantero, ambos lados
oe: 31 20 6 773 207 -31 20 6 779 735



02085
sensor de freno eje trasero ambos lados
oe: 34 35 6 789 505 -34 35 6 771 766



02086
sensor de freno eje delantero, ambos lados 3.0 sd - 4.8 i xDrive
oe: 34 35 6 773 008 -34 35 6 789 502



02087
sensor de freno eje delantero, ambos lados 3.0 d - 3.0 sd - 3.0 si
oe: 34 35 6 772 008 -34 35 6 789 501



02130
sensor de freno Eje delantero
oe: 34 35 1 165 579



02131
sensor de freno Eje trasero
oe: 34 35 1 165 580

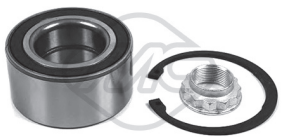

74121 Ø 48,9;49 mm
rodamiento Eje delantero
oe: 31 22 2 405 867 -31226783913



01137 kit **00137 fuelle**
kit fuelle cremallera dirección derecha
oe: Ø 15-65 mm



00926 Ø 12 mm
flector de transmisión
oe: 26 11 1 229 360 -26 11 7 511 454



05688 Ø 30 mm
soporte transmisión con rodamiento Ø30mm
oe: 26 12 1 229 726 -26 12 7 507 740



05480 Ø 170;192 mm - 4;6 canales
polea cigüeñal
oe: 11 23 8 511 371 -11 23 7 788 611



05722 Ø 143;150 mm - 10 canales
polea cigüeñal
oe: 11 23 2 247 886 -11 23 2 247 890



05829 Ø 31,8 mm
polea cigüeñal 3.0 i
oe: 11237513862



05841 Ø mm - 5 canales
polea cigüeñal
oe: 11231438995 -11231432471



05075 Ø 10 mm
rodillo tensor correa alternador 3.0 i
oe: 11 28 1 726 343 -11 28 1 748 131

© INDUSTRIAL METALCAUCHO, S.L.U.



05076
rodillo tensor correa alternador 3.0 i

oe: 11 28 1 730 571 -11 28 1 738 605

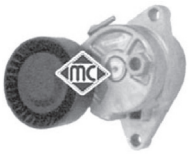

05078
tensor correa alternador 3.0 i

oe: 11 28 1 433 571



03892
deposito liquido servodirección

oe: 32 41 1 124 680 -32 41 1 097 164



05817
soporte cambio 3.0 d - 3.0 i

oe: 22 31 6 771 743



06302 Ø 25 mm
filtro cambio automatico

oe: 24 11 7 571 217 -24 15 2 333 907



06303 Ø 16 mm
filtro cambio automatico

oe: 24 15 2 333 903 -24 11 7 571 227



06304
filtro cambio automatico

oe: 8 612 901 -2411 8 612 901



05835
soporte posterior escape

oe: 18212248109 -18207786468



02062
bomba limpiaparabrisas

oe: 67128362154 -67128377612



68079 longitud: mm
limpiaparabrisas

oe: 61 62 7 161 030 -61 62 7 161 029



50150 Sensor activo
sensor velocidad rueda - ABS eje delantero, ambos lados

oe: 34 52 6 756 379 -34 52 6 752 016

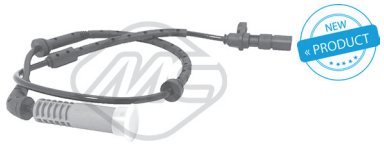

50151 Sensor activo
sensor velocidad rueda - ABS eje trasero ambos lados

oe: 34521165573 -34 52 6 756 573



03881
tapón botella de expansión

oe: 17 13 2 754 264



03912
racor en bloque motor 30 d - xDrive 30 d - xDrive 35 d

oe: 11 12 2 247 744 -11 12 7 806 196



03913
tapón botella de expansión

oe: 17 11 7 521 071



03932
tapa con termostato 30 d - 35 d

oe: 11 51 7 805 811 -11 51 7 789 014



93076
válvula EGR 35 d

oe: 2247906 -7796634



03747
tapón llenado aceite motor 30 d

oe: 11 12 7 500 568 -11 12 7 500 568 S1

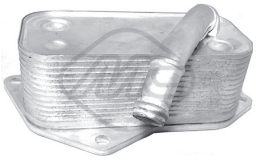

06362
intercambiador calor 35 i - xDrive 35 i

oe: 5989070201 -11427525333

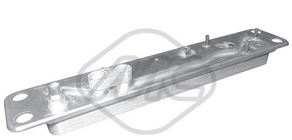

06365
intercambiador calor

oe: 7 553 389 -17 21 7 553 389

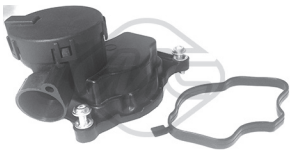

35081
válvula vapores motor 35 d - xDrive 35 d

oe: 11 12 7 803 790 -11 12 7 809 512



90144
buje de rueda eje trasero ambos lados

oe: 6770974 -33416795961



90146
buje de rueda eje delantero, ambos lados

oe: 31 20 6 773 207 -31 20 6 779 735



02085
sensor de freno eje trasero ambos lados

oe: 34 35 6 789 505 -34 35 6 771 766



02086
sensor de freno eje delantero, ambos lados 35 d - 35 i - xDrive 35 i

oe: 34 35 6 773 008 -34 35 6 789 502



02087
sensor de freno eje delantero, ambos lados

oe: 34 35 6 772 008 -34 35 6 789 501



05480 Ø 170;192 mm - 4;6 canales
polea cigüeñal

oe: 11 23 8 511 371 -11 23 7 788 611



06302 Ø 25 mm
filtro cambio automatico 35 i - xDrive 35 i

oe: 24 11 7 571 217 -24 15 2 333 907



06303 Ø 16 mm
filtro cambio automatico

oe: 24 15 2 333 903 -24 11 7 571 227

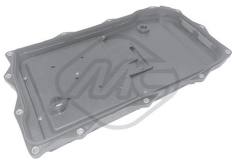

06304
filtro cambio automatico

oe: 8 612 901 -2411 8 612 901

© INDUSTRIAL METALCAUCHO, S.L.U.



03580
botella de expansión

oe: 17 11 1 742 231



03749
tapa de termostato 2.8 - M 3.2

oe: 11 53 1 722 531

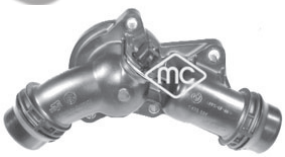

03824
tapa con termostat

oe: 11 53 1 436 823 -11531437040



03894
boquilla en culata 1.9

oe: 11 53 1 743 329



03896
boquilla en culata 1.9

oe: 11 53 1 709 232



03897
tapa en bloque

oe: 11 53 1 714 738



03898
tapa en culata

oe: 11 53 1 739 208 -11 53 1 743 679



03901
tapa con termostato 1.8 - 1.9

oe: 11 53 1 739 755 -11 53 1 247 125



03902
tapa entrada a culata 1.8

oe: 11 53 1 743 199



03983
botella expansión 2.8 - M 3.2

oe: 17 11 1 723 520



03984
botella expansión

oe: 17 11 1 712 835



09481
mgto superior radiador a la izquierda arriba 2.8

oe: 11 53 1 708 499



09488
mgto inferior radiador 1.8 - 1.9

oe: 11531247203



09495
mgto inferior radiador derecha abajo

oe: 11 53 1 436 408

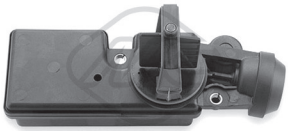

35122
valvula aire admisión 2.0 - 2.8

oe: 11 61 1 432 557 -11 61 1 440 049

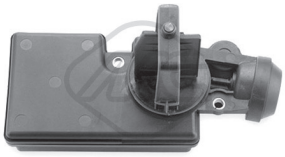

35123
valvula aire admisión 3.0

oe: 11 61 7 544 805 -11 61 7 502 275

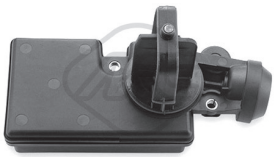

35124
valvula aire admisión 2.2

oe: 11 61 7 502 269 -11 61 7 544 806



09368
mgto desvaporizador 2.8

oe: 11 15 1 703 775



09489
jgo mgtos desvaporizadores

oe: 11 15 1 437 641 -11 15 7 532 649



00678
tapon cárter aceite

oe: 11 13 7 535 106 -11 13 1 273 093



03747
tapón llenado aceite motor

oe: 11 12 7 500 568 -11 12 7 500 568 S1



35004 Ø 9.5 mm
tubo vapores motor 2.8

oe: 11 15 1 740 393



35005
tubo vapores motor

oe: 11 15 1 247 743 -11 15 1 739 231



35010
tubo vapores motor 2.0 - 2.8

oe: 11 15 7 520 035 -11 61 7 500 021



35013 Ø 10 mm
tubo vapores motor 2.0 - 2.2 - 3.0

oe: 11 15 7 532 629



35014
tubo vapores motor debajo

oe: 11 15 1 437 641 -11 15 7 532 649



35026
tubo vapores motor M 3.2

oe: 11157831311



35027
tubo vapores motor

oe: 11 61 1 432 559



35028
tubo vapores motor 2.0 - 2.8

oe: 11 61 1 440 317 -11 61 1 432 560



35029
tubo vapores motor

oe: 11 61 7 504 535



35030
tubo vapores motor

oe: 11 61 7 504 536



35032
tubo vapores motor 2.0 - 2.2 - 3.0

oe: 11 61 7 533 398



35033
tubo vapores motor 2.0 - 2.2 - 3.0

oe: 11 61 7 533 399



35039
tubo vapores motor M 3.2

oe: 11617831930



35082
kit válvula vapores motor 2.8

oe: 11 15 1 703 484

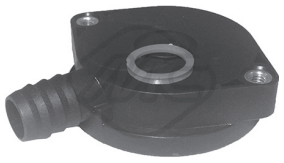

35086
kit válvula vapores motor

oe: 11 15 7 501 567 -11 15 1 247 133

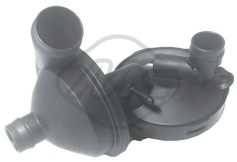

35090
válvula vapores motor

oe: 11 61 1 432 558 -11 61 7 501 566



35100
kit válvula vapores motor 2.0 - 2.2 - 3.0

oe: 11 61 7 533 400



02676
soporte motor ambos lados;delante

oe: 11 81 1 141 377 -11 81 1 137 775



02892 Ø 18 mm
silentbloc trapecio suspensión eje delantero, ambos lados

oe: 31129059288



04020 Ø 12 mm
silentlboc anterior trapecio centro;Eje delantero abajo

oe: 1 061 570



04339
bieleta barra estabilizadora Eje delantero

oe: 31 35 1 091 764

© INDUSTRIAL METALCAUCHO, S.L.U.



05070 Ø 12 mm
silentbloc interior brazo suspensión ambos lados;Eje trasero arriba;interior
oe: 33 32 1 092 247



05071 Ø 12 mm
silentbloc superior conjunto mangueta tras. exterior;Eje trasero;arriba
oe: 33 32 1 138 722 -33 32 1 140 345



05073 Ø 24 mm
goma para barra estabilizadora de Ø24 mm Eje delantero 2.0 - 2.8
oe: 31351090263



05783
jgo silentblocs trapc. ambos lados;Eje delantero abajo
oe: 31 12 1 136 532 -31 12 1 136 531



05797 Ø 22.5 mm
goma barra estblz delt 22,5 mm eje delantero, ambos lados
oe: 31 35 1 090 300



05850 Ø 15 mm
goma barra estabilizadora Eje trasero 2.0
oe: 33551094550



04229
soporte amortiguador con rodamiento Eje delantero
oe: 31 33 1 135 582 -31 33 1 092 885



05785
soporte amortiguador Eje trasero
oe: 33 52 1 092 362



05798
tope poliuretano suspensión Eje trasero
oe: 33 53 1 136 395



05438
tornillo rueda para llave de 17 mm Eje trasero;Eje delantero
oe: 36 13 1 126 191



90111
buje rueda eje delantero, ambos lados
oe: 31 22 6 757 024



02123
sensor de freno Eje delantero
oe: 34 35 1 181 344 -34 35 1 181 342



02124
sensor de freno posterior;Eje trasero
oe: 34 35 1 182 533



02128
sensor de freno delante;Eje delantero
oe: 34 35 1 181 338 -34 35 1 181 337



96005 longitud: 425 mm
latiguillo de freno delante
oe: 34 32 1 159 717



01150 kit **00150 fuelle**
kit fuelle transmisión lado de engranaje;lado de rueda
oe: 33 21 7 529 919 -33 21 7 527 324 Ø24-44 mm



00925 Ø 40 mm
flector de transmisión delante 1.9
oe: 26 11 1 207 785 -26 11 1 204 294



00926 Ø 12 mm
flector de transmisión
oe: 26 11 1 229 360 -26 11 7 511 454



00927 Ø 12 mm
flector de transmisión
oe: 26 11 1 227 869 -26 11 1 227 410



04251 Ø 30 mm
soporte transmisión con rodamiento Ø30mm centro
oe: 26 12 1 227 997 -26 12 1 229 089

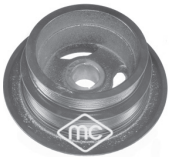

05841 Ø mm - 5 canales
polea cigüeñal
oe: 11231438995 -11231432471



05075 Ø 10 mm
rodillo tensor correa alternador

oe: 11 28 1 726 343 -11 28 1 748 131

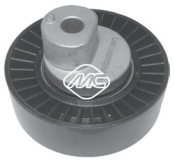

05076 Ø -80 mm, ancho: 24.5 mm
rodillo tensor correa alternador

oe: 11 28 1 730 571 -11 28 1 738 605



05077 Ø -70 mm, ancho: 26 mm
tensor correa alternador

oe: 11 28 1 247 647 -11 28 1 432 104



05078 Ø -70;78 mm, ancho: 26 mm
tensor correa alternador

oe: 11 28 1 433 571



03892
deposito liquido servodirección

oe: 32 41 1 124 680 -32 41 1 097 164



04188
soporte cambio

oe: 6771219 -23711137817

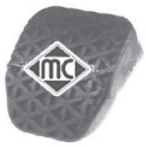

04230
cubrepedal freno-embrague

oe: 35 21 1 160 422



02745
soporte central escape delante 2.0

oe: 18 21 1 745 426



05804
soporte tubo de escape

oe: 17 11 1 113 699



02059
bomba limpiaparabrisas

oe: 67 12 8 377 987

ABS



NEW PRODUCT

50148 sensor pasivo
sensor velocidad rueda - ABS eje delante-ro, ambos lados

oe: 34 52 1 165 519 -34 52 1 163 188

© INDUSTRIAL METALCAUCHO, S.L.U.

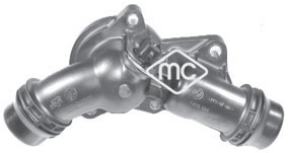

03824
tapa con termostat 2.2 i - 2.5 i - 3.0 i

oe: 11 53 1 436 823 -11531437040



03825
tapa con termostat 2.0 i

oe: 11537510959



03909
racor salida agua de bloque 2.0 i

oe: 11 53 7 505 055 -11 53 7 560 130

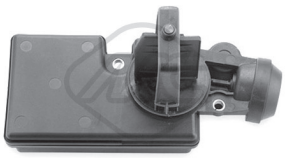

35123
valvula aire admisión 3.0 i

oe: 11 61 7 544 805 -11 61 7 502 275

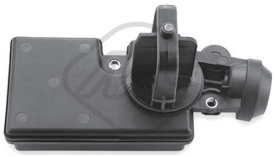

35124
valvula aire admisión 2.2 i - 2.5 i

oe: 11 61 7 502 269 -11 61 7 544 806

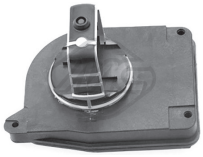

35125
valvula aire admisión derecha 2.5 i - 2.5 si - 3.0 si

oe: 11 61 7 522 928 -11 61 7 560 538



35126
valvula aire admisión izquierda 2.5 i - 2.5 si - 3.0 si

oe: 11 61 7 522 929 -11 61 7 560 537



09489
jgo mgtos desvaporizadores 2.2 i - 2.5 i - 3.0 i

oe: 11 15 1 437 641 -11 15 7 532 649



00678
tapon cárter aceite 2.5 i - 3.0 i

oe: 11 13 7 535 106 -11 13 1 273 093



03747
tapón llenado aceite motor 2.2 i - 2.5 i - 3.0 i

oe: 11 12 7 500 568 -11 12 7 500 568 S1



06358
intercambiador calor

oe: 7 505 826 -17 22 7 505 826



06361
intercambiador calor 2.0 i

oe: 7 508 967 -11 42 7 508 967

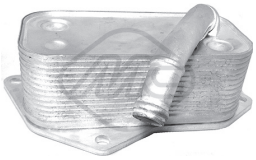

06362
intercambiador calor 2.5 i - 2.5 si - 3.0 si

oe: 5989070201 -11427525333



35006
tubo vapores motor 2.0 i

oe: 1115 7 503 523



35007
tubo vapores motor 2.0 i

oe: 1115 7 503 524



35011
tubo vapores motor 2.5 i - 2.5 si - 3.0 si

oe: 11 15 7 522 931



35013 Ø 10 mm
tubo vapores motor 2.2 i - 2.5 i - 3.0 i

oe: 11 15 7 532 629



35014
tubo vapores motor debajo 2.2 i - 2.5 i - 3.0 i

oe: 11 15 1 437 641 -11 15 7 532 649



35018
tubo vapores motor 2.0 i

oe: 11 15 7 533 346



35022
tubo vapores motor 2.5 i - 2.5 si - 3.0 si

oe: 11 15 7 559 528



35024
tubo vapores motor 2.5 i - 2.5 si - 3.0 si

oe: 11 15 7 527 570 -11 15 7 567 801

© INDUSTRIAL METALCAUCHO, S.L.U.



35026
tubo vapores motor M

oe: 11157831311



35027
tubo vapores motor 2.2 i - 2.5 i - 3.0 i

oe: 11 61 1 432 559



35029
tubo vapores motor 2.2 i - 2.5 i - 3.0 i

oe: 11 61 7 504 535



35030
tubo vapores motor 2.2 i - 2.5 i - 3.0 i

oe: 11 61 7 504 536



35031
tubo vapores motor 2.5 i - 2.5 si - 3.0 si

oe: 11617522933



35032
tubo vapores motor 2.2 i - 2.5 i - 3.0 i

oe: 11 61 7 533 398



35033
tubo vapores motor 2.2 i - 2.5 i - 3.0 i

oe: 11 61 7 533 399



35034
tubo vapores motor 3.0 i - 3.0 si

oe: 11617537701



35037
tubo vapores motor 2.5 i - 2.5 si - 3.0 si

oe: 11 61 7 559 530



35039
tubo vapores motor M

oe: 11617831930



35091
válvula vapores motor 2.0 i

oe: 11 61 7 503 520



35098
kit válvula vapores motor 2.5 i - 2.5 si - 3.0 si

oe: 11 61 7 531 423



35100
kit válvula vapores motor 2.2 i - 2.5 i - 3.0 i

oe: 11 61 7 533 400



35101
válvula vapores motor 2.5 i - 2.5 si - 3.0 si

oe: 11 61 7 530 271 -11617561408



02676
soporte motor ambos lados;delante 2.2 i - 2.5 i - 3.0 i

oe: 11 81 1 141 377 -11 81 1 137 775



05511
soporte motor derecha 2.0 i

oe: 22 11 6 771 360 -22 11 6 779 972



05769
soporte motor 3.0 si

oe: 22 11 6 760 330



05780
soporte amortiguador ambos lados;delante 2.2 i - 2.5 i - 3.0 i

oe: 11 81 1 139 883 -22 11 6 779 970



04255
jgo silentblocs reparación trapecios ambos lados;Eje delantero abajo

oe: 31 12 6 757 623



04258 Ø 12 mm
silentbloc brazo suspensión Eje trasero;interior

oe: 33 32 1 138 383 -33 32 6 770 824



04341
bieleta barra estabilizadora Eje delantero, izquierda;Eje delantero, derecha

oe: 31 35 1 095 694 -31 35 6 780 847

© INDUSTRIAL METALCAUCHO, S.L.U.



05070 Ø 12 mm
silentbloc interior brazo suspensión ambos lados;Eje trasero arriba;interior
oe: 33 32 1 092 247



05071 Ø 12 mm
silentbloc superior conjunto mangueta tras. exterior;Eje trasero;arriba
oe: 33 32 1 138 722 -33 32 1 140 345



05799 Ø 20,5 mm
silentbloc posterior sop central eje posterior;eje trasero ambos lados
oe: 33 31 6 770 781



05850 Ø 15 mm
goma barra estabilizadora Eje trasero 2.0 i

oe: 33551094550



05868
silentbloc anterior puente ambos lados;Eje trasero;centro;delante
oe: 33 17 1 093 175 -33 17 6 770 788



04229
soporte amortiguador con rodamiento Eje delantero
oe: 31 33 1 135 582 -31 33 1 092 885



05438
tornillo rueda para llave de 17 mm Eje trasero;Eje delantero
oe: 36 13 1 126 191



02129
sensor de freno Eje delantero

oe: 34 35 1 164 371



01150 kit **00150 fuelle**
kit fuelle transmisión lado de engranaje;lado de rueda
oe: 33 21 7 529 919 -33 21 7 527 824 Ø 34-44 mm



01219 kit **00219 fuelle**
kit fuelle transmisión lado de engranaje;Eje trasero;lado de rueda
oe: 33217527326 -33217547080 Ø 31-51 mm



00925 Ø 40 mm
flector de transmisión delante 2.0 i

oe: 26 11 1 207 785 -26 11 1 204 294



00926 Ø 12 mm
flector de transmisión 2.2 i - 2.5 i - 3.0 i

oe: 26 11 1 229 360 -26 11 7 511 454



00927 Ø 12 mm
flector de transmisión 2.5 i

oe: 26 11 1 227 869 -26 11 1 227 410

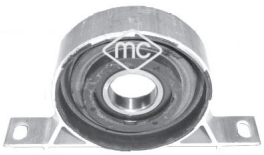

05466 Ø 30 mm
soporte transmisión con rodamiento Ø30mm 2.2 i - 2.5 i - 3.0 i
oe: 26 12 7 501 257



05829 Ø 31,8 mm
polea cigüeñal 2.2 i - 2.5 i - 3.0 i

oe: 11237513862



05075 Ø 10 mm
rodillo tensor correa alternador

oe: 11 28 1 726 343 -11 28 1 748 131

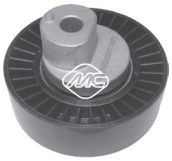

05076 Ø -80 mm, ancho: 24,5 mm
rodillo tensor correa alternador

oe: 11 28 1 730 571 -11 28 1 738 605

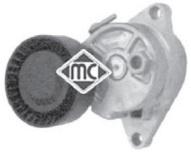

05078 Ø -70;78 mm, ancho: 26 mm
tensor correa alternador

oe: 11 28 1 433 571



03892
deposito liquido servodirección M

oe: 32 41 1 124 680 -32 41 1 097 164



04188
soporte cambio

oe: 6771219 -23711137817



04230
cubrepedal freno-embrague M

oe: 35 21 1 160 422

© INDUSTRIAL METALCAUCHO, S.L.U.

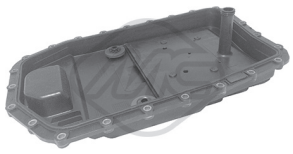

06302 Ø 25 mm
filtro cambio automatico

oe: 24 11 7 571 217 -24 15 2 333 907



02745
soporte central escape delante

oe: 18 21 1 745 426



05855
sop escape 2.5 i - 2.5 si - 3.0 si

oe: 18207791570



50144 Sensor activo
sensor velocidad rueda - ABS Eje delantero, izquierda

oe: 34526792897 -34 52 6 752 681



50145 Sensor activo
sensor velocidad rueda - ABS Eje delantero, derecha

oe: 34526792896 -34 52 6 752 682



50157 Sensor activo
sensor velocidad rueda - ABS Eje trasero;izquierda;derecha

oe: 34 52 6 757 281

© INDUSTRIAL METALCAUCHO, S.L.U.



03987
botella expansión 0.8-1.0 MATIZ,SPARK

oe: 96 314 169



03989
botella expansión CRUZE,CRUZE 2

oe: 13393368 -13256823

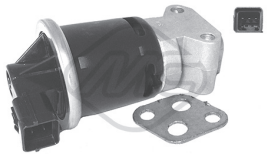

93027
válvula EGR 1.0 MATIZ

oe: 96612545 -96291093

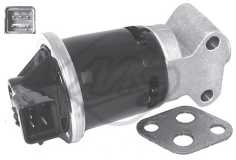

93055
válvula EGR 1.0 MATIZ

oe: 96612359

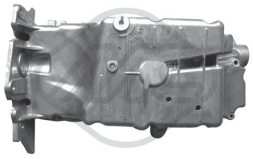

06314
carter aceite 1.8 CRUZE

oe: 55566404



35061
válvula vapores motor 2.0 D-2.0 D 4WD CAPTIVA

oe: 96440314 -48 05 086



06664 Ø 12 mm
silentbloc Eje delantero 1.2-1.2 LPG-1.4 AVEO 2,AVEO,KALOS

oe: 96535087



06665 Ø 12 mm
silentbloc posterior;debajo;eje delantero, ambos lados 1.4 AVEO 2,AVEO,KALOS

oe: 95479763 -96653381



06666 Ø 12 mm
silentbloc delante;eje delantero, ambos lados LACETTI,NUBIRA,TACUMA

oe: 96378346



06667 Ø 12 mm
silentbloc posterior;eje delantero, ambos lados LACETTI,NUBIRA

oe: 96391856



06673 Ø 12,2 mm
silentbloc Eje delantero 2.0 D NUBIRA,-TACUMA

oe: 96431044 -96261107



06674 Ø 12,1 mm
silentbloc debajo;delante;eje delantero, ambos lados AVEO 2

oe: 95228670 -Part of



74098 Ø 34 mm
rodamiento Eje trasero 1.2-1.2 LPG-1.4 AVEO 2,AVEO,KALOS,SPARK

oe: 94536117



80171 longitud: 851/576 mm
cable embrague manual 0.8-0.8 LPG MATIZ

oe: 96315242



83996 longitud: 888/595 mm
cable embrague manual 1.2-1.2 LPG-1.4 AVEO 2,AVEO,KALOS

oe: 96339736



02726
soporte tubo de escape 1.6-2.0 TACUMA

oe: 2865821000 -MB059936



68077 longitud: 275 mm
limpiaparabrisas posterior 1.2-1.2 LPG AVEO 2

oe: 95016790

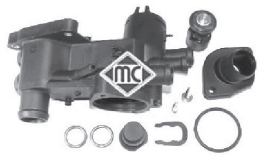

03615
cuerpo de termostato completo con termostato, tapa, juntas y accesorios 1200
oe: 032 121 111N



05117 Ø 10 mm
mgto de culata a bomba 0.6 - 0.8 (D) 600,850
oe: 996126 -4057135



05417
mgto superior radiador 0.6 - 0.8 (D) 600
oe: 4605186



05418 Ø 30 mm
mgto inferior radiador debajo 0.8 (D) 600
oe: 4065193 -4065020



07534
mgto superior radiador arriba 131
oe: 90128695 -1336320



05445
mgto calefactor 850
oe: 7700822053



05633 Ø 10 mm
mgto de bomba de agua a termostato 1200 - 1200 (TA) 124
oe: 4221427



00245 mm
goma varilla nivel aceite 1400 - 1500 124,131,600,850
oe: 4328493 -4102056



00675
tapon cárter aceite 600
oe: 60808630 -7734022



00676
tapon cárter aceite 600
oe:



00203
soporte de motor 124,131
oe: 4305266



00129
silentbloc tirante Eje delantero 1500 - 1600 124
oe: 4285901



00140 Ø 17 mm
goma central brazo suspensión exterior;Eje delantero 131
oe: 4240587 -4207922



00143 Ø 16,5 mm
silentbloc trapecio inferior Eje delantero abajo 124
oe: 4150502



00144 Ø 14 mm
silentbloc trapecio superior Eje delantero 124
oe: 4180915



00163
silentbloc tirante Eje delantero 124
oe: 4306215



00200
silentbloc mangueta Eje delantero 0.6 - 0.8 (D) 600,850
oe: 4140009



00293 Ø 14 mm
silentbloc trapecio Eje delantero 0.5 - 0.6 500,600,850
oe: 4007973



00309
funda de goma para muelles de suspensión Eje delantero 124,131,500,600
oe: 7704001681 -7700519883



00415
goma amortiguador 0.5 - 0.6 500,600,850
oe: 849128



00022
goma sujeción amortiguadores 600,850
oe: 814677 -4153941

© INDUSTRIAL METALCAUCHO, S.L.U.

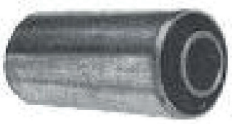

00295
silentbloc ballesta 0.8 (D) 600

oe: 4007967 14



00549
goma amortiguador (plana) 124,131

oe: 4109523



74066 Ø 15;23 mm
rodamiento Eje delantero 0.8 (D) 600,850

oe: 8582739 -60055388



96083 longitud: 305 mm
latiguillo de freno delante 2.0 Racing 131

oe: 4348052



96087 longitud: 316 mm
latiguillo de freno eje delantero, ambos lados 0.8 (D) 600

oe: 894946



96088 longitud: 282 mm
latiguillo de freno Eje delantero 1200 - 1200 (TA) - 1400 124

oe: 82422136



96095 longitud: 290 mm
latiguillo de freno posterior 1.4 Mirafiori - 1.4 Super Mirafiori - 1.6 131

oe: 481627 -481627



96097 longitud: 230 mm
latiguillo de freno eje trasero ambos lados 0.8 (D) 600

oe: 871281 -4023586



00182 Ø 25 mm
capuchón palier lado de engranaje 0.8 (D) 600

oe: 1901116

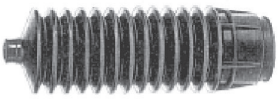

01757 kit **00757 fuelle**
kit fuelle cremallera dirección asistida 1.3 Mirafiori - 1.3 Super Mirafiori - 1.4

oe: 7583243 Ø 10-44 mm



00180
flector de transmisión 0.5 - 0.6 500,600,850

oe: 4304397



00220 Ø 52 mm
flector de transmisión 124,131

oe: 4516801



00292 Ø 13 mm
silentbloc reenvio dirección (dentado) 0.5 - 0.6 500

oe: 4221850



00411
cubrepedal freno y embrague 124

oe: 4144275

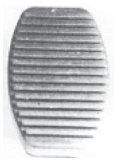

00413
cubrepedal freno y embrague 131

oe: 4170605

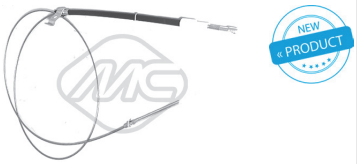

81051 longitud: 2102/300 mm
cable embrague manual 0.5 500

oe: 4178169



81052 longitud: 2065/300 mm
cable embrague manual 0.6 500

oe: 4285285



00156
soporte tubo escape 124

oe: 4312280 -4306054 6



00158
soporte tubo escape 124

oe: 4126729 -4126729



00243
soporte tubo escape 2.0 D - 2.5 D 131

oe: 4393777



03007
tubo de agua metálico 0.9

oe: 4443821 -4257466



05631
mgto superior radiador arriba 0.9

oe: 4229720 -4224720



05632
mgto inferior radiador debajo 0.9

oe: 4229719



07290
mgto de termostato a carburador

oe: SE020032161A



08011
mgto superior radiador arriba 1.0 - 1.0 Sport - 1.3 Sport

oe: 1336499



05633 Ø 10 mm
mgto de bomba de agua a termostato 0.9

oe: 4221427



05827 Ø 15 mm
mgto del calefactor Entrada

oe: 4387417 -4257807



00245 mm
goma varilla nivel aceite

oe: 4328493 -4102056



00675
tapon cárter aceite

oe: 60808630 -7734022



00676
tapon cárter aceite

oe:



00585
baquelita soporte bomba de gasolina

oe: SE020020021A -SE020020021A



07287
tubo llenado combustible

oe: 4362764



00251
soporte motor 0.9 - 1.0

oe: 4465998



00259
soporte motor 1.0 - 1.3 Diesel

oe: 4406758

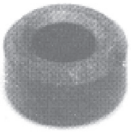

00140 Ø 17 mm
goma central brazo suspensión exterior;E-je delantero

oe: 4240587 -4207922



00269
silentbloc extremo brazo suspensión Eje delantero

oe: SE127156137A

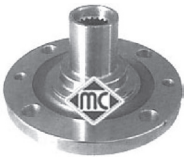

90001
buje rueda Eje delantero

oe: 4399777



74029 Ø 30 mm
rodamiento Eje trasero

oe: 4443880 -71746393



96083 longitud: 305 mm
latiguillo de freno delante

oe: 4348052



96088 longitud: 282 mm
latiguillo de freno Eje delantero

oe: 82422136



00176 kit **fuelle**
capuchón palier retén lado de engranaje

oe: 4333088 Ø

© INDUSTRIAL METALCAUCHO, S.L.U.



00313 kit **fuelle**
capuchón (retén de 25mm) lado de engranaje
oe: 92601216 Ø



00568 kit **fuelle**
fuelle palier lado de engranaje
oe: 92601255 Ø 23



01170 kit **00170 fuelle**
kit fuelle transmisión lado de rueda
oe: 4215015 Ø 21-70 mm



01257 kit **00257 fuelle**
kit fuelle cremallera dirección manual
oe: 7583243 -4371156 Ø 10-25 mm

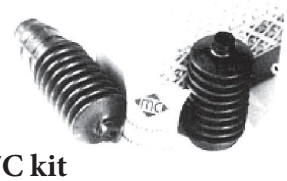

01257C kit **fuelle**
kit cremallera
oe: 4371155 -7583242 Ø 10-25 mm



01258 kit **00258 fuelle**
kit fuelle cremallera dirección izquierda;Eje delantero
oe: 7 583 242 -4 371 155 Ø 10-42 mm



00289 Ø 21.5 mm
casquillo cremallera dirección
oe: 4330731



00299
soporte cambio 1.0 - 1.3 Sport
oe: 4404605 -4404613

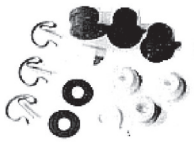

00326 longitud: mm
juego casquillos palanca cambio completo
oe:



00478
jgo casquillos palanca de cambio
oe:



04011
casquillo reenvio articulaciones cambio
oe: 4259848



00411
cubrepedal freno y embrague
oe: 4144275

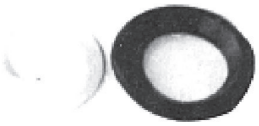

00477
juego casquillos rótula palanca cambio
oe: 4438297 -4318468



00717
tirante elástico mando cambio
oe: SE141153206A



81056 longitud: 459/237 mm
cable embrague manual
oe: 5988527



00156
soporte tubo escape
oe: 4312280 -4306054 6



00165 Ø 45 mm
soporte tubo de escape
oe: 4387294

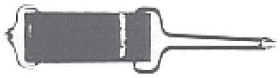

00296
tirante tubo escape
oe: 4214979



00390
collarin colector completo 0.9 - 1.0
oe:



00756
goma sujeción amortiguadores s
oe: 4227114

CANALIZACIONES DE AGUA:

motores 1.2/8v y 1.4/16v

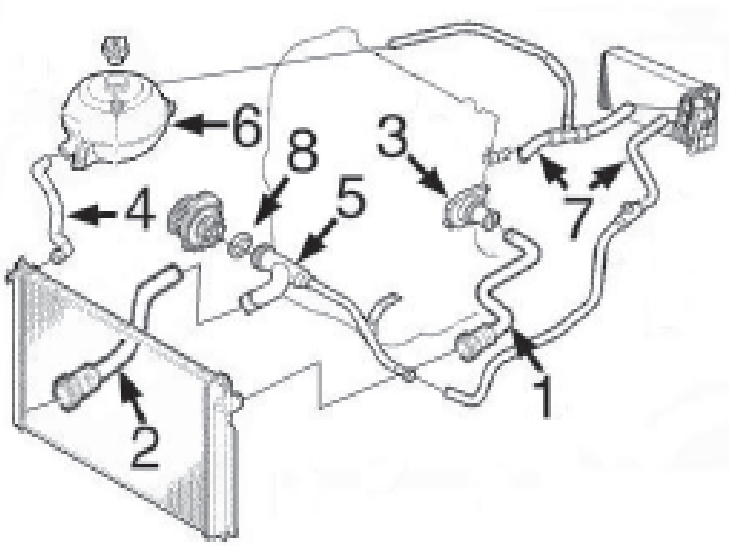

1-	9380	mgto sup. radiador 1.2-1.4
2-	n/d	mgto inferior radiador 1.2-1.4
3-	3756	cuerpo de termostato 1.2
	3852	cuerpo de termostato 1.4
4-	9384	mgto de botella a radiador
5-	3217	tubo de agua metálico
6-	3855	botella de expansión 1.2 y 1.4
	3795	tapón botella de expansión
7-	9383	jgo mgtos entrada/salida calefactor 1.2
	n/d	jgo mgtos entrada/salida calefactor 1.4
8-	5776	junta para tubo metálico
	9370	mgto desvaporizador

motor 1.3 Diesel MJTD

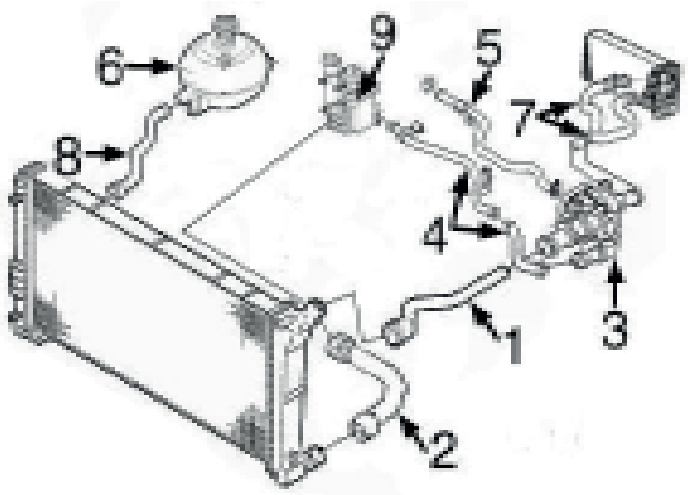

1-	n/d	mgto superior radiador
2-	n/d	mgto inferior radiador
3-	3849	cuerpo de termostato
4-	3215	tubo metálico de termostato a intercambiador
5-	3216	tubo metálico a bomba de agua
6-	3855	botella de expansión
	3795	tapón botella de expansión
7-	9385	jgo mgtos entrada/salida calefactor
8-	9384	mgto de botella a radiador
9-	5731	intercambiador calor agua/aceite

TUBOS DESVAPORIZADORES y de FILTRO de AIRE MOTOR 1.3MJTD:

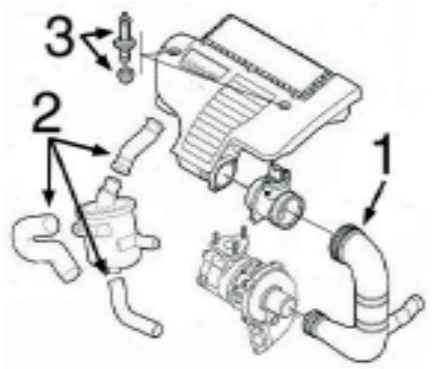

1-	n/d	tubo de filtro de aire a Turbo
2-	9386	jgo 3 mgtos desvaporizadores
3-	5662	jgo tornillo anclaje tapa motor

© INDUSTRIAL METALCAUCHO, S.L.U.



03215
tubo de agua metálico 1.3 D Multijet

oe: 73500432 -55188299



03216
tubo de agua metálico 1.3 D Multijet

oe: 1342.18 -1323.JH



03217
tubo de agua metálico 1.2 - 1.4

oe: 46803377 -55185422



03756
tapa completa con termostato

oe: 7589135



03795
tapón botella de expansión

oe: 46799364



03849
caja de termostato 1.3 D Multijet

oe: 5522 4021 -5518 0041



03852
cuerpo de termostato 1.4 - 1.4 Abarth

oe: 55202371 -55194029



03855
botella de expansión

oe: 46836856



03886
cuerpo de termostato 1.3 D Multijet

oe: 5520 2373



05776
junta para tubo de agua metálico

oe: 55185066



09380
mgto superior radiador

oe: 51764958



09384
mgto de botella a radiador debajo

oe: 51735373 -46842777



09383
jgo mgtos calefactor

oe: 46806287 -51711354



09385
jgo mgtos entrada/salida calefactor

oe: 51749813 -51746827



09370
mgto desvaporizador

oe: 46536776



09386
jgo 3 mgtos desvaporizadores 1.3 D Multijet

oe: 55185374 -55191438



93005
válvula EGR 1.3 D Multijet

oe: 71789045 -55184651



00245
goma varilla nivel aceite

oe: 4328493 -4102056



00675
tapon cárter aceite

oe: 60808630 -7734022



02789
tapón de bloque de Ø 50 mm

oe: 7579570 -55182787



03685
tapón llenado aceite

oe: 55197222 -73501331

© INDUSTRIAL METALCAUCHO, S.L.U.



03704
tapón llenado aceite

oe: 71740676



03837
tapa filtro de aceite 1.3 D Multijet

oe: 73500070

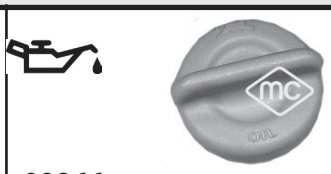

03866
tapón llenado aceite

oe: 7768521 -55187763



04893
tapón de bloque 1.4 Abarth

oe: 91600682



05106
tapón cárter de aceite 22x150

oe: 46823509 -46823509



05504
varilla de nivel aceite 1.3 D Multijet

oe: 55191259



05673
tapón cárter de aceite 1.4 - 1.4 Abarth

oe: 55184773

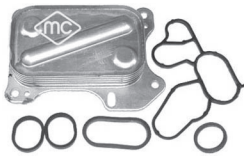

05731
intercambiador aceite con juntas 1.3 D Multijet

oe: 55193743

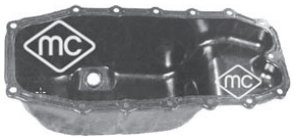

05915
cárter de aceite 1.3 D Multijet

oe: 55197679 -46743794



05919
cárter de aceite

oe: 46747597 -55200418

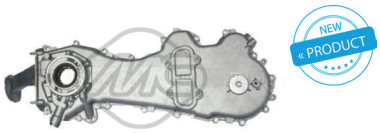

06581
cubierta distribución 1.3 D Multijet

oe: 55232196 S1 -55232196



92049
tubo rigido inyección 1.3 D Multijet

oe: 55245385

© INDUSTRIAL METALCAUCHO, S.L.U.

SUSPENSION DELANTERA y SOPORTES de MOTOR:

motores de gasolina 1.2/8v - 1.4/16v y diésel 1.3MTJD

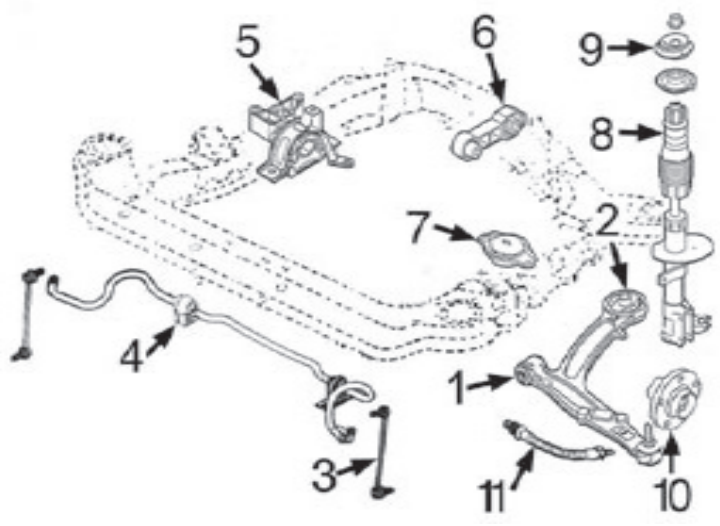

1- 4978 silentbloc anterior trapecio delantero
2- 5525 silentbloc posterior trapecio delantero
3- 5634 bieleta puntal barra estabilizadora
4- 5531 goma para barra estabilizadora
5- 5646 soporte motor derecho 1.2
5519 soporte motor derecho 1.3D
5520 soporte motor derecho 1.4/16v
6- 5521 soporte motor trasero 1.2-1.3D-1.4/16v
7- 5518 soporte motor izquierdo 1.2-1.3D-1.4/16v
8- 5526 tampón amortiguador completo
9- 4884 soporte amortiguador con rodamiento
10- 90010 buje rueda delantera
11- n/d latiguillo rueda delantera

SUSPENSION TRASERA:

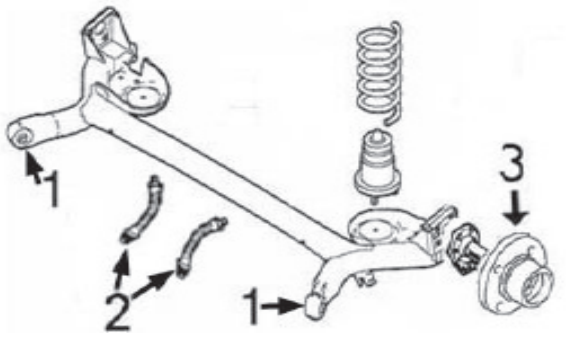

1- 5464 silentbloc puente trasero
2- n/d latiguillo de freno trasero
3- 90116 buje rueda trasera con rodamiento



05518
soporte motor 1.2

oe: 51739521 -51730869



05519
soporte motor 1.3 D Multijet

oe: 51730868



05520
soporte motor delante 1.4

oe: 51739520



05521
soporte motor posterior 1.2 - 1.4

oe: 51732681 -51739522



05646
soporte motor derecha;debajo;delante 1.2 - 1.2 LPG

oe: 51787440 -51792716



00293 Ø 14 mm
silentbloc trapecio Eje delantero

oe: 4007973



04978
silentbloc anterior trapecio interior;Eje delantero

oe: 46748800



05464 Ø 12 mm
silentbloc puente Eje trasero

oe: 46741920 -46761279



05525 Ø 14 mm
silentbloc posterior trapecio exterior;ambos lados;Eje delantero

oe: 50702953



05531 Ø 19 mm
goma para barra estabiliz. delant. de 19 mm Eje delantero
oe: 51856869



05634
bieleta puntal barra estabilizadora eje delantero, ambos lados
oe: 5179 5269 -5180 1136



06588
silentbloc debajo;eje delantero, ambos lados
oe: 519 61 341* -519 59 820*



04884 Ø 12 mm
soporte amortiguador con rodam. eje delantero, ambos lados 1.2 - 1.3 D Multijet
oe: 4674 6544



05526 Ø 20 mm
tampón amortiguador completo Eje delantero
oe: 46531017 -5070 2892



90010 Ø 37 mm
buje rueda Eje delantero
oe: 3307.95 -3307.A3



90116
buje rueda eje trasero ambos lados
oe: 46554134 -46512973

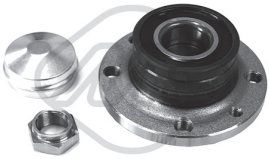

90218
buje de rueda eje trasero ambos lados
oe: 71769737 -71769738



02823
soporte sensor de vacio
oe: SE3952110 -834976

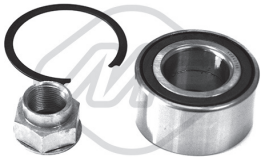

74100 Ø 37 mm
rodamiento Eje delantero
oe: 46519869 -46512970



01111 kit **00111 fuelle**
kit fuelle transmisión lado de rueda
oe: 46308003 Ø 21-70 mm



01142 kit **00142 fuelle**
kit fuelle transmisión lado de engranaje
oe: 4705777 -31 60 7 518 246 Ø 19-60 mm



01154 kit **00154 fuelle**
kit fuelle transmisión lado de engranaje
oe: 7715294 Ø 21-65 mm



01157 kit **00157 fuelle**
kit fuelle transmisión lado de rueda
oe: 46307555 -46307575 Ø 23-75 mm



01138 kit **fuelle**
kit fuelle cremallera dirección izquierda
oe: 32 10 6 782 252 -32 10 6 765 079 Ø 19-60 mm



04719 Ø 35 mm
polea cigüeñal 1.3 D Multijet
oe: 5520 0498 -4681 9147

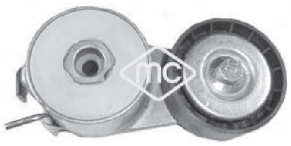

05090 Ø -65 mm, ancho: 23,5 mm
tensor correa alternador
oe: 5519 1969 -4654 8452

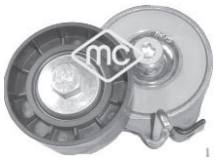

05658
tensor correa alternador 1.3 D Multijet
oe: 5182 1652



05670 Ø 17 mm
polea de alternador
oe: 77364723 -7736 4721



05671 Ø 17 mm
polea de alternador 1.3 D Multijet
oe: 7736 2721



03867
jgo tapas correa distribución 1.2
oe: 55183452 -55183453

© INDUSTRIAL METALCAUCHO, S.L.U.

FIAT - 500 (10/2007 -)



03868
jgo tapas correa distribución

oe: 735500818 -46810267



05239
kit cadena-tensor de distribución 1.3 D Multijet

oe: 5522 1385 -4680 4589



05478
piñon distribución 1.2 - 1.4

oe: 55203781 -46520164



81158 longitud: 1160/880+1265/960 mm
cable cambio

oe: 55229289



81159 longitud: 1135/855+1245/940 mm
cable cambio

oe: 55245287 -55223138



81160 longitud: 1250/1140+940/853 mm
cable cambio

oe: 55251251 -55244447

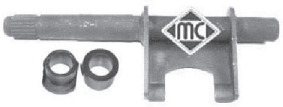

04268
horquilla embrague 1.2 - 1.3 D Multijet - 1.4

oe: 7617578



05622
cubrepedal freno y embrague

oe: 46554487 -46554492



81128 longitud: 1000/625 mm
cable embrague manual

oe: 55210048



83991 longitud: 1028/625 mm
cable embrague manual

oe: 55196302



02638
soporte tubo de escape

oe: 7740653 -7718577

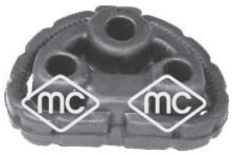

05493
soporte posterior tubo de escape posterior 1.2 - 1.3 D Multijet - 1.4

oe: 46461540 -51708152



05533
soporte central escape 1.2 - 1.4

oe: 1755.S8 -1755.S8

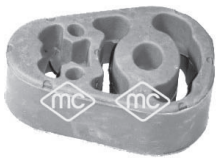

05534
soporte central escape delante 1.3 D Multijet

oe: 51769176 -55187596



05662
jgo tornillo sujeción tapa motor 1.3 D Multijet

oe: 51818285 -5850817



68050 longitud: 290 mm
limpiaparabrisas posterior

oe: 71751023 -51787577



03100
tubo de agua metálico 1.2 16V 80

oe: 55185064 -46419454



03193
tubo de agua metálico

oe: 46527322 -73500704



03199
tubo de agua metálico 1.6 16V (182.BB) - 1.6 16V (182.BH)

oe: 46516957 -46516955



03220
tubo de agua metálico 1.2 16V 80

oe: 71754665 -46760149



03740
tapón botella expansión

oe: 46402982 -60810755



03756
tapa completa con termostato 1.2 16V 80

oe: 7589135

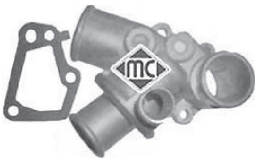

03757
caja completa con termostato 1.9 D

oe: 7625346



03758
botella de expansión

oe: 46442367



03795
tapón botella de expansión

oe: 46799364



03847
botella de expansión

oe: 51800647 -51845798



03848
tapón radiador y botella de expansión

oe: 46556737



03851
botella de expansión

oe: 51722078



03852
cuerpo de termostato

oe: 55202371 -55194029



03856
botella de expansión 1.9 JTD 110

oe: 51780214 -46525994



03863
caja de termostato 1.9 D - 1.9 JTD - 1.9 TD 100 S (182.BF)

oe: 46758946 -46795667



03931
caja con termostato 1.6 16V (182.BB) - 1.6 16V (182.BH)

oe: 46776217



05776
junta para tubo de agua metálico

oe: 55185066



07354
mgto de termostato a bomba 1.9 D

oe: 7683628 -7683627



07534
mgto superior radiador arriba 1.4 (182. BG) - 1.4 12 V (182.BA)

oe: 90128695 -1336320



08819
mgto de tubo metálico a termsotato 1.9 JTD - 1.9 TD 75 S (182.BF)

oe: 7721395 -60812417



08835
jgo 4 mgtos a intercambiador 1.9 TD 75 S (182.BF)

oe: 98497978 -98497977

© INDUSTRIAL METALCAUCHO, S.L.U.



09422
mgto superior radiador arriba 1.9 JTD 110

oe: 46513494



09423
mgto inferior radiador debajo 1.9 JTD 110

oe: 46785485 -46513493



09424
jgo mgtos a sonda Lambda 1.9 JTD 110

oe: 46761247 -60816442



09425
jgo mgtos a sonda Lambda

oe: 55180811 -55180889



09435
mgto de tubo rígido a termostato 1.9 JTD 110

oe:



09442
jgo mgtos intercambiador 1.9 JTD 105 - 1.9 JTD 110 - 1.9 TD 75

oe: 73502674 -73502675



09444
mgto de tubo rígido a termostato 1.9 JTD 105

oe: 46532966



09454
mgto de tubo metálico a termostato 1.6 16V (182.BB) - 1.6 16V (182.BH)

oe: 46472385



06160
intercambiador de calor

oe: 55180933



09455
jgo mgtos calefactor 1.9 JTD 110

oe: 46511266 -46511265



09356
mgto de lubricación Turbo 1.9 JTD - 1.9 JTD 105

oe: 60813937 -46456294



08167
mgto desvaporizador 1.9 D

oe: 7553019 -4368408



09360
mgto desvaporizador 1.9 JTD 110

oe: 46749675 -46767698



09463
mgto desvaporizador

oe: 73501620



93031
válvula EGR 1.9 JTD

oe: 71793800 -71788561



00245
goma varilla nivel aceite 1.2 16V

oe: 4328493 -4102056



00675
tapon cárter aceite

oe: 60808630 -7734022



02789
tapón de bloque de Ø 50 mm 1.2 16V 80

oe: 7579570 -55182787



03866
tapón llenado aceite

oe: 7768521 -55187763



04062
tapón cárter de aceite

oe: 46476967



04126
tapón cárter aceite sobremedida 20x150

oe:



04893
tapón de bloque

oe: 91600682



05106
tapón cárter de aceite 22x150 1.9 TD 100 S (182.BF)
oe: 46823509 -46823509



05505
varilla de nivel aceite 1.6 16V (182.BB) - 1.6 16V (182.BH)
oe: 46517953



05506
varilla de nivel aceite 1.9 JTD - 1.9 JTD 105
oe: 46528406



05508
varilla de nivel aceite 1.9 JTD - 1.9 JTD 105
oe: 46455268 -46467195



05509 mm
varilla de nivel aceite

oe: 55191663 -55211648



05919
cárter de aceite 1.2 16V 80

oe: 46747597 -55200418

© INDUSTRIAL METALCAUCHO, S.L.U.

SUSPENSION DELANTERA y SOPORTES de MOTOR:

motores 1.4/8v-1.6/16v-1.9D-1.9TD hasta modelo '98:

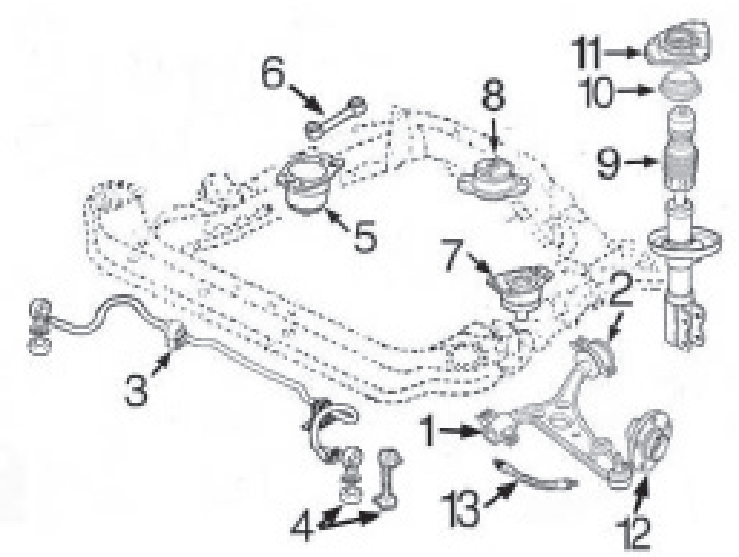

1- 2675 silentbloc anterior trapecio delantero Ø 19,9 mm
2899 silentbloc anterior trapecio delantero Ø 20,9 mm
2- 2674 silentbloc post trapc delantero izquierdo Ø 19,9 mm
2900 silentbloc post trapc delantero izquierdo Ø 20,9 mm
2673 silentbloc post trapc delantero derecho Ø 19,9 mm
2901 silentbloc post trapc delantero derecho Ø 20,9 mm
3- 2741 goma barra estabilizadora Bravo/a
5568 goma barra estabilizadora Marea
4- 2637 bieleta puntal barra estabilizadora Bravo/a
5635 bieleta puntal barra estabilizadora Marea
5- 5582 soporte motor derecho 1.4
5540 soporte motor derecho 1.6
5539 soporte motor derecho 1.9D (no TD)
5538 soporte motor derecho 1.9TD
6- 5581 bieleta tirante soporte motor derecho, sólo 1.9TD
7- 5583 soporte motor izquierdo 1.4
5541 soporte motor izquierdo 1.6
5539 soporte motor izquierdo 1.9D (no TD)
5537 soporte motor izquierdo 1.9TD
8- 5546 soporte motor trasero 1.4
5544 soporte motor trasero 1.6
2344 soporte motor trasero 1.9D (no TD)
5544 soporte motor trasero 1.9TD
9- 2345 capuchón amortiguador delantero
10- 4206 rodamiento soporte amortiguador delantero
11- 5584 soporte amortiguador delantero
12- 90016 buje rueda delantera 1.4-1.6-1.9D-TD
13- 96033 latiguillo freno delantero Bravo-Brava (415 mm)
96042 latiguillo freno delantero Marea (435 mm)

motores 1.2/16v-1.6/16v-1.9TD y 1.9JTD desde modelo '98:

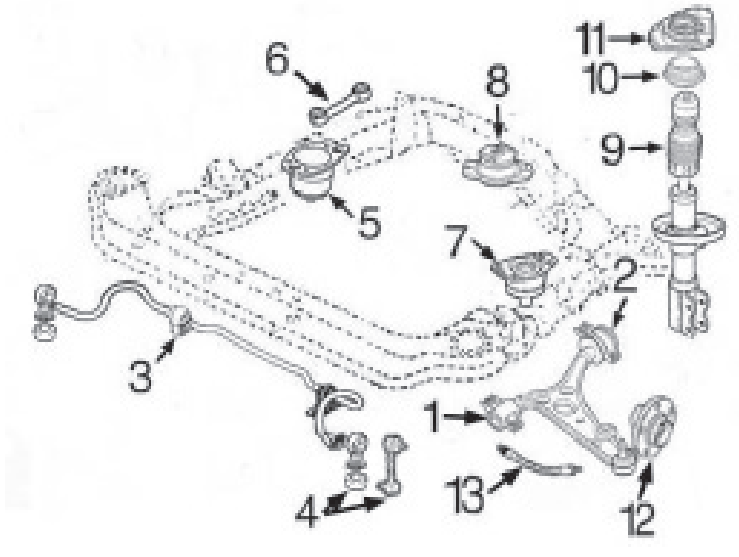

1- 2675 silentbloc anterior trapecio delantero Ø 19,9 mm
2899 silentbloc anterior trapecio delantero Ø 20,9 mm
2- 2674 silentbloc post trapc delantero izquierdo Ø 19,9 mm
2900 silentbloc post trapc delantero izquierdo Ø 20,9 mm
2673 silentbloc post trapc delantero derecho Ø 19,9 mm
2901 silentbloc post trapc delantero derecho Ø 20,9 mm
3- 2741 goma barra estabilizadora Bravo/a
5568 goma barra estabilizadora Marea
4- 2637 bieleta puntal barra estabilizadora Bravo/a
5635 bieleta puntal barra estabilizadora Marea
5- n/d soporte motor derecho 1.2
5540 soporte motor derecho 1.6
5538 soporte motor derecho 1.9TD-1.9JTD
6- 5574 bieleta tirante soporte motor derecho, sólo 1.9JTD
7- n/d soporte motor izquierdo 1.2
5541 soporte motor izquierdo 1.6
5539 soporte motor izquierdo 1.9TD-1.9JTD
8- 5546 soporte motor trasero 1.2
5544 soporte motor trasero 1.6-1.9TD-1.9JTD
9- 5587 capuchón amortiguador delantero
10- 4206 rodamiento soporte amortiguador delantero
11- 5584 soporte amortiguador delantero
12- 90016 buje rueda delantera 1.4-1.6-1.9TD
90010 buje rueda delantera 1.9JTD
13- 96033 latiguillo freno delantero Bravo-Brava (415 mm)
96042 latiguillo freno delantero Marea (435 mm)

© INDUSTRIAL METALCAUCHO, S.L.U.

SUSPENSION TRASERA:

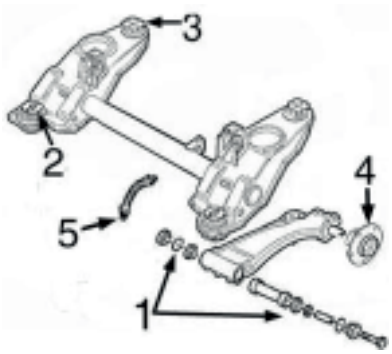

1- 2919 jgo. reparación brazo trasero
2- 5588 silentbloc anterior puente trasero
3- 5589 silentbloc posterior puente trasero
4- 90523 buje rueda trasera con rodamiento hasta -'98
90116 buje rueda trasera con rodamiento desde '98-
5- 96031 latiguillo freno trasero Bravo-Brava (273 mm)
96043 latiguillo freno trasero Marea (250 mm)



02344
soporte motor centro 1.9 D

oe: 7629021



05536
soporte motor lado de engranaje 1.9 JTD 110

oe: 46519775



05537
soporte motor delante

oe: 60814234 -6081 6689



05538
soporte motor 1.9 JTD - 1.9 JTD 105 - 1.9 TD 75 S (182.BF)

oe: 50501684 -46467328



05539
soporte motor 1.9 D

oe: 7645068 -7626273

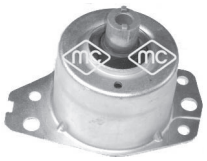

05540
soporte motor delante

oe: 7777598



05541
soporte motor lado de engranaje 1.6 16V (182.BB) - 1.6 16V (182.BH)

oe: 7778563

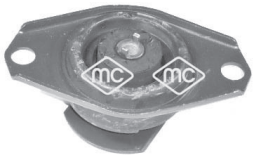

05544
soporte motor

oe: 7792020 -46467329

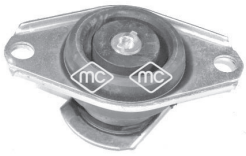

05545
soporte motor lado de engranaje;Eje trasero, mitad 1.9 D

oe: 46758638 -7642540



05546
soporte motor lado de engranaje 1.2 16V 80 - 1.4 (182.BG)

oe: 7765921 -60814236



05565
tirante de reacción en sop. 1.8 115 16V

oe: 46750540



05566
tirante de reacción 1.9 JTD 110

oe: 46742098



05574
bieleta tirante sop. motor 1.9 JTD 105

oe: 46549529



05581
bieleta tirante sop. motor 1.9 JTD - 1.9 TD 100 S (182.BF) - 1.9 TD 75 S (182.BF)

oe: 46754433 -46462761

© INDUSTRIAL METALCAUCHO, S.L.U.

FIAT - BRAVA-BRAVO I - MAREA (10/1995 - 12/2007)



05582
soporte motor delante 1.4 (182.BG) - 1.4 12 V (182.BA)
oe: 7764084



05583
soporte motor lado de engranaje
oe: 46480372 -7764414

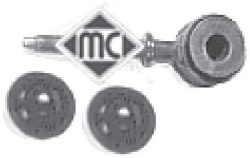

02637 Ø 12,3 mm
bieleta puntal barra estabilizadora Eje delantero
oe: 7601642 -7601647



02673 Ø 19,9 mm
silentbloc posterior trapc. derecha;Eje delantero
oe: 7601068



02674 Ø 19,9 mm
silentbloc posterior trapc. izquierda;Eje delantero
oe: 7601065



02675 Ø 20 mm
silentbloc anterior trapecio centro;Eje delantero abajo
oe: 7601064



02741 Ø 22 mm
goma barra estabilizadora Eje delantero
oe: 7760425 -7635714



02899 Ø 20.9 mm
silentbloc anterior trapecio eje delantero, ambos lados
oe: 7601064



02900 Ø 20,9 mm
silentbloc posterior trapc. izquierda;Eje delantero
oe: 60603027



02901 Ø 20,9 mm
silentbloc posterior trapc. derecha;Eje delantero
oe: 60603028



02919
juego reparación brazo suspensión ambos lados;Eje trasero
oe: 46519898 -7603697

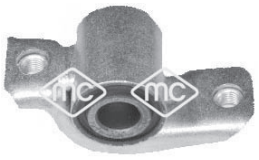

05548
silentbloc anterior trapecio Eje delantero
oe: 60622560

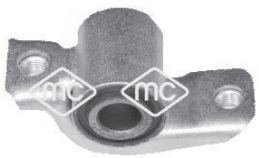

05549 Ø 19 mm
silentbloc anterior trapecio derecha;delante;Eje delantero
oe: 60652466

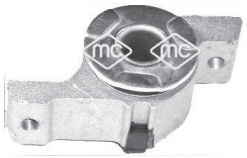

05552
silentbloc posterior trapecio Atrás izquierda;Eje delantero 1.9 JTD 110
oe: 46544490

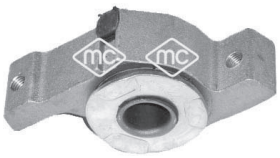

05553
silentbloc posterior trapecio Atrás derecha;Eje delantero 1.9 JTD 110
oe: 46544491



05561 Ø 19 mm
silentbloc anterior trapecio Delante, izquierda;Eje delantero 1.9 JTD 110
oe: 46764746 -46525407



05562 Ø 19 mm
silentbloc anterior trapecio Delante, derecha;Eje delantero 1.9 JTD 110
oe: 46764747 -46522142



05568 Ø 19 mm
goma barra estabilizadora interior;Eje delantero
oe:



05588
silentbloc anterior brazo susp. Eje trasero;delante
oe: 7779884



05589
silentbloc posterior brazo susp. posterior;Eje trasero
oe: 51745635 -7658279



05635
bieleta puntal barra estabilizadora Eje delantero
oe: 4641 3122 -5170 1045

FIAT - BRAVA-BRAVO I - MAREA (10/1995 - 12/2007)



02345
capuchón amortiguador

oe: 7607086

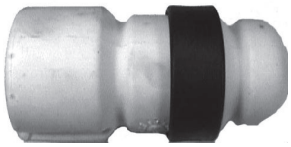

02934
tope poliuretano suspensión Eje delantero

oe: 5033.40



04206
rodamiento soporte amortiguador Eje delantero

oe: 760 1502



05584 Ø 12 mm
soporte amortiguador Eje delantero

oe: 4646 9709 -4644 5246 12



05587
capuchón amortiguador Eje delantero

oe: 46758416



90010
buje rueda Eje delantero

oe: 3307.95 -3307.A3

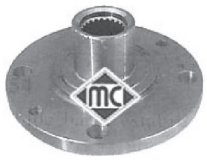

90016
buje rueda Eje delantero

oe: 7608131



90116
buje rueda eje trasero ambos lados

oe: 46554134 -46512973

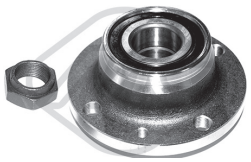

90209
buje de rueda eje trasero ambos lados

oe: 7787124 -71737613



90218
buje de rueda eje trasero ambos lados

oe: 71769737 -71769738



90523 Ø 30 mm
buje rueda ABS Eje trasero 1.4 (182.BG) - 1.4 12 V (182.BA) - 1.9 D

oe: 7769902



74046 Ø 37 mm
rodamiento Eje delantero

oe: 589 0987 -82390273

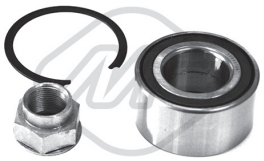

74100 Ø 37 mm
rodamiento Eje delantero

oe: 46519869 -46512970



96031 longitud: 265 mm
latiguillo de freno Eje trasero

oe: 4806 65 -4806 65



96033 longitud: mm
latiguillo de freno

oe: 51718921 -51745709



96042 longitud: 435 mm
latiguillo de freno Eje delantero

oe: 46454003



96043 longitud: 240 mm
latiguillo de freno eje trasero ambos lados

oe: 7667806



00159 kit **fuelle**
fuelle transmisión lado de engranaje;izquierda

oe: 46307841 Ø 21-70 mm



00349 kit **fuelle**
fuelle transmisión lado de engranaje

oe: 7621245 Ø 30-73 mm



01054 kit **fuelle**
kit fuelle transmisión lado de engranaje

oe: 7625541 Ø 25.8



01115 kit **0099 fuelle**
kit fuelle transmisión lado de rueda

oe: 46429633 Ø 28-86 mm

© INDUSTRIAL METALCAUCHO, S.L.U.



01120 kit **fuelle**
kit fuelle transmisión lado de engranaje

oe: 46307784 Ø 24.7



01148 kit **00148 fuelle**
kit fuelle transmisión lado de engranaje

oe: 46307841 Ø 22-69 mm



01154 kit **00154 fuelle**
kit fuelle transmisión lado de engranaje

oe: 7715294 Ø 21-65 mm



01159 kit **fuelle**
kit fuelle transmisión Eje delantero

oe: 46307841 Ø 21-70 mm



01490 kit **00490 fuelle**
kit fuelle transmisión lado de engranaje

oe: 374018 Ø 20-54 mm



01529 kit **fuelle**
kit fuelle transmisión lado de engranaje

oe: 46307029 Ø 21-100 mm



01578 kit **00578 fuelle**
kit fuelle transmisión lado de rueda

oe: Ø 21-76 mm



01583 kit **00583 fuelle**
kit fuelle transmisión con rodamiento lado de engranaje

oe: 7625541 Ø 23



01599 kit **fuelle**
kit fuelle transmisión con rodamiento lado de engranaje

oe: 7921245 Ø 23



01611 kit **00611 fuelle**
kit fuelle transmisión lado de engranaje

oe: 4315444 Ø 25-62 mm



01996 kit **00996 fuelle**
kit fuelle transmisión lado de rueda

oe: 46307575 -46307067 Ø 22-78 mm



01773 kit **00773 fuelle**
kit fuelle cremallera dirección asistida

oe: 1609073 -36020076 Ø



01835 kit **00835 fuelle**
kit fuelle cremallera dirección asistida Eje delantero

oe: 77 363 828 Ø 11-55 mm



04308 Ø 170 mm - 6 canales
polea cigüeñal

oe: 73501275



04412 Ø 30,5 mm
polea cigüeñal 2.4 JTD 130 - 2.4 TD 125

oe: 5521 5574 -7174 7796



05689 Ø 30,5 mm
polea cigüeñal 1.9 JTD - 1.9 TD 100 S (182.BF) - 1.9 TD 75 S (182.BF)

oe: 5520 8280 -7174 7797

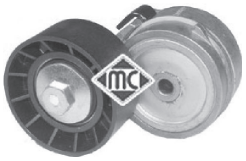

04927
tensor correa alternador 1.9 JTD - 1.9 JTD 105

oe: 5518 0011 -4654 6374



05001 Ø 17 mm
polea de alternador 1.9 JTD - 1.9 JTD 105

oe: 995 1162 -0994 8225

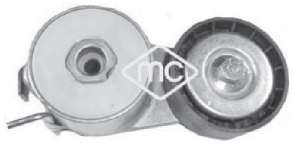

05090
tensor correa alternador

oe: 5519 1969 -4654 8452



05683 Ø 10 mm
rodillo tensor correa alternador

oe: 6081 4033 -4651 4222



05684
rodillo tensor correa alternador 1.8 GT 16V (182.BC)

oe: 6067 1789



05478
piñon distribución 1.2 16V 80

oe: 55203781 -46520164



04011
casquillo reenvio articulaciones cambio

oe: 4259848

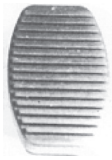

00413
cubrepedal freno y embrague

oe: 4170605

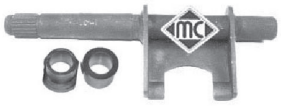

04268
horquilla embrague

oe: 7617578

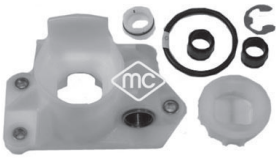

05690
kit base palanca cambio

oe: 46411550

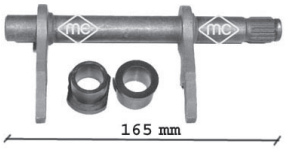

05707
horquilla embrague

oe: 46784964 -46784963

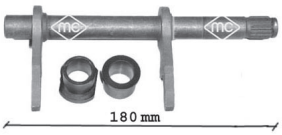

05708
horquilla embrague

oe: 46784964 -46784963



05714
guía embrague con retén

oe: 46411117



05715
guía embrague con retén

oe: 46411140 -40004820



80181 longitud: 937/230+170 mm
cable embrague manual

oe: 7770205 -46453539

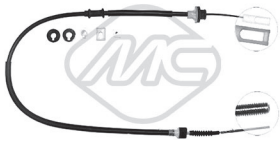

80217 longitud: 1478/1035 mm
cable embrague manual

oe: 46797595 -46797579



80323 longitud: 1508/1060 mm
cable embrague manual

oe: 46475319 -46475314



81112 longitud: 860/350 mm
cable embrague manual

oe: 7771565



81116 longitud: 1545/1102 mm
cable embrague manual

oe: 46448106



00057
soporte tubo de escape

oe: 60811810 -5989798



00083
soporte tubo de escape 1.9 D

oe: 7664624



00280
soporte tubo de escape

oe: 60624931 -5983764



02636
soporte tubo de escape

oe: 7749062



02638
soporte tubo de escape

oe: 7740653 -7718577



02639
soporte tubo de escape

oe: 7718578



05533
soporte central escape

oe: 1755.S8 -1755.S8

© INDUSTRIAL METALCAUCHO, S.L.U.



05624
soporte escape 1.9 JTD 105 - 2.4 JTD 130

oe: 60655991 -82482580



02058
bomba limpiaparabrisas

oe: 46760973 -7688208



68044 longitud: 325 mm
limpiaparabrisas posterior

oe: 46547577 -7781640



68057 longitud: 390 mm
limpiaparabrisas posterior

oe: 46436919

CANALIZACIONES DE AGUA:

motor de gasolina 1.4/16v

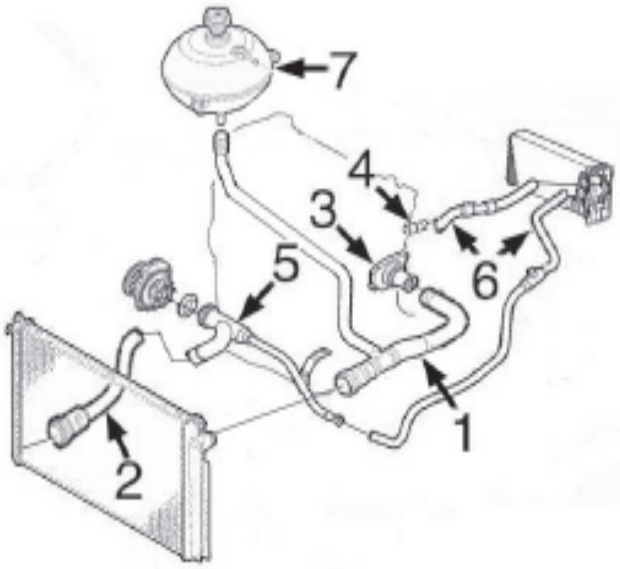

1-	n/d	mgto superior radiador
2-	n/d	mgto inferior radiador
3-	3852	tapa con termostasto
4-	n/d	boquilla en culata
5-	3193	tubo de agua metálico
6-	n/d	jgo mgtos calefactor
7-	3851	botella de expansión
	3795	tapón botella de expansión

motores 1.9 JTDiesel de 8 ó 16 válvulas

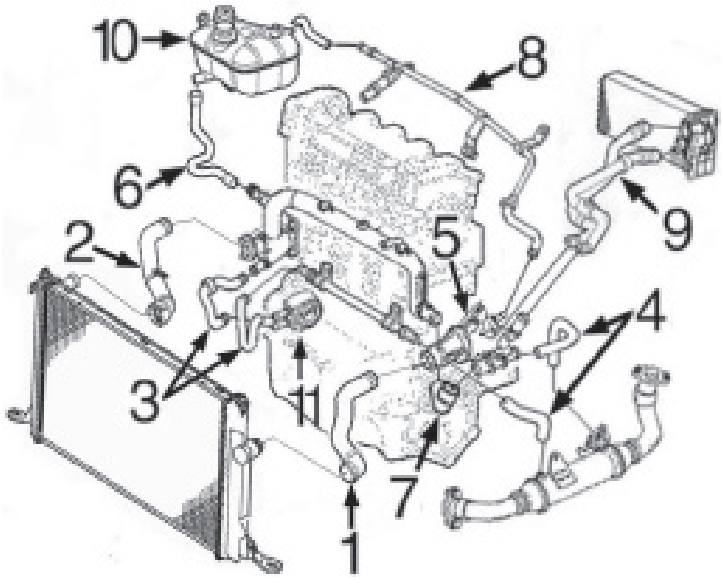

1-	n/d	mgto superior radiador
2-	n/d	mgto inferior radiador
3-	9442	jgo mgtos intercambiador 1.9JTD-8v
4-	9424	jgo mgts de termostato a sonda Lambda 1.9JTD-8v
	9425	jgo mgts de termostato a sonda Lambda 1.9JTD-16v
5-	3863	caja de termostato
6-	n/d	mgto de botella a tubo rígido
7-	9435	mgto de tubo rígido a caja termostato, 1.9JTD-8v
8-	n/d	tubo metálico
9-	n/d	jgo mgtos calefactor
10-	3847	botella de expansión (rectangular)
	3851	botella de expansión (redonda)
	3795	tapón botella de expansión (1,40 bar)
11-	6160	intercambiador de calor
	9360	mgto desvaporizador 1.9JTD/8v
	9463	mgto desvaporizador 1.9JTD/16v



03193
tubo de agua metálico 1.4

oe: 46527322 -73500704



03756
tapa completa con termostato 1.4

oe: 7589135



03795
tapón botella de expansión

oe: 46799364

© INDUSTRIAL METALCAUCHO, S.L.U.



03847
botella de expansión

oe: 51800647 -51845798



03851
botella de expansión

oe: 51722078



03852
cuerpo de termostato

oe: 55202371 -55194029



03863
caja de termostato 1.9 D Multijet

oe: 46758946 -46795667



09424
jgo mgtos a sonda Lambda 1.9 D Multijet

oe: 46761247 -60816442



09425
jgo mgtos a sonda Lambda 1.9 D Multijet

oe: 55180811 -55180889



09435
mgto de tubo rígido a termostato 1.9 D Multijet

oe:



09442
jgo mgtos intercambiador 1.9 D Multijet

oe: 73502674 -73502675



06160
intercambiador de calor 1.9 D Multijet

oe: 55180933



09360
mgto desvaporizador 1.9 D Multijet

oe: 46749675 -46767698



93009
válvula EGR 1.9 D Multijet

oe: 55194735 -55215031



93031
válvula EGR 1.9 D Multijet

oe: 71793800 -71788561



03862
tapón llenado aceite

oe: 46548447 -55186485



03866
tapón llenado aceite

oe: 7768521 -55187763



04062
tapón cárter de aceite

oe: 46476967



04893
tapón de bloque 1.4 - 1.4 T-Jet

oe: 91600682



05106
tapón cárter de aceite 22x150

oe: 46823509 -46823509



05432
tapón cárter aceite motor

oe: 55196505



05506
varilla de nivel aceite 1.9 D Multijet

oe: 46528406



05509
varilla de nivel aceite 1.4

oe: 55191663 -55211648



05673
tapón cárter de aceite 1.4 - 1.4 T-Jet

oe: 55184773

© INDUSTRIAL METALCAUCHO, S.L.U.

SUSPENSION DELANTERA y SOPORTES de MOTOR:

motor de gasolina 1.4/16v

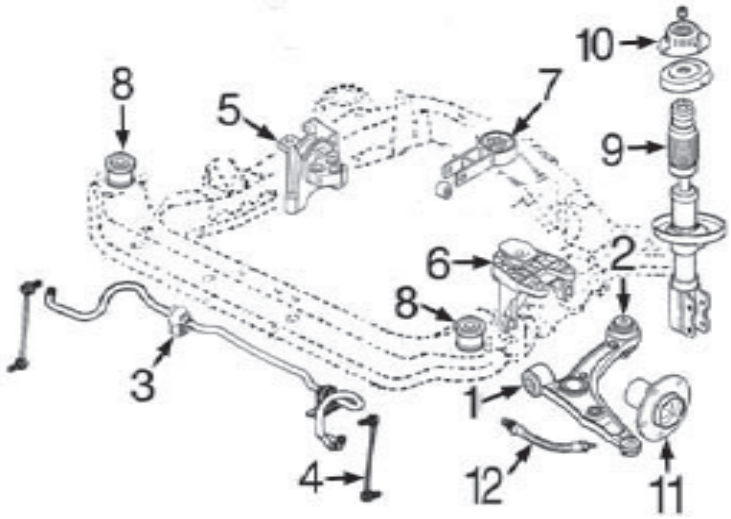

1- 5345 silentbloc anterior trapecio delantero Ø 12,50 mm
5524 silentbloc anterior trapecio delantero Ø 14,50 mm
2- 5578 silentbloc posterior trapc. delantero
3- 5510 goma barra estabilizadora
4- 5634 bieleta puntal barra estabilizadora
5- 5608 soporte motor derecho
6- 5713 soporte motor izquierdo
7- 5719 soporte motor trasero
8- 5579 silentbloc subchasis
9- 5585 capuchón amortiguador
10- 5479 soporte amortiguador delantero
11- 90010 buje rueda delantera
12- n/d latiguillo freno delantero

motores diésel 1.9JTD de 8 ó 16válvulas

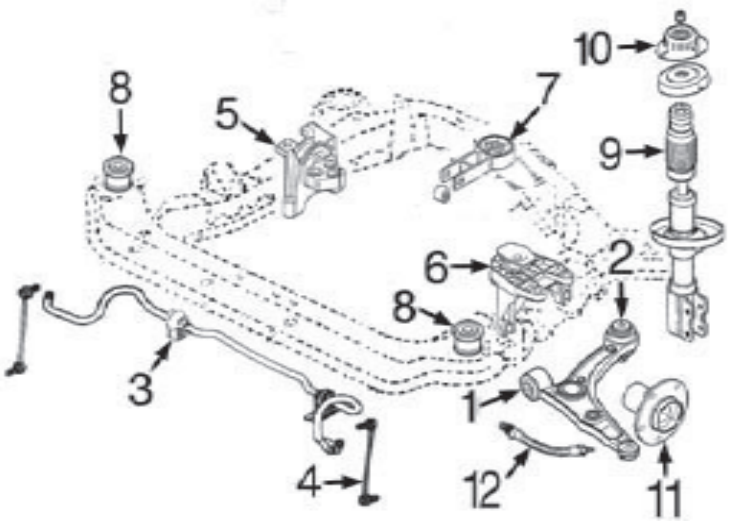

1- 5345 silentbloc anterior trapecio delantero Ø 12,50 mm
5524 silentbloc anterior trapecio delantero Ø 14,50 mm
2- 5578 silentbloc posterior trapc. delantero
3- 5510 goma barra estabilizadora
4- 5634 bieleta puntal barra estabilizadora
5- 5721 soporte motor derecho
6- 5575 soporte motor izquierdo
7- 5720 soporte motor trasero salvo 16v de 150CV
4890 soporte motor trasero 16v de 150 CV
8- 5579 silentbloc subchasis
9- 5585 capuchón amortiguador
10- 5479 soporte amortiguador delantero
11- 90010 buje rueda delantera
12- n/d latiguillo freno delantero

SUSPENSION TRASERA:

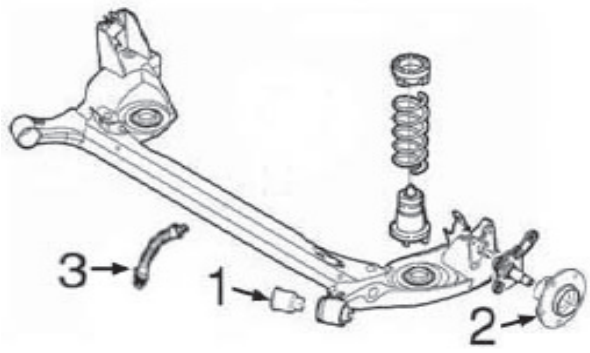

1- 5420 silentbloc puente trasero
2- 90116 buje rueda trasera con rodamiento
3- n/d latiguillo freno trasero

© INDUSTRIAL METALCAUCHO, S.L.U.

FIAT - BRAVO II (11/2006 -)



04890
soporte motor izquierda;debajo

oe: 46528871 -46844208



05539
soporte motor 1.9 D Multijet

oe: 7645068 -7626273

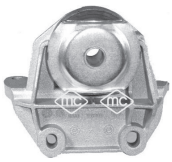

05575
soporte motor delante

oe: 51759203 -46811879

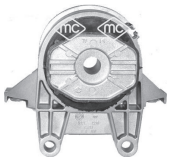

05577
soporte motor izquierda 1.6 D Multijet

oe: 51711216 -46781889



05608
soporte motor 1.4

oe: 46832498



05713
soporte motor lado de engranaje 1.4

oe: 46832499



05719
soporte motor 1.4

oe: 51737530

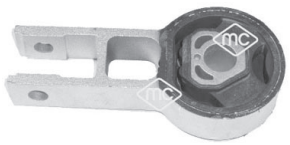

05720
soporte motor 1.9 D Multijet

oe: 51732386

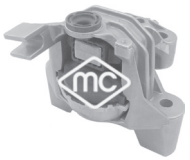

05721
soporte motor delante

oe: 51835009 -51775241



02899 Ø 20.9 mm
silentbloc anterior trapecio eje delantero, ambos lados

oe: 7601064



05345 Ø 13 mm
silentbloc anterior trapecio centro;debajo;Eje delantero

oe:



05420 Ø 13 mm
silentbloc puente eje trasero ambos lados

oe: 50700796 -50702649



05510
goma barra estabilizadora Eje delantero

oe: 46750029



05524
silentbloc anterior trapecio Eje delantero

oe:



05578 Ø 13 mm
silentbloc posterior trapecio posterior;Eje delantero abajo

oe: 50700778



05579 Ø 18 mm
silentbloc subchasis Eje delantero

oe: 50700791



05634
bieleta puntal barra estabilizadora eje delantero, ambos lados

oe: 5179 5269 -5180 1136



06418
barra estabilizadora eje delantero, ambos lados

oe: 51797442



05479 Ø 12,3 mm
soporte amortiguador Eje delantero

oe: 5070 2841 -5070 0886



05585
capuchón amortiguador Eje delantero

oe: 50700792 -50701099



90010 Ø 37 mm
buje rueda Eje delantero

oe: 3307.95 -3307.A3



90116
buje rueda eje trasero ambos lados

oe: 46554134 -46512973

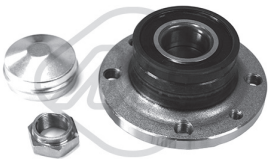

90218
buje de rueda eje trasero ambos lados

oe: 71769737 -71769738



74103 Ø 37 mm
rodamiento Eje delantero

oe: 71729125 -0046836196



01115 kit **0099 fuelle**
kit fuelle transmisión lado de rueda

oe: 46429633 Ø 28-86 mm



01154 kit **00154 fuelle**
kit fuelle transmisión lado de engranaje

oe: 7715294 Ø 21-65 mm



01157 kit **00157 fuelle**
kit fuelle transmisión lado de rueda

oe: 46307555 -46307575 Ø 23-75 mm



01174 kit **00174 fuelle**
kit fuelle transmisión lado de engranaje

oe: 51733779 -46308338 Ø 27



01177 kit **00177 fuelle**
kit fuelle transmisión lado de engranaje

oe: 3D0 498 201 -7M3498201 Ø 22-72 mm



01835 kit **00835 fuelle**
kit fuelle cremallera dirección asistida Eje delantero

oe: 77 363 828 Ø 11-55 mm



05689 Ø 169 mm - 6 canales
polea cigüeñal

oe: 5520 8280 -7174 7797

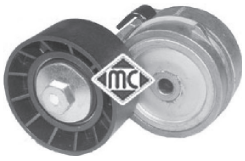

04927
tensor correa alternador

oe: 5518 0011 -4654 6374

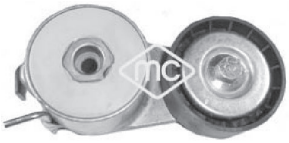

05090
tensor correa alternador 1.4 - 1.4 T-Jet

oe: 5519 1969 -4654 8452



05683 Ø 10 mm
rodillo tensor correa alternador

oe: 6081 4033 -4651 4222



05684 Ø -65 mm, ancho: 25 mm
rodillo tensor correa alternador

oe: 6067 1789



03868
jgo tapas correa distribución

oe: 735500818 -46810267



03873 longitud: mm
tope puntal cable embrague en pedal

oe: 46554494

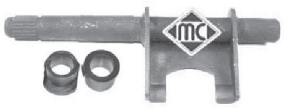

04268
horquilla embrague 1.4

oe: 7617578



05533
soporte central escape

oe: 1755.S8 -1755.S8



05580
soporte posterior escape posterior 1.4

oe: 46810305



05643
soporte anterior escape Eje delantero

oe: 46830390

© INDUSTRIAL METALCAUCHO, S.L.U.

CANALIZACIONES DE AGUA:

motor 900 cc:

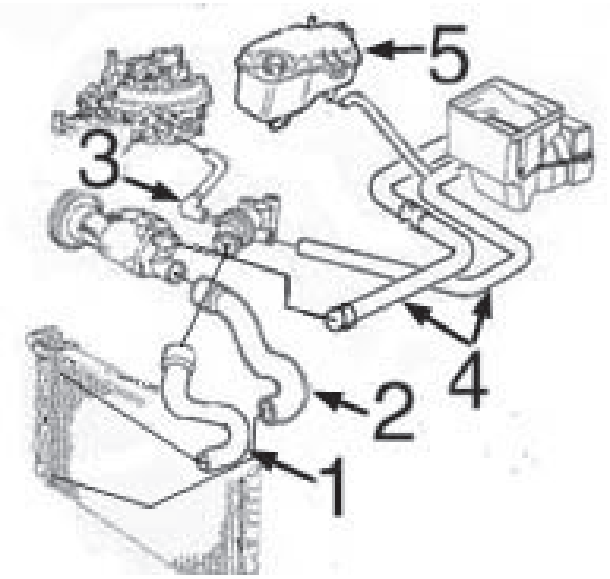

1- 9429 mgto superior radiador
2- 9430 mgto inferior radiador
3- 9402 mgto de termostato a cuerpo de inyección
4- n/d jgo mgtos calefactor
5- 3857 botella de expansión
3848 tapón botella de expansión 1,4 bar

motor 1100 cc:

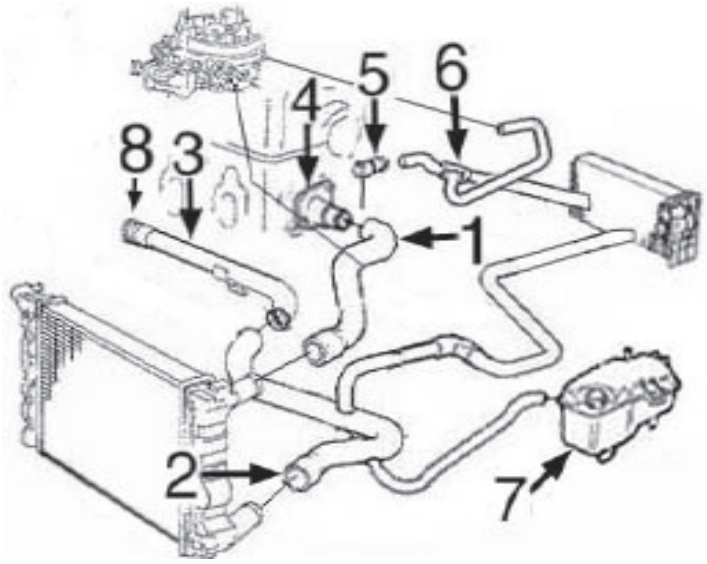

1- 9426 mgto superior radiador
2- 9428 mgto inferior radiador
3- 3038 tubo de agua metálico hasta -'94
3100 tubo de agua metálico desde '94-
4- 3756 termostato
5- 3128 boquilla en culata
6- n/d mgto calefactor
7- 3857 botella de expansión
3848 tapón botella de expansión 1,4 bar
8- 5776 junta de goma en tubo de agua metálico

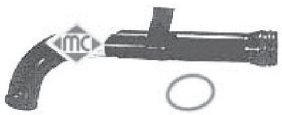

03038
tubo de agua metálico 1.1 Sporting (170AH)
oe: 7634934 -7545122



03100
tubo de agua metálico 1.1 Sporting (170AH)
oe: 55185064 -46419454



03128
boquilla metálica en colector 1.1 Sporting (170AH)
oe: 7747183



03740
tapón botella expansión
oe: 46402982 -60810755



03756
tapa completa con termostato 1.1 Sporting (170AH)
oe: 7589135



03848
tapón radiador y botella de expansión
oe: 46556737



03857
botella de expansión 1.1 Sporting (170AH)
oe: 46407685



05776
junta para tubo de agua metálico
oe: 55185066



09402
mgto de termostato a cuerpo inyector 0.9 (170AB) - 0.9 i.e. (170AC) - 0.9 i.e. S
oe: 7693639



09426
mgto superior radiador 1.1 Sporting (170AH)
oe: 46407688

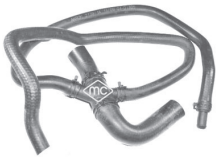

09428
mgto inferior radiador 1.1 Sporting (170AH)
oe: 46407689



09429
mgto superior radiador 0.9 (170AB) - 0.9 i.e. (170AC) - 0.9 i.e. S (170AF, 170CF)
oe: 7680803 -46532264



09430
mgto inferior radiador 0.9 (170AB) - 0.9 i.e. (170AC) - 0.9 i.e. S (170AF, 170CF)
oe: 7711719



05730
tubo toma de aire 0.9 (170AB) - 0.9 i.e. (170AC) - 0.9 i.e. S (170AF, 170CF)
oe: 7724730



00245 mm
goma varilla nivel aceite
oe: 4328493 -4102056



00675
tapon cárter aceite
oe: 60808630 -7734022



02789
tapón de bloque de Ø 50 mm 1.1 Sporting (170AH)
oe: 7579570 -55182787



05160
tapon llenado aceite 1.1 Sporting (170AH)
oe: 7545141

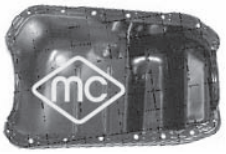

05916
cárter de aceite 0.9 (170AB) - 0.9 i.e. (170AC) - 0.9 i.e. S (170AF, 170CF)
oe: 7649851 -7792191

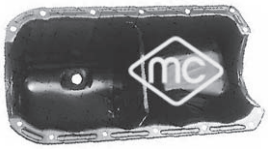

05917
cárter de aceite 1.1 Sporting (170AH)
oe: 7762432



00585
baquelita soporte bomba de gasolina
oe: SE020020021A -SE020020021A

© INDUSTRIAL METALCAUCHO, S.L.U.

SUSPENSION DELANTERA y SOPORTES de MOTOR:

motores de gasolina 900 cc y 1.100 cc:

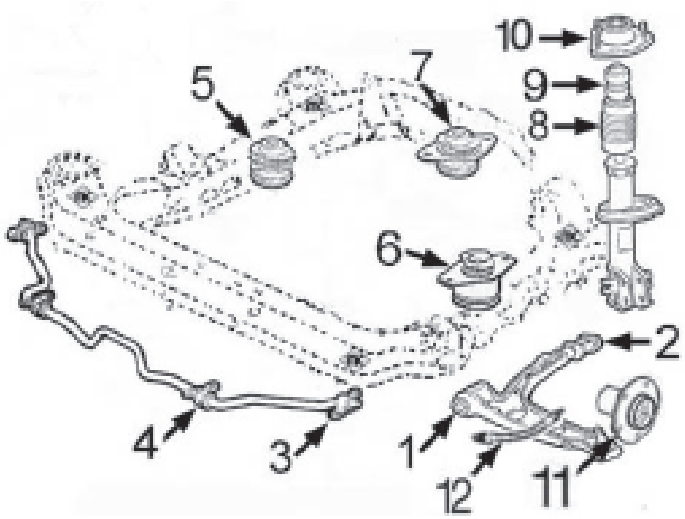

1- 486 silentbloc anterior trapecio delantero
2- 487 silentbloc posterior trapecio delantero
3- 5613 soporte puntal barra estabilizadora
4- 2670 goma barra estabilizadora
5- 5611 soporte motor derecho
6- 5610 soporte motor izquierdo
7- 5612 soporte motor trasero
8- n/d capuchón amortiguador
9- n/d tope amortiguador
10- 5718 soporte amortiguador con rodamiento
11- 90016 buje rueda delantera
12- n/d latiguillo freno delantero

SUSPENSION TRASERA:

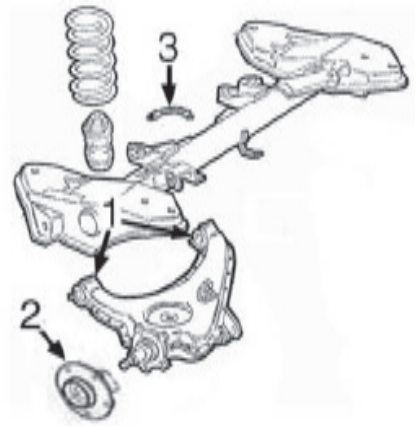

1- 5717 jgo silentblocs trapecio suspensión trasera
2- 90508 buje rueda trasera sin ABS (Antiskid)
90523 buje rueda trasera con ABS (Antiskid)
3- n/d latiguillo freno trasero



05610
soporte motor delante

oe: 46400905 -7698975



05611
soporte motor delante 0.9 (170AB) - 0.9 i.e. (170AC) - 0.9 i.e. S (170AF, 170CF)
oe: 7711928

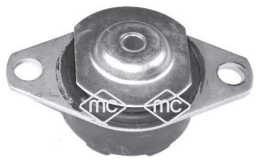

05612
soporte motor posterior

oe: 769 2316 -4642 0420



00486 Ø 12 mm
silentbloc anterior trapecio eje delantero, ambos lados
oe: 7673581 -5927292

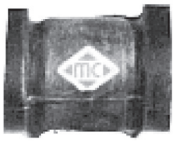

00487 Ø 20 mm
silentbloc posterior trapecio eje delantero, ambos lados
oe: 7673582 -5927293



02670 Ø 18 mm
goma central barra estabilizadora interior;Eje delantero
oe: 7563151



05613 Ø 17 mm
soporte punta barra estabilizadora exterior;Eje delantero
oe: 46427721



05717 Ø 12 mm
jgo silentblocs trapecio susp. exterior;Eje trasero;interior
oe: 7663115 -7663114



05718
soporte amortiguador con rodamiento Eje delantero
oe: 46545416 -7667087



90016
buje rueda Eje delantero

oe: 7608131



90508
buje rueda eje trasero ambos lados

oe: 7787124 -71737613



90523 Ø 30 mm
buje rueda ABS Eje trasero

oe: 7769902



00349 kit **fuelle**
fuelle transmisión lado de engranaje

oe: 7621245 Ø 30-73 mm



01054 kit **fuelle**
kit fuelle transmisión lado de engranaje

oe: 7625541 Ø 25.8



01120 kit **fuelle**
kit fuelle transmisión lado de engranaje

oe: 46307784 Ø 24.7



01170 kit **00170 fuelle**
kit fuelle transmisión lado de rueda

oe: 4215015 Ø 21-70 mm



01179 kit **00179 fuelle**
kit fuelle transmisión lado de rueda

oe: 7682886 Ø 21-65 mm



01583 kit **00583 fuelle**
kit fuelle transmisión con rodamiento lado de engranaje
oe: 7625541 Ø 23



01599 kit **fuelle**
kit fuelle transmisión con rodamiento lado de engranaje
oe: 7921245 Ø 23



01265 kit **00265 fuelle**
kit fuelle cremallera dirección manual

oe: 7700653459 Ø 10-40 mm

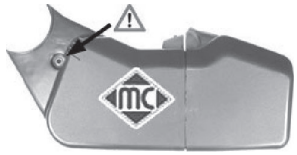

03751
jgo tapas correa distribución

oe: 7752155 -7752153

© INDUSTRIAL METALCAUCHO, S.L.U.



05331 Ø 26,5 mm
piñón de distribución 1.1 Sporting (170AH)
oe: 7766580



05416 Ø 11.5 mm
piñon distribución 1.1 Sporting (170AH)
oe: 46526261



00411
cubrepedal freno y embrague
oe: 4144275

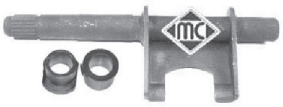

04268
horquilla embrague 1.1 Sporting (170AH)
oe: 7617578



80257 longitud: 776/396 mm
cable embrague manual
oe: 46406436 -46406430



80315 longitud: 591/272 mm
cable embrague manual
oe: 7680262



81103 longitud: 678/377 mm
cable embrague manual
oe: 7632289



00094
soporte tubo de escape
oe: 7612390 -7600807



68039 longitud: 290 mm
limpiaparabrisas posterior
oe: 7728298 -7728296



03758
botella de expansión

oe: 46442367



08460
mgto inferior radiador debajo

oe: 7797503 -7773449



03866
tapón llenado aceite

oe: 7768521 -55187763



04062
tapón cárter de aceite 1.8 16V - 2.0 20V

oe: 46476967



05537
soporte motor delante 1.8 16V

oe: 60814234 -6081 6689



05539
soporte motor 2.0 16V

oe: 7645068 -7626273

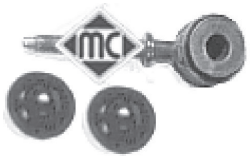

02637 Ø 12,3 mm
bieleta puntal barra estabilizadora Eje delantero

oe: 7601642 -7601647

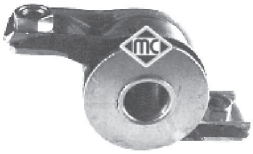

02673 Ø 19,9 mm
silentbloc posterior trapc. derecha;Eje delantero

oe: 7601068



02674 Ø 19,9 mm
silentbloc posterior trapc. izquierda;Eje delantero

oe: 7601065



02900 Ø 20,9 mm
silentbloc posterior trapc. izquierda;Eje delantero

oe: 60603027



02901 Ø 20,9 mm
silentbloc posterior trapc. derecha;Eje delantero

oe: 60603028

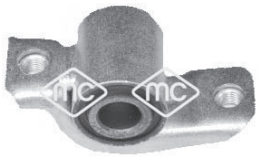

05548
silentbloc anterior trapecio Eje delantero

oe: 60622560

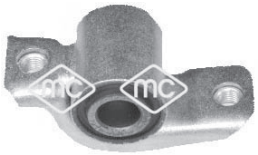

05549 Ø 19 mm
silentbloc anterior trapecio derecha;delante;Eje delantero

oe: 60652466



90010
buje rueda Eje delantero

oe: 3307.95 -3307.A3

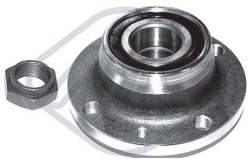

90209 Ø 30 mm
buje de rueda eje trasero ambos lados 1.8 16V

oe: 7787124 -71737613



74046 Ø 37 mm
rodamiento Eje delantero

oe: 589 0987 -82390273



96017 longitud: 436 mm
latiguillo de freno Delante, izquierda;Delante, derecha

oe: 5986578 -5966685



96024 longitud: mm
latiguillo de freno

oe: 7619751



96031 longitud: 265 mm
latiguillo de freno Eje trasero

oe: 4806 65 -4806 65



96043 longitud: 240 mm
latiguillo de freno eje trasero ambos lados

oe: 7667806



01217 kit **00217 fuelle**
kit fuelle transmisión lado de rueda

oe: 329300 Ø 27-94 mm

© INDUSTRIAL METALCAUCHO, S.L.U.



01529 kit **fuelle**
kit fuelle transmisión lado de engranaje

oe: 46307029 Ø 21-100 mm



01611 kit **00611 fuelle**
kit fuelle transmisión lado de engranaje

oe: 4315444 Ø 25-62 mm



01614 kit **00614 fuelle**
kit fuelle transmisión lado de rueda

oe: 82409708 -82436966 Ø 27-86 mm



01773 kit **00773 fuelle**
kit fuelle cremallera dirección asistida

oe: 1609073 -36020076 Ø



05684
rodillo tensor correa alternador 1.8 16V

oe: 6067 1789



04011
casquillo reenvio articulaciones cambio

oe: 4259848

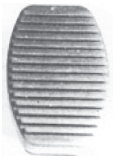

00413
cubrepedal freno y embrague

oe: 4170605



00057
soporte tubo de escape

oe: 60811810 -5989798



00280
soporte tubo de escape 1.8 16V - 2.0 16V - 2.0 16V Turbo

oe: 60624931 -5983764



02636
soporte tubo de escape 2.0 16V Turbo

oe: 7749062



02058
bomba limpiaparabrisas

oe: 46760973 -7688208

FIAT - CROMA (194) (06/2005 -)



03863
caja de termostato 2.4 D Multijet

oe: 46758946 -46795667



03920
tapón botella de expansión

oe: 51775332



93009
válvula EGR 1.9 D Multijet - 2.4 D Multijet

oe: 55194735 -55215031

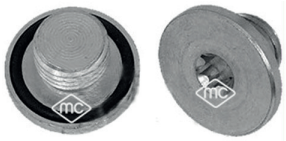

02667
tapón cárter aceite

oe: 652976 -652 477



03674
tapón llenado aceite motor

oe: 5650 831



03866
tapón llenado aceite

oe: 7768521 -55187763



03927
tapa filtro de aceite 1.8 16V

oe: 5650963



04062
tapón cárter de aceite 2.4 D Multijet

oe: 46476967



04730
varilla nivel aceite

oe: 658048



05432
tapón cárter aceite motor

oe: 55196505



05945
tapón cárter aceite

oe: 652526 -652736

© INDUSTRIAL METALCAUCHO, S.L.U.

SUSPENSION DELANTERA y SOPORTES DE MOTOR
motores de gasolina 1.8/16V y 2.2/16V
motores diésel 1.9JTD y 2.4JTD

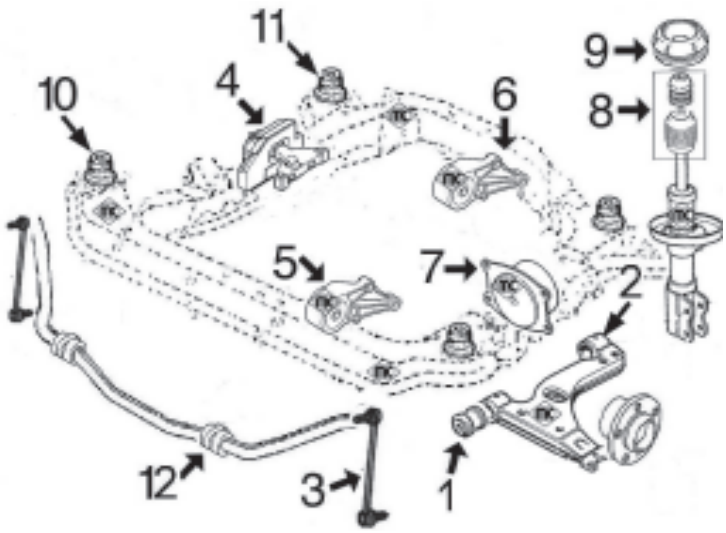

1-	n/d	silentbloc anterior trapecio delantero
2-	4976	silentbloc posterior trapecio delantero
3-	4977	bieleta puntal barra estabilizadora
4-	6042	soporte motor derecho 1.8
	6044	soporte motor derecho 1.9D
	n/d	soporte motor derecho 2.2-2.4D
5-	6035	soporte motor delantero 1.8
	n/d	soporte motor delantero 1.9D
	6037	soporte motor delantero 2.2
	n/d	soporte motor delantero 2.4D
6-	6039	soporte motor trasero 1.8-2.2-1.9D-2.4D
7-	6045	soporte motor izquierdo 1.8-2.2
	6046	soporte motor izquierdo 1.9D-2.4D
8-	6055	jgo. tope poliuretano amortiguador delantero con capuchón protector
9-	5889	soporte amortig. delantero completo con rodamiento
10-	6020	silentbloc anterior subchasis delantero
11-	6021	silentbloc posterior subchasis delantero
12-	5894	goma soporte barra estabilizadora

SUSPENSION TRASERA:

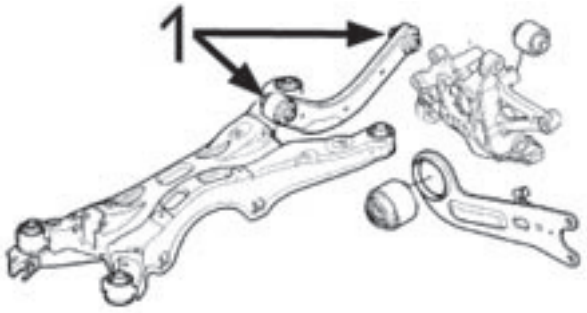

1-	4965	jgo. silentblocs brazo transversal trasero

FIAT - CROMA (194) (06/2005 -)



06035
soporte motor delante 1.8 16V

oe: 5177 1437

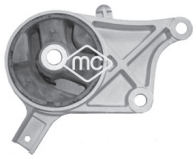

06037
soporte motor delante

oe: 5684101



06039
soporte motor posterior

oe: 51775495 -46832409



06042
soporte motor

oe: 46832522



06044
soporte motor Delante, derecha

oe: 51740090 -51768780



06045
soporte motor ambos lados;Eje trasero izquierda;izquierda;Eje delantero, izquier-

oe: 51786966 -51781781



06046
soporte motor Eje trasero izquierda

oe: 51775492 -51787752

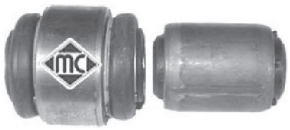

04965 Ø 14,05 mm
juego silentblocs brazo suspensión ambos lados;Eje trasero;arriba

oe: 51 803 162



04976 Ø 19 mm
silentbloc posterior trapecio ambos lados;posterior;Eje delantero

oe: 71740107



04977
bieleta puntal barra estabilizadora Eje delantero

oe: 350 603 -350 615

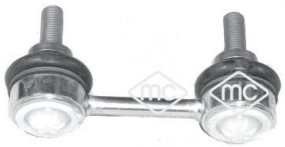

05530
bieleta puntal barra estabiliz. eje trasero ambos lados 1.9 D Multijet

oe: 5185 6959 -5070 4671



05894 Ø 22 mm
goma barra estabilizadora interior;Eje delantero

oe: 7174 0109 -7174 6346



06020
silentbloc anterior subchasis Eje delantero

oe: 3 02 568 -03 02 568



06021
silentbloc posterior subchasis posterior

oe: 3 02 569 -03 02 569



05606
jgo capuchón y tope amortiguador Eje delantero;eje delantero, ambos lados

oe: 55700767 -51866009



05889
soporte amortiguador completo con rodamiento Eje delantero

oe: 5175 5688



06055 Ø 66;80 mm
jgo. tope poliuretano amortiguadorcapuchón protector eje delantero, ambos lados

oe: 51755690



00815
tornillo rueda

oe: 1008501



90224
buje de rueda eje delantero, ambos lados

oe: 51748680



02114
sensor de freno 1.9 D Multijet - 2.4 D Multijet

oe: 5170 0153



02823
soporte sensor de vacio

oe: SE3952110 -834976

© INDUSTRIAL METALCAUCHO, S.L.U.

FIAT - CROMA (194) (06/2005 -)



01114 kit **0091 fuelle**
kit fuelle transmisión lado de engranaje

oe: 374319 -1603205 Ø 25-65 mm



01115 kit **0099 fuelle**
kit fuelle transmisión lado de rueda

oe: 46429633 Ø 28-86 mm



01174 kit **00174 fuelle**
kit fuelle transmisión lado de engranaje

oe: 51733779 -46308338 Ø 27



01175 kit **00175 fuelle**
kit fuelle transmisión lado de rueda

oe: 1603204 Ø 27-89 mm



01215 kit **00215 fuelle**
kit fuelle cremallera dirección eje delantero, ambos lados

oe: 77364254 Ø 14-55 mm



04308 Ø 170 mm - 6 canales
polea cigüeñal

oe: 73501275



04412 Ø 30,5 mm
polea cigüeñal 2.4 D Multijet

oe: 5521 5574 -7174 7796



04491 Ø 35 mm
polea cigüeñal

oe: 5614 415 -5614 437



05689 Ø 169 mm - 6 canales
polea cigüeñal

oe: 5520 8280 -7174 7797



06013 Ø 17 mm
polea de alternador

oe: 1204 151 -1204 175



02428
soporte tubo de escape

oe: 852 726 -0852 726

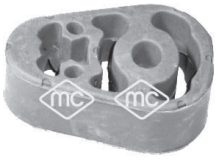

05534
soporte central escape delante 1.9 D Multijet - 2.4 D Multijet

oe: 51769176 -55187596



05559
soporte tubo de escape

oe: 46742184

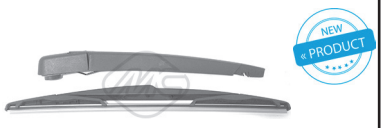

68058 longitud: 390 mm
limpiaparabrisas posterior

oe: 51 736 417

CANALIZACIONES DE AGUA:

motor es 1.2 y 1.4 de gasolina

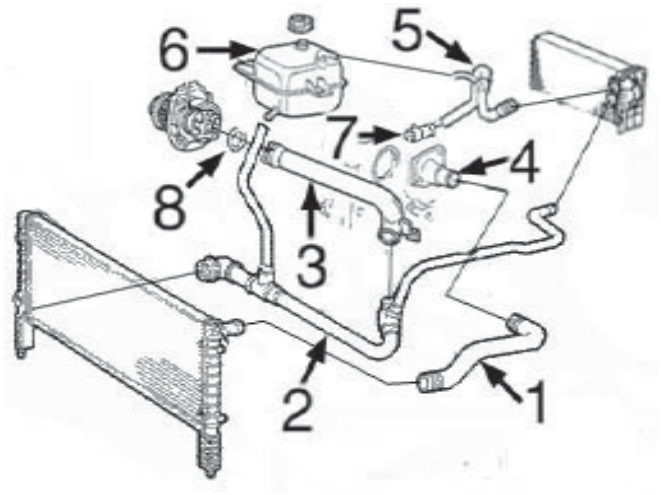

1- 9361 mgto superior radiador 1.2-1.4
2- 9362 mgto inferior radiador 1.2
n/d mgto inferior radiador 1.4
3- 3220 tubo de agua metálico 1.2
3193 tubo de agua metálico 1.4
4- 3756 termostato 1.2
3852 termostato 1.4
5- n/d mgto de calefactor a culata y botella
6- 3736 botella de expansión
3740 tapón botella de expansión 1,4 bar
7- n/d boquilla en culata
8- 5776 junta para tubo de agua metálico

9370 mgto desvaporizador

motor 1.6 de gasolina

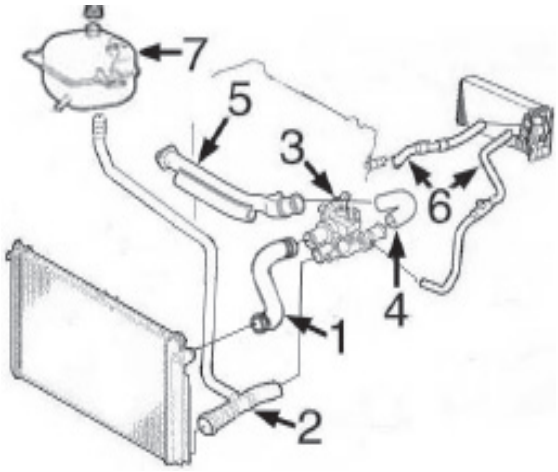

1- n/d mgto superior radiador
2- n/d mgto inferior radiador
3- 3931 cuerpo de termostato
4- 9454 mgto de tubo metálico a cuerpo termostato
5- 3199 tubo de agua metálico
6- n/d jgo mgtos calefactor
7- 3736 botella de expansión
3740 tapón botella de expansión 1,40 bar

motor 1.9D (NO JTD)

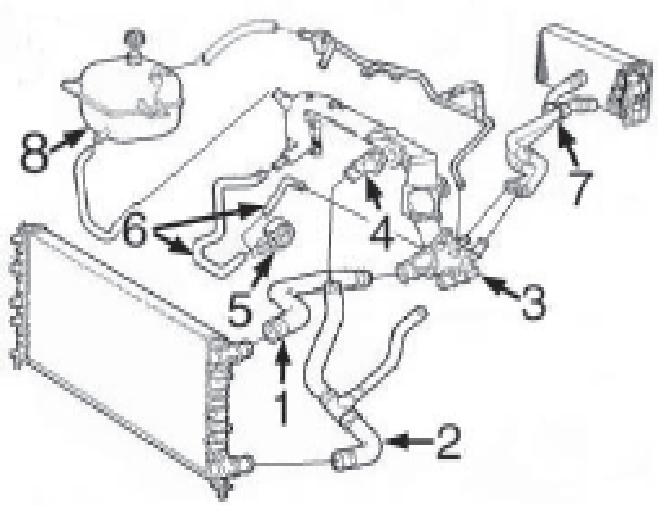

1- 9363 mgto superior radiador
2- 9364 mgto inferior radiador
3- 3863 caja de termostato
4- n/d boquilla de aluminio
5- n/d intercambiador de calor
6- 9374 jgo mgtos de intercambiador a tubo
7- 9369 mgto doble calefactor
8- 3736 botella de expansión
3740 tapón botella de expansión 1.0 bar

9359 mgto desvaporizador

© INDUSTRIAL METALCAUCHO, S.L.U.

motor 1.9JTD

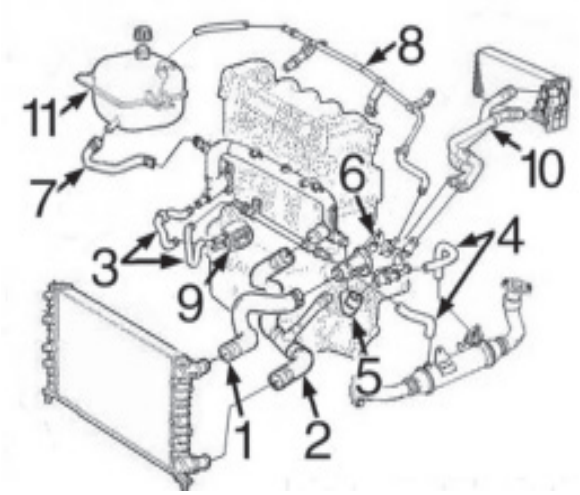

1-	9365	mgto superior radiador
2-	9366	mgto inferior radiador
3-	n/d	jgo mgtos intercambiador
4-	n/d	jgo mgtos en sonda Lambda
5-	9367	mgto de tubo rígido a termostato
6-	3863	caja de termostato
7-	n/d	mgto de botella a tubo rígido
8-	n/d	tubo rígido de termostato a botella
9-	6160	intercambiador de calor
10-	9375	mgto doble de calefactor
11-	3736	botella de expansión
	3740	tapón botella de expansión 1.0 bar
	9360	mgto desvaporizador

motor 1.3MJTD

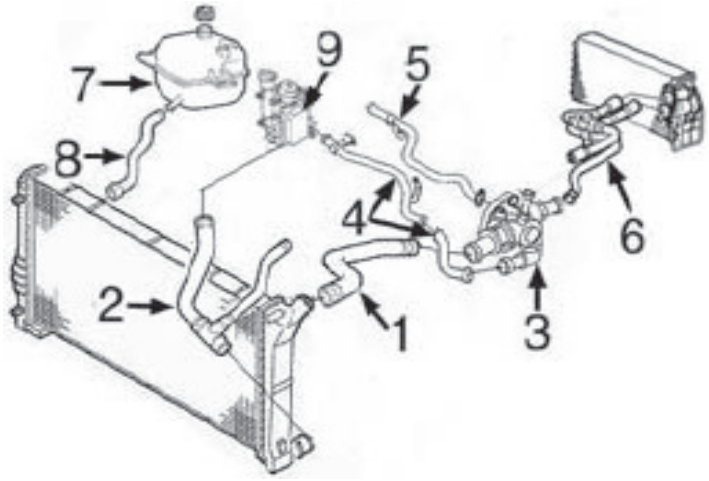

1-	9417	mgto superior radiador
2-	9418	mgto inferior radiador
3-	3849	caja de termostato hasta -'05
	3886	caja de termostato desde '05-
4-	3215	tubo metálico de intercambiador con mgto a termostato
5-	3216	tubo metálico a bomba de agua
6-	9419	mgto doble de calefactor
7-	3736	botella de expansión
	3740	tapón botella de expansión 1.0 bar
8-	n/d	mgto de botella a radiador
9-	5731	intercambiador calor aceite

CANALIZACIONES TURBOCOMPRESOR 1.9JTD:

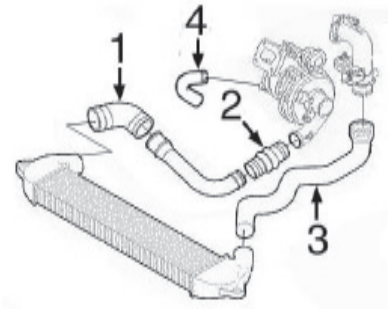

1-	9376	mgto de intercooler a Turbo, 1er. tramo
2-	9372	mgto de intercooler a Turbo, 2º tramo
3-	9377	mgto de intercooler a admisión
4-	9356	mgto lubricación Turbo

TUBOS DESVAPORIZADORES y de filtro de aire motor 1.3MJTD:

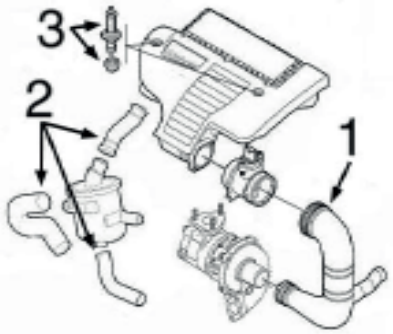

1-	3864	tubo de filtro de aire a Turbo hasta -'06
	3865	tubo de filtro de aire a Turbo desde '06-
2-	9386	jgo 3 mgtos desvaporizadores
3-	5662	jgo tornillo anclaje tapa motor



03193
tubo de agua metálico

oe: 46527322 -73500704



03199
tubo de agua metálico 1.6 16V (223AX-D1A) - 1.6 Natural Power

oe: 46516957 -46516955



03215
tubo de agua metálico 1.3 D Multijet

oe: 73500432 -55188299



03216
tubo de agua metálico 1.3 D Multijet

oe: 1342.18 -1323.JH



03220
tubo de agua metálico 1.2 (223AXA1A)

oe: 71754665 -46760149



03736
botella de expansión

oe: 51717782



03740
tapón botella expansión

oe: 46402982 -60810755



03756
tapa completa con termostato 1.2 (223AXA1A)

oe: 7589135



03795
tapón botella de expansión 1.4 - 1.6 D Multijet - 2.0 D Multijet

oe: 46799364



03849
caja de termostato 1.3 D Multijet

oe: 5522 4021 -5518 0041



03852
cuerpo de termostato 1.4

oe: 55202371 -55194029



03863
caja de termostato

oe: 46758946 -46795667



03886
cuerpo de termostato 1.3 D Multijet

oe: 5520 2373



03931
caja con termostato 1.6 16V (223AXD1A) - 1.6 Natural Power

oe: 46776217



05776
junta para tubo de agua metálico

oe: 55185066



09361
mgto superior radiador arriba 1.2 (223AXA1A)

oe: 46822731



09362
mgto inferior radiador debajo 1.2 (223AXA1A)

oe: 46747724



09363
mgto superior radiador arriba 1.9 D (223AXB1A) - 1.9 JTD

oe: 46808790



09364
mgto inferior radiador debajo 1.9 D (223AXB1A) - 1.9 JTD

oe: 46747727



09365
mgto superior radiador 1.9 D (223AX-B1A) - 1.9 JTD - 1.9 JTD (223AXE1A)

oe: 46826547 -46779529



09366
mgto inferior radiador debajo 1.9 D (223AXB1A) - 1.9 JTD - 1.9 JTD

oe: 46779530

© INDUSTRIAL METALCAUCHO, S.L.U.



09367
mgto de tubo rígido a termostato 1.9 D Multijet - 1.9 JTD - 1.9 JTD (223AXE1A)
oe: 46805188



09374
jgo mgtos intercambiador
oe: 46762424



09417
mgto superior radiador arriba 1.3 D Multijet
oe: 51757913

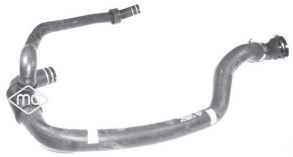

09418
mgto inferior radiador debajo 1.3 D Multijet
oe: 51757915



09424
jgo mgtos a sonda Lambda 1.9 D Multijet - 1.9 JTD - 1.9 JTD (223AXE1A)
oe: 46761247 -60816442



09454
mgto de tubo metálico a termostato 1.6 16V (223AXD1A) - 1.6 Natural Power
oe: 46472385



06160
intercambiador de calor 1.9 JTD - 1.9 JTD (223AXE1A)
oe: 55180933



09369
mgto doble calefactor 1.9 D (223AXB1A) - 1.9 JTD
oe: 46559543



09375
mgto doble calefactor
oe: 46825333



09419
mgto doble calefactor 1.3 D Multijet
oe: 51703667



03865
tubo de admisión a intercooler 1.3 D Multijet
oe: 51793174

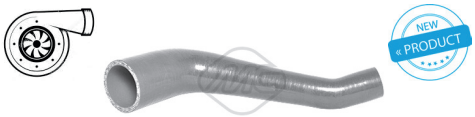

06535
tubo turbo
oe: 51705995



06536
tubo aire 1.3 D Multijet
oe: 51742575



06537
tubo aire 1.9 JTD - 1.9 JTD (223AXE1A)
oe: 46759191



09356
mgto de lubricación Turbo 1.9 D Multijet - 1.9 JTD - 1.9 JTD (223AXE1A)
oe: 60813937 -46456294



09371
mgto toma de aire 1.9 JTD - 1.9 JTD (223AXE1A)
oe: 55182567 -55202255



09372
mgto turbo
oe: 51703325



09373
mgto toma de aire 1.9 D (223AXB1A) - 1.9 JTD (223AXE1A)
oe: 46770959



09376
mgto turbo 1.9 JTD
oe: 51703326



09377
mgto turbo 1.9 JTD - 1.9 JTD (223AXE1A)
oe: 46779537



09359
mgto desvaporizador 1.9 D (223AXB1A)
oe: 46551755

FIAT - DOBLO (03/2001 -)



09360
mgto desvaporizador 1.9 D Multijet - 1.9 JTD - 1.9 JTD (223AXE1A)
oe: 46749675 -46767698



09370
mgto desvaporizador 1.2 (223AXA1A) - 1.6 16V (223AXD1A)
oe: 46536776



09386
jgo 3 mgtos desvaporizadores 1.3 D Multijet
oe: 55185374 -55191438

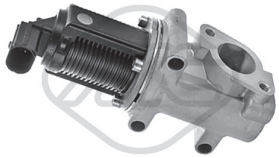

93028
válvula EGR 1.9 JTD - 1.9 JTD (223AXE1A)
oe: 55215030 -55204236



93031
válvula EGR 1.9 D Multijet - 1.9 JTD - 1.9 JTD (223AXE1A)
oe: 71793800 -71788561



93044
válvula EGR 1.3 D Multijet
oe: 93196799 -93188772



00245
goma varilla nivel aceite 1.2 (223AXA1A) - 1.4
oe: 4328493 -4102056



00675
tapon cárter aceite
oe: 60808630 -7734022



02789
tapón de bloque de Ø 50 mm 1.2 (223AXA1A)
oe: 7579570 -55182787



03685
tapón llenado aceite
oe: 55197222 -73501331



03704
tapón llenado aceite
oe: 71740676



03837
tapa filtro de aceite 1.3 D Multijet
oe: 73500070



03862
tapón llenado aceite
oe: 46548447 -55186485



03866
tapón llenado aceite
oe: 7768521 -55187763



04062
tapón cárter de aceite 1.9 D (223AXB1A) - 1.9 JTD - 1.9 JTD (223AXE1A)
oe: 46476967



04126
tapón cárter aceite sobremedida 20x150
oe:



04893
tapón de bloque 1.2 (223AXA1A) - 1.4
oe: 91600682



05106
tapón cárter de aceite 22x150
oe: 46823509 -46823509



05160
tapon llenado aceite 1.2 (223AXA1A)
oe: 7545141



05504
varilla de nivel aceite 1.3 D Multijet
oe: 55191259



05505
varilla de nivel aceite 1.6 16V (223AX-D1A) - 1.6 Natural Power
oe: 46517953

© INDUSTRIAL METALCAUCHO, S.L.U.



05508
varilla de nivel aceite 1.9 D (223AXB1A) - 1.9 JTD - 1.9 JTD (223AXE1A)
oe: 46455268 -46467195



05673
tapón cárter de aceite 1.4
oe: 55184773

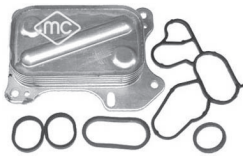

05731
intercambiador aceite con juntas 1.3 D Multijet
oe: 55193743

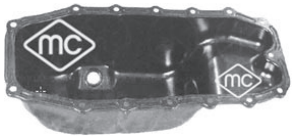

05915
cárter de aceite 1.3 D Multijet - 1.3 JTD 16V
oe: 55197679 -46743794

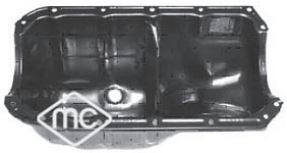

05918
cárter de aceite 1.2 (223AXA1A)
oe: 4651 5152



05919
cárter de aceite 1.4
oe: 46747597 -55200418

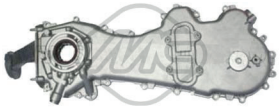

06581
cubierta distribución 1.3 D Multijet - 1.3 JTD 16V
oe: 55232196 S1 -55232196



92012
tubo entrada alimentación de combustible 1.3 JTD 16V
oe: 51738254



92013
tubo retorno alimentación de combustible 1.3 JTD 16V
oe: 51738255



92018
jgo completo tubos rigidos alimentacion de combustible / refrigeración 1.3 D
oe: 51861080 -51873181



92019
tubo rigido alimentación de combustible 1.3 D Multijet
oe: 51873181



92020
tubo rigido de refrigeración 1.3 D Multijet
oe: 51873181



92021
tubo rigido alimentación de combustible 1.3 D Multijet
oe: 51873181



92022
tubo rigido alimentación de combustible 1.3 JTD 16V
oe: 51738186 -51743942



92034
jgo completo tubos rigidos alimentacion de combustible / refrigeración 1.3 D
oe: 51783277



92035
tubo rigido alimentación de combustible 1.3 D Multijet
oe: 51783277



92036
tubo rigido de refrigeración 1.3 D Multijet
oe: 51783277



92037
tubo rigido alimentación de combustible 1.3 D Multijet
oe: 51783277



92048
tubo alimentación de combustible 1.3 JTD 16V
oe: 46784581



92049
tubo rigido inyección 1.3 D Multijet
oe: 55245385

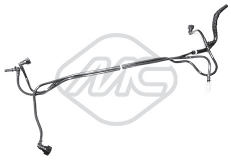

92051
jgo completo tubos alimentación de combustible 1.3 JTD 16V
oe: 51738255 -51738254

SUSPENSION DELANTERA y SOPORTES de MOTOR:

motores 1.2-1.4 de gasolina:

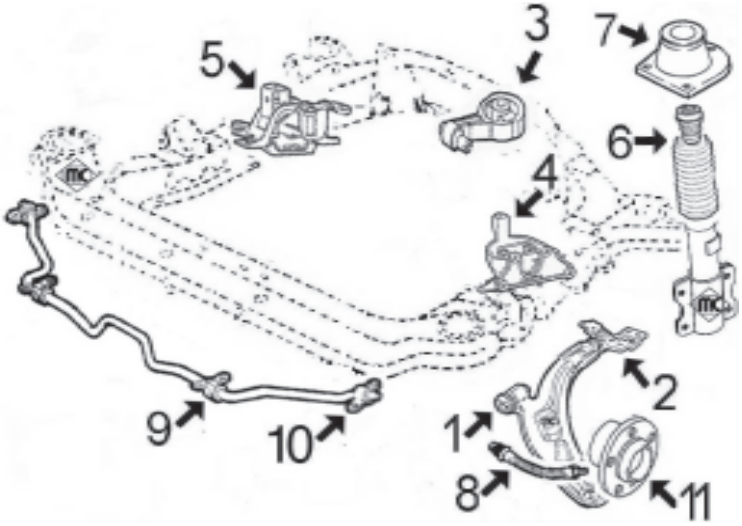

1- 4954 silentbloc anterior trapecio delantero
2- 4952 silentbloc posterior trapecio delantero derecho
4951 silentbloc posterior trapecio delantero izquierdo
3- 4891 soporte motor trasero 1.2
n/d soporte motor trasero 1.4
4- 4983 soporte motor izquierdo 1.2
n/d soporte motor izquierdo 1.4
5- 5547 soporte motor derecho
6- 4982 jgo. tope poliuretano y fuelle suspensión delantera
7- 4823 soporte amortiguador delantero derecho completo con rodamiento
4824 soporte amortiguador delantero izquierdo completo con rodamiento
8- 96210 latiguillo freno delantero (510 mm)
9- 4955 goma para barra estabilizadora de 23 mm
4956 goma para barra estabilizadora de 24 mm
10- 4981 soporte puntal barra estabilizadora
11- 90113 buje rueda delantera

motores 1.3MJTD, 1.9D y 1.9JTD:

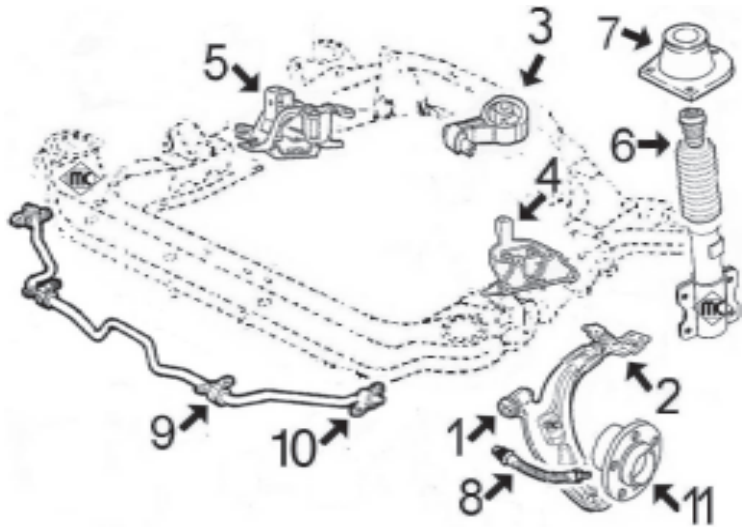

1- 4954 silentbloc anterior trapecio delantero
2- 4952 silentbloc posterior trapecio delantero derecho
4951 silentbloc posterior trapecio delantero izquierdo
3- 4891 soporte motor trasero
4- 4983 soporte motor izquierdo
5- 5492 soporte motor derecho 1.3MJTD
4950 soporte motor derecho 1.9D-1.9JTD
6- 4982 jgo. tope poliuretano y fuelle suspensión delantera
7- 4823 soporte amortiguador delantero derecho completo con rodamiento
4824 soporte amortiguador delantero izquierdo completo con rodamiento
8- 96210 latiguillo freno delantero (510 mm)
9- 4955 goma para barra estabilizadora de 23 mm
4956 goma para barra estabilizadora de 24 mm
10- 4981 soporte puntal barra estabilizadora
11- 90113 buje rueda delantera 1.3MJTD-1.9D
90099 buje rueda delantera 1.9JTD

SUSPENSION TRASERA:

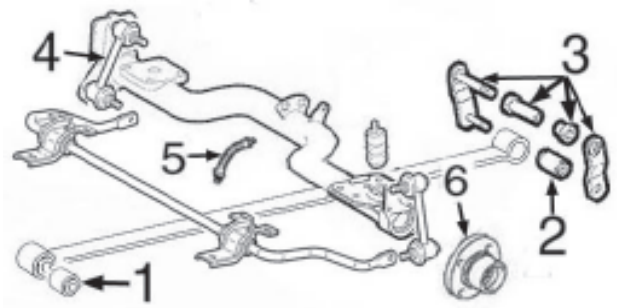

1- 4984 silentbloc anterior ballesta trasera
2- 4985 silentbloc posterior ballesta trasera (inferior)
3- 5502 soporte posterior ballesta completo
4- 5503 bieleta puntal barra estab. trasera
5- 96211 latiguillo freno trasero (465 mm)
6- 90116 buje rueda trasera con rodamiento

© INDUSTRIAL METALCAUCHO, S.L.U.



04891
soporte motor posterior

oe: 51760173 -46767476



04950
soporte motor derecha

oe: 51760172 -46759568



04983
soporte motor Eje trasero

oe: 46759737



05492
soporte motor 1.3 D Multijet

oe: 51739095 -46840661



05547
soporte motor delante 1.2 (223AXA1A)

oe: 46528854 -46767475



06490
soporte motor posterior;izquierda 1.3 D Multijet

oe: 51813603

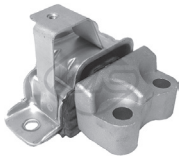

06491
soporte motor Eje trasero izquierda 1.4

oe: 51813606 -51782194



06517 Ø 12,52 mm
soporte motor posterior 1.4 - 1.6 16V (223AXD1A)

oe: 46773926 -46830162

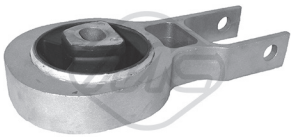

06518 Ø 14 mm
soporte motor posterior 1.4

oe: 51815759



06519
soporte motor posterior 1.6 D Multijet - 2.0 D Multijet

oe: 51831511 -51879480



06520
soporte motor derecha 1.4

oe: 51849522

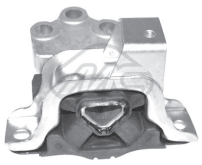

06521
soporte motor izquierda 1.6 16V (223AX-D1A) - 1.6 Natural Power

oe: 51952356 -51822810



06522
soporte motor posterior 1.3 D Multijet

oe: 51837816



06523
soporte motor derecha;delante 1.6 16V (223AXD1A)

oe: 51760171 -46820471

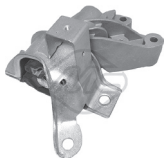

06524
soporte motor derecha;delante 1.4

oe: 51762065



04951 Ø 20 mm
silentbloc posterior trapecio Eje delantero, izquierda

oe: 51747322



04952 Ø 20 mm
silentbloc posterior trapecio Eje delantero, derecha

oe: 46454077 -46748579



04954 Ø 12 mm
silentbloc anterior trapecio centro;Eje delantero abajo

oe: 46421522



04955 Ø 22 mm
goma central barra estabilizadora exterior;Eje delantero

oe: 46738808



04956 Ø 23 mm
goma para barra estabilizadora de Ø24 mm interior;Eje delantero

oe: 46790552



04981 Ø 12 mm
soporte puntal barra estabilizadora exterior;Eje delantero

oe: 51744226 -46841320



05503
bieleta puntal barra estabilizadora eje trasero ambos lados
oe: 51717001 -51717000



06421 Ø 7 mm
barra estabilizadora exterior;Eje delantero;eje delantero, ambos lados 1.2
oe: 46743788 -46743786



06498 Ø 23,5 mm
goma barra estabilizadora eje delantero, ambos lados 1.3 D Multijet - 1.4
oe: 51886184 -51854406



06586 Ø 12,5 mm
silentbloc izquierda;derecha;Eje delantero
oe: 51811978



06587 Ø 12,2 mm
silentbloc Eje delantero
oe: 95 514 537 (-) -95 514 536 (-)



04823
soporte amortiguador completo conrodamiento Eje delantero, derecha
oe: 46760673 -82491440



04824
soporte amortiguador completo con rodamiento Eje delantero, izquierda
oe: 46760674 -82491441

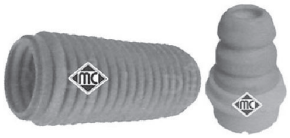

04982
juego capuchón y tope poliuretano amortiguador eje delantero, ambos lados
oe: 46792633 -46466619

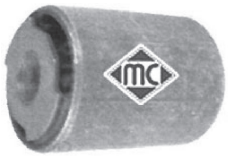

04984 Ø 16 mm
silentbloc anterior ballesta
oe: 46766963

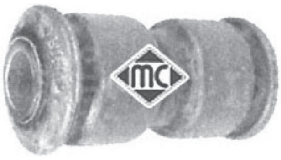

04985 Ø 14.7 mm
silentbloc anterior ballesta posterior;Eje trasero
oe: 46473041



05502
soporte ballesta completo
oe: 51774010 -15503821



05606
jgo capuchón y tope amortiguador Eje delantero;eje delantero, ambos lados
oe: 55700767 -51866009



06499
tope suspensión Eje trasero
oe: 51865204



06500
tope suspensión Eje trasero 1.4
oe: 51864414



06526
tope suspensión Eje trasero 1.6 16V (223AXD1A) - 1.6 Natural Power
oe: 46751547



06527
tope suspensión Eje trasero;izquierda;derecha 1.3 D Multijet - 1.4 - 1.9 D Multijet
oe: 51755085



06528
tope suspensión Eje trasero
oe: 46817717



06529 Ø 23,2 mm
tope suspensión Eje delantero
oe: 46804120



06530
tope suspensión Eje trasero;izquierda;derecha 1.6 16V (223AXD1A)
oe: 46751548

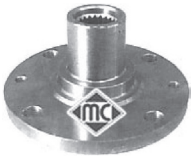

90099 Ø 37 mm
buje rueda eje delantero, ambos lados 1.9 JTD - 1.9 JTD (223AXE1A)
oe: 46745258



90113 Ø 37 mm
buje rueda Eje delantero 1.2 (223AXA1A) - 1.6 16V (223AXD1A) - 1.9 D (223AX-
oe: 7522385 -46798592

© INDUSTRIAL METALCAUCHO, S.L.U.

FIAT - DOBLO (03/2001 -)



90116 Ø 30 mm
buje rueda eje trasero ambos lados

oe: 46554134 -46512973



90152
buje de rueda Eje trasero

oe: 51759727



90155
buje de rueda eje trasero ambos lados

oe: 51810087



90227
buje de rueda Eje trasero

oe: 71769492 -71753819



02823
soporte sensor de vacio

oe: SE3952110 -834976



74046 Ø 37 mm
rodamiento Eje delantero

oe: 589 0987 -82390273

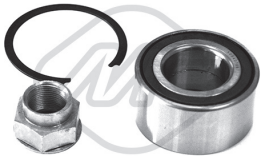

74100 Ø 37 mm
rodamiento Eje delantero

oe: 46519869 -46512970



74103 Ø 37 mm
rodamiento Eje delantero

oe: 71729125 -0046836196



96210 longitud: 500 mm
latiguillo de freno Eje delantero

oe: 46738613



96211 longitud: 465 mm
latiguillo de freno Eje trasero

oe: 46749271



01120 kit **fuelle**
kit fuelle transmisión lado de engranaje

oe: 46307784 Ø 24.7



01148 kit **00148 fuelle**
kit fuelle transmisión lado de engranaje

oe: 46307841 Ø 22-69 mm



01154 kit **00154 fuelle**
kit fuelle transmisión lado de engranaje

oe: 7715294 Ø 21-65 mm



01155 kit **00155 fuelle**
kit fuelle transmisión lado de rueda

oe: 46307716 Ø 26-84 mm



01157 kit **00157 fuelle**
kit fuelle transmisión lado de rueda

oe: 46307555 -46307575 Ø 23-75 mm



01196 kit **00196 fuelle**
kit fuelle cremallera dirección

oe: 6869950 -86VB3K661AB Ø 15-50 mm

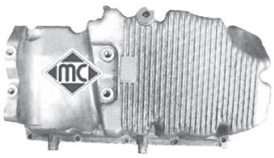

05263
cárter de aceite 1.9 D (223AXB1A) - 1.9 JTD (223AXE1A)

oe: 46753459 -46770103



04308 Ø 170 mm - 6 canales
polea cigüeñal

oe: 73501275



04719 Ø 35 mm
polea cigüeñal 1.3 D Multijet

oe: 5520 0498 -4681 9147



05041 Ø 165 mm - 4;6 canales
polea cigüeñal

oe: 55182506



05689 Ø 169 mm - 6 canales
polea cigüeñal

oe: 5520 8280 -7174 7797

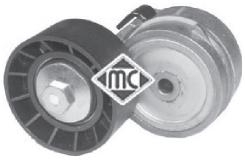

04927
tensor correa alternador 1.9 JTD - 1.9 JTD (223AXE1A)
oe: 5518 0011 -4654 6374



05001 Ø 17 mm
polea de alternador
oe: 995 1162 -0994 8225

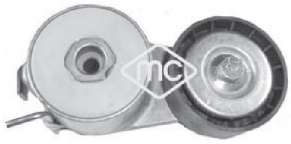

05090
tensor correa alternador 1.4
oe: 5519 1969 -4654 8452



05658
tensor correa alternador 1.3 D Multijet
oe: 5182 1652



05670 Ø 17 mm
polea de alternador
oe: 77364723 -7736 4721



05671 Ø 17 mm
polea de alternador 1.3 D Multijet
oe: 7736 2721



05683 Ø 10 mm
rodillo tensor correa alternador 1.9 D Multijet - 1.9 JTD - 1.9 JTD (223AXE1A)
oe: 6081 4033 -4651 4222

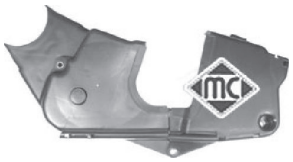

03754
jgo tapas correa distribución 1.2 (223AXA1A)
oe: 46782206 -46773346



03867
jgo tapas correa distribución 1.4
oe: 55183452 -55183453



05239
kit cadena-tensor de distribución 1.3 D Multijet
oe: 5522 1385 -4680 4589



05416 Ø 11.5 mm
piñon distribución 1.2 (223AXA1A)
oe: 46526261



05478
piñon distribución 1.4
oe: 55203781 -46520164



80750 longitud: 935/665+945/665
cable cambio
oe: 1493328080

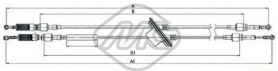

81161 longitud: 1125/900+1140/865
cable cambio
oe: 46807039 -4680628



84002 longitud:
cable cambio
oe: 55230236 -55227213



84003 longitud:
cable cambio
oe: 55230984

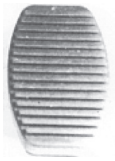

00413
cubrepedal freno y embrague
oe: 4170605



03873 longitud: mm
tope puntal cable embrague en pedal
oe: 46554494

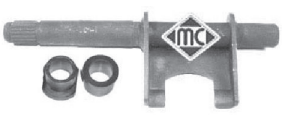

04268
horquilla embrague 1.4 - 1.6 16V (223AXD1A) - 1.6 Natural Power
oe: 7617578



05628 longitud: mm
tope cable embrague
oe: 46461731 -46461732

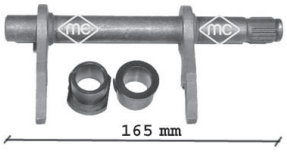

05707
horquilla embrague 1.3 D Multijet - 1.9 JTD - 1.9 JTD (223AXE1A)
oe: 46784964 -46784963

© INDUSTRIAL METALCAUCHO, S.L.U.

FIAT - DOBLO (03/2001 -)

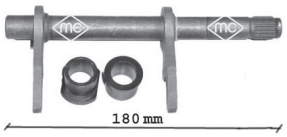

05708
horquilla embrague 1.2 (223AXA1A) - 1.9 D (223AXB1A)
oe: 46784964 -46784963



05714
guía embrague con retén 1.2 (223AXA1A) - 1.3 D Multijet
oe: 46411117



05715
guía embrague con retén
oe: 46411140 -40004820



83985 longitud: 732/185 mm
cable embrague manual
oe: 46816591



02639
soporte tubo de escape
oe: 7718578



02754
soporte tubo de escape
oe: 1755.62 -1755.62

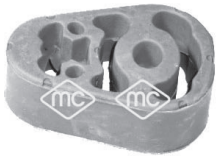

05534
soporte central escape delante 1.3 D Multijet - 1.9 JTD - 1.9 JTD (223AXE1A)
oe: 51769176 -55187596



02055
bomba limpiaparabrisas
oe: 4676 0972



02058
bomba limpiaparabrisas
oe: 46760973 -7688208



05662
jgo tornillo sujeción tapa motor 1.3 D Multijet
oe: 51818285 -5850817



68055 longitud: 360 mm
limpiaparabrisas posterior
oe: 51703357 -735451696



03123
tubo de agua metalico 2.5 TD - 2.5 TD 4x4
oe: 98455449 -7303545



03526
botella de expansión 2.0 - 2.5 D 4x4
oe: 4431399



03607
tapón botella radiador
oe:



03757
caja completa con termostato 1.9 D - 1.9 TD
oe: 7625346

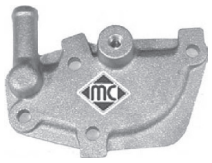

04619
tapa aluminio en bomba de agua 1.9 D - 1.9 TD
oe: 7728241 -5932811



07350
mgto superior radiador arriba 2.5 D
oe: 134358 -134358



07351
mgto inferior radiador debajo 2.5 D
oe: 135075 -135075



07354
mgto de termostato a bomba 1.9 D - 1.9 TD
oe: 7683628 -7683627



08839
mgto inferior radiador debajo 1.9 TD
oe: 1308316080



08167
mgto desvaporizador 1.9 D - 1.9 TD
oe: 7553019 -4368408



08494
mgto desvaporizador 1.9 TD
oe: 1180C1 -1180C1



00245
goma varilla nivel aceite 2.5 D 4x4
oe: 4328493 -4102056



00667
tapon cárter aceite
oe: 9759915980 -7830197000



00837
soporte cambio posterior
oe: 7663999

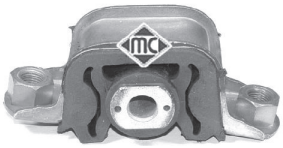

02984
soporte motor lado de engranaje 2.5 TD
oe: 1308696080



02985
silentbloc tirante posterior motor izquierda;delante
oe: 1310575080



00709 Ø 22 mm
goma puntal tensor brazo eje delantero, ambos lados
oe: 4339248



02863 Ø 15 mm
silentbloc brazo eje delantero, ambos lados
oe:



02872 Ø 25 mm
silentbloc anterior trapecio delante;Eje delantero abajo 2.0 - 2.5 D 4x4
oe: 13207 56080



02873 Ø 34,3 mm
silentbloc posterior trapecio exterior;Eje delantero abajo 2.0 - 2.5 D 4x4
oe: 3523.AP -3523.AP

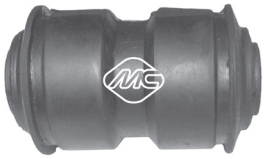

02954 Ø 16 mm
silentbloc anterior ballesta Eje trasero;delante
oe: 1304641080

© INDUSTRIAL METALCAUCHO, S.L.U.

FIAT - DUCATO I/II (01/1982 - 05/1994)



02955 Ø 16,4 mm
silentbloc posterior ballesta ambos lados;posterior
oe: 1304640080



90031
buje rueda Eje delantero
oe: 7657422



74031 Ø 50 mm
rodamiento Eje delantero
oe: 71714450 -4330647



96095 longitud: 290 mm
latiguillo de freno posterior
oe: 481627 -481627



96144 longitud: 455 mm
latiguillo de freno Eje delantero
oe:



01407 kit **00407 fuelle**
kit fuelle transmisión lado de engranaje
oe: 9564479580 -328778 Ø 33-88 mm



01579 kit **00579 fuelle**
kit fuelle transmisión lado de rueda
oe: 95569342 -329397 Ø 23-94 mm



01580 kit **00580 fuelle**
kit fuelle transmisión lado de engranaje
oe: 95613146 -95569341 Ø 23-96 mm

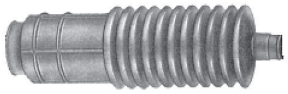

01620 kit **00620 fuelle**
kit fuelle cremallera dirección manual
oe: 9750000380 Ø 12-38 mm



01621 kit **00621 fuelle**
kit fuelle cremallera dirección manual
oe: 9750000280 Ø 12-48 mm



01820 kit **00820 fuelle**
kit fuelle cremallera dirección asistida
oe: 9945837 Ø 15-62 mm

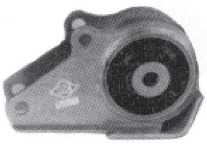

00650
soporte cambio posterior
oe: 4456819



80120 longitud: 1200/838 mm
cable embrague manual
oe: ZF04460471 -7724708

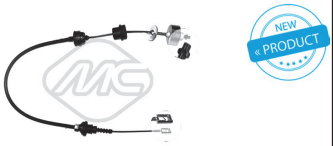

80185 longitud: 1034/520 mm
cable embrague manual
oe: 2150T5 -2150T4



00366 Ø 31 mm
soporte tubo de escape
oe: 82409205 -7610077

CANALIZACIONES DE AGUA:

motores PSA 1.9 D (1905 W3)
1.9 TD (1905 TD W3):

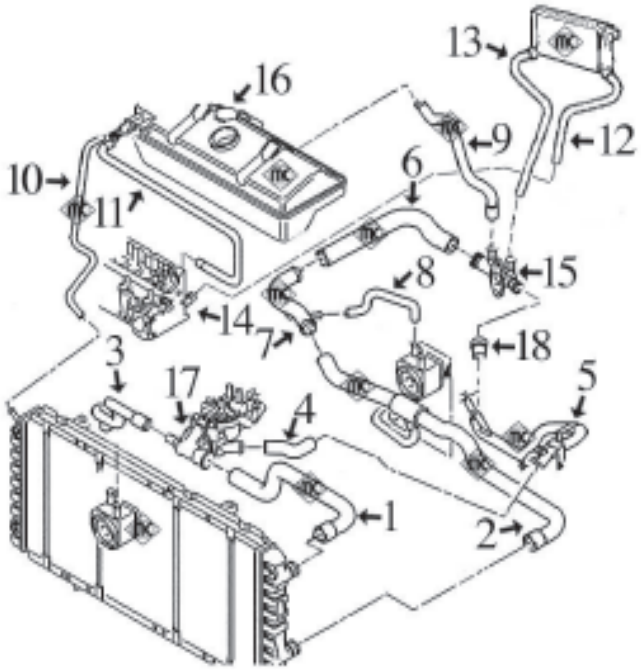

1-	8500	mgto superior radiador
2-	8502	mgto inferior radiador
3-	8506	mgto de tapa termostato a intercambiador
4-	8183	mgto de caja termostato a tubo hasta '98
	8480	mgto de caja termostato a tubo desde '98
5-	3057	tubo de agua metálico
6-	8505	mgto de tubo metálico a racor plástico
7-	3131	tubo de agua metálico
8-	8501	mgto de intercambiador a tubo metálico
9-	8507	mgto de racor plástico a botella
10-	116	mgto de botella a radiador. Cortar de rollo MC-116 Ø 8 x 15 mm longitud 720 mm
11-	*8504*	mgto de botella a culata
12-	8537	mgto de calefactor a culata
13-	8538	mgto de calefactor a racor plástico
14-	3059	boquilla en culata
15-	3503	racor plástico conexión mgtos.
16-	3572	tapón botella expansión 1.0 bar
17-	3546	tapa de termostato
18-	8312	mgto de tubo metálico a racor plástico

motores PSA 2.0HDi (DW10TD) y 2.2HDi (DW12TED):

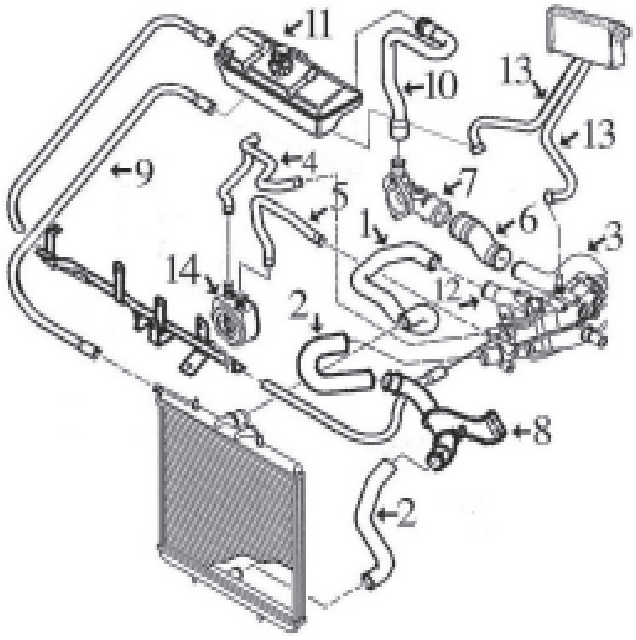

1-	8897	mgto superior radiador
2-	8898	mgto inferior radiador (2 tramos)
3-	3139	tubo de agua metálico 2.0HDi
	3174	tubo de agua metálico 2.2HDi
4-	8554	mgto de intercambiador a caja termostato
5-	8586	mgto de intercambiador a caja termostato
6-	8587	mgto de tubo metálico a tapa bomba 2.0HDi
	8950	mgto de tubo metálico a tapa bomba 2.2HDi
7-	3554	tapa bomba de agua conexión manguitos
8-	3169	tubo de agua metálico empalme mgto inferior
9-	n/d	mgto de botella a radiador
10-	n/d	mgto de botella a tapa bomba
11-	3816	botella de expansión
	3572	tapón botella expansión
12-	3135	tapa de termostato
13-	8946	juego mgtos de calefacción
14-	5401	intercambiador de calor
	8540	mgto desvaporizador

© INDUSTRIAL METALCAUCHO, S.L.U.

motores FIAT **1.9 Diesel (1930 DS)**
1.9 TurboDiesel (1930 TDS)

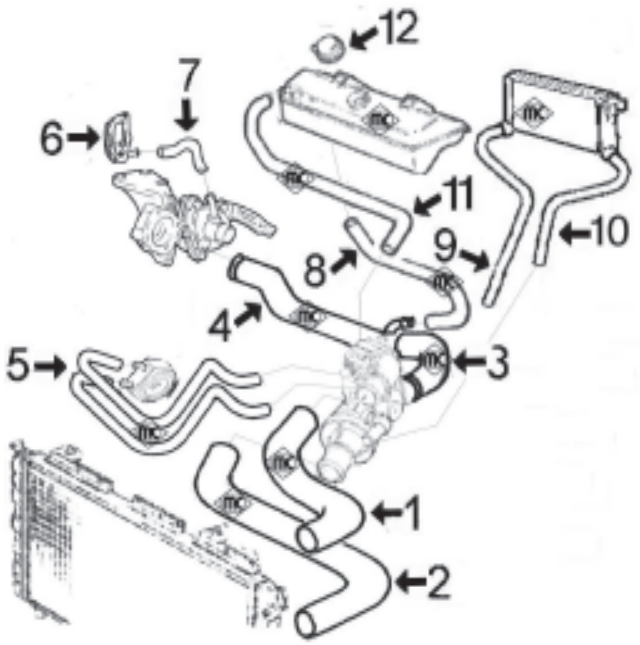

- **1- 8838** mgto superior radiador
- **2- 8839** mgto inferior radiador
- **3- 8819** mgto de caja termostato a tubo metálico
- **4- 3153** tubo de agua metálico con junta tórica
- **5- 8833** juego de tubos de caja termostato a intercambiador
- **6- 3141** tapa de aluminio en culata
- **7- 117** mgto de bomba de agua a tapa aluminio en culata:cortar de rollo MC-117 Ø 10x17 mm long. 120 mm
- **8- 8837** mgto de botella a tubo metálico
- **9- 8830** mgto de calefactor a culata
- **10- 8836** mgto de calefactor a caja termostato
- **11- 117** mgto de botella a caja termostato: cortar de rollo MC-117 Ø 10x17 mm long. 450 mm
- **12- 3816** botella de expansión
- **3572** tapón botella de expansión

motores SOFIM 2.5D/TD-2.8D/TD y 2.8HDi:

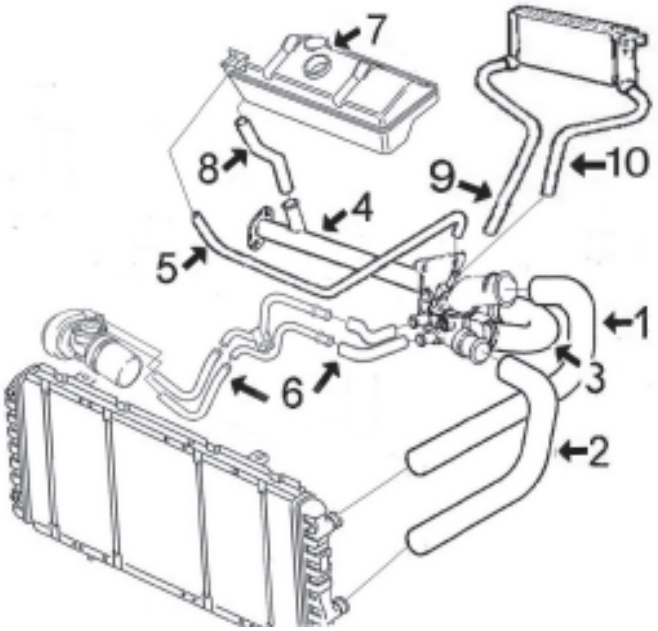

- **1- 8842** mgto superior radiador
- **2- 8843** mgto inferior radiador
- **3- 8832** mgto de caja termostato a tubo metálico
- **4- 3124** tubo de agua metálico
- **5- 117** mgto de caja termostato a botella: cortar de rollo MC-117 Ø 10x17 mm long. 420 mm
- **6- 8835** juego 4 mgtos de caja termostato a tubos metálicos y de tubos a intercambiador
- **7- 3572** tapón botella de expansión
- **8- 843** mgto de tubo metálico a botella: cortar de rollo MC-843 Ø 19x25 mm long. 420 mm
- **9- 8840** mgto de calefactor a culata
- **10- 8841** mgto de calefactor a caja termostato

mgtos. DESVAPORIZADORES 1.9 Diesel (XUD9) y TurboD (XUD9TE) (motores PSA)

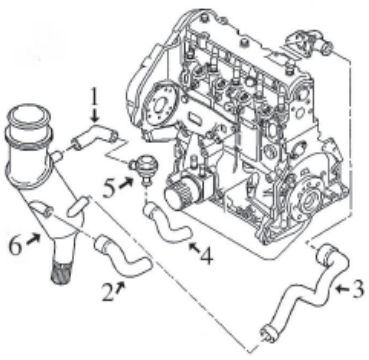

- **1- 8167** mgto de decantador a regulador motor 1.9 Diesel
- **8492** mgto de decantador a regulador motor 1.9 TD
- **2- 8166** mgto de cárter a decantador motores D + TD
- **3- 8494** mgto de decantador a culata D + TD
- **4- 8493** mgto de regulador a filtro aire TD
- **5- 3637** válvula desvaporizadora
- **6- 3666** decantador completo con tapón y junta tórica



02351 Ø 41 mm
junta de termostato 2.0

oe: 134030 -133953



02361
junta de termostato 1.9 D - 1.9 TD

oe: 133992 -133992



03057
tubo metálico

oe: 1307W2 -1307W2



03059
boquilla metálica en culata

oe: 93010296



03124
tubo de agua

oe: 98472292



03131
tubo de agua metálico 1.9 D - 1.9 TD

oe: 1307.Z1 -1307.Z1

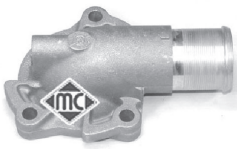

03135
tapa de termostato (aluminio)

oe: 1336.P2 -1336.P2



03139
tubo de agua metálico con junta 2.0 JTD

oe: 1307YZ -1307YZ



03153
tubo de agua 1.9 D

oe: 1308350080



03169
tubo de empalme mgto inferior 2.0 - 2.0 4x4 - 2.0 JTD

oe: 1307XX



03174
tubo de agua metálico

oe: 1307.SJ -1307.SJ



03503
brida agua conexión mgtos con junta tórica 1.9 TD

oe: 1336.G4 -1336.G4



03523
brida agua conexión mgtos con junta tórica

oe: 1339.79 -1339.79



03526
botella de expansión

oe: 4431399



03538
tapa de termostato 2.0

oe: 1336.A1 -1336.A1



03546
tapa de termostato

oe: 1336.G3



03556
tapa de termostato (plástico) 2.0 JTD

oe: 1336.R9



03572
tapón botella de expansión

oe: 46556738 -46402983



03758
botella de expansión

oe: 46442367

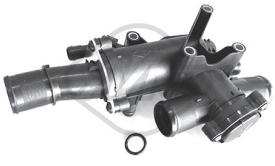

03787
caja de termostato

oe:



03816
botella de expansión

oe: 1323.J7 -1323.J7

© INDUSTRIAL METALCAUCHO, S.L.U.



03863
caja de termostato 2.0

oe: 46758946 -46795667

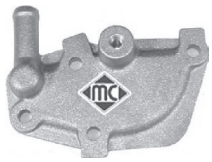

04619
tapa aluminio en bomba de agua

oe: 7728241 -5932811



08183
mgto de tubo metálico a termostato

oe: 9609885280



08312
mgto de tubo metálico a caja agua

oe: 1307W4 -1307W4



08480
mgto de caja termostato a tubo

oe: 1307HZ -1307HZ



08500
mgto superior radiador 1.9 D - 1.9 TD

oe: 1343.K6 -1343.K6



08502
mgto inferior radiador debajo

oe: 1351R7 -1351R7



08505
mgto de tubo metálico a racor plástico arriba 1.9 D - 1.9 TD

oe: 1307Z4 -1307Z4



08507
mgto de racor plástico a botella

oe: 1307Z6 -1307Z6



08586
mgto intercambiador

oe: 1307RZ -1307RZ



08587
mgto de tubo metálico a racor 2.0 JTD

oe: 9633045380



08819
mgto de tubo metálico a termsotato 1.9 D - 1.9 TD

oe: 7721395 -60812417



08832
mgto de caja termostato a tubo

oe: 98475796



08833
jgo mgtos a intercambiador 1.9 D - 1.9 TD

oe: 1313788080



08835
jgo 4 mgtos a intercambiador

oe: 98497978 -98497977



08837
mgto de tubo metálico a botella 1.9 D - 1.9 TD

oe: 1301383080



08838
mgto superior radiador arriba 1.9 D - 1.9 TD - 1.9 TD CAT

oe: 1308109080



08839
mgto inferior radiador debajo

oe: 1308316080



08842
mgto superior radiador arriba

oe: 1302461080



08843
mgto inferior radiador debajo

oe: 1316758080



08897
mgto superior radiador arriba 2.0 JTD

oe: 1326971080



08898
mgto inferior radiador debajo 2.0 JTD

oe: 1351GC -+1307ZY



08950
mgto de tubo a tapa de plàstico

oe: 1307.SK -1307.SK



08501
mgto de intercambiador a tubo metálico

oe: 1307Z0 -1307Z0



08506
mgto de caja termostato a intercambiador 1.9 D - 1.9 TD

oe: 1307Z8 -1307Z8



08537
mgto de calefactor a culata 1.9 D - 1.9 TD

oe: 6464.CG -6464.CG



08538
mgto de calefactor a racor plástico 1.9 D - 1.9 TD

oe: 6464.X4 -6464.X4



08830
mgto calefactor Salida 1.9 D - 1.9 TD - 1.9 TD CAT

oe: 1310006080



08836
mgto calefactor Entrada 1.9 D - 1.9 TD - 1.9 TD CAT

oe: 1310007080



08840
mgto de calefactor a culata Salida 2.5 D - 2.5 TDI

oe: 1316740080 -1306647080



08841
mgto de calefactor a caja termostato Entrada

oe: 1316739080



08946
jgo mgtos calefactor 2.0 JTD

oe: 6466.P2 -6466.P2



06508
tubo aire 2.5 TDI

oe: 1307003080

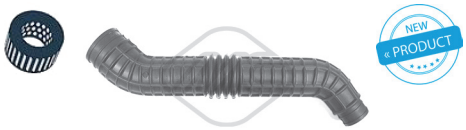

06509
tubo aire Caja filtro de aire;Salida 2.8 TDI

oe: 1313440080

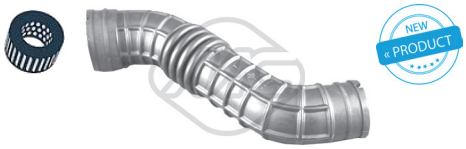

06510
tubo aire 1.9 D - 2.5 D

oe: 1312318080



06511
tubo aire 1.9 D - 2.5 D

oe: 1311545080



06512
tubo aire

oe: 1312257080



03637
válvula desvaporizadora

oe: 0361 58 -0361 58



08166
mgto desvaporizador 1.9 D - 1.9 TD

oe: 9351024180



08167
mgto desvaporizador 1.9 D - 1.9 TD

oe: 7553019 -4368408



08492
mgto desvaporizador 1.9 TD

oe: 1310634080



08493
mgto desvaporizador 1.9 TD

oe: 1192E3 -1192E3

© INDUSTRIAL METALCAUCHO, S.L.U.

FIAT - DUCATO III/IV (03/1994 - 2006)



08494
mgto desvaporizador 1.9 TD - 1.9 TD CAT
oe: 1180C1 -1180C1



08540
mgto desvaporizador
oe: 1192R5 -1192R5



00667
tapon cárter aceite
oe: 9759915980 -7830197000



02452
tapón cárter de aceite
oe: 4403189 -0311.14



03642
tapón llenado aceite
oe: 1180.F9



03666
decantador completo con tapón y junta
oe: 1180.C0 -1180.C0



05401
intercambiador de calor 2.0 JTD
oe: 1103N1 -1103N1



05441
tapón cárter aceite 22x150mm
oe: 504048131 -16993411

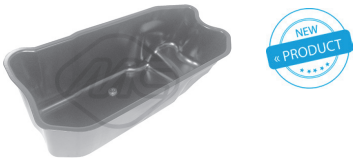

06320
carter aceite 2.3 JTD
oe: 504018305 -504328878

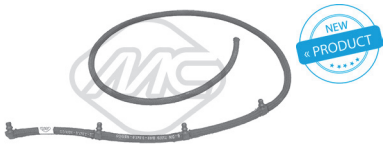

92061
tubo alimentación de combustible 2.3 JTD
oe: 55264929

Canalizaciones Turbocompresor 2.0HDi-2.2HDi, motor PSA:

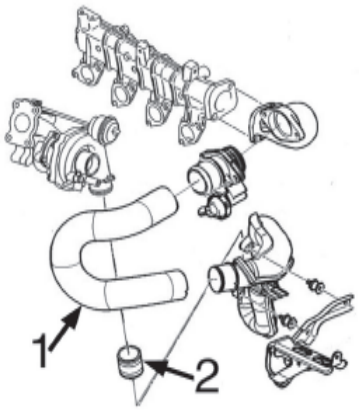

1- 9239 tubo de enlace 2.0HDi
n/d tubo de enlace 2.2HDi
2- 9227 tubo de entrada a Turbo 2.0HDi+2.2HDi

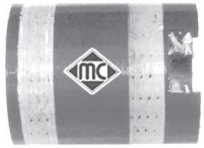

09227
mgto empalme Turbo 2.0 JTD
oe: 0382.AP -0382.AP



09239
mgto de enlace aspiración Turbo 2.0 JTD
oe:

SUSPENSION DELANTERA y SOPORTES DE MOTOR HASTA -2002:

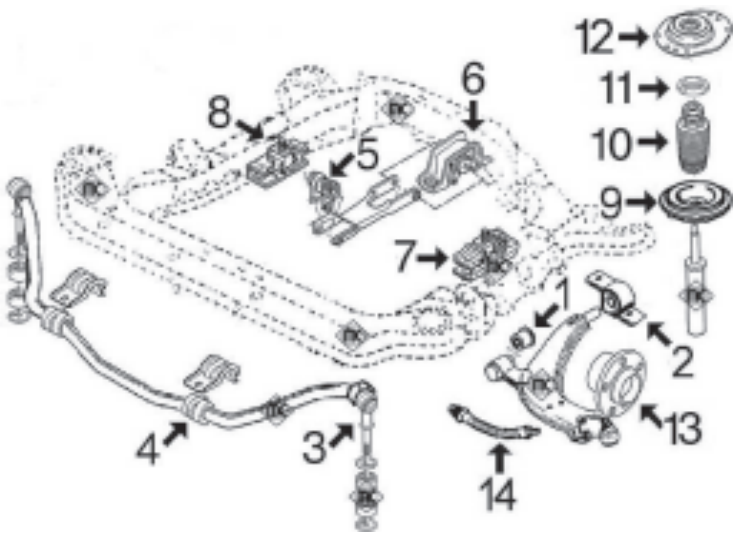

1- 2872 silentbloc anterior trapecio delantero
2- 2873 silentbloc posterior trapecio delantero
3- 2956 bieleta puntal barra estabilizadora completa
4- 5732 goma barra estabilizadora
5- 2985 silentbloc tirante posterior motor
6- 2984 soporte motor trasero
7- 2987 soporte motor izquierdo 2.0-1.9D-2.5D-2.8D
4565 soporte motor izquierdo 2.0HDi-2.2HDi-2.8HDi
8- 2986 soporte motor derecho 2.0-1.9D-2.5D-2.8D
4565 soporte motor derecho 2.0HDi-2.2HDi-2.8HDi
9- 4446 soporte superior muelle delantero
10- 4616 capuchón con tope amortiguador 1.000/1.400 Kg.
4617 capuchón con tope amortiguador 1.800 Kg.
11- 4182 rodamiento soporte amortiguador delantero
12- 2918 soporte amortiguador izquierdo
2925 soporte amortiguador derecho
13- 90039 buje rueda delantera 1.000-1.400 Kg. hasta -'01
90102 buje rueda delantera 1.000-1.400 Kg. desde -'01
90040 buje rueda delantera 1.800 Kg. hasta -'01
90101 buje rueda delantera 1.800 Kg. desde -'01
14- 96102 latiguillo freno delantero (490 mm)

SUSPENSION DELANTERA y SOPORTES DE MOTOR DESDE 2002-:

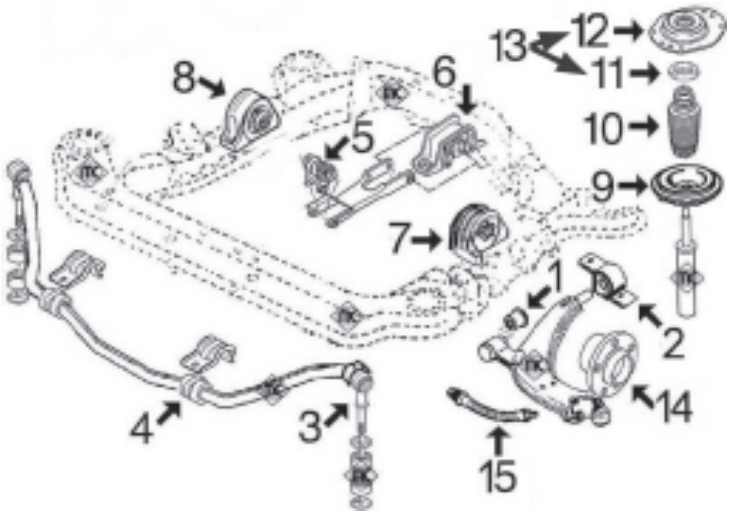

1- 2872 silentbloc anterior trapecio delantero
2- 2873 silentbloc posterior trapecio delantero
3- 2956 bieleta puntal barra estabilizadora completa
4- 5732 goma barra estabilizadora
5- 2985 silentbloc tirante posterior motor
6- 2984 soporte motor trasero
7- 4566 soporte motor izquierdo
8- 4567 soporte motor derecho
9- 4446 soporte superior muelle delantero
10- 4616 capuchón con tope amortiguador 1.000/1.400 Kg.
4617 capuchón con tope amortiguador 1.800 Kg.
11- 4182 rodamiento soporte amortiguador delantero
12- 4570 soporte amortiguador derecho
4571 soporte amortiguador izquierdo
13- 5975 kit soporte amortiguador izquierdo completo con rodamiento y accesorios
5974 kit soporte amortiguador derecho completo con rodamiento y accesorios
14- 90039 buje rueda delantera 1.000-1.400 Kg. hasta -'01
90102 buje rueda delantera 1.000-1.400 Kg. desde -'01
90040 buje rueda delantera 1.800 Kg. hasta -'01
90101 buje rueda delantera 1.800 Kg. desde -'01
15- 96102 latiguillo freno delantero (490 mm)

SUSPENSION TRASERA:

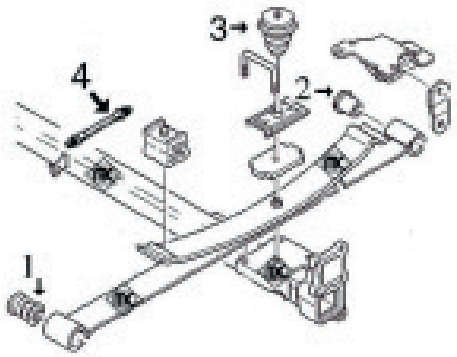

1- 2954 silentbloc anterior ballesta
2- 2955 silentbloc posterior ballesta
3- 2957 tope poliuretano
4- 96145 latiguillo freno trasero (360 mm)

© INDUSTRIAL METALCAUCHO, S.L.U.

FIAT - DUCATO III/IV (03/1994 - 2006)



00837
soporte cambio posterior

oe: 7663999

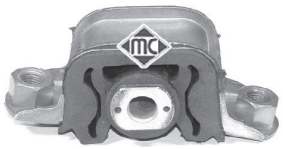

02984
soporte motor lado de engranaje

oe: 1308696080



02985
silentbloc tirante posterior motor izquierda;delante

oe: 1310575080

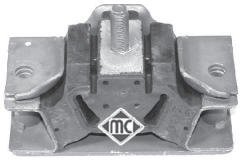

02986
soporte motor derecha

oe: 1307907080 -1307906080

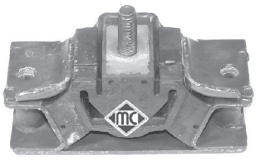

02987
soporte motor izquierda

oe: 1307908080 -1307905080



04565
soporte motor delante

oe: 1333573080 -1326573080

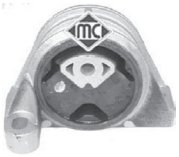

04566
soporte motor 2.0 JTD - 2.3 JTD

oe: 1335124080



04567
soporte motor derecha;delante 2.0 JTD

oe: 1335129080 -1335127080



02872 Ø 25 mm
silentbloc anterior trapecio delante;Eje delantero abajo

oe: 13207 56080



02873 Ø 34,3 mm
silentbloc posterior trapecio exterior;Eje delantero abajo

oe: 3523.AP -3523.AP



02956 Ø 14 mm
bieleta puntal barra estabilizadora completa Eje delantero

oe: 1300716080



05732 Ø 24 mm
goma barra estabilizadora interior;Eje delantero

oe: 7760426



02918 Ø 14 mm
soporte amortiguador izquierda

oe: 13231 65080 -13072 41080



02925
soporte amortiguador Eje delantero, derecha

oe: 1307242080 -1323166080



02954 Ø 16 mm
silentbloc anterior ballesta Eje trasero;delante

oe: 1304641080



02955 Ø 16,4 mm
silentbloc posterior ballesta ambos lados;posterior

oe: 1304640080



02957
tope poliuretano suspensión posterior Eje trasero

oe: 1311826080



04182
rodamiento soporte amortiguador

oe: 1318573080



04446
soporte superior muelle suspensión delant. Eje delantero

oe: 13076 28080 38,75-35,2 mm



04570
soporte amortiguador derecha;Eje delantero

oe: 1339628080



04571
soporte amortiguador izquierda;Eje delantero

oe: 1339629080



04616
capuchón con tope amortg. Eje delantero

oe: 1313045080



04617 Ø 26 mm
capuchón con tope amortg. Eje delantero

oe: 5033.42 -5033.42



05328
juego capuchón+tope PUR susp. Eje delantero 2.3 JTD

oe: 9350 1847 -5070 6737

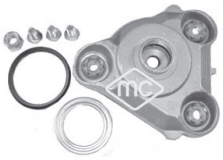

05974
kit soporte amortiguador completo con accs. Eje delantero, derecha

oe: 13507 88080 -94050 31799



05975
kit soporte amortiguador delant. completo con accs. Eje delantero, izquierda

oe: 1320987080 -13507 89080



05456
tornillo rueda eje trasero ambos lados;eje delantero, ambos lados

oe: 13457 13080



90039
buje rueda Eje delantero

oe: 13004 72080



90040
buje rueda Eje delantero

oe: 1307355080



90101
buje rueda Eje delantero

oe: 13466 52080



90102 Ø 49 mm
buje rueda Eje delantero 2.0 JTD - 2.8 JTD - 2.8 JTD 4x4

oe: 13466 53080



74019 Ø 49 mm
rodamiento Eje delantero

oe: 71753809 -1347527080



74031 Ø 50 mm
rodamiento Eje delantero

oe: 71714450 -4330647



74033 Ø 55 mm
rodamiento Eje delantero

oe: 1346650080 -1328054080



74054 Ø 55 mm
rodamiento Eje delantero

oe: 335030 -1300535080 -55 mm



74146 Ø 55 mm
rodamiento eje delantero, ambos lados

oe: 1346650080



96102 longitud: 480 mm
latiguillo de freno eje delantero, ambos lados

oe: 4806.71 -4806.71



96145 longitud: 360 mm
latiguillo de freno Eje trasero

oe: 4816 36 -4816 36



01225 kit **00225 fuelle**
kit fuelle transmisión lado de rueda

oe: 1488277080 -9564478680 Ø 29-98 mm



01391 kit **00391 fuelle**
kit fuelle transmisión lado de rueda

oe: 9623535380 Ø 33-110 mm



01407 kit **00407 fuelle**
kit fuelle transmisión lado de engranaje

oe: 9564479580 -328778 Ø 33-88 mm



01579 kit **00579 fuelle**
kit fuelle transmisión lado de rueda

oe: 95569342 -329397 Ø 23-94 mm

© INDUSTRIAL METALCAUCHO, S.L.U.



01580 kit **00580 fuelle**
kit fuelle transmisión lado de engranaje

oe: 95613146 -95569341 Ø 23-96 mm



02307 kit **00307 fuelle**
kit rep. transmisión lado de rueda

oe: 9564478780 Ø 33-112 mm



01137 kit **00137 fuelle**
kit fuelle cremallera dirección derecha

oe: Ø 15-65 mm



01820 kit **00820 fuelle**
kit fuelle cremallera dirección asistida

oe: 9945837 Ø 15-62 mm



02926 Ø 156 mm - 6 canales
polea cigüeñal

oe: 96089 38980



02928 Ø 153 mm - 6 canales
polea cigüeñal

oe: 0515V0 -0515V6



04201 Ø 30,5 mm
polea cigüeñal

oe: 515.H3 -0515.H3



04202 Ø 30 mm
polea cigüeñal

oe: 0515.K4 -0515.K4



04308 Ø 170 mm - 6 canales
polea cigüeñal

oe: 73501275



04568 Ø 146146 mm - 11;5;6 canales
polea cigüeñal

oe: 0515.P9 -0515.N2



04798 Ø 30 mm
polea cigüeñal

oe: 515.S8 -0515.S8



04817 Ø 28 mm
polea cigüeñal 1.9 D - 1.9 TD - 1.9 TD CAT

oe: 928M6B320DF -928M6B320DE



05042 Ø 31 mm
polea cigüeñal 2.3 JTD

oe: 05040 12367 -05040 76697



05689 Ø 30,5 mm
polea cigüeñal

oe: 5520 8280 -7174 7797



06000 Ø 30 mm
polea cigüeñal damper 2.0 JTD

oe: 0515V0 -0515V6



04609
tensor correa alternador 1.9 TD

oe: 5751.38 -5751.38

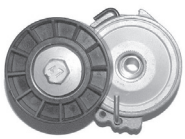

04807
tensor correa alternador 2.0 JTD

oe: 96344 65780



04995
rodillo tensor correa alternador

oe: 4916066G00 -9618888580



05001 Ø 17 mm
polea de alternador

oe: 995 1162 -0994 8225



05043
tensor correa alternador 2.0 JTD

oe: 575174



05487
rodillo tensor correa alternador sin a/c 2.0 JTD

oe: 96333 15180



06009 Ø 17;17 mm
polea de alternador 2.0 JTD

oe: 5705 AS -5702 E3

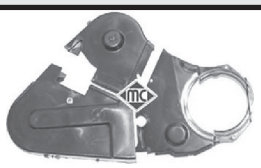

03698
juego tapas correa distribución 1.9 TD

oe: 0320.F9 -0320.H3



03699
juego tapas correa distribución

oe: 0320.F9 -0320.N6



05330
piñón de distribución 2.0 JTD

oe: 0513.A9 -0513.A9



04197
cardán dirección cremallera manual Eje delantero

oe: 1307258080



05903
cardán inferior cremallera asistida Eje delantero

oe: 4103E4 -4103E4



05904
cardán superior cremallera asistida

oe: 4103.E5 -4103.E5



80736 longitud: 1030/800 mm
cable cambio

oe: 1329699080 -1320018080



80737 longitud: 1035/768 mm
cable cambio

oe: 1329700080 -1320017080



80738 longitud: 960/690 mm
cable cambio

oe: 2444X0 -1329696080



80739 longitud: 1000/750 mm
cable cambio

oe: 1329695080 -1318942080



80758 longitud: mm
cable cambio

oe: 1328122080



03799
juego casquillos horquilla embrague

oe: 2175.53 -2175.53

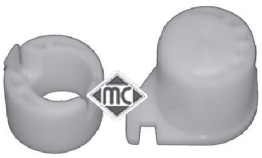

04043
juego casquillos horquilla embrague

oe: 2175.21 -2175.20



04052
horquilla embrague completa con casquillos

oe: 211525



04554
pedal embrague completo con muelle

oe: 2148.31 -2127A4



04601
horquilla embrague

oe: 2117.57 -211766



04620 Ø 32 mm
juego retenes diferencial-transmisión

oe: 312144 -312165



05273
guía embrague 2.8 D

oe: 9655315780



05372
casquillo guía embrague

oe: 2105.42 -2105.42



05396
casquillo guía embrague 2.0 JTD

oe: 2105.52 -2105.52

© INDUSTRIAL METALCAUCHO, S.L.U.

FIAT - DUCATO III/IV (03/1994 - 2006)



80075 longitud: 1435/910 mm
cable embrague manual

oe: 2150Y5 -2150AV



80082 longitud: 1478/910 mm
cable embrague manual

oe: 1335053080



80088 longitud: 1090/555 mm
cable embrague manual

oe: 2150T7 -2150J3

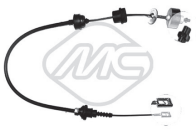

80185 longitud: 1034/520 mm
cable embrague manual

oe: 2150T5 -2150T4

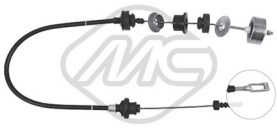

80269 longitud: 1076/520 mm
cable embrague manual

oe: 1318450080 -1312633080

80329 longitud: 1438/910 mm
cable embrague manual

oe: 1322174080



80428 longitud: 1480/925 mm
cable embrague manual

oe: 1321581080



00366 Ø 31 mm
soporte tubo de escape

oe: 82409205 -7610077



02392
kit montaje tubo escape

oe: 1798.41 -179876



02638
soporte tubo de escape

oe: 7740653 -7718577



02940
kit montaje colector 1.9 TD - 2.5 TDI - 2.8 JTD

oe: 179880 -179875



03554
racor conexión manguitos

oe: 1336P5 -1336P5



04010
soporte tubo escape

oe: 1755.68 -1755.68

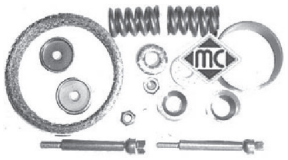

04598
kit montaje colector escape 1.9 TD - 2.5 TDI - 2.8 JTD

oe: 179719

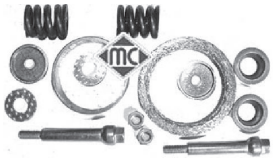

04599
kit montaje colector escape 2.5 D - 2.8 TDI

oe: 1797.20 -1797.20



05493
soporte posterior tubo de escape posterior

oe: 46461540 -51708152



05533
soporte central escape

oe: 1755.S8 -1755.S8



05559
soporte tubo de escape

oe: 46742184



05733
soporte central tubo de escape

oe: 1755K8



02055
bomba limpiaparabrisas

oe: 4676 0972



02071
bomba limpiaparabrisas

oe: 7171 1241 -71711241



03891
tapa depósito limpiaparabrisas

oe: 6432.30 -6432.30



04479
soporte tapa cubre motor

oe: 0137.23 -0137.23



50215 inductivo
sensor velocidad rueda - ABS eje delante-ro, ambos lados

oe: 59232005 -46776188

© INDUSTRIAL METALCAUCHO, S.L.U.

CANALIZACIONES de AGUA, motor 2.2 JTD (PUMA)

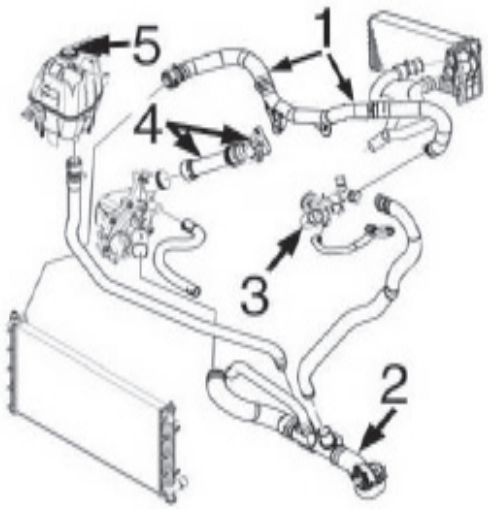

1- 9507 mgto superior radiador, 2 tramos (sin tubo plástico intermedio)
2- 9508 mgto inferior radiador
3- 3796 caja con termostato
4- 3870 juego tubo con tapa de bloque a bomba
5- 3795 tapón botella de expansión
n/d botella de expansión

CANALIZACIONES TURBOCOMPRESORmotor 2.2 JTD (PUMA) y 2.3JTD

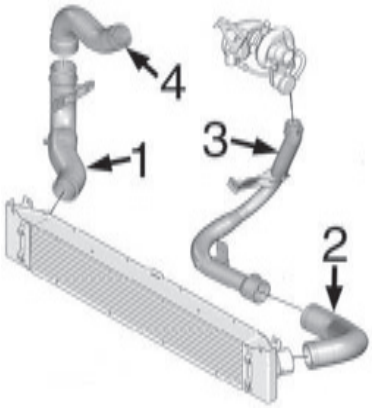

1- 9519 mgto salida intercooler 2.2JTD y 2.3JTD
2- n/d mgto entrada intercooler
3- 9199 mgto salida Turbo a tubo metálico (2 tramos), 2.2JTD y 2.3JTD
4- 9520 mgto retorno a toma aire 2.2JTD



09199
mgto salida de Turbo a tubo metálico (2 tramos) Salida
oe: 0382LY -0382LY



09272
mgto entrada a intercooler 100 Multijet 2,2 D
oe: 0382LJ -0382LJ

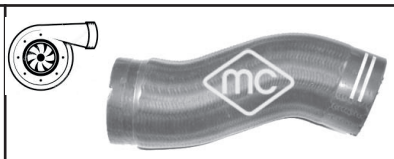

09519
mgto salida intercooler 100 Multijet 2,2 D - 120 Multijet 2,3 D
oe: 1344787080



09520
mgto retorno a toma de aire 100 Multijet 2,2 D
oe: 1350777080

FIAT - DUCATO V (07/2006 -)



03778
caja de termostato 100 Multijet 2,2 D - 120 Multijet 2,3 D - 160 Multijet 3,0 D
oe: 1336.Z0 -1336.Z0



03795
tapón botella de expansión 100 Multijet 2,2 D - 120 Multijet 2,3 D - 160 Multijet
oe: 46799364



03796
caja con termostato 2.2JTD
oe: 1336.Z3



03870
tubo de bloque a bomba agua 100 Multijet 2,2 D
oe: 9659272080



09507
mgto superior radiador arriba 100 Multijet 2,2 D
oe: 1348475080



09508
mgto inferior radiador 100 Multijet 2,2 D
oe: 1349150080

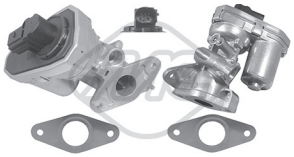

93041
válvula EGR 100 Multijet 2,2 D
oe: 71793436 -71789686



02021
arandela cárter 100 Multijet 2,2 D
oe: 1005593



02903
tapón cárter de aceite 100 Multijet 2,2 D
oe: 0311.32 -1 013 938



03797
varilla nivel aceite
oe: 1174.C3 -1174.C3



03798
tapón llenado aceite
oe: 1180.R1 -1180.R1



03837
tapa filtro de aceite 100 Multijet 2,2 D
oe: 73500070



05441
tapón cárter aceite 22x150mm
oe: 504048131 -16993411



06316
carter aceite
oe: 504048131

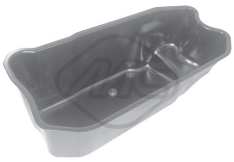

06320
carter aceite
oe: 504018305 -504328878

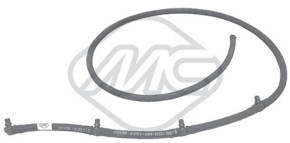

92061
tubo alimentación de combustible
oe: 55264929

© INDUSTRIAL METALCAUCHO, S.L.U.

SUSPENSION DELANTERA y SOPORTES DE MOTOR:

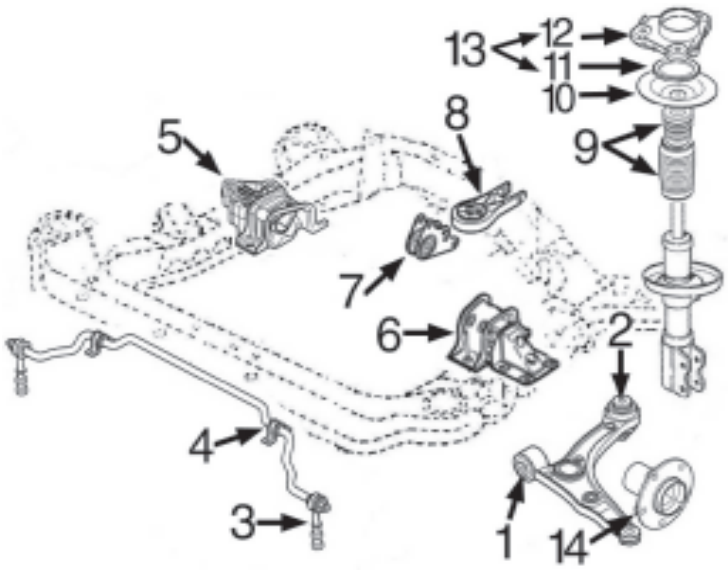

1-	5334	silentbloc anterior trapecio delantero
2-	5335	silentbloc posterior trapecio delantero
3-	2956	puntal barra estabilizadora
4-	5896	goma barra estabilizadora
5-	5271	soporte motor derecho 2.2JTD-2.3JTD
	5272	soporte motor derecho 3.0JTD
6-	5269	soporte motor izquierdo 2.2JTD-2.3JTD
	5270	soporte motor izquierdo 3.0JTD
7-	5268	silentbloc tirante sop. motor tras. 2.2JTD-2.3JTD
	5267	silentbloc tirante soporte motor trasero 3.0D
8-	5266	soporte motor trasero 2.2JTD-2.3JTD
	5265	soporte motor trasero 3.0JTD
9-	5328	juego capuchón + tope de suspensión delantera
10-	n/d	plato soporte superior muelle delantero
11-	4182	rodamiento soporte amortiguador
12-	4571	soporte amortiguador izquierdo
	4570	soporte amortiguador derecho
13-	5974	kit soporte amortiguador derecho completo con rodamiento, junta y tuerca
	5975	kit soporte amortiguador izquierdo completo con rodamiento, junta y tuerca
14-	90105	buje rueda delantera Ø139mm
	90106	buje rueda delantera Ø156mm

SUSPENSION TRASERA:

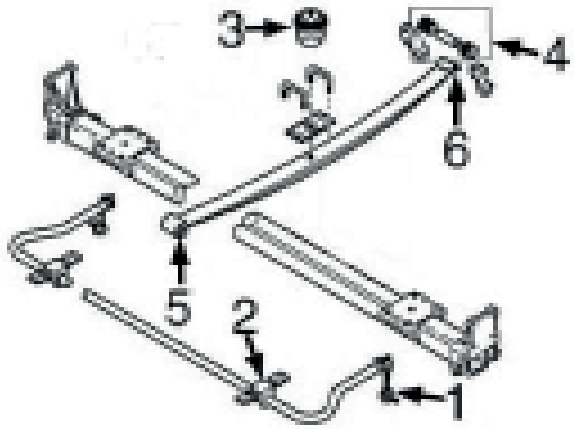

1-	5908	bieleta puntal barra estabilizadora
2-	5907	goma barra estabilizadora
3-	2957	tope ballesta trasera
4-	5274	juego casquillos soporte posterior ballesta
5-	5968	silentbloc anterior ballesta
6-	5969	silentbloc posterior ballesta (monta 2 uds.)



05265
soporte motor lado de engranaje;posterior

oe: 1352888080



05266
soporte motor posterior;debajo

oe: 13528 87080



05267
soporte motor lado de engranaje;Eje trasero 150 Multijet 3,0 D - 160 Multijet 3,0 D

oe: 1344335080



05268
soporte motor posterior

oe: 1348993080



05269
soporte motor lado de engranaje;delante 100 Multijet 2,2 D - 120 Multijet 2,3 D

oe: 1346984080

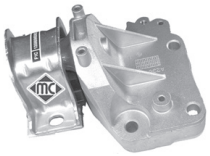

05270
soporte motor lado de engranaje 150 Multijet 3,0 D - 160 Multijet 3,0 D

oe: 1358696080



05271
soporte motor derecha 100 Multijet 2,2 D - 120 Multijet 2,3 D - 130 Multijet 2,3 D

oe: 13580 86080 -13432 42080

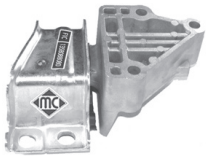

05272
soporte motor 150 Multijet 3,0 D - 160 Multijet 3,0 D

oe: 1358088080



02956
bieleta puntal barra estabilizadora completa

oe: 1300716080



05334
silentbloc anterior trapecio eje delantero, medio

oe: 50705197



05335 Ø 19 mm
silentbloc posterior trapecio exterior;posterior;Eje delantero

oe: 50705198



05896
goma barra estabilizadora Eje delantero, izquierda;Eje delantero, derecha

oe: 1357572080



05907
goma barra estabilizadora Eje trasero

oe:



05908
bieleta puntal barra estabilizadora eje trasero ambos lados

oe: 13698 45080 -13554 49080



05968
silentbloc anterior ballesta Eje trasero

oe:



05969
silentbloc posterior ballesta Eje trasero

oe:



06423
barra estabilizadora Eje delantero

oe: 1357572080



02957
tope poliuretano suspensión posterior

oe: 1311826080



04182
rodamiento soporte amortiguador delantero

oe: 1318573080



04570
soporte amortiguador derecho

oe: 1339628080



04571
soporte amortiguador izquierdo

oe: 1339629080

© INDUSTRIAL METALCAUCHO, S.L.U.



05274
juego silentblocs soporte posterior ballesta
oe: 5133.27 -5133.27



05328
juego capuchón+tope PUR susp. Eje delantero
oe: 9350 1847 -5070 6737

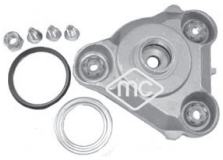

05974
kit soporte amortiguador completo con accs. Eje delantero, derecha
oe: 13507 88080 -94050 31799



05975
kit soporte amortiguador delant. completo con accs. Eje delantero, izquierda
oe: 1320987080 -13507 89080



06506
tope suspensión eje trasero ambos lados
oe: 1355891080



90105
buje rueda eje delantero, ambos lados
oe: 93501838



90106
buje rueda eje delantero, ambos lados
oe: 51750868

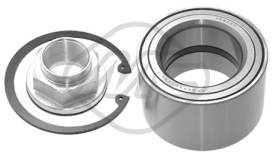

74140 Ø 55 mm
rodamiento Eje delantero
oe: 332671 -51745702



01214 kit **00214 fuelle**
kit fuelle transmisión lado de engranaje
oe: 3287C4 -3287.C4 Ø 29-82 mm



01225 kit **00225 fuelle**
kit fuelle transmisión lado de rueda
oe: 1488277080 -9564478680 Ø 29-98 mm



01226 kit **00226 fuelle**
kit fuelle transmisión lado de engranaje
oe: 3287C3 -3287C1 Ø 29-77 mm



01750 kit **00750 fuelle**
kit fuelle transmisión lado de rueda
oe: 3293.E2 -3293.E2 Ø 29-102 mm



01215 kit **00215 fuelle**
kit fuelle cremallera dirección eje delantero, ambos lados
oe: 77364254 Ø 14-55 mm



05042 Ø 31 mm
polea cigüeñal 120 Multijet 2,3 D - 130 Multijet 2,3 D - 150 Multijet 2,3 D
oe: 05040 12367 -05040 76697



05250 Ø mm - 6 canales
polea cigüeñal
oe: 0515 S9 -1539837



06151 Ø mm - canales
polea de cigüeñal
oe: 504048057



05406 Ø 8 mm
rodillo tensor correa alternador 100 Multijet 2,2 D - 120 Multijet 2,3 D
oe: XS7E19A216AD -XS7E19A216AC



81163 longitud: 1145/883+1048/788 mm
cable cambio
oe: 55238493 -55208346



05259
horquilla embrague 100 Multijet 2,2 D
oe: 2117.65 -2117.65



05273
guía embrague 100 Multijet 2,2 D
oe: 9655315780



05533
soporte central escape 100 Multijet 2,2 D - 160 Multijet 3,0 D
oe: 1755.S8 -1755.S8



05559
soporte tubo de escape

oe: 46742184



02062
bomba limpiaparabrisas

oe: 14 50 172 -0001753V001000000



02073
bomba limpiaparabrisas

oe: 90585761 -6434C9

ABS



NEW « PRODUCT

50217 Sensor activo
sensor velocidad rueda - ABS eje trasero ambos lados
oe: 51787753 -51725100

ABS



NEW « PRODUCT

50218 Sensor activo
sensor velocidad rueda - ABS eje delantero, ambos lados
oe: 51725099

© INDUSTRIAL METALCAUCHO, S.L.U.

CANALIZACIONES DE AGUA ('93-):

motor 1.7D diésel (atmosférico):

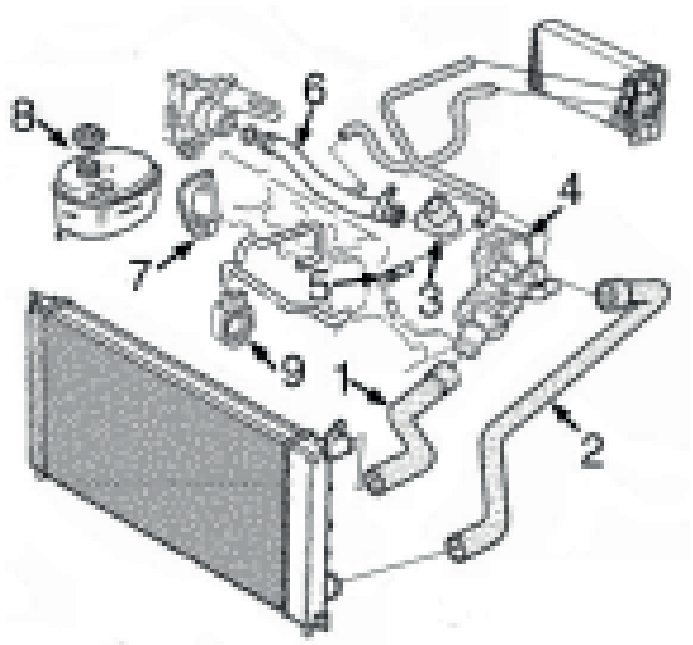

1- 5703 mgto superior radiador
2- 9421 mgto inferior radiador
3- 7354 mgto de tubo metálico a cuerpo termostato
4- 3755 cuerpo de termostato
5- 3128 boquilla en culata
6- 3218 tubo de agua metálico
7- 4619 tapa aluminio en bomba agua
8- 3850 botella de expansión
3848 tapón botella de expansión 1,40 bar

motores 1.7TDS Turbodiésel ('93-):

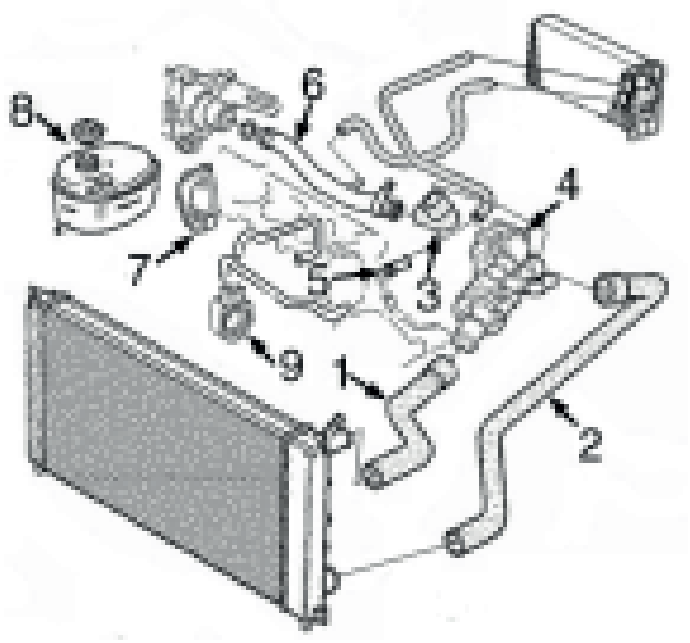

1- 9378 mgto superior radiador
2- 9379 mgto inferior radiador
3- 8819 mgto de tubo metálico a cuerpo termostato
4- 3757 cuerpo de termostato
5- 3128 boquilla en culata
6- 3096 tubo de agua metálico
7- 4619 tapa aluminio en bomba agua
8- 3850 botella de expansión
3848 tapón botella de expansión 1,40 bar



03015
tubo de agua 75 i.e. 1.5

oe: 82378912



03021
tubo de agua metálico 70 i.e. 1.4 - 75 i.e. 1.6

oe: 7596811



03096
tubo de agua metálico 60 1.7 D - 65 1.7 TD

oe: 7721394



03128
boquilla metálica en colector

oe: 7747183



03218
tubo de agua metálico 60 1.7 D

oe: 7711780



03740
tapón botella expansión

oe: 46402982 -60810755

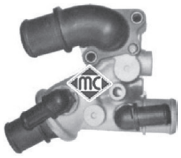

03755
caja de termostato 65 1.7 TD

oe: 7741883

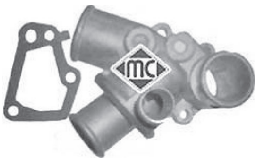

03757
caja completa con termostato 60 1.7 D

oe: 7625346



03848
tapón radiador y botella de expansión

oe: 46556737



03850
botella de expansión 60 1.7 D - 65 1.7 TD

oe: 7509153

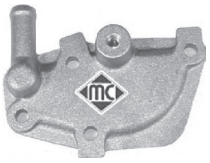

04619
tapa aluminio en bomba de agua 60 1.7 D - 65 1.7 TD

oe: 7728241 -5932811



05118 Ø 32 mm
mgto de termostato a tubo metálico 75 i.e. 1.5

oe: 7604290 -7533916



05703
mgto inferior radiador debajo

oe: 82419567 -5938966



07354
mgto de termostato a bomba 60 1.7 D

oe: 7683628 -7683627



08011
mgto superior radiador arriba 1.0 - 1.1

oe: 1336499



08819
mgto de tubo metálico a termsotato

oe: 7721395 -60812417



09378
mgto superior radiador 65 1.7 TD

oe: 50010245



09379
mgto inferior radiador 65 1.7 TD

oe: 50010244



09421
mgto inferior radiador 60 1.7 D

oe: 7769977



08167
mgto desvaporizador 60 1.7 D

oe: 7553019 -4368408



00245
goma varilla nivel aceite 70 i.e. 1.4 - 75 i.e. 1.5 - 75 i.e. 1.6

oe: 4328493 -4102056

© INDUSTRIAL METALCAUCHO, S.L.U.

FIAT - FIORINO I (10/1982 - 05/2001)



00675
tapon cárter aceite

oe: 60808630 -7734022



00676
tapon cárter aceite

oe:



02742
tapón llenado aceite motor 70 i.e. 1.4 - 75 i.e. 1.6

oe: 7713649

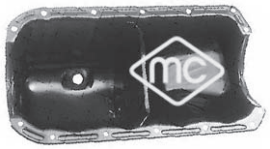

05917
cárter de aceite 60 1.1

oe: 7762432



07287
tubo llenado combustible 1.0 - 1.3 D

oe: 4362764

SUSPENSION DELANTERA y SOPORTES DE MOTOR:

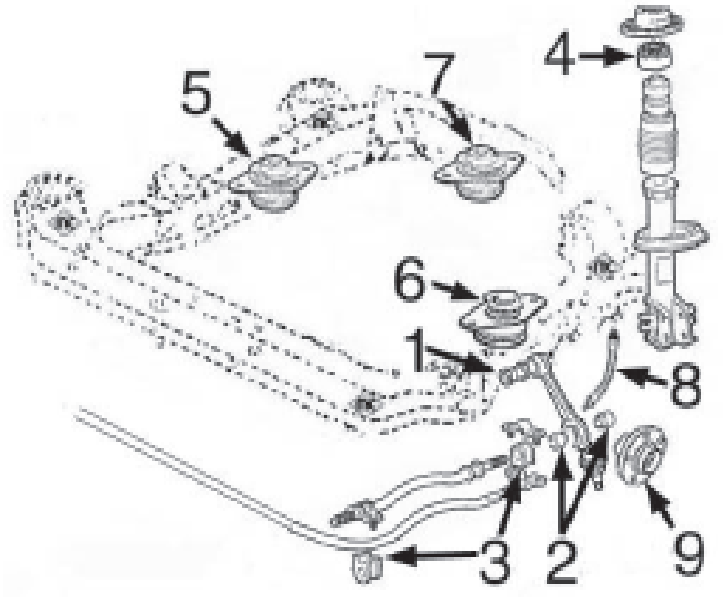

1- 5607 silentbloc brazo suspensión delantera
2- 5619 jgo silentblocs centrales brazo de suspensión
3- 5620 jgo gomas barra estabilizadora
4- 4205 soporte amortiguador delantero
5- 5617 soporte motor derecho
6- 5617 soporte motor izquierdo
7- 5618 soporte motor trasero
8- n/d latiguillo freno delantero
9- 90113 buje rueda delantera

SUSPENSION TRASERA:

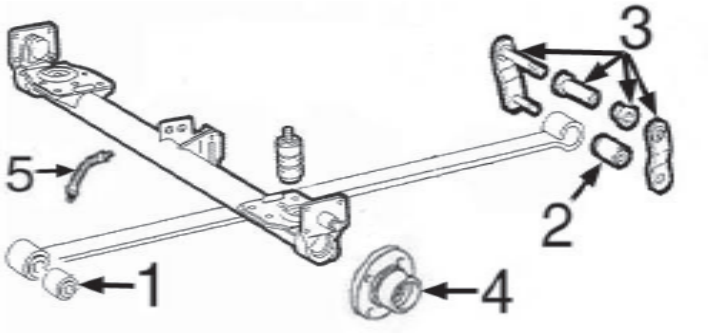

1- 4984 silentbloc anterior ballesta trasera
2- 4985 silentbloc posterior ballesta trasera
3- 5726 soporte ballesta completo
4- n/d buje rueda trasera
5- n/d latiguillo freno trasero

© INDUSTRIAL METALCAUCHO, S.L.U.



05617
soporte motor 60 1.7 D - 65 1.7 TD

oe: 7587674



05618
soporte motor posterior;centro

oe: 7587675



06232
soporte motor izquierda;arriba 70 i.e. 1.4

oe: 51782160 -51761609

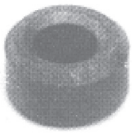

00140 Ø 17 mm
goma central brazo suspensión exterior;Eje delantero

oe: 4240587 -4207922



00269
silentbloc extremo brazo suspensión Eje delantero

oe: SE127156137A



05607 Ø 10 mm
silentbloc brazo suspensión Eje delantero

oe: 7674701



05619 Ø 14 mm
jgo. silentbloc central brazo suspensión exterior;Eje delantero

oe: 7544738



05620 Ø 22 mm
jgo gomas barra estabilizadora exterior;Eje delantero

oe: 7757874 -7692557



00661
soporte superior amortiguador eje trasero ambos lados 60 1.7 D - 65 1.7 TD - 70 i.e.

oe: 596 0254 -0596 0254



04205
soporte amortiguador eje delantero, ambos lados

oe: 596 8311 -0596 8311



04980
soporte amortiguador completo con rodamiento Eje delantero 60 1.7 D

oe: 7775940

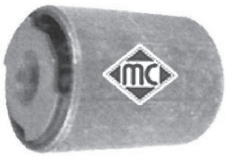

04984 Ø 16 mm
silentbloc anterior ballesta

oe: 46766963

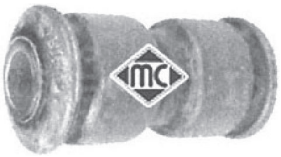

04985 Ø 14.7 mm
silentbloc anterior ballesta posterior;Eje trasero

oe: 46473041



05726
soporte ballesta completo 65 1.7 TD - 70 i.e. 1.4 - 75 i.e. 1.6

oe: 4393547 -7754550

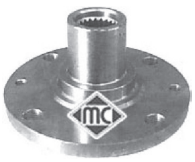

90002
buje rueda Eje delantero

oe: 7591328 -4390949



90113
buje rueda Eje delantero

oe: 7522385 -46798592



96017 longitud: 436 mm
latiguillo de freno Delante, izquierda;Delante, derecha

oe: 5986578 -5966685



00176 Ø 25 mm
capuchón palier retén lado de engranaje

oe: 4333088



00349 kit **fuelle**
fuelle transmisión lado de engranaje

oe: 7621245 Ø 30-73 mm



00568 kit **fuelle**
fuelle palier lado de engranaje

oe: 92601255 Ø 23



00622 kit **fuelle**
fuelle palier lado de engranaje

oe: 92601366 Ø 23



01054 kit **fuelle**
kit fuelle transmisión lado de engranaje

oe: 7625541 Ø 25.8



01120 kit **fuelle**
kit fuelle transmisión lado de engranaje

oe: 46307784 Ø 24.7



01514 kit **00514 fuelle**
kit fuelle transmisión lado de rueda

oe: 5987092 Ø 21-70 mm



01583 kit **00583 fuelle**
kit fuelle transmisión con rodamiento lado de engranaje

oe: 7625541 Ø 23



01599 kit **fuelle**
kit fuelle transmisión con rodamiento lado de engranaje

oe: 7921245 Ø 23



01257 kit **00257 fuelle**
kit fuelle cremallera dirección manual

oe: 7583243 -4371156 Ø 10-25 mm



01258 kit **00258 fuelle**
kit fuelle cremallera dirección izquierda;Eje delantero

oe: 7 583 242 -4 371 155 Ø 10-42 mm



00289 Ø 21.5 mm
casquillo cremallera dirección 60 1.1 - 75 i.e. 1.5

oe: 4330731



03883
casquillo cremallera dirección

oe: 7594872



04011
casquillo reenvio articulaciones cambio

oe: 4259848



00411
cubrepedal freno y embrague

oe: 4144275



00413
cubrepedal freno y embrague

oe: 4170605

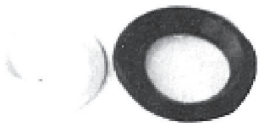

00477
juego casquillos rótula palanca cambio 1.0 - 1.3 D

oe: 4438297 -4318468

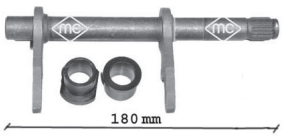

05708
horquilla embrague

oe: 46784964 -46784963



05714
guía embrague con retén

oe: 46411117

81084 longitud: 650/375 mm
cable embrague manual

oe: 5963181 -4963181



81099 longitud: 647/302 mm
cable embrague manual

oe: 7515915



81110 longitud: 644/293 mm
cable embrague manual

oe: 7520132 -50007676



81115 longitud: 690/235 mm
cable embrague manual

oe: 7521110



81121 longitud: 678/220 mm
cable embrague manual

oe: 50017346 -50007727

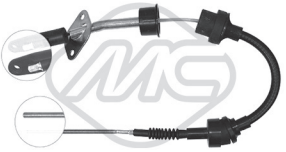

81124 longitud: 698/215 mm
cable embrague manual

oe: 50011681

© INDUSTRIAL METALCAUCHO, S.L.U.

FIAT - FIORINO I (10/1982 - 05/2001)



00207
soporte tubo de escape

oe: SE-138115503A -4387293



00280
soporte tubo de escape

oe: 60624931 -5983764



00390
collarin colector completo 1.0

oe:



00756
goma sujeción amortiguadores s

oe: 4227114



02720
soporte anterior tubo de escape

oe: 7527810

CANALIZACIONES DE AGUA:

motor de gasolina 1.4/8v (PSA):

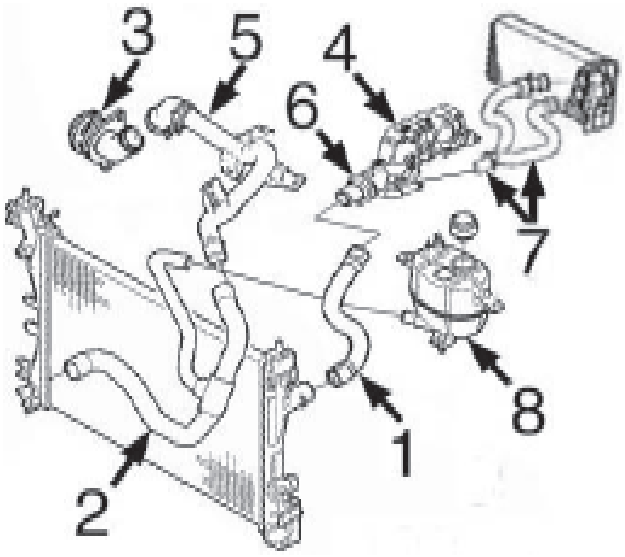

1-	n/d	mgto superior radiador
2-	n/d	mgto inferior radiador
3-	3641	tapa en bomba de agua
4-	3791	caja de agua
5-	3204	tubo a bomba de agua
6-	3933	tapa con termostato
7-	n/d	jgo mgtos calefactor
8-	3874	botella de expansión
	3795	tapón botella de expansión

motor diésel 1.3MJTD (FIAT):

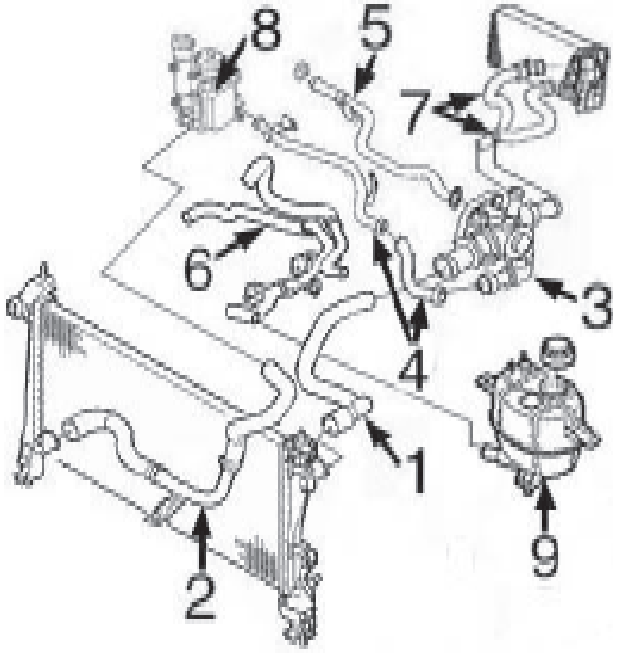

1-	n/d	mgto superior radiador
2-	n/d	mgto inferior radiador
3-	3886	cuerpo de termostato
4-	3215	tubo metálico de termostato a intercambiador
5-	3214	tubo metálico a bomba de agua
6-	n/d	mgto doble de botella, bomba y filtro de partículas
7-	n/d	jgo mgtos entrada/salida calefactor
8-	5731	intercambiador calor agua/aceite
9-	3874	botella de expansión
	3795	tapón botella de expansión

TUBOS DESVAPORIZADORES y de filtro de aire motor 1.3MJTD:

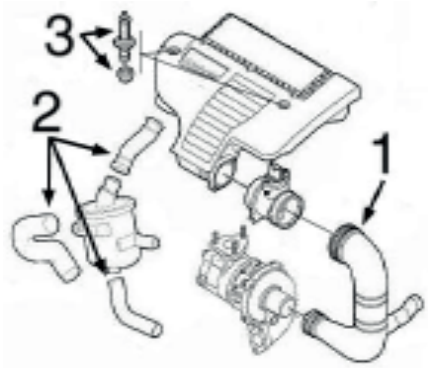

1-	3875	tubo de filtro de aire a Turbo
2-	9386	jgo 3 mgtos desvaporizadores
3-	5662	jgo tornillo anclaje tapa motor

© INDUSTRIAL METALCAUCHO, S.L.U.



03204
tubo de agua metálico

oe: 9640621780



03214
tubo de agua metálico 1.3 D Multijet

oe: 7792369 -55202215



03215
tubo de agua metálico 1.3 D Multijet

oe: 73500432 -55188299



03641
tapa bomba de agua

oe: 9640868280 -1206.96



03791
caja de agua

oe: 9654775080 -1336.P9



03795
tapón botella de expansión 1.3 D Multijet - 1.4 - 1.4 Natural Power

oe: 46799364



03852
cuerpo de termostato 1.4 Natural Power

oe: 55202371 -55194029



03874
botella de expansión 1.3 D Multijet - 1.4

oe: 51780710



03886
cuerpo de termostato 1.3 D Multijet

oe: 5520 2373



03933
tapa con termostato

oe: 1336Z2 -1336Z2



03875
tubo de filtro de aire a Turbo

oe: 51793175

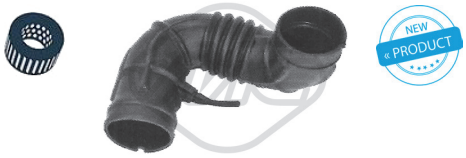

06502
tubo inferior aire admisión Entrada 1.4 - 1.4 Natural Power

oe: 51785976



09386
jgo 3 mgtos desvaporizadores 1.3 D Multijet

oe: 55185374 -55191438



93044
válvula EGR 1.3 D Multijet

oe: 93196799 -93188772



00667
tapon cárter aceite

oe: 9759915980 -7830197000

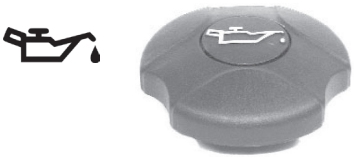

03639
tapón llenado de aceite

oe: 9656384880



03685
tapón llenado aceite

oe: 55197222 -73501331



03837
tapa filtro de aceite 1.3 D Multijet - 1.4

oe: 73500070

04593
varilla nivel aceite 1.4

oe: 9651347480 -1174.82



05106
tapón cárter de aceite 22x150

oe: 46823509 -46823509

05504
varilla de nivel aceite 1.3 D Multijet

oe: 55191259

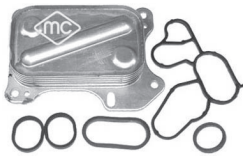

05731
intercambiador aceite con juntas 1.3 D Multijet
oe: 55193743

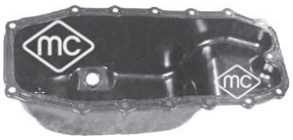

05915
cárter de aceite 1.3 D Multijet

oe: 55197679 -46743794

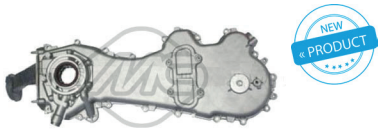

06581
cubierta distribución 1.3 D Multijet

oe: 55232196 S1 -55232196



92023
jgo completo tubos rigidos alimentación de combustible 1.3 D Multijet
oe: 51782245



92031
tubo rigido alimentación de combustible 1.3 D Multijet
oe: 51782245



92032
tubo rigido alimentación de combustible 1.3 D Multijet
oe: 51782245



92049
tubo rigido inyección 1.3 D Multijet

oe: 55245385

© INDUSTRIAL METALCAUCHO, S.L.U.

SUSPENSION DELANTERA y SOPORTES de MOTOR:

motor de gasolina 1.4/8v (PSA)

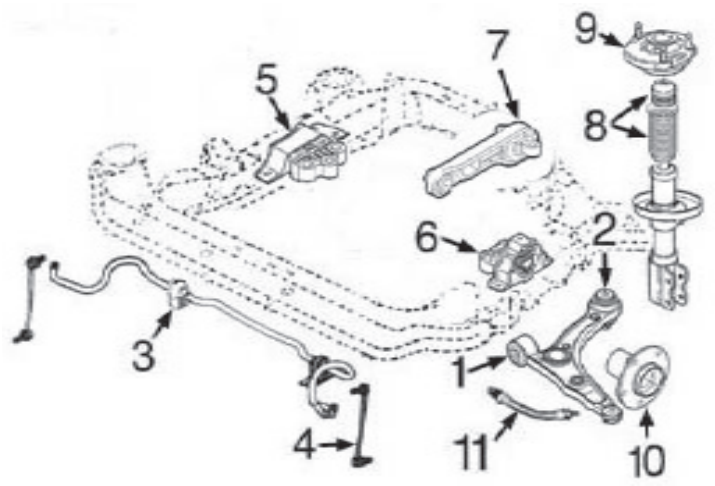

1- 5345 silentbloc anterior trapecio delantero
2- 5473 silentbloc posterior trapecio delantero
3- 5681 goma barra estabilizadora
4- 5634 bieleta puntal barra estabilizadora
5- 5680 soporte motor derecho
6- 5596 soporte motor izquierdo
7- 5674 soporte motor trasero
8- 5606 jgo. capuchón y tope de suspensión
9- 5677 soporte amortiguador delantero derecho
5678 soporte amortiguador delantero izquierdo
10- 90112 buje rueda delantera
11- n/d latiguillo freno delantero

motor diésel 1.3MJTD (Fiat)

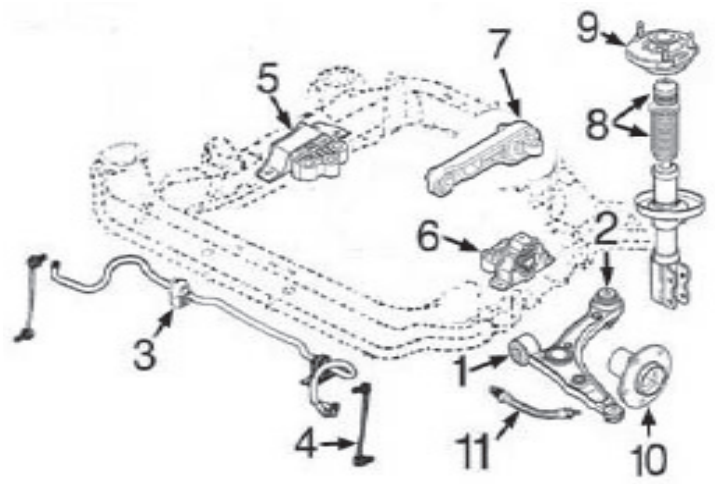

1- 5345 silentbloc anterior trapecio delantero
2- 5473 silentbloc posterior trapecio delantero
3- 5681 goma barra estabilizadora
4- 5634 bieleta puntal barra estabilizadora
5- 5679 soporte motor derecho
6- 5596 soporte motor izquierdo (cambio manual)
7- 5675 soporte motor trasero (cambio manual)
8- 5606 jgo. capuchón y tope de suspensión
9- 5677 soporte amortiguador delantero derecho
5678 soporte amortiguador delantero izquierdo
10- 90010 buje rueda delantera
11- n/d latiguillo freno delantero

SUSPENSION TRASERA

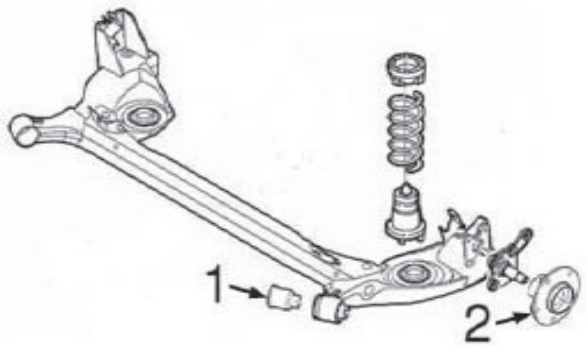

1- 5682 silentbloc puente trasero
2- 90116 buje rueda trasera con rodamiento

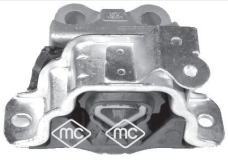

05596
soporte motor

oe: 51761609 -55702833



05674
soporte motor posterior;debajo 1.4 - 1.4 Natural Power

oe: 5180 5434 -5180 5435



05675
soporte motor posterior;debajo 1.3 D Multijet

oe: 5180 5431



05679
soporte motor Eje delantero, derecha 1.3 D Multijet

oe: 51799110 -51810285



05680
soporte motor derecha 1.4 - 1.4 Natural Power

oe: 5182 1084



06212
soporte motor izquierda 1.3 D Multijet

oe: 51855515



06232
soporte motor izquierda;arriba 1.3 D Multijet - 1.4 - 1.4 Natural Power

oe: 51782160 -51761609

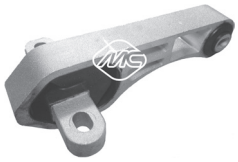

06252
soporte motor lado de engranaje;posterior 1.3 D Multijet

oe: 51805433

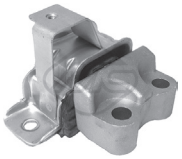

06491
soporte motor Eje trasero izquierda 1.4 Natural Power

oe: 51813606 -51782194

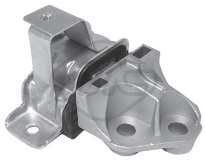

06492
soporte motor Eje trasero, derecha 1.3 D Multijet

oe: 51782560

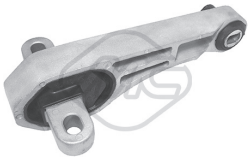

06493
soporte motor lado de engranaje;posterior 1.4 Natural Power

oe: 51813607

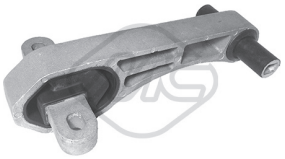

06495
soporte motor lado de engranaje;Eje trasero 1.3 D Multijet

oe: 51855676



05345 Ø 13 mm
silentbloc anterior trapecio centro;debajo;Eje delantero

oe:



05346 Ø 12 mm
silentbloc posterior trapecio posterior;debajo;Eje delantero 1.3 D Multijet - 1.4

oe: 13 167 940 -95 217 519



05473 Ø 12 mm
silentbloc posterior trapecio posterior;debajo;Eje delantero

oe:



05634
bieleta puntal barra estabilizadora eje delantero, ambos lados

oe: 5179 5269 -5180 1136



05681 Ø 21 mm
goma barra estabilizadora interior;eje delantero, ambos lados

oe: 5178 5488



05682 Ø 12,9 mm
silentbloc puente ambos lados;Eje trasero

oe: 5178 3623



05606
jgo capuchón y tope amortiguador Eje delantero;eje delantero, ambos lados 1.3 D

oe: 55700767 -51866009



05677 Ø 12;18 mm
soporte amortiguador Eje delantero, derecha 1.3 D Multijet - 1.4 - 1.4 Natural

oe: 51804748 -51839931



05678 Ø 18 mm
soporte amortiguador Eje delantero, izquierda;Eje delantero arriba

oe: 51839975 -51804747

© INDUSTRIAL METALCAUCHO, S.L.U.

FIAT - FIORINO II - QUBO (02/2008 -)



90010 Ø 37 mm
buje rueda Eje delantero

oe: 3307.95 -3307.A3



90112 Ø 37 mm
buje rueda Eje delantero

oe: 5570 1433 -5570 3557



90116 Ø 30 mm
buje rueda eje trasero ambos lados 1.3 D Multijet - 1.4

oe: 46554134 -46512973



90152 Ø 30 mm
buje de rueda Eje trasero 1.4 Natural Power

oe: 51759727

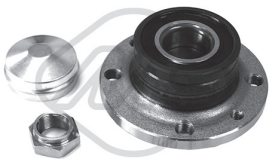

90218
buje de rueda eje trasero ambos lados

oe: 71769737 -71769738



02823
soporte sensor de vacio

oe: SE3952110 -834976

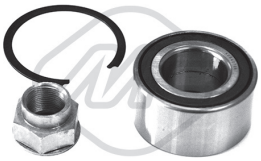

74100 Ø 37 mm
rodamiento Eje delantero 1.3 D Multijet

oe: 46519869 -46512970



01054 kit **fuelle**
kit fuelle transmisión lado de engranaje

oe: 7625541 Ø 25.8



01148 kit **00148 fuelle**
kit fuelle transmisión lado de engranaje

oe: 46307841 Ø 22-69 mm



01155 kit **00155 fuelle**
kit fuelle transmisión lado de rueda

oe: 46307716 Ø 26-84 mm



01157 kit **00157 fuelle**
kit fuelle transmisión lado de rueda

oe: 46307555 -46307575 Ø 23-75 mm



01282 kit **00282 fuelle**
kit fuelle transmisión lado de engranaje

oe: 46308326 Ø 22-69 mm



01583 kit **00583 fuelle**
kit fuelle transmisión con rodamiento lado de engranaje

oe: 7625541 Ø 23



04440 Ø 43,9 mm
polea cigüeñal 1.4

oe: 0515K1 -0515P5



04442 Ø 143 mm - 6 canales
polea cigüeñal

oe: 0515.P1 -0515.S1



04719 Ø 35 mm
polea cigüeñal 1.3 D Multijet

oe: 5520 0498 -4681 9147



05041 Ø 165 mm - 4;6 canales
polea cigüeñal

oe: 55182506



05421
tensor correa alternador 1.4

oe: 5751.C8 -5751.97



05428
rodillo tensor correa alternado 1.4

oe: 5751G3



05658
tensor correa alternador 1.3 D Multijet

oe: 5182 1652



05671 Ø 17 mm
polea de alternador 1.3 D Multijet

oe: 7736 2721



03697
juego tapas correa distribución

oe: 9637902780 -9637902380



05239
kit cadena-tensor de distribución

oe: 5522 1385 -4680 4589



04564 Ø 30 mm
juego retenes diferencial-trasnmisión 1.4

oe: 312144 -312146



04424 Ø 24 mm
casquillo guía embrague

oe: 9638950580 -210538



04600
horquilla embrague

oe: 211761



05174
horquilla embrague (LHD) conducción a la

oe: 2117.63 -2117.63

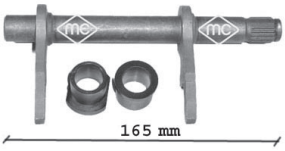

05707
horquilla embrague 1.3 D Multijet

oe: 46784964 -46784963



05715
guía embrague con retén

oe: 46411140 -40004820



05533
soporte central escape 1.3 D Multijet

oe: 1755.S8 -1755.S8



05558
soporte tubo de escape 1.3 D Multijet - 1.4

oe: 55702861



02073
bomba limpiaparabrisas

oe: 90585761 -6434C9



05662
jgo tornillo sujeción tapa motor 1.3 D Multijet

oe: 51818285 -5850817



68061 longitud: 360 mm
limpiaparabrisas posterior

oe: 71744176 -1354614080



68062 longitud: 360 mm
limpiaparabrisas posterior

oe: 71744176 -1353225080

© INDUSTRIAL METALCAUCHO, S.L.U.

CANALIZACIONES DE AGUA:

motores 1.2/16v, 1.4/8v y 1.4/16v

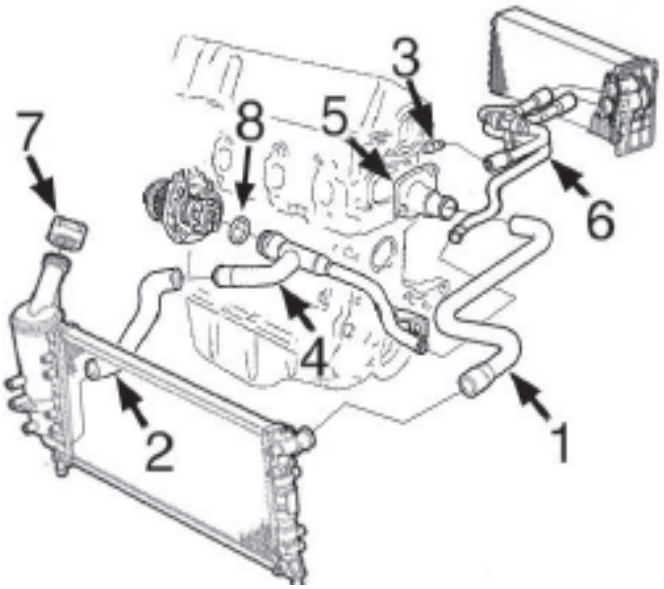

1- 9347 mgto superior radiador 1.2/16v
9391 mgto superior radiador 1.4-1.4/16v
2- 9351 mgto inferior radiador 1.2/16v-1.4-1.4/16v
3- n/d boquilla en culata
4- 3193 tubo de agua metálico
5- 3756 cuerpo de termostato 1.2/16v
3849 cuerpo de termostato 1.4/8v-1.4/16v
6- 9345 mgto doble calefactor 1.2/16v-1.4-1.4/16v
7- 3795 tapón radiador 1.4 bar
8- 5776 junta para tubo de agua metálico

9370 mgto desvaporizador 1.2/8v

motor 1.3MJTD/16v Turbodiésel

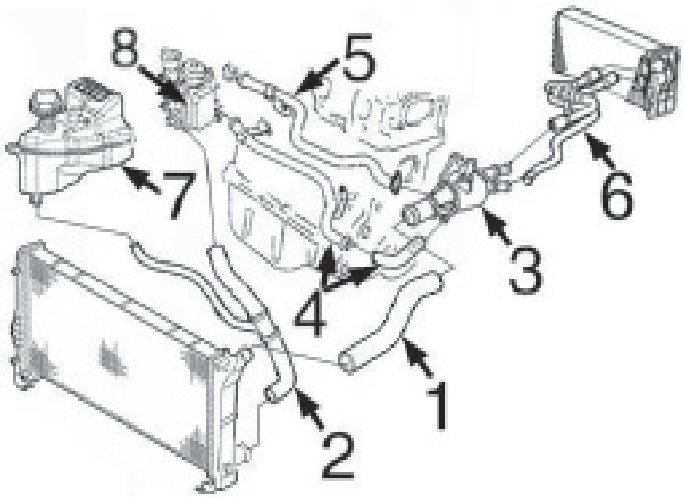

1- 9348 mgto superior radiador
2- 9349 mgto inferior radiador
3- 3849 caja de termostato 70CV
3886 caja de termostato 75-90CV
4- 3215 tubo metálico de intercambiador con mgto a termost.
5- 3216 tubo metálico a bomba de agua
6- 9419 mgto doble de calefactor
7- 3759 botella de expansión
3740 tapón botella de expansión 1.0 bar
8- 5731 intercambiador calor agua/aceite

TUBOS DESVAPORIZADORES y de filtro de aire motor 1.3MJTD:

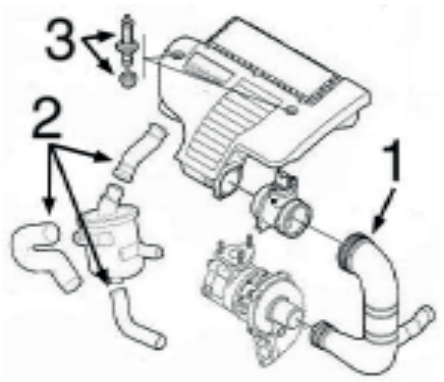

1- 3864 tubo de filtro de aire a Turbo hasta -'05
3865 tubo de filtro de aire a Turbo desde '05-
2- 9386 jgo 3 mgtos desvaporizadores
3- 5662 jgo tornillo anclaje tapa motor

FIAT - IDEA (12/2003 -)



03193
tubo de agua metálico 1.2 16V - 1.4 - 1.4 16V
oe: 46527322 -73500704



03215
tubo de agua metálico 1.3 D Multijet
oe: 73500432 -55188299



03216
tubo de agua metálico 1.3 D Multijet
oe: 1342.18 -1323.JH



03740
tapón botella expansión
oe: 46402982 -60810755



03756
tapa completa con termostato 1.2 16V - 1.4 - 1.4 16V
oe: 7589135



03759
botella de expansión
oe: 46754205



03795
tapón botella de expansión 1.2 16V - 1.4 - 1.4 16V
oe: 46799364



03849
caja de termostato 1.3 D Multijet - 1.3 JTD
oe: 5522 4021 -5518 0041



03852
cuerpo de termostato 1.4 - 1.4 16V
oe: 55202371 -55194029



03863
caja de termostato
oe: 46758946 -46795667



03886
cuerpo de termostato 1.3 D Multijet
oe: 5520 2373



05776
junta para tubo de agua metálico
oe: 55185066



09347
mgto superior radiador 1.2 16V - 1.4
oe: 51768827 -46543621



09348
mgto superior radiador arriba 1.3 JTD
oe: 46832288



09349
mgto inferior radiador 1.3 JTD
oe: 51754948 -51749597



09351
mgto inferior radiador 1.2 16V - 1.4 - 1.4 16V
oe: 51757064 -46748808



09391
mgto superior radiador arriba 1.2 16V - 1.4 16V
oe: 46829719



09424
jgo mgtos a sonda Lambda 1.9 JTD
oe: 46761247 -60816442



09345
mgto doble calefactor 1.2 16V
oe: 46544319



09419
mgto doble calefactor
oe: 51703667



03864
tubo de admisión a intercooler
oe: 55189127 -55184941

© INDUSTRIAL METALCAUCHO, S.L.U.

FIAT - IDEA (12/2003 -)



03865
tubo de admisión a intercooler 1.3 D Multijet - 1.3 JTD
oe: 51793174



09357
mgto de Turbo a intercooler 1.9 JTD
oe: 46832870



09360
mgto desvaporizador 1.9 JTD
oe: 46749675 -46767698



09370
mgto desvaporizador
oe: 46536776



09386
jgo 3 mgtos desvaporizadores 1.3 D Multijet - 1.3 JTD
oe: 55185374 -55191438



93005
válvula EGR 1.3 JTD
oe: 71789045 -55184651

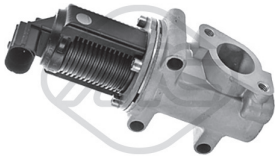

93028
válvula EGR 1.9 JTD
oe: 55215030 -55204236



93031
válvula EGR 1.9 JTD
oe: 71793800 -71788561

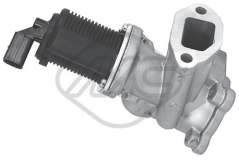

93083
válvula EGR 1.3 JTD
oe: 71793409 -71793034



93084
válvula EGR 1.3 D Multijet
oe: 71793410 -71793037



00245
goma varilla nivel aceite 1.2 16V
oe: 4328493 -4102056



00675
tapon cárter aceite
oe: 60808630 -7734022



02789
tapón de bloque de Ø 50 mm 1.2 16V - 1.4 16V
oe: 7579570 -55182787



03685
tapón llenado aceite 1.3 JTD
oe: 55197222 -73501331



03837
tapa filtro de aceite 1.3 D Multijet
oe: 73500070



03862
tapón llenado aceite
oe: 46548447 -55186485



03866
tapón llenado aceite
oe: 7768521 -55187763



04062
tapón cárter de aceite 1.9 JTD
oe: 46476967



04893
tapón de bloque 1.2 16V - 1.4 - 1.4 16V
oe: 91600682



05106
tapón cárter de aceite 22x150
oe: 46823509 -46823509



05160
tapon llenado aceite
oe: 7545141



05504
varilla de nivel aceite 1.3 D Multijet

oe: 55191259



05508
varilla de nivel aceite 1.9 JTD

oe: 46455268 -46467195



05509
varilla de nivel aceite 1.2 16V - 1.4 16V

oe: 55191663 -55211648



05673
tapón cárter de aceite 1.4 16V

oe: 55184773

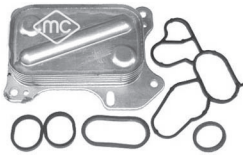

05731
intercambiador aceite con juntas 1.3 D Multijet

oe: 55193743

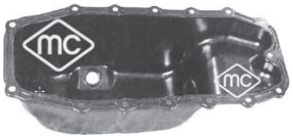

05915
cárter de aceite 1.3 D Multijet - 1.3 JTD

oe: 55197679 -46743794



05919
cárter de aceite 1.4

oe: 46747597 -55200418

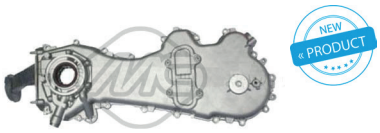

06581
cubierta distribución 1.3 D Multijet - 1.3 JTD

oe: 55232196 S1 -55232196



92048
tubo alimentación de combustible 1.3 JTD

oe: 46784581



92049
tubo rigido inyección 1.3 D Multijet

oe: 55245385

© INDUSTRIAL METALCAUCHO, S.L.U.

SUSPENSION DELANTERA y SOPORTES de MOTOR:

motores de gasolina 1.2/16v, 1.4/8v y 1.4/16v

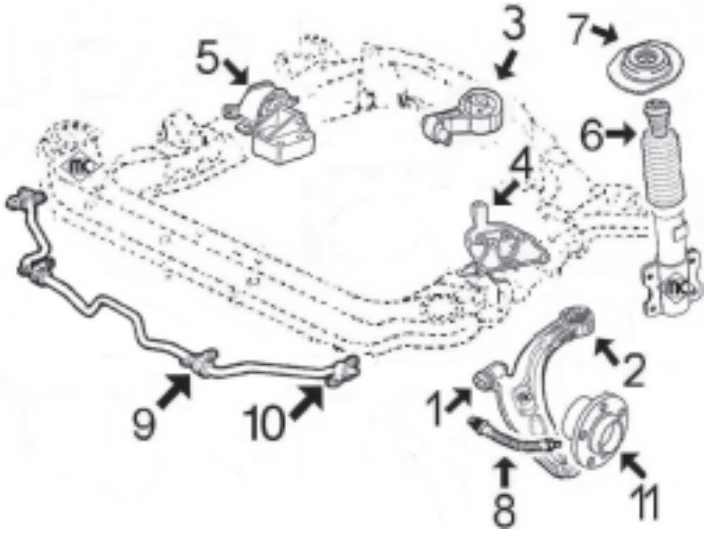

1- 4978 silentbloc anterior trapecio delantero
2- 5660 silentbloc posterior trapecio delantero
3- 4890 soporte motor trasero
4- 5085 soporte motor izquierdo
5- 5492 soporte motor derecho
6- 5526 capuchón amortiguador delantero
7- 4884 soporte amortiguador delantero con rodamiento
8- 96050 latiguillo freno delantero (480 mm)
9- 2834 goma barra estabilizadora
10- 5605 soporte puntal barra estabilizadora
11- 90016 buje rueda delantera

motores Diésel 1.3MJTD y 1.9JTD

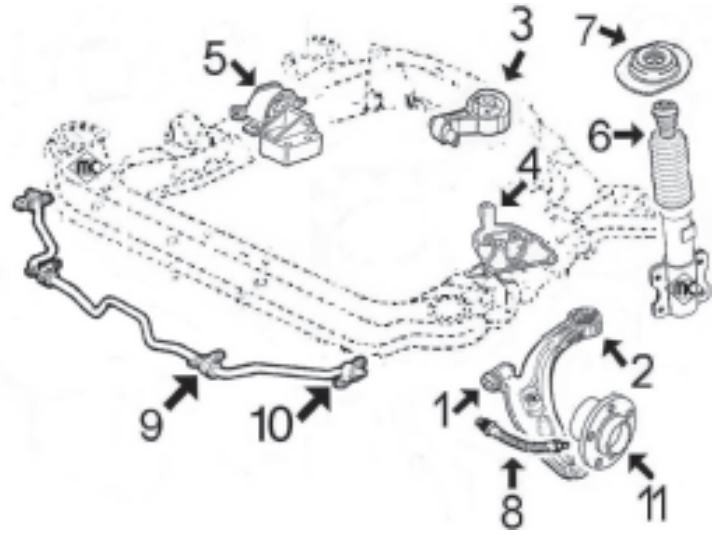

1- 4978 silentbloc anterior trapecio delantero
2- 5660 silentbloc posterior trapecio delantero
3- 5260 soporte motor trasero 1.3MJTD
n/d soporte motor trasero 1.9JTD
4- 5659 soporte motor izquierdo 1.3MJTD cambio manual
n/d soporte motor izquierdo 1.3MJTD cambio automát.
n/d soporte motor izquierdo 1.9D-1.9JTD
5- 5569 soporte motor derecho 1.3MJTD
5083 soporte motor derecho 1.9JTD
6- 5526 capuchón amortiguador delantero
7- 4884 soporte amortiguador delantero con rodamiento
8- 96050 latiguillo freno delantero (480 mm)
9- 2834 goma barra estabilizadora
10- 5605 soporte puntal barra estabilizadora
11- 90010 buje rueda delantera

SUSPENSION TRASERA

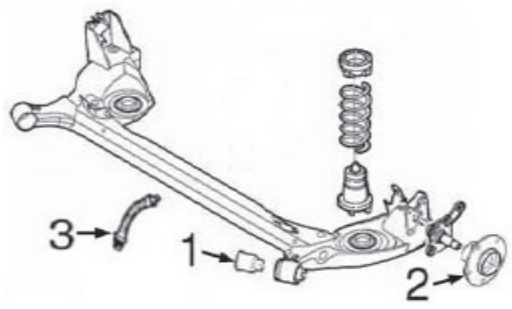

1- 5464 silentbloc puente trasero
2- 90116 buje rueda trasera con rodamiento
3- 96051 latiguillo de freno trasero (195 mm)

FIAT - IDEA (12/2003 -)



04890
soporte motor izquierda;debajo

oe: 46528871 -46844208



05067
soporte motor delante 1.4 16V

oe: 46809632 -46528853



05083
soporte motor 1.9 JTD

oe: 46546187 -46528850

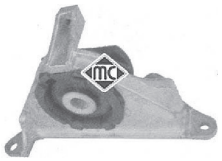

05084
soporte motor izquierda

oe: 4652 8865 -4684 4207



05085
soporte motor

oe: 46772001 -4684 4210



05260
soporte motor posterior;debajo 1.3 D Multijet - 1.3 JTD

oe: 51744337 -46845347



05492
soporte motor 1.2 16V - 1.4 - 1.4 16V

oe: 51739095 -46840661

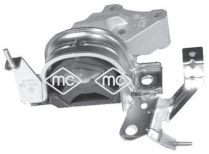

05569
soporte motor derecha 1.3 D Multijet - 1.3 JTD

oe: 51757886 -46845344



05659
soporte motor 1.3 D Multijet - 1.3 JTD

oe: 46845345



02834 Ø 19 mm
goma barra estabilizadora interior;Eje delantero

oe: 7780450



04978
silentbloc anterior trapecio interior;Eje delantero

oe: 46748800



05464 Ø 12 mm
silentbloc puente Eje trasero

oe: 46741920 -46761279

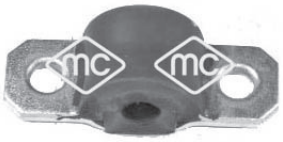

05605 Ø 10 mm
soporte puntal barra estabilizadora Eje delantero

oe: 7750990 -46743788



05660
silentbloc posterior trapecio exterior;Eje delantero

oe: 50703231



06420
barra estabilizadora Eje delantero

oe: 51784895



04884 Ø 12 mm
soporte amortiguador con rodam. eje delantero, ambos lados

oe: 4674 6544



05526 Ø 20 mm
tampón amortiguador completo Eje delantero

oe: 46531017 -5070 2892



90010 Ø 37 mm
buje rueda Eje delantero 1.3 JTD - 1.9 JTD

oe: 3307.95 -3307.A3



90016 Ø 35 mm
buje rueda Eje delantero 1.2 16V - 1.4 16V

oe: 7608131



90116
buje rueda eje trasero ambos lados

oe: 46554134 -46512973

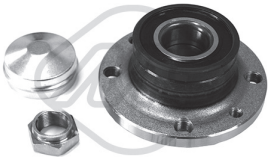

90218
buje de rueda eje trasero ambos lados

oe: 71769737 -71769738

© INDUSTRIAL METALCAUCHO, S.L.U.



74100 Ø 37 mm
rodamiento Eje delantero

oe: 46519869 -46512970



96050 longitud: 480 mm
latiguillo de freno Eje delantero

oe: 4676 0308



96051 longitud: 195 mm
latiguillo de freno posterior

oe: 46542040



01148 kit **00148 fuelle**
kit fuelle transmisión lado de engranaje

oe: 46307841 Ø 22-69 mm



01154 kit **00154 fuelle**
kit fuelle transmisión lado de engranaje

oe: 7715294 Ø 21-65 mm



01155 kit **00155 fuelle**
kit fuelle transmisión lado de rueda

oe: 46307716 Ø 26-84 mm



01157 kit **00157 fuelle**
kit fuelle transmisión lado de rueda

oe: 46307555 -46307575 Ø 23-75 mm



01282 kit **00282 fuelle**
kit fuelle transmisión lado de engranaje

oe: 46308326 Ø 22-69 mm



01529 kit **fuelle**
kit fuelle transmisión lado de engranaje

oe: 46307029 Ø 21-100 mm



01611 kit **00611 fuelle**
kit fuelle transmisión lado de engranaje

oe: 4315444 Ø 25-62 mm



01996 kit **00996 fuelle**
kit fuelle transmisión lado de rueda

oe: 46307575 -46307067 Ø 22-78 mm



01835 kit **00835 fuelle**
kit fuelle cremallera dirección asistida Eje delantero

oe: 77 363 828 Ø 11-55 mm

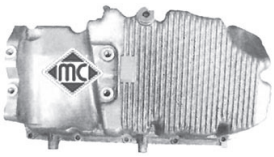

05263
cárter de aceite 1.9 JTD

oe: 46753459 -46770103



04308 Ø 170 mm - 6 canales
polea cigüeñal

oe: 73501275



04719 Ø 35 mm
polea cigüeñal 1.3 D Multijet - 1.3 JTD

oe: 5520 0498 -4681 9147



05689 Ø 30,5 mm
polea cigüeñal 1.6 D Multijet - 1.9 JTD

oe: 5520 8280 -7174 7797



05001 Ø 17 mm
polea de alternador

oe: 995 1162 -0994 8225

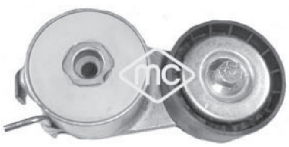

05090
tensor correa alternador 1.4 - 1.4 16V

oe: 5519 1969 -4654 8452



05658
tensor correa alternador 1.3 D Multijet - 1.3 JTD

oe: 5182 1652



05670 Ø 17 mm
polea de alternador

oe: 77364723 -7736 4721



05671 Ø 17 mm
polea de alternador 1.3 D Multijet - 1.3 JTD

oe: 7736 2721

FIAT - IDEA (12/2003 -)



05683 Ø 10 mm
rodillo tensor correa alternador 1.9 JTD

oe: 6081 4033 -4651 4222



03867
jgo tapas correa distribución 1.4

oe: 55183452 -55183453



03868
jgo tapas correa distribución 1.3 JTD - 1.4 16V

oe: 735500818 -46810267



05239
kit cadena-tensor de distribución 1.3 D Multijet - 1.3 JTD

oe: 5522 1385 -4680 4589



05478
piñon distribución 1.2 16V - 1.4 - 1.4 16V

oe: 55203781 -46520164

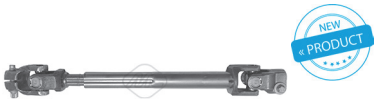

06161
cruceta dirección Eje delantero

oe: 71719534



03873 longitud: mm
tope puntal cable embrague en pedal

oe: 46554494



04268
horquilla embrague 1.2 16V - 1.4 - 1.4 16V

oe: 7617578



05174
horquilla embrague (LHD) conducción a la 1.4

oe: 2117.63 -2117.63

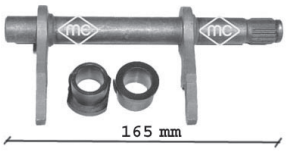

05707
horquilla embrague

oe: 46784964 -46784963



05714
guía embrague con retén 1.3 JTD

oe: 46411117



05715
guía embrague con retén 1.4

oe: 46411140 -40004820



02639
soporte tubo de escape

oe: 7718578



05533
soporte central escape 1.4 16V - 1.9 JTD

oe: 1755.S8 -1755.S8



02058
bomba limpiaparabrisas

oe: 46760973 -7688208



05662
jgo tornillo sujeción tapa motor 1.3 D Multijet

oe: 51818285 -5850817



68056 longitud: 360 mm
limpiaparabrisas posterior

oe: 46480731

© INDUSTRIAL METALCAUCHO, S.L.U.

CANALIZACIONES DE AGUA:

motor 1.6 de gasolina

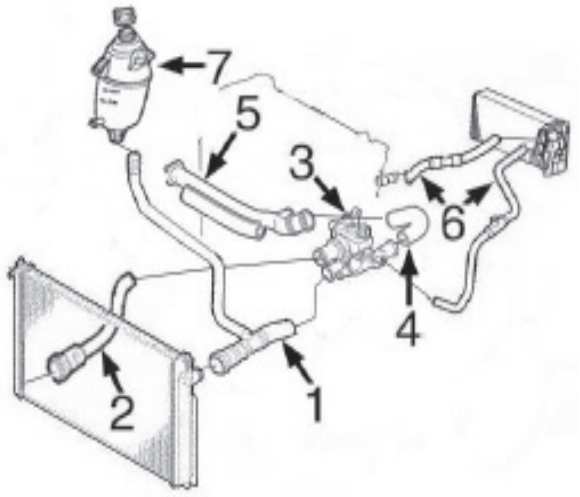

1- n/d mgto superior radiador
2- n/d mgto inferior radiador
3- 3931 cuerpo con termostato
4- 9454 mgto de tubo metálico a cuerpo termostato
5- 3199 tubo de agua metálico
6- n/d jgo mgtos calefactor
7- 3856 botella de expansión
3740 tapón botella de expansión 1,40 bar

motor 1.9JTD

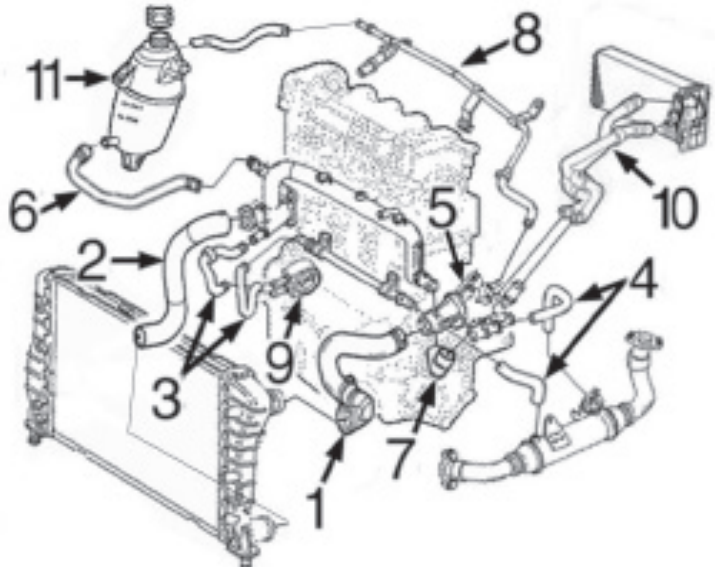

1- 9422 mgto superior radiador hasta -'02
9420 mgto superior radiador desde '02-
2- 9423 mgto inferior radiador
3- 9442 jgo mgtos intercambiador 1.9JTD
4- 9424 jgo mgtos de termostato a sonda Lambda 1.9JTD
5- 3863 caja de termostato
6- n/d mgto de botella a tubo rígido
7- 9444 mgto de tubo rígido a termostato 1.9JTD hasta -'02
9435 mgto de tubo rígido a termostato 1.9JTD desde '02-
8- n/d tubo metálico
9- 6160 intercambiador de calor
10- 9455 jgo mgtos calefactor
11- 3856 botella de expansión
3740 tapón botella de expansión (1,00 bar)

9360 mgto desvaporizador 1.9JTD

CANALIZACIONES TURBOCOMPRESOR 1.9JTD:

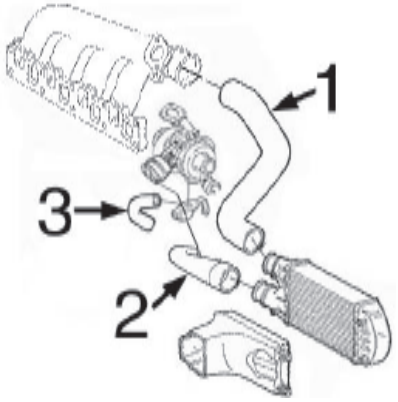

1- n/d tubo de admisión a intercooler
2- mgto de Turbo a intercooler
3- 9356 mgto lubricación Turbo



03199
tubo de agua metálico 1.6

oe: 46516957 -46516955



03740
tapón botella expansión

oe: 46402982 -60810755



03856
botella de expansión

oe: 51780214 -46525994



03863
caja de termostato 1.9 JTD (186AXE1A) - 1.9 JTD 110 - 1.9 JTD 115

oe: 46758946 -46795667



03931
caja con termostato 1.6 - 1.6 100 16V - 1.6 16V Bipower

oe: 46776217



09367
mgto de tubo rígido a termostato

oe: 46805188



09420
mgto superior radiador arriba 1.9 JTD 110 - 1.9 JTD 115

oe: 46785483



09422
mgto superior radiador arriba

oe: 46513494



09423
mgto inferior radiador debajo

oe: 46785485 -46513493



09424
jgo mgtos a sonda Lambda

oe: 46761247 -60816442



09435
mgto de tubo rígido a termostato

oe:



09442
jgo mgtos intercambiador

oe: 73502674 -73502675



09444
mgto de tubo rígido a termostato 1.9 JTD 105 - 1.9 JTD 110 - 1.9 JTD 115

oe: 46532966



09454
mgto de tubo metálico a termostato

oe: 46472385



06160
intercambiador de calor

oe: 55180933



09455
jgo mgtos calefactor

oe: 46511266 -46511265



09356
mgto de lubricación Turbo 1.9 JTD 105 - 1.9 JTD 110 - 1.9 JTD 115

oe: 60813937 -46456294



09360
mgto desvaporizador 1.9 JTD 105 - 1.9 JTD 110 - 1.9 JTD 115

oe: 46749675 -46767698



93031
válvula EGR

oe: 71793800 -71788561



03862
tapón llenado aceite

oe: 46548447 -55186485



03866
tapón llenado aceite

oe: 7768521 -55187763

© INDUSTRIAL METALCAUCHO, S.L.U.

FIAT - MULTIPLA (04/1999 - 06/2010)



04062
tapón cárter de aceite 1.9 JTD 105 - 1.9 JTD 110 - 1.9 JTD 115

oe: 46476967



04126
tapón cárter aceite sobremedida 20x150

oe:



05106
tapón cárter de aceite 22x150

oe: 46823509 -46823509



05505
varilla de nivel aceite 1.6

oe: 46517953

SUSPENSION DELANTERA y SOPORTES de MOTOR:

motores 1.6 de gasolina y 1.9JTD

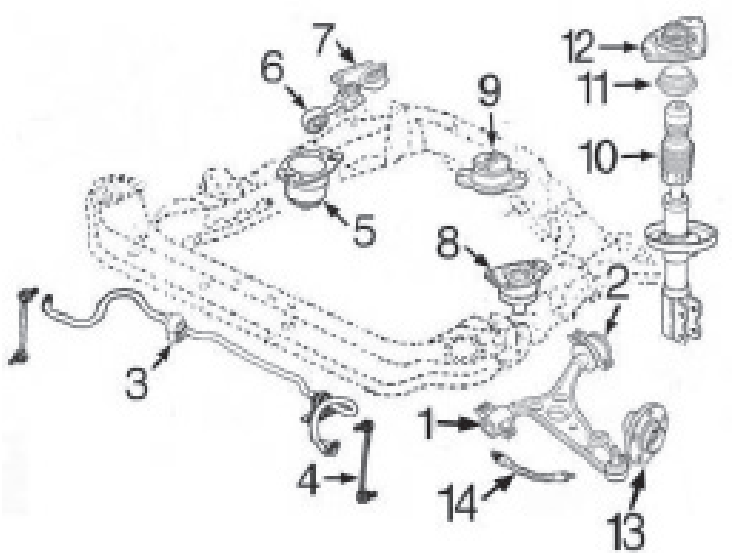

1-	5561	silentbloc anterior trapecio delantero derecho
	5562	silentbloc anterior trapecio delantero izquierdo
2-	5553	silentbloc posterior trapecio delantero derecho
	5552	silentbloc posterior trapecio delantero izquierdo
3-	5568	goma barra estabilizadora
4-	5635	bieleta puntal barra estabilizadora
5-	5538	soporte motor derecho 1.9JTD
	n/d	soporte motor derecho 1.6
6-	5566	tirante de reacción en soporte motor dcho. 1.9JTD
7-	5567	soporte tirante de reacción 1.9JTD
8-	5536	soporte motor izquierdo 1.9JTD
	n/d	soporte motor izquierdo 1.6
9-	5546	soporte motor trasero 1.9JTD
	5544	soporte motor trasero 1.6
10-	n/d	capuchón amortiguador
11-	4206	rodamiento para soporte amortiguador
12-	5748	soporte amortiguador delantero
13-	90010	buje rueda delantera
14-	n/d	latiguillo freno delantero

SUSPENSION TRASERA:

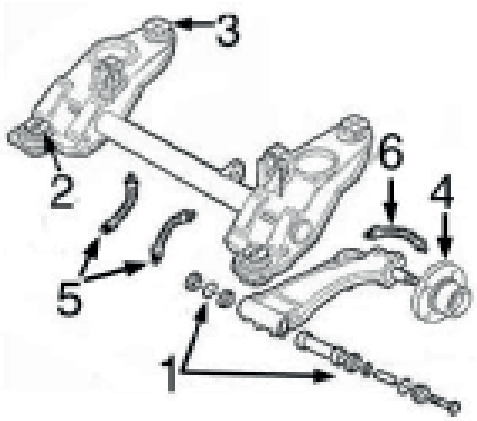

1-	2919	jgo. reparación brazo trasero
2-	n/d	silentbloc anterior puente trasero
3-	n/d	silentbloc posterior puente trasero
4-	90116	buje rueda trasera con rodamiento
5-	n/d	latiguillo intermedio freno trasero
6-	n/d	latiguillo freno trasero

© INDUSTRIAL METALCAUCHO, S.L.U.

FIAT - MULTIPLA (04/1999 - 06/2010)



05536
soporte motor lado de engranaje

oe: 46519775



05538
soporte motor 1.9 JTD 105 - 1.9 JTD 110 - 1.9 JTD 115

oe: 50501684 -46467328

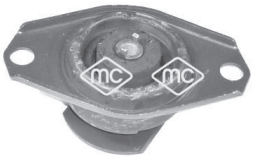

05544
soporte motor

oe: 7792020 -46467329



05546
soporte motor lado de engranaje 1.9 JTD 105 - 1.9 JTD 110 - 1.9 JTD 115

oe: 7765921 -60814236



05566
tirante de reacción 1.9 JTD 105 - 1.9 JTD 110 - 1.9 JTD 115

oe: 46742098

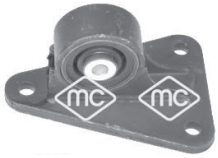

05567
soporte tirante de reacción arriba;delante

oe: 46840714 -46513009



02919
juego reparación brazo suspensión ambos lados;Eje trasero

oe: 46519898 -7603697

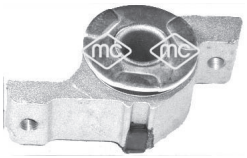

05552
silentbloc posterior trapecio Atrás izquierda;Eje delantero

oe: 46544490

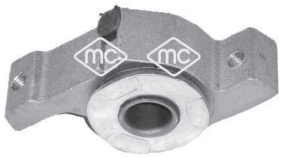

05553
silentbloc posterior trapecio Atrás derecha;Eje delantero

oe: 46544491



05561 Ø 19 mm
silentbloc anterior trapecio Delante, izquierda;Eje delantero

oe: 46764746 -46525407

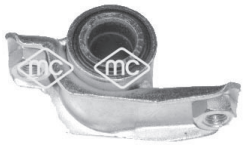

05562 Ø 19 mm
silentbloc anterior trapecio Delante, derecha;Eje delantero

oe: 46764747 -46522142



05568 Ø 19 mm
goma barra estabilizadora interior;Eje delantero

oe:



05635
bieleta puntal barra estabilizadora Eje delantero

oe: 4641 3122 -5170 1045



06413
barra estabilizadora eje delantero, ambos lados

oe: 46548345 -51796570



04206
rodamiento soporte amortiguador Eje delantero

oe: 760 1502



05748
soporte amortiguador Eje delantero

oe: 46536244



90010
buje rueda Eje delantero

oe: 3307.95 -3307.A3



90116
buje rueda eje trasero ambos lados

oe: 46554134 -46512973

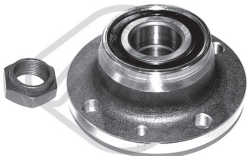

90209
buje de rueda eje trasero ambos lados

oe: 7787124 -71737613

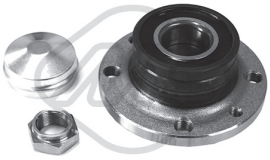

90218
buje de rueda eje trasero ambos lados

oe: 71769737 -71769738



74046 Ø 37 mm
rodamiento Eje delantero

oe: 589 0987 -82390273

FIAT - MULTIPLA (04/1999 - 06/2010)



74100 Ø 37 mm
rodamiento Eje delantero

oe: 46519869 -46512970



96024 longitud: mm
latiguillo de freno

oe: 7619751



96031 longitud: 265 mm
latiguillo de freno Eje trasero

oe: 4806 65 -4806 65



96043 longitud: 240 mm
latiguillo de freno eje trasero ambos lados

oe: 7667806



00159 kit **fuelle**
fuelle transmisión lado de engranaje;izquierda

oe: 46307841 Ø 21-70 mm



01115 kit **0099 fuelle**
kit fuelle transmisión lado de rueda

oe: 46429633 Ø 28-86 mm



01120 kit **fuelle**
kit fuelle transmisión lado de engranaje

oe: 46307784 Ø 24.7



01148 kit **00148 fuelle**
kit fuelle transmisión lado de engranaje

oe: 46307841 Ø 22-69 mm



01157 kit **00157 fuelle**
kit fuelle transmisión lado de rueda

oe: 46307555 -46307575 Ø 23-75 mm



01159 kit **fuelle**
kit fuelle transmisión Eje delantero

oe: 46307841 Ø 21-70 mm



01529 kit **fuelle**
kit fuelle transmisión lado de engranaje

oe: 46307029 Ø 21-100 mm



01611 kit **00611 fuelle**
kit fuelle transmisión lado de engranaje

oe: 4315444 Ø 25-62 mm



01835 kit **00835 fuelle**
kit fuelle cremallera dirección asistida Eje delantero

oe: 77 363 828 Ø 11-55 mm



04308 Ø 170 mm - 6 canales
polea cigüeñal

oe: 73501275



05689 Ø 169 mm - 6 canales
polea cigüeñal

oe: 5520 8280 -7174 7797

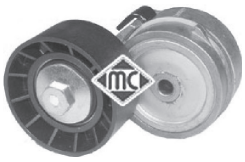

04927
tensor correa alternador 1.9 JTD 105 - 1.9 JTD 110 - 1.9 JTD 115

oe: 5518 0011 -4654 6374



05001 Ø 17 mm
polea de alternador 1.9 JTD 105 - 1.9 JTD 110 - 1.9 JTD 115

oe: 995 1162 -0994 8225



05683 Ø 10 mm
rodillo tensor correa alternador

oe: 6081 4033 -4651 4222



81136 longitud: 1155/860+1180/945 mm
cable cambio

oe: 55199880 -55186893



81137 longitud: 1155/860+1175/945 mm
cable cambio

oe: 55199875 -55186892

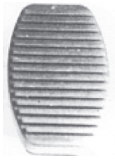

00413
cubrepedal freno y embrague

oe: 4170605

© INDUSTRIAL METALCAUCHO, S.L.U.

FIAT - MULTIPLA (04/1999 - 06/2010)



05628 longitud: mm
tope cable embrague

oe: 46461731 -46461732

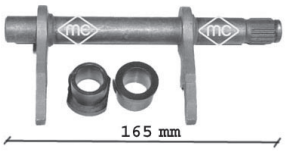

05707
horquilla embrague

oe: 46784964 -46784963

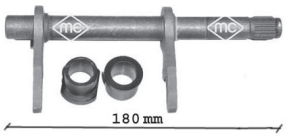

05708
horquilla embrague 1.6

oe: 46784964 -46784963



05714
guía embrague con retén

oe: 46411117



05715
guía embrague con retén

oe: 46411140 -40004820



83986 longitud: 866/360 mm
cable embrague manual

oe: 46538236



05624
soporte escape

oe: 60655991 -82482580



02058
bomba limpiaparabrisas

oe: 46760973 -7688208



68053 longitud: 330 mm
limpiaparabrisas posterior

oe: 46547577



68151 longitud: 354 mm
limpiaparabrisas posterior

oe: 7781640

CANALIZACIONES DE AGUA

motor 1.2/8v y 1.2/16v

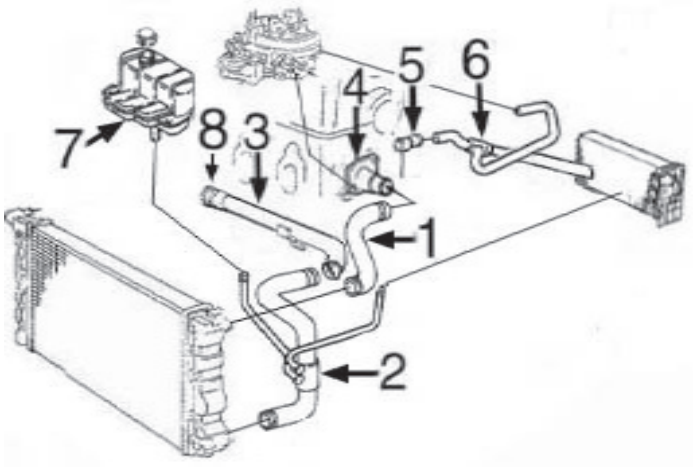

1- 9450 mgto superior radiador
2- 9451 mgto inferior radiador
3- 3219 tubo de agua metálico
4- 3756 cuerpo de termostato
5- 3128 boquilla en culata
6- n/d mgto calefactor
7- 3743 botella de expansión
3848 tapón botella de expansión 1,40 bar
8- 5776 junta de goma en tubo de agua metálico

motor 1.6:

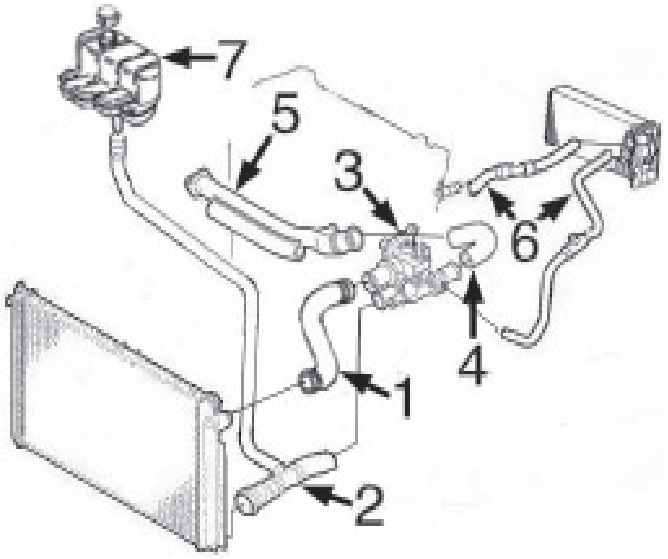

1- n/d mgto superior radiador
2- n/d mgto inferior radiador
3- 3931 cuerpo de termostato
4- 9454 mgto de tubo metálico a cuerpo termostato
5- 3199 tubo de agua metálico
6- n/d jgo mgtos calefactor
7- 3743 botella de expansión
3848 tapón botella de expansión 1,40 bar

motor 1.7TD (1997-2002)

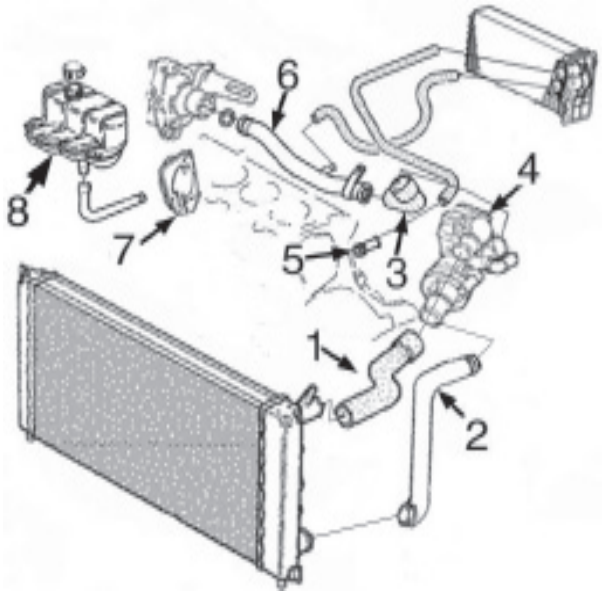

1- 9452 mgto superior radiador
2- 9453 mgto inferior radiador
3- 8819 mgto de tubo metálico a cuerpo termostato
4- 3755 cuerpo de termostato
5- 3128 boquilla en culata
6- 3096 tubo de agua metálico
7- 4619 tapa aluminio en bomba agua
8- 3748 botella de expansión
3848 tapón botella de expansión 1,40 bar

© INDUSTRIAL METALCAUCHO, S.L.U.

motor 1.3MJTD Turbodiésel 2003-

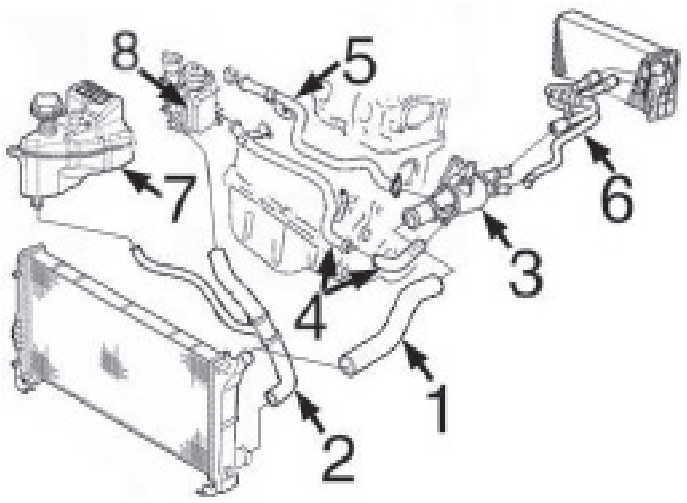

1- n/d mgto superior radiador
2- n/d mgto inferior radiador
3- 3849 caja de termostato hasta -'05
3886 caja de termostato desde '05-
4- 3215 tubo metálico de intercambiador con mgto a termost.
5- 3216 tubo metálico a bomba de agua
6- n/d mgto doble de calefactor
7- n/d botella de expansión
3848 tapón botella de expansión 1.0 bar
8- 5731 intercambiador calor agua/aceite

TUBOS DESVAPORIZADORES y de filtro de aire motor 1.3MJTD:

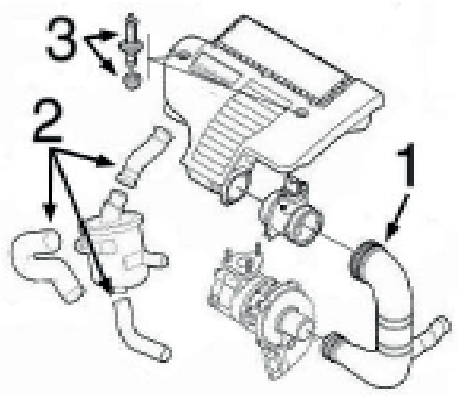

1- 3864 tubo de filtro de aire a Turbo hasta -'05
3865 tubo de filtro de aire a Turbo desde '05-
2- 9386 jgo 3 mgtos desvaporizadores
3- 5662 jgo tornillo anclaje tapa motor



03096
tubo de agua metálico

oe: 7721394



03128
boquilla metálica en colector 1.0

oe: 7747183



03199
tubo de agua metálico 1.6 16V

oe: 46516957 -46516955



03215
tubo de agua metálico

oe: 73500432 -55188299



03216
tubo de agua metálico

oe: 1342.18 -1323.JH



03219
tubo de agua metálico 1.2

oe: 46419455 -55217636

FIAT - PALIO (04/1996 -)



03743
botella de expansión 1.2 - 1.4 - 1.6 16V

oe: 46425870



03748
botella de expansión

oe: 46440542

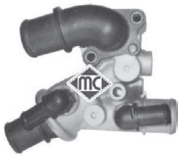

03755
caja de termostato

oe: 7741883



03756
tapa completa con termostato 1.2

oe: 7589135



03848
tapón radiador y botella de expansión

oe: 46556737



03849
caja de termostato

oe: 5522 4021 -5518 0041



03863
caja de termostato

oe: 46758946 -46795667



03886
cuerpo de termostato

oe: 5520 2373



03931
caja con termostato

oe: 46776217



03992
botella expansión 1.0 - 1.4

oe: 46779400 -46779409

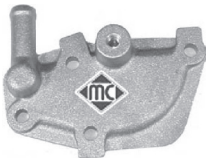

04619
tapa aluminio en bomba de agua

oe: 7728241 -5932811



08819
mgto de tubo metálico a termsotato

oe: 7721395 -60812417



09450
mgto superior radiador 1.2

oe: 46464284



09451
mgto inferior radiador 1.2

oe: 46532724



09452
mgto superior radiador

oe: 46440543



09453
mgto inferior radiador debajo

oe: 46440544



09454
mgto de tubo metálico a termostato 1.6 16V

oe: 46472385



92011
tuberia de radiador

oe: 51716894 -51722736



03864
tubo de admisión a intercooler

oe: 55189127 -55184941



03865
tubo de admisión a intercooler

oe: 51793174



06532
tubo aire 1.4

oe: 46478774

© INDUSTRIAL METALCAUCHO, S.L.U.

FIAT - PALIO (04/1996 -)



06534
tubo aire 1.6 16V

oe: 46539451 -46477729



09386
jgo 3 mgtos desvaporizadores

oe: 55185374 -55191438



00245
goma varilla nivel aceite 1.2

oe: 4328493 -4102056



00675
tapon cárter aceite

oe: 60808630 -7734022



02789
tapón de bloque de Ø 50 mm 1.2

oe: 7579570 -55182787



03685
tapón llenado aceite

oe: 55197222 -73501331



03704
tapón llenado aceite

oe: 71740676



03837
tapa filtro de aceite

oe: 73500070



03862
tapón llenado aceite

oe: 46548447 -55186485



03866
tapón llenado aceite

oe: 7768521 -55187763



04062
tapón cárter de aceite

oe: 46476967



04126
tapón cárter aceite sobremedida 20x150

oe:



04893
tapón de bloque

oe: 91600682



05106
tapón cárter de aceite 22x150

oe: 46823509 -46823509



05160
tapon llenado aceite 1.2

oe: 7545141

05508
varilla de nivel aceite

oe: 46455268 -46467195

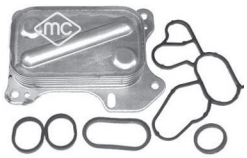

05731
intercambiador aceite con juntas

oe: 55193743



05915
cárter de aceite

oe: 55197679 -46743794

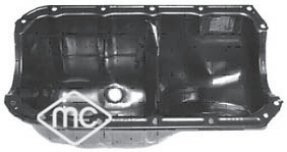

05918
cárter de aceite 1.2

oe: 4651 5152



05919
cárter de aceite

oe: 46747597 -55200418

SUSPENSION DELANTERA y SOPORTES DE MOTOR:

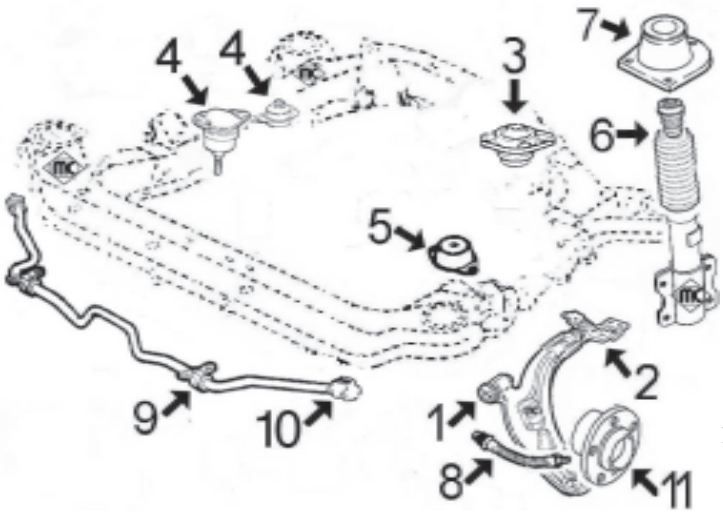

1- 4954 silentbloc anterior trapecio delantero
2- 4952 silentbloc posterior trapecio delantero derecho
4951 silentbloc posterior trapecio delantero izquierdo
3- 5087 soporte motor trasero-izquierdo 1.2-1.6-1.7TD-1.9D
4- 5086 soporte motor derecho 1.2
5089 soporte motor derecho 1.6-1.7TD-1.9D
5- 5088 soporte motor delant.-izquierdo 1.2-1.6-1.7TD-1.9D
6- 4982 jgo. tope poliuretano y fuelle suspensión delantera
7- 4823 soporte amortiguador delantero derecho completo con rodamiento
4824 soporte amortiguador delantero izquierdo completo con rodamiento
8- 96210 latiguillo freno delantero (510 mm)
9- 4955 goma central barra estabilizadora
10- 4953 goma puntal barra estabilizadora
11- 90099 buje de rueda delantera 1.9D desde '02-

SUSPENSION TRASERA, modelos con brazo oscilante

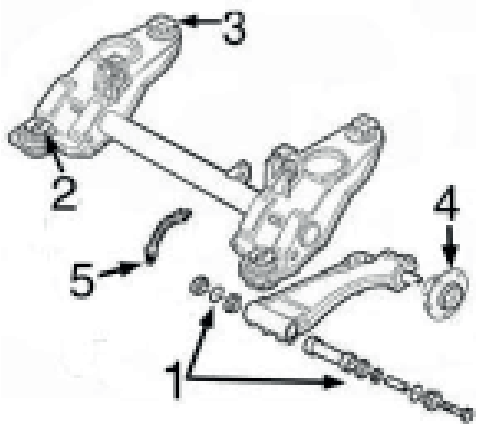

1- 2919 jgo. reparación brazo trasero
2- 5588 silentbloc anterior puente trasero
3- 5589 silentbloc posterior puente trasero
4- 90523 buje rueda trasera con rodamiento hasta -'98
90116 buje rueda trasera con rodamiento desde '98-
5- 96043 latiguillo freno trasero

SUSPENSION TRASERA, modelos con puente rígido:

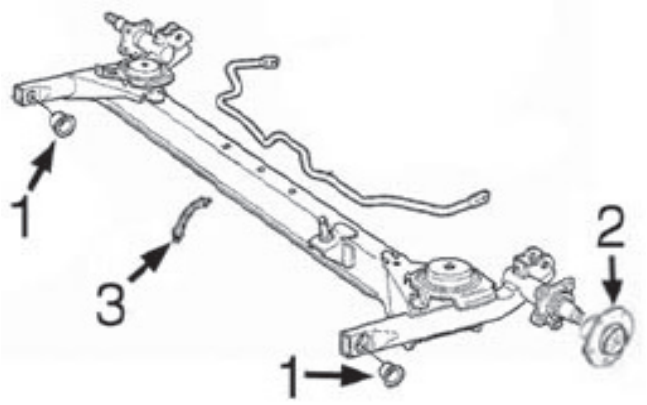

1- 5738 silentbloc puente trasero
2- 90523 buje rueda trasera con rodamiento hasta -'98
90116 buje rueda trasera con rodamiento desde '98-
3- 96043 latiguillo freno trasero

© INDUSTRIAL METALCAUCHO, S.L.U.

FIAT - PALIO (04/1996 -)



05086
soporte motor 1.2 - 1.4

oe: 46523938

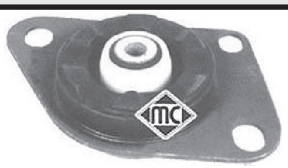

05087
soporte motor

oe: 46540380 -46444759



05088
soporte motor posterior;debajo;delante 1.2

oe: 51709070 -46520124

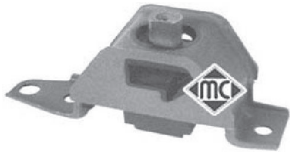

05089
soporte motor

oe: 46440550 -46439600



06515
soporte motor derecha;delante 1.2

oe: 51731216



06516
soporte motor izquierda;delante 1.4 - 1.6 16V

oe: 46843628 -46843629



02919
juego reparación brazo suspensión ambos lados;Eje trasero

oe: 46519898 -7603697



04951 Ø 20 mm
silentbloc posterior trapecio Eje delantero, izquierda

oe: 51747322



04952 Ø 20 mm
silentbloc posterior trapecio Eje delantero, derecha

oe: 46454077 -46748579



04953 Ø 14 mm
goma puntal barra estabilizadora exterior;Eje delantero

oe: 7520850



04954 Ø 12 mm
silentbloc anterior trapecio centro;Eje delantero abajo

oe: 46421522



04955 Ø 22 mm
goma central barra estabilizadora exterior;Eje delantero

oe: 46738808



05588
silentbloc anterior brazo susp. Eje trasero;delante

oe: 7779884



05589
silentbloc posterior brazo susp. posterior;Eje trasero

oe: 51745635 -7658279



05738 Ø 12 mm
silentbloc puente ambos lados;Eje trasero

oe: 82491064 -46849399



04823
soporte amortiguador completo conrodamiento Eje delantero, derecha

oe: 46760673 -82491440



04824
soporte amortiguador completo con rodamiento Eje delantero, izquierda

oe: 46760674 -82491441

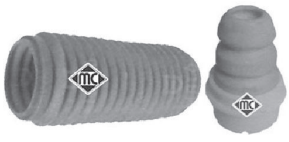

04982
juego capuchón y tope poliuretano amortiguador eje delantero, ambos lados

oe: 46792633 -46466619



06531
tope suspensión izquierda;derecha;delante;Eje delantero

oe: 46464298

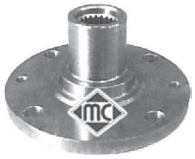

90099 Ø 37 mm
buje rueda eje delantero, ambos lados

oe: 46745258



90116
buje rueda eje trasero ambos lados

oe: 46554134 -46512973



90209
buje de rueda eje trasero ambos lados

oe: 7787124 -71737613



90218 Ø 30 mm
buje de rueda eje trasero ambos lados 1.2

oe: 71769737 -71769738



90523 Ø 30 mm
buje rueda ABS Eje trasero

oe: 7769902



02823
soporte sensor de vacio

oe: SE3952110 -834976



96043 longitud: 240 mm
latiguillo de freno eje trasero ambos lados

oe: 7667806



96210 longitud: 500 mm
latiguillo de freno Eje delantero

oe: 46738613



01120 kit **fuelle**
kit fuelle transmisión lado de engranaje

oe: 46307784 Ø 24.7



01154 kit **00154 fuelle**
kit fuelle transmisión lado de engranaje

oe: 7715294 Ø 21-65 mm



01157 kit **00157 fuelle**
kit fuelle transmisión lado de rueda

oe: 46307555 -46307575 Ø 23-75 mm



01583 kit **00583 fuelle**
kit fuelle transmisión con rodamiento lado de engranaje

oe: 7625541 Ø 23



01996 kit **00996 fuelle**
kit fuelle transmisión lado de rueda

oe: 46307575 -46307067 Ø 22-78 mm

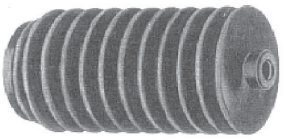

01617 kit **00617 fuelle**
kit fuelle cremallera dirección manual

oe: 7566840 Ø 10-44 mm



01835 kit **00835 fuelle**
kit fuelle cremallera dirección asistida Eje delantero

oe: 77 363 828 Ø 11-55 mm

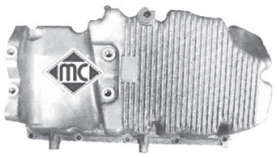

05263
cárter de aceite

oe: 46753459 -46770103



04308 Ø 170 mm - 6 canales
polea cigüeñal

oe: 73501275



05041 Ø 165 mm - 4;6 canales
polea cigüeñal

oe: 55182506



05689 Ø 30,5 mm
polea cigüeñal

oe: 5520 8280 -7174 7797

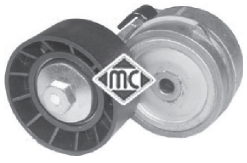

04927
tensor correa alternador

oe: 5518 0011 -4654 6374



05001 Ø 17 mm
polea de alternador

oe: 995 1162 -0994 8225

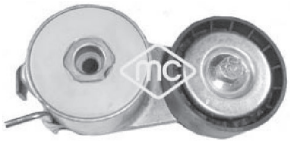

05090
tensor correa alternador 1.2

oe: 5519 1969 -4654 8452

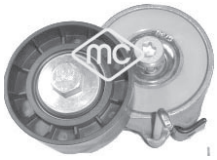

05658
tensor correa alternador

oe: 5182 1652

© INDUSTRIAL METALCAUCHO, S.L.U.

FIAT - PALIO (04/1996 -)



05683 Ø 10 mm
rodillo tensor correa alternador

oe: 6081 4033 -4651 4222



03753
jgo tapas correa distribución 1.2

oe: 774 8306 -0774 8306



03867
jgo tapas correa distribución 1.4

oe: 55183452 -55183453



05239
kit cadena-tensor de distribución

oe: 5522 1385 -4680 4589



05331 Ø 26,5 mm
piñón de distribución 1.2

oe: 7766580



05416 Ø 11.5 mm
piñon distribución 1.2

oe: 46526261



05478
piñon distribución 1.2

oe: 55203781 -46520164



04011
casquillo reenvio articulaciones cambio

oe: 4259848

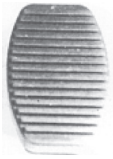

00413
cubrepedal freno y embrague

oe: 4170605

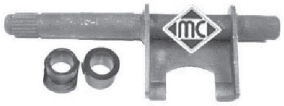

04268
horquilla embrague 1.4 - 1.6 16V

oe: 7617578



05628 longitud: mm
tope cable embrague

oe: 46461731 -46461732



05691
kit base palanca cambio

oe: 7085737 -7078602

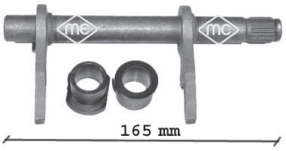

05707
horquilla embrague

oe: 46784964 -46784963



05714
guía embrague con retén

oe: 46411117



05715
guía embrague con retén

oe: 46411140 -40004820



80006 longitud: 787/307 mm
cable embrague manual

oe: 46788229 -46736944



80130 longitud: 722/220 mm
cable embrague manual

oe: 46522370



81118 longitud: 684/215 mm
cable embrague manual

oe: 46740887 -46522369



81127 longitud: 684/193 mm
cable embrague manual

oe: 46558766



02638
soporte tubo de escape

oe: 7740653 -7718577



02639
soporte tubo de escape

oe: 7718578

FIAT - PALIO (04/1996 -)



02754
soporte tubo de escape

oe: 1755.62 -1755.62

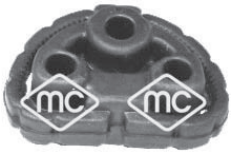

05493
soporte posterior tubo de escape posterior 1.4

oe: 46461540 -51708152



05733
soporte central tubo de escape

oe: 1755K8



02055
bomba limpiaparabrisas

oe: 4676 0972



02058
bomba limpiaparabrisas

oe: 46760973 -7688208



05662
jgo tornillo sujeción tapa motor

oe: 51818285 -5850817



68051 longitud: 330 mm
limpiaparabrisas posterior

oe: 46469041

© INDUSTRIAL METALCAUCHO, S.L.U.

CANALIZACIONES DE AGUA:

Panda 45 (1980-1986)

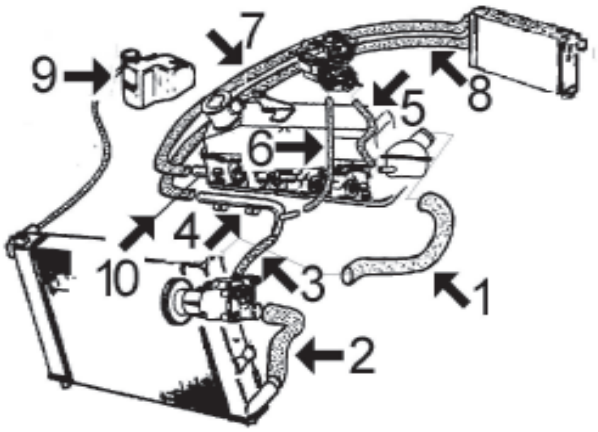

1-	7289	mgto superior radiador
2-	7288	mgto inferior radiador
3-	5633	mgto de bomba a tubo metálico
4-	*3007*	tubo de agua metálico
5-	7290	mgto de termostato a carburador
6-	n/d	mgto de tubo metálico a carburador
7-	7539	mgto de calefactor a termostato
8-	7540	mgto de calefactor a tubo metálico
9-	n/d	botella de expansión
	3607	tapón botella de expansión
	7291	mgto desvaporizador

Panda 750-900 (1986-1991)

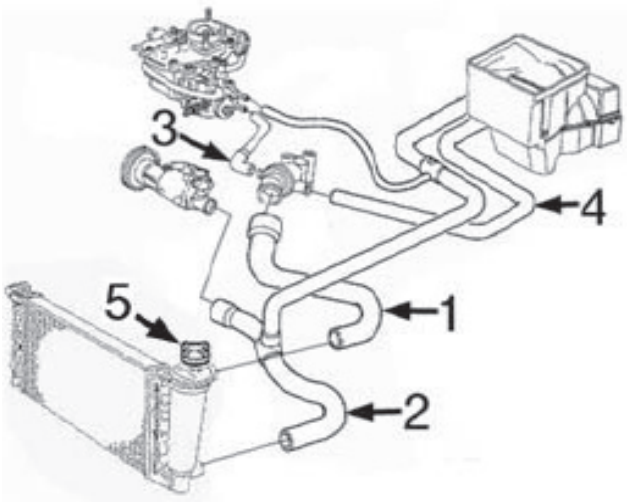

1-	9403	mgto superior radiador
2-	n/d	mgto inferior radiador
3-	7290	mgto de termostato a carburador
4-	n/d	mgto de termostato a calefactor
5-	3848	tapón de radiador 1,40 bar

Panda 750-1.0-1.1 motor FIRE carburador ('86 a '91) e inyección ('91 a '93), transmisión 2x4

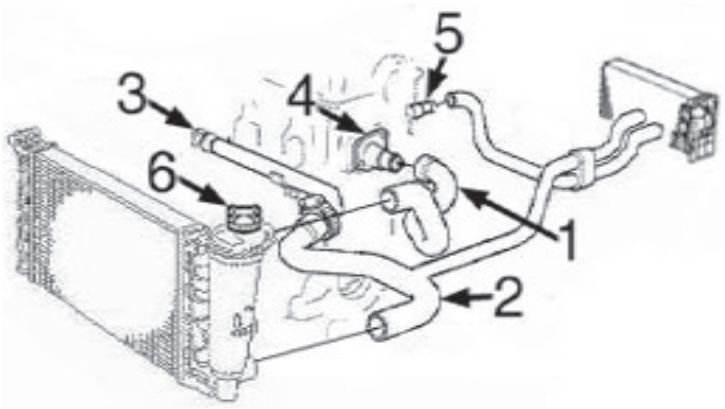

1-	9397	mgto superior radiador
2-	9406	mgto inferior radiador
3-	3038	tubo de agua metálico
4-	3756	caja de termostato
5-	3128	boquilla metálica en culata
6-	3848	tapón de radiador 1,40 bar

Panda 750-1.0-1.1 motor FIRE carburador ('86 a '91) e inyección ('91 a '93), transmisión 4x4

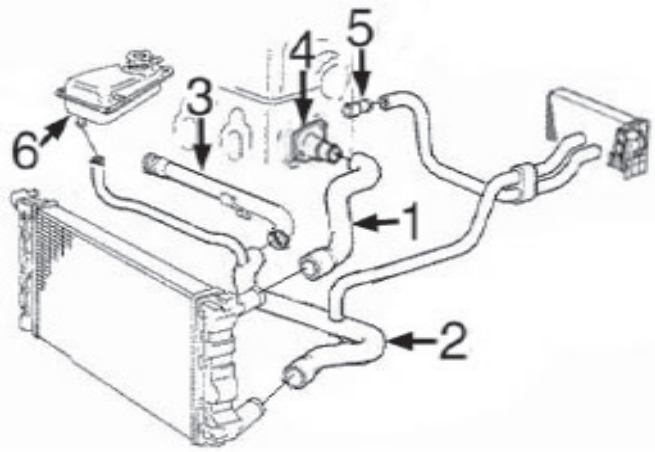

1- 9398 mgto superior radiador
2- 9405 mgto inferior radiador
3- 3038 tubo de agua metálico
4- 3756 caja de termostato
5- 3128 boquilla metálica en culata
6- 3854 botella de expansión
3848 tapón de radiador 1,40 bar

Panda 900 motor de inyección ECO ('93 a '03)

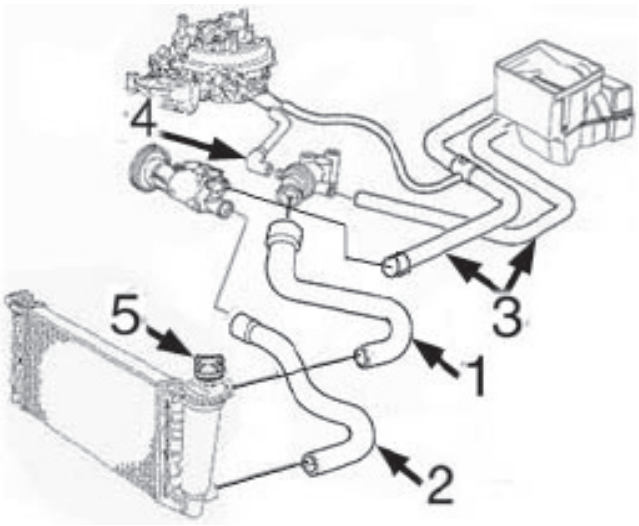

1- 9403 mgto superior radiador
2- 9404 mgto inferior radiador
3- 9407 jgo mgtos de calefactor
4- 9402 mgto de termostato a cuerpo de inyección
5- 3848 tapón de radiador 1,40 bar

Panda 1000-1100 motor de inyección ECO ('93 a '03), transmisión 2x4

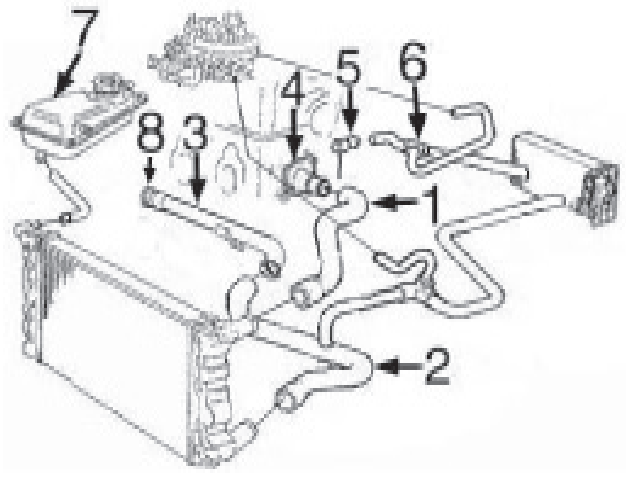

1- 9397 mgto superior radiador
2- 9399 mgto inferior radiador
3- 3038 tubo de agua metálico 1.0 hasta -'94
3100 tubo de agua metálico 1.0 desde '94-
3219 tubo de agua metálico 1.1
4- 3756 caja de termostato
5- 3128 boquilla metálica en culata
6- 9401 mgto de culata a calefactor y cuerpo de inyección
7- 3854 botella de expansión
3848 tapón de radiador 1,40 bar
8- 5776 junta de goma en tubo metálico 1.0 desde '94- y 1.1

© INDUSTRIAL METALCAUCHO, S.L.U.

Panda 1000-1100 motor de inyección ECO ('93 a '03), transmisión 4x4

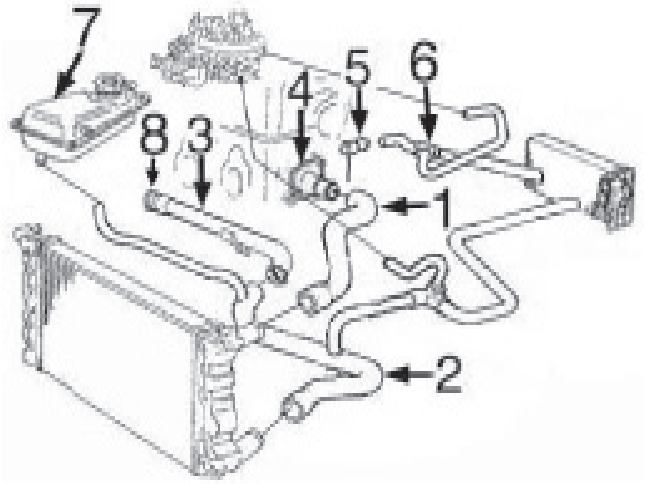

1- 9398 mgto superior radiador
2- 9400 mgto inferior radiador
3- 3038 tubo de agua metálico 1.0 hasta -'94
3100 tubo de agua metálico 1.0 desde '94-
3219 tubo de agua metálico 1.1
4- 3756 caja de termostato
5- 3128 boquilla metálica en culata
6- 9401 mgto de culata a calefactor y cuerpo de inyección
7- 3854 botella de expansión
3848 tapón de radiador 1,40 bar
8- 5776 junta de goma en tubo metálico 1.0 desde '94- y 1.1



03007
tubo de agua metálico 900

oe: 4443821 -4257466

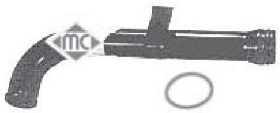

03038
tubo de agua metálico

oe: 7634934 -7545122



03100
tubo de agua metálico

oe: 55185064 -46419454



03128
boquilla metálica en colector

oe: 7747183



03219
tubo de agua metálico

oe: 46419455 -55217636



03607
tapón botella radiador

oe:



03740
tapón botella expansión

oe: 46402982 -60810755



03756
tapa completa con termostato

oe: 7589135



03795
tapón botella de expansión 1300 D

oe: 46799364



03848
tapón radiador y botella de expansión

oe: 46556737



03854
botella de expansión

oe: 7572260 -46438164



05776
junta para tubo de agua metálico

oe: 55185066

© INDUSTRIAL METALCAUCHO, S.L.



07288 Ø 31 mm
mgto inferior radiador debajo

oe: 4405595



07289
mgto superior radiador arriba 900

oe: SE141117205A



07290
mgto de termostato a carburador

oe: SE020032161A



07325
mgto superior radiador 900

oe: SE141117205B



09397
mgto superior radiador arriba

oe: 7550413



09398
mgto superior radiador

oe: 7555610



09399
mgto inferior radiador debajo

oe: 7758115



09400
mgto inferior radiador debajo 1100 - 1100 4x4 - 1100 Trekking 4x4

oe: 7758113



09402
mgto de termostato a cuerpo inyector 900

oe: 7693639



09403
mgto superior radiador

oe: 7772634 -7750592



09404
mgto inferior radiador 900

oe: 7740001



09405
mgto inferior radiador

oe: 7555609



09406
mgto inferior radiador debajo

oe: 7572278



05633 Ø 10 mm
mgto de bomba de agua a termostato

oe: 4221427



07336
mgto de calefactor

oe: 7680648 -7537071



07539 Ø 15 mm
mgto calefactor Entrada 800 - 900 - 950 4x4

oe: 7532701 -4412272



07540
mgto calefactor Entrada

oe: 5994069



09401
mgto calefactor

oe: 7755136 -7764997

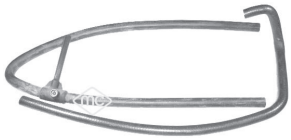

09407
jgo mgtos calefactor 900

oe: 7755133 -7741895



05693
tubo entrada aire a cuerpo inyector 1000 4x4 - 900

oe: 7751361



07291
mgto desvaporizador

oe: 5976425

© INDUSTRIAL METALCAUCHO, S.L.U.



00245
goma varilla nivel aceite 750 (141AM) Cat. - 900

oe: 4328493 -4102056



00675
tapon cárter aceite

oe: 60808630 -7734022



00676
tapon cárter aceite

oe:



02789
tapón de bloque de Ø 50 mm

oe: 7579570 -55182787



04893
tapón de bloque 1100 - 1100 4x4

oe: 91600682



05106
tapón cárter de aceite 22x150

oe: 46823509 -46823509



05160
tapon llenado aceite

oe: 7545141

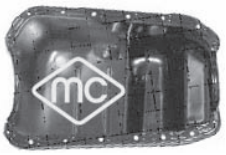

05916
cárter de aceite 900

oe: 7649851 -7792191

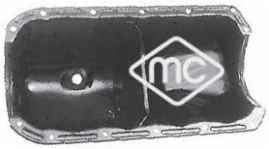

05917
cárter de aceite

oe: 7762432



00585
baquelita soporte bomba de gasolina

oe: SE020020021A -SE020020021A



07330 Ø 50 mm
mgto llenado combustible 650 - 900

oe: 5940063 -4427838

SUSPENSION DELANTERA y SOPORTES de MOTOR hasta modelo -'86

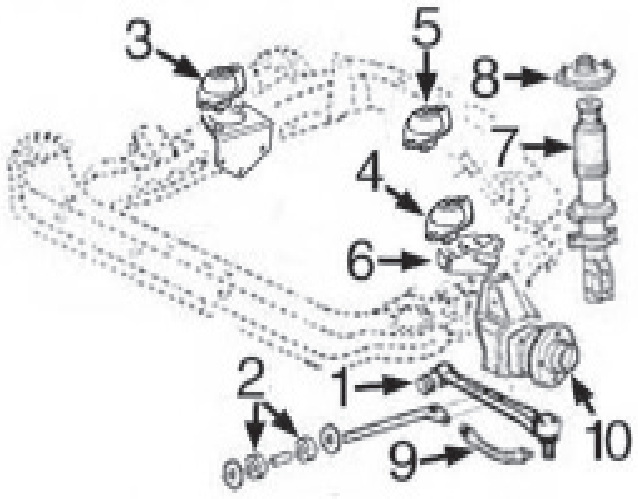

1- 0459 silentbloc brazo de suspensión
2- 0464 goma tirante brazo suspensión delantero
3- 0251 soporte motor derecho
4- 0251 soporte motor izquierdo
5- 0582 soporte motor trasero
6- 2654 soporte cambio
7- 0682 capuchón amortiguador
8- n/d soporte amortiguador delantero
9- 96144 latiguilllo freno delantero
10- 90009 buje rueda delantera con rodamiento

SUSPENSION DELANTERA y SOPORTES de MOTOR desde '86 a '03

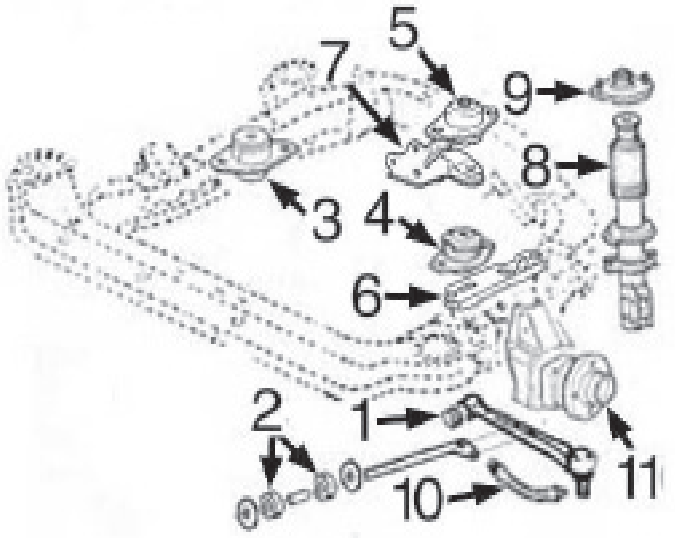

1- 0459 silentbloc brazo de suspensión
2- 0464 goma tirante brazo suspensión delantero
3- 5616 soporte motor derecho
4- 5616 soporte motor izquierdo
5- 2332 soporte motor trasero, silentbloc elástico (2x4)
6- 5389 soporte cambio, base metálica
7- 5716 soporte motor trasero, base metálica
8- 0682 capuchón amortiguador
9- n/d soporte amortiguador delantero
10- 96144 latiguilllo freno delantero
11- 90009 buje rueda delantera con rodamiento (2x4)

SUSPENSION TRASERA

hasta -1986:

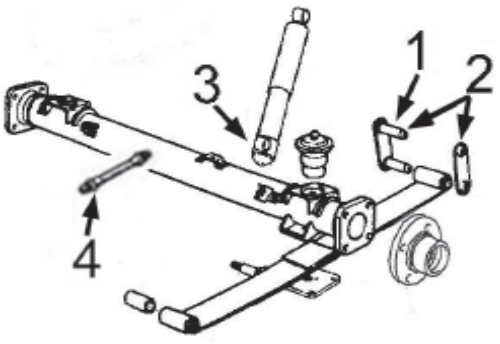

1- 0719 soporte ballesta trasera completo
2- 0720 juego gomas soporte ballesta
3- 0022 goma soporte amortiguador
4- 96095 latiguillo freno trasero

desde 1986-

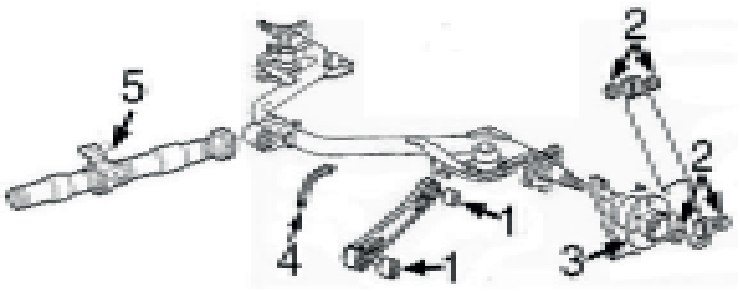

1- 5621 jgo. silentblocs tirante suspensión
2- 0022 goma soporte amortiguador
3- 90508 buje rueda trasera con rodamiento
4- n/d latiguillo freno trasero
5- 5687 soporte transmisión, sólo 4x4

© INDUSTRIAL METALCAUCHO, S.L.U.

FIAT - PANDA I (03/1980 - 07/2004)



00251
soporte motor 750 (141AA) - 750 (141AI)

oe: 4465998



00259
soporte motor 1000 i.e. Cat. - 900

oe: 4406758



00582
soporte de motor 800 - 950 4x4

oe: SE 141 154 805A



02332
soporte motor posterior

oe: 7544643



05616
soporte motor 1100 Trekking 4x4

oe: 7613889 -7543418



05716
soporte motor

oe: 7538737



00459
silentbloc brazo suspensión Eje delantero

oe: 7601260 -4402362



00464 Ø 17 mm
goma tirante suspensión exterior;Eje delantero

oe: 4448132



02446 Ø 15 mm
goma barra estabilizadora interior;Eje delantero

oe: 7548992

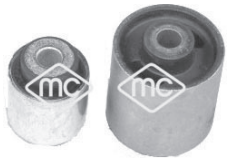

05621 Ø 10 mm
jgo silentblocs tirante puente Eje trasero;-delante

oe: 5967930 -7531469



00022
goma sujeción amortiguadores

oe: 814677 -4153941



00682
tapon cárter aceite Eje delantero

oe: 4409263



00719
soporte ballesta completo 4x4

oe:



00720
jgo gomas soporte ballesta 4x4 Eje trasero 950 - 950 4x4

oe: SE024157013B -SE024157013A



90009
buje rueda eje delantero, ambos lados

oe: 4900918

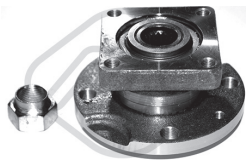

90208
buje de rueda Eje delantero

oe: 71747857 -5890994



90508 Ø 30 mm
buje rueda eje trasero ambos lados

oe: 7787124 -71737613



96083 longitud: 305 mm
latiguillo de freno delante

oe: 4348052



96088 longitud: 282 mm
latiguillo de freno Eje delantero

oe: 82422136



96095 longitud: 290 mm
latiguillo de freno posterior

oe: 481627 -481627



96144 longitud: 455 mm
latiguillo de freno Eje delantero

oe:



00176 Ø 25 mm
capuchón palier retén lado de engranaje

oe: 4333088



00313 Ø 23 mm
capuchón (retén de 25mm) lado de engranaje

oe: 92601216



00349 kit **fuelle**
fuelle transmisión lado de engranaje

oe: 7621245 Ø 30-73 mm



00568 kit **fuelle**
fuelle palier lado de engranaje

oe: 92601255 Ø 23



00622 kit **fuelle**
fuelle palier lado de engranaje

oe: 92601366 Ø 23



01054 kit **fuelle**
kit fuelle transmisión lado de engranaje

oe: 7625541 Ø 25.8



01120 kit **fuelle**
kit fuelle transmisión lado de engranaje

oe: 46307784 Ø 24.7



01170 kit **00170 fuelle**
kit fuelle transmisión lado de rueda

oe: 4215015 Ø 21-70 mm



01179 kit **00179 fuelle**
kit fuelle transmisión lado de rueda

oe: 7682886 Ø 21-65 mm



01514 kit **00514 fuelle**
kit fuelle transmisión lado de rueda

oe: 5987092 Ø 21-70 mm



01514E kit **fuelle**
kit (cono) lado de rueda

oe: 5987092 Ø 21-70 mm



01578 kit **00578 fuelle**
kit fuelle transmisión lado de rueda

oe: Ø 21-76 mm



01583 kit **00583 fuelle**
kit fuelle transmisión con rodamiento lado de engranaje

oe: 7625541 Ø 23



01599 kit **fuelle**
kit fuelle transmisión con rodamiento lado de engranaje

oe: 7921245 Ø 23



01636 kit **fuelle**
kit fuelle transmisión con rodamiento lado de engranaje

oe: 7621245 Ø 25.8



01257 kit **00257 fuelle**
kit fuelle cremallera dirección manual

oe: 7583243 -4371156 Ø 10-25 mm

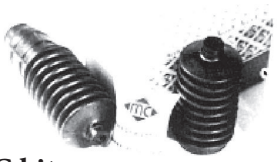

01257C kit **fuelle**
kit cremallera

oe: 4371155 -7583242 Ø 10-25 mm



01258 kit **00258 fuelle**
kit fuelle cremallera dirección izquierda;Eje delantero

oe: 7 583 242 -4 371 155 Ø 10-42 mm

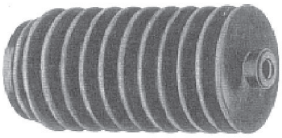

01617 kit **00617 fuelle**
kit fuelle cremallera dirección manual

oe: 7566840 Ø 10-44 mm



05687
soporte central transmisión 4x4

oe: 7541164



03750
cubierta tapa distribución (una pieza)

oe: 7656118

© INDUSTRIAL METALCAUCHO, S.L.U.

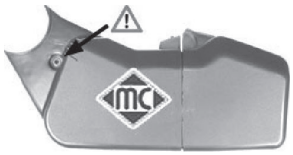

03751
jgo tapas correa distribución

oe: 7752155 -7752153



03861
jgo tapas correa distribución

oe: 73500301 -46786573



05331 Ø 26,5 mm
piñón de distribución 1000

oe: 7766580



05416 Ø 11.5 mm
piñon distribución 1100

oe: 46526261



00289 Ø 21.5 mm
casquillo cremallera dirección

oe: 4330731



03883
casquillo cremallera dirección

oe: 7594872



00478
jgo casquillos palanca de cambio 900

oe:



02654
soporte cambio 800 - 950 4x4

oe: SE141128070A



04011
casquillo reenvio articulaciones cambio

oe: 4259848



05389
soporte cambio

oe: 7573751



84004 longitud: 1078/804 mm
cable cambio

oe: 55186889



84005 longitud: 1078/823 mm
cable cambio

oe: 46449687



00411
cubrepedal freno y embrague

oe: 4144275

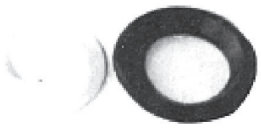

00477
juego casquillos rótula palanca cambio

oe: 4438297 -4318468



00717
tirante elástico mando cambio

oe: SE141153206A



80265 longitud: 512/292 mm
cable embrague manual

oe: 4406587



80364 longitud: 560/322 mm
cable embrague manual

oe: 7555958



81038 longitud: 540/322 mm
cable embrague manual

oe: 7555958 -7550409



81104 longitud: 557/318 mm
cable embrague manual

oe: 7706794



81108 longitud: 575/329 mm
cable embrague manual

oe: 7702089



Para mas información y gama completa, consultar nuestro catálogo de cables.



00057
soporte tubo de escape

oe: 60811810 -5989798



00094
soporte tubo de escape

oe: 7612390 -7600807



00156
soporte tubo escape

oe: 4312280 -4306054



00243
soporte tubo escape

oe: 4393777



00390
collarin colector completo

oe:



02638
soporte tubo de escape 1100

oe: 7740653 -7718577



68046 longitud: 330 mm
limpiaparabrisas posterior

oe: 4435272 -5899240

© INDUSTRIAL METALCAUCHO, S.L.U.

CANALIZACIONES DE AGUA:

motores 1.1/8v - 1.2/8v y 1.4/16v

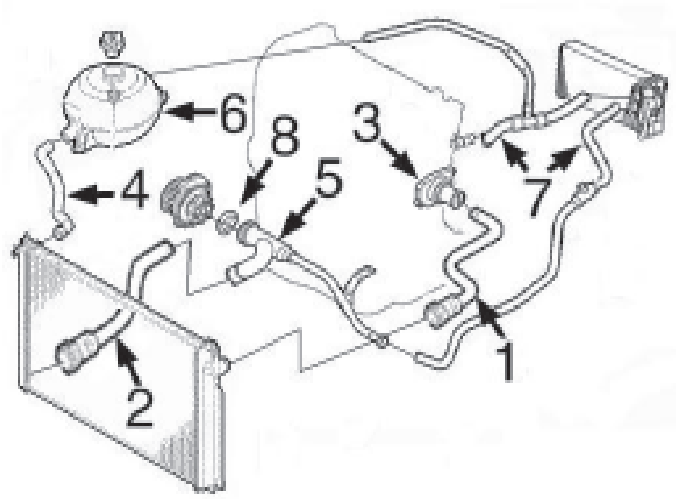

1-	9380	mgto sup. radiador 1.1-1.2 y 1.4/16v desde 7/'05 (conexión con abrazadera)
	9382	mgto superior radiador 1.1-1.2 hasta 7/'05 (conector rápido)
2-	9381	mgto inferior radiador 1.1(A/C)-1.2(A/C)-1.4/16v
3-	3756	cuerpo de termostato 1.1-1.2
	3852	cuerpo de termostato 1.4/16v
4-	9384	mgto de botella a radiador
5-	3217	tubo de agua metálico
6-	3855	botella de expansión 1.1 A/C, 1.2 A/C y 1.4/16v
	3795	tapón botella de expansión
7-	9383	jgo mgtos entrada/salida calefactor 1.1/1.2
	n/d	jgo mgtos entrada/salida calefactor 1.4
8-	5776	junta de goma en tubo metálico
	9370	mgto desvaporizador

motor 1.3 Diesel MJTD

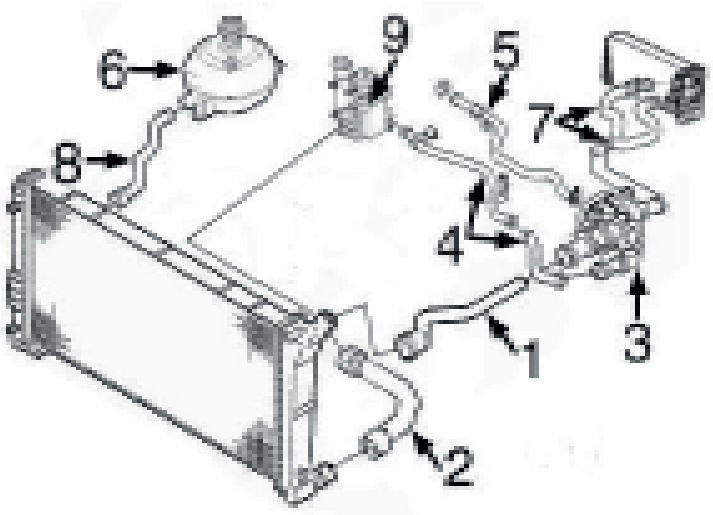

1-	9388	mgto superior radiador
2-	9389	mgto inferior radiador
3-	3849	cuerpo de termostato
4-	3215	tubo metálico de termostato a intercambiador
5-	3216	tubo metálico a bomba de agua
6-	3855	botella de expansión
	3795	tapón botella de expansión
7-	9385	jgo mgtos entrada/salida calefactor
8-	9384	mgto de botella a radiador
9-	5731	intercambiador calor agua/aceite

TUBOS DESVAPORIZADORES y de filtro de aire motor 1.3MJTD:

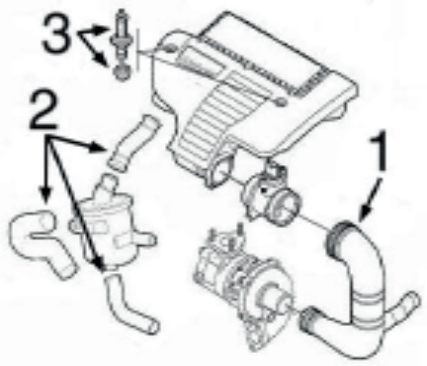

1-	3864	tubo de filtro de aire a Turbo hasta -'06
	3865	tubo de filtro de aire a Turbo desde '06-
2-	9386	jgo 3 mgtos desvaporizadores
3-	5662	jgo tornillo anclaje tapa motor

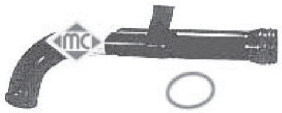

03038
tubo de agua metálico 1.1

oe: 7634934 -7545122



03215
tubo de agua metálico 1.3 D Multijet

oe: 73500432 -55188299



03216
tubo de agua metálico 1.3 D Multijet

oe: 1342.18 -1323.JH



03217
tubo de agua metálico 1.1 - 1.2 - 1.4

oe: 46803377 -55185422



03756
tapa completa con termostato

oe: 7589135



03795
tapón botella de expansión

oe: 46799364



03849
caja de termostato

oe: 5522 4021 -5518 0041



03852
cuerpo de termostato 1.4

oe: 55202371 -55194029



03855
botella de expansión

oe: 46836856



05776
junta para tubo de agua metálico

oe: 55185066



09380
mgto superior radiador 1.4

oe: 51764958



09381
mgto inferior radiador

oe: 51764962 -46798912



09382
mgto superior radiador 1.1 - 1.2 - 1.2 4x4

oe: 46825635



09384
mgto de botella a radiador debajo

oe: 51735373 -46842777



09388
mgto superior radiador arriba 1.3 D Multijet - 1.3 D Multijet 4x4

oe: 51706210 -51759802



09389
mgto inferior radiador debajo 1.3 D Multijet - 1.3 D Multijet 4x4

oe: 51749812 -51706737



09383
jgo mgtos calefactor 1.1 - 1.2 - 1.2 4x4

oe: 46806287 -51711354



09385
jgo mgtos entrada/salida calefactor 1.3 D Multijet - 1.3 D Multijet 4x4

oe: 51749813 -51746827



03864
tubo de admisión a intercooler 1.3 D Multijet

oe: 55189127 -55184941



03865
tubo de admisión a intercooler 1.3 D Multijet - 1.3 D Multijet 4x4

oe: 51793174



09370
mgto desvaporizador 1.1 - 1.2

oe: 46536776

© INDUSTRIAL METALCAUCHO, S.L.U.



09386
jgo 3 mgtos desvaporizadores 1.3 D Multijet
oe: 55185374 -55191438



93005
válvula EGR 1.3 D Multijet - 1.3 D Multijet 4x4
oe: 71789045 -55184651



00245
goma varilla nivel aceite 1.1 - 1.2 - 1.2 4x4
oe: 4328493 -4102056



00675
tapon cárter aceite
oe: 60808630 -7734022



02789
tapón de bloque de Ø 50 mm 1.1 - 1.2
oe: 7579570 -55182787



03685
tapón llenado aceite
oe: 55197222 -73501331



03704
tapón llenado aceite
oe: 71740676



03837
tapa filtro de aceite 1.3 D Multijet
oe: 73500070



03866
tapón llenado aceite
oe: 7768521 -55187763



04893
tapón de bloque 1.1 - 1.2 - 1.4
oe: 91600682



05106
tapón cárter de aceite 22x150
oe: 46823509 -46823509



05160
tapon llenado aceite 1.1 - 1.2
oe: 7545141



05504
varilla de nivel aceite 1.3 D Multijet
oe: 55191259



05673
tapón cárter de aceite 1.4
oe: 55184773

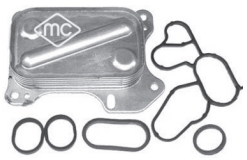

05731
intercambiador aceite con juntas 1.3 D Multijet
oe: 55193743

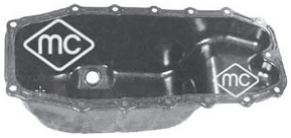

05915
cárter de aceite
oe: 55197679 -46743794

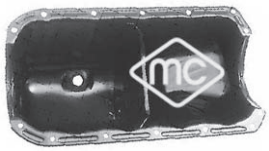

05917
cárter de aceite 1.1
oe: 7762432

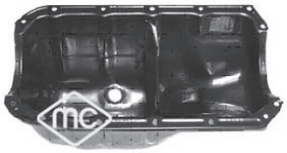

05918
cárter de aceite
oe: 4651 5152



05919
cárter de aceite 1.2 Bi-Power / Natural Power - 1.2 LPG
oe: 46747597 -55200418

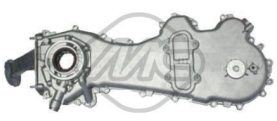

06581
cubierta distribución
oe: 55232196 S1 -55232196



92048
tubo alimentación de combustible 1.3 D Multijet - 1.3 D Multijet 4x4
oe: 46784581



92049
tubo rigido inyección 1.3 D Multijet

oe: 55245385

SUSPENSION DELANTERA y SOPORTES de MOTOR:

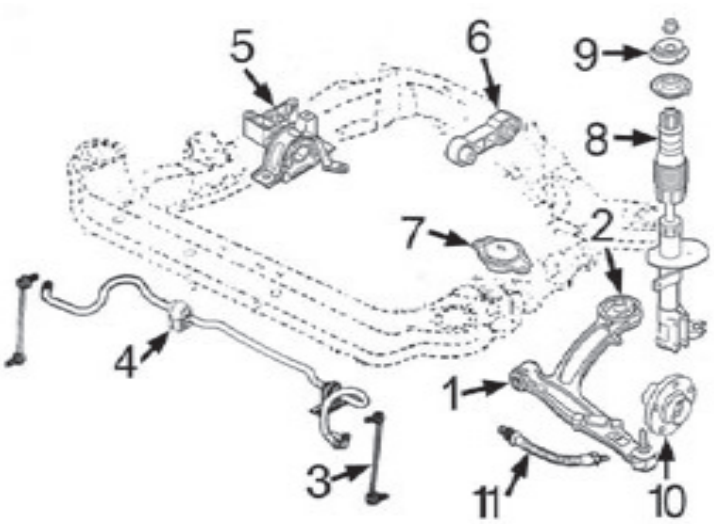

1- 4978 silentbloc anterior trapecio delantero
2- 5525 silentbloc posterior trapecio delantero
3- 5629 bieleta puntal barra estabilizadora 1.1-1.2-1.3D
5657 bieleta puntal barra estabilizadora 1.4/16v
4- 5531 goma para barra estabilizadora de 19 mm
5532 goma para barra estabilizadora de 20/21 mm
5- 5516 soporte motor derecho 1.1-1.2 (2x4)
5517 soporte motor derecho 1.1-1.2 (4x4)
5519 soporte motor derecho 1.3D (2x4)
5528 soporte motor derecho 1.3D (4x4)
5520 soporte motor derecho 1.4/16v (2 ó 4x4)
6- 5521 soporte motor trasero 1.1-1.2-1.3D-1.4/16v (2x4)
5522 soporte motor trasero 1.1-1.2-1.3D (4x4)
5521 soporte motor trasero 1.4/16v (4x4)
7- 5518 soporte motor izquierdo 1.1-1.2-1.3D-1.4/16v (2x4)
5523 soporte motor izquierdo 1.1-1.2-1.3D (4x4)
5518 soporte motor izquierdo 1.4/16v (4x4)
8- 5526 tampón amortiguador completo todos mods. 2x4
5527 tampón amortiguador completo todos mods. 4x4
9- 4884 soporte amortiguador con rodamiento
10- 90010 buje rueda delantera todos mods.
11- 96033 latiguillo rueda delantera (415 mm)

SUSPENSION TRASERA 2 x 4 (salvo METANO):

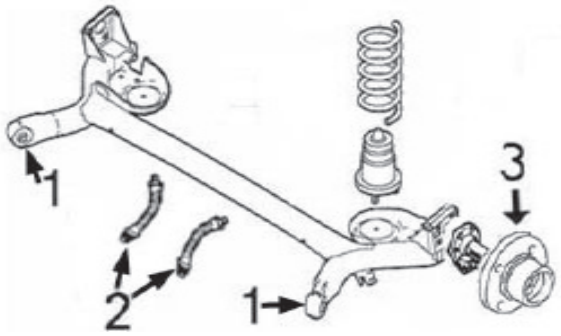

1- 5464 silentbloc puente trasero
2- n/d latiguillo de freno trasero
3- 90116 buje rueda trasera con rodamiento

SUSPENSION TRASERA 4 x 4 todos y 2 x 4 a METANO (CF4):

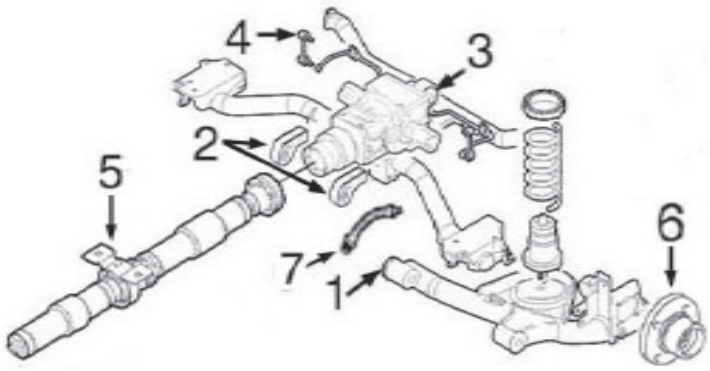

1- 5717 jgo silentblocs interior brazo suspensión
2- 5529 jgo soportes anteriores diferencial (4x4)
3- 5557 soporte posterior diferencial (4x4)
4- 5530 bieleta puntal barra estabilizadora trasera
5- 5663 soporte árbol de transmisión /4x4)
6- 90010 buje rueda trasera
7- n/d latiguillo de freno trasero (165 mm)

© INDUSTRIAL METALCAUCHO, S.L.U.



05516
soporte motor delante 1.1 - 1.2 - 1.2 4x4

oe: 46800409 -46839806



05517
soporte motor derecha;delante

oe: 51728282 -51728294



05518
soporte motor

oe: 51739521 -51730869



05519
soporte motor 1.3 D Multijet - 1.3 D Multijet 4x4

oe: 51730868



05520
soporte motor delante 1.4

oe: 51739520



05521
soporte motor posterior

oe: 51732681 -51739522

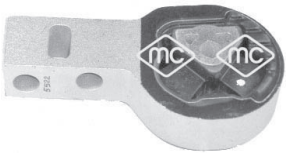

05522
soporte motor posterior

oe: 51728302 -51771360



05523
soporte motor ambos lados;posterior

oe: 51749798 -51728347



05528
soporte motor delante 1.3 D Multijet - 1.3 D Multijet 4x4

oe: 51749797



05590
soporte motor izquierda 1.1 - 1.2

oe: 55703651



05646
soporte motor derecha;debajo;delante

oe: 51787440 -51792716



04978
silentbloc anterior trapecio interior;Eje delantero

oe: 46748800



05464 Ø 12 mm
silentbloc puente Eje trasero

oe: 46741920 -46761279



05525 Ø 14 mm
silentbloc posterior trapecio exterior;ambos lados;Eje delantero

oe: 50702953

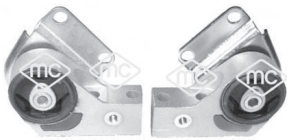

05529
jgo soportes anteriores diferencial Eje trasero;derecha

oe: 51787849 -51787848

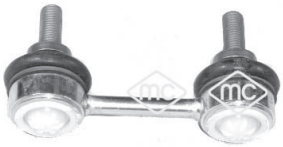

05530
bieleta puntal barra estabiliz. eje trasero ambos lados 1.2 - 1.2 4x4 - 1.3 D Multijet

oe: 5185 6959 -5070 4671



05531 Ø 19 mm
goma para barra estabiliz. delant. de 19 mm Eje delantero

oe: 51856869



05532 Ø 21 mm
goma para barra establ. delant. de 20/21 mm Eje delantero

oe: 50707302 -50705944



05557
soporte posterior diferencial 4x4 posterior 1.2 - 1.3 D Multijet - 1.3 D Multijet 4x4

oe: 71739031



05629
bieleta puntal barra estabilizadora eje delantero, ambos lados

oe: 5185 6872



05657
bieleta puntal barra estabilizadora ambos lados;Eje delantero
oe: 50706957



05717 Ø 12 mm
jgo silentblocs trapecio susp. exterior;Eje trasero;interior
oe: 7663115 -7663114



06422
barra estabilizadora Eje delantero
oe: 51856866



06589 Ø 12,1 mm
silentbloc debajo;delante;eje delantero, ambos lados
oe: 51 928 536* -51 928 527*



06590 Ø 14,5 mm
silentbloc posterior;debajo;eje delantero, ambos lados
oe: 51 928 536* -51 928 527*



04884 Ø 12 mm
soporte amortiguador con rodam. eje delantero, ambos lados
oe: 4674 6544



05526 Ø 20 mm
tampón amortiguador completo Eje delantero
oe: 46531017 -5070 2892



05527
tampón amortiguador completo Eje delantero
oe: 50703131



90010 Ø 37 mm
buje rueda Eje delantero
oe: 3307.95 -3307.A3



90116
buje rueda eje trasero ambos lados
oe: 46554134 -46512973

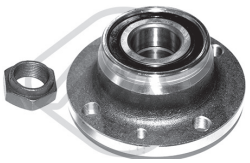

90209
buje de rueda eje trasero ambos lados
oe: 7787124 -71737613

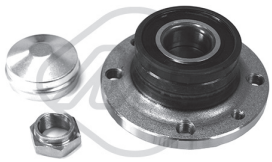

90218
buje de rueda eje trasero ambos lados
oe: 71769737 -71769738



02823
soporte sensor de vacio
oe: SE3952110 -834976

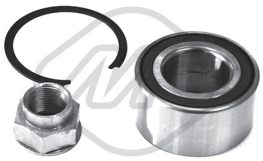

74100 Ø 37 mm
rodamiento Eje delantero
oe: 46519869 -46512970



96033 longitud: mm
latiguillo de freno
oe: 51718921 -51745709



01054 kit **fuelle**
kit fuelle transmisión lado de engranaje
oe: 7625541 Ø 25.8



01111 kit **00111 fuelle**
kit fuelle transmisión lado de rueda
oe: 46308003 Ø 21-70 mm



01120 kit **fuelle**
kit fuelle transmisión lado de engranaje
oe: 46307784 Ø 24.7



01142 kit **00142 fuelle**
kit fuelle transmisión lado de engranaje
oe: 4705777 -31 60 7 518 246 Ø 19-60 mm



01154 kit **00154 fuelle**
kit fuelle transmisión lado de engranaje
oe: 7715294 Ø 21-65 mm



01157 kit **00157 fuelle**
kit fuelle transmisión lado de rueda
oe: 46307555 -46307575 Ø 23-75 mm

© INDUSTRIAL METALCAUCHO, S.L.U.



01170 kit **00170 fuelle**
kit fuelle transmisión lado de rueda

oe: 4215015 Ø 21-70 mm



01179 kit **00179 fuelle**
kit fuelle transmisión lado de rueda

oe: 7682886 Ø 21-65 mm



01583 kit **00583 fuelle**
kit fuelle transmisión con rodamiento lado de engranaje

oe: 7625541 Ø 23



05663
soporte árbol de transmisión 4x4 con rodamiento de Ø 30x15 mm

oe:



01138 kit **fuelle**
kit fuelle cremallera dirección izquierda

oe: 32 10 6 782 252 -32 10 6 765 079 Ø 13-60 mm



04719 Ø 35 mm
polea cigüeñal 1.3 D Multijet - 1.3 D Multijet 4x4

oe: 5520 0498 -4681 9147

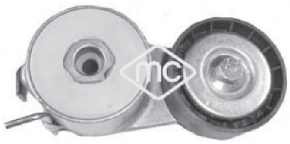

05090 Ø -65 mm, ancho: 23,5 mm
tensor correa alternador

oe: 5519 1969 -4654 8452

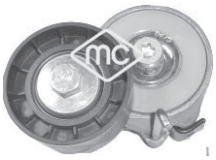

05658
tensor correa alternador 1.3 D Multijet - 1.3 D Multijet 4x4

oe: 5182 1652



05670 Ø 17 mm
polea de alternador

oe: 77364723 -7736 4721



05671 Ø 17 mm
polea de alternador 1.3 D Multijet - 1.3 D Multijet 4x4

oe: 7736 2721



03860
jgo tapas correa distribución 1.1 - 1.2

oe: 46782788 -73500301



05239
kit cadena-tensor de distribución 1.3 D Multijet - 1.3 D Multijet 4x4

oe: 5522 1385 -4680 4589



05416 Ø 11.5 mm
piñon distribución 1.1

oe: 46526261



05478
piñon distribución 1.1 - 1.2 - 1.4

oe: 55203781 -46520164



81160 longitud: 1250/1140+940/853 mm
cable cambio

oe: 55251251 -55244447

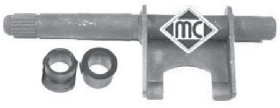

04268
horquilla embrague

oe: 7617578



05622
cubrepedal freno y embrague

oe: 46554487 -46554492



81128 longitud: 1000/625 mm
cable embrague manual

oe: 55210048



83991 longitud: 1028/625 mm
cable embrague manual

oe: 55196302



Para mas información y gama completa, consultar nuestro catálogo de cables.



02638
soporte tubo de escape

oe: 7740653 -7718577

FIAT - PANDA II (09/2003 -)

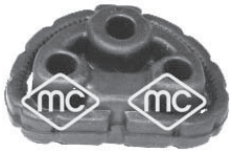

05493
soporte posterior tubo de escape posterior

oe: 46461540 -51708152



05533
soporte central escape 1.1 - 1.2 - 1.3 D Multijet

oe: 1755.S8 -1755.S8

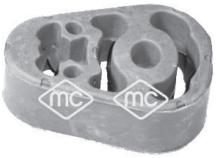

05534
soporte central escape delante 1.3 D Multijet

oe: 51769176 -55187596



02058
bomba limpiaparabrisas

oe: 46760973 -7688208



05662
jgo tornillo sujeción tapa motor 1.3 D Multijet

oe: 51818285 -5850817



68041 longitud: 330 mm
limpiaparabrisas posterior

oe: 46835901



68063 longitud: 305 mm
limpiaparabrisas posterior

oe: 51846451

© INDUSTRIAL METALCAUCHO, S.L.U.

CANALIZACIONES DE AGUA:

motores 1.1 (55) y 1.2/1.3 (60-75)

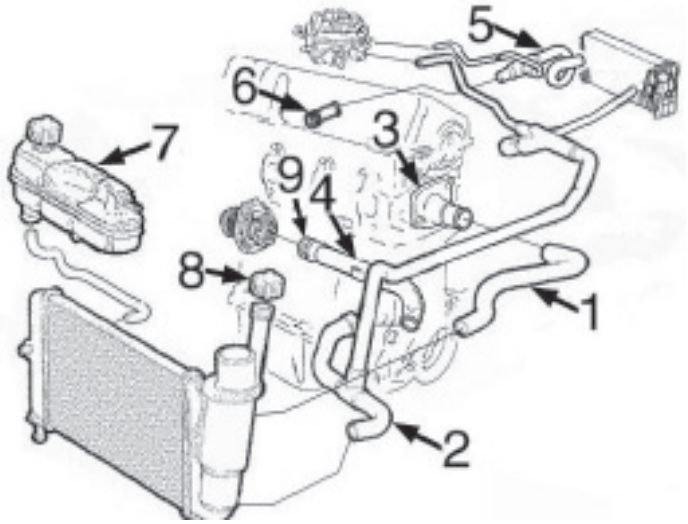

1- 8459 mgto superior radiador
2- 8460 mgto inferior radiador
3- 3756 cuerpo de termostato
4- 3038 tubo de agua metálico hasta -'95
3100 tubo de agua metálico desde '95-
5- 8468 mgto del calefactor 55-60
6- 3128 boquilla en culata
7- 3760 botella de expansión, sólo versiones con A/C
3848 tapón botella de expansión 1,40 bar
8- 3848 tapón radiador 1.4 bar, sólo versiones sin A/C
9- 5776 junta de goma en tubo de agua metálico desde '95-

motores 1.7D y TD

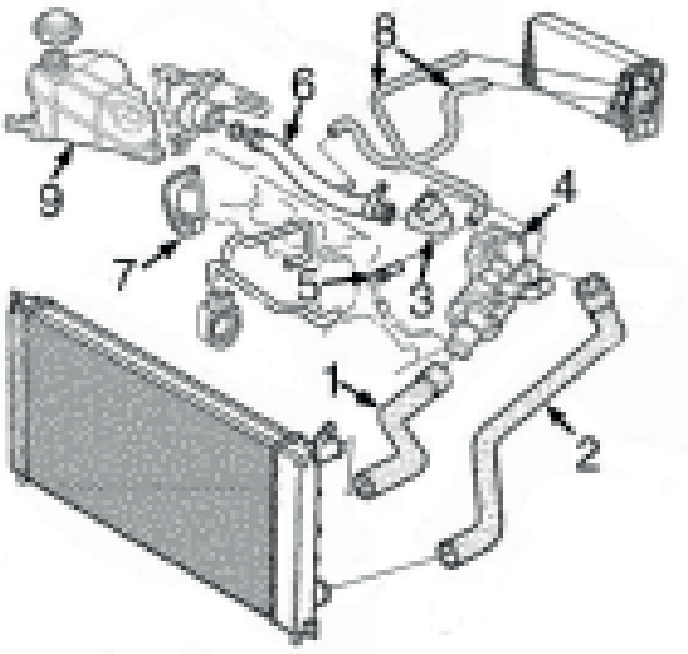

1- 8461 mgto superior radiador sin A/C
9393 mgto superior radiador con A/C
2- 8460 mgto inferior radiador sin A/C
9394 mgto inferior radiador con A/C
3- 8819 mgto de tubo metálico a termostato
4- 3755 cuerpo de termostato
5- n/d boquilla en culata
6- 3096 tubo de agua metálico
7- 4619 tapa aluminio en culata
8- 9392 jgo mgtos calefactor
9- 3530 botella de expansión
3848 tapón botella de expansión 1,40 bar

FIAT - PUNTO I (09/1993 - 09/1999)

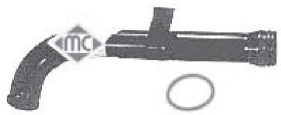

03038
tubo de agua metálico

oe: 7634934 -7545122



03096
tubo de agua metálico 1.7 TD

oe: 7721394



03100
tubo de agua metálico

oe: 55185064 -46419454



03128
boquilla metálica en colector

oe: 7747183



03193
tubo de agua metálico 1.2 16V

oe: 46527322 -73500704



03219
tubo de agua metálico 60 1.2 - 75 1.2

oe: 46419455 -55217636



03530
botella de expansión

oe: 7745647



03740
tapón botella expansión

oe: 46402982 -60810755

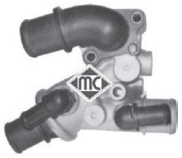

03755
caja de termostato 1.7 TD

oe: 7741883



03756
tapa completa con termostato

oe: 7589135



03760
botella de expansión delante 60 1.2 - 75 1.2

oe: 7760964



03848
tapón radiador y botella de expansión

oe: 46556737

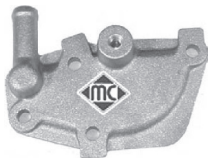

04619
tapa aluminio en bomba de agua

oe: 7728241 -5932811



05120
mgto superior radiador arriba

oe: SE021117205C -SE021117205



05776
junta para tubo de agua metálico

oe: 55185066



08459
mgto superior radiador arriba 1.2 16V - 55 1.1

oe: 7770566 -7745653



08460
mgto inferior radiador debajo

oe: 7797503 -7773449



08461
mgto superior radiador arriba

oe: 7730814



08462
mgto inferior radiador debajo

oe: 7730815 -46417779



08819
mgto de tubo metálico a termsotato

oe: 7721395 -60812417



09393
mgto superior radiador arriba

oe: 7760977

© INDUSTRIAL METALCAUCHO, S.L.U.



09394
mgto inferior radiador debajo

oe: 7760976



08468
mgto calefactor 55 1.1 - 60 1.2

oe: 7755054 -46417275



09392
jgo mgtos calefactor

oe: 7738728 -7738729





08167
mgto desvaporizador

oe: 7553019 -4368408



00245 mm
goma varilla nivel aceite

oe: 4328493 -4102056



00675
tapon cárter aceite

oe: 60808630 -7734022



00676
tapon cárter aceite

oe:



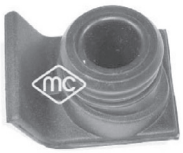

02742
tapón llenado aceite motor

oe: 7713649



02789
tapón de bloque de Ø 50 mm

oe: 7579570 -55182787





03704
tapón llenado aceite

oe: 71740676





03866
tapón llenado aceite 1.2 16V

oe: 7768521 -55187763



04126
tapón cárter aceite sobremedida 20x150

oe:



04893
tapón de bloque

oe: 91600682





05160
tapon llenado aceite

oe: 7545141



05509
varilla de nivel aceite 1.2 16V

oe: 55191663 -55211648

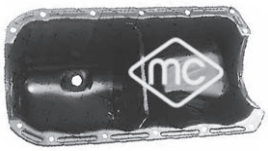

05917
cárter de aceite 55 1.1

oe: 7762432

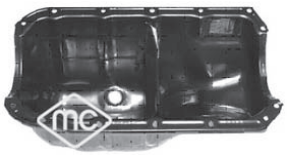

05918
cárter de aceite 60 1.2 - 75 1.2

oe: 4651 5152



05919
cárter de aceite 1.2 16V

oe: 46747597 -55200418

SUSPENSION DELANTERA y SOPORTES DE MOTOR:

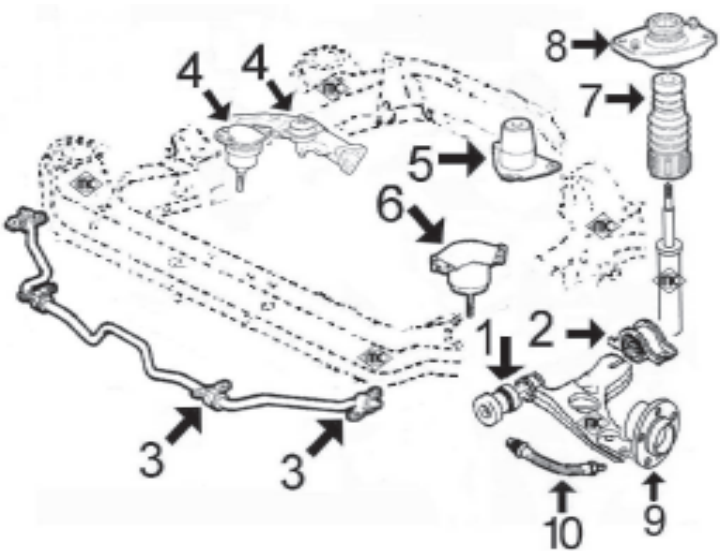

1- 486 silentbloc anterior trapecio delantero
2- 2826 silentbloc posterior trapecio delantero derecho
2827 silentbloc posterior trapecio delantero izquierdo
3- 2834 goma para barra estabilizadora de 19 mm
2835 goma para barra estabilizadora de 21 mm
4- 5079 silentbloc en soporte motor derecho gasolina
5082 soporte motor derecho Diesel y TurboD
5- 5081 soporte motor trasero
6- 5080 soporte motor delantero izquierdo
7- 2820 capuchón amortiguador delantero
8- 4980 soporte amortiguador delantero
9- 90016 buje rueda delantera de 22 estrias (55-60-75-90)
90010 buje rueda delantera de 25 estrías (1.7D-TD)
10- 96045 latiguillo freno delantero (420 mm)

SUSPENSION TRASERA:

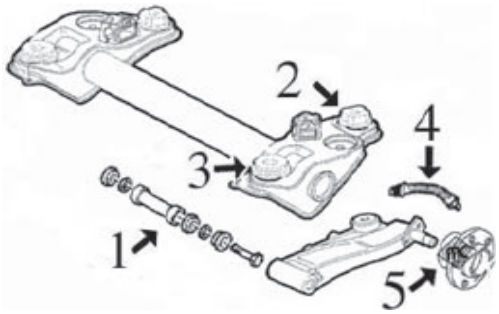

1- 2920 juego completo reparación rodamientos brazo trasero
2- 4372 silentbloc posterior puente trasero
3- 4373 silentbloc anterior puente trasero
4- 96020 latiguillo freno trasero (218 mm)
5- 90508 buje rueda trasera para vehículos sin Antiskid
90523 buje rueda trasera para vehículos con Antiskid



05079
soporte motor delante

oe: 7784308



05080
soporte motor en soporte de cojinete;lado de engranaje;posterior

oe: 778 3650 -7765892



05081
soporte motor

oe: 46413537



05082
soporte motor delante

oe: 46431619



05083
soporte motor

oe: 46546187 -46528850



05492
soporte motor

oe: 51739095 -46840661

© INDUSTRIAL METALCAUCHO, S.L.U.

FIAT - PUNTO I (09/1993 - 09/1999)



00486 Ø 12 mm
silentbloc anterior trapecio eje delantero, ambos lados
oe: 7673581 -5927292



02648 Ø 18,5 mm
soporte central barra estabilizadora interior;eje delantero, ambos lados
oe: 0760 3476 -760 3476



02826 Ø 19 mm
silentbloc posterior brazo Eje delantero, derecha
oe: 7775344



02827 Ø 19 mm
silentbloc posterior brazo Eje delantero, izquierda
oe: 7775343



02834 Ø 19 mm
goma barra estabilizadora interior;Eje delantero
oe: 7780450



02835 Ø 21 mm
goma barra estabilizadora interior;Eje delantero
oe: 7750982



02920
kit reparación brazo suspensión completo con rodamientos eje trasero ambos lados
oe: 7769901 -7769900



04372 Ø 15 mm
silentbloc posterior puente posterior;Eje trasero
oe: 7756218



04373 Ø 16 mm
silentbloc anterior puente Eje trasero;delante
oe: 7755671



04978
silentbloc anterior trapecio interior;Eje delantero
oe: 46748800



05464 Ø 12 mm
silentbloc puente Eje trasero
oe: 46741920 -46761279

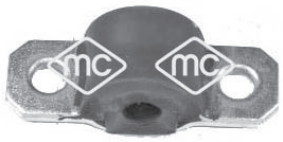

05605 Ø 10 mm
soporte puntal barra estabilizadora Eje delantero
oe: 7750990 -46743788



02820
capuchón amortiguador Eje delantero
oe: 7762158



04980
soporte amortiguador completo con rodamiento Eje delantero
oe: 7775940



90010
buje rueda Eje delantero
oe: 3307.95 -3307.A3



90016
buje rueda Eje delantero
oe: 7608131

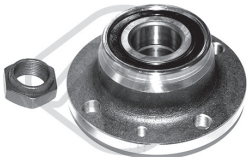

90209
buje de rueda eje trasero ambos lados
oe: 7787124 -71737613



90508
buje rueda eje trasero ambos lados
oe: 7787124 -71737613



90523
buje rueda ABS Eje trasero
oe: 7769902



74046 Ø 37 mm
rodamiento Eje delantero
oe: 589 0987 -82390273

96017 longitud: 436 mm
latiguillo de freno Delante, izquierda;Delante, derecha
oe: 5986578 -5966685

FIAT - PUNTO I (09/1993 - 09/1999)



96020 longitud: mm
latiguillo de freno

oe: 95599101 -5944002



96045 longitud: 420 mm
latiguillo de freno Delante, derecha

oe: 46423179 -71736968



01115 kit **0099 fuelle**
kit fuelle transmisión lado de rueda

oe: 46429633 Ø 28-86 mm



01120 kit **fuelle**
kit fuelle transmisión lado de engranaje

oe: 46307784 Ø 24.7



01154 kit **00154 fuelle**
kit fuelle transmisión lado de engranaje

oe: 7715294 Ø 21-65 mm



01529 kit **fuelle**
kit fuelle transmisión lado de engranaje

oe: 46307029 Ø 21-100 mm



01578 kit **00578 fuelle**
kit fuelle transmisión lado de rueda

oe: Ø 21-76 mm



01611 kit **00611 fuelle**
kit fuelle transmisión lado de engranaje

oe: 4315444 Ø 25-62 mm



01996 kit **00996 fuelle**
kit fuelle transmisión lado de rueda

oe: 46307575 -46307067 Ø 22-78 mm



01835 kit **00835 fuelle**
kit fuelle cremallera dirección asistida Eje delantero

oe: 77 363 828 Ø 11-55 mm



03752
jgo tapas correa distribución 55 1.1

oe: 773 9437 -0773 9437



03753
jgo tapas correa distribución 60 1.2 - 75 1.2

oe: 774 8306 -0774 8306

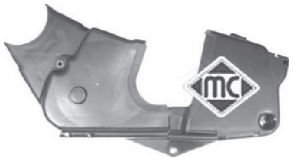

03754
jgo tapas correa distribución 75 1.2

oe: 46782206 -46773346



03867
jgo tapas correa distribución 60 1.2 - 75 1.2

oe: 55183452 -55183453



03900
juego tapas correa distribución 75 1.2

oe: 46526296 -46526292



05331 Ø 26,5 mm
piñón de distribución

oe: 7766580



05416 Ø 11.5 mm
piñon distribución

oe: 46526261



05478
piñon distribución 1.2 16V

oe: 55203781 -46520164



03883
casquillo cremallera dirección

oe: 7594872



04011
casquillo reenvio articulaciones cambio

oe: 4259848



81132 longitud: 1064/805 mm
cable cambio

oe: 7794318 -7735081

© INDUSTRIAL METALCAUCHO, S.L.U.

FIAT - PUNTO I (09/1993 - 09/1999)



Para mas información y gama completa, consultar nuestro catálogo de cables.

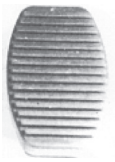

00413
cubrepedal freno y embrague

oe: 4170605



03873 longitud: mm
tope puntal cable embrague en pedal

oe: 46554494

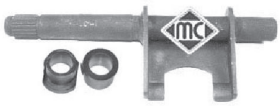

04268
horquilla embrague

oe: 7617578

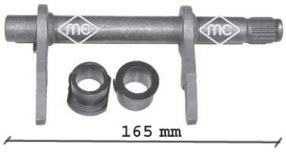

05707
horquilla embrague 1.7 D

oe: 46784964 -46784963

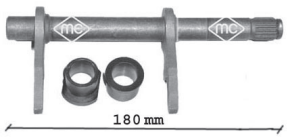

05708
horquilla embrague 1.7 D - 1.7 TD

oe: 46784964 -46784963



05714
guía embrague con retén 1.7 TD

oe: 46411117



80268 longitud: 856/211+103 mm
cable embrague manual

oe: 7780036 -46469621



81105 longitud: 858/379 mm
cable embrague manual

oe: 7798973 -7735823



81119 longitud: 854/211+103 mm
cable embrague manual

oe: 46437478



81120 longitud: 700/210 mm
cable embrague manual

oe: 46461941



Para mas información y gama completa, consultar nuestro catálogo de cables.



02638
soporte tubo de escape

oe: 7740653 -7718577



02639
soporte tubo de escape

oe: 7718578



02055
bomba limpiaparabrisas

oe: 4676 0972



02058
bomba limpiaparabrisas

oe: 46760973 -7688208



68045 longitud: 325 mm
limpiaparabrisas posterior

oe: 7732827

CANALIZACIONES DE AGUA:

motores 1.2/8v - 1.2/16v y 1.4/16v

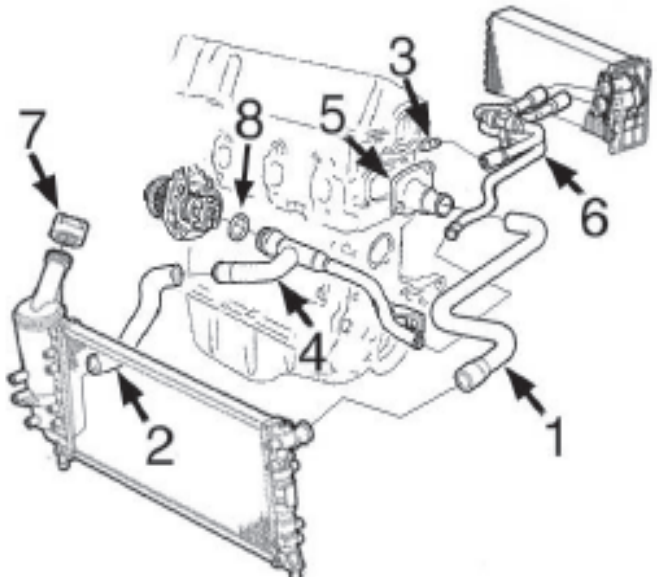

1-	9347	mgto superior radiador 1.2/8v y 1.2/16v
	9391	mgto superior radiador 1.4/16v
2-	9351	mgto inferior radiador 1.2/8v-1.2/16v-1.4/16v
3-	n/d	boquilla en culata
4-	3193	tubo de agua metálico
5-	3756	cuerpo de termostato
6-	9345	mgto doble calefactor 1.2/8v-1.2/16v
	n/d	mgto doble calefactor 1.4/16v
7-	3848	tapón radiador 1.4 bar
8-	5776	junta de goma en tubo de agua metálico

9370 mgto desvaporizador 1.2/8v

motor 1.9Diesel (atmosférico) 1999-2003

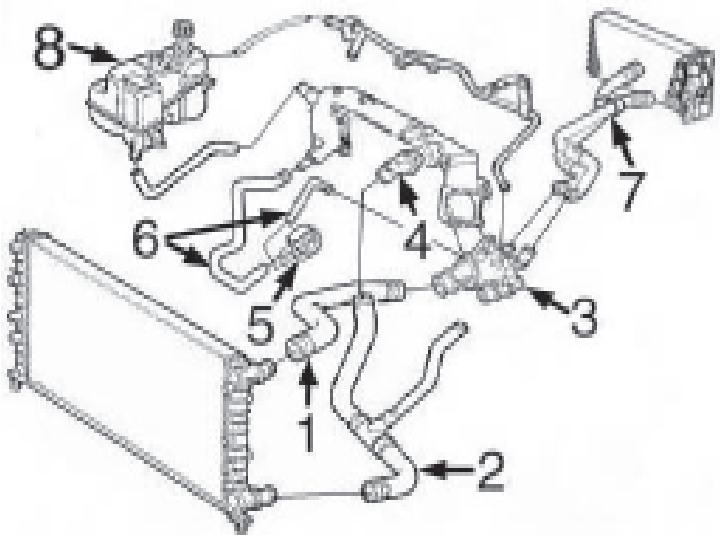

1-	9352	mgto superior radiador con A/C
2-	9354	mgto inferior radiador con A/C
3-	3863	caja de termostato
4-	n/d	tapa de aluminio
5-	n/d	intercambiador
6-	9374	jgo mgtos de intercambiador a tubo
7-	9256	mgto doble calefactor
8-	3759	botella de expansión
	3572	tapón botella de expansión 1.0 bar

9359 mgto desvaporizador

© INDUSTRIAL METALCAUCHO, S.L.U.

motor 1.9JTD Turbodiésel 1999-2005

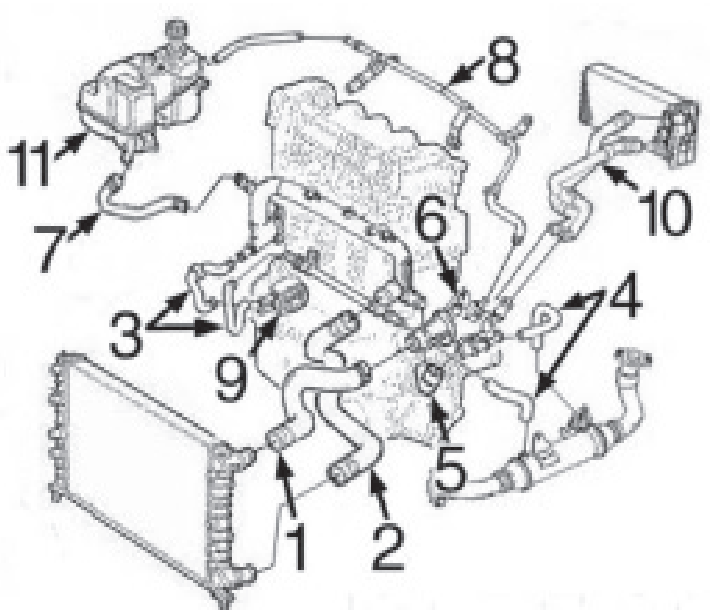

1-	9353	mgto superior radiador
2-	9355	mgto inferior radiador
3-	9374	jgo mgtos intercambiador
4-	n/d	jgo mgtos en sonda Lambda
5-	9367	mgto de tubo rígido a termostato
6-	3863	caja de termostato
7-	n/d	mgto de botella a tubo rígido
8-	n/d	tubo rígido de termostato a botella
9-	n/d	intercambiador
10-	9346	mgto doble de calefactor
11-	3759	botella de expansión
	3740	tapón botella de expansión 1.0 bar
	9360	mgto desvaporizador

motor 1.3MJTD Turbodiésel 2003-2005

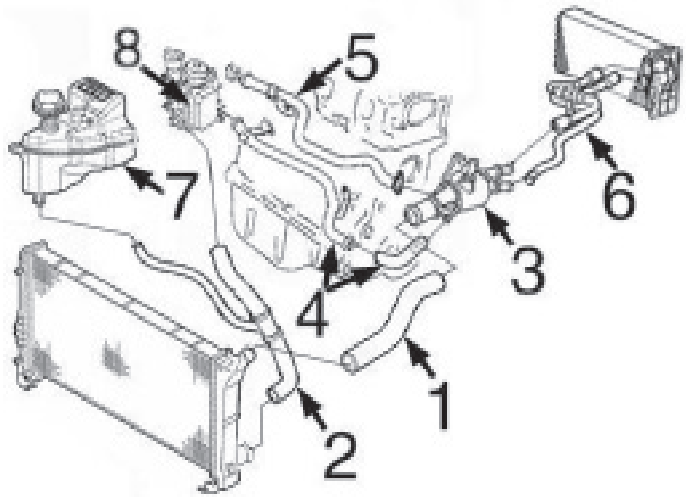

1-	9348	mgto superior radiador
2-	9349	mgto inferior radiador
3-	3849	caja de termostato
4-	3215	tubo metálico de intercambiador con mgto a termost.
5-	3216	tubo metálico a bomba de agua
6-	9350	mgto doble de calefactor
7-	3759	botella de expansión
	3740	tapón botella de expansión 1.0 bar
8-	5731	intercambiador calor agua/aceite

CANALIZACIONES TURBOCOMPRESOR 1.9JTD:

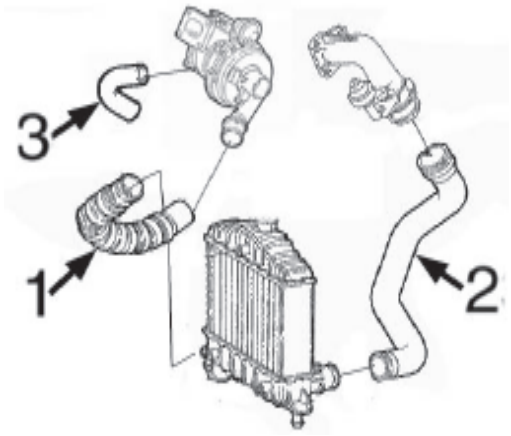

1- 9357 tubo de Turbocompresor a intercooler
2- 9358 tubo de admisión/vávula mariposa a intercooler
3- 9356 tubo lubricación Turbocompresor

TUBOS DESVAPORIZADORES y de filtro de aire motor 1.3MJTD:

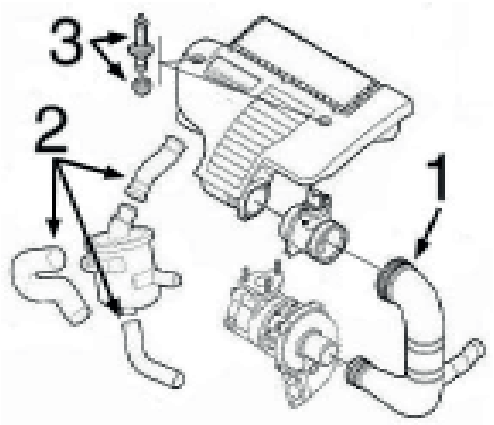

1- 3864 tubo de filtro de aire a Turbo hasta -'05
3865 tubo de filtro de aire a Turbo desde '05-
2- 9386 jgo 3 mgtos desvaporizadores
3- 5662 jgo tornillo anclaje tapa motor



03128
boquilla metálica en colector 1.2 60 (188.030, .050, .130, .150, .230, .250)
oe: 7747183



03193
tubo de agua metálico
oe: 46527322 -73500704



03215
tubo de agua metálico
oe: 73500432 -55188299



03216
tubo de agua metálico
oe: 1342.18 -1323.JH



03572
tapón botella de expansión 1.9 JTD
oe: 46556738 -46402983



03740
tapón botella expansión
oe: 46402982 -60810755

© INDUSTRIAL METALCAUCHO, S.L.U.

FIAT - PUNTO II (09/1999 - 2005)



03756
tapa completa con termostato

oe: 7589135



03759
botella de expansión

oe: 46754205



03795
tapón botella de expansión 1.3 JTD 16V

oe: 46799364



03848
tapón radiador y botella de expansión

oe: 46556737



03849
caja de termostato 1.3 JTD 16V

oe: 5522 4021 -5518 0041



03863
caja de termostato

oe: 46758946 -46795667



05776
junta para tubo de agua metálico

oe: 55185066



08460
mgto inferior radiador debajo 1.9 DS 60 (188.031, .051, .231, .251)

oe: 7797503 -7773449



09347
mgto superior radiador 1.2 16V 80 (188.233, .235, .253, .255, .333, .353,

oe: 51768827 -46543621



09348
mgto superior radiador arriba 1.3 JTD 16V

oe: 46832288



09349
mgto inferior radiador 1.3 JTD 16V

oe: 51754948 -51749597



09351
mgto inferior radiador

oe: 51757064 -46748808



09352
mgto superior radiador con a/c 1.9 DS 60 (188.031, .051, .231, .251)

oe: 46839794 -46739750



09353
mgto superior radiador arriba 1.9 JTD - 1.9 JTD 80 (188.237, .257, .337, .357)

oe: 46524641



09354
mgto inferior radiador debajo 1.9 DS 60 (188.031, .051, .231, .251)

oe: 46798846 -46739751



09355
mgto inferior radiador debajo 1.9 JTD - 1.9 JTD 80 (188.237, .257, .337, .357)

oe: 46524644



09358
mgto de admisión a intercooler 1.9 JTD

oe: 46830830



09367
mgto de tubo rígido a termostato

oe: 46805188



09374
jgo mgtos intercambiador 1.9 DS 60 (188.031, .051, .231, .251)

oe: 46762424



09391
mgto superior radiador arriba 1.4

oe: 46829719



09393
mgto superior radiador arriba 1.2 60 (188.030, .050, .130, .150, .230, .250)

oe: 7760977



09394
mgto inferior radiador debajo 1.2 60 (188.030, .050, .130, .150, .230, .250)
oe: 7760976



09424
jgo mgtos a sonda Lambda 1.9 JTD - 1.9 JTD 80 (188.237, .257, .337, .357)
oe: 46761247 -60816442



92011
tuberia de radiador 1.3 JTD 16V
oe: 51716894 -51722736



09256
mgto doble calefactor 1.9 DS 60 (188.031, .051, .231, .251) - 1.9 JTD 80 (188.237,
oe: 46742068



09345
mgto doble calefactor 1.2 16V 80 (188.233, .235, .253, .255, .333, .353,
oe: 46544319



09346
mgto doble calefactor 1.9 JTD - 1.9 JTD 80 (188.237, .257, .337, .357)
oe: 46762391



09350
mgto doble calefactor 1.3 JTD 16V
oe: 51776816 -51713495



03864
tubo de admisión a intercooler
oe: 55189127 -55184941



03865
tubo de admisión a intercooler 1.3 JTD 16V
oe: 51793174



09356
mgto de lubricación Turbo
oe: 60813937 -46456294



09357
mgto de Turbo a intercooler 1.3 JTD 16V - 1.9 JTD
oe: 46832870



09359
mgto desvaporizador 1.9 DS 60 (188.031, .051, .231, .251)
oe: 46551755



09360
mgto desvaporizador 1.9 JTD - 1.9 JTD 80 (188.237, .257, .337, .357)
oe: 46749675 -46767698



09370
mgto desvaporizador 1.2 60 (188.030, .050, .130, .150, .230, .250) - 1.2 Natural
oe: 46536776



09386
jgo 3 mgtos desvaporizadores 1.3 JTD 16V
oe: 55185374 -55191438



93005
válvula EGR 1.3 JTD 16V
oe: 71789045 -55184651

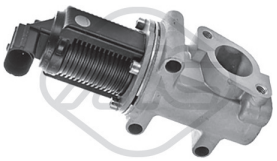

93028
válvula EGR 1.9 JTD 80 (188.237, .257, .337, .357)
oe: 55215030 -55204236



00245
goma varilla nivel aceite 1.2 16V 80 (188.233, .235, .253, .255, .333, .353,
oe: 4328493 -4102056



00675
tapon cárter aceite
oe: 60808630 -7734022



02789
tapón de bloque de Ø 50 mm 1.2 16V 80 (188.233, .235, .253, .255, .333, .353,
oe: 7579570 -55182787



03685
tapón llenado aceite
oe: 55197222 -73501331

© INDUSTRIAL METALCAUCHO, S.L.U.



03704
tapón llenado aceite

oe: 71740676



03837
tapa filtro de aceite 1.3 JTD 16V

oe: 73500070



03862
tapón llenado aceite

oe: 46548447 -55186485



03866
tapón llenado aceite 1.2 16V 80 (188.233, .235, .253, .255, .333, .353, .639...) - 1.8 130

oe: 7768521 -55187763



04062
tapón cárter de aceite

oe: 46476967



04126
tapón cárter aceite sobremedida 20x150

oe:



04893
tapón de bloque 1.2 16V 80 (188.233, .235, .253, .255, .333, .353, .639...) - 1.2 60

oe: 91600682



05106
tapón cárter de aceite 22x150

oe: 46823509 -46823509



05160
tapon llenado aceite 1.2 60 (188.030, .050, .130, .150, .230, .250) - 1.2 Natural Power

oe: 7545141



05504
varilla de nivel aceite 1.3 JTD 16V

oe: 55191259



05508
varilla de nivel aceite 1.9 JTD - 1.9 JTD 80 (188.237, .257, .337, .357)

oe: 46455268 -46467195



05509
varilla de nivel aceite 1.4

oe: 55191663 -55211648



05673
tapón cárter de aceite 1.4

oe: 55184773

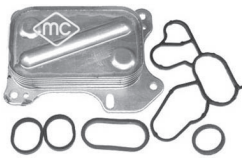

05731
intercambiador aceite con juntas

oe: 55193743



05915
cárter de aceite 1.3 JTD 16V

oe: 55197679 -46743794

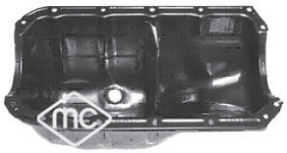

05918
cárter de aceite 1.2 60 (188.030, .050, .130, .150, .230, .250) - 1.2 Natural Power

oe: 4651 5152



05919
cárter de aceite 1.2 60 (188.030, .050, .130, .150, .230, .250) - 1.2 Natural Power

oe: 46747597 -55200418

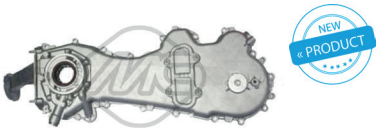

06581
cubierta distribución 1.3 JTD 16V

oe: 55232196 S1 -55232196



92048
tubo alimentación de combustible 1.3 JTD 16V

oe: 46784581

SUSPENSION DELANTERA y SOPORTES de MOTOR:

motores de gasolina 1.2/8v - 1.2/16v y 1.4/16v

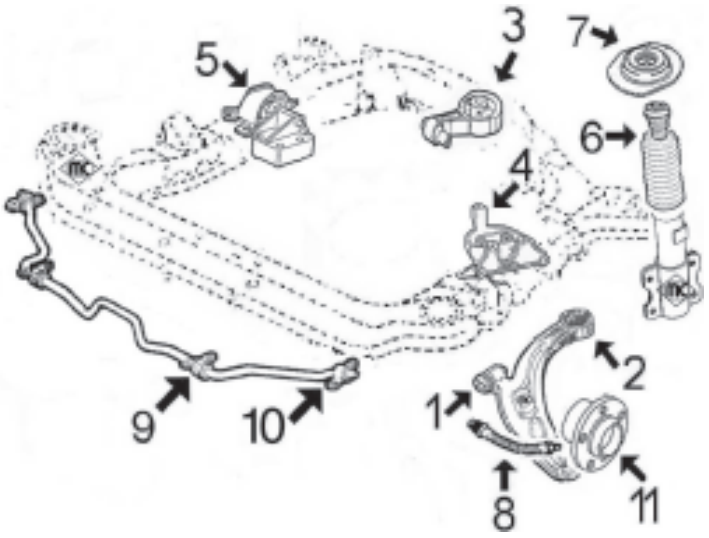

1- 4978 silentbloc anterior trapecio delantero
2- 4979 silentbloc posterior trapecio delantero
3- 4890 soporte motor trasero , cambio manual
5215 soporte motor trasero , cambio automático
4- 5084 soporte motor izquierdo, cambio manual
n/d soporte motor izquierdo, cambio automático
5- 5067 soporte motor derecho, 1.2 cambio manual
5547 soporte motor derecho, 1.2 cambio automático
5492 soporte motor derecho 1.4 manual ó automático
6- 5526 capuchón amortiguador delantero
7- 4884 soporte amortiguador delantero con rodamiento
8- 96050 latiguillo freno delantero (480 mm)
9- 2834 goma para barra estabilizadora de 19 mm
2835 goma para barra estabilizadora de 21 mm
10- 5605 soporte puntal barra estabilizadora
11- 90016 buje rueda delantera

motores Diésel 1.3MJTD - 1.9D y 1.9JTD

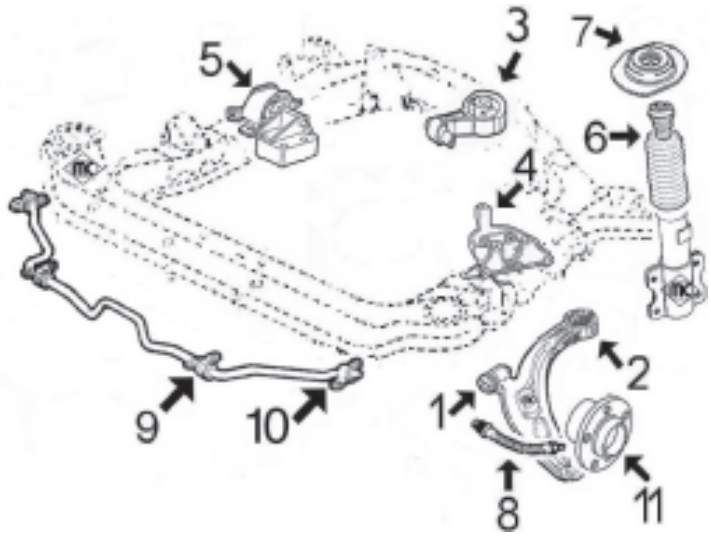

1- 4978 silentbloc anterior trapecio delantero
2- 4979 silentbloc posterior trapecio delantero
3- 5260 soporte motor trasero 1.3MJTD
4892 soporte motor trasero 1.9D-1.9JTD
4- 5659 soporte motor izquierdo 1.3MJTD cambio manual
n/d soporte motor izquierdo 1.3MJTD cambio automát.
5085 soporte motor izquierdo 1.9D-1.9JTD
5- 5569 soporte motor derecho 1.3MJTD
5083 soporte motor derecho 1.9D-1.9JTD
6- 5526 capuchón amortiguador delantero
7- 4884 soporte amortiguador delantero con rodamiento
8- 96050 latiguillo freno delantero (480 mm)
9- 2834 goma para barra estabilizadora de 19 mm
2835 goma para barra estabilizadora de 21 mm
10- 5605 soporte puntal barra estabilizadora
11- 90016 buje rueda delantera 1.9D
90010 buje rueda delantera 1.3MJTD-1.9JTD

SUSPENSION TRASERA

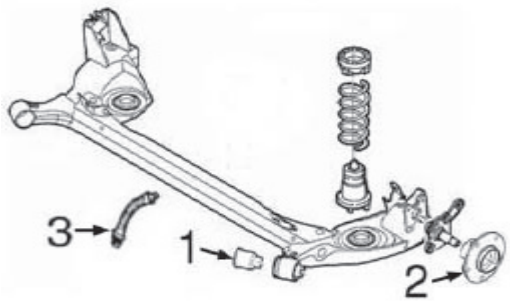

1- 5464 silentbloc puente trasero
2- 90116 buje rueda trasera con rodamiento
3- 96051 latiguillo de freno trasero (195 mm)

© INDUSTRIAL METALCAUCHO, S.L.U.



04890
soporte motor izquierda;debajo

oe: 46528871 -46844208



04892
soporte motor posterior

oe: 46772002



05067
soporte motor delante

oe: 46809632 -46528853



05080
soporte motor en soporte de cojinete;lado de engranaje;posterior 1.2 16V

oe: 778 3650 -7765892



05083
soporte motor

oe: 46546187 -46528850

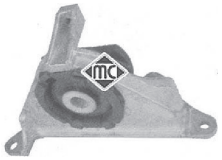

05084
soporte motor izquierda

oe: 4652 8865 -4684 4207



05085
soporte motor

oe: 46772001 -4684 4210



05215
soporte motor automático posterior

oe: 46528872



05260
soporte motor posterior;debajo 1.3 JTD 16V

oe: 51744337 -46845347



05492
soporte motor

oe: 51739095 -46840661



05547
soporte motor delante

oe: 46528854 -46767475

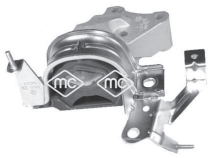

05569
soporte motor derecha 1.3 JTD 16V

oe: 51757886 -46845344



05659
soporte motor 1.3 JTD 16V

oe: 46845345



02835 Ø 21 mm
goma barra estabilizadora interior;Eje delantero 1.2 16V 80 (188.233, .235, .253,

oe: 7750982



04372 Ø 15 mm
silentbloc posterior puente posterior;Eje trasero

oe: 7756218



04978
silentbloc anterior trapecio interior;Eje delantero

oe: 46748800



04979 Ø 14.5 mm
silentbloc posterior trapecio Eje delantero

oe: 46559890



05464 Ø 12 mm
silentbloc puente Eje trasero

oe: 46741920 -46761279

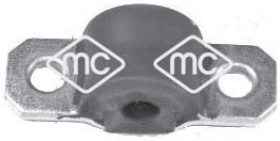

05605 Ø 10 mm
soporte puntal barra estabilizadora Eje delantero

oe: 7750990 -46743788



06421 Ø 7 mm
barra estabilizadora exterior;Eje delantero;eje delantero, ambos lados

oe: 46743788 -46743786



02820
capuchón amortiguador Eje delantero 1.2 16V 80 (188.233, .235, .253, .255, .333,

oe: 7762158

FIAT - PUNTO II (09/1999 - 2005)



04884 Ø 12 mm
soporte amortiguador con rodam. eje delantero, ambos lados
oe: 4674 6544



04980
soporte amortiguador completo con rodamiento Eje delantero
oe: 7775940



05526 Ø 20 mm
tampón amortiguador completo Eje delantero
oe: 46531017 -5070 2892



90010
buje rueda Eje delantero
oe: 3307.95 -3307.A3



90016
buje rueda Eje delantero
oe: 7608131



90116
buje rueda eje trasero ambos lados
oe: 46554134 -46512973

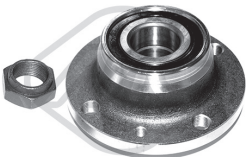

90209
buje de rueda eje trasero ambos lados
oe: 7787124 -71737613

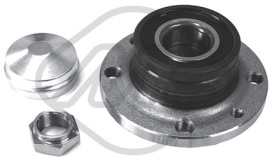

90218
buje de rueda eje trasero ambos lados
oe: 71769737 -71769738



02823
soporte sensor de vacio
oe: SE3952110 -834976



74046 Ø 37 mm
rodamiento Eje delantero
oe: 589 0987 -82390273



74100 Ø 37 mm
rodamiento Eje delantero
oe: 46519869 -46512970



96050 longitud: 480 mm
latiguillo de freno Eje delantero
oe: 4676 0308



96051 longitud: 195 mm
latiguillo de freno posterior
oe: 46542040



96095 longitud: 290 mm
latiguillo de freno posterior
oe: 481627 -481627



00159 kit **fuelle**
fuelle transmisión lado de engranaje;izquierda
oe: 46307841 Ø 21-70 mm



01120 kit **fuelle**
kit fuelle transmisión lado de engranaje
oe: 46307784 Ø 24.7



01148 kit **00148 fuelle**
kit fuelle transmisión lado de engranaje
oe: 46307841 Ø 22-69 mm



01154 kit **00154 fuelle**
kit fuelle transmisión lado de engranaje
oe: 7715294 Ø 21-65 mm



01155 kit **00155 fuelle**
kit fuelle transmisión lado de rueda
oe: 46307716 Ø 26-84 mm



01157 kit **00157 fuelle**
kit fuelle transmisión lado de rueda
oe: 46307555 -46307575 Ø 23-75 mm



01159 kit **fuelle**
kit fuelle transmisión Eje delantero
oe: 46307841 Ø 21-70 mm

© INDUSTRIAL METALCAUCHO, S.L.U.



01529 kit **fuelle**
kit fuelle transmisión lado de engranaje

oe: 46307029 Ø 21-100 mm



01611 kit **00611 fuelle**
kit fuelle transmisión lado de engranaje

oe: 4315444 Ø 25-62 mm



01614 kit **00614 fuelle**
kit fuelle transmisión lado de rueda

oe: 82409708 -82436966 Ø 27-86 mm

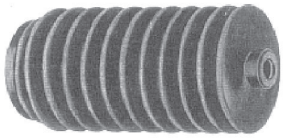

01617 kit **00617 fuelle**
kit fuelle cremallera dirección manual

oe: 7566840 Ø 10-44 mm



01835 kit **00835 fuelle**
kit fuelle cremallera dirección asistida Eje delantero

oe: 77 363 828 Ø 11-55 mm

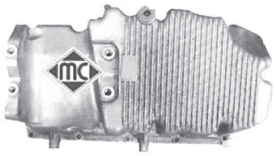

05263
cárter de aceite 1.9 JTD - 1.9 JTD 80 (188.237, .257, .337, .357)

oe: 46753459 -46770103



04308 Ø 170 mm - 6 canales
polea cigüeñal

oe: 73501275



04719 Ø 35 mm
polea cigüeñal 1.3 JTD 16V

oe: 5520 0498 -4681 9147



05689 Ø 30,5 mm
polea cigüeñal 1.9 JTD - 1.9 JTD 80 (188.237, .257, .337, .357)

oe: 5520 8280 -7174 7797

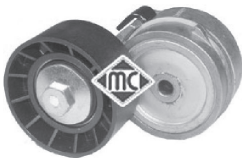

04927 Ø - mm, ancho: mm
tensor correa alternador

oe: 5518 0011 -4654 6374



05001 Ø 17 mm
polea de alternador 1.9 JTD - 1.9 JTD 80 (188.237, .257, .337, .357)

oe: 995 1162 -0994 8225

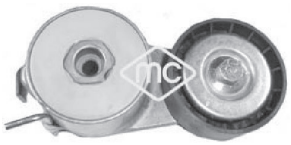

05090 Ø -65 mm, ancho: 23,5 mm
tensor correa alternador

oe: 5519 1969 -4654 8452



05658
tensor correa alternador 1.3 JTD 16V

oe: 5182 1652



05670 Ø 17 mm
polea de alternador

oe: 77364723 -7736 4721



05671 Ø 17 mm
polea de alternador 1.3 JTD 16V

oe: 7736 2721



05683 Ø 10 mm
rodillo tensor correa alternador 1.9 JTD - 1.9 JTD 80 (188.237, .257, .337, .357)

oe: 6081 4033 -4651 4222

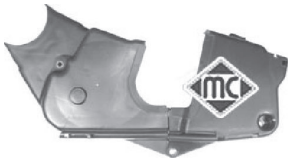

03754
jgo tapas correa distribución 1.2 60 (188.030, .050, .130, .150, .230, .250)

oe: 46782206 -46773346



03860
jgo tapas correa distribución 1.2 60 (188.030, .050, .130, .150, .230, .250) - 1.2

oe: 46782788 -73500301



03861
jgo tapas correa distribución 1.2 60 (188.030, .050, .130, .150, .230, .250)

oe: 73500301 -46786573



03868
jgo tapas correa distribución

oe: 735500818 -46810267



03900
juego tapas correa distribución 1.2 60 (188.030, .050, .130, .150, .230, .250)

oe: 46526296 -46526292

FIAT - PUNTO II (09/1999 - 2005)



05239
kit cadena-tensor de distribución 1.3 JTD 16V
oe: 5522 1385 -4680 4589



05416 Ø 11.5 mm
piñon distribución 1.2 60 (188.030, .050, .130, .150, .230, .250) - 1.2 Natural Power
oe: 46526261



05478
piñon distribución 1.2 Natural Power - 1.4
oe: 55203781 -46520164



81131 longitud: 1045/790 mm
cable cambio
oe: 55234098 -55194775



81138 longitud: 1213/900 mm
cable cambio
oe: 55234099 -55194774



81155 longitud: 1070/790 mm
cable cambio
oe: 55194345 -55186859



81156 longitud: 1055/785 mm
cable cambio
oe: 55234095 -55194346



84006 longitud: 1055/785 mm
cable cambio
oe: 55194777



84007 longitud: 1070/790 mm
cable cambio
oe: 55194776



Para mas información y gama completa, consultar nuestro catálogo de cables.

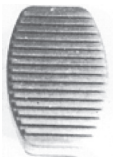

00413
cubrepedal freno y embrague
oe: 4170605



03873 longitud: mm
tope puntal cable embrague en pedal
oe: 46554494

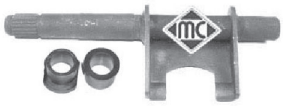

04268
horquilla embrague 1.2 16V 80 (188.233, .235, .253, .255, .333, .353, .639...) - 1.2 60
oe: 7617578



05622
cubrepedal freno y embrague
oe: 46554487 -46554492

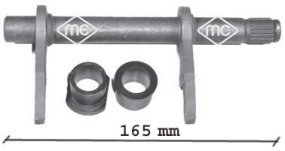

05707
horquilla embrague
oe: 46784964 -46784963



05714
guía embrague con retén 1.3 JTD 16V
oe: 46411117



02638
soporte tubo de escape
oe: 7740653 -7718577



02639
soporte tubo de escape
oe: 7718578



05533
soporte central escape
oe: 1755.S8 -1755.S8



02058
bomba limpiaparabrisas
oe: 46760973 -7688208



05662
jgo tornillo sujeción tapa motor 1.3 JTD 16V
oe: 51818285 -5850817

© INDUSTRIAL METALCAUCHO, S.L.U.

FIAT - PUNTO II (09/1999 - 2005)



68047 longitud: 360 mm
limpiaparabrisas posterior

oe: 46804101 -735278600



68048 longitud: 360 mm
limpiaparabrisas posterior

oe: 46523876 -735278599

CANALIZACIONES DE AGUA:

motores 1.2/8v - 1.4/8v y 1.4/16v

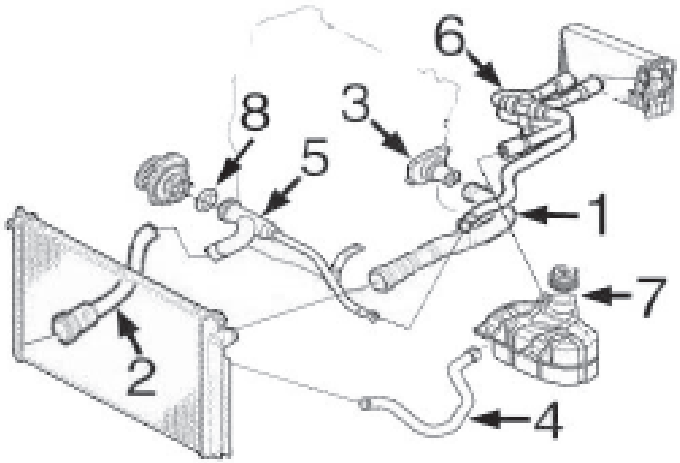

1- 9464 mgto sup. radiador
2- 9465 mgto inferior radiador
3- 3852 cuerpo de termostato
4- 9467 mgto de radiador a botella
5- 3193 tubo de agua metálico
6- 9466 jgo mgtos calefactor
7- 3858 botella de expansión
3795 tapón botella de expansión
8- 5776 junta de goma en tubo metálico

motor diésel 1.3MJTD

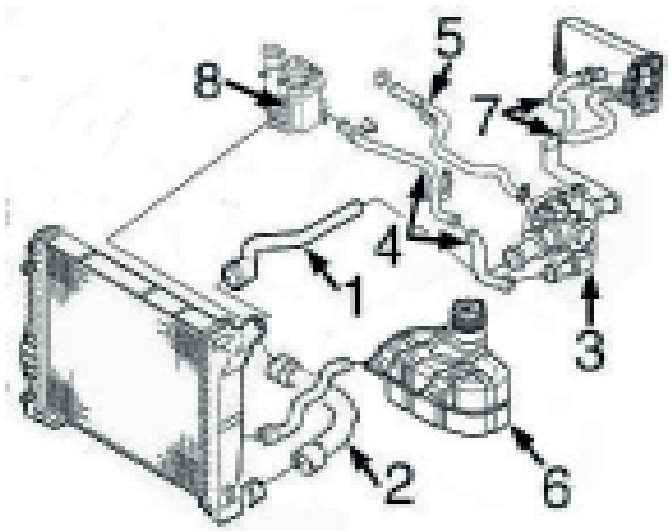

1- 9468 mgto superior radiador
2- 9469 mgto inferior radiador 75CV
9470 mgto inferior radiador 90CV
3- 3886 cuerpo de termostato
4- 3215 tubo metálico de termostato a intercambiador
5- 3214 tubo metálico a bomba de agua
6- 3858 botella de expansión
3795 tapón botella de expansión
7- 9471 jgo mgtos entrada/salida calefactor
8- 5731 intercambiador calor agua/aceite

motor diésel 1.9JTD

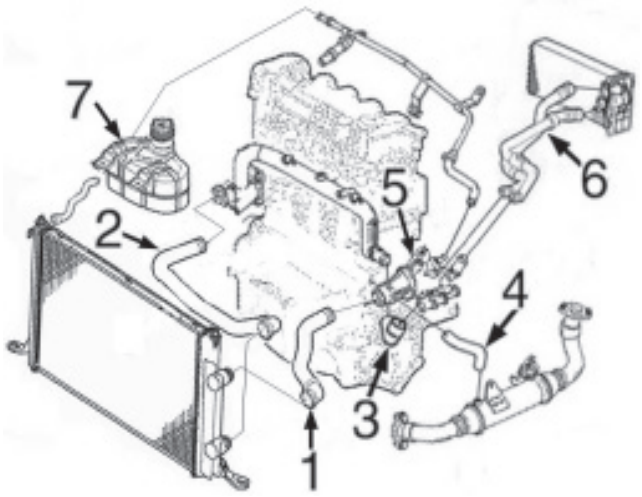

1- 9472 mgto superior radiador
2- 9473 mgto inferior radiador
3- n/d mgto de tubo rígido a cuerpo de termostato
4- n/d mgto de termostato a sonda Lambda
5- 3863 cuerpo de termostato
6- n/d jgo mgtos calefactor
7- 3858 botella de expansión
3795 tapón botella de expansión

9360 mgto desvaporizador

© INDUSTRIAL METALCAUCHO, S.L.U.

TUBOS DESVAPORIZADORES y de filtro de aire motor 1.3MJTD:

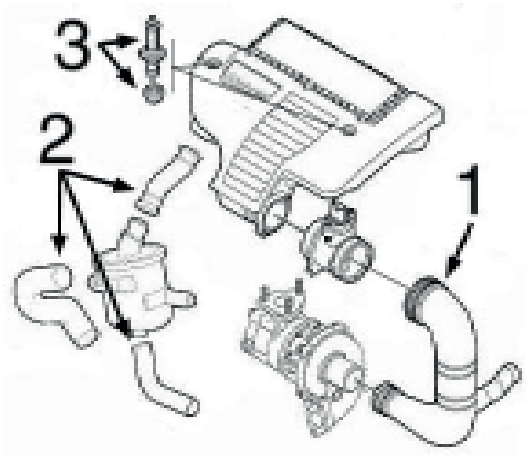

1- 3875 tubo de filtro de aire a Turbo motor de 75CV
3905 tubo de filtro de aire a Turbo motor de 90CV
2- 9386 jgo 3 mgtos desvaporizadores
3- 5662 jgo tornillo anclaje tapa motor

CANALIZACIONES TURBOCOMPRESOR 1.9JTD:

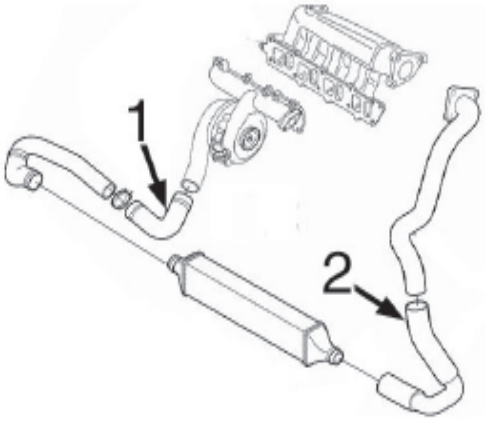

1- 9408 tubo flexible de Turbo a intercooler
2- 9409 tubo flexible de intercooler a admisión



03193
tubo de agua metálico 1.2 - 1.4 - 1.4 16V

oe: 46527322 -73500704



03214
tubo de agua metálico 1.3 D Multijet

oe: 7792369 -55202215



03215
tubo de agua metálico 1.3 D Multijet

oe: 73500432 -55188299



03756
tapa completa con termostato 1.2

oe: 7589135

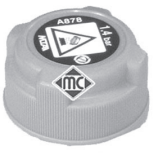

03795
tapón botella de expansión

oe: 46799364



03849
caja de termostato 1.3 D Multijet

oe: 5522 4021 -5518 0041

FIAT - PUNTO III (GRANDE PUNTO) (10/2005 -)



03852
cuerpo de termostato

oe: 55202371 -55194029



03858
botella de expansión 1.2 - 1.4

oe: 55700508



03863
caja de termostato

oe: 46758946 -46795667



03886
cuerpo de termostato 1.3 D Multijet

oe: 5520 2373



05776
junta para tubo de agua metálico

oe: 55185066



09409
tubo de intercooler a admisión

oe: 51825661



09464
mgto superior radiador arriba

oe: 5570 3225



09465
mgto inferior radiador debajo 1.2 - 1.4 - 1.4 16V

oe: 55700528



09467
mgto de radiador a botella debajo

oe: 5570 3092



09468
mgto superior radiador debajo 1.3 D Multijet

oe: 51793304 -51793056



09469
mgto inferior radiador 1.3 D Multijet

oe: 55700529 -51779540



09470
mgto inferior radiador 1.3 D Multijet

oe: 51793059 -51785965



09472
mgto superior radiador debajo 1.9 D Multijet

oe: 55700622



09473
mgto inferior radiador arriba 1.9 D Multijet

oe: 55700623



92011
tuberia de radiador 1.3 D Multijet

oe: 51716894 -51722736

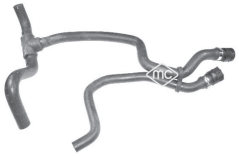

09466
mgto doble calefactor 1.2 - 1.4 - 1.4 16V

oe: 51773096

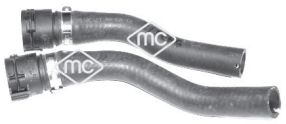

09471
jgo mgtos calefactor 1.3 D Multijet

oe: 51779534 -51779536



03875
tubo de filtro de aire a Turbo 1.3 D Multijet

oe: 51793175



03905
tubo entrada aire a Turbo 1.3 D Multijet

oe: 51793177



09408
tubo de Turbo a intercooler 1.9 D Multijet

oe: 51838615



09409
mgto de intercooler a admision 1.9 JTD

oe: 51825661

© INDUSTRIAL METALCAUCHO, S.L.U.



09360
mgto desvaporizador

oe: 46749675 -46767698



09386
jgo 3 mgtos desvaporizadores 1.3 D Multijet

oe: 55185374 -55191438



93005
válvula EGR 1.3 D Multijet

oe: 71789045 -55184651



93044
válvula EGR 1.3 D Multijet

oe: 93196799 -93188772



00245
goma varilla nivel aceite 1.2 - 1.4

oe: 4328493 -4102056



00675
tapon cárter aceite

oe: 60808630 -7734022

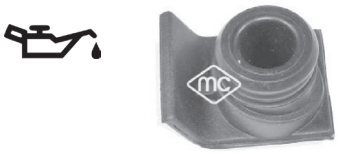

02742
tapón llenado aceite motor 1.2 - 1.4

oe: 7713649



02789
tapón de bloque de Ø 50 mm

oe: 7579570 -55182787



03685
tapón llenado aceite

oe: 55197222 -73501331



03704
tapón llenado aceite 1.2 - 1.4

oe: 71740676



03837
tapa filtro de aceite 1.3 D Multijet

oe: 73500070



03862
tapón llenado aceite 1.9 D Multijet

oe: 46548447 -55186485



03866
tapón llenado aceite

oe: 7768521 -55187763



04062
tapón cárter de aceite

oe: 46476967



04126
tapón cárter aceite sobremedida 20x150

oe:



04893
tapón de bloque

oe: 91600682



05106
tapón cárter de aceite 22x150

oe: 46823509 -46823509



05432
tapón cárter aceite motor

oe: 55196505



05504
varilla de nivel aceite 1.3 D Multijet

oe: 55191259



05507
varilla de nivel aceite 1.9 D Multijet

oe: 55195107



05509
varilla de nivel aceite 1.4 16V

oe: 55191663 -55211648



05673
tapón cárter de aceite

oe: 55184773

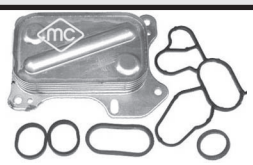

05731
intercambiador aceite con juntas 1.3 D Multijet

oe: 55193743

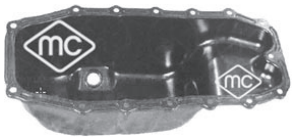

05915
cárter de aceite 1.3 D Multijet

oe: 55197679 -46743794



05919
cárter de aceite 1.2 - 1.4

oe: 46747597 -55200418

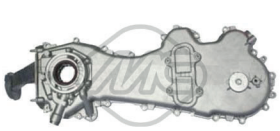

06581
cubierta distribución 1.3 D Multijet

oe: 55232196 S1 -55232196



92049
tubo rigido inyección 1.3 D Multijet

oe: 55245385

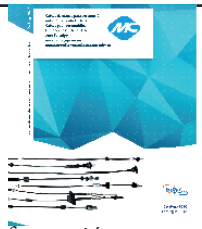

Para mas información y gama completa, consultar nuestro catálogo de cables.

© INDUSTRIAL METALCAUCHO, S.L.U.

SUSPENSION DELANTERA y SOPORTES de MOTOR:

motores de gasolina 1.2/8v - 1.4/8v y 1.4/16v

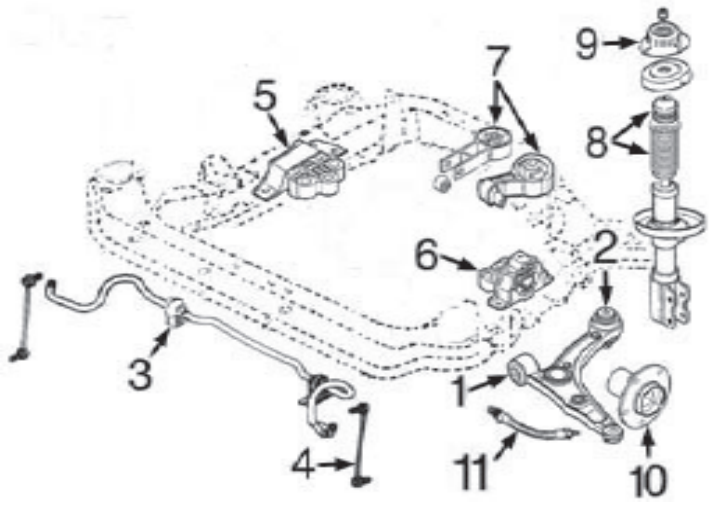

1-	5345	silentbloc anterior trapecio delantero
2-	5473	silentbloc posterior trapecio delantero
3-	5514	goma para barra estabilizadora de 18/19 mm
	5515	goma para barra estabilizadora de 20 mm
4-	5630	bieleta puntal barra estabilizadora de 305 mm
	5634	bieleta puntal barra estabilizadora de 290 mm
5-	5595	soporte motor derecho 1.2-1.4/8v
	5592	soporte motor derecho 1.4/16v
6-	5596	soporte motor izquierdo 1.2-1.4/8v
	5596	soporte motor izquierdo 1.4/16v cambio de 5 v.
	5597	soporte motor izquierdo 1.4/16v cambio de 6 v.
7-	5601	soporte motor trasero 1.2-1.4/8v
	5603	soporte motor trasero 1.4/16v cambio de 5v.
	5599	soporte motor trasero 1.4/16v cambio de 6v. y autom.
8-	5606	jgo. capuchón y tope de suspensión
9-	5475	soporte amortiguador delantero con rodamiento
10-	90117	buje rueda delantera 1.2-1.4/8v
	90112	buje rueda delantera 1.4/16v
11-	n/d	latiguillo freno delantero

motores diésel 1.3MJTD y 1.9JTD:

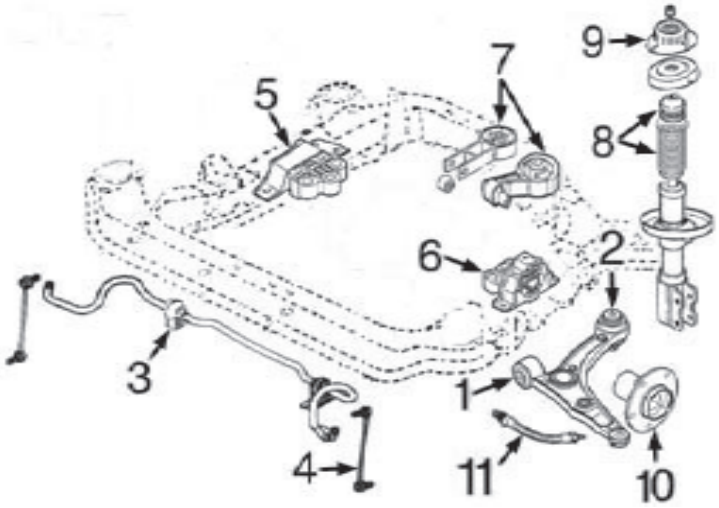

1-	5345	silentbloc anterior trapecio delantero
2-	5473	silentbloc posterior trapecio delantero
3-	5514	goma para barra estabilizadora de 18/19 mm
	5515	goma para barra estabilizadora de 20 mm
4-	5630	bieleta puntal barra estabilizadora de 305 mm
	5634	bieleta puntal barra estabilizadora de 290 mm
5-	5590	soporte motor derecho 1.3MJTD
	5591	soporte motor derecho 1.9JTD
6-	5596	soporte motor izquierdo 1.3MJTD cambio de 5 v.
	5598	soporte motor izquierdo 1.3MJTD cambio de 6 v.
	5598	soporte motor izquierdo 1.3MJTD cambio automát.
	5597	soporte motor izquierdo 1.9JTD
7-	5602	soporte motor trasero 1.3MJTD cambio de 5 v.
	5600	soporte motor trasero 1.3MJTD cambio de 6 v.
	5599	soporte motor trasero 1.9JTD
8-	5606	jgo. capuchón y tope de suspensión
9-	5475	soporte amortiguador delantero con rodamiento
10-	90112	buje rueda delantera 1.3MJTD-1.9JTD
11-	n/d	latiguillo freno delantero

SUSPENSION TRASERA

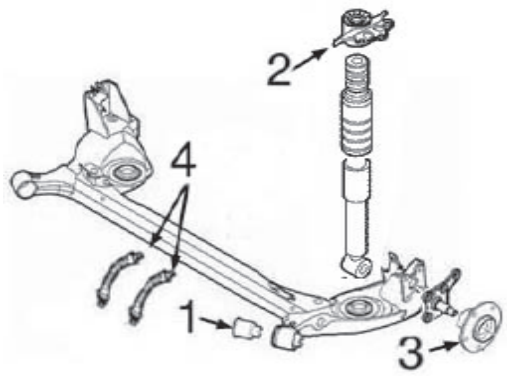

1-	5586	silentbloc puente trasero
2-	5604	soporte superior amortiguador trasero
3-	n/d	buje rueda trasera
4-	n/d	latiguillo intermedio freno trasero

FIAT - PUNTO III (GRANDE PUNTO) (10/2005 -)



05260
soporte motor posterior;debajo 1.3 D Multijet
oe: 51744337 -46845347



05492
soporte motor 1.2 - 1.4
oe: 51739095 -46840661



05518
soporte motor 1.3 D Multijet
oe: 51739521 -51730869



05569
soporte motor derecha 1.3 D Multijet
oe: 51757886 -46845344



05590
soporte motor izquierda 1.3 D Multijet
oe: 55703651



05591
soporte motor 1.9 D Multijet
oe: 55700654

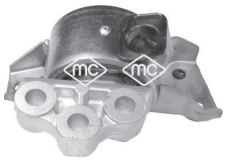

05592
soporte motor Eje delantero, izquierda 1.4 Abarth - 1.4 T-Jet
oe: 51813198



05595
soporte motor derecha
oe: 5181 6525 -5570 0431

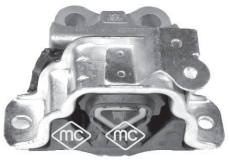

05596
soporte motor
oe: 51761609 -55702833

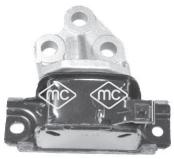

05597
soporte motor 1.4 16V - 1.9 D Multijet
oe: 55700655

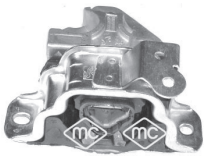

05598
soporte motor 1.3 D Multijet
oe: 55700435



05599 Ø 12 mm
soporte motor 1.4 16V - 1.9 D Multijet
oe: 55703436 -5684 206



05600
soporte motor 1.3 D Multijet
oe: 55700442



05601
soporte motor lado de engranaje;posterior;debajo 1.2 - 1.4
oe: 55700441



05602
soporte motor lado de engranaje 1.3 D Multijet
oe: 55702836



05603
soporte motor posterior 1.4 Abarth - 1.4 T-Jet
oe: 51794078



05659
soporte motor 1.3 D Multijet
oe: 46845345



06496
soporte motor Eje delantero, izquierda 1.6 D Multijet
oe: 50508653

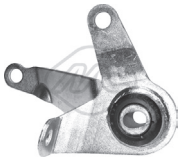

06909
soporte motor posterior 1.3 D Multijet
oe: 55700440

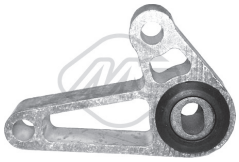

06910
soporte motor posterior;debajo
oe: 55700439



05345 Ø 13 mm
silentbloc anterior trapecio centro;debajo;Eje delantero
oe:

© INDUSTRIAL METALCAUCHO, S.L.U.



05346 Ø 12 mm
silentbloc posterior trapecio posterior;debajo;Eje delantero
oe: 13 167 940 -95 217 519



05420 Ø 13 mm
silentbloc puente eje trasero ambos lados 1.2 - 1.3 D Multijet - 1.4 16V
oe: 50700796 -50702649



05473 Ø 12 mm
silentbloc posterior trapecio posterior;debajo;Eje delantero
oe:



05514
goma para barra estabilizadora de 18/19 mm Eje delantero
oe: 3 50 210 -03 50 210



05515
goma para barra estabilizadora de 20 mm Eje delantero
oe:



05586 Ø 12 mm
silentbloc puente ambos lados;Eje trasero
oe: 51804551 -55700695



05630
bieleta puntal barra estabilizadora Eje delantero, izquierda;Eje delantero, derecha
oe: 55700753



05634
bieleta puntal barra estabilizadora eje delantero, ambos lados
oe: 5179 5269 -5180 1136



06415
barra estabilizadora interior;Eje delantero
oe: 55700769 -51839988



06416
barra estabilizadora eje delantero, ambos lados 1.3 D Multijet
oe: 55702727 -50515569



06421 Ø 7 mm
barra estabilizadora exterior;Eje delantero;eje delantero, ambos lados 1.3 D
oe: 46743788 -46743786



05475
soporte amortg. con rodamiento eje delantero, ambos lados
oe: 50510134 -51780079



05604
soporte amortiguador Eje delantero, izquierda
oe: 55701901 -55701902



05606
jgo capuchón y tope amortiguador Eje delantero;eje delantero, ambos lados
oe: 55700767 -51866009



06188
kit soporte amortiguador eje delantero, ambos lados
oe: 50510134 -51780079



06513
soporte amortiguador Eje trasero
oe: 51761830

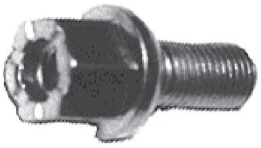

00815
tornillo rueda
oe: 1008501



90112
buje rueda Eje delantero
oe: 5570 1433 -5570 3557



90117
buje rueda Eje delantero
oe: 5570 3556



90154
buje de rueda eje trasero ambos lados
oe: 51787397 -71747713



02823
soporte sensor de vacio
oe: SE3952110 -834976



74100 Ø 37 mm
rodamiento Eje delantero

oe: 46519869 -46512970



01154 kit **00154 fuelle**
kit fuelle transmisión lado de engranaje

oe: 7715294 Ø 21-65 mm



01155 kit **00155 fuelle**
kit fuelle transmisión lado de rueda

oe: 46307716 Ø 26-84 mm



01171 kit **00171 fuelle**
kit fuelle transmisión lado de rueda

oe: 3293.12 -3293.12 Ø 22-73 mm



01174 kit **00174 fuelle**
kit fuelle transmisión lado de engranaje

oe: 51733779 -46308338 Ø 27



01254 kit **00254 fuelle**
kit fuelle transmisión lado de rueda

oe: 71745014 Ø 27-82 mm



01282 kit **00282 fuelle**
kit fuelle transmisión lado de engranaje

oe: 46308326 Ø 22-69 mm



01921 kit **00921 fuelle**
kit fuelle transmisión lado de rueda

oe: 6N0498203 Ø 24-77 mm



01996 kit **00996 fuelle**
kit fuelle transmisión lado de rueda

oe: 46307575 -46307067 Ø 22-78 mm



01835 kit **00835 fuelle**
kit fuelle cremallera dirección asistida Eje delantero

oe: 77 363 828 Ø 11-55 mm



04308 Ø 170 mm - 6 canales
polea cigüeñal

oe: 73501275



04719 Ø 165 mm - 6 canales
polea cigüeñal

oe: 5520 0498 -4681 9147



05689 Ø 169 mm - 6 canales
polea cigüeñal

oe: 5520 8280 -7174 7797

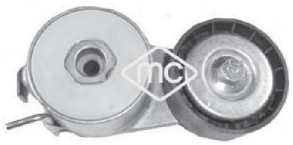

05090 Ø -65 mm, ancho: 23,5 mm
tensor correa alternador

oe: 5519 1969 -4654 8452



05658
tensor correa alternador 1.3 D Multijet

oe: 5182 1652



05670 Ø 17 mm
polea de alternador 1.3 D Multijet

oe: 77364723 -7736 4721



05671 Ø 17 mm
polea de alternador 1.3 D Multijet

oe: 7736 2721



03867
jgo tapas correa distribución 1.2 - 1.4

oe: 55183452 -55183453



05239
kit cadena-tensor de distribución 1.3 D Multijet

oe: 5522 1385 -4680 4589



05478
piñon distribución 1.2 - 1.4 16V

oe: 55203781 -46520164



80444 longitud: 1212/900 mm
cable cambio

oe: 55235450 -55221388

© INDUSTRIAL METALCAUCHO, S.L.U.

80445 longitud: 1410/995 mm
cable cambio

oe: 55222687



81135 longitud: 1155/830 mm
cable cambio

oe: 55230717 -55203158



81147 longitud: 1200/890 mm
cable cambio

oe: 55230716 -55199398

81148 longitud: 1185/790 mm
cable cambio

oe: 55199874



81149 longitud: 1190/800 mm
cable cambio

oe: 55230718 -55223406



81150 longitud: 1130/835 mm
cable cambio

oe: 55230721 -55199359



81151 longitud: 1200/892 mm
cable cambio

oe: 55231155



81152 longitud: 1133/835 mm
cable cambio

oe: 55231153



81157 longitud: 1325/960 mm
cable cambio

oe: 55230720 -55223407



03873 longitud: mm
tope puntal cable embrague en pedal

oe: 46554494



04268
horquilla embrague 1.2 - 1.4

oe: 7617578

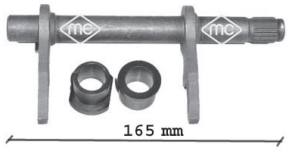

05707
horquilla embrague

oe: 46784964 -46784963



05714
guía embrague con retén 1.3 D Multijet

oe: 46411117



05715
guía embrague con retén

oe: 46411140 -40004820



05533
soporte central escape 1.9 D Multijet

oe: 1755.S8 -1755.S8



05558
soporte tubo de escape

oe: 55702861



05559
soporte tubo de escape 1.9 D Multijet

oe: 46742184



05560
soporte tubo de escape posterior

oe: 55702863 -55702862



05662
jgo tornillo sujeción tapa motor 1.3 D Multijet

oe: 51818285 -5850817

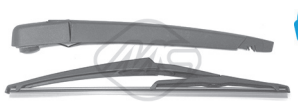

68049 longitud: 305 mm
limpiaparabrisas posterior

oe: 71751022 -55701469



50216 Sensor activo
sensor velocidad rueda - ABS eje trasero ambos lados

oe: 55703974 -55701387

FIAT - REGATA (09/1983 - 12/1990)



03015
tubo de agua

oe: 82378912



03757
caja completa con termostato

oe: 7625346



03814
tapa con termostato 85 Super 1.5

oe: 1358178



03849
caja de termostato

oe: 5522 4021 -5518 0041



05118 Ø 32 mm
mgto de termostato a tubo metálico

oe: 7604290 -7533916



05119
mgto inferior radiador debajo

oe: SE021117207A



07354
mgto de termostato a bomba 65 Diesel 1.9 - 80 Turbo Diesel 1.9

oe: 7683628 -7683627



08167
mgto desvaporizador 60 Diesel 1.7 - 65 Diesel 1.9

oe: 7553019 -4368408



00245
goma varilla nivel aceite 70 1.3 - 85 1.5 - 85 Super 1.5

oe: 4328493 -4102056



00676
tapon cárter aceite

oe:



07330 Ø 50 mm
mgto llenado combustible

oe: 5940063 -4427838



00230 Ø 13 mm
silentbloc trapecio Eje trasero;interior

oe: 5984767



00459
silentbloc brazo suspensión Eje delantero

oe: 7601260 -4402362

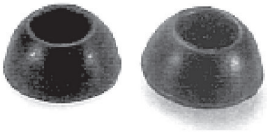

00489
silentbloc punta tirante brazo 100 Super 1.6

oe: 4125492 -4125489



02446 Ø 15 mm
goma barra estabilizadora interior;Eje delantero 100 Super 1.6

oe: 7548992



05619 Ø 14 mm
jgo. silentbloc central brazo suspensión exterior;Eje delantero

oe: 7544738

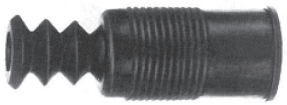

00715
capuchón amortiguador Eje delantero

oe: 5978771

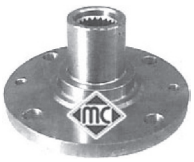

90002 Ø 35 mm
buje rueda Eje delantero

oe: 7591328 -4390949



90508
buje rueda eje trasero ambos lados

oe: 7787124 -71737613



96017 longitud: 436 mm
latiguillo de freno Delante, izquierda;Delante, derecha

oe: 5986578 -5966685



96090 longitud: 435 mm
latiguillo de freno Eje delantero

oe: SE 022 744 400 C -SE 022 744 400 A

© INDUSTRIAL METALCAUCHO, S.L.U.

FIAT - REGATA (09/1983 - 12/1990)



00313 kit **fuelle**
capuchón (retén de 25mm) lado de engranaje
oe: 92601216 Ø



00568 kit **fuelle**
fuelle palier lado de engranaje
oe: 92601255 Ø 23



00622 kit **fuelle**
fuelle palier lado de engranaje
oe: 92601366 Ø 23



01577 kit **00577 fuelle**
kit fuelle transmisión lado de rueda
oe: 7578083 Ø 25-74 mm



01599 kit **fuelle**
kit fuelle transmisión con rodamiento lado de engranaje
oe: 7921245 Ø 23



01611 kit **00611 fuelle**
kit fuelle transmisión lado de engranaje
oe: 4315444 Ø 25-62 mm



01257 kit **00257 fuelle**
kit fuelle cremallera dirección manual
oe: 7583243 -4371156 Ø 10-25 mm

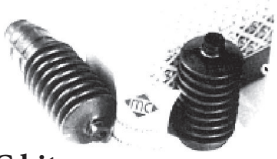

01257C kit **fuelle**
kit cremallera
oe: 4371155 -7583242 Ø 10-25 mm



01258 kit **00258 fuelle**
kit fuelle cremallera dirección izquierda;Eje delantero
oe: 7 583 242 -4 371 155 Ø 10-42 mm



01757 kit **00757 fuelle**
kit fuelle cremallera dirección asistida
oe: 7583243 Ø 10-44 mm



03883
casquillo cremallera dirección
oe: 7594872

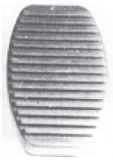

00413
cubrepedal freno y embrague
oe: 4170605



00165 Ø 45 mm
soporte tubo de escape
oe: 4387294



00243
soporte tubo escape
oe: 4393777



00280
soporte tubo de escape
oe: 60624931 -5983764



00756
goma sujeción amortiguadores s
oe: 4227114

CANALIZACIONES DE AGUA:

mgtos. motor 1.9 D (XUD) y 1.9 TD (XUDTE) (hasta '99)

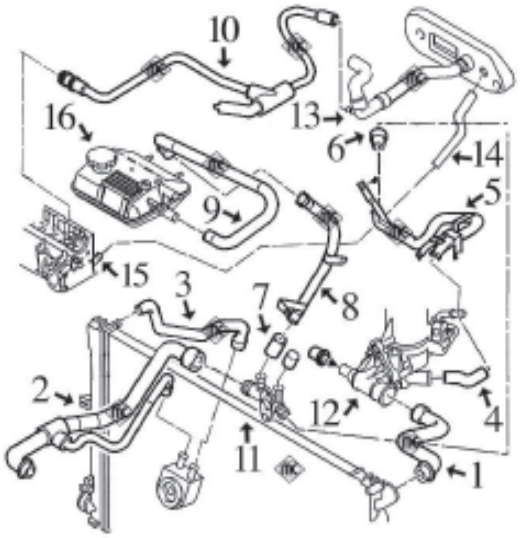

1-	8484	mgto superior radiador
2-	8483	mgto inferior radiador
3-	8489	mgto de radiador a intercambiador
4-	8183	mgto de caja termostato a tubo hasta '98
	8480	mgto de caja termostato a tubo desde '98
5-	3057	tubo de agua metálico
6-	8312	mgto de tubo metálico a racor plástico
7-	8488	mgto de racor plástico a tubo metálico
8-	3130	tubo metálico de racor plástico a botella
9-	8487	mgto de tubo metálico a botella
10-	8490	mgto de tubo de calefacción a culata, TurboDiesel
11-	3503	racor plástico conexión mgtos.
12-	3546	tapa de termostato
	3171	boquilla metálica en caja de termostato
13-	8485	mgto dcho. calefactor
14-	8486	mgto izqdo. calefactor
15-	3059	boquilla en culata
16-	3741	botella de expansión
	3547	tapón botella expansión 1.0 bar

mgtos. motor 1.9DW8 (desde '99)

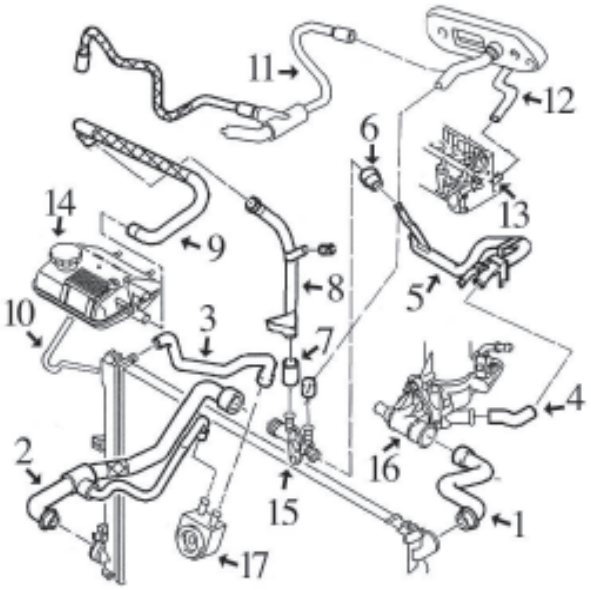

1-	8564	mgto superior radiador
2-	8557	mgto inferior radiador
3-	8556	mgto de radiador a intercambiador hasta '00
	8558	mgto de radiador a intercambiador desde '00
4-	8480	mgto de caja termostato a tubo
5-	3129	tubo de agua metálico
6-	8312	mgto de tubo metálico a racor plástico
7-	8488	mgto de racor plástico a tubo metálico hasta '00
8-	3138	tubo metálico de racor plástico a botella hasta '00
9-	8561	mgto de tubo metálico a botella hasta '00
	8562	mgto de tubo metálico a botella desde '00
10-	*8563*	mgto de botella a radiador
11-	8559	mgto de calefactor a botella
12-	8560	mgto de calefactor a culata
13-	3059	boquilla en culata
14-	3741	botella de expansión hasta 6/'00
	3742	botella de expansión desde 6/'00
	3547	tapón botella expansión 1.0 bar
15-	3544	racor plástico conexión manguitos
16-	3539	tapa de termostato
	3171	boquilla metálica en caja de termostato
17-	5402	intercambiador de calor ancho 37mm
	n/d	intercambiador de calor ancho 29mm

mgtos. motor 2.0 JTD

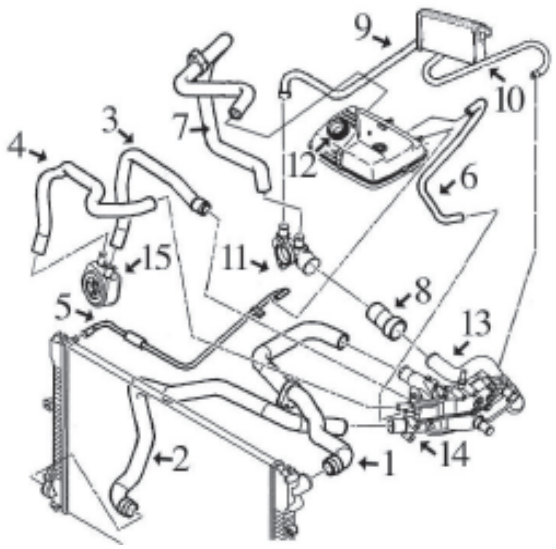

1-	8598	mgto superior radiador
2-	8597	mgto inferior radiador
3-	8585	mgto de intercambiador a caja termostato
4-	8596	mgto de intercambiador a caja termostato
5-	8592	mgto de botella a radiador
6-	8591	mgto de botella a caja termostato
7-	8595	mgto de racor plástico a botella
8-	8587	mgto de tubo metálico a racor plástico
9-	8593	mgto derecho calefactor
10-	8594	mgto izquierdo calefactor
11-	3554	racor plástico conexión manguitos
12-	3742	botella de expansión
	3547	tapón botella expansión 1.0 bar
13-	3139	tubo metálico con junta tórica
14-	3135	tapa de termostato (aluminio)
	3556	tapa de termostato (plástico)
15-	5401	intercambiador de calor

© INDUSTRIAL METALCAUCHO, S.L.U.

mgtos. DESVAPORIZADORES 1.9 Diesel-XUD9 y XUD9TE:

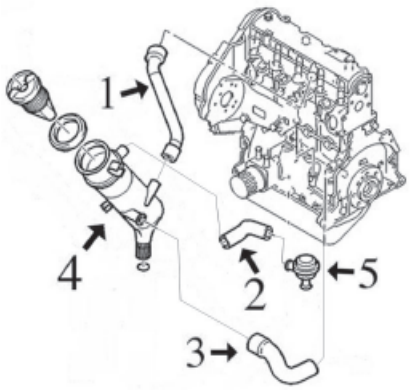

- **1- 8307** mgto de tapa balancines a decantador motores XUD
- **2- 8167** mgto de decantador a válvula motor 1.9D-XUD
- **3- 8166** mgto de bloque a decantador motor 1.9D- XUD9
  8491 mgto de bloque a decantador motor 1.9TD-XUD9TE
- **4- 3631** decantador completo con tapón 1.9D-XUD
- **5- 3637** válvula desvaporizadora 1.9D-XUD

mgtos. DESVAPORIZADORES 1.9 Diesel DW8:

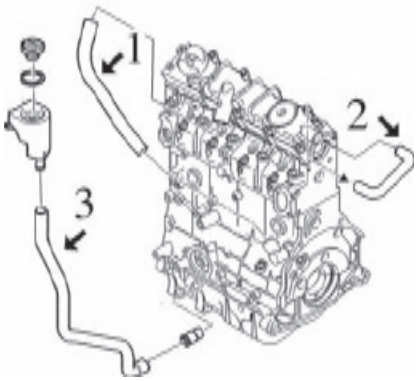

- **1- 8474** mgto de tapa balancines a colector motor 1.9 DW8
- **2- 8475** mgto de bloque a culata motor 1.9 DW8
- **3- n/d** mgto de cárter a regulador

canalizaciones TURBOCOMPRESOR motor 2.0JTD:

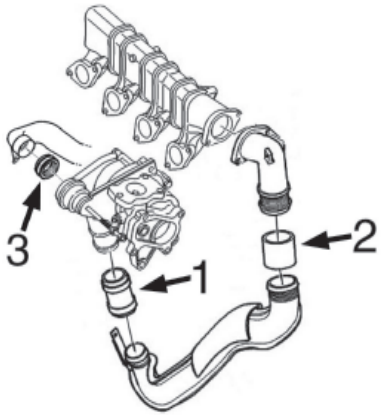

- **1- 9230** mgto de empalme
- **2- 9238** mgto de empalme hasta -'04/2004
  9235 mgto de emplame desde '04/2004-
- **3- n/d** junta



02351 Ø 41 mm
junta de termostato 1.8 (220.BB5) - 2.0 (220.AC5) - 2.0 Turbo (220.AD5)
oe: 134030 -133953



02361
junta de termostato
oe: 133992 -133992 50



03057
tubo metálico
oe: 1307W2 -1307W2



03059
boquilla metálica en culata
oe: 93010296



03078
boquilla en caja termostato
oe: 1342.04 -1342.04



03129
tubo de agua metálico 1.9 D
oe: 1307.NY -1307.NY



03130
tubo de agua metálico a botella
oe: 1307AY -1307AY

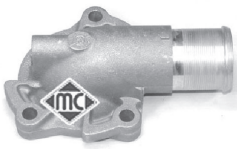

03135
tapa de termostato (aluminio)
oe: 1336.P2 -1336.P2



03138
tubo de agua metálico 1.9 D
oe: 1307PH -1307PH



03139
tubo de agua metálico con junta 2.0 JTD
oe: 1307YZ -1307YZ



03171
boquilla metálica en caja termostato 1.9 D - 1.9 TD
oe: 1336.N7



03503
brida agua conexión mgtos con junta tórica 1.9 D - 1.9 TD
oe: 1336.G4 -1336.G4



03523
brida agua conexión mgtos con junta tórica
oe: 1339.79 -1339.79



03538
tapa de termostato 1.8 (220.BB5) - 2.0 (220.AC5) - 2.0 Turbo (220.AD5)
oe: 1336.A1 -1336.A1



03539
tapa de termostato
oe: 1336.C9 -1336.C9



03544
racor conexión mgto agua
oe: 1336.Q3 -1336.P0



03546
tapa de termostato
oe: 1336.G3



03547
tapón botella de expansión
oe: 1306E0 -1306C6



03556
tapa de termostato (plástico)
oe: 1336.R9



03560
tapón botella de expansión 1.9 D - 2.0
oe: 9638001280



03620
tapa con termostato 2.0
oe: 9630066680

© INDUSTRIAL METALCAUCHO, S.L.U.



03741
botella de expansión

oe: 1485900080



03742
botella de expansión 2.0 JTD

oe: 1488949080

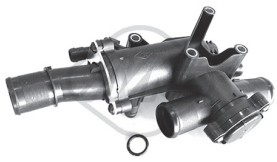

03787
caja de termostato 2.0 D Multijet

oe:



03790
termostato 2.0

oe: 1338-A0



03859
caja de termostato completa 3.0

oe: 8200907243 -8200801567



03863
caja de termostato 2.0 JTD - 2.2 JTD

oe: 46758946 -46795667



03881
tapón botella de expansión 1.9 D - 2.0 - 2.0 JTD

oe: 1306J5 -1306J5



08183
mgto de tubo metálico a termostato 1.9 D - 1.9 TD

oe: 9609885280



08312
mgto de tubo metálico a caja agua

oe: 1307W4 -1307W4



08480
mgto de caja termostato a tubo

oe: 1307HZ -1307HZ



08483
mgto inferior radiador debajo 1.9 TD

oe: 1473339080



08484
mgto superior radiador arriba 1.9 D - 1.9 TD

oe: 1473338080



08487
mgto de tubo metálico a botella Salida 1.9 D - 1.9 TD

oe: 1476535080



08488
mgto de racor plástico a tubo metálico

oe: 1307AX



08489
mgto de radiador a intercambiador 2.0 JTD

oe: 9633345080



08490
mgto de tubo calefacción a culata

oe: 1307FD -1307FD



08557
mgto inferior radiador debajo 1.9 D

oe: 1481306080



08558
mgto de radiador a intercambiador

oe: 08478 -1307NR



08561
mgto de tubo metálico a botella 1.9 D

oe: 1307PE -1307PE



08562
mgto de tubo metálico a botella 1.9 D

oe: 1483059080



08564
mgto superior radiador arriba 1.9 D

oe: 1477531080



08585
mgto intercambiador

oe: 1307NZ -1307N2



08587
mgto de tubo metálico a racor 2.0 JTD

oe: 9633045380



08592
mgto de botella a radiador

oe: 1307SW -1307SW



08595
mgto de botella a racor plástico Salida 2.0 JTD

oe: 1486201080



08597
mgto inferior radiador 2.0 JTD - 2.0 JTD 16V

oe: 1351-ZS -1351-ZS



08598
mgto superior radiador arriba 2.0 JTD

oe: 1479942080



08485
mgto calefactor Salida

oe: 1477069080



08486
mgto calefactor 1.9 D

oe: 6464.KR -6464.KR



08556
mgto de radiador a intercambiador

oe: 1307PG -1307PG



08559
mgto de calefactor a botella 1.9 D

oe: 1482410080



08560
mgto de calefactor a culata Entrada

oe: 1476741080



08591
mgto de botella a caja termostato

oe: 1307SV -1307SV



08593
mgto calefactor Salida 2.0 - 2.0 JTD

oe: 6464ZS -6464ZS



08594
mgto calefactor Entrada

oe: 1477991080



08596
mgto de intercambiador a caja termostato 2.0 JTD

oe: 1307QS -1307QS



09230
mgto empalme Turbo 2.0 JTD - 2.0 JTD 16V

oe: 0382.GA -0382.GA



09235
mgto empalme Turbo 2.0 JTD

oe: 0382.FZ -0382.FZ

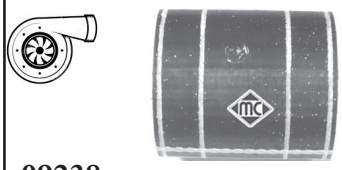

09238
mgto empalme Turbo 2.0 JTD

oe: 0382P1 -0382P1



03637
válvula desvaporizadora

oe: 0361 58 -0361 58



08166
mgto desvaporizador 1.9 D - 1.9 TD

oe: 9351024180



08167
mgto desvaporizador

oe: 7553019 -4368408

© INDUSTRIAL METALCAUCHO, S.L.U.



08307
mgto desvaporizador

oe: 9611131880



08474
mgto desvaporizador

oe: 1180 G4 -1180 G4



08475
mgto desvaporizador 1.9 D

oe: 1180G5 -1180G5



08491
mgto desvaporizador 1.9 TD

oe: 9625547280

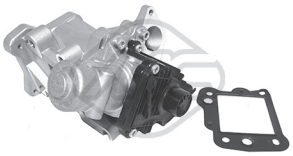

93052
válvula EGR 2.2 D Multijet

oe: 9656911780



00245
goma varilla nivel aceite 1.6

oe: 4328493 -4102056



02050 Ø 14 mm
arandela carter 14x22 mm

oe: 031327 -031327



02051 Ø 10 mm
arandela cobre 10x20 mm

oe: 031333 -031333



02452
tapón cárter de aceite

oe: 4403189 -0311.14



02929
tapón cárter de aceite

oe: 11 13 7 543 584 -031129



03631
decantador completo con tapón

oe: 118095 -118095



03642
tapón llenado aceite

oe: 1180.F9



03786
tapón llenado aceite 2.0

oe: 0258.60 -0258.66

04612 526 mm
varilla nivel aceite

oe: 117415 -117415



05224
varilla nivel aceite 2.0

oe: 1174.E2 -1174.E2



05398
cárter de aceite 1.9 D - 2.0 JTD

oe: 0301 K2 -0301 K2



05399
cárter de aceite 1.9 TD

oe: 0301 J9 -0301 F3



05401
intercambiador de calor

oe: 1103N1 -1103N1



05402
intercambiador de calor

oe: 1103N0 -1103N0



05404
cárter de aceite 2.0 JTD

oe: 0301 J7 -0301 J7

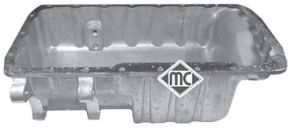

05483
cárter de aceite 1.9 TD

oe: 96318 16980



03651
tapa filtro gasoil con junta y clip de cierre 1.9 D
oe: 1904.27 -1904.27



03835
caja con filtro gasoil completo 2.0 JTD - 2.0 JTD 16V
oe: 96387755 -9628585280



03836 Ø 13,9 mm
caja con filtro gasoil completo 2.0 JTD - 2.2 JTD
oe: 1901.65

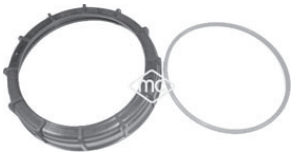

03876
tapa aforador en depósito combustible con junta
oe: 1531.24 -1531.24



03877
tapa aforador en depósito combustible con junta
oe: 1531.41 -1531.30



03884
filtro gasoil completo 1.9 D
oe: 1911.44 -1911.44



92043 Ø 8 mm
tubo de combustible 1.9 D
oe: 1579Q4 -1579Q4



92044 Ø 6 mm
tubo alimentación de combustible 1.9 D
oe: 1573XQ -1573XQ

© INDUSTRIAL METALCAUCHO, S.L.U.

SUSPENSION DELANTERA y SOPORTES DE MOTOR
MOTORES DE GASOLINA 1.6 (FIAT 1580 SPi) - 1.8 (PSA-XU7) y 2.0 (PSA-EW10)

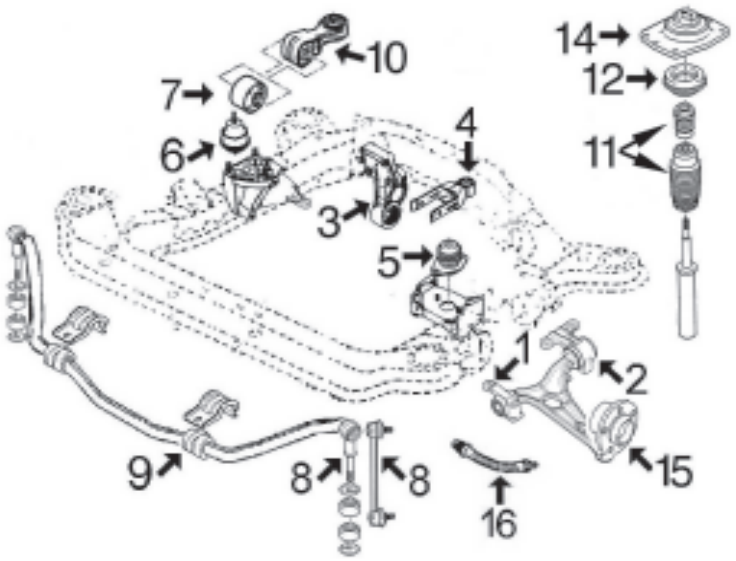

1-	2981	silentbloc anterior trapecio delantero
2-	2982	silentbloc posterior trapecio delantero izquierdo
	2983	silentbloc posterior trapecio delantero derecho
3-	2869	silentbloc soporte posterior motor 1.6-1.8
	2966	silentbloc soporte posterior motor 2.0
4-	4744	tirante trasero de motor completo
	877	silentbloc en tirante posterior de motor
5-	2794	soporte izquierdo motor, cambio manual
	2943	soporte izquierdo motor, cambio automático
6-	2924	soporte derecho motor 1.6-1.8
	2942	soporte derecho motor 2.0
7-	2869	silentbloc soporte bieleta antipar
8-	2948	bieleta puntal barra estabilizadora hasta '02
	5055	bieleta puntal barra estabilizadora desde '02
9-	2945	goma soporte barra estabilizadora
10-	4744	bieleta antipar 1.8 (XU7)
	4486	bieleta antipar 2.0 (EW10)
	n/d	bieleta antipar 1.6
11-	5164	jgo. capuchón + tope amortiguador delantero
12-	4206	rodamiento sop amortiguador
14-	2947	soporte amortiguador izquierdo, dirección asistida soporte amortiguador derecho, dirección manual
	2946	soporte amortiguador derecho, dirección asistida soporte amortiguador izquierdo, dirección manual
15-	90038	buje rueda delantera
16-	96032	latiguillo freno delantero (515 mm)

SUSPENSION DELANTERA y SOPORTES DE MOTOR
MOTORES DIESEL 1.9 D (XUD y DW8) y 2.0 HDi (DW10)

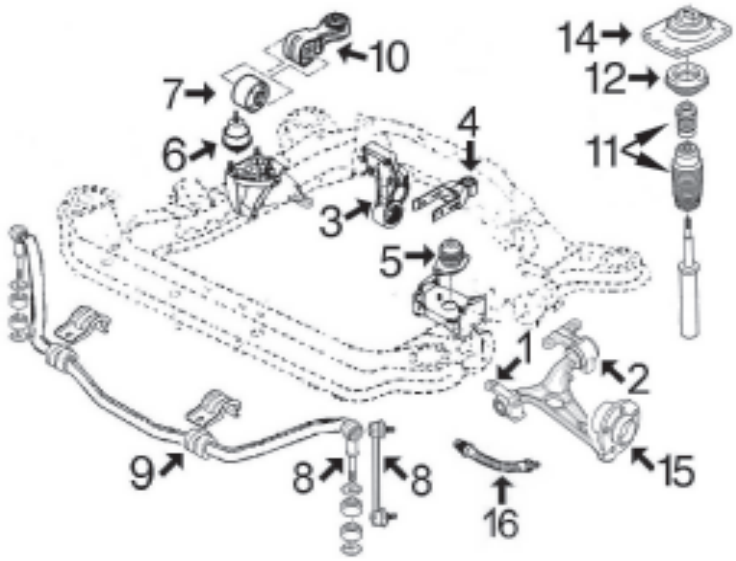

1-	2981	silentbloc anterior trapecio delantero
2-	2982	silentbloc posterior trapecio delantero izquierdo
	2983	silentbloc posterior trapecio delantero derecho
3-	2980	silentbloc soporte posterior motor 1.9 Diesel-XUD, 1.9Diesel-DW8
	2966	silentbloc soporte posterior motor 2.0 HDi
4-	4744	tirante trasero de motor completo
	877	silentbloc en tirante posterior de motor
5-	2794	soporte izquierdo motor 1.9 Diesel XUD y DW8
	2943	soporte izquierdo motor 2.0 HDi
6-	2924	soporte derecho motor 1.9 Diesel-XUD
	2942	soporte derecho motor 1.9 Diesel-DW8
	2944	soporte derecho motor 2.0 HDi
7-	2869	silentbloc soporte bieleta antipar hasta 6/'01 (desde 6/'01 incorporado en bieleta MC-4005)
8-	2948	bieleta puntal barra estabilizadora hasta '02
	5055	bieleta puntal barra estabilizadora desde '02
9-	2945	goma soporte barra estabilizadora
10-	4744	bieleta antipar 1.9D-TD-DW8 y 2.0 HDi hasta 6/'01
	4005	bieleta antipar 1.9DW8 y 2.0 HDi desde 6/'01
11-	5164	jgo capuchón + tope amortiguador delantero
12-	4206	rodamiento sop amortiguador
14-	2947	soporte amortiguador izquierdo, dirección asistida soporte amortiguador derecho, dirección manual
	2946	soporte amortiguador derecho, dirección asistida soporte amortiguador izquierdo, dirección manual
15-	90038	buje rueda delantera
16-	96032	latiguillo freno delantero (515 mm)

© INDUSTRIAL METALCAUCHO, S.L.U.



00877 Ø 12 mm
silentbloc tirante de motor posterior

oe: 1809.04 -1809.04



02794
soporte motor izquierda;delante

oe: 184436 -182710



02869 Ø 10 mm
silentbloc en soporte motor posterior

oe: 96061 21080 -96161 21080



02924
soporte motor ambos lados;derecha;delante

oe: 1827.26 -1827.26



02942
soporte motor derecha

oe: 1844.C0 -1844.91



02943
soporte motor posterior

oe: 1827.16 -1827.16



02944
soporte motor derecha;delante

oe: 1827.36 -1827.36



02947
soporte amortiguador Eje delantero, izquierda

oe: 5038.68 -5038.16



02966 Ø 10 mm
silentbloc soporte posterior motor posterior;debajo

oe: 1809.30



02980 Ø 10 mm
silentbloc soporte posterior motor delante y detrás

oe: 96133 05380



04005 Ø 10.15 mm
bieleta antipar derecha 1.9 D - 2.0 JTD

oe: 1806.28 -1806.28



04486
bieleta antipar 2.0

oe: 1806.34



04744
soporte motor debajo

oe: 1806.32 -1806.32



05252 Ø 10 mm
soporte motor completo con silentbloc Eje trasero

oe: 1807.Z0 -1807.Z0



02945 Ø 24 mm
goma barra estabilizadora interior;eje delantero, ambos lados

oe: 13057 82080



02948 Ø 12 mm
bieleta puntal barra estabilizadora completa Eje delantero

oe: 13174 25080



02949 Ø 12 mm
silentbloc brazo de suspensión eje trasero ambos lados;delante

oe: 14797 59080



02981 Ø 23 mm
silentbloc anterior trapecio centro;Eje delantero abajo

oe: 1313084080 -1312317080



02982 Ø 23 mm
silentbloc posterior trapecio a la izquierda abajo;Eje delantero abajo

oe: 1305551080



02983 Ø 23 mm
silentbloc posterior trapecio derecha abajo;Eje delantero abajo

oe: 1305552080



05055
bieleta puntal barra estabilizadora Eje delantero

oe: 13312090080 -5087.51

© INDUSTRIAL METALCAUCHO, S.L.U.



05607 Ø 10 mm
silentbloc brazo suspensión Eje delantero 1.6
oe: 7674701



02946
soporte amortiguador Eje delantero, derecha
oe: 5038.17 -5038.70



04205
soporte amortiguador eje delantero, ambos lados 1.6
oe: 596 8311 -0596 8311



04206
rodamiento soporte amortiguador Eje delantero
oe: 760 1502



05164
juego capuchón+top PUR amortg.
oe: 5254.19 -5254.19



05455
tornillo rueda delante y detrás
oe: 16087 34480 -96346 48980



05458
tornillo rueda
oe: 14762 44080



90038
buje rueda Eje delantero
oe: 13115 08080



74042 Ø 44 mm
rodamiento Eje delantero
oe: 9567217680 -71714473



96032 longitud: 515 mm
latiguillo de freno delante
oe: 4806.82 -4806.82



96167 longitud: 275 mm
latiguillo de freno Eje trasero
oe: 4806 67 -4806 67



96180 longitud: 312 mm
latiguillo de freno eje delantero, ambos lados
oe: 4806 81 -4806 68



01213 kit **00213 fuelle**
kit fuelle transmisión lado de engranaje
oe: 3287.81 -3287.81 Ø 34-76 mm



01222 kit **00222 fuelle**
kit fuelle transmisión lado de rueda
oe: 9620962880 -9567468688 Ø 36-85 mm



01223 kit **00223 fuelle**
kit fuelle transmisión lado de engranaje
oe: 9403293338 Ø 25-69 mm



01362 kit **00362 fuelle**
kit fuelle transmisión lado de engranaje
oe: 95590794 -95590794 Ø 22-77 mm



01499 kit **00499 fuelle**
kit fuelle transmisión lado de rueda
oe: 9621270480 -329306 Ø 28-98 mm



01520 kit **00520 fuelle**
kit fuelle transmisión lado de rueda
oe: 7701035317 -4403284 Ø 27-90 mm



01996 kit **00996 fuelle**
kit fuelle transmisión lado de rueda
oe: 46307575 -46307067 Ø 22-78 mm



01370 kit **00370 fuelle**
kit fuelle cremallera dirección
oe: 2104602300 -406641 Ø



02926 Ø 156 mm - 6 canales
polea cigüeñal
oe: 96089 38980



02927 Ø 36 mm
polea cigüeñal 1.9 D

oe: 96245 96880 -96372 18980



02928 Ø 153 mm - 6 canales
polea cigüeñal

oe: 0515V0 -0515V6



02931
tensor correa alternador

oe: 5751.44 -5751.81



04443 Ø 149 mm - 6 canales
polea cigüeñal

oe: 0515.S6 -0515.N3



04477 Ø 152 mm - 6 canales
polea cigüeñal

oe: 0515S4 -0515R9



04481 Ø 30 mm
polea cigüeñal 2.0 16V

oe: 96243 45280



04485 Ø 30 mm
polea cigüeñal 1.8 (220.BB5)

oe: 96176 91980



04562 Ø 30 mm
polea cigüeñal 2.0

oe: 96417 41980



04738 Ø 30 mm
polea cigüeñal 2.0 D Multijet

oe: 0515T6 -0515T6



05842 Ø 158 mm - 6 canales
polea cigüeñal motor

oe: 96838 86680



05942 Ø 30 mm
polea cigüeñal 2.0 D Multijet

oe: 9681640880 -9643354180



06000 Ø 30 mm
polea cigüeñal damper 1.9 D - 2.0 JTD

oe: 0515V0 -0515V6



04609
tensor correa alternador 1.9 D - 1.9 TD

oe: 5751.38 -5751.38

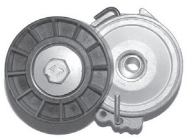

04807
tensor correa alternador 2.0 JTD

oe: 96344 65780



04826 Ø -60 mm, ancho: 26,5 mm
tensor correa alternador con a/c

oe: 96230 01280

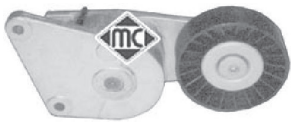

04895 Ø 90 mm
tensor correa alternador con a/c 2.0

oe: 9609016880 -9626365280



04916 Ø 17 mm
polea de alternador 2.0 JTD

oe: 9949627



04928
rodillo tensor correa alternador sin A/C 1.9 D

oe: 96370 24080



04929
rodillo tensor correa alternador 1.8 (220. BB5) - 2.0 (220.AC5) - 2.0 Turbo (220.

oe: 96089 89980



04995 Ø -70 mm, ancho: mm
rodillo tensor correa alternador

oe: 4916066G00 -9618888580



04996
rodillo tensor correa alternador sin A/C 2.0 JTD

oe: 96333 15280

© INDUSTRIAL METALCAUCHO, S.L.U.



05043
tensor correa alternador 1.9 D

oe: 575174

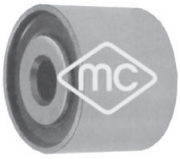

05486 Ø 10 mm
rodillo tensor correa alternador sin a/c 1.9 D

oe: 96319 62880



05487
rodillo tensor correa alternador sin a/c 2.0 JTD

oe: 96333 15180



05488
rodillo tensor correa alternador 1.9 D

oe: 9628990280



05489
tensor correa alternador 2.0

oe: 9636207480



05490 Ø 17 mm
odillo tensor correa alternador 2.0

oe: 96366 40580



06009 Ø 54,3 mm - 6 canales
polea de alternador

oe: 5705 AS -5702 E3



06016 Ø 5454.00 mm - 6 canales
polea de alternador

oe:



06152 Ø 17.00 mm
polea de alternador

oe:

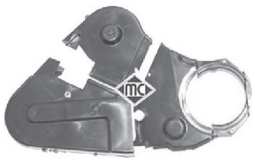

03698
juego tapas correa distribución 1.9 TD

oe: 0320.F9 -0320.H3

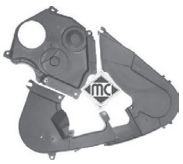

03699
juego tapas correa distribución

oe: 0320.F9 -0320.N6



03700
juego tapas correa distribución

oe: 0320.N4 -0320.N3



05329
piñon cigueñal 1.9 D

oe: 0513.74 -0513.74



05330
piñón de distribución 2.0 JTD - 2.0 JTD 16V

oe: 0513.A9 -0513.A9



04011
casquillo reenvio articulaciones cambio 1.6

oe: 4259848



04564 Ø 30 mm
juego retenes diferencial-trasnmisión

oe: 312144 -312146



NEW PRODUCT

80748 longitud: 976/717+1005/735
cable cambio

oe: 2444S0 -2444AR



02770
cubrepedal freno

oe: 4504.12



02771
cubrepedal embrague

oe: 2130.13



02772
cubrepedal acelerador

oe: 160407 -160407

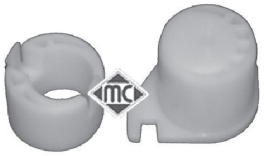

04043
juego casquillos horquilla embrague

oe: 2175.21 -2175.20

© INDUSTRIAL METALCAUCHO, S.L.U.



04052
horquilla embrague completa con casquillos
oe: 211525



04066
horquilla embrague motor
oe: 2117.58



04159
bieleta mando cambio, rótulas de Ø 13 mm (extensible de 75 a 105 mm)
oe: 2452.92 -245271



04605 Ø 23 mm
casquillo guía embrague
oe: 9629860480



04620 Ø 32 mm
juego retenes diferencial-transmisión
oe: 312144 -312165



05339
casquillo guía embrague 2.0 JTD 16V
oe: 2105.50 -2105.50



05935
bombín de embrague (secundario) 2.0 JTD - 2.0 JTD 16V
oe: 9639573480 -9631876680



05936
bomba de embrague (maestro) 2.0 JTD - 2.0 JTD 16V
oe: 1487399080



06128
bombín de embrague (secundario) 2.0 - 2.2 JTD
oe: 9682650080 -9641622380



06183
cubrepedal
oe: 9640228180



80019 longitud: 1095/750 mm
cable embrague automático
oe: 2150P6 -1476128080



80028 longitud: 1003/643 mm
cable embrague automático
oe: 2150AN -1487725080



80042 longitud: 973/632 mm
cable embrague automático
oe: 2150AC -1487268080



80053 longitud: 1095/750 mm
cable embrague manual
oe: 1476128080

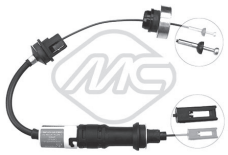

80097 longitud: 738/317 mm
cable embrague automático
oe: 2150S4 -1479128080

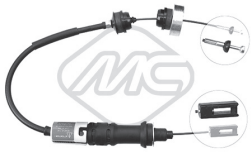

80159 longitud: 863/500 mm
cable embrague automático
oe: 1480346080 -1476638080



80331 longitud: 762/332 mm
cable embrague manual
oe: 1476637080



80344 longitud: 854/489 mm
cable embrague manual
oe: 1480346080 -1476638080



Para mas información y gama completa, consultar nuestro catálogo de cables.



00280
soporte tubo de escape 1.6
oe: 60624931 -5983764



02753
soporte tubo de escape
oe: 1755.69 -1755.63

© INDUSTRIAL METALCAUCHO, S.L.U.



02754
soporte tubo de escape

oe: 1755.62 -1755.62



02938
kit montaje colector 1.9 D

oe: 179712 -179712

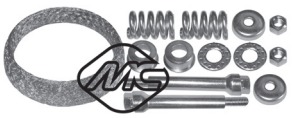

02940
kit montaje colector 1.6 - 1.9 D

oe: 179880 -179875

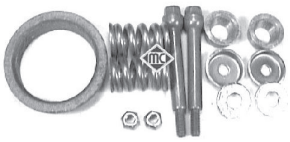

02950
kit montaje colector

oe: 179721 -179721



02951
kit montaje colector 1.9 TD

oe: 179879 -179722

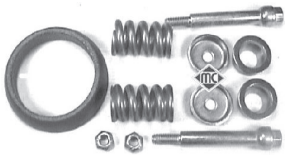

02952
kit montaje colector 1.9 D

oe: 179881 -179881



03554
racor conexión manguitos

oe: 1336P5 -1336P5



04490
soporte decantador

oe: 143910



02063
bomba limpiaparabrisas

oe: 9641553980



02064
bomba limpiaparabrisas

oe: 96123 58180 -9612358180



02068
bomba limpiaparabrisas

oe: 9601120180



02072
bomba limpiaparabrisas

oe: 9641553880



03891
tapa depósito limpiaparabrisas

oe: 6432.30 -6432.30



04479
soporte tapa cubre motor

oe: 0137.23 -0137.23



50191 sensor pasivo
sensor velocidad rueda - ABS eje trasero ambos lados
oe: 1482480080

CANALIZACIONES DE AGUA:

motor 1.6JTD

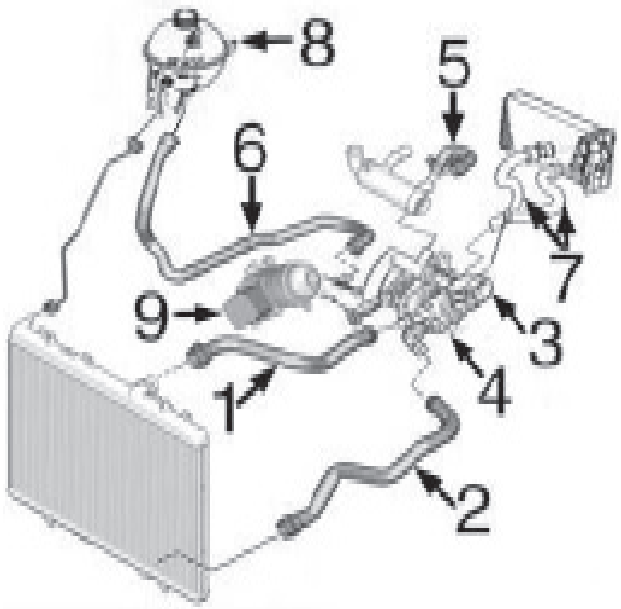

1-	n/d	mgto superior radiador
2-	n/d	mgto inferior radiador
3-	3792	tubo de bomba de agua a termostato
4-	3776	caja de termostato
5-	9202	mgto en filtro de partículas
6-	n/d	mgto de bmba de agua a botella de expansión
7-	n/d	jgo mgtos calefactor
8-	n/d	botella de expansión
	3560	tapón botella de expansión
9-	5740	intercambiador de calor

motor 2.0JTD

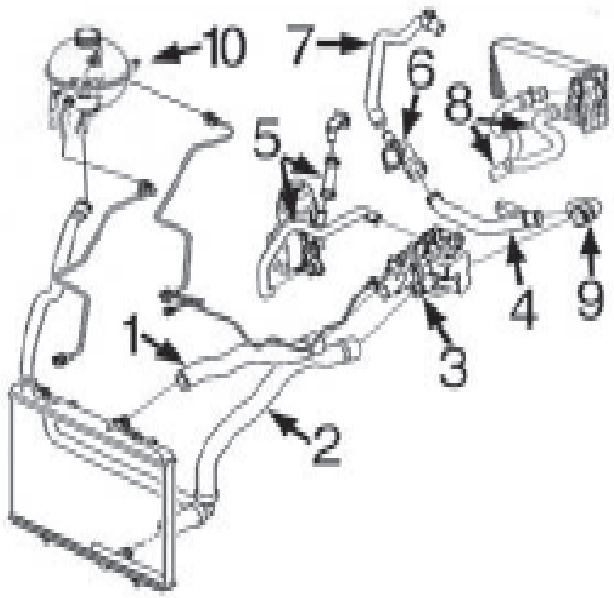

1-	n/d	mgto superior radiador
2-	n/d	mgto inferior radiador
3-	3787	caja de termostato
4-	3203	tubo de agua metálico
5-	9198	jgo mgtos de agua en intercambiador filtro de aceite
6-	5227	tapa en bomba de agua
7-	n/d	mgto a filtro de partículas
8-	n/d	jgo mgtos calefactor
9-	5118	mgto de tubo metálico a caja de termostato
10-	n/d	botella de expansión
	3560	tapón botella de expansión

© INDUSTRIAL METALCAUCHO, S.L.U.

CANALIZACIONES TURBOCOMPRESOR:

motor 1.6JTD

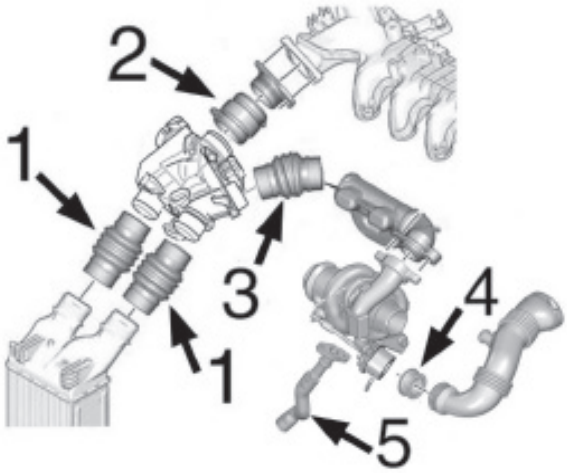

1- 9234 mgto entrada/salida intercooler
2- 9236 mgto de empalme a entrada
3- n/d no es de aplicación en este modelo
4- 5134 junta de silicona de Turbo a tubo
5- 9534 tubo de silicona lubricación Turbo

motor 2.0JTD/16v

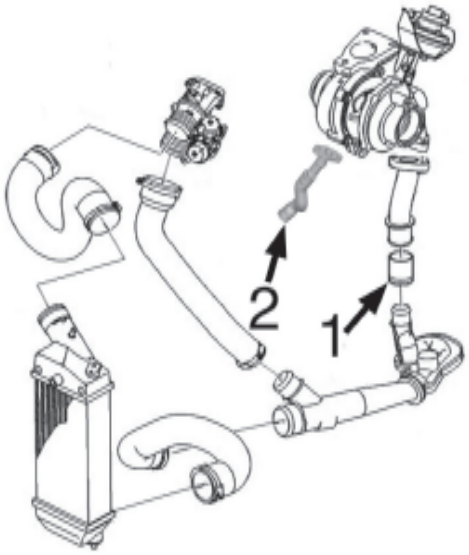

1- 9228 mgto emplame de Turbo a tubo
2- 9535 tubo de silicona lubricación Turbo

FIAT - NUOVO SCUDO (01/2007 -)



03203
tubo de agua metálico 2.0 D Multijet

oe: 1340.71 -1323.35



03560
tapón botella de expansión

oe: 9638001280



03776
caja de termostato 1.6 D Multijet

oe: 11 51 7 805 998 -31319493

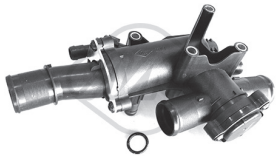

03787
caja de termostato 2.0 D Multijet

oe:



03792
tubo de bomba a termostato

oe: 11537805993 -11537804901

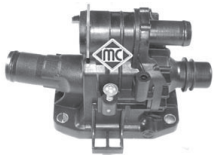

03800
caja de termostato 1.6 D Multijet

oe: 30711526 -1336.X2



03881
tapón botella de expansión 1.6 D Multijet - 2.0 D Multijet

oe: 1306J5 -1306J5



05118 Ø 32 mm
mgto de termostato a tubo metálico

oe: 7604290 -7533916



05227
tapa en bomba de agua

oe: 1367589 -1336W9



09202
mgto de tubo a filtro de partículas 1.6 D Multijet

oe: 11537805997 -1317N7



05134
junta de silicona de Turbo a tubo 1.6 D Multijet

oe: 9686311380

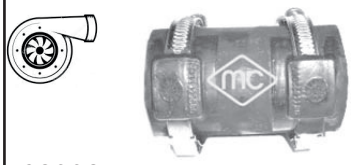

09228
mgto de Turbo 2.0 D Multijet

oe: 0382.AW -0382.AW



09234
mgto empalme Turbo 1.6 D Multijet

oe: 13547905030 -0382LW

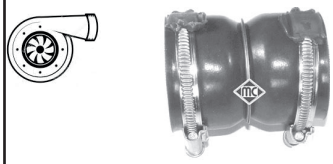

09236
mgto empalme Turbo

oe: 11617798123 -0382NY



09534
mgto lubricación turbo

oe: 38128 -38127



09535
mgto lubricación turbo 2.0 D Multijet

oe: 9646798080



93023
válvula EGR 1.6 D Multijet

oe: 9672880080 S1 -9672880080



93053
válvula EGR 2.0 D Multijet

oe: 9681825280



02050 Ø 14 mm
arandela carter 14x22 mm

oe: 031327 -031327



02051 Ø 10 mm
arandela cobre 10x20 mm

oe: 031333 -031333



02929
tapón cárter de aceite

oe: 11 13 7 543 584 -031129

© INDUSTRIAL METALCAUCHO, S.L.U.

FIAT - NUOVO SCUDO (01/2007 -)



03642
tapón llenado aceite

oe: 1180.F9



03786
tapón llenado aceite

oe: 0258.60 -0258.66



03793
botella de expansión

oe: 1180.P2 -1180.P2



03815
tapa filtro de aceite

oe: 1103.P6 -1103.P6



03837
tapa filtro de aceite 2.0 D Multijet

oe: 73500070



03839
tapa filtro de aceite 1.6 D Multijet

oe: 1103K4 -1103K4



05217
varilla nivel aceite 2.0 D Multijet

oe: 1231939 -1174.89



05254
tapón de cárter

oe: 0311.28 -0311.28



05397
cárter de aceite

oe: Y40110400B -1 342 630



05740
intercambiador en filtro de aceite con juntas

oe: 11 42 7 527 409 -1103.L1

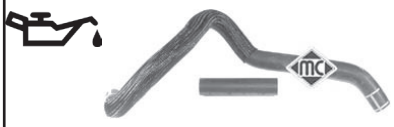

09198
jgo mgtos entrada intercamb.

oe: 1103.L4 -132334



03877
tapa aforador en depósito combustible con junta

oe: 1531.41 -1531.30



05392
filtro de gasoil 1.6 D Multijet

oe: 1543178 -3750085

SUSPENSION DELANTERA y SOPORTES DE MOTOR

motores
1.6JTD
2.0JTD

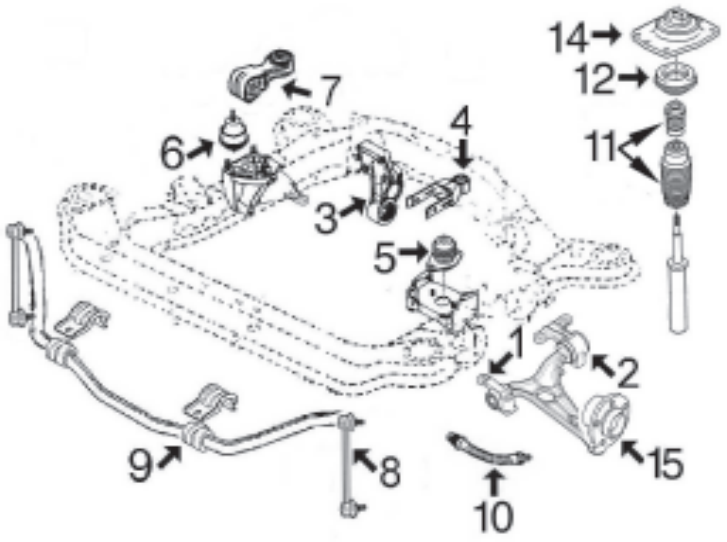

1- 5431 silentbloc anterior trapecio delantero
2- 2982 silentbloc posterior trapecio delantero izquierdo
2983 silentbloc posterior trapecio delantero derecho
3- 4428 silentbloc soporte posterior motor 1.6JTD
2980 silentbloc soporte posterior motor 2.0JTD
4- 4744 tirante trasero de motor completo
877 silentbloc en tirante posterior de motor
5- 2794 soporte izquierdo motor, cambio manual 1.6JTD
2943 soporte izquierdo motor 2.0JTD
6- 4806 soporte derecho motor 1.6JTD
2942 soporte derecho motor 2.0-2.0JTD
7- 4005 bieleta antipar 1.6JTD-2.0JTD
8- 5332 bieleta puntal barra estabilizadora
9- 6019 goma soporte barra estabilizadora
10- n/d latiguillo freno delantero
11- 5164 juego tope poliuretano + capuchón
12- 4206 rodamiento soporte amortiguador
14- 2947 soporte amortiguador izquierdo
2946 soporte amortiguador derecho
15- 90107 buje rueda delantera

SUSPENSION TRASERA:

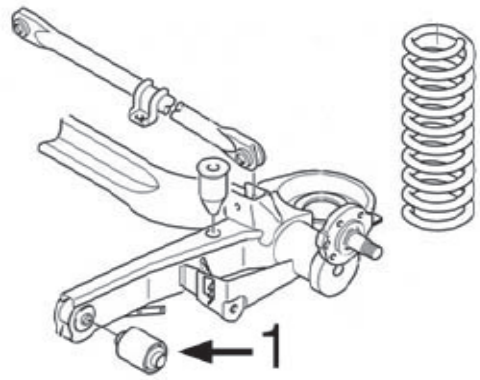

1- 5433 silentbloc puente trasero



00877 Ø 12 mm
silentbloc tirante de motor posterior

oe: 1809.04 -1809.04



02794
soporte motor izquierda;delante

oe: 184436 -182710



02942
soporte motor derecha

oe: 1844.C0 -1844.91



02943
soporte motor posterior

oe: 1827.16 -1827.16



02947
soporte amortiguador Eje delantero, izquierda 2.0 D Multijet

oe: 5038.68 -5038.16



02980 Ø 10 mm
silentbloc soporte posterior motor delante y detrás

oe: 96133 05380

© INDUSTRIAL METALCAUCHO, S.L.U.



04005 Ø 10.15 mm
bieleta antipar derecha 1.6 D Multijet - 2.0 D Multijet
oe: 1806.28 -1806.28



04428
silentbloc soporte motor Eje trasero debajo
oe: 180933 -180935



04744
soporte motor debajo
oe: 1806.32 -1806.32



04806
soporte motor derecha;Eje delantero
oe: 1807.Y3 -1807.Y3



05226
tirante de reacción en soporte derecha
oe: 180669 -180669



02982 Ø 23 mm
silentbloc posterior trapecio a la izquierda abajo;Eje delantero abajo
oe: 1305551080



02983 Ø 23 mm
silentbloc posterior trapecio derecha abajo;Eje delantero abajo
oe: 1305552080



05332
bieleta puntal barra estabilizadora eje delantero, ambos lados
oe: 14000 99680



05431
silentbloc anterior trapecio Eje delantero 1.6 D Multijet - 2.0 D Multijet
oe:



05433 Ø 16 mm
silentbloc puente ambos lados;Eje trasero
oe: 1400171280



06019
goma barra estabilizadora Eje delantero 1.6 D Multijet - 2.0 D Multijet
oe: 1440123280



06419
barra estabilizadora Eje delantero
oe: 1440123280 -1440177280



02946
soporte amortiguador Eje delantero, derecha 2.0 D Multijet
oe: 5038.17 -5038.70



04206
rodamiento soporte amortiguador Eje delantero
oe: 760 1502



05164
juego capuchón+top PUR amortg.
oe: 5254.19 -5254.19



05455
tornillo rueda delante y detrás
oe: 16087 34480 -96346 48980



05458
tornillo rueda
oe: 14762 44080



90107 Ø 45 mm
buje rueda eje delantero, ambos lados
oe: 3307.80 -3307.80



01223 kit **00223 fuelle**
kit fuelle transmisión lado de engranaje
oe: 9403293338 Ø 25-69 mm



01226 kit **00226 fuelle**
kit fuelle transmisión lado de engranaje
oe: 3287C3 -3287C1 Ø 29-77 mm



01237 kit **00237 fuelle**
kit fuelle transmisión lado de rueda
oe: 9467577780 Ø 28-94 mm



01297 kit **00297 fuelle**
kit fuelle transmisión lado de rueda

oe: 3293.33 -3293.33 Ø 25-86 mm



01215 kit **00215 fuelle**
kit fuelle cremallera dirección eje delantero, ambos lados

oe: 77364254 Ø 14-55 mm



04738 Ø 153 mm - 6 canales
polea cigüeñal

oe: 0515T6 -0515T6



05202 Ø 30 mm
polea cigüeñal 1.6 D Multijet - 2.0 D Multijet

oe:



05942 Ø 30 mm
polea cigüeñal 2.0 D Multijet

oe: 9681640880 -9643354180



03871
juego tapas correa distribución 1.6 D Multijet

oe: 1487867 -1487868

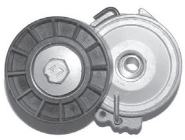

04807
tensor correa alternador 2.0 D Multijet

oe: 96344 65780



06009 Ø 54,3 mm - 6 canales
polea de alternador

oe: 5705 AS -5702 E3



06016 Ø 17.00 mm
polea de alternador 2.0 D Multijet

oe:



06152 Ø 17.00 mm
polea de alternador

oe:



05350 Ø 29,9 mm
piñón de distribución 1.6 D Multijet

oe: 1359940 -0805.E5



04564 Ø 30 mm
juego retenes diferencial-trasnmisión 1.6 D Multijet

oe: 312144 -312146



80747 longitud: 1090/85+1115/858
cable cambio

oe: 2444GP -2444EJ



80749 longitud:
cable cambio

oe: 2444GR -2444EL



04601
horquilla embrague

oe: 2117.57 -211766



04605 Ø 23 mm
casquillo guía embrague

oe: 9629860480



05259
horquilla embrague 2.0 D Multijet

oe: 2117.65 -2117.65



05339
casquillo guía embrague 2.0 D Multijet

oe: 2105.50 -2105.50



06183
cubrepedal

oe: 9640228180



04422
soporte escape posterior Eje trasero;izquierda

oe: 1755L1 -1755C6



05257
soporte escape posterior;Eje trasero

oe: 1755.H2 -1755.H2

© INDUSTRIAL METALCAUCHO, S.L.U.

FIAT - NUOVO SCUDO (01/2007 -)



02063
bomba limpiaparabrisas

oe: 9641553980



02072
bomba limpiaparabrisas

oe: 9641553880



03891
tapa depósito limpiaparabrisas

oe: 6432.30 -6432.30



03605
tapón de radiador 1.6 16V - 1.6 16V 4x4 SEDICI
oe: 71742152 -1792075F00



93016
válvula EGR 1.9 D Multijet 4x4 SEDICI
oe: 55215032 -55205455



04308 Ø 170 mm - 6 canales
polea cigüeñal 1.9 D Multijet 4x4 SEDICI
oe: 73501275



05689 Ø 30,5 mm
polea cigüeñal 2.0 JTD - 2.0 JTD 4x4
oe: 5520 8280 -7174 7797



06710
soporte transmisión SEDICI
oe: 71768334



68040 longitud: 305 mm
limpiaparabrisas posterior 1.6 16V - 1.6 16V 4x4 SEDICI
oe: 71768101 -71768016



68060 longitud: 250 mm
limpiaparabrisas posterior 1.6 16V - 1.6 16V 4x4 SEDICI
oe: 71768016 -71768101

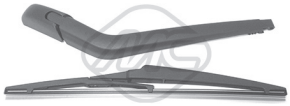

68064 longitud: 300 mm
limpiaparabrisas posterior 2.0 JTD FREEMONT (JF_)
oe: K68077939AA -K68040372AA

© INDUSTRIAL METALCAUCHO, S.L.U.

CANALIZACIONES DE AGUA:

motor 900 cc:

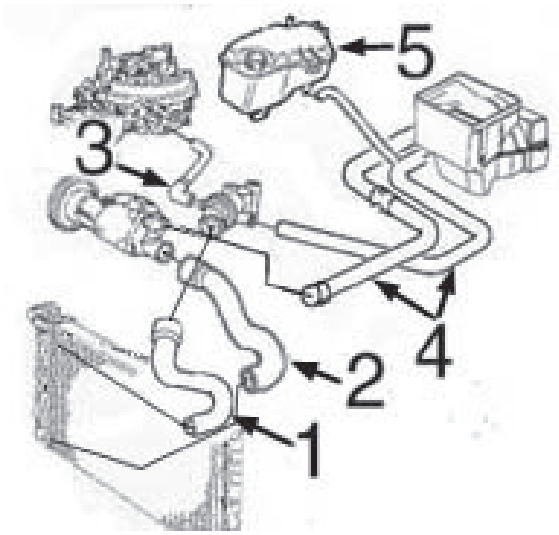

1- 9429 mgto superior radiador
2- 9430 mgto inferior radiador
3- 9402 mgto de termostato a cuerpo de inyección
4- 9431 jgo mgtos calefactor
5- 3857 botella de expansión
3848 tapón botella de expansión 1,4 bar

motor 1100 cc:

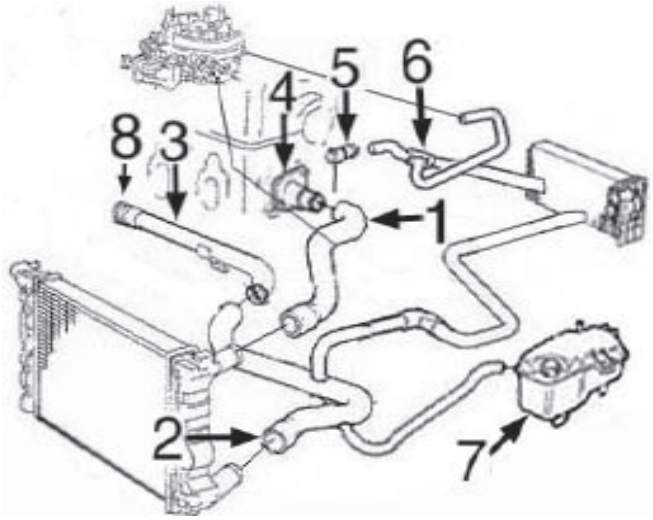

1- 9426 mgto superior radiador
2- 9427 mgto inferior radiador
3- 3219 tubo de agua metálico
4- 3756 termostato
5- 3128 boquilla en culata
6- 9449 mgto calefactor
7- 3857 botella de expansión
3848 tapón botella de expansión 1,4 bar
8- 5776 junta de goma en tubo de agua metálico



03100
tubo de agua metálico 1.1 (187AXB, 187AXB1A)
oe: 55185064 -46419454



03128
boquilla metálica en colector 1.1 (187AXB, 187AXB1A)
oe: 7747183



03219
tubo de agua metálico 1.1 (187AXB, 187AXB1A)
oe: 46419455 -55217636



03740
tapón botella expansión 0.9 (187AXA, 187AXA1A) - 1.1 (187AXB, 187AXB1A) -
oe: 46402982 -60810755



03756
tapa completa con termostato 1.1 (187AXB, 187AXB1A)
oe: 7589135



03848
tapón radiador y botella de expansión 0.9 (187AXA, 187AXA1A) - 1.1 (187AXB,
oe: 46556737



03857
botella de expansión 1.1 (187AXB, 187AXB1A)
oe: 46407685



05776
junta para tubo de agua metálico
oe: 55185066



09402
mgto de termostato a cuerpo inyector 0.9 (187AXA, 187AXA1A)
oe: 7693639



09426
mgto superior radiador 1.1 (187AXB, 187AXB1A)
oe: 46407688



09427
mgto inferior radiador debajo 1.1 (187AXB, 187AXB1A)
oe: 46515878

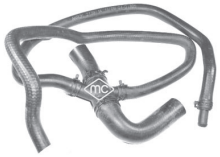

09428
mgto inferior radiador 1.1 (187AXB, 187AXB1A)
oe: 46407689



09429
mgto superior radiador 0.9 (187AXA, 187AXA1A)
oe: 7680803 -46532264



09430
mgto inferior radiador 0.9 (187AXA, 187AXA1A)
oe: 7711719



09449
mgto calefactor 1.1 (187AXB, 187AX-B1A)
oe: 46515877



09431
jgo mgtos calefactor 0.9 (187AXA, 187AXA1A)
oe: 46512404 -46515879



05730
tubo toma de aire 0.9 (187AXA, 187AXA1A)
oe: 7724730



00245
goma varilla nivel aceite 1.1 (187AXB, 187AXB1A)
oe: 4328493 -4102056



00675
tapon cárter aceite
oe: 60808630 -7734022



02789
tapón de bloque de Ø 50 mm 1.1 (187AXB, 187AXB1A)
oe: 7579570 -55182787



03704
tapón llenado aceite
oe: 71740676



04893
tapón de bloque 1.1 (187AXB, 187AX-B1A)
oe: 91600682



05106
tapón cárter de aceite 22x150
oe: 46823509 -46823509



05160
tapon llenado aceite 1.1 (187AXB, 187AXB1A)
oe: 7545141

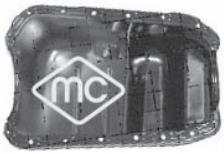

05916
cárter de aceite 0.9 (187AXA, 187AXA1A)
oe: 7649851 -7792191

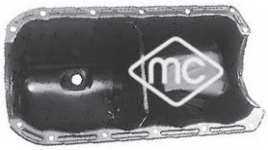

05917
cárter de aceite 1.1 (187AXB, 187AXB1A)
oe: 7762432



00585
baquelita soporte bomba de gasolina
oe: SE020020021A -SE020020021A

© INDUSTRIAL METALCAUCHO, S.L.U.

SUSPENSION DELANTERA y SOPORTES de MOTOR:

motores de gasolina 900 cc y 1.100 cc:

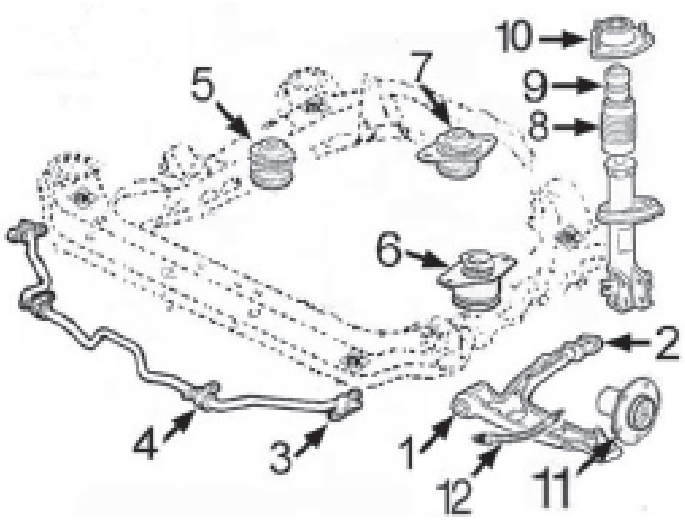

1-	486	silentbloc anterior trapecio delantero
2-	487	silentbloc posterior trapecio delantero
3-	5613	soporte puntal barra estabilizadora
4-	2670	goma barra estabilizadora
5-	5611	soporte motor derecho 900
	5778	soporte motor derecho 1100
6-	5615	soporte motor izquierdo 900 y 1100
7-	5614	soporte motor trasero 900 y 1100
8-	n/d	capuchón amortiguador
9-	n/d	tope amortiguador
10-	5718	soporte amortiguador con rodamiento
11-	90016	buje rueda delantera
12-	n/d	latiguillo freno delantero

SUSPENSION TRASERA:

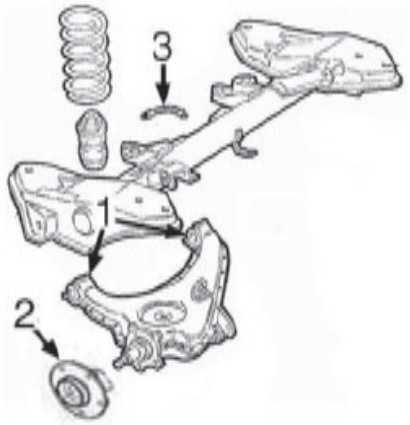

1-	5717	jgo silentblocs trapecio suspensión trasera
2-	90508	buje rueda trasera sin ABS (Antiskid)
	90523	buje rueda trasera con ABS (Antiskid)
3-	n/d	latiguillo freno trasero

FIAT - SEICENTO (01/1998 - 01/2010)



05611
soporte motor delante 0.9 (187AXA, 187AXA1A)
oe: 7711928



05614
soporte motor 0.9 (187AXA, 187AXA1A) - 1.1 (187AXB, 187AXB1A)
oe: 4674 8598 -4676 5087



05615
soporte motor delante 0.9 (187AXA, 187AXA1A) - 1.1 (187AXB, 187AXB1A)
oe: 46514433

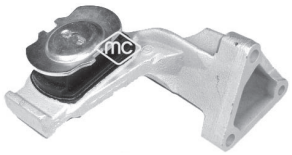

05778
soporte motor delante 1.1 (187AXB, 187AXB1A)
oe: 46515031



00486 Ø 12 mm
silentbloc anterior trapecio eje delantero, ambos lados 0.9 (187AXA, 187AXA1A)
oe: 7673581 -5927292



00487 Ø 20 mm
silentbloc posterior trapecio eje delantero, ambos lados 0.9 (187AXA, 187AXA1A)
oe: 7673582 -5927293



02648 Ø 18,5 mm
soporte central barra estabilizadora interior;eje delantero, ambos lados Elektra
oe: 0760 3476 -760 3476



02670 Ø 18 mm
goma central barra estabilizadora interior;Eje delantero
oe: 7563151



05613 Ø 17 mm
soporte punta barra estabilizadora exterior;Eje delantero
oe: 46427721



05717 Ø 12 mm
jgo silentblocs trapecio susp. exterior;Eje trasero;interior 0.9 (187AXA, 187AXA1A)
oe: 7663115 -7663114



05718
soporte amortiguador con rodamiento Eje delantero
oe: 46545416 -7667087



90016 Ø 35 mm
buje rueda Eje delantero 0.9 (187AXA, 187AXA1A) - 1.1 (187AXB, 187AXB1A)
oe: 7608131



90508
buje rueda eje trasero ambos lados
oe: 7787124 -71737613



90523 Ø 30 mm
buje rueda ABS Eje trasero
oe: 7769902



96043 longitud: 240 mm
latiguillo de freno eje trasero ambos lados
oe: 7667806



00349 kit **fuelle**
fuelle transmisión lado de engranaje
oe: 7621245 Ø 30-73 mm



01170 kit **00170 fuelle**
kit fuelle transmisión lado de rueda
oe: 4215015 Ø 21-70 mm



01179 kit **00179 fuelle**
kit fuelle transmisión lado de rueda
oe: 7682886 Ø 21-65 mm



01583 kit **00583 fuelle**
kit fuelle transmisión con rodamiento lado de engranaje
oe: 7625541 Ø 23



01599 kit **fuelle**
kit fuelle transmisión con rodamiento lado de engranaje
oe: 7921245 Ø 23



01265 kit **00265 fuelle**
kit fuelle cremallera dirección manual
oe: 7700653459 Ø 10-40 mm

© INDUSTRIAL METALCAUCHO, S.L.U.

FIAT - SEICENTO (01/1998 - 01/2010)

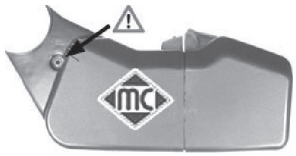

03751
jgo tapas correa distribución

oe: 7752155 -7752153



05331 Ø 26,5 mm
piñón de distribución 1.1 (187AXB, 187AXB1A)

oe: 7766580



05416 Ø 11.5 mm
piñon distribución 1.1 (187AXB, 187AX-B1A)

oe: 46526261



81143 longitud: 1055/830 mm
cable cambio

oe: 55186870 -46778794



81144 longitud: 1080/850 mm
cable cambio

oe: 46778793 -46519029



00411
cubrepedal freno y embrague

oe: 4144275

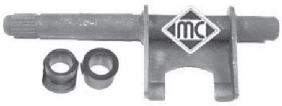

04268
horquilla embrague 1.1 (187AXB, 187AX-B1A)

oe: 7617578

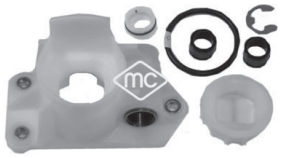

05690
kit base palanca cambio

oe: 46411550



80257 longitud: 776/396 mm
cable embrague manual

oe: 46406436 -46406430



80315 longitud: 591/272 mm
cable embrague manual

oe: 7680262



Para mas información y gama completa, consultar nuestro catálogo de cables.



00094
soporte tubo de escape 0.9 (187AXA, 187AXA1A) - 1.1 (187AXB, 187AXB1A)

oe: 7612390 -7600807



02638
soporte tubo de escape 0.9 (187AXA, 187AXA1A) - 1.1 (187AXB, 187AXB1A) -

oe: 7740653 -7718577



68044 longitud: 325 mm
limpiaparabrisas posterior

oe: 46547577 -7781640

CANALIZACIONES DE AGUA:

motores de gasolina 1.2/16v (hasta -'03) y 1.4/16v (desde '03-)

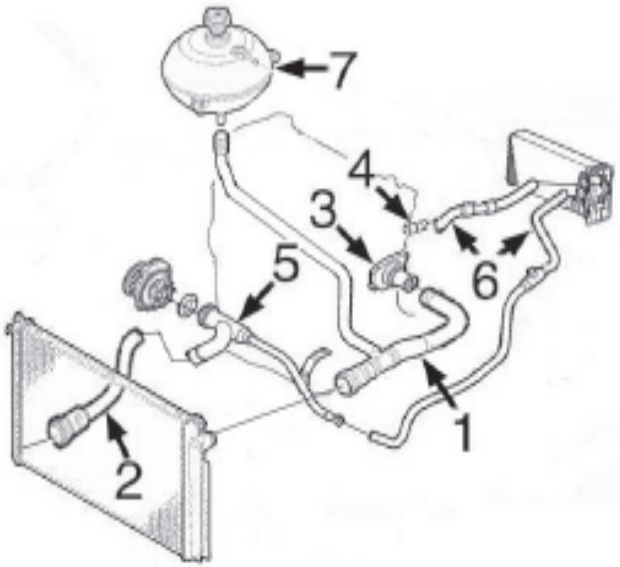

1-	n/d	mgto superior radiador
2-	n/d	mgto inferior radiador
3-	3756	tapa con termostasto
4-	n/d	boquilla en culata
5-	3193	tubo de agua metálico
6-	n/d	jgo mgtos calefactor
7-	3851	botella de expansión
	3795	tapón botella de expansión 1,40 bar

motor de gasolina 1.6/16v

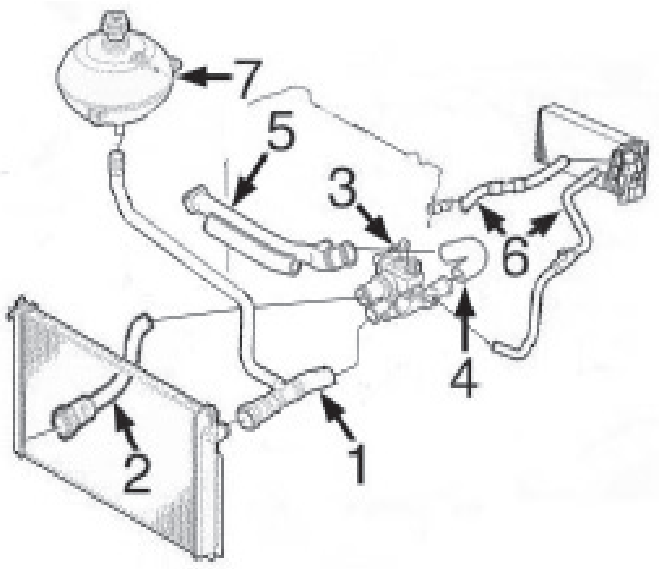

1-	9447	mgto superior radiador
2-	9448	mgto inferior radiador
3-	3931	cuerpo de termostato
4-	9454	mgto de tubo metálico a cuerpo termostato
5-	3199	tubo de agua metálico
6-	n/d	jgo mgtos calefactor
7-	3851	botella de expansión
	3795	tapón botella de expansión 1,40 bar

© INDUSTRIAL METALCAUCHO, S.L.U.

motores 1.9 JTDiesel de 8 ó 16 válvulas

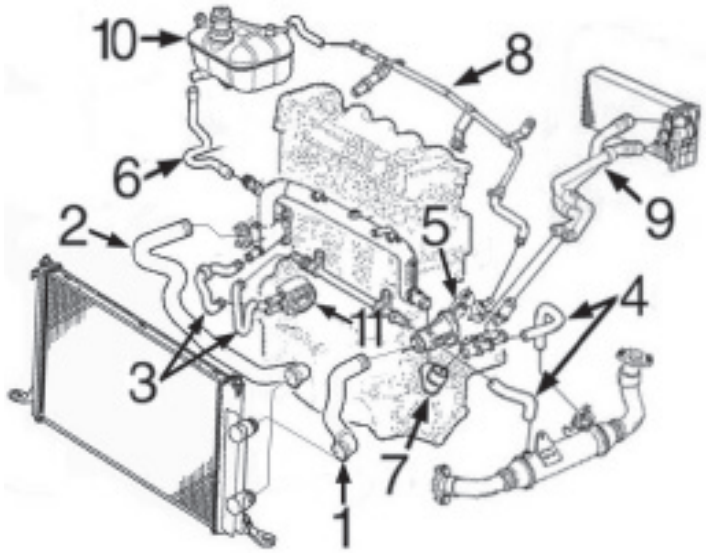

1-	9440	mgto superior radiador 1.9JTD-8v
	9474	mgto superior radiador 1.9JTD-16v
2-	9441	mgto inferior radiador 1.9JTD-8v y 1.9JTD/16v
3-	9442	jgo mgtos intercambiador 1.9JTD-8v
4-	9424	jgo mgtos de termostato a sonda Lambda 1.9JTD-8v
	9425	jgo mgts de termostato a sonda Lambda 1.9JTD-16v
5-	3863	caja de termostato
6-	n/d	mgto de botella a tubo rígido
7-	9435	mgto de tubo rígido a caja termostato, 1.9JTD-8v
8-	n/d	tubo metálico
9-	9462	mgto doble calefactor 1.9JTD/8v-1.9JTD/16v
10-	3851	botella de expansión 1.9JTD (redonda)
	3847	botella de expansión 1.9JTD (rectangular)
	3795	tapón botella de expansión (1,40 bar)
11-	6160	intercambiador de calor

	9360	mgto desvaporizador 1.9JTD/8v
	9463	mgto desvaporizador 1.9JTD/16v

CANALIZACIONES TURBOCOMPRESOR 1.9JTD:

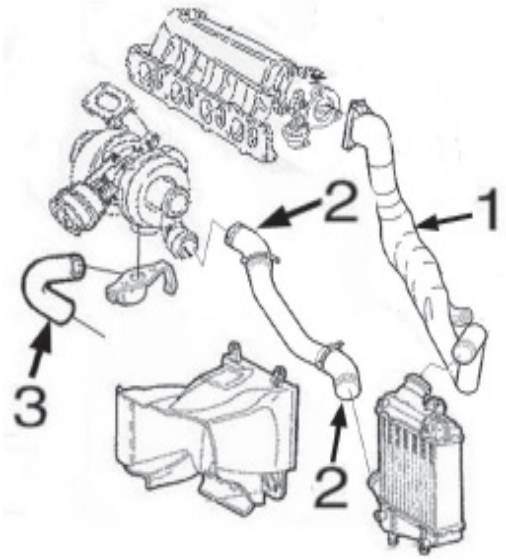

1-	n/d	tubo de admisión a intercooler
2-	9443	jgo. mgtos de Turbo a intercooler (2 tramos)
3-	9356	mgto lubricación Turbo



03193
tubo de agua metálico 1.2 16V - 1.4 16V

oe: 46527322 -73500704



03199
tubo de agua metálico 1.6 16V

oe: 46516957 -46516955



03756
tapa completa con termostato 1.2 16V - 1.4 16V

oe: 7589135



03795
tapón botella de expansión

oe: 46799364



03847
botella de expansión

oe: 51800647 -51845798



03851
botella de expansión

oe: 51722078



03863
caja de termostato

oe: 46758946 -46795667

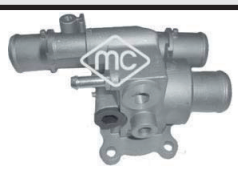

03931
caja con termostato 1.6 16V

oe: 46776217



09367
mgto de tubo rígido a termostato 1.9 JTD

oe: 46805188



09424
jgo mgtos a sonda Lambda

oe: 46761247 -60816442



09425
jgo mgtos a sonda Lambda

oe: 55180811 -55180889



09435
mgto de tubo rígido a termostato

oe:



09440
mgto inferior radiador

oe: 46838047 -46849013

09441
mgto superior radiador debajo 1.9 D Multijet - 1.9 JTD

oe: 46838046



09442
jgo mgtos intercambiador 1.9 JTD

oe: 73502674 -73502675



09447
mgto superior radiador

oe: 46791813 -46847279



09448
mgto inferior radiador

oe: 46791812 -46796046



09454
mgto de tubo metálico a termostato 1.6 16V

oe: 46472385



09474
mgto superior radiador arriba 1.9 D Multijet - 1.9 JTD

oe: 46849014



06160
intercambiador de calor

oe: 55180933

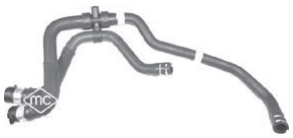

09462
mgto doble calefactor

oe: 51704287 -46761683



09356
mgto de lubricación Turbo

oe: 60813937 -46456294



09443
jgo mgtos de Turbo a intercooler

oe: 51718041



09360
mgto desvaporizador

oe: 46749675 -46767698



09463
mgto desvaporizador

oe: 73501620



93009
válvula EGR 1.9 D Multijet - 1.9 JTD

oe: 55194735 -55215031



93031
válvula EGR

oe: 71793800 -71788561

© INDUSTRIAL METALCAUCHO, S.L.U.



00245
goma varilla nivel aceite 2.4 20V (192_ XD1A)
oe: 4328493 -4102056



00675
tapon cárter aceite

oe: 60808630 -7734022



02789
tapón de bloque de Ø 50 mm 1.2 16V - 1.4 16V
oe: 7579570 -55182787



03862
tapón llenado aceite

oe: 46548447 -55186485

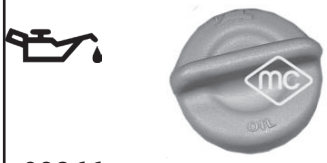

03866
tapón llenado aceite 1.8 16V (192_XC1A) - 2.4 20V (192_XD1A)
oe: 7768521 -55187763



04062
tapón cárter de aceite

oe: 46476967



05106
tapón cárter de aceite 22x150

oe: 46823509 -46823509



05505
varilla de nivel aceite 1.6 16V

oe: 46517953



05506
varilla de nivel aceite 1.9 JTD

oe: 46528406



05509
varilla de nivel aceite 1.2 16V - 1.4 16V

oe: 55191663 -55211648



05673
tapón cárter de aceite 1.4 16V

oe: 55184773

SUSPENSION DELANTERA y SOPORTES de MOTOR:

motores de gasolina 1.2/16v-1.4/16v - 1.6/16v y 1.8/16v

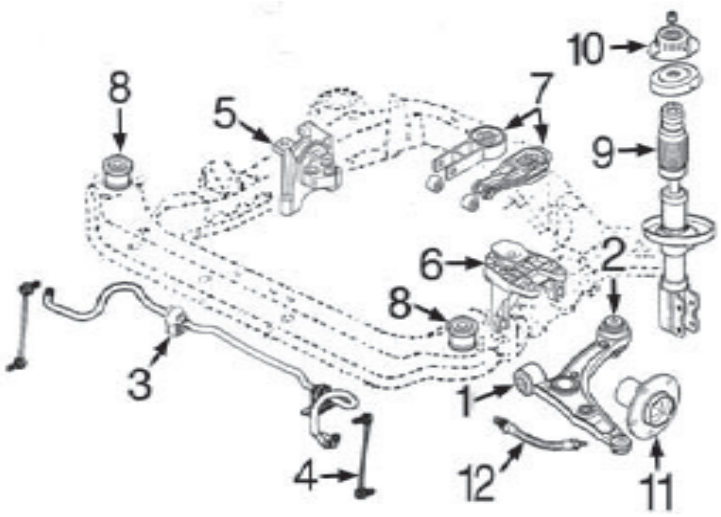

1-	5345	silentblc anterior trapc. delt. hasta -'03 (Ø 12,5 mm)
	5524	silentblc anterior trapc. delt. desde '03- (Ø 14,5 mm)
2-	5578	silentbloc posterior trapc. delantero
3-	5510	goma barra estabilizadora
4-	5634	bieleta puntal barra estabilizadora
5-	5608	soporte motor derecho 1.4
	5576	soporte motor derecho 1.6-1.8
	n/d	soporte motor derecho 1.2
6-	5575	soporte motor izquierdo 1.2-1.6-1.8
	5713	soporte motor izquierdo 1.4
7-	5570	soporte motor trasero 1.2-1.4-1.6
	5571	soporte motor trasero 1.8
8-	5579	silentbloc subchasis
9-	5585	capuchón amortiguador
10-	5479	soporte amortiguador delantero
11-	90010	buje rueda delantera
12-	n/d	latiguillo freno delantero (435 mm)

motores diésel 1.9JTD de 8 ó 16válvulas

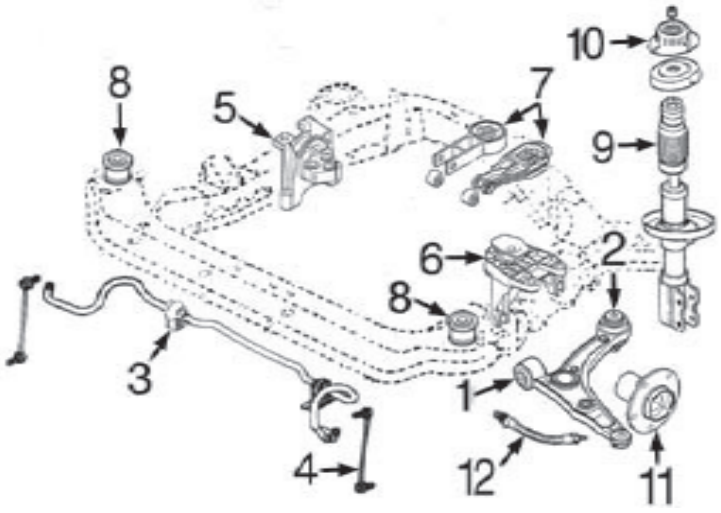

1-	5345	silentblc anterior trapc. delt. hasta -'03 (Ø 12,5 mm)
	5524	silentblc anterior trapc. delt. desde '03- (Ø 14,5 mm)
2-	5578	silentbloc posterior trapc. delantero
3-	5510	goma barra estabilizadora
4-	5634	bieleta puntal barra estabilizadora
5-	5573	soporte motor derecho
6-	5575	soporte motor izquierdo 1.9JTD de 74 y 80CV
	5577	soporte motor izquierdo 1.9JTD de 115 y 120CV
7-	5571	soporte motor trasero 1.9JTD de 74 y 80CV
	5572	soporte motor trasero 1.9JTD de 115 y 120CV
	4890	soporte motor trasero 1.9JTD-16v de 150CV
8-	5579	silentbloc subchasis
9-	5585	capuchón amortiguador
10-	5479	soporte amortiguador delantero
11-	90010	buje rueda delantera
12-	n/d	latiguillo freno delantero (435 mm)

SUSPENSION TRASERA:

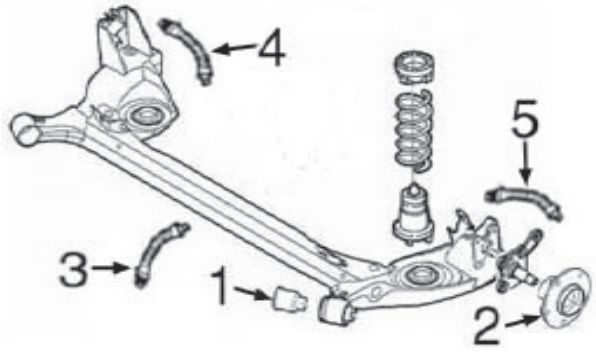

1-	5420	silentbloc puente trasero
2-	90116	buje rueda trasera con rodamiento
3-	n/d	latiguillo intermedio freno trasero
4-	n/d	latiguillo freno trasero derecho (305 mm)
5-	n/d	latiguillo freno trasero izquierdo (210 mm)

© INDUSTRIAL METALCAUCHO, S.L.U.



04890
soporte motor izquierda;debajo

oe: 46528871 -46844208

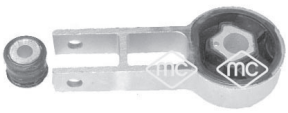

05570
soporte motor posterior;motor 1.2 16V - 1.6 16V

oe: 46781891



05571
soporte motor lado de engranaje;arriba;-derecha

oe: 46781892 -46810387



05572
soporte motor centro;debajo

oe: 4678 1893



05573
soporte motor delante 1.9 JTD

oe: 51776846 -46847852

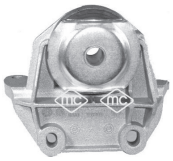

05575
soporte motor delante

oe: 51759203 -46811879



05576
soporte motor delante 1.6 16V - 1.8 16V (192_XC1A)

oe: 46818163 -46847851



05577
soporte motor izquierda 1.9 D Multijet - 1.9 JTD

oe: 51711216 -46781889



05608
soporte motor 1.4 16V

oe: 46832498



05713
soporte motor lado de engranaje 1.4 16V

oe: 46832499

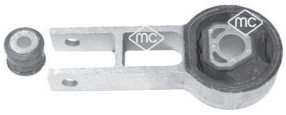

05719
soporte motor 1.4 16V

oe: 51737530



05345 Ø 13 mm
silentbloc anterior trapecio centro;debajo;Eje delantero

oe:



05420 Ø 13 mm
silentbloc puente eje trasero ambos lados

oe: 50700796 -50702649



05510
goma barra estabilizadora Eje delantero

oe: 46750029



05524
silentbloc anterior trapecio Eje delantero

oe:



05578 Ø 13 mm
silentbloc posterior trapecio posterior;Eje delantero abajo

oe: 50700778



05579 Ø 18 mm
silentbloc subchasis Eje delantero

oe: 50700791



05634
bieleta puntal barra estabilizadora eje delantero, ambos lados

oe: 5179 5269 -5180 1136



06414
barra estabilizadora eje delantero, ambos lados

oe: 50703541



05479 Ø 12,3 mm
soporte amortiguador Eje delantero

oe: 5070 2841 -5070 0886



05585
capuchón amortiguador Eje delantero

oe: 50700792 -50701099



90010
buje rueda Eje delantero

oe: 3307.95 -3307.A3



90016 Ø 35 mm
buje rueda Eje delantero 1.2 16V

oe: 7608131



90116
buje rueda eje trasero ambos lados

oe: 46554134 -46512973

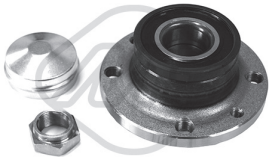

90218
buje de rueda eje trasero ambos lados

oe: 71769737 -71769738



90227 Ø 30 mm
buje de rueda Eje trasero 1.4 16V

oe: 71769492 -71753819



74103 Ø 37 mm
rodamiento Eje delantero

oe: 71729125 -0046836196



01069 Ø 24 mm
kit fuelle transmisión lado de engranaje

oe: 7M0498201 -1J0498201E



01115 kit **0099 fuelle**
kit fuelle transmisión lado de rueda

oe: 46429633 Ø 28-86 mm



01148 kit **00148 fuelle**
kit fuelle transmisión lado de engranaje

oe: 46307841 Ø 22-69 mm



01154 kit **00154 fuelle**
kit fuelle transmisión lado de engranaje

oe: 7715294 Ø 21-65 mm



01155 kit **00155 fuelle**
kit fuelle transmisión lado de rueda

oe: 46307716 Ø 26-84 mm



01157 kit **00157 fuelle**
kit fuelle transmisión lado de rueda

oe: 46307555 -46307575 Ø 23-75 mm



01174 kit **00174 fuelle**
kit fuelle transmisión lado de engranaje

oe: 51733779 -46308338 Ø 27



01177 kit **00177 fuelle**
kit fuelle transmisión lado de engranaje

oe: 3D0 498 201 -7M3498201 Ø 22-72 mm



01529 kit **fuelle**
kit fuelle transmisión lado de engranaje

oe: 46307029 Ø 21-100 mm



01611 kit **00611 fuelle**
kit fuelle transmisión lado de engranaje

oe: 4315444 Ø 25-62 mm



01835 kit **00835 fuelle**
kit fuelle cremallera dirección asistida Eje delantero

oe: 77 363 828 Ø 11-55 mm



04308 Ø 170 mm - 6 canales
polea cigüeñal

oe: 73501275



05689 Ø 169 mm - 6 canales
polea cigüeñal

oe: 5520 8280 -7174 7797



04927
tensor correa alternador 1.9 JTD

oe: 5518 0011 -4654 6374

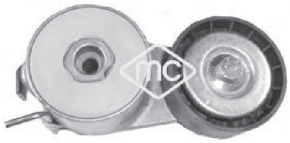

05090
tensor correa alternador 1.2 16V - 1.4 16V

oe: 5519 1969 -4654 8452

© INDUSTRIAL METALCAUCHO, S.L.U.

FIAT - STILO (10/2001 - 11/2010)



05683 Ø 10 mm
rodillo tensor correa alternador 1.9 JTD

oe: 6081 4033 -4651 4222



05684 Ø -65 mm, ancho: 25 mm
rodillo tensor correa alternador

oe: 6067 1789



03868
jgo tapas correa distribución

oe: 735500818 -46810267

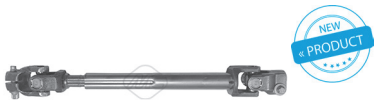

06161
cruceta dirección Eje delantero

oe: 71719534



03873 longitud: mm
tope puntal cable embrague en pedal

oe: 46554494

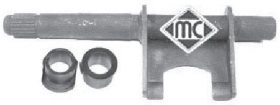

04268
horquilla embrague

oe: 7617578

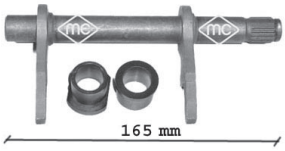

05707
horquilla embrague

oe: 46784964 -46784963



05715
guía embrague con retén

oe: 46411140 -40004820



05533
soporte central escape

oe: 1755.S8 -1755.S8



05580
soporte posterior escape posterior

oe: 46810305



05643
soporte anterior escape Eje delantero

oe: 46830390



02058
bomba limpiaparabrisas

oe: 46760973 -7688208



68044 longitud: 325 mm
limpiaparabrisas posterior

oe: 46547577 -7781640



68052 longitud: 330 mm
limpiaparabrisas posterior

oe: 4678 4998 -46 784 998



68054 longitud: 360 mm
limpiaparabrisas posterior

oe: 46784998

CANALIZACIONES DE AGUA

TIPO - TEMPRA 1.4 - 1.6 (gasolina)

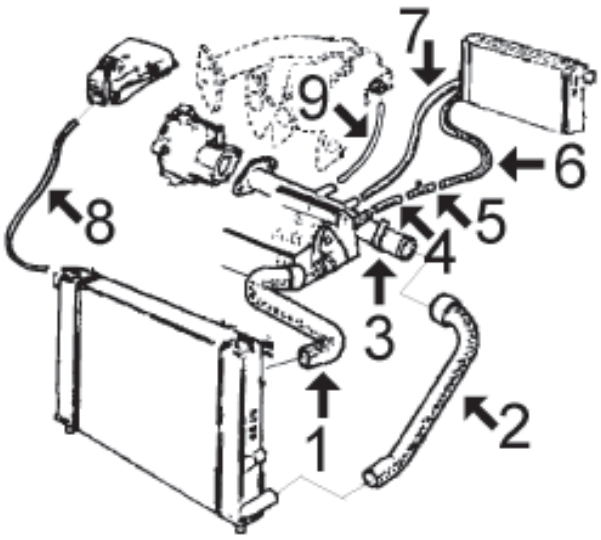

1-	8054	mgto superior radiador
2-	8055	mgto inferior radiador
3-	3021	tubo de agua metálico
4-	118	tubo de boquilla en culata a purgador: Cortar de rollo MC-118 Ø 13x20 mm longitud 9 cms
5-	971	purgador circuito agua
6-	118	mgto de calefactor a purgador: Cortar de rollo MC-118 Ø 13x20 mm longitud 45 cms
7-	n/d	mgto de calefactor a tubo metálico
8-	117	mgto de botella a radiador: Cortar de rollo MC-117 Ø 10x17 mm, longitud 95 cms
9-	117	mgto de tubo metálico a colector: Cortar de rollo MC-117 Ø 10x17 mm, longitud 25 cms
	8319	mgto desvaporizador 1.4-1.6

TIPO - TEMPRA 1.9 Diesel:

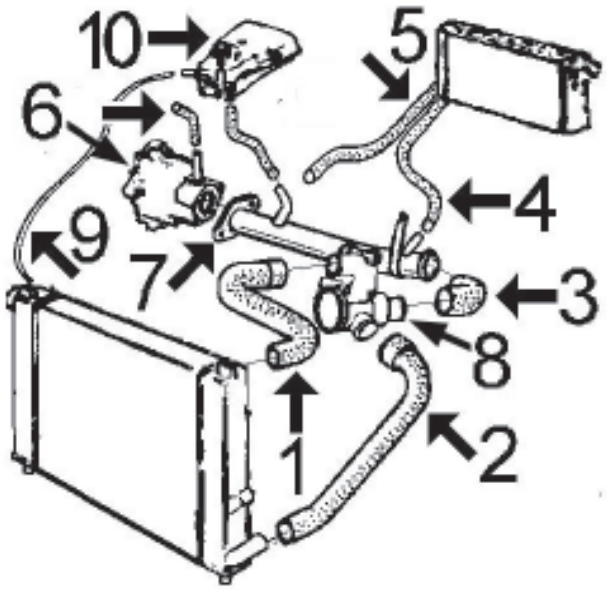

1-	8056	mgto superior de radiador
2-	8057	mgto inferior de radiador
3-	7354	mgto de termostato a tubo metálico 1.7D-1.9D
	8819	mgto de termostato a tubo metálico 1.9TD
4-	n/d	mgto de calefactor
5-	n/d	mgto de calefactor
6-	4619	tapa en bomba de agua
7-	3098	tubo de agua metálico
8-	3755	cuerpo de termostato 1.7D
	3757	cuerpo de termostato 1.9D
9-	117	mgto de sobrante de botella a radiador: Cortar de rollo MC-117 Ø 10x17 mm, long. 95 cms
10-	n/d	botella de expansión
	3740	tapón botella de expansión 1,4 bar
	3572	tapón botella de expansión 1,0 bar

© INDUSTRIAL METALCAUCHO, S.L.U.



00971
purgador circuito agua

oe: 7701461001



03021
tubo de agua metálico

oe: 7596811

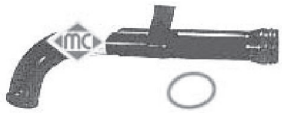

03038
tubo de agua metálico 1.1 (160.AA)

oe: 7634934 -7545122



03098
tubo de agua metálico 1.9 TD (159.AQ) - 1.9 TD

oe: 7784387 -7726197



03100
tubo de agua metálico 1.1 (160.AA)

oe: 55185064 -46419454



03128
boquilla metálica en colector 1.1 (160. AA)

oe: 7747183



03572
tapón botella de expansión 1.9 D

oe: 46556738 -46402983



03740
tapón botella expansión

oe: 46402982 -60810755

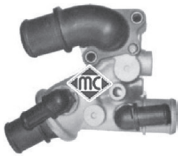

03755
caja de termostato

oe: 7741883



03756
tapa completa con termostato 1.1 (160. AA)

oe: 7589135



03757
caja completa con termostato 1.9 D - 1.9 TD

oe: 7625346



03848
tapón radiador y botella de expansión

oe: 46556737



03849
caja de termostato 1.8 i.e. (159.AN) - 1.8 i.e. (159.AV) - 1.8 i.e. (159.AZ)

oe: 5522 4021 -5518 0041

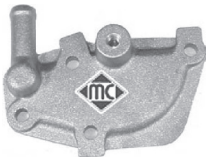

04619
tapa aluminio en bomba de agua 1.9 D - 1.9 TD (159.AQ) - 1.9 TD

oe: 7728241 -5932811



07354
mgto de termostato a bomba 1.9 D

oe: 7683628 -7683627



07582
mgto de racor 3 vias a colector Colector de admisión

oe: 131722



07946
mgto de racor a radiador

oe: 130372



08054
mgto superior radiador arriba

oe: 7609904



08055
mgto inferior radidor debajo

oe: 7609905



08056
mgto superior radiador arriba 1.9 D - 1.9 TD (159.AQ) - 1.9 TD

oe: 7603601



08057
mgto inferior radidor debajo 1.9 D - 1.9 TD (159.AQ) - 1.9 TD

oe: 7603602



08819
mgto de tubo metálico a termsotato 1.9 TD (159.AQ) - 1.9 TD

oe: 7721395 -60812417



08167
mgto desvaporizador 1.9 D - 1.9 TD (159. AQ) - 1.9 TD

oe: 7553019 -4368408



08319
mgto desvaporizador

oe: 030103493N -6K0103493



00245 mm
goma varilla nivel aceite

oe: 4328493 -4102056



00675
tapon cárter aceite

oe: 60808630 -7734022



02742
tapón llenado aceite motor

oe: 7713649



02789
tapón de bloque de Ø 50 mm 1.1 (160. AA)

oe: 7579570 -55182787



03704
tapón llenado aceite

oe: 71740676



04062
tapón cárter de aceite

oe: 46476967



05160
tapon llenado aceite 1.1 (160.AA)

oe: 7545141

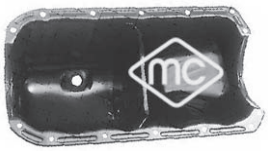

05917
cárter de aceite 1.1 (160.AA)

oe: 7762432

© INDUSTRIAL METALCAUCHO, S.L.U.

SUSPENSION DELANTERA y SOPORTES DE MOTOR:

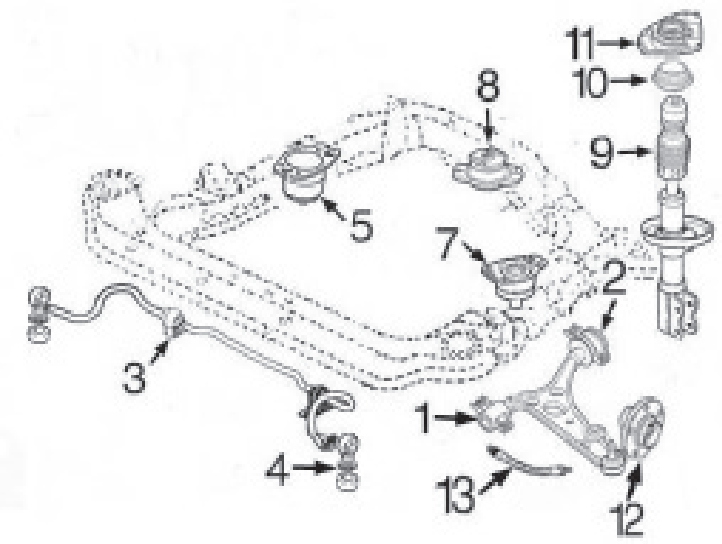

1- 2675 silentbloc anterior trapecio delantero Ø 19,9 mm
2899 silentbloc anterior trapecio delantero Ø 20,9 mm
2- 2674 silentbloc post trapc delantero izquierdo Ø 19,9 mm
2900 silentbloc post trapc delantero izquierdo Ø 20,9 mm
2673 silentbloc post trapc delantero derecho Ø 19,9 mm
2901 silentbloc post trapc delantero derecho Ø 20,9 mm
3- 2741 goma barra estabilizadora
4- 2637 bieleta puntal barra estabilizadora
5- 2343 soporte motor derecho 1.4-1.6
5539 soporte motor derecho 1.7D-1.9D-1.9TD
7- 0890 soporte motor izquierdo 1.4-1.6-1.7D-1.9D
5537 soporte motor izquierdo 1.9TD
8- 2344 soporte motor trasero
9- 2345 capuchón amortiguador delantero
10- 4206 rodamiento soporte amortiguador delantero
11- n/d soporte amortiguador delantero
12- 90016 buje rueda delantera 1.4-1.6-1.9D
90010 buje rueda delantera 1.9TD
13- 96022 latiguillo freno delantero



00890
soporte motor izquierda

oe: 7610157



02343
soporte motor delante

oe: 7610541



02344
soporte motor centro

oe: 7629021



05537
soporte motor delante

oe: 60814234 -6081 6689



05539
soporte motor

oe: 7645068 -7626273

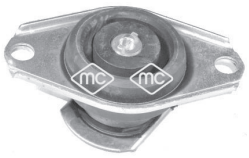

05545
soporte motor lado de engranaje;Eje trasero, mitad

oe: 46758638 -7642540

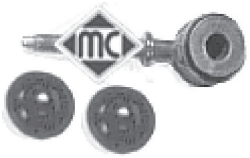

02637 Ø 12,3 mm
bieleta puntal barra estabilizadora Eje delantero

oe: 7601642 -7601647



02673 Ø 19,9 mm
silentbloc posterior trapc. derecha;Eje delantero

oe: 7601068



02674 Ø 19,9 mm
silentbloc posterior trapc. izquierda;Eje delantero

oe: 7601065



02675 Ø 20 mm
silentbloc anterior trapecio centro;Eje delantero abajo 1.6

oe: 7601064



02741 Ø 22 mm
goma barra estabilizadora Eje delantero

oe: 7760425 -7635714



02899 Ø 20.9 mm
silentbloc anterior trapecio eje delantero, ambos lados

oe: 7601064

© INDUSTRIAL METALCAUCHO, S.L.U.

FIAT - TEMPRA - TIPO (07/1987 - 12/1998)



02900 Ø 20,9 mm
silentbloc posterior trapc. izquierda;Eje delantero
oe: 60603027



02901 Ø 20,9 mm
silentbloc posterior trapc. derecha;Eje delantero
oe: 60603028



02919
juego reparación brazo suspensión ambos lados;Eje trasero
oe: 46519898 -7603697



02345
capuchón amortiguador
oe: 7607086



04206
rodamiento soporte amortiguador Eje delantero
oe: 760 1502



90010
buje rueda Eje delantero
oe: 3307.95 -3307.A3



90016
buje rueda Eje delantero
oe: 7608131

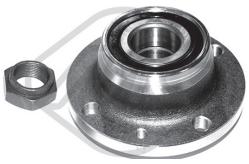

90209
buje de rueda eje trasero ambos lados
oe: 7787124 -71737613



90508
buje rueda eje trasero ambos lados
oe: 7787124 -71737613



74046 Ø 37 mm
rodamiento Eje delantero
oe: 589 0987 -82390273



96022 longitud: mm
latiguillo de freno
oe: 7655156 -7655155



96024 longitud: mm
latiguillo de freno
oe: 7619751



96031 longitud: 265 mm
latiguillo de freno Eje trasero
oe: 4806 65 -4806 65



96043 longitud: 240 mm
latiguillo de freno eje trasero ambos lados
oe: 7667806



00349 kit **fuelle**
fuelle transmisión lado de engranaje
oe: 7621245 Ø 30-73 mm



01054 kit **fuelle**
kit fuelle transmisión lado de engranaje
oe: 7625541 Ø 25.8



01120 kit **fuelle**
kit fuelle transmisión lado de engranaje
oe: 46307784 Ø 24.7



01170 kit **00170 fuelle**
kit fuelle transmisión lado de rueda
oe: 4215015 Ø 21-70 mm



01179 kit **00179 fuelle**
kit fuelle transmisión lado de rueda
oe: 7682886 Ø 21-65 mm



01577 kit **00577 fuelle**
kit fuelle transmisión lado de rueda
oe: 7578083 Ø 25-74 mm



01583 kit **00583 fuelle**
kit fuelle transmisión con rodamiento lado de engranaje
oe: 7625541 Ø 23

© INDUSTRIAL METALCAUCHO, S.L.U.



01599 kit **fuelle**
kit fuelle transmisión con rodamiento lado de engranaje
oe: 7921245 Ø 23



01611 kit **00611 fuelle**
kit fuelle transmisión lado de engranaje
oe: 4315444 Ø 25-62 mm



01614 kit **00614 fuelle**
kit fuelle transmisión lado de rueda
oe: 82409708 -82436966 Ø 27-86 mm



01618 kit **00618 fuelle**
kit fuelle transmisión lado de rueda
oe: 7635255 Ø 21-76 mm



01619 kit **00619 fuelle**
kit fuelle transmisión lado de rueda
oe: 82463084 -82443745 Ø 24-70 mm

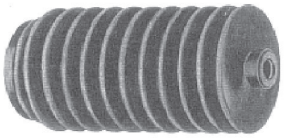

01617 kit **00617 fuelle**
kit fuelle cremallera dirección manual
oe: 7566840 Ø 10-44 mm



01773 kit **00773 fuelle**
kit fuelle cremallera dirección asistida
oe: 1609073 -36020076 Ø



01835 kit **00835 fuelle**
kit fuelle cremallera dirección asistida Eje delantero
oe: 77 363 828 Ø 11-55 mm



04817 Ø 28 mm
polea cigüeñal 1.9 D - 1.9 TD
oe: 928M6B320DF -928M6B320DE



02700
soporte carburador
oe: 7685482



03883
casquillo cremallera dirección
oe: 7594872



04011
casquillo reenvio articulaciones cambio
oe: 4259848

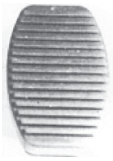

00413
cubrepedal freno y embrague
oe: 4170605

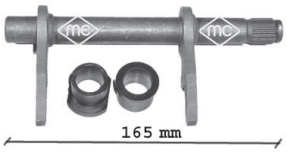

05707
horquilla embrague 1.9 TD (159.AQ) - 1.9 TD
oe: 46784964 -46784963

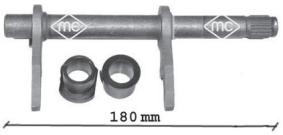

05708
horquilla embrague
oe: 46784964 -46784963



05714
guía embrague con retén 1.6 - 1.9 D
oe: 46411117



05715
guía embrague con retén
oe: 46411140 -40004820



80415 longitud: 727/304 mm
cable embrague manual
oe: 7784315 -7722749



81085 longitud: 704/318 mm
cable embrague manual
oe: 7674443 -7610378



81102 longitud: 764/320 mm
cable embrague manual
oe: 7785747 -7722751



Para mas información y gama completa, consultar nuestro catálogo de cables.

FIAT - TEMPRA - TIPO (07/1987 - 12/1998)



00057
soporte tubo de escape

oe: 60811810 -5989798



00083
soporte tubo de escape

oe: 7664624



00094
soporte tubo de escape

oe: 7612390 -7600807

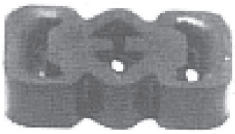

00127
soporte tubo de escape

oe: 7637572



00280
soporte tubo de escape

oe: 60624931 -5983764



02636
soporte tubo de escape

oe: 7749062



02058
bomba limpiaparabrisas

oe: 46760973 -7688208

© INDUSTRIAL METALCAUCHO, S.L.U.



03007
tubo de agua metálico

oe: 4443821 -4257466



03015
tubo de agua

oe: 82378912



03021
tubo de agua metálico 70 i.e. 1.4 - 70 S 1.4

oe: 7596811

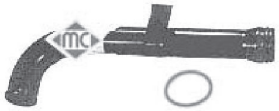

03038
tubo de agua metálico

oe: 7634934 -7545122



03097
tubo de agua metálico 70 TD 1.4

oe: 7784785 -7667290



03098
tubo de agua metálico

oe: 7784387 -7726197



03128
boquilla metálica en colector

oe: 7747183



03218
tubo de agua metálico 60 Diesel 1.7

oe: 7711780



03219
tubo de agua metálico

oe: 46419455 -55217636



03531
botella de expansión

oe: 5981712



03532
botella de expansión 1.9 D - 60 Diesel 1.7 - 70 TD 1.4

oe: 7765020



03607
tapón botella radiador

oe:



03740
tapón botella expansión

oe: 46402982 -60810755



03756
tapa completa con termostato

oe: 7589135

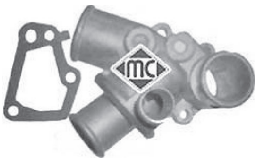

03757
caja completa con termostato 60 Diesel 1.7 - 70 TD 1.4

oe: 7625346



03848
tapón radiador y botella de expansión

oe: 46556737



03850
botella de expansión 60 Diesel 1.7

oe: 7509153

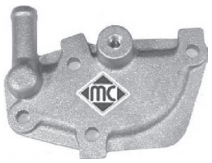

04619
tapa aluminio en bomba de agua

oe: 7728241 -5932811



05118 Ø 32 mm
mgto de termostato a tubo metálico

oe: 7604290 -7533916



05702
mgto superior radiador arriba

oe: 5938965



05703
mgto inferior radiador debajo

oe: 82419567 -5938966



07290
mgto de termostato a carburador 45 0.9 - 45 i.e. 1.0 - 55 1.0
oe: SE020032161A



07354
mgto de termostato a bomba
oe: 7683628 -7683627



07534
mgto superior radiador arriba 45 0.9
oe: 90128695 -1336320



08052
mgto inferior radidor arriba
oe: 7570385



08053
mgto superior radiador debajo
oe: 7570384



08174
mgto inferior radidor debajo
oe: 7568331



08175
mgto superior radiador arriba
oe: 7727945 -7559884



09454
mgto de tubo metálico a termostato 45 i.e. 1.0
oe: 46472385



07336
mgto de calefactor
oe: 7680648 -7537071



07797 Ø 15 mm
mgto de calefactor a tubo rígido 1.3 Turbo i.e.
oe: 7595759 -60502989



07291
mgto desvaporizador
oe: 5976425



08167
mgto desvaporizador 1.3 Super Diesel - 70 TD 1.4
oe: 7553019 -4368408



00245 mm
goma varilla nivel aceite
oe: 4328493 -4102056



00675
tapon cárter aceite
oe: 60808630 -7734022



00676
tapon cárter aceite
oe:

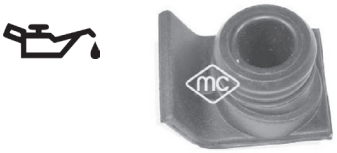

02742
tapón llenado aceite motor 70 i.e. 1.4 - 70 S 1.4
oe: 7713649



02789
tapón de bloque de Ø 50 mm
oe: 7579570 -55182787



03704
tapón llenado aceite 70 i.e. 1.4 - 70 S 1.4
oe: 71740676



04893
tapón de bloque
oe: 91600682



05160
tapon llenado aceite
oe: 7545141

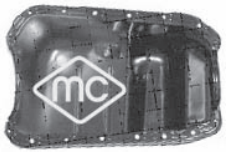

05916
cárter de aceite 45 0.9
oe: 7649851 -7792191

© INDUSTRIAL METALCAUCHO, S.L.U.

FIAT - UNO (01/1983 - 06/2006)

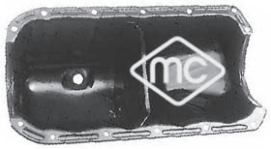

05917
cárter de aceite

oe: 7762432



02836
boquilla 3 vias con purgador

oe: 7537069



02837
boquilla 4 vias

oe: 7603190



00660
soporte motor posterior

oe: 5974775



00662
soporte motor delante

oe: 5937315



00836
soporte motor posterior;izquierda

oe: 5974777



00886
soporte motor posterior 1.9 D - 60 Diesel 1.7

oe: 7571214



02907
soporte motor delante

oe: 7589520



02908
soporte motor posterior

oe: 7622921



05617
soporte motor 60 Diesel 1.7

oe: 7587674



05618
soporte motor posterior;centro 60 Diesel 1.7

oe: 7587675



00486 Ø 12 mm
silentbloc anterior trapecio eje delantero, ambos lados

oe: 7673581 -5927292



00487 Ø 20 mm
silentbloc posterior trapecio eje delantero, ambos lados

oe: 7673582 -5927293



02648 Ø 18,5 mm
soporte central barra estabilizadora interior;eje delantero, ambos lados

oe: 0760 3476 -760 3476



02670 Ø 18 mm
goma central barra estabilizadora interior;Eje delantero

oe: 7563151



05607 Ø 10 mm
silentbloc brazo suspensión Eje delantero

oe: 7674701



05619 Ø 14 mm
jgo. silentbloc central brazo suspensión exterior;Eje delantero

oe: 7544738



00661
soporte superior amortiguador eje trasero ambos lados

oe: 596 0254 -0596 0254



00715
capuchón amortiguador Eje delantero

oe: 5978771



04205
soporte amortiguador eje delantero, ambos lados

oe: 596 8311 -0596 8311



04824
soporte amortiguador completo con rodamiento Eje delantero, izquierda 45 i.e. 1.0

oe: 46760674 -82491441



90001
buje rueda Eje delantero

oe: 4399777

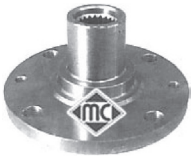

90002 Ø 35 mm
buje rueda Eje delantero

oe: 7591328 -4390949



90508 Ø 30 mm
buje rueda eje trasero ambos lados

oe: 7787124 -71737613



74029 Ø 30 mm
rodamiento Eje trasero

oe: 4443880 -71746393



96017 longitud: 436 mm
latiguillo de freno Delante, izquierda;Delante, derecha

oe: 5986578 -5966685



96020 longitud: mm
latiguillo de freno

oe: 95599101 -5944002



96090 longitud: 435 mm
latiguillo de freno Eje delantero

oe: SE 022 744 400 C -SE 022 744 400 A



96144 longitud: 455 mm
latiguillo de freno Eje delantero

oe:



00313 kit **fuelle**
capuchón (retén de 25mm) lado de engranaje

oe: 92601216 Ø



00349 kit **fuelle**
fuelle transmisión lado de engranaje

oe: 7621245 Ø 30-73 mm



00568 kit **fuelle**
fuelle palier lado de engranaje

oe: 92601255 Ø 23



00622 kit **fuelle**
fuelle palier lado de engranaje

oe: 92601366 Ø 23



01054 kit **fuelle**
kit fuelle transmisión lado de engranaje

oe: 7625541 Ø 25.8



01120 kit **fuelle**
kit fuelle transmisión lado de engranaje

oe: 46307784 Ø 24.7



01154 kit **00154 fuelle**
kit fuelle transmisión lado de engranaje

oe: 7715294 Ø 21-65 mm



01170 kit **00170 fuelle**
kit fuelle transmisión lado de rueda

oe: 4215015 Ø 21-70 mm



01179 kit **00179 fuelle**
kit fuelle transmisión lado de rueda

oe: 7682886 Ø 21-65 mm



01514 kit **00514 fuelle**
kit fuelle transmisión lado de rueda

oe: 5987092 Ø 21-70 mm



01514E kit **fuelle**
kit (cono) lado de rueda

oe: 5987092 Ø 21-70 mm



01529 kit **fuelle**
kit fuelle transmisión lado de engranaje

oe: 46307029 Ø 21-100 mm



01577 kit **00577 fuelle**
kit fuelle transmisión lado de rueda

oe: 7578083 Ø 25-74 mm

© INDUSTRIAL METALCAUCHO, S.L.U.



01578 kit **00578 fuelle**
kit fuelle transmisión lado de rueda

oe: Ø 21-76 mm



01583 kit **00583 fuelle**
kit fuelle transmisión con rodamiento lado de engranaje

oe: 7625541 Ø 23



01599 kit **fuelle**
kit fuelle transmisión con rodamiento lado de engranaje

oe: 7921245 Ø 23



01611 kit **00611 fuelle**
kit fuelle transmisión lado de engranaje

oe: 4315444 Ø 25-62 mm



01619 kit **00619 fuelle**
kit fuelle transmisión lado de rueda

oe: 82463084 -82443745 Ø 24-70 mm



01257 kit **00257 fuelle**
kit fuelle cremallera dirección manual

oe: 7583243 -4371156 Ø 10-25 mm

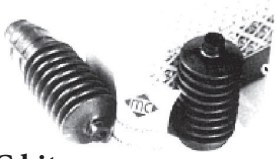

01257C kit **fuelle**
kit cremallera

oe: 4371155 -7583242 Ø 10-25 mm



01258 kit **00258 fuelle**
kit fuelle cremallera dirección izquierda;Eje delantero

oe: 7 583 242 -4 371 155 Ø 10-42 mm

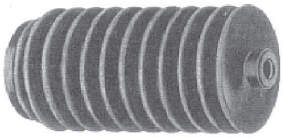

01617 kit **00617 fuelle**
kit fuelle cremallera dirección manual

oe: 7566840 Ø 10-44 mm



03750
cubierta tapa distribución (una pieza) 45 1.0 (146A.ED) - 45 i.e. 1.0 - 55 1.0

oe: 7656118

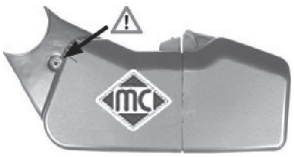

03751
jgo tapas correa distribución 45 i.e. 1.0 - 50 i.e. 1.1 - 55 1.0

oe: 7752155 -7752153



03753
jgo tapas correa distribución

oe: 774 8306 -0774 8306



05331 Ø 26,5 mm
piñón de distribución 45 1.0 (146A.ED) - 45 i.e. 1.0 - 55 1.0

oe: 7766580



05416 Ø 11.5 mm
piñon distribución

oe: 46526261



00289 Ø 21.5 mm
casquillo cremallera dirección

oe: 4330731



00957
juego casquillos palanca de cambio

oe:



03883
casquillo cremallera dirección

oe: 7594872



00478
jgo casquillos palanca de cambio

oe:



04011
casquillo reenvio articulaciones cambio

oe: 4259848



06156
soporte reenvio mando cambio velocidades

oe: 7698814



06157 longitud: mm
bieleta reenvio mando cambio velocidades

oe: 7698808



06158
bieleta reenvio mando cambio velocidades
oe: 7698809

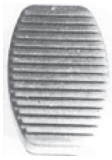

00413
cubrepedal freno y embrague
oe: 4170605



04268
horquilla embrague
oe: 7617578

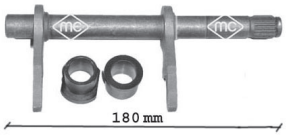

05708
horquilla embrague 1.9 D
oe: 46784964 -46784963



05714
guía embrague con retén
oe: 46411117



81086 longitud: 625/285 mm
cable embrague manual
oe: 7592915



81094 longitud: 677/280 mm
cable embrague manual
oe: 7679548



81095 longitud: 637/271 mm
cable embrague manual
oe: 7709460 -7677537



81099 longitud: 647/302 mm
cable embrague manual
oe: 7515915



81109 longitud: 800/408 mm
cable embrague manual
oe: 7722939



00057
soporte tubo de escape
oe: 60811810 -5989798



00094
soporte tubo de escape
oe: 7612390 -7600807



00165 Ø 45 mm
soporte tubo de escape
oe: 4387294



00207
soporte tubo de escape
oe: SE-138115503A -4387293



00280
soporte tubo de escape
oe: 60624931 -5983764



02431 Ø 50 mm
junta cónica tubo de escape 1.3 Turbo i.e. - 1.4 Turbo i.e. - 70 TD 1.4
oe: 854947 -854947



02720
soporte anterior tubo de escape 1.4 Turbo i.e. - 1.6 R - 55 1.0
oe: 7527810



02055
bomba limpiaparabrisas
oe: 4676 0972



68042 longitud: 325 mm
limpiaparabrisas posterior
oe: 7 642 037 -7 730 256

© INDUSTRIAL METALCAUCHO, S.L.U.



00669
tapon cárter aceite 2.0 16V

oe: 6732529 -14541117



02021
arandela cárter 2.0 16V

oe: 1005593



04825
soporte motor posterior

oe: 1097914 -1024959

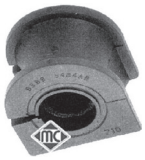

04013 Ø 19 mm
goma barra estabilizadora Eje delantero

oe: 6714195 -1128725



04015 Ø 12 mm
silentbloc posterior trapecio centro;Eje delantero abajo

oe: 1023058



04235 Ø 10 mm
bieleta puntal barra estabilizadora eje trasero ambos lados

oe: 1039511 -1054209



02768 Ø 12 mm
soporte amortiguador eje delantero, ambos lados

oe: 6799585

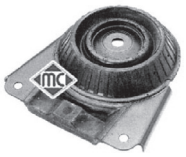

04016
soporte amortiguador Eje trasero

oe: 6838725



04208 Ø 75 mm
rodamiento soporte amortiguador Eje delantero

oe: 6735956 -1103725

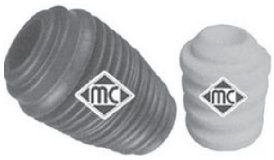

04930
jgo. tope poliuretano + fuelle susp eje delantero, ambos lados

oe: 1023327



05304
juego capuchón + tope amortiguador Eje delantero 2.0 16V - 2.5 V6 24V

oe: 1105883 -4453803

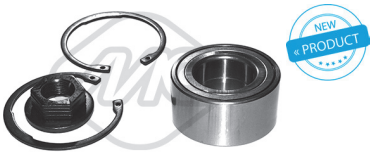

74053 Ø 40 mm
rodamiento Eje trasero

oe: 5027620 -93BB-1215-AB



74089 Ø 40 mm
rodamiento Eje delantero

oe: 1S7W-1215-AA -1133023



96063 longitud: 425 mm
latiguillo de freno delante

oe: 7067563



01995 kit **00995 fuelle**
kit fuelle cremallera dirección asistida

oe: F6RC3K661AA -6772173 Ø 17-58 mm



04817 Ø 28 mm
polea cigüeñal 2.0 16V

oe: 928M6B320DF -928M6B320DE



02433 Ø 75 mm
junta cónica tubo de escape 2.5 V6 24V

oe: 6789153



04840
soporte tubo de escape centro

oe: 4042064



02067
bomba limpiaparabrisas

oe: 7003178 -1652613

CANALIZACIONES DE AGUA:

ESCORT - ORION 1300 - 1600 cc gasolina (motores HL) desde 1981 hasta 1986

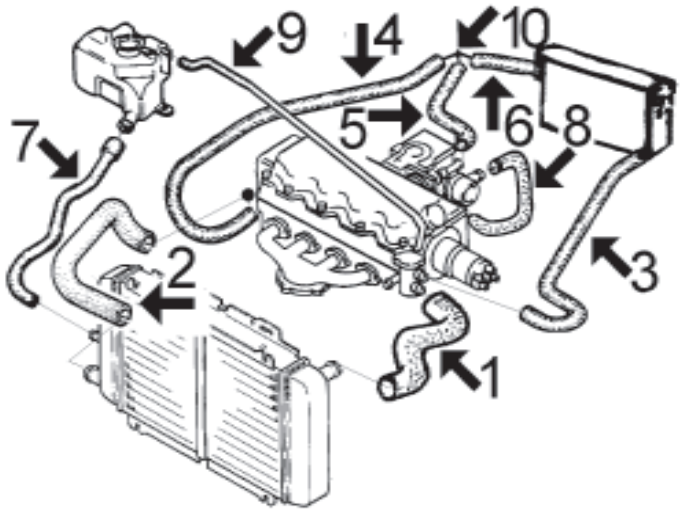

1-	8024	mgto superior radiador
2-	n/d	mgto inferior radiador
3-	7881	mgto de calefactor a termostato
4-	7882	mgto de calefactor a bomba de agua
5-	8204	mgto de racor empalme a carburador (versiones con stárter automático)
	8027	mgto de racor empalme a colector (versiones con stárter manual)
6-	8033	mgto de racor empalme a calefactor
7-	119	mgto de botella a radiador: Cortar de rollo MC-119 Ø 16x22 mm, longitud 550 mm
8-	8203	mgto de carburador a colector de admisión, sólo versiones con stárter automático
9-	7946	mgto de sobrante de botella a termostato
10-	2717	racor enlace mgtos de calefacción

ESCORT - ORION 1400 - 1600 cc gasolina (motores HL) desde 1986 hasta 1991:

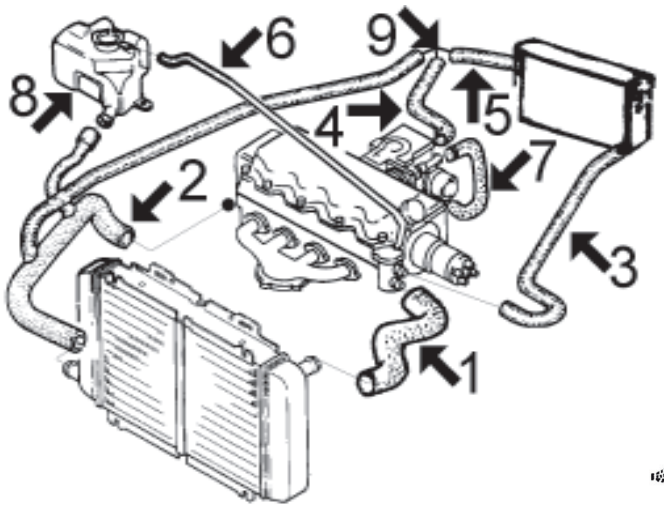

1-	8024	mgto superior radiador
2-	8025	mgto inferior radiador (4 vias)
3-	8026	mgto de calefactor a termostato 1400
	7881	mgto de calefactor a termostato 1600
4-	8027	mgto de racor empalme a colector (versiones con stárter manual)
	8204	mgto de racor empalme a carburador (versiones con stárter automático)
5-	8033	mgto de racor empalme a calefactor
6-	7301	mgto de sobrante de botella a termostato
7-	8203	mgto de carburador a colector de admisión, sólo versiones con stárter automático
8-	3561	tapón botella de expansión
	3512	botella de expansión
9-	2717	racor enlace mgtos calefacción

	8360	juego mgtos desvaporizadores

© INDUSTRIAL METALCAUCHO, S.L.U.

ESCORT - ORION 1600 Diesel (1984 - 1988):

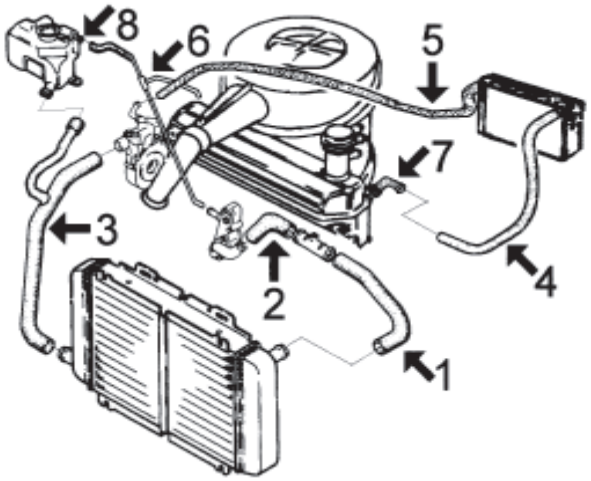

1-	n/d	mgto superior radiador (1er. tramo)
2-	n/d	mgto superior radiador (2º tramo)
3-	n/d	mgto inferior radiador hasta '86
	n/d	mgto inferior radiador desde '86 (3 vias)
4-	8031	mgto de calefactor a boquilla en culata
5-	8035	mgto de calefactor a bomba de agua
6-	n/d	mgto de sobrante de botella a termostato y a culata (3 vias)
7-	3061	boquilla roscada en culata (codo de aluminio)
8-	3561	tapón botella expansión
	3512	botella de expansión desde '86
	8361	juego mgtos desvaporizadores

ESCORT - ORION 1300 - 1400 - 1600 cc gasolina desde 1991 hasta 1998:

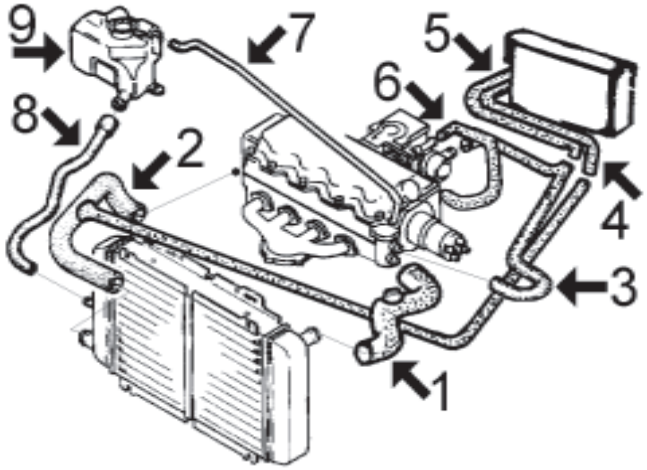

1-	8024	mgto superior radiador sin aire acondicionado
	8139	mgto superior radiador con aire acondicionado (con boquilla roscada para sensor)
2-	8125	mgto inferior radiador (3 vias)
3-	8346	mgto de calefactor a calefactor (1er. tramo) y a carburador (3 vias) 1.6i
	9144	mgto de calefactor a calefactor (1er. tramo) y a carburador (3 vias) 1.4i-1.6 carburador
4-	8347	mgto de 3º via de mgto inferior a calefactor
5-	8347	mgto de calefactor a enlace mgto a termostato
6-	8204	mgto de carburador a colector de admisión
7-	8353	mgto de sobrante de botella a termostato
8-	8367	mgto de botella a radiador
9-	3561	tapón botella de expansión
	3579	botella de expansión
	8360	juego mgtos desvaporizadores

ESCORT - ORION 1800 Diesel (no TurboD) desde 1988:

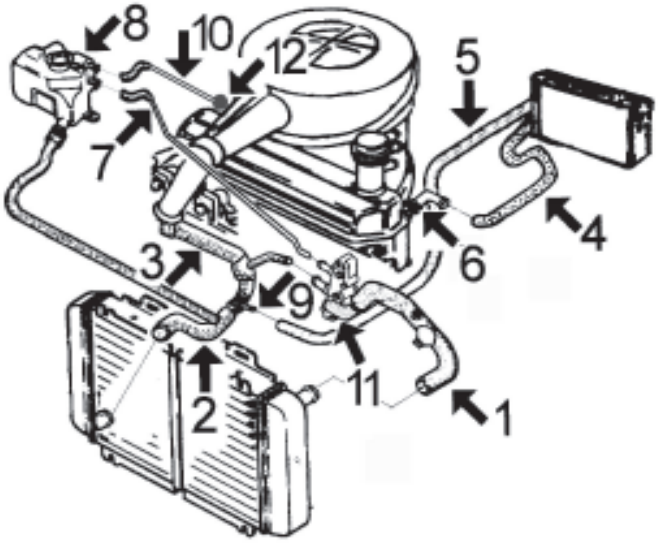

1-	8350	mgto superior radiador sin aire acondicionado
	8131	mgto superior radiador con aire acondicionado (con boquilla roscada para sensor)
2-	*8355*	mgto inferior radiador desde '88 hasta '91
	8356	mgto inferior radiador desde '91
3-	8138	mgto de bomba de agua a racor empalme mgto inferior y a termostato (3 vias)
4-	8349	mgto de calefactor a boquilla roscada en culata
5-	8348	mgto de calefactor a racor empalme entre mgto inferior y mgto de bomba de agua
6-	3061	boquilla metálica roscada en culata (codo, aluminio)
	3126	boquilla metálica roscada en culata (recta, aluminio)
7-	116	mgto de sobrante de botella a termostato. Cortar de rollo MC-116 Ø 8x14 longitud 70 cms.
8-	3561	tapón botella de expansión
	3512	botella de expansión hasta '91
	3579	botella de expansión desde '91
9-	3066	tubo metálico enlace mgto inferior
10-	8351	mgto de sobrante de botella a racor en culata, sólo desde modelo '91
11-	4845	cuerpo de termostato con junta
	3606	tapa de termostato hasta '96 (plástico)
	3151	tapa de termostato desde '96 (aluminio)
12-	3152	boquilla en culata (recta, Ø 8 mm)
	3149	boquilla en culata (codo, Ø 8 mm)
	8361	juego mgtos desvaporizadores

ESCORT - ORION 1.6 - 1.8 gasolina, motores ZETEC de 16v. desde 1993

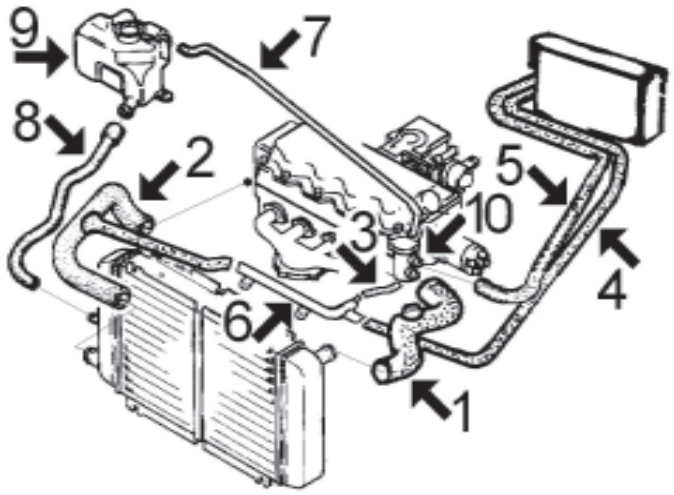

1-	8140	mgto superior radiador
2-	8357	mgto inferior radiador hasta '97
	8820	mgto inferior radiador desde '97
3-	8358	mgto de tubo metálico a caja termostato
4-	8348	mgto de calefactor a tubo metálico
5-	8349	mgto de calefactor a caja termostato
6-	3089	tubo de agua metálico
7-	*8353*	mgto de sobrante de botella a caja termostato
8-	8368	mgto de botella a radiador
9-	3561	tapón botella de expansión
	3579	botella de expansión
10-	3562	tapa de termostato

ESCORT - ORION 1.8 TURBODIESEL desde 1993:

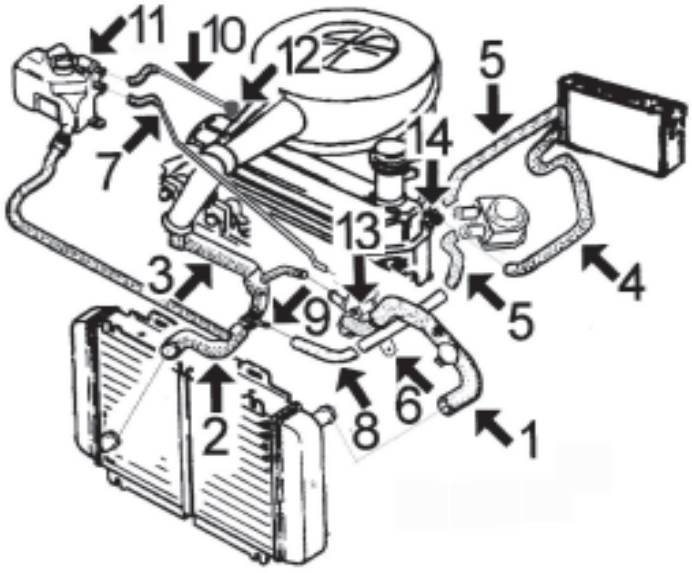

1-	8963	mgto superior radiador sin aire acondicionado
	8369	mgto superior radiador con aire acondicionado
2-	8356	mgto inferior radiador
3-	8138	mgto de bomba de agua a racor metálico y a caja de termostato (3 vias)
4-	8347	mgto de calefactor a racor en culata
5-	8366	juego mgtos del intercambiador: mgto de calefactor a bloque y mgto de tubo metálico a bloque
6-	n/d	tubo de agua metálico
7-	116	mgto de sobrante de botella a caja de termostato, cortar de rollo MC-116 Ø 8x14 longitud 70 cms.
8-	8033	mgto de tubo metálico a pipeta en tubo metálico
9-	3066	tubo metálico enlace mgto inferior con mgto de bomba de agua
10-	8352	mgto de sobrante de botella a caja de termostato y a culata, 3 vias
11-	3561	tapón botella de expansión
	3579	botella de expansión
12-	3152	boquilla en culata (recta, Ø 8 mm)
	3149	boquilla en culata (codo, Ø 8 mm)
13-	4845	cuerpo de termostato
	3606	tapa de termostato hasta '96 (plástico)
	3151	tapa de termostato desde '96 (aluminio)
14-	3061	boquilla metálica roscada en culata (codo, aluminio)
	3126	boquilla metálica roscada en culata (recta, aluminio)

8361 juego mgtos desvaporizadores

© INDUSTRIAL METALCAUCHO, S.L.U.

FORD - ESCORT - ORION (01/1968 - 08/2002)



02728
tapón de goma 12 mm

oe: 1610100



03061
boquilla en culata

oe: 1592026



03066
tubo de agua metálico debajo 1.8 D

oe: 6180946



03089
tubo de agua metálico 1.6 i 16V

oe: 1057173



03113
tapa de termostato 1.1 - 1.3

oe: 6814635



03126
boquilla en culata (aluminio) 1.8 D - 1.8 TD - 1.8 Turbo D

oe: 6148087 -6733022



03149
boquilla en culata 1.8 D

oe: 6720378



03151
tapa de termostato 1.8 Turbo D

oe: 1031904

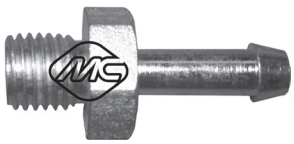

03152
boquilla en culata 1.8 D

oe: 6574963



03512
botella de expansión

oe: 6134285 -6134284



03561
tapón botella de expansión

oe: 7267962



03562
tapa de termostato 1.6 - 1.6 i (GAA)

oe: 1109329 -1052405



03579
botella de expansión delante 1.3

oe: 1047497 -1047496



03606
tapa de termostato 1.8 D

oe: 6189058



03712
caja de termostato completa 1.8 D - 1.8 Turbo D

oe: 6193670 -1093990



03814
tapa con termostato 1.1

oe: 1358178

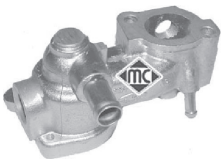

04845
cuerpo de termostato

oe: 6585512 -1079905



07301
mgto de sobrante de botella 1.4 i

oe: 84FB8B08HF



07545
mgto de tubo metálico a bomba de agua

oe: 1562258



07822
mgto superior radiador arriba 1.3

oe: 6186120

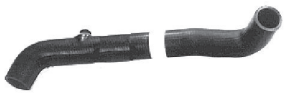

07853
mgto superior radiador arriba 1.8 D

oe: 6182777



07946
mgto de racor a radiador

oe: 130372



08024
mgto superior radiador arriba 1.6

oe: 1643126



08025
mgto inferior radidor debajo 1.4 i

oe: 6165328



08125
mgto inferior radidor debajo 1.4 - 1.6

oe: 91AB8286ED -91AB8286EC



08131
mgto superior radiador arriba 1.8 D

oe: 6965910 -6609334



08138
mgto de bomba de agua 1.8 D

oe: 6180942



08139
mgto superior radiador con a/c arriba 1.4

oe: 6557103



08140
mgto superior radiador debajo 1.6 16V

oe: 6827019 -6047976



08203
mgto de colector a carburador Colector de admisión 1.3 - 1.6

oe: 6170465



08204
mgto de racor a carburador 1.4 - 1.6 i

oe: 6179685



08350
mgto superior radiador arriba 1.8 D

oe: 1661877



08352
mgto de sobrante de botella 1.8 TD

oe: 1026908



08356
mgto inferior radiador debajo 1.8 D

oe: 6755964 -1055271



08357
mgto inferior radiador debajo 1.6 16V

oe: 7112681 -6828716



08358
mgto de tubo metálico a termostato

oe: 7168233 -7168231



08367
mgto de botella a radiador 1.4 - 1.6

oe: 6710520



08368
mgto de botella a radiador motor 1.6

oe: 6939318



08369
mgto superior radiador arriba 1.8 D - 1.8 Turbo D

oe: 7293450



08686
mgto superior radiador arriba 1.3

oe: 1343C2



08820
mgto inferior radiador debajo 1.6 i 16V - 1.8 i 16V

oe: 1093551 -1045162



08963
mgto superior radiador arriba 1.8 D - 1.8 Turbo D

oe: 6187284 -6965912

© INDUSTRIAL METALCAUCHO, S.L.U.



02717
racor empalme tubos de calefacción

oe: 6085829



07370
mgto de calefactor a bomba de agua Salida 1.1 - 1.3

oe: 1423786



07833
mgto calefactor 1.1

oe: 6114422



07881
mgto de calefactor 1.3

oe: 1604864



07882
mgto de calefactor 1.3 - 1.6

oe: 86FG18D359DA -6160288



08026
mgto calefactor 1.6

oe: 6165793



08027
mgto calefactor 1.6

oe: 6153992



08031
mgto calefactor 1100 - 950

oe: 6147485



08033
mgto calefactor 1.3 - 1.6

oe: 6091771



08035
mgto calefactor 1100 - 950

oe: 6141351



08346
mgto calefactor Colector de admisión

oe: 6617104 -6562154



08347
mgto calefactor Entrada 1.4 i - 1.8 D

oe: 91AG18D335NB -7072771



08348
mgto calefactor Entrada 1.8 D

oe: 1654411



08349
mgto calefactor 1.8 D

oe: 1654409



08366
jgo mgtos intercambiador 1.8 TD

oe: 6596757 -7112336



09144
mgto calefactor

oe:



08360
jgo mgtos desvaporizadores 1.4 - 1.6

oe: 6196128 -6196127



08361
jgo mgtos desvaporizadores 1.8 D - 1.8 TD

oe: 6179491



00669
tapon cárter aceite 1.8 16V XR3i

oe: 6732529 -14541117



02020 Ø 15 mm
arandela carter nylon 1.1

oe: 1454118



02021
arandela cárter 1.8 D - 1.8 Turbo D

oe: 1005593



02024 Ø 14 mm
arandela carter c/goma 14mm

oe: 0164.54 -0164.54



02788 Ø 55 mm
junta cónica tubo de escape

oe: 91AB9451JA -6688868



02903
tapón cárter de aceite

oe: 1013938





03705
tapón llenado aceite 1.8 TD

oe: 1018103



07334
mgto llenado combustible 1100 - 950

oe: 6090019

© INDUSTRIAL METALCAUCHO, S.L.U.

SUSPENSION DELANTERA Y SOPORTES DE MOTOR

ESCORT 1.1 desde 1981 hasta 1983:

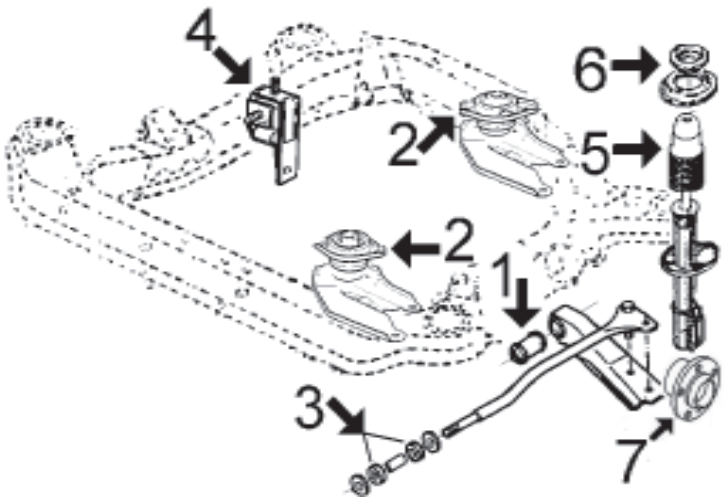

1- 429 silentbloc brazo delantero
2- 544 soporte de motor delantero y trasero 1.1
3- 775 jgo silentblocs tirante brazo delantero
4- 2484 soporte de motor derecho 1.1
5- 475 capuchón amortiguador delantero
6- 2729 soporte amortiguador delantero
7- 90021 buje rueda delantera

ESCORT y ORION 1.3 (HL) y 1.6 Gasolina desde 1981 hasta 1986:
ESCORT 1.6 Diesel y ORION 1.6 Diesel desde 1984 hasta 1986:

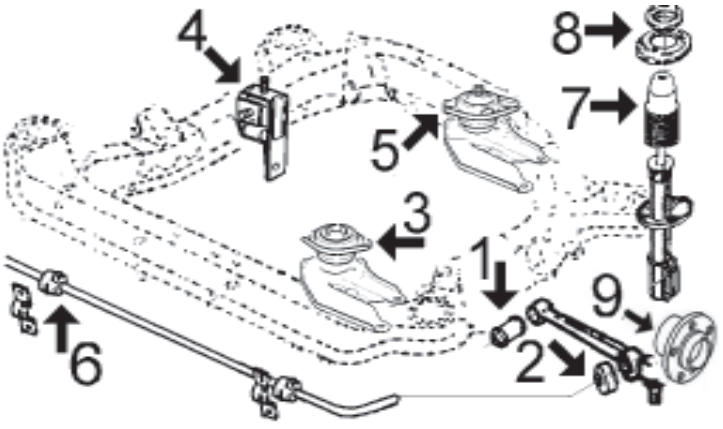

1- 881 silentbloc extremo brazo delantero
2- 734 silentbloc central brazo delantero
3- 544 soporte de motor delantero Escort gasolina (No Orion)
2712 soporte de motor delt. Orion gasolina y diésel y Escort sólo diésel (hidráulico negro)
4- n/d soporte de motor dcho. Escort y Orion gasolina
2368 soporte de motor dcho. Escort y Orion diésel
5- 544 soporte de motor trasero Escort gasolina (No Orion)
954 soporte de motor tras. Orion gasolina y diésel y Escort sólo diésel (hidráulico verde)
6- n/d goma barra estabilizadora Ø 22 mm
n/d goma barra estabilizadora Ø 24 mm
7- 475 capuchón amortiguador delantero
8- 2729 soporte amortiguador delantero
9- 90021 buje rueda delantera

© INDUSTRIAL METALCAUCHO, S.L.U.

ORION (no ESCORT) 1.4 - 1.6 Gasolina desde 1986 hasta 1991:
ORION y ESCORT 1.6 Diesel desde 1986 hasta 1988:

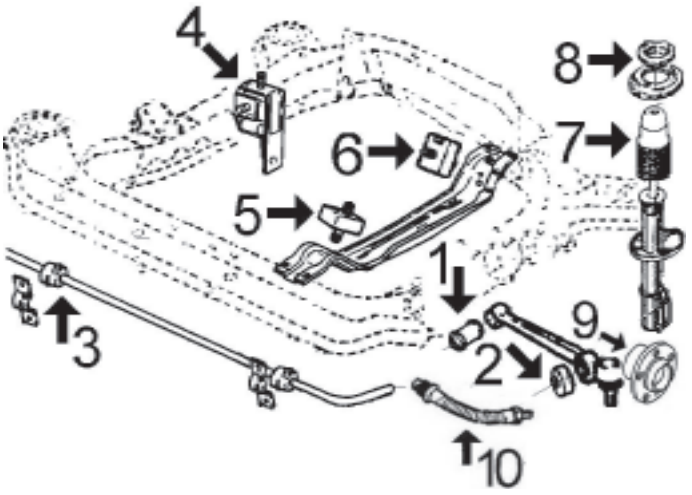

1- 881 silentbloc extremo brazo delantero
2- 734 silentbloc central brazo delantero
3- *2912* goma barra estabilizadora Ø 22 mm desde ´87
2913 goma barra estabilizadora Ø 24 mm desde ´87
4- 2716 soporte de motor derecho Gasolina
2368 soporte de motor derecho Diésel
5- *2712* soporte de motor delantero (hidráulico negro)
6- *954* soporte de motor trasero (hidráulico verde)
7- 475 capuchón amortiguador delantero
8- 2729 soporte amortiguador delantero
9- 90021 buje rueda delantera
10- *96039* latiguillo freno delantero (375 mm)

ESCORT (no ORION) 1.3 - 1.4 y 1.6 Gasolina desde 1986 hasta 1991:
ESCORT y ORION 1.8 Diesel desde 1988 hasta 1991:

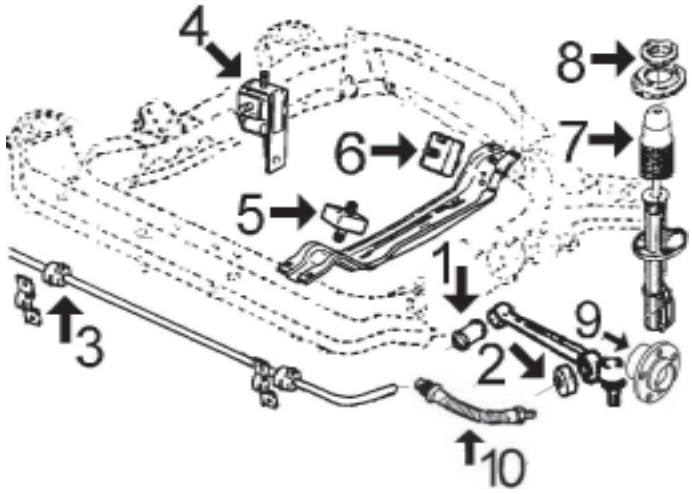

1- 881 silentbloc extremo brazo delantero
2- 734 silentbloc central brazo delantero
3- *2912* goma barra estabilizadora Ø 22 mm desde ´87
2913 goma barra estabilizadora Ø 24 mm desde ´87
4- 929 soporte de motor derecho Escort 1.4-1.6 gasolina desde '86 hasta '89
2484 soporte de motor derecho 1.3 desde '86 hasta '91
2716 soporte de motor derecho Escort 1.4-1.6 gasolina desde '89 hasta '91
2625 soporte de motor derecho 1.8 Diesel hasta '91
5- 512 soporte de motor delantero gasolina y diésel
6- 512 soporte de motor trasero 1.3-1.4 y 1.6 gasolina
833 soporte de motor trasero 1.8 Diesel hasta '91
7- 475 capuchón amortiguador delantero
8- 2729 soporte amortiguador delantero
9- 90021 buje rueda delantera
10- *96039* latiguillo freno delantero

ESCORT y ORION 1.3 BL - 1.4 HL - 1.6 HL gasolina desde 1991:
(excepto motores ZETEC-16v)

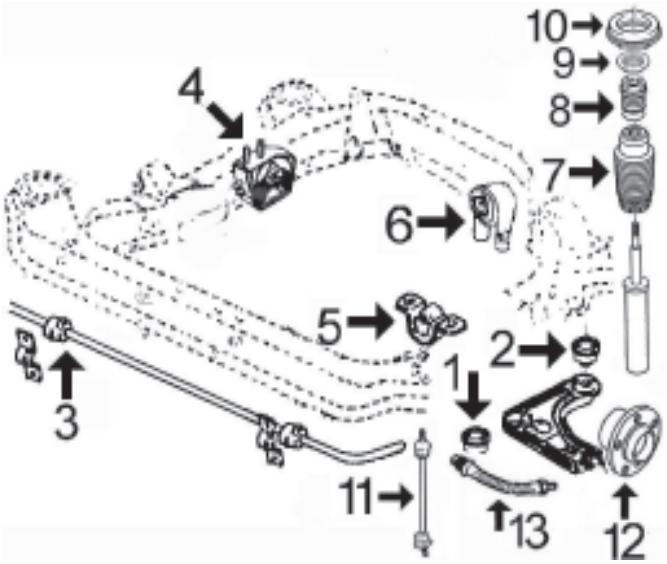

1- 980 silentbloc anterior trapecio delantero
2- 981 silentbloc posterior trapecio delantero
3- 2632 goma barra estabilizadora hasta '94 (Ø 16 mm)
2631 goma barra estabilizadora desde '94 (Ø 16 mm)
4- 936 soporte motor derecho
5- 2369 soporte motor izquierdo
6- 2486 soporte motor trasero hasta '96
2992 soporte motor trasero desde '96
7- 2998 capuchón amortiguador
8- 2996 tope goma suspensión delantera
9- 4212 rodamiento soporte amortiguador hasta '95
4210 rodamiento soporte amortiguador desde '95
10- *2650* soporte amortiguador delantero hasta '95
4012 soporte amortiguador delantero desde '95
11- 4263 bieleta puntal barra estabilizadora
12- 90041 buje rueda delantera
13- 96081 latiguillo freno delantero izquierdo (470 mm))
96080 latiguillo freno delantero derecho (470 mm)

© INDUSTRIAL METALCAUCHO, S.L.U.

ESCORT - ORION gasolina motor 1.6 ZETEC-16v desde 1992
motor 2.0 RS-2000 desde 1992

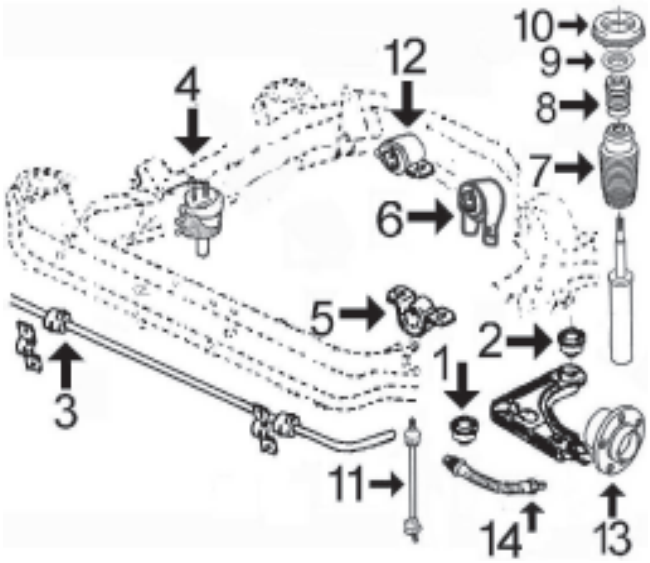

1- 980 silentbloc anterior trapecio delantero
2- 981 silentbloc posterior trapecio delantero
3- 2632 goma barra estabilizadora hasta '94 (Ø 16 mm)
2631 goma barra estabilizadora desde '94 (Ø 16 mm)
4- n/d soporte motor derecho 1.6 Zetec
4315 soporte motor derecho 2.0 RS
5- 2369 soporte motor delantero izquierdo hasta 2/'94
2993 soporte motor delantero izquierdo desde 2/'94
6- 2486 soporte motor trasero izquierdo hasta 8/'92
2992 soporte motor trasero izquierdo desde 8/'92
7- 2998 capuchón amortiguador
8- 2996 tope goma suspensión delantera
9- 4212 rodamiento soporte amortiguador hasta '95
4210 rodamiento soporte amortiguador desde '95
10- *2650* soporte amortiguador delantero hasta '95
4012 soporte amortiguador delantero desde '95
11- 4263 bieleta puntal barra estabilizadora
12- 2995 soporte motor inferior trasero
13- 90041 buje rueda delantera
14- 96081 latiguillo freno delantero izquierdo (470 mm)
96080 latiguillo freno delantero derecho (470 mm)

ESCORT - ORION 1.8 DIESEL (no TurboD) desde '91:

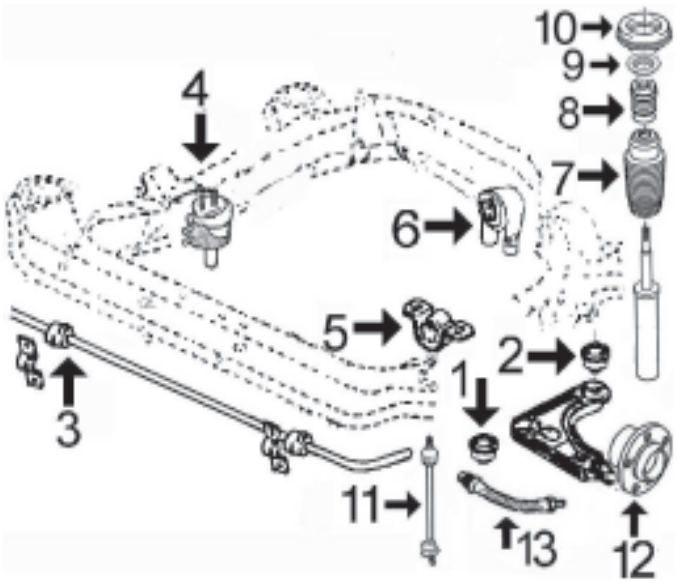

1- 980 silentbloc anterior trapecio delantero
2- 981 silentbloc posterior trapecio delantero
3- 2632 goma barra estabilizadora hasta '94 (Ø 16 mm)
2631 goma barra estabilizadora desde '94 (Ø 16 mm)
4- 4315 soporte motor derecho
5- 2369 soporte motor izquierdo hasta 6/'93
2994 soporte motor izquierdo desde 6/'93
6- 2486 soporte motor trasero hasta 6/'93
2992 soporte motor trasero desde 6/'93
7- 2998 capuchón amortiguador
8- 2996 tope goma suspensión delantera
9- 4212 rodamiento soporte amortiguador hasta '95
4210 rodamiento soporte amortiguador desde '95
10- *2650* soporte amortiguador delantero hasta '95
4012 soporte amortiguador delantero desde '95
11- 4263 bieleta puntal barra estabilizadora
12- 90041 buje rueda delantera
13- 96081 latiguillo freno delantero izquierdo (470 mm)
96080 latiguillo freno delantero derecho (470 mm)

© INDUSTRIAL METALCAUCHO, S.L.U.

ESCORT - ORION 1.8 TURBODIESEL desde '91:

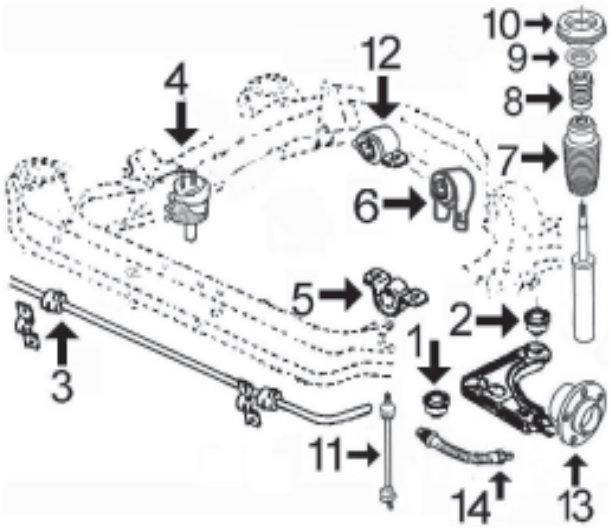

1-	980	silentbloc anterior trapecio delantero
2-	981	silentbloc posterior trapecio delantero
3-	2632	goma barra estabilizadora hasta '94 (Ø 16 mm)
	2631	goma barra estabilizadora desde '94 (Ø 16 mm)
4-	4315	soporte motor derecho
5-	2994	soporte motor delantero izquierdo
6-	2992	soporte motor trasero izquierdo
7-	2998	capuchón amortiguador
8-	2996	tope goma suspensión delantera
9-	4212	rodamiento soporte amortiguador hasta '95
	4210	rodamiento soporte amortiguador desde '95
10-	*2650*	soporte amortiguador delantero hasta '95
	4012	soporte amortiguador delantero desde '95
11-	4263	bieleta puntal barra estabilizadora
12-	2995	soporte motor inferior trasero
13-	90041	buje rueda delantera
14-	96081	latiguillo freno delantero izquierdo (470 mm)
	96080	latiguillo freno delantero derecho (470 mm)

SUSPENSION TRASERA ESCORT y ORION hasta modelo '91:

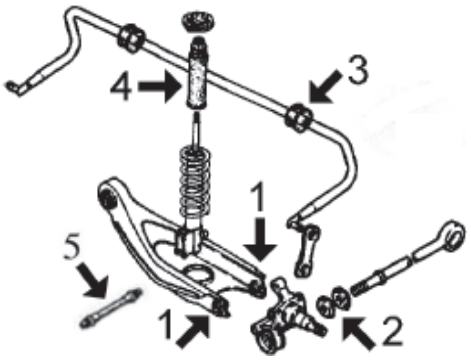

1-	*2808*	silentbloc trapecio trasero (2 por brazo)
2-	734	silentbloc tirante de reacción (2 por tirante)
3-	2634	goma barra estabilizadora Ø 12 mm
	2635	goma barra estabilizadora Ø 20 mm
4-	475	capuchón amortiguador trasero
5-	n/d	latiguillo freno trasero izquierdo
	n/d	latiguillo freno trasero derecho

SUSPENSION TRASERA ESCORT y ORION desde modelo '91:

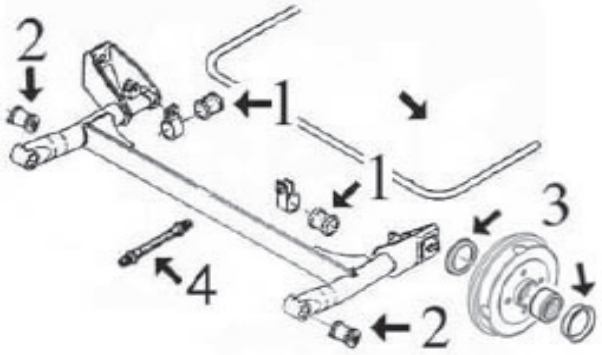

1-	2632	goma barra estabilizadora Ø 16 mm
	2634	goma barra estabilizadora Ø 12 mm
2-	2690	silentbloc puente trasero hasta '95
	2997	silentbloc puente trasero desde '95
3-	4849	juego retén eje-mangueta y tapa cubo rueda
4-	96141	latiguillo freno trasero (495 mm)

© INDUSTRIAL METALCAUCHO, S.L.U.

FORD - ESCORT - ORION (01/1968 - 08/2002)



00512
soporte de motor 1.6 D - 1.8 D

oe: 6203710

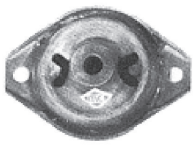

00544
soporte motor izquierda;derecha;delante y detrás
oe: 6140223 -6140218



00833
soporte de motor 1.8 D

oe: 6170427 -1661786



00929
soporte de motor derecha;delante 1.4 i

oe: 6133404 -1640021

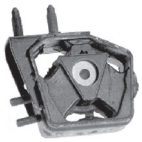

00936
soporte de motor derecha;delante

oe: 6793344



02368
soporte de motor Delante, derecha 1.8 D - 1.8 TD
oe: 6160229 -6139310



02369
soporte de motor lado de engranaje;Eje delantero 1.1 - 1.3
oe: 6845224 -6845223

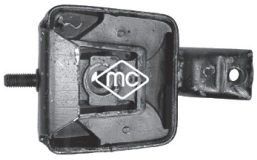

02484
soporte motor Delante, derecha 1.1

oe: 6160228 -6131375

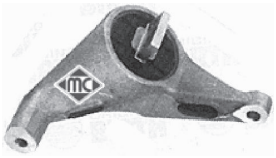

02486
soporte de motor izquierda;delante 1.3

oe: 6766045 -6766044

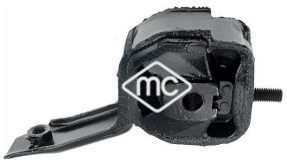

02624
soporte de motor derecha;delante 1.6 D - 1.8 D
oe: 6185027



02625
soporte de motor lado de engranaje;derecha 1.8 D
oe: 6186726



02688
soporte de motor lado de engranaje;derecha 1.4 i
oe: 6161628



02716
soporte de motor derecha 1.4 i

oe: 6178900



02992
soporte motor izquierda;delante 1.8 D

oe: 1040404



02993
soporte motor izquierda RS Cosworth 4x4

oe: 7023194



02994
soporte motor izquierda 1.8 TD

oe: 1025086



02995
soporte motor inferior derecha;debajo 1.8 D - 1.8 Turbo D
oe: 6656135



04315
soporte motor derecha 1.8 D - 1.8 TD

oe: 7204687



04370
palanca de desembrague 1.8 D

oe: 6737887



00734 Ø 16 mm
silentbloc central brazo exterior;ambos lados;Eje delantero;eje delantero, ambos
oe: 1652910

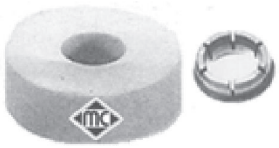

00775
jgo silentblocs tirante brazo (poliuretano)

oe: 6154160 -6140086



00881 Ø 10 mm
silentbloc extremo brazo interior;Eje delantero abajo 1.1 - 1.3 - 1.6 D
oe: 6087890



00980 Ø 12 mm
silentbloc anterior trapecio centro;Eje delantero abajo 1.3
oe: 1000445



00981 Ø 12 mm
silentbloc posterior trapecio exterior;Eje delantero abajo 1.3
oe: 1035929



02631 Ø 16 mm
goma barra estabilizadora interior;Eje delantero
oe: 1035515 -7102392



02632 Ø 16 mm
goma barra estabilizadora interior;Eje delantero
oe: 6543416



02634 Ø 12 mm
goma barra estabilizadora interior;Eje delantero
oe: 1652936



02649 Ø 16 mm
silentbloc brazo centro;Eje delantero abajo RS 2000
oe: 1656752



02690 Ø 12 mm
silentbloc brazo Eje trasero 1.3 - 1.4 - 1.8 D
oe: 6745350



02997
silentbloc brazo eje trasero ambos lados 1.3
oe: 1041979



04160
bieleta puntal barra estabilizadora Eje delantero 1.3 - 1.4 - 1.8 D
oe:



04263
bieleta puntal barra estabilizadora eje delantero ambos lados 1.3 - 1.4 - 1.8 D
oe: 1332453 -1130273



04849 Ø 39 mm
juego retén y tapa cubo de rueda eje trasero ambos lados 1.6 16V - 1.8 TD
oe: 1101837 -1103509



00475
capuchón amortiguador
oe: 6136219



02729
soporte amortiguador Eje delantero
oe: 6150277



02996
ope de goma amortiguador Eje delantero
oe: 6532212



02998
capuchón amortiguador Eje delantero
oe: 7379687



04012
soporte amortiguador Eje delantero
oe: 7350847



04210
rodamiento soporte amortiguador Eje delantero
oe: 7331751



04212 Ø 12,1 mm
rodamiento soporte amortiguador Eje delantero
oe: 6112404

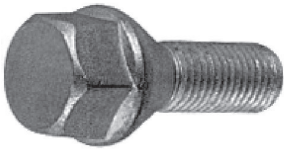

00933
tornillo rueda 1.1 - 1.3 - 1.6 D
oe: 6069623

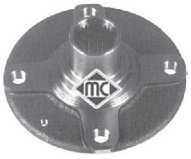

90021
buje rueda Eje delantero
oe: 1644842

© INDUSTRIAL METALCAUCHO, S.L.U.



90022
buje rueda Eje delantero

oe: 6517014

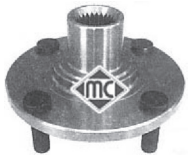

90041 Ø 39 mm
buje rueda Eje delantero 1.3 - 1.4 - 1.8 D

oe: 1333147 -6517013



74021 Ø 29 mm
rodamiento Eje trasero 1.8 Turbo D

oe: 1137830 -5030537



74024 Ø 39 mm
rodamiento Eje delantero 1.3 - 1.4 - 1.8 D

oe: 4331541 -6485018



74056 Ø 35 mm
rodamiento Eje delantero

oe: 5007040 -81AB-1215-AB -35 mm



74063 Ø 17,46;29 mm
rodamiento Eje delantero 1.1

oe: 8557 -5007828 -17 mm



74074 Ø 17,46;31;31,75 mm
rodamiento Eje trasero

oe: 5007029 -0407629 -19 mm



96080 longitud: 470 mm
latiguillo de freno Delante, derecha

oe: 6941704



96081 longitud: 470 mm
latiguillo de freno Eje delantero, izquierda

oe: 6941702



96141 longitud: 495 mm
latiguillo de freno Eje trasero

oe: 7272225



01075 kit **fuelle**
kit fuelle transmisión lado de rueda

oe: 1016756 Ø 24-58 mm



01227 kit **00227 fuelle**
kit fuelle transmisión lado de rueda

oe: 92AG3L537AA -6676140 Ø 24-78 mm



01341 kit **00341 fuelle**
kit fuelle transmisión lado de engranaje

oe: 6028751 Ø 20-68 mm



01342 kit **00342 fuelle**
kit fuelle transmisión lado de engranaje

oe: 6043191 Ø 20-78 mm



01342E kit **fuelle**
kit (cono) lado de engranaje

oe: 6043191 Ø 20-78 mm



01623 kit **00623 fuelle**
kit fuelle transmisión lado de rueda

oe: 6028724 Ø 20-68 mm



01623E kit **fuelle**
kit (cono) lado de rueda

oe: 6028724 Ø 20-68 mm



02451 kit **00451 fuelle**
kit rep. transmisión lado de rueda;Eje delantero

oe: 6676136S1 -6676136S Ø



01527 kit **00527 fuelle**
kit fuelle cremallera dirección asistida

oe: 6182818 Ø



01534 kit **00534 fuelle**
kit fuelle cremallera dirección manual

oe: 6935233 -6127744 Ø 11-36 mm



01534C kit **fuelle**
kit crem completo

oe: 6935233 -6127744 Ø 11-36 mm

FORD - ESCORT - ORION (01/1968 - 08/2002)



00189 Ø 50 mm
flector de transmisión delante 1.3

oe: 6518778 -1638947



04815 Ø 42 mm
polea cigüeñal 1.8 D

oe: 6811202



04817 Ø 28 mm
polea cigüeñal 1.8 Turbo D

oe: 928M6B320DF -928M6B320DE



04820 Ø 130 mm - canales
polea cigüeñal

oe: 7053799 -6186295



04838 Ø 42 mm
polea cigüeñal 1.8 TD

oe: 1005817



05326
rodillo tensor correa alternador 1.3

oe: 1139951 -7109163



00442
casquillo cremallera manual

oe: 6076533 21.5



02384
casquillo cremallera manual

oe: 1610371

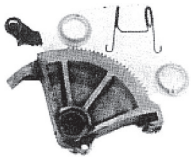

00325
serreta pedal embrague

oe: 88AB7L609AA -6186200



00418
cubrepedal freno y embrague 1.3

oe: 6168375

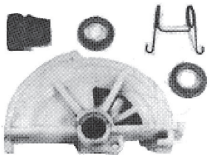

00519
serreta pedal embrague Eje delantero

oe: 6189055 -6183029

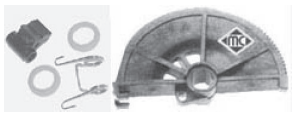

02819
serreta pedal embrague 1.4 - 1.8 D - 1.8 Turbo D

oe: 7333650 -1029013



80072 longitud: 862/440 mm
cable embrague manual

oe: 94AB7K553HC -7245710

80145 longitud: 646/360 mm
cable embrague manual

oe: 6900282



80215 longitud: 785/455 mm
cable embrague manual

oe: 6900281 -6779976



80248 longitud: 803/465 mm
cable embrague manual

oe: 94AB7K553FB -6789186



80389 longitud: 793/465 mm
cable embrague manual

oe: 94AB7K553AC -94AB-7K553-AC

80403 longitud: 710/435 mm
cable embrague manual

oe: 6166128 -6082434



80419 longitud: 1210/926 mm
cable embrague manual

oe: 6139192 -6091957



81683 longitud: 786/454 mm
cable embrague manual

oe: 91AB7K553AD -6575413



Para mas información y gama completa, consultar nuestro catálogo de cables.

© INDUSTRIAL METALCAUCHO, S.L.U.

FORD - ESCORT - ORION (01/1968 - 08/2002)



00054
soporte tubo de escape 1.6 16V - 1.6 i 16V - 1.8 TD
oe: 1428278000



00093
soporte tubo de escape 1.6 Turbo RS
oe: 1591419



00232
soporte tubo de escape centro y detrás 1.1 - 1.3 - 1.6 D
oe: 6120254



00247
soporte tubo de escape
oe: 6053849



00974
soporte escape (silicona) 1.8 16V XR3i
oe: 6788494



02418
soporte tubo de escape 1.6 i 16V - 1.8 TD
oe: 6905927



02419
soporte tubo de escape (silicona)
oe: 6831302



02420
soporte tubo de escape 1.8 16V XR3i - RS 2000
oe: 6882943 -6827033



02431 Ø 50 mm
junta cónica tubo de escape 1.3
oe: 854947 -91AB9451JA



02432 Ø 60 mm
junta cónica tubo de escape
oe: 6745092



02433 Ø 75 mm
junta cónica tubo de escape 1.6 16V
oe: 6789153



02756
soporte tubo escape 1.6 i 16V - 1.8 TD
oe: 6679949



04269
soporte tubo de escape 1.3 - 1.6 16V
oe: 1022729



04270
soporte tubo de escape 1.3
oe: 1016405



04840
soporte tubo de escape centro 1.8 TD
oe: 4042064

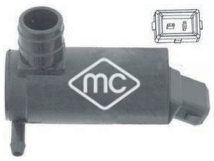

02057
bomba limpiaparabrisas
oe: 6157734 -6170854



02067
bomba limpiaparabrisas
oe: 7003178 -1652613

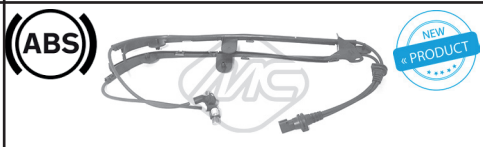

50135
sensor velocidad rueda - ABS eje trasero ambos lados 1.6 16V - 1.8 TD
oe: 96FB2B372CD -1011798



50136
sensor velocidad rueda - ABS eje delantero, ambos lados 1.6 16V - 1.8 TD
oe: 1090645 -1011346

CANALIZACIONES DE AGUA:

FIESTA 950 (1976-1989)
FIESTA 1100 (1976-1989)
FIESTA 1300 (1976-1983)

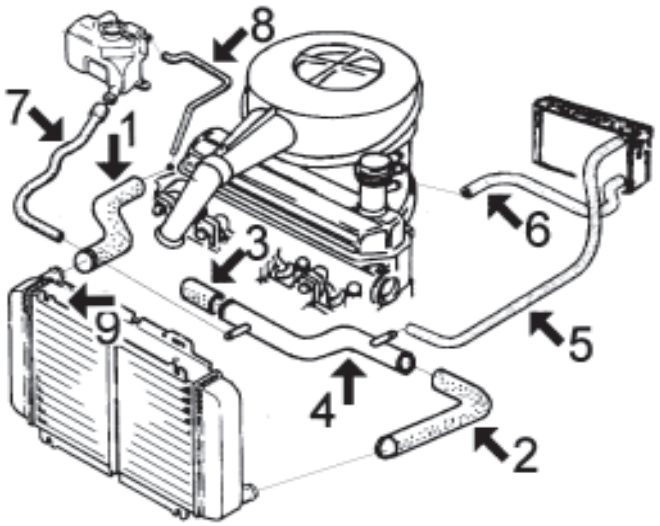

1-	7591	mgto superior radiador 950-1100 '76 a '83
	7574	mgto superior radiador 950-1100 '83 a '89
	n/d	mgto superior radiador 1300 hasta '83
2-	*5972*	mgto inferior radiador 950-1100 '76 a '83
	7575	mgto inferior radiador 950-1100 '83 a '89
	n/d	mgto inferior radiador 1300 hasta '83
3-	7545	mgto tubo metálico a bomba de agua todos
4-	n/d	tubo metálico 950-1100 hasta '83
	3014	tubo metálico 950-1100 desde '83 hasta '89
	n/d	tubo metálico 1300 hasta '83
5-	5988	mgto de calefactor a tubo metálico 950-1100-1300
6-	7833	mgto de calefactor a colector de admisión 950-1100-1300
7-	116	mgto de botella a radiador 950-1100-1300 hasta '83: Cortar de rollo MC-116 Ø 8x14 mm, longitud 1050 mm
	8197	mgto de botella a tubo metálico, 950-1100 desde '83 hasta '89
8-	7989	mgto sobrante de botella a tapa de termostato, 950-1100 desde '83
9-	3607	tapón de radiador 0,7 bar

FIESTA 1300 modelo '83 (BL, 1983-1986) - 1600/XR2, (HL, 1983-1989) y
FIESTA 1400 modelo '86, (HL, 1986-1989),

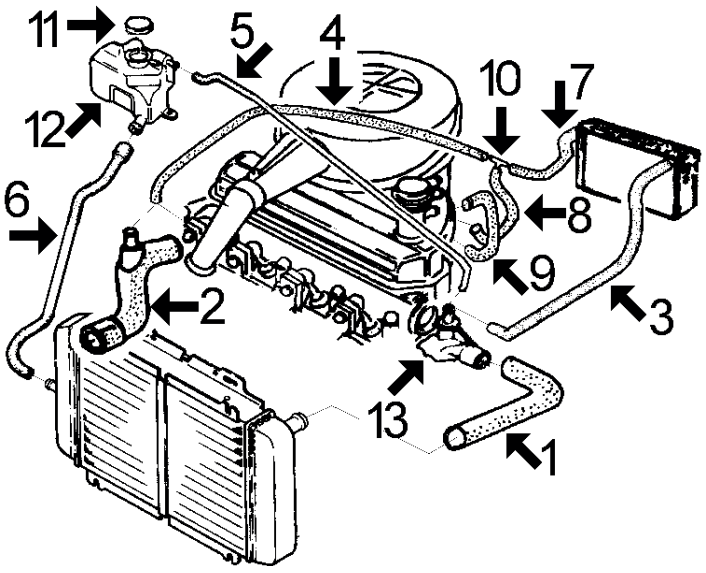

1-	n/d	mgto superior radiador 1300-1400 y XR2
2-	n/d	mgto inferior radiador 1300
	8760	mgto inferior radiador 1400 y XR2 (con boquilla para 3ª via)
3-	7881	mgto de calefactor a termostato 1300
	8026	mgto de calefactor a termostato 1400 y XR2
4-	7882	mgto de bomba a racor empalme 1300 (1er tramo de bomba a calefactor)
	118	mgto de boquilla en mgto inferior a racor de empalme 1400 y XR2 (1er. tramo de mgto a calefact.) Cortar de rollo MC-118 Ø 13x19, long. 900 mm
5-	7301	mgto de sobrante de botella a termostato
6-	8198	mgto de botella a radiador
7-	8040	mgto de racor empalme a calefactor
8-	8027	mgto de racor empalme a colector (versiones sin stárter automático)
	8204	mgto de racor empalme a carburador (versiones con stárter automático)
9-	8203	mgto de colector a carburador (sólo versiones con stárter automático)
10-	2717	racor empalme mgtos calefacción
11-	3607	tapón botella expansión hasta '85 (metálico)
	3561	tapón botella expansión desde '85 (plástico)
12-	*3508*	botella de expansión desde '85
13-	n/d	tapa de termostato

8360 juego mgtos degasificadores motores HL (1.4-1.6)

© INDUSTRIAL METALCAUCHO, S.L.U.

FIESTA 1600 Diesel (1984-1988)

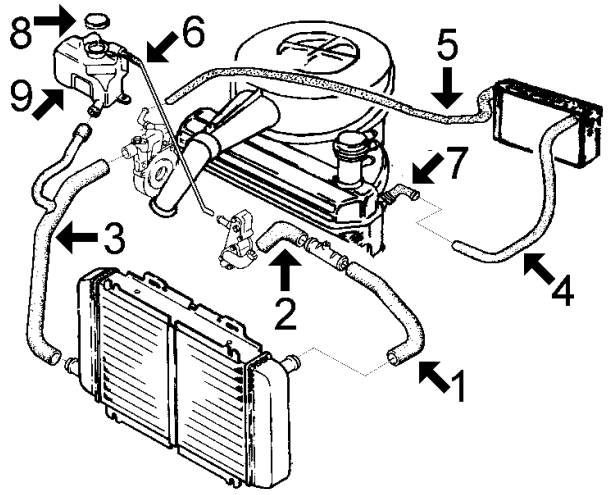

1-	n/d	mgto superior radiador, 1er. tramo
2-	n/d	mgto superior radiador, 2º tramo
3-	n/d	mgto inferior radiador hasta 4/'86
	n/d	mgto inferior radiador desde 4/'86
4-	8031	mgto de calefactor a boquilla en culata
5-	8035	mgto de calefactor a bomba de agua
6-	7301	mgto de sobrante de botella a caja termostato
7-	3061	boquilla metálica roscada en culata
8-	3607	tapón botella de expansión hasta '85 (metálico)
	3561	tapón botella de expansión desde '85 (plástico)
9-	*3508*	botella de expansión desde '85

FIESTA 1100 - 1300 (BL) modelo '89

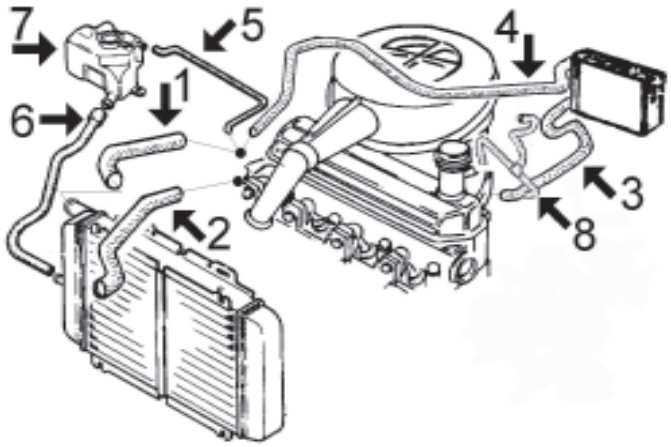

1-	7985	mgto superior de radiador 1.1 todos y 1.3 sin aire acondicionado
	8786	mgto superior radiador 1.3 con aire acondicionado
2-	7986	mgto inferior de radiador 1.1 todos y 1.3 sin aire acondicionado
	8787	mgto inferior radiador 1.3 con aire acondicionado
3-	8038	mgto de calefactor a colector de admisión
4-	8039	mgto de calefactor a tapa de termostato
5-	7989	mgto de sobrante de botella a termostato
6-	8198	mgto de botella a radiador
7-	3561	tapón botella de expansión
	3509	botella de expansión
8-	8744	mgto de carburador/bloque inyector a colector

FIESTA 1400 - 1600 cc (HL) modelo '89, hasta 8/'96:

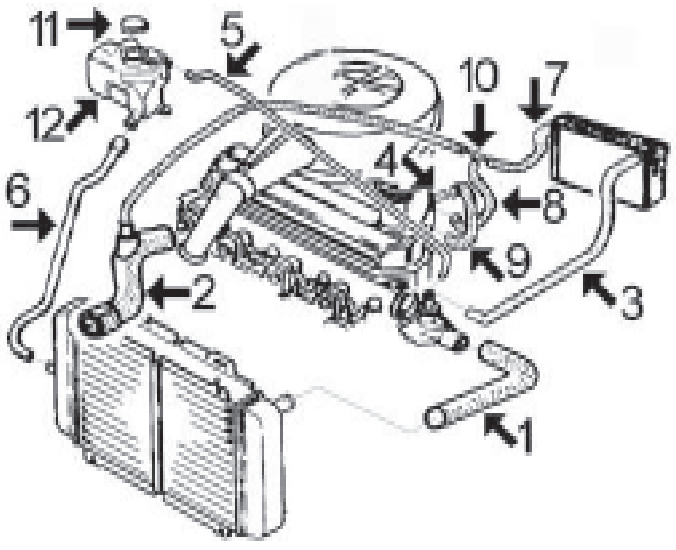

1-	7822	mgto superior radiador
2-	8760	mgto inferior radiador 1.4 sin aire acondicionado
	8745	mgto inferior radiador 1.4 con aire acondicionado hasta 1/'94
	8759	mgto inferior radiador 1.4 con aire acondicionado desde 1/'94
	8760	mgto inferior radiador 1.6
3-	8199	mgto de calefactor a termostato
4-	3061	boquilla en culata (codo, aluminio)
	3126	boquilla en culata (recta, aluminio)
5-	7301	mgto de sobrante de botella a tapa de termostato
6-	8197	mgto de botella a radiador
7-	8040	mgto de racor empalme a calefactor
8-	8027	mgto de racor empalme a colector de admisión
9-	8203	mgto de carburador a colector 1400, sólo versiones con stárter automático
	8204	mgto de carburador a colector 1600, sólo versiones con stárter automático
10-	2717	racor empalme tubos de calefacción
11-	3561	tapón botella de expansión (1,20 bar)
12-	3509	botella de expansión

8360 juego mgtos desvaporizadores

FIESTA 1.8 DIESEL - COURIER de '89 hasta ´96:

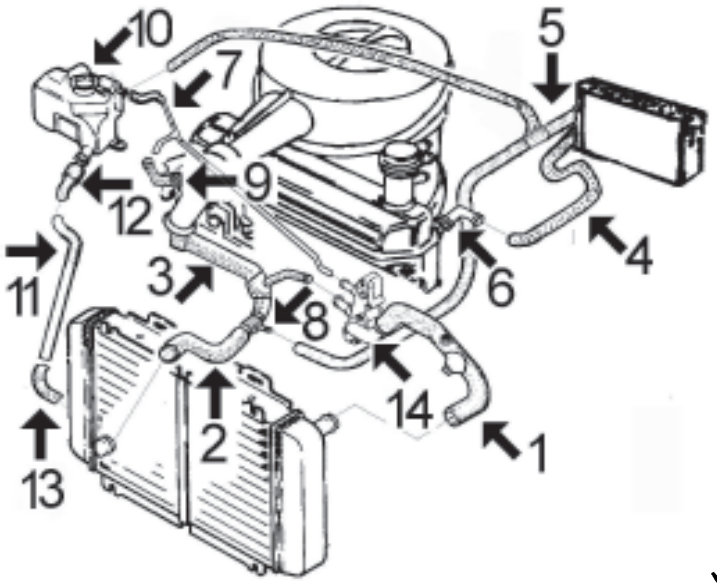

1-	7853	mgto superior radiador
2-	8276	mgto inferior radiador
3-	8138	mgto de bomba de agua a termostato y a racor empalme con mgto inferior de radiador
4-	8200	mgto de calefactor a boquilla roscada en culata
5-	8201	mgto de calefactor a racor empalme hasta 12/'93
	8761	mgto de calefactor a racor y botella desde 12/'93 (3 vias)
6-	3061	boquilla metálica roscada en culata (codo)
	3126	boquilla metálica roscada en culata (recta)
7-	8291	mgto de sobrante de botella a termostato
8-	3066	tubo de agua metálico en mgto inferior
9-	3149	racor en culata (banjo) Ø 8 mm
10-	3561	tapón botella de expansión
	3509	botella de expansión
11-	n/d	tubo metálico de botella a radiador hasta 12/'93
12-	n/d	mgto de botella a tubo metálico hasta 12/'93
13-	8027	mgto de tubo metálico a radiador hasta 12/'93
14-	3606	tapa de termostato
	4845	cuerpo de termostato con junta

8361 juego mgtos desvaporizadores



03014
tubo de agua 1.0 (FBD) - 1.1 (FBD)

oe: 6133569



03061
boquilla en culata 1.8 D

oe: 1592026



03066
tubo de agua metálico debajo 1.8 D

oe: 6180946



03089
tubo de agua metálico 1.6 - 1.6 i 16V - 1.8 16V

oe: 1057173



03113
tapa de termostato 1.0 (FBD) - 1.1 (FBD)

oe: 6814635



03126
boquilla en culata (aluminio)

oe: 6148087 -6733022



03142
tapa de termostato 1.3

oe: 1027596



03149
boquilla en culata 1.8 D

oe: 6720378



03150
tapa de termostato 1.3

oe: 1002815



03151
tapa de termostato 1.8 D - 1.8 DI

oe: 1031904



03509
botella de expansión 1.3

oe: 89FB8K218AE -1004005



03512
botella de expansión

oe: 6134285 -6134284

© INDUSTRIAL METALCAUCHO, S.L.U.



03561
tapón botella de expansión 1.3 - 1.8 D

oe: 7267962



03576
botella de expansión 1.4 i - 1.8 D - 1.8 DI

oe: 1102678



03577
tapa de termostato 1.8 D

oe: 1112977



03579
botella de expansión delante 1.8 16V

oe: 1047497 -1047496



03712
caja de termostato completa 1.8 D - 1.8 DI

oe: 6193670 -1093990



03814
tapa con termostato

oe: 1358178



04844
caja entrada agua con junta 1.4 i

oe: 1531004 -1221325



05119
mgto inferior radiador debajo 1.8 D

oe: SE021117207A



07301
mgto de sobrante de botella

oe: 84FB8B08HF



07545
mgto de tubo metálico a bomba de agua 1.0

oe: 1562258



07574
mgto superior radiador arriba 0.9 - 1.1

oe: 6112689



07575
mgto inferior radiador debajo 1.0 (FBD) - 1.1 (FBD)

oe: 6139472 -6133570



07591
mgto superior radiador arriba 0.9 - 1.1

oe: 6051492



07822
mgto superior radiador arriba

oe: 6186120

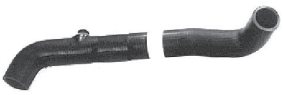

07853
mgto superior radiador arriba 1.6 D (FBD)

oe: 6182777



07985
mgto superior radiador arriba 1.3

oe: 89FB8260AC -6895396



07986
mgto inferior radiador debajo 1.3

oe: 6182778



07989
mgto de sobrante de botella a termostato 1.1

oe: 6711500 -6182763



08138
mgto de bomba de agua 1.8 D

oe: 6180942



08197
mgto de botella a tubo rígido 1.0 (WFVT) - 1.1 (WFVT)

oe: 6135053



08198
mgto de botella a radiador

oe: 6143587



08203
mgto de colector a carburador Colector de admisión
oe: 6170465



08276
mgto inferior radiador debajo 1.8 D
oe: 89FB8286DE -6199865



08686
mgto superior radiador arriba
oe: 1343C2



08745
mgto inferior radiador debajo 1.4 - 1.4 Cat.
oe: 7150273



08760
mgto inferior radiador 1.4 (FBD)
oe: 6643501 -6198873



08762
mgto superior radiador arriba 1.3
oe: 96FB8B274AG -1040654



08769
mgto inferior radiador debajo 1.4 i
oe: 96FB8B273CD -1037314



08772
mgto superior radiador arriba 1.8 D
oe: 1049440



08773
mgto inferior radiador debajo 1.8 D
oe: 1049439



08774
mgto inferior radiador debajo 1.8 D
oe: 1086229



08786
mgto superior radiador con a/c arriba 1.3
oe: 7176585



08787
mgto inferior radiador con a/c debajo 1.3
oe: 6998371



04822
válvula de calefacción 1.8 D
oe: 1047752 -1014585



05988
mgto calefactor 0.9 - 1.1
oe: 1562615



06159
intercambiador de calor 1.8 DI
oe: 1306342 -2M5Q6B624BC



07370
mgto de calefactor a bomba de agua Salida 1.3
oe: 1423786



07833
mgto calefactor 1.3
oe: 6114422

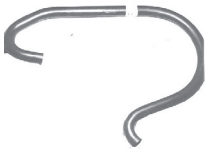

07881
mgto de calefactor 1.3
oe: 1604864

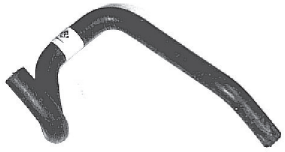

08038
mgto calefactor Entrada 1.1 - 1.3
oe: 6186538



08039
mgto calefactor Salida
oe: 6895393 -6178705



08040
mgto calefactor Salida 1.1 - 1.3
oe: 6895394 -6178704

© INDUSTRIAL METALCAUCHO, S.L.U.



08199
mgto calefactor Entrada

oe: 6164296 -6179054



08200
mgto calefactor 1.8 D

oe: 6202491



08201
mgto de calefactor a racor 1.8 D

oe: 6202492



08360
jgo mgtos desvaporizadores

oe: 6196128 -6196127



09274
jgo mgtos desvaporizadores 1.8 D

oe: 1479081



00669
tapon cárter aceite 1.4 i - 1.8 D - 1.8 DI

oe: 6732529 -14541117



02020 Ø 15 mm
arandela carter nylon 1.3

oe: 1454118



02021
arandela cárter

oe: 1005593



02903
tapón cárter de aceite

oe: 1013938

SUSPENSION DELANTERA y SOPORTES DE MOTOR:

FIESTA todos modelos hasta '89

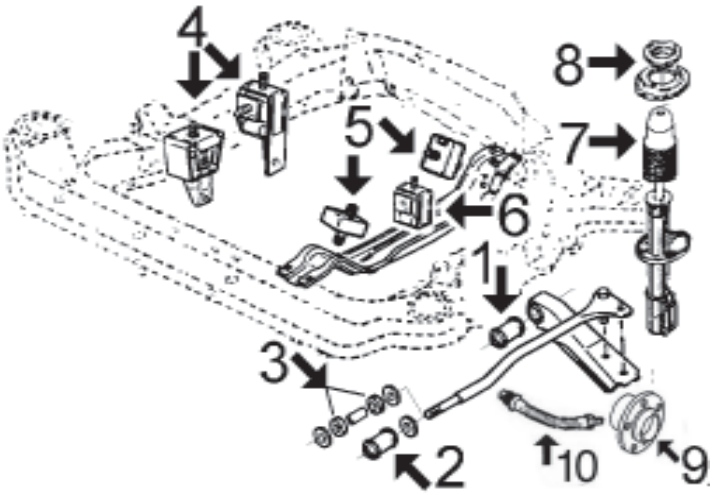

1-	*429*	silentbloc brazo delantero
2-	n/d	silentbloc tirante brazo hasta '83
3-	775	silentblocs (poliuretano) tirante brazo delantero desde '83 hasta '89
4-	n/d	soporte de motor derecho 950 y 1100 hasta '83
	2484	soporte de motor derecho 950 y 1100 desde '83
	929	soporte de motor derecho 1.4 y 1.6 XR2 desde modelo '83 y 1.6 Diesel desde '84 hasta '86
	2368	soporte de motor derecho 1.6 Diesel desde '86
5-	441	soporte de motor delantero y trasero todos salvo 1.6 D desde '86
	512	soporte de motor delt. y tras. 1.6 D desde '86
6-	n/d	soporte de motor izquierdo, sólo 1300 hasta '83
7-	475	capuchón amortiguador delantero
8-	2729	soporte amortiguador delantero desde '83
9-	90021	buje rueda delantera desde '83
10-	96040	latiguillo freno delantero (385 mm)

FIESTA / COURIER todos modelos desde '89 hasta '96

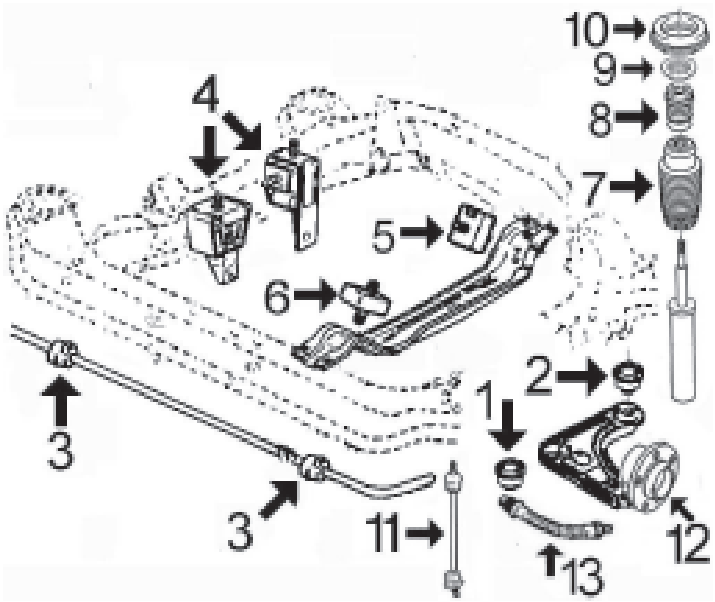

1-	980	silentbloc anterior trapecio delantero
2-	981	silentbloc posterior trapecio delantero
3-	2634	goma barra estabilizadora hasta '94, Ø 12 mm
	2632	goma barra estabilizadora hasta '94, Ø 16 mm
	2631	goma barra estabilizadora desde '94, Ø 16 mm
4-	513	soporte de motor derecho 1.1-1.3 (BL)
	2688	soporte de motor derecho 1.4-1.6 (HL)
	2624	soporte de motor derecho 1.8 Diesel
5-	441	soporte de motor delantero todos salvo Diesel
	512	soporte de motor delantero 1.8 Diesel
6-	441	soporte de motor trasero todos salvo Diesel
	833	soporte de motor trasero 1.8 Diesel
7-	2998	capuchón amortiguador delantero
8-	4265	tope de goma amortiguador delantero hasta 1/'94
	2996	tope de goma amortiguador delantero desde 1/'94
9-	n/d	rodamiento soporte amortiguador delantero
10-	2729	soporte amortiguador delantero
11-	4264	bieleta puntal barra estabilizadora 1.8 Diesel
	4263	bieleta puntal barra estabilizadora 1.1-1.3-1.4 y 1.6 gasolina
12-	90022	buje rueda delantera hasta '94
	90041	buje rueda delantera desde '94
10-	96055	latiguillo freno delantero (415 mm)

© INDUSTRIAL METALCAUCHO, S.L.U.

FORD - FIESTA I/II/III - COURIER (08/1995 - 09/2002)

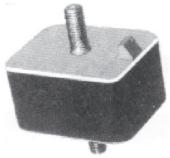

00441
soporte de motortras. posterior 1.3 - 1.8 D

oe: 6194624 -6049904



00512
soporte de motor 1.8 D

oe: 6203710



00513
soporte de motor lado de engranaje;derecha 1.1 - 1.3

oe: 7229329 -6517658



00833
soporte de motor

oe: 6170427 -1661786



00929
soporte de motor derecha;delante 1.1

oe: 6133404 -1640021

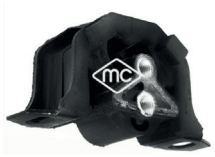

02369
soporte de motor lado de engranaje;Eje delantero 1.3

oe: 6845224 -6845223

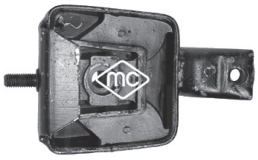

02484
soporte motor Delante, derecha 1.1 (FBD)

oe: 6160228 -6131375

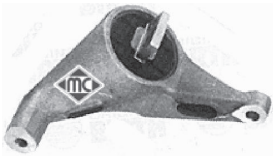

02486
soporte de motor izquierda;delante 1.3

oe: 6766045 -6766044



02625
soporte de motor lado de engranaje;derecha 1.4 (FBD)

oe: 6186726



02688
soporte de motor lado de engranaje;derecha

oe: 6161628



02992
soporte motor izquierda;delante 1.8 16V

oe: 1040404



02995
soporte motor inferior derecha;debajo 1.8 16V

oe: 6656135



02999
soporte motor derecha 1.8 D - 1.8 DI

oe: 1060402 -1021268



04000
soporte motor derecha;Eje delantero 1.3

oe: 1099547 -1060401



04001
soporte motor izquierda 1.3

oe: 1010530



04002
soporte motor posterior 1.3

oe: 1055171 -1004888



04003
soporte motor posterior;derecha 1.8 D - 1.8 DI

oe: 1059003



04370
palanca de desembrague 1.8 D

oe: 6737887



05066
soporte motor derecha;delante 1.3

oe: 1091516

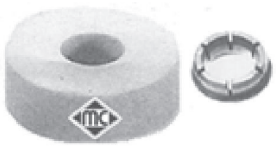

00775
jgo silentblocs tirante brazo (poliuretano)

oe: 6154160 -6140086



00980 Ø 12 mm
silentbloc anterior trapecio centro;Eje delantero abajo 1.3 - 1.8 D

oe: 1000445



00981 Ø 12 mm
silentbloc posterior trapecio exterior;Eje delantero abajo 1.3 - 1.8 D
oe: 1035929



02634 Ø 12 mm
goma barra estabilizadora interior;Eje delantero 1.3 - 1.8 D
oe: 1652936



02690 Ø 12 mm
silentbloc brazo Eje trasero 1.3 - 1.8 D
oe: 6745350



02713 Ø 10,2 mm
tirante eje completo Eje trasero;eje trasero ambos lados;izquierda;derecha 1.0
oe: 6051518



02828 Ø 12 mm
silentbloc anterior trapecio delante;Eje delantero 1.3 - 1.8 D
oe: 1055191 -1010037



02829 Ø 13 mm
silentbloc posterior trapecio posterior;Eje delantero 1.3 - 1.8 D
oe: 1063372 -1014654



02997
silentbloc brazo eje trasero ambos lados
oe: 1041979



04160
bieleta puntal barra estabilizadora Eje delantero 1.3 - 1.8 D
oe:



04262 Ø 32 mm
silentbloc articulación puente eje trasero ambos lados 1.3 - 1.8 D
oe: 7320351



04263
bieleta puntal barra estabilizadora eje delantero ambos lados 1.3 - 1.8 D
oe: 1332453 -1130273



04264
bieleta puntal barra estabilizadora ambos lados;Eje delantero 1.8 D (FVJ)
oe: 1666243



04836 Ø 12 mm
silentbloc soporte puente eje trasero ambos lados
oe: 1016439



04849 Ø 39 mm
juego retén y tapa cubo de rueda eje trasero ambos lados
oe: 1101837 -1103509



00475
capuchón amortiguador
oe: 6136219



02729
soporte amortiguador Eje delantero
oe: 6150277



02998
capuchón amortiguador Eje delantero 1.3 - 1.8 D
oe: 7379687



04032
soporte amortiguador Eje trasero
oe: 1023587



04212 Ø 12,1 mm
rodamiento soporte amortiguador Eje delantero
oe: 6112404



04265
tope de goma suspensión eje delantero, ambos lados
oe: 6167869



06002
kit soporte amortiguador con rodamiento izquierda;derecha;Eje delantero 1.3
oe: 1013794

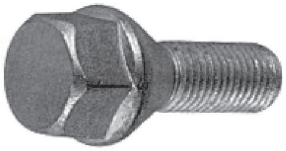

00933
tornillo rueda 1.0 (WFVT) - 1.1 (WFVT)
oe: 6069623

© INDUSTRIAL METALCAUCHO, S.L.U.

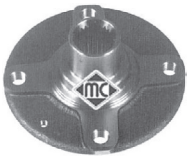

90021 Ø 35 mm
buje rueda Eje delantero 0.9

oe: 1644842



90022
buje rueda Eje delantero

oe: 6517014

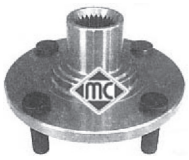

90041 Ø 39 mm
buje rueda Eje delantero 1.3 - 1.8 D

oe: 1333147 -6517013



74021 Ø 29 mm
rodamiento Eje trasero 1.4 i

oe: 1137830 -5030537



74024 Ø 39 mm
rodamiento Eje delantero 1.3 - 1.8 D

oe: 4331541 -6485018



74056 Ø 35 mm
rodamiento Eje delantero 1.4 - 1.6 D

oe: 5007040 -81AB-1215-AB -35 mm



96040 longitud: 385 mm
latiguillo de freno Eje delantero

oe: 6114613



96047 longitud: 340 mm
latiguillo de freno posterior

oe: 6714710



96054 longitud: 520 mm
latiguillo de freno delante

oe: 1201141



96055 longitud: 420 mm
latiguillo de freno Eje delantero, derecha

oe: 1021841



01075 kit **fuelle**
kit fuelle transmisión lado de rueda

oe: 1016756 Ø 24-58 mm



01079 kit **00079 fuelle**
kit fuelle transmisión lado de engranaje

oe: 1026905 Ø 21-66 mm



01186 kit **fuelle**
kit fuelle transmisión lado de engranaje

oe: 1016772 Ø 23-95 mm



01341 kit **00341 fuelle**
kit fuelle transmisión lado de engranaje

oe: 6028751 Ø 20-68 mm



01342 kit **00342 fuelle**
kit fuelle transmisión lado de engranaje

oe: 6043191 Ø 20-78 mm



01342E kit **fuelle**
kit (cono) lado de engranaje

oe: 6043191 Ø 20-78 mm



01490 kit **00490 fuelle**
kit fuelle transmisión lado de engranaje

oe: 374018 Ø 20-54 mm



01623 kit **00623 fuelle**
kit fuelle transmisión lado de rueda

oe: 6028724 Ø 20-68 mm



01623E kit **fuelle**
kit (cono) lado de rueda

oe: 6028724 Ø 20-68 mm



01197 kit **00197 fuelle**
kit fuelle cremallera dirección asistida

oe: 7138554 -1012814 Ø 14-56 mm



01534 kit **00534 fuelle**
kit fuelle cremallera dirección manual

oe: 6935233 -6127744 Ø 11-36 mm



01534C kit **fuelle**
kit crem completo

oe: 6935233 -6127744 Ø 11-36 mm



04815 Ø 42 mm
polea cigüeñal 1.8 D

oe: 6811202



04817 Ø mm - canales
polea cigüeñal

oe: 928M6B320DF -928M6B320DE



04818 Ø 14 mm
polea cigüeñal 1.8 DI

oe: 1079188 -1100051



04820 Ø 130 mm - canales
polea cigüeñal

oe: 7053799 -6186295



04838 Ø 42 mm
polea cigüeñal 1.8 D

oe: 1005817



04847 Ø 127 mm - 5 canales
polea cigüeñal

oe: 1087320



04752
tensor correa alternador 1.8 DI

oe: 5M5Q10D310AB -5M5Q10D310AA



05326
rodillo tensor correa alternador 1.8 D

oe: 1139951 -7109163



08744
mgto de carburador a colector Colector de admisión

oe: 6895398



00442
casquillo cremallera manual

oe: 6076533 21.5



02905
cruceta caña de dirección 1.3 - 1.8 D

oe: 7257202

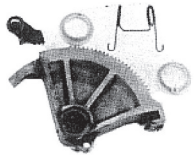

00325
serreta pedal embrague

oe: 88AB7L609AA -6186200



00418
cubrepedal freno y embrague 1.3 - 1.8 D

oe: 6168375



05925
bomba de embrague 1.3 - 1.4 i - 1.8 D

oe: 1032202 -1038217

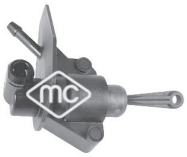

05928
bomba de embrague (plástico) 1.4 i - 1.8 D - 1.8 DI

oe: 1219805 -1073706



80114 longitud: 673/373 mm
cable embrague manual

oe: 89FB7K553AA -6612561

80145 longitud: 646/360 mm
cable embrague manual

oe: 6900282



00054
soporte tubo de escape 1.3 - 1.4 i - 1.8 D

oe: 1428278000



00232
soporte tubo de escape centro y detrás 1.3 - 1.8 D

oe: 6120254



00247
soporte tubo de escape

oe: 6053849

© INDUSTRIAL METALCAUCHO, S.L.U.

FORD - FIESTA I/II/III - COURIER (08/1995 - 09/2002)



02420
soporte tubo de escape

oe: 6882943 -6827033



02431 Ø 50 mm
junta cónica tubo de escape 1.1 - 1.3 - 1.6 XR2i

oe: 854947 -91AB9451JA



02433 Ø 75 mm
junta cónica tubo de escape 1.6 i 16V - 1.8 16V - 1.8 XR2i 16V

oe: 6789153



02756
soporte tubo escape 1.3 - 1.8 D - 1.8 DI

oe: 6679949



02757
soporte tubo de escape

oe: 7092700



04840
soporte tubo de escape centro 1.3 - 1.8 D - 1.8 DI

oe: 4042064

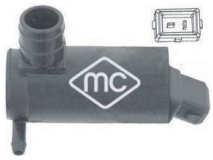

02057
bomba limpiaparabrisas 1.3 - 1.8 D

oe: 6157734 -6170854



02067
bomba limpiaparabrisas 1.3 - 1.8 D

oe: 7003178 -1652613

CANALIZACIONES DE AGUA:

FIESTA - COURIER - PUMA 1.3i motor de gasolina HCS hasta 5/'99:

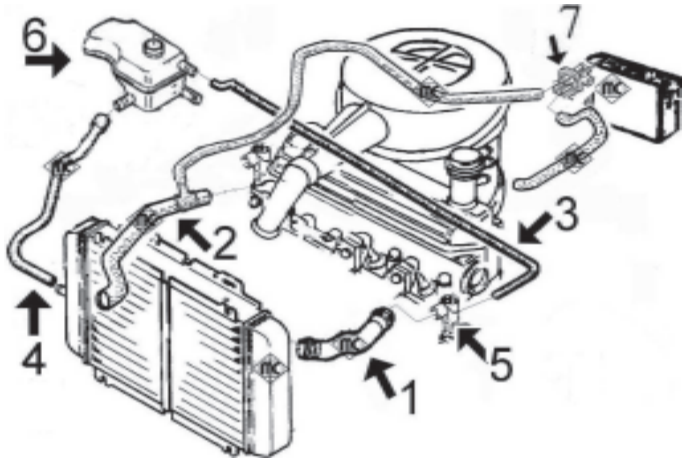

1- 8762 mgto superior radiador hasta 1/'98
8763 mgto superior radiador desde 1/'98
2- 8783 mgto inferior radiador sin aire acondicionado (conjuntamente con mgtos de calefacción)
8764 mgto inferior radiador con aire acondicionado (conjuntamente con mgtos de calefacción)
3- 8765 mgto de botella a tapa de termostato
4- 8766 mgto de botella a radiador
5- 3150 tapa de termostato hasta 1/'98
3142 tapa de termostato desde 1/'98
6- 3561 tapón botella de expansión
3576 botella de expansión
7- 4822 válvula de calefacción

FIESTA - COURIER - PUMA 1.25-1.4-1.6 motores de gasolina ZETEC-16v

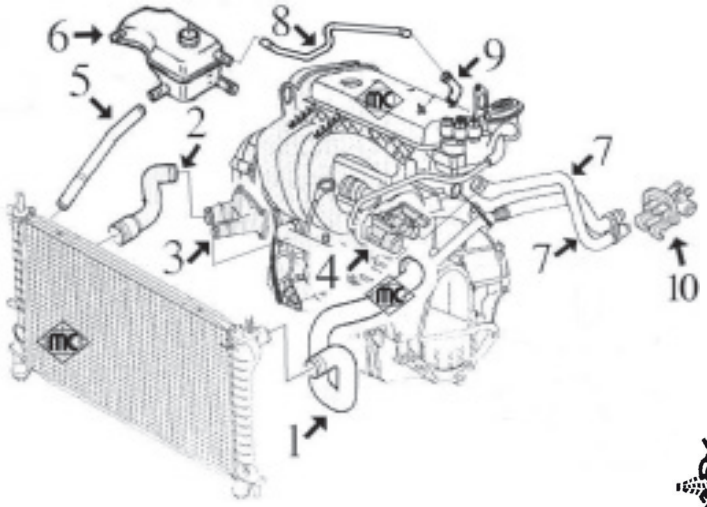

1- 8767 mgto superior radiador
2- 8768 mgto inferior radiador sin aire acondicionado
8769 mgto inferior radiador con aire acondicionado
3- 3577 tapa de termostato
4- 4844 cuerpo aluminio conexión mgtos
5- 8766 mgto de botella a radiador
6- 3576 botella de expansión
3561 tapón botella de expansión
7- 8771 mgto doble de calefactor a culata y tapa de termost.
8- 8770 mgto de sobrante de botella a culata
9- 3140 boquilla en culata
10- 4822 válvula de calefacción



8778 jgo mgtos desvaporizadores

FIESTA - COURIER - PUMA 1.3i motor de gasolina Duratec-8v EFI desde 5/'99

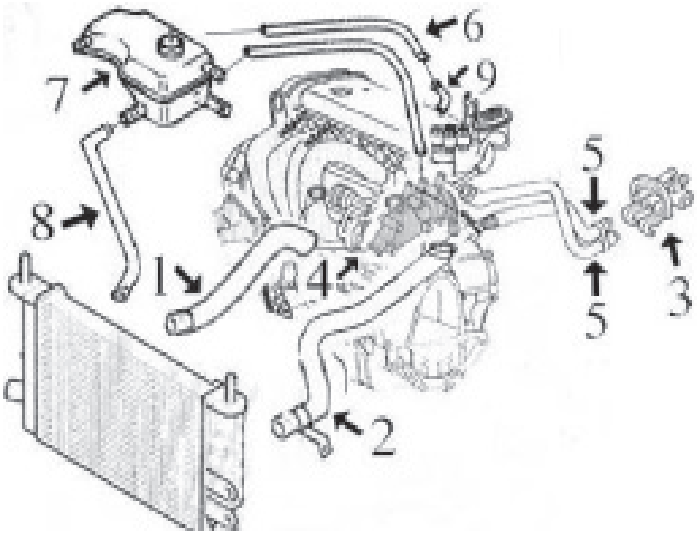

1- n/d mgto superior radiador
2- n/d mgto inferior radiador
3- 4822 válvula de calefacción
4- 3709 cuerpo completo con termostato, tapa y juntas
5- n/d jgo mgtos de calefactor a cuerpo termostato
6- 8770 mgto de sobrante de botella a culata
7- n/d botella de expansión
3561 tapón botella de expansión
8- 8766 mgto de botella a radiador
9- 3140 boquilla aluminio en culata

© INDUSTRIAL METALCAUCHO, S.L.U.

FIESTA - COURIER 1.8 Diesel motor Kent hasta 4/'99:

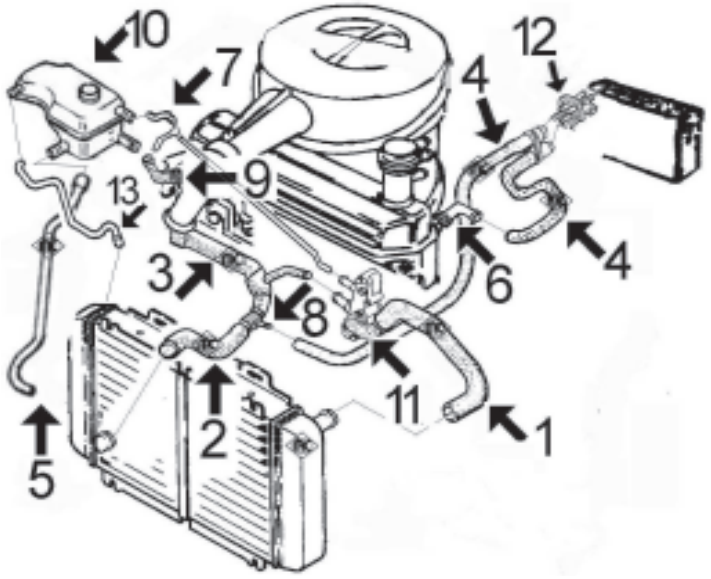

1-	8772	mgto superior radiador
2-	8773	mgto inferior radiador hasta 1/'99
	8774	mgto inferior radiador desde 1/'99
3-	8138	mgto de bomba de agua a tapa y tubo metálico
4-	8777	mgto doble de calefacción
5-	8766	mgto de botella a radiador
6-	3126	boquilla en culata, recta (alternativamente a 3061)
	3061	boquilla en culata, codo (alternativamente a 3126)
7-	8776	mgto de sobrante de botella a culata y caja termost.
8-	3066	tubo de agua metálico
9-	3149	boquilla en culata (alternativamente a 3152)
	3152	boquilla en culata (alternativamente a 3149)
10-	3576	botella de expansión
	3561	tapón botella de expansión
11-	4845	cuerpo de termostato
	3151	tapa de termostato
12-	4822	válvula de calefacción
13-	8775	mgto de sobrante de botella a radiador

FIESTA - COURIER 1.8 Diesel motor Lynx desde 4/'99:

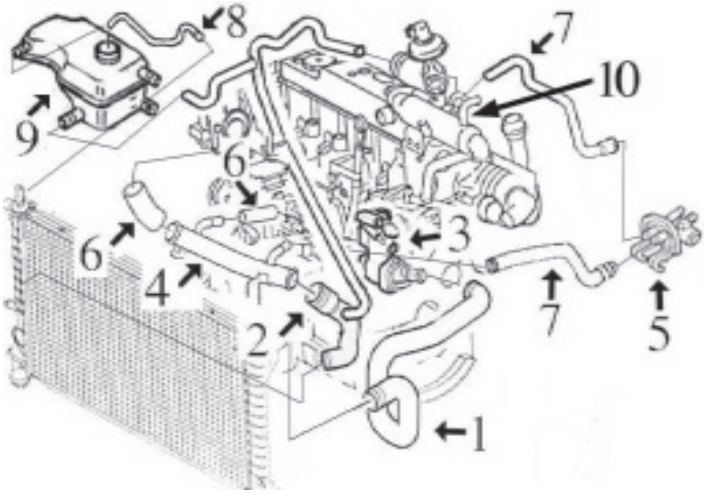

1-	9141	mgto superior radiador
2-	9142	mgto inferior radiador, a botella e intercambiador
3-	4845	cuerpo de termostato completo
	3151	tapa de termostato
4-	3191	tubo de agua metálico
5-	4822	válvula de calefacción
6-	9131	jgo mgtos de tubo metálico a bomba y a caja termost.
7-	9140	jgo mgtos de entrada/salida calefactor
8-	8775	mgto de sobrante de botella a radiador
9-	3576	botella de expansión
	3561	tapón botella de expansión
10-	5912	intercambiador de calor agua/aceite

	9273	mgto desvaporizador
	9274	jgo mgtos desvaporizador



CANALIZACIONES TURBOCOMPRESOR motor Lynx 1.8TdDi

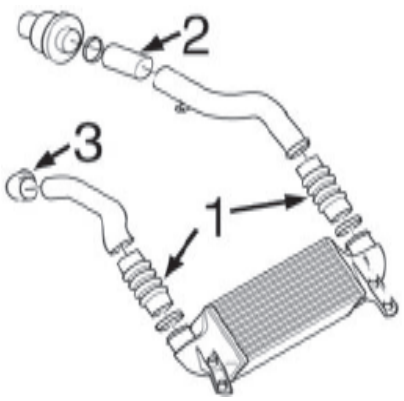

1-	9286	mgto de entrada/salida intercambiador
2-	n/d	mgto de silenciador a tubo rígido
3-	9182	mgto codo de tubo rígido



03140
tapa de termostato

oe: 1008789



03142
tapa de termostato 1.3 i

oe: 1027596



03149
boquilla en culata 1.8 D

oe: 6720378



03150
tapa de termostato

oe: 1002815



03151
tapa de termostato D 1.8

oe: 1031904

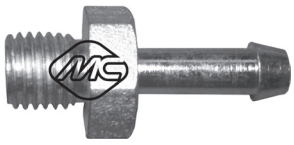

03152
boquilla en culata D 1.8

oe: 6574963



03191
tubo de agua metálico 1.8 D

oe: 1139037



03561
tapón botella de expansión

oe: 7267962



03576
botella de expansión D 1.8

oe: 1102678



03577
tapa de termostato

oe: 1112977



03606
tapa de termostato 1.8 D

oe: 6189058



03712
caja de termostato completa D 1.8 - TD 1.8

oe: 6193670 -1093990



04844
caja entrada agua con junta 1.25 i 16V - 1.4 i 16V - 1.6 16V Sport

oe: 1531004 -1221325

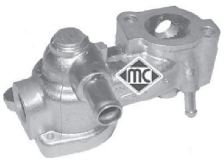

04845
cuerpo de termostato 1.8 DI

oe: 6585512 -1079905



08138
mgto de bomba de agua 1.8 D

oe: 6180942



08291
mgto de sobrante de botella 1.8 D

oe: 6550210



08762
mgto superior radiador arriba

oe: 96FB8B274AG -1040654



08763
mgto superior radiador arriba

oe: 1059164



08764
mgto inferior radiador debajo 1.3 i

oe: 1060394



08765
mgto de botella a tapa termostato 1.3 i

oe: 1059162



08766
mgto de botella a radiador

oe: 1040659

© INDUSTRIAL METALCAUCHO, S.L.U.



08767
mgto superior radiador arriba 1.25 i 16V - 1.4 i 16V - 1.6 16V Sport
oe: 1037315



08768
mgto inferior radiador debajo 1.25 i 16V - 1.4 i 16V
oe: 96FB8B273DD -1040652



08769
mgto inferior radiador debajo 1.25 i 16V - 1.4 i 16V - 1.6 16V Sport
oe: 96FB8B273CD -1037314



08770
mgto de sobrante botella a bloque
oe: 1106512 -1041214



08772
mgto superior radiador arriba D 1.8
oe: 1049440



08773
mgto inferior radiador debajo D 1.8
oe: 1049439



08774
mgto inferior radiador debajo D 1.8
oe: 1086229



08775
mgto de botella a radiador 1.8 D
oe: 1049432

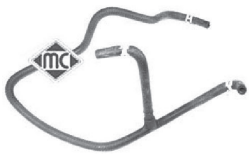

08776
mgto de sobrante botella a tapa termostato 1.8 D
oe: 1049429



08783
mgto inferior radiador debajo 1.0 i - 1.3 i
oe: 1060396



09131
juego mgtos de tubo metálico a caja 1.8 D
oe: 1111839 -1139030



09141
mgto superior radiador 1.8 D
oe: 1119715



09142
mgto inferior radiador 1.8 D
oe: 1137687



04822
válvula de calefacción D 1.8 - TD 1.8
oe: 1047752 -1014585



06159
intercambiador de calor 1.8 DI
oe: 1306342 -2M5Q6B624BC



08761
mgto de calefactor a culata y botella 1.8 D
oe: 7031472



08771
mgto doble de calefactor a culata y tapa de termost 1.25 i 16V - 1.4 i 16V
oe: 1104236 -1087547



08777
mgto doble de calefacción 1.8 D
oe: 1086230



09140
jgo mgtos calefactor 1.8 D
oe: 1123183 -1123174



09182
mgto codo de tubo rígido
oe: 1229491 -1349832



09286
mgto entrada/salida intercambiador 1.8 D - 1.8 DI
oe: 1229499

FORD - FIESTA IV - COURIER - PUMA (08/1995 - 09/2002)



08778
jgo mgtos desvaporizadores 1.25 i 16V - 1.4 i 16V - 1.6 16V Sport

oe: 1136553 -1110745



09273
mgto desvaporizador 1.8 D

oe: 1336349



09274
jgo mgtos desvaporizadores 1.8 D

oe: 1479081



00669
tapon cárter aceite TD 1.8

oe: 6732529 -14541117



02020 Ø 15 mm
arandela carter nylon D 1.8

oe: 1454118



02021
arandela cárter D 1.8 - TD 1.8

oe: 1005593



02903
tapón cárter de aceite D 1.8 - TD 1.8

oe: 1013938



03705
tapón llenado aceite 1.7 16V

oe: 1018103



05912
intercambiador de calor agua/aceite 1.8 D

oe: 1079204

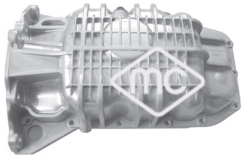

05937
cárter de aceite 1.6 16V Sport

oe: 1121127

© INDUSTRIAL METALCAUCHO, S.L.U.

SUSPENSION DELANTERA y SOPORTES DE MOTOR:

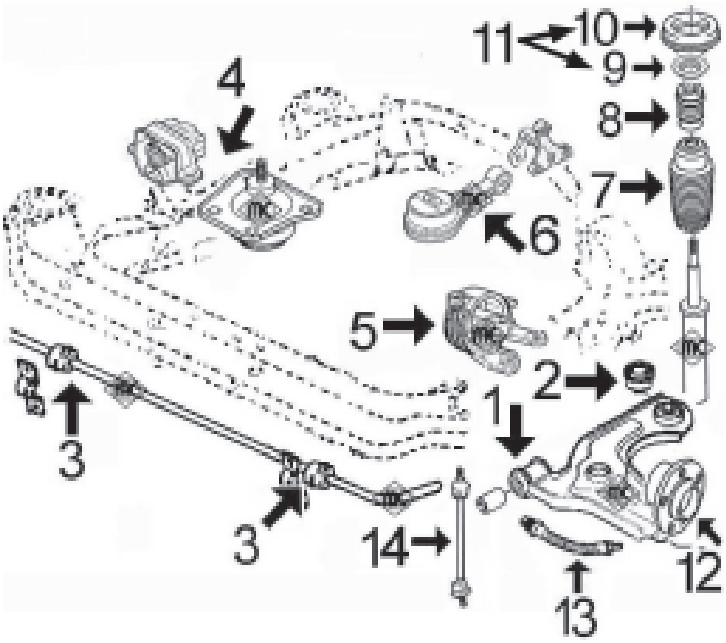

1- 2828 silentbloc anterior trapecio delantero
2- 2829 silentbloc posterior trapecio delantero
3- 4267 goma para barra estabiliz. de Ø 15 mm -Fiesta
2631 goma para barra estabiliz. de Ø 16 mm -Courier
4- 4000 soporte motor derecho 1.25/1.4/1.6 gasolina
5066 soporte motor derecho 1.3 Duratec desde 5/'99
2999 soporte motor derecho Diesel
5- 4001 soporte motor izquierdo
6- 4002 soporte motor trasero gasolina
4003 soporte motor trasero diesel
7- 2998 capuchón amortiguador delantero
8- 2996 tope de goma amortiguador delantero
9- 4210 rodamiento soporte amortiguador delantero
10- 4018 soporte superior amortiguador delantero
11- 6002 kit soporte amortiguador con rodamiento
12- 90041 buje rueda delantera
13- 96055 latiguillo freno delantero (415 mm)
14- 4263 bieleta puntal barra estabilizadora

SUSPENSION TRASERA berlina (NO Courier):

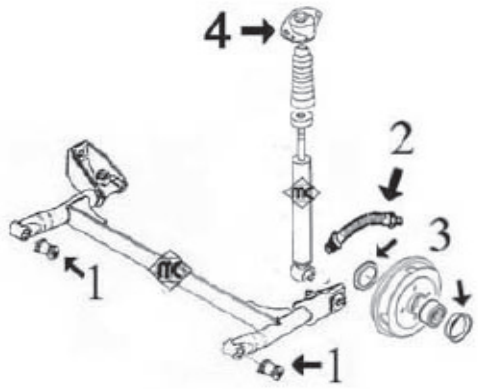

1- 4836 silentbloc soporte puente tras. Fiesta (no Courier)
2- 96062 latiguillo freno trasero (335 mm)
3- 4849 juego retén y tapa cubo rueda trasera
4- 4032 soporte amortiguador trasero

FORD - FIESTA IV - COURIER - PUMA (08/1995 - 09/2002)



02999
soporte motor derecha D 1.8

oe: 1060402 -1021268



04000
soporte motor derecha;Eje delantero

oe: 1099547 -1060401



04001
soporte motor izquierda D 1.8 - TD 1.8

oe: 1010530



04002
soporte motor posterior

oe: 1055171 -1004888



04003
soporte motor posterior;derecha D 1.8 - TD 1.8

oe: 1059003



02631 Ø 16 mm
goma barra estabilizadora interior;Eje delantero

oe: 1035515 -7102392



02634 Ø 12 mm
goma barra estabilizadora interior;Eje delantero 1.8 D

oe: 1652936



02828 Ø 12 mm
silentbloc anterior trapecio delante;Eje delantero D 1.8 - TD 1.8

oe: 1055191 -1010037



02829 Ø 13 mm
silentbloc posterior trapecio posterior;Eje delantero D 1.8 - TD 1.8

oe: 1063372 -1014654



02997
silentbloc brazo eje trasero ambos lados D 1.8 - TD 1.8

oe: 1041979



04160
bieleta puntal barra estabilizadora Eje delantero D 1.8 - TD 1.8

oe:



04262 Ø 32 mm
silentbloc articulación puente eje trasero ambos lados D 1.8 - TD 1.8

oe: 7320351



04263
bieleta puntal barra estabilizadora eje delantero ambos lados D 1.8 - TD 1.8

oe: 1332453 -1130273



04267 Ø 15 mm
goma barra estabilizadora Ø 15 mm interior;Eje delantero

oe: 1003609



04836 Ø 12 mm
silentbloc soporte puente eje trasero ambos lados D 1.8 - TD 1.8

oe: 1016439



04849 Ø 39 mm
juego retén y tapa cubo de rueda eje trasero ambos lados

oe: 1101837 -1103509



04855
bieleta puntal barra estabilizadora Eje delantero D 1.8 - TD 1.8

oe: Y125613B4384C -1146150



02996
ope de goma amortiguador Eje delantero

oe: 6532212



02998
capuchón amortiguador Eje delantero D 1.8 - TD 1.8

oe: 7379687



04018
soporte amortiguador Eje delantero 1.7 16V

oe: V97FB3K155AA -1039001



04032
soporte amortiguador Eje trasero D 1.8 - TD 1.8

oe: 1023587

© INDUSTRIAL METALCAUCHO, S.L.U.



05685 Ø 45 mm
rodamiento transm dx docus '05- Eje delantero TD 1.8
oe: 1459756 -1061831



06002
kit soporte amortiguador con rodamiento izquierda;derecha;Eje delantero D 1.8
oe: 1013794

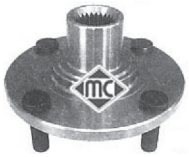

90041 Ø 39 mm
buje rueda Eje delantero D 1.8 - TD 1.8
oe: 1333147 -6517013



74021 Ø 29 mm
rodamiento Eje trasero D 1.8
oe: 1137830 -5030537



74024 Ø 39 mm
rodamiento Eje delantero D 1.8 - TD 1.8
oe: 4331541 -6485018

96054 longitud: 520 mm
latiguillo de freno delante
oe: 1201141



96055 longitud: 420 mm
latiguillo de freno Eje delantero, derecha
oe: 1021841



96062 longitud: 335 mm
latiguillo de freno posterior
oe: 1014204



01075 kit **fuelle**
kit fuelle transmisión lado de rueda
oe: 1016756 Ø 24-58 mm



01079 kit **00079 fuelle**
kit fuelle transmisión lado de engranaje
oe: 1026905 Ø 21-66 mm



01186 kit **fuelle**
kit fuelle transmisión lado de engranaje
oe: 1016772 Ø 23-95 mm



01342 kit **00342 fuelle**
kit fuelle transmisión lado de engranaje
oe: 6043191 Ø 20-78 mm



01342E kit **fuelle**
kit (cono) lado de engranaje
oe: 6043191 Ø 20-78 mm



01623 kit **00623 fuelle**
kit fuelle transmisión lado de rueda
oe: 6028724 Ø 20-68 mm



01623E kit **fuelle**
kit (cono) lado de rueda
oe: 6028724 Ø 20-68 mm



01197 kit **00197 fuelle**
kit fuelle cremallera dirección asistida
oe: 7138554 -1012814 Ø 14-56 mm



04818 Ø 14 mm
polea cigüeñal TD 1.8
oe: 1079188 -1100051



04838 Ø 42 mm
polea cigüeñal D 1.8
oe: 1005817



04847 Ø 25 mm
polea cigüeñal 1.25 i 16V - 1.4 i 16V
oe: 1087320



04853 Ø 42 mm
polea cigüeñal 1.8 D
oe: 1106411 -1085938



04752
tensor correa alternador D 1.8 - TD 1.8
oe: 5M5Q10D310AB -5M5Q10D310AA

FORD - FIESTA IV - COURIER - PUMA (08/1995 - 09/2002)



05326
rodillo tensor correa alternador D 1.8 - TD 1.8
oe: 1139951 -7109163



02905
cruceta caña de dirección 1.8 D
oe: 7257202



00418
cubrepedal freno y embrague D 1.8
oe: 6168375



05925
bomba de embrague D 1.8
oe: 1032202 -1038217

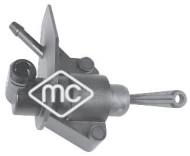

05928
bomba de embrague (plástico) D 1.8 - TD 1.8
oe: 1219805 -1073706



80145 longitud: 646/360 mm
cable embrague manual
oe: 6900282



00054
soporte tubo de escape
oe: 1428278000

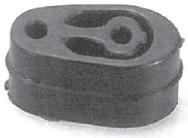

00232
soporte tubo de escape centro y detrás D 1.8
oe: 6120254



02418
soporte tubo de escape
oe: 6905927



02419
soporte tubo de escape (silicona)
oe: 6831302



02756
soporte tubo escape D 1.8
oe: 6679949

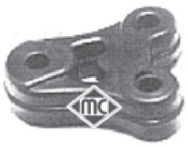

02757
soporte tubo de escape D 1.8 - TD 1.8
oe: 7092700



04269
soporte tubo de escape 1.4 i 16V - 1.6 16V Sport
oe: 1022729



04270
soporte tubo de escape
oe: 1016405



04840
soporte tubo de escape centro D 1.8
oe: 4042064

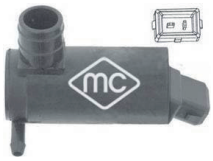

02057
bomba limpiaparabrisas D 1.8 - TD 1.8
oe: 6157734 -6170854



02067
bomba limpiaparabrisas D 1.8 - TD 1.8
oe: 7003178 -1652613



50131 sensor pasivo
sensor velocidad rueda - ABS eje delantero, ambos lados
oe: 96FB2B372BE -96FB2B372BD



50132 sensor pasivo
sensor velocidad rueda - ABS eje trasero ambos lados
oe: XS6T-2B372-CA -1087770



50135 sensor pasivo
sensor velocidad rueda - ABS eje trasero ambos lados
oe: 96FB2B372CD -1011798

© INDUSTRIAL METALCAUCHO, S.L.U.

CANALIZACIONES DE AGUA:

motores ZETEC de gasolina 1.25-1.4-1.6:

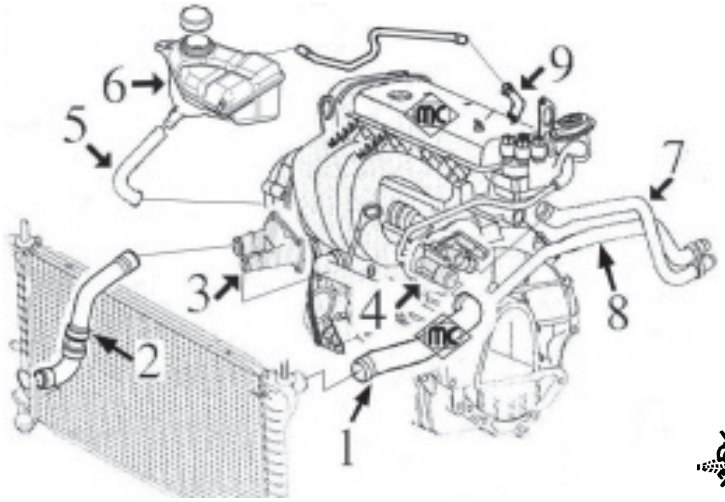

1- 9262 mgto superior radiador
2- 9263 mgto inferior radiador
3- 3806 tapa de termostato
4- 4844 caja de agua
5- 9268 mgto de botella a Y en mgto largo de calefactor
6- 3703 botella de expansión
3561 tapón botella de expansión
7- 9270 mgto del calefactor, corto
8- 9269 mgto del calefactor, largo
9- 3140 boquilla en culata (aluminio)

9275 mgto desvaporizador

motores PSA diésel 1.4TDCi/DV4 - 1.6TDCi/DV6

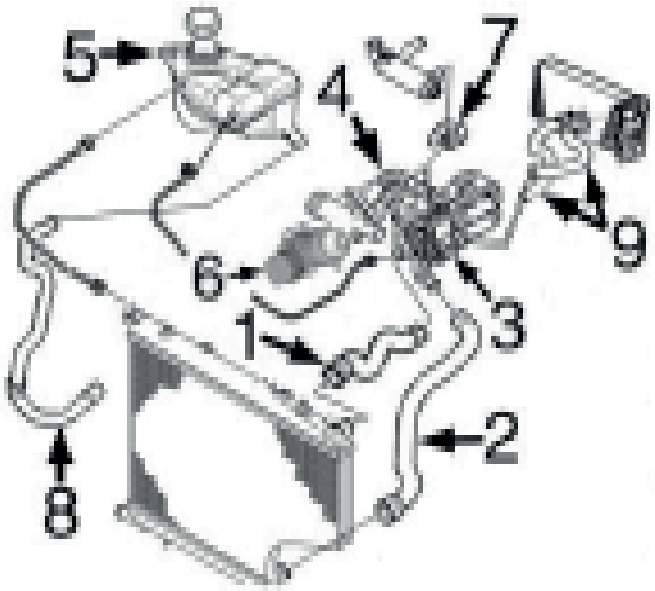

1- 9264 mgto superior radiador 1.4D
9265 mgto superior radiador 1.6D
2- 9266 mgto inferior radiador 1.4D
9267 mgto inferior radiador 1.6D
3- 3774 caja de termostato 1.4D
3800 caja de termostato 1.6D
4- 3784 mgto de bomba de agua a caja de termostato 1.4D
3785 mgto de bomba de agua a caja de termostato 1.6D
5- 3804 botella de expansión
3561 tapón botella de expansión
6- 5739 intercambiador de calor
7- 9202 mgto de tubo a filtro de partículas
8- 9341 mgto de botella a radiador
9- 9271 jgo mgtos calefactor 1.4D-1.6D

CANALIZACIONES TURBOCOMPRESOR motor 1.4TDCi/DV4:

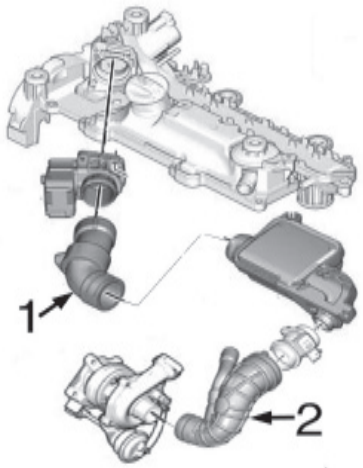

1- 9240 mgto de caudalímetro a caja hasta -'06 (salvo Euro4)
9241 mgto de caudalímetro a caja desde '06- (Euro4)
2- 9226 mgto de caja a Turbo



03140
tapa de termostato

oe: 1008789



03561
tapón botella de expansión

oe: 7267962



03703
botella de expansión

oe: 1221362



03709
cuerpo de termostato motor 1.3

oe: 1136703 -1089789



03774
cuerpo de termostato 1.4 TDCi

oe: 2S6Q8A586AD -2S6Q8A586AB



03776
caja de termostato 1.6 TDCi

oe: 1675627

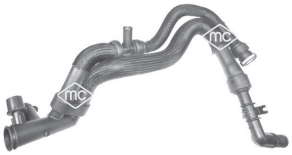

03784
mgto doble de bomba a termostato 1.4 TDCi

oe: 1202487



03785
mgto de bomba a termostato

oe: 1254380

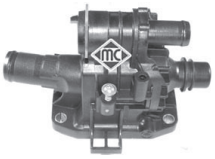

03800
caja de termostato 1.6 TDCi

oe: 1313841



03804
botella de expansión 1.4 TDCi - 1.6 TDCi

oe: 2S658K218BB -2S658K218BA



03805
caja de agua 1.6 16V - ST150

oe: 1450955 -1484876



03806
tapa de termostato

oe: 1557904 -1707050

© INDUSTRIAL METALCAUCHO, S.L.U.



03807
termostato completo ST150

oe: 4M5G8575GA -1476110



03901
tapa con termostato ST150

oe: 11531739755 -11531247125



04844
caja entrada agua con junta

oe: 1531004 -1221325



09202
mgto de tubo a filtro de partículas 1.4 TDCi - 1.6 TDCi

oe: 11537805997 -1317N7



09262
mgto superior radiador arriba

oe: 1528662 -1221273



09263
mgto inferior radiador

oe: 1546445



09264
mgto superior radiador 1.4 TDCi

oe: 1546453



09265
mgto superior radiador arriba 1.6 TDCi

oe: 1546457 -1334246



09266
mgto inferior radiador debajo 1.4 TDCi

oe: 1312648 -1141501



09267
mgto inferior radiador debajo 1.6 TDCi

oe: 1546463 -1360215



09268
mgto de botella a Y en mgto de calefactor

oe: 1546464 -1146196



09271
jgo mgtos calefactor 1.4 TDCi - 1.6 TDCi

oe: 1546441 -1546435



09341
mgto de botella a radiador 1.4 TDCi - 1.6 TDCi

oe: 1366134 -1546459



04822
válvula de calefacción

oe: 1047752 -1014585



09269
mgto calefactor

oe: 1546427



09270
mgto calefactor

oe: 1146199 -1547685



09226
mgto de caja a Turbo 1.4 TDCi

oe: 1148084

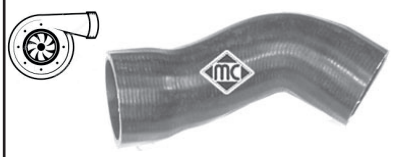

09240
mgto decaudalímetro a caja aire

oe: 1333636 -1202492



09241
mgto de caudalímetro a caja aire

oe: 1202492



09275
mgto desvaporizador

oe: 4M5G6N664BA -1337258



93045
válvula EGR 1.4 TDCi

oe: 1333611 -1363591



00669
tapon cárter aceite

oe: 6732529 -14541117



02021
arandela cárter

oe: 1005593



02051 Ø 10 mm
arandela cobre 10x20 mm

oe: 031333 -031333



02903
tapón cárter de aceite

oe: 1013938



02929
tapón cárter de aceite 1.4 TDCi - 1.6 TDCi

oe: 1146063



03642
tapón llenado aceite

oe: 1180.F9



03705
tapón llenado aceite

oe: 1018103



03839
tapa filtro de aceite 1.4 TDCi - 1.6 TDCi

oe: 1103K4 -1103K4



05211
varilla nivel aceite 1.4 TDCi

oe: 1331073



05299
varilla nivel aceite 1.25 16V - 1.4 16V - 1.6 16V

oe: 1207160



05315
varilla nivel aceite 1.6 TDCi

oe: 1349994



05397
cárter de aceite 1.4 TDCi - 1.6 TDCi

oe: 1342630



05739
intercambiador de calor con junta

oe: 1145941

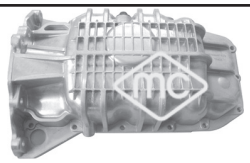

05937
cárter de aceite 1.6 16V

oe: 1121127

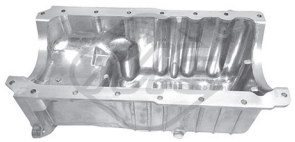

06321
carter aceite 1.3

oe: XS6E-6676-B4H



05391
filtro de gasoil 1.4 TDCi

oe: 9646231080 -9641789680



05392
filtro de gasoil 1.6 TDCi

oe: 1543178

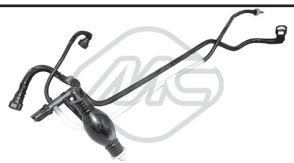

92004
jgo tubos inyección 1.4 TDCi

oe: 2S6Q9D350AF -1501910

© INDUSTRIAL METALCAUCHO, S.L.U.

SUSPENSION DELANTERA y SOPORTES DE MOTOR:

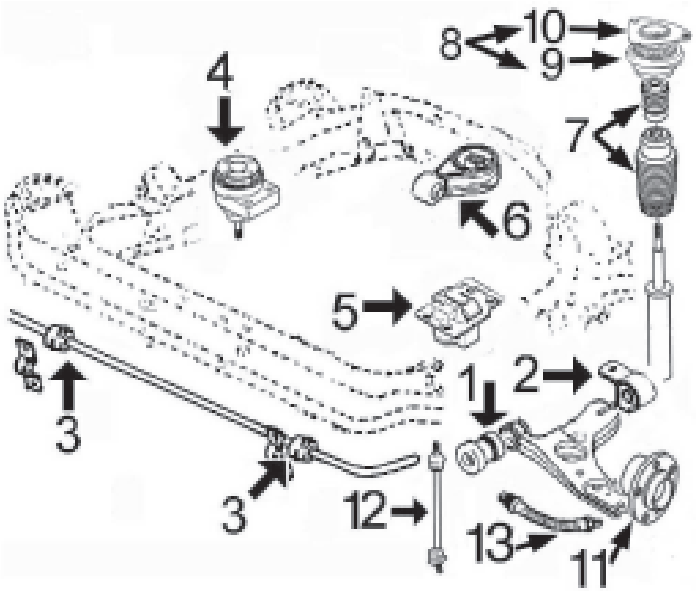

1- 4877 silentbloc anterior trapecio delantero
2- 4878 silentbloc posterior trapecio delantero
3- 4854 goma barra estabilizadora
4- 6127 soporte motor derecho 1.25-1.4-1.6 gasolina
5275 soporte motor derecho 1.4D-1.6D
5- 4851 soporte motor izquierdo
6- 4850 soporte motor trasero
7- 4897 juego tope poliuretano y capuchón amortiguador
8- 5940 jgo soporte amortiguador con rodamiento
9- 4898 rodamiento soporte amortiguador
10- 4882 soporte amortiguador delantero
11- 90041 buje de rueda delantera
12- 4855 bieleta puntal barra estabilizadora
13- 96054 latiguillo freno delantero (520 mm)

SUSPENSION TRASERA:

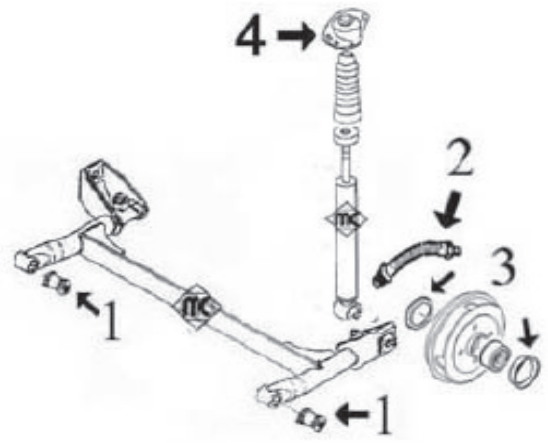

1- 4843 silentbloc soporte puente trasero
2- 96057 latiguillo freno trasero (320 mm)
3- 4849 juego retén y tapa cubo rueda trasera
4- 5302 soporte amortiguador trasero



04001
soporte motor izquierda 1.3 - 1.4 16V

oe: 1010530

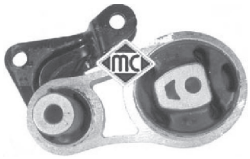

04850
soporte motor posterior;debajo

oe: 1695146 -1526696



04851
soporte motor izquierda

oe: 1207864



05275
soporte motor derecha 1.6 TDCi

oe: 1334235



06127
soporte motor delante

oe: 1207532 -1146866



02828 Ø 12 mm
silentbloc anterior trapecio delante;Eje delantero 1.4 16V
oe: 1055191 -1010037



02829 Ø 13 mm
silentbloc posterior trapecio posterior;Eje delantero 1.3 - 1.4 16V
oe: 1063372 -1014654



04836 Ø 12 mm
silentbloc soporte puente eje trasero ambos lados 1.3
oe: 1016439



04843 Ø 12,5 mm
silentbloc puente eje trasero ambos lados

oe: 1426699 -1204338



04849 Ø 39 mm
juego retén y tapa cubo de rueda eje trasero ambos lados
oe: 1101837 -1103509



04854 Ø 17 mm
goma barra estabilizadora interior;Eje delantero
oe: 1152852



04855
bieleta puntal barra estabilizadora Eje delantero
oe: Y125613B4384C -1146150



04877 Ø 12,4 mm
silentbloc anterior trapecio eje trasero ambos lados;delante
oe: 1212807S1

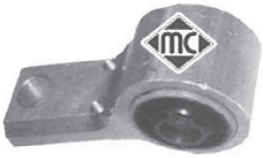

04878 Ø 21;22 mm
silentbloc posterior trapecio posterior;Eje delantero abajo
oe: 1212807 -1212807S2



05355
rodillo en tensor correa alternador

oe: 1075546 -1152890



04882
soporte amortiguador Eje delantero;Eje delantero arriba
oe: 1253168 -1146153



04897 Ø 25 mm
juego capuchón y tope amortiguador Eje delantero
oe: 1254213 37-57 mm



04898
rodamiento en soporte amortiguador eje delantero, ambos lados
oe: 1146152 -1198235 62-35 mm



05302 Ø 8 mm
soporte amortiguador Eje trasero

oe: 1330706



05685 Ø 45 mm
rodamiento transm dx docus '05- Eje delantero
oe: 1459756 -1061831



05940
kit soporte amortiguador con rodamiento Eje delantero
oe: 1198235 -1253168

© INDUSTRIAL METALCAUCHO, S.L.U.



05291
tuerca rueda Eje trasero;Eje delantero

oe: 1567143 -1454051



05303
tuerca rueda Eje trasero;Eje delantero

oe: 6040307 -1447852

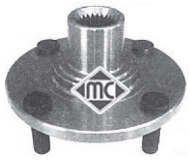

90041
buje rueda Eje delantero

oe: 1333147 -6517013



74009 Ø 29 mm
rodamiento Eje trasero

oe: 1212546 -1212541



74079 Ø 39 mm
rodamiento Eje delantero

oe: B1BC-1104-A6A -2S6J-1K018-BA



96054 longitud: 520 mm
latiguillo de freno delante

oe: 1201141



96057 longitud: 320 mm
latiguillo de freno Eje trasero

oe: 1217819



01049 kit **00030 fuelle**
kit fuelle transmisión lado de engranaje

oe: 1061881 -1117220 Ø 29-68 mm



01109 kit **00109 fuelle**
kit fuelle transmisión lado de rueda

oe: 1061864 Ø 31-76 mm



01142 kit **00142 fuelle**
kit fuelle transmisión lado de engranaje

oe: 4705777 -31607518246 Ø 19-60 mm



01145 kit **00145 fuelle**
kit fuelle transmisión lado de engranaje

oe: 4S6W3L537AA -2S6W4C062AA Ø 19-60 mm



02378 kit **fuelle**
kit rep. transmisión lado de rueda

oe: 39241-01M29 -39241-01M25 Ø 20-67 mm



01141 kit **00141 fuelle**
kit fuelle cremallera dirección

oe: 1334215 -4330628 Ø 14-55 mm



04441 Ø 30 mm
polea cigüeñal 1.4 TDCi

oe: 1369546 -1319519



04848 Ø mm - 5 canales
polea cigüeñal

oe: 1753151 -1141497



04852 Ø 24,9 mm
polea cigüeñal

oe: 1087321



05692 Ø 30 mm
polea cigüeñal 1.4 TDCi

oe: 1369546 -1319519



06000 Ø 30 mm
polea cigüeñal damper 1.4 TDCi

oe: 0515V0 -0515V6



03869
jgo tapas distribución 1.4 TDCi

oe: 1485766 -1485767



03871
juego tapas correa distribución 1.6 TDCi

oe: 1487867 -1487868



05422
tensor correa alternador 1.4 TDCi - 1.6 TDCi

oe: 1355389 -1229540



05450 Ø 10 mm
rodillo tensor correa alternador 1.4 TDCi - 1.6 TDCi
oe: 1222856 -1142000



05451 Ø 10 mm
rodillo tensor correa alternador
oe: 5751.E5 -5751.E5



05491
tensor correa alternador
oe: 5751.89 -5751.89



06010 Ø 17 mm
polea de alternador 1.6 TDCi
oe: 1229258



06011 Ø 17 mm
polea de alternador 1.4 TDCi
oe: 1464756 -1303447



05350 Ø 29,9 mm
piñón de distribución 1.4 TDCi - 1.6 TDCi
oe: 1359940



05327
cubrepedal freno y embrague
oe: 6789917



05931
bomba de embrague (plástico)
oe: 1148503



02426
soporte presilenciador
oe: 1142851 -1146858



04269
soporte tubo de escape 1.6 16V
oe: 1022729



02067
bomba limpiaparabrisas
oe: 7003178 -1652613



50134 Sensor activo
sensor velocidad rueda - ABS eje delantero, ambos lados
oe: 2S61-2B372-AD -1151951

© INDUSTRIAL METALCAUCHO, S.L.U.



03774
cuerpo de termostato 1.4 TDCi

oe: 2S6Q8A586AD -2S6Q8A586AB



03776
caja de termostato 1.6 TDCi

oe: 1675627



03784
mgto doble de bomba a termostato 1.4 TDCi

oe: 1202487

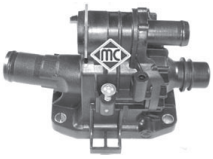

03800
caja de termostato 1.6 TDCi

oe: 1313841



03801
tapón botella de expansión

oe: 3M5H8100AD -1301104



03805
caja de agua 1.6 Ti

oe: 1450955 -1484876



04822
válvula de calefacción

oe: 1047752 -1014585



09226
mgto de caja a Turbo 1.4 TDCi

oe: 1148084



93045
válvula EGR 1.4 TDCi

oe: 1333611 -1363591



00669
tapon cárter aceite

oe: 6732529 -14541117



02021
arandela cárter

oe: 1005593



02929
tapón cárter de aceite

oe: 1146063

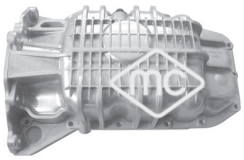

05937
cárter de aceite 1.6 Ti

oe: 1121127



06371
intercambiador calor

oe: 6G91-7A095-AD -6G917A095AC



05391
filtro de gasoil 1.4 TDCi

oe: 9646231080 -9641789680

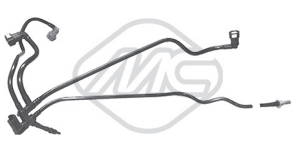

92063
tubo alimentación de combustible 1.4 TDCi

oe: 7V2Q9D350BA -7V2Q9D350BB

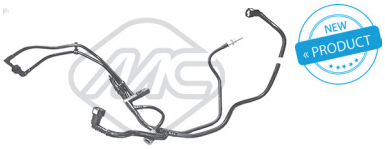

92064
tubo alimentación de combustible 1.4 TDCi

oe: 7V2Q9D350CA -7V2Q9D350CC

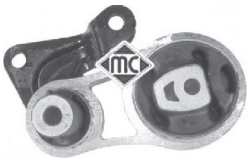

04850
soporte motor posterior;debajo

oe: 1695146 -1526696



06623 Ø 12,2 mm
silentbloc Eje delantero

oe: 1521773(-) -1518904(-)



06625 Ø 12 mm
silentbloc posterior;eje delantero ambos lados

oe: 1737305 -1737309



05685 Ø 45 mm
rodamiento transm dx docus '05- Eje delantero

oe: 1459756 -1061831



05291
tuerca rueda Eje trasero;Eje delantero

oe: 1567143 -1454051



90169
buje de rueda Eje trasero

oe: 8V512C299AF -8V512C299AB



01145 kit **00145 fuelle**
kit fuelle transmisión lado de engranaje

oe: 4S6W3L537AA -2S6W4C062AA

Ø 21 - 60 mm



04848 Ø mm - 5 canales
polea cigüeñal

oe: 1753151 -1141497



05202 Ø 158 mm - 6 canales
polea cigüeñal

oe:



05422
tensor correa alternador 1.4 TDCi - 1.6 TDCi

oe: 1355389 -1229540



05450 Ø 10 mm
rodillo tensor correa alternador

oe: 1222856 -1142000



05350 Ø 29,9 mm
piñón de distribución 1.4 TDCi

oe: 1359940



68018 longitud: 305 mm
limpiaparabrisas posterior

oe: 7S71N17402BA -8A61-17406AA

© INDUSTRIAL METALCAUCHO, S.L.U.

CANALIZACIONES DE AGUA:

Focus 1.4-1.6 gasolina, motores Zetec-S:

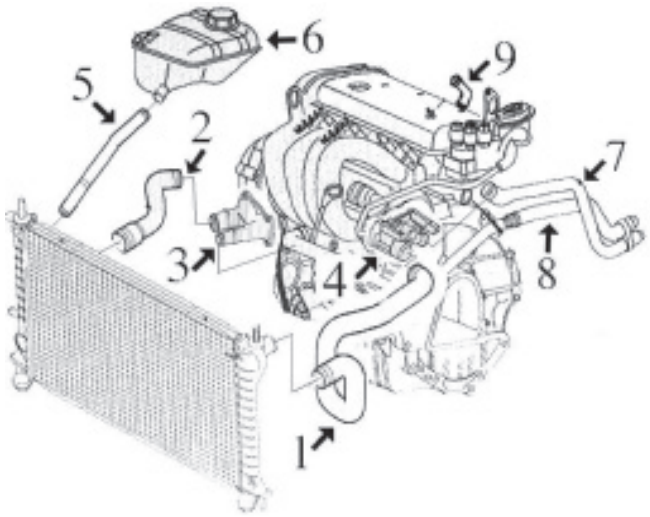

1- 9123 mgto superior radiador
2- 9124 mgto inferior radiador
3- 3577 tapa de termostato
4- 4844 caja de agua (aluminio)
5- 9125 mgto de botella a radiador
6- 3565 botella de expansión
3561 tapón botella de expansión
7- 9133 mgto de calefactor a caja de agua
8- 9132 mgto de calefactor a tapa de termostato
9- 3140 boquilla en culata (aluminio)

9275 mgto desvaporizador

Focus 1.8/16v-2.0/16v gasolina, motores Zetec-E:

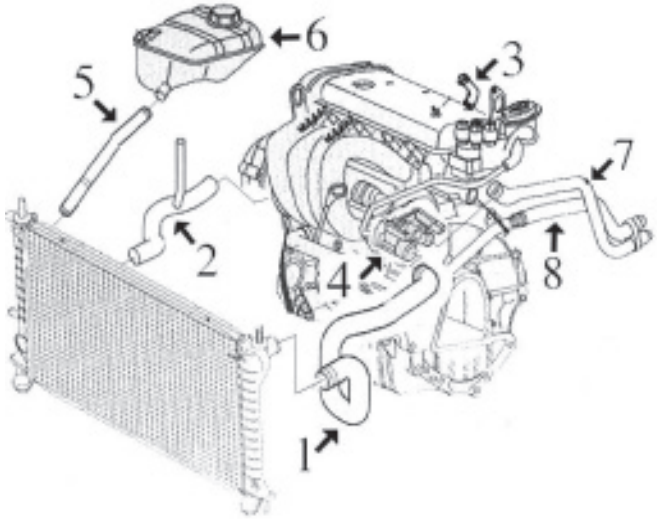

1- 9129 mgto superior radiador
2- 9130 mgto inferior radiador
3- n/d no es de aplicación en este modelo
4- 3562 tapa de termostato 1.8-2.0 hasta -11/'99
3842 caja de termostato completa 1.8-2.0 desde 11/'99
3843 tapa de termostato 1.8-2.0 desde 11/'99-
5- 9125 mgto de botella a radiador
6- 3744 botella de expansión
3561 tapón botella de expansión
7- n/d mgto de calefactor a caja de agua
8- n/d mgto de calefactor a tapa de termostato

Focus 1.8 Diesel motor Lynx:

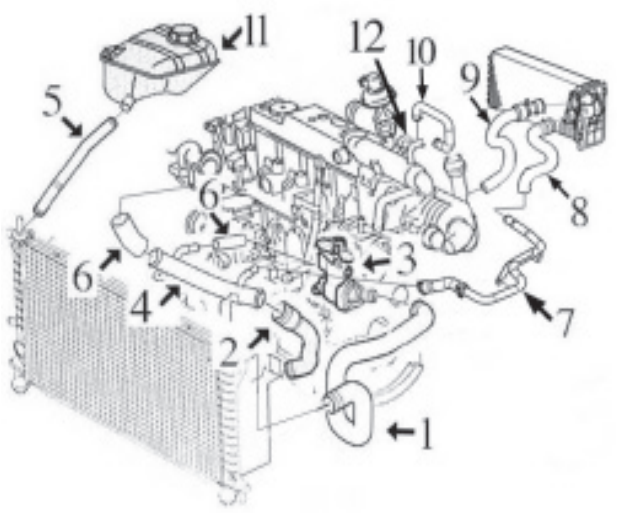

1- 9126 mgto superior radiador
2- 9127 mgto inferior radiador
3- 4845 cuerpo de termostato hasta 8/'02 (aluminio)
3151 tapa de termostato hasta 8/'02 (aluminio)
3713 cuerpo completo con termost. y tapa desde 8/'02
4- 3191 tubo de agua metálico
5- 9125 mgto de botella a radiador
6- 9131 jgo mgtos de tubo metálico a bomba y caja terost.
7- 3192 tubo metálico de mgto calefactor a tubo en bloque
8- 9134 mgto de calefactor a tubo metálico
9- 9135 mgto de calefactor a intercamb. en filtro de aceite
10- 9128 mgto a intercambiador en filtro de aceite
11- 3744 botella de expansión
3561 tapón botella de expansión
12- 5912 refrigerador aceite hasta -5/'03
6159 refrigerador de aceite desde 5/'03-

9273 mgto desvaporizador
9274 jgo mgtos desvaporizadores



03140
tapa de termostato 1.4 16V - 1.6 16V

oe: 1008789



03151
tapa de termostato 1.8 DI / TDDi - 1.8 TDCi - 1.8 Turbo DI / TDDi
oe: 1031904

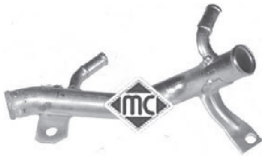

03191
tubo de agua metálico 1.8 Turbo DI / TDDi
oe: 1139037



03192
tubo de agua metálico 1.8 TDCi

oe: 1136605 -1133560



03561
tapón botella de expansión

oe: 7267962



03562
tapa de termostato 1.8 16V - 2.0 16V

oe: 1109329 -1052405



03565
botella de expansión delante

oe: 1091364



03577
tapa de termostato 1.4 16V - 1.6 16V

oe: 1112977



03709
cuerpo de termostato motor

oe: 1136703 -1089789



03712
caja de termostato completa 1.8 Turbo DI / TDDi
oe: 6193670 -1093990



03713
caja de termostato completa

oe: 1198060



03744
botella de expansión

oe: 1104120



03805
caja de agua ST170

oe: 1450955 -1484876



03842
caja de termostato completa

oe: 1319480



03843
tapa de termostato

oe:



04844
caja entrada agua con junta 1.4 16V - 1.6 16V
oe: 1531004 -1221325

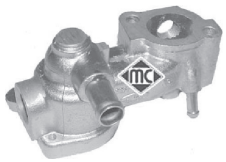

04845
cuerpo de termostato 1.8 DI / TDDi - 1.8 TDCi
oe: 6585512 -1079905



09123
mgto superior radiador 1.4 16V - 1.6 16V

oe: 1134581



09124
mgto inferior radiador 1.4 16V - 1.6 16V

oe: 1148054



09125
mgto de botella a radiador

oe: 1134602



09126
mgto superior radiador 1.8 DI / TDDi - 1.8 Turbo DI / TDDi
oe: 1131122 -1134058

© INDUSTRIAL METALCAUCHO, S.L.U.



09127
mgto inferior radiador

oe: 1311177



09129
mgto superior radiador 1.8 16V - 2.0 16V - ST170

oe: 1134583



09130
mgto inferior radiador 1.8 16V - 2.0 16V - ST170

oe: 1134563



09131
juego mgtos de tubo metálico a caja 1.8 DI / TDDi - 1.8 Turbo DI / TDDi

oe: 1111839 -1139030



06159
intercambiador de calor

oe: 1306342 -2M5Q6B624BC



09128
mgto a intercambiador 1.8 DI / TDDi

oe: 1134876 -1078131



09132
mgto de calefactor a tapa termostato 1.4 16V - 1.6 16V

oe: 1134878 -1134873



09133
mgto de calefactor a caja agua 1.4 16V - 1.6 16V

oe: 1148060



09134
mgto de calefactor a tubo 1.8 DI / TDDi - 1.8 Turbo DI / TDDi

oe: 1134908



09135
mgto de calefactor a intercambiador

oe: 1134872



09273
mgto desvaporizador 1.8 Turbo DI / TDDi

oe: 1336349



09274
jgo mgtos desvaporizadores 1.8 Turbo DI / TDDi

oe: 1479081



09275
mgto desvaporizador 1.4 16V - 1.6 16V

oe: 4M5G6N664BA -1337258



00669
tapon cárter aceite

oe: 6732529 -14541117



02021
arandela cárter

oe: 1005593



02903
tapón cárter de aceite

oe: 1013938



03704
tapón llenado aceite 1.8 DI / TDDi

oe: 1131866



03705
tapón llenado aceite 1.8 DI / TDDi - 1.8 Turbo DI / TDDi

oe: 1018103

05299
varilla nivel aceite 1.4 16V - 1.6 16V

oe: 1207160

05301
varilla nivel aceite 1.8 Turbo DI / TDDi

oe: 1257259



05912
intercambiador de calor agua/aceite 1.8 DI / TDDi - 1.8 Turbo DI / TDDi

oe: 1079204

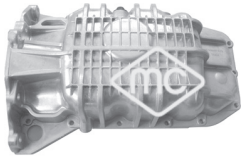

05937
cárter de aceite 1.6 16V

oe: 1121127



05973
cárter de aceite

oe: 1101427 -1353148



92065
tubo alimentación de combustible 1.8 16V

oe: 4M5Q9K022AG

CANALIZACIONES TURBOCOMPRESOR motor Lynx 1.8TdDi

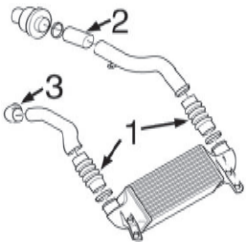

1- 9286 mgto de entrada/salida intercambiador
2- n/d mgto de silenciador a tubo rígido
3- 9182 mgto codo de tubo rígido



05947
tubo filtro de aire a caudalímetro

oe: 1079317 -1M519R504AB



09182
mgto codo de tubo rígido 1.8 Turb DI / TDDi

oe: 1229491 -1349832



09286
mgto entrada/salida intercambiador 1.8 Turbo DI / TDDi

oe: 1229499

© INDUSTRIAL METALCAUCHO, S.L.U.

SUSPENSION DELANTERA y SOPORTES DE MOTOR

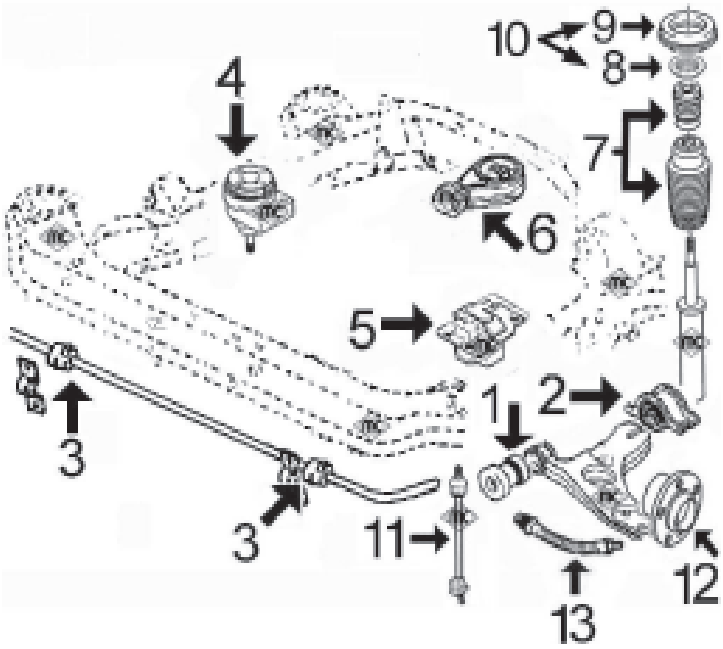

1-	4020	silentbloc anterior trapecio delantero
2-	4021	silentbloc posterior trapecio delantero
3-	4213	goma barra estabilizadora
4-	4105	soporte motor derecho 1.4 y 1.6 (Zetec S)
	4107	soporte motor derecho 1.8 y 2.0 (Zetec E)
	5310	soporte motor derecho 1.8TdDi completo
	4108	soporte motor derecho 1.8TdDi, sólo silentbloc
5-	4104	soporte motor izquierdo
6-	4106	soporte motor trasero
7-	4876	juego tope poliuretano y capuchón amortiguador
8-	4207	rodamiento soporte amortiguador
9-	4111	soporte amortiguador delantero
10-	6003	kit soporte amortiguador con rodamiento
11-	4160	bieleta puntal barra estabilizadora
12-	90041	buje de rueda delantera (salvo "RS")
	90060	buje de rueda delantera "RS"
13-	96082	latiguillo freno delantero (370 mm)

SUSPENSION TRASERA

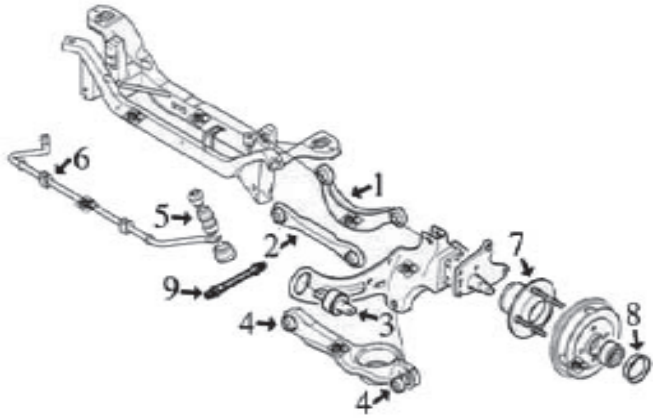

1-	4939	brazo superior completo
2-	4938	tirante inferior completo
3-	4256	silentbloc mangueta trasera
4-	4940	juego silentblocs brazo inferior
5-	4885	bieleta puntal barra estabilizadora trasera
6-	4941	goma barra estabilizadora trasera
7-	n/d	buje rueda trasera completo con rodamiento
8-	4849	juego tapa tambor trasero
9-	96084	latiguillo freno trasero (223 mm)

FORD - FOCUS I (10/1998 - 12/2007)

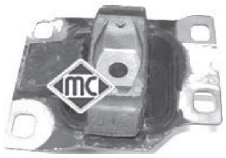

04104
soporte motor izquierda

oe: 1066070 -1061131



04105
soporte motor derecha

oe: 1061107 -1105997

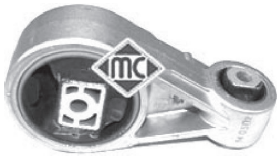

04106
soporte motor posterior

oe: 1094591 -1061205



04107
soporte motor derecha

oe: 1112025 -1072572



04108
soporte motor delante

oe: 1142702 -1100941



05310
soporte motor completo derecha 1.8 Turbo DI / TDDi

oe: 1332880



04020 Ø 12 mm
silentlboc anterior trapecio centro;Eje delantero abajo

oe: 1061570



04021 Ø 22 mm
silentbloc posterior trapecio exterior;Eje delantero abajo

oe: 1067918



04160
bieleta puntal barra estabilizadora Eje delantero

oe:



04213 Ø 18 mm
goma barra estabilizadora interior;Eje delantero

oe: 1073217



04256
silentbloc portamangueta eje trasero ambos lados

oe: 1304124 -1061670



04263
bieleta puntal barra estabilizadora eje delantero ambos lados

oe: 1332453 -1130273



04849 Ø 39 mm
juego retén y tapa cubo de rueda eje trasero ambos lados

oe: 1101837 -1103509



04885
bieleta puntal barra estabilizadora Eje trasero

oe: 98AG5495AC -98AG5495AB



04938 Ø 12,2 mm
tirante inferior suspensión Eje trasero;izquierda;derecha;debajo

oe: YS415K743AB -98AG5K743AF



04939
brazo superior suspensión tras. completo ambos lados;Eje trasero

oe: 1061659



04940 Ø 12,2 mm
jgo. silentblocs brazo inferior Montaje trasero

oe:



04941 Ø 18 mm
goma barra estabilizadora Eje trasero

oe: 1073249



05355
rodillo en tensor correa alternador 1.4 16V - 1.6 16V

oe: 1075546 -1152890



04111
soporte amortiguador Eje delantero

oe: 1106874 -1087177



04207 Ø 68 mm
rodamiento soporte amortiguador

oe: 1061721

© INDUSTRIAL METALCAUCHO, S.L.U.

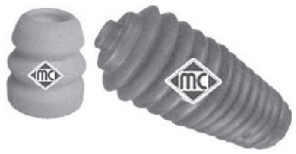

04876
juego tope poliuretano y capuchón amortiguador
oe:



05289 Ø 12,7 mm
tope poliuretano amortiguador Eje trasero;centro
oe: 1309151 -1370318



05373 Ø 30 mm
rodamiento transmisión Eje delantero RS
oe: 4106404



05685 Ø 45 mm
rodamiento transm dx docus '05- Eje delantero
oe: 1459756 -1061831



05963
kit soporte amortiguador con rodamiento eje delantero ambos lados
oe: 1087177 -1061722



06003
kit soporte amortiguador con rodamiento Eje delantero;eje delantero, ambos lados
oe: 1480525 -1087177

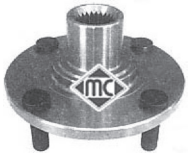

90041
buje rueda Eje delantero
oe: 1333147 -6517013

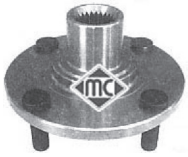

90060 Ø 40 mm
buje rueda Eje delantero
oe: 7346525



74009 Ø 29 mm
rodamiento Eje trasero
oe: 1212546 -1212541



74079 Ø 39 mm
rodamiento Eje delantero
oe: B1BC-1104-A6A -2S6J-1K018-BA



96082 longitud: 370 mm
latiguillo de freno Eje delantero
oe: 1068964



96084 longitud: 225 mm
latiguillo de freno posterior
oe: 1064257



01049 kit **00030 fuelle**
kit fuelle transmisión lado de engranaje
oe: 1061881 -1117220 Ø 29-68 mm



01109 kit **00109 fuelle**
kit fuelle transmisión lado de rueda
oe: 1061864 Ø 31-76 mm



01155 kit **00155 fuelle**
kit fuelle transmisión lado de rueda
oe: 46307716 Ø 26-84 mm

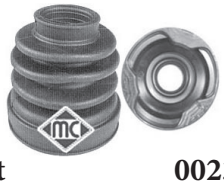

01235 kit **00235 fuelle**
kit fuelle transmisión lado de engranaje
oe: 1420591 -1420590 Ø 28-67 mm



01428 kit **00428 fuelle**
kit fuelle transmisión lado de engranaje
oe: 328793 -328788 Ø 28-62 mm



01351 kit **00351 fuelle**
kit fuelle cremallera dirección asistida
oe: 1085517 Ø 13-47 mm



01527 kit **00527 fuelle**
kit fuelle cremallera dirección asistida
oe: 6182818 Ø



04639 Ø 14,5 mm
polea cigüeñal 1.8 DI / TDDi - 1.8 TDCi
oe: 1143413 -1151392



04817 Ø mm - canales
polea cigüeñal
oe: 928M6B320DF -928M6B320DE

FORD - FOCUS I (10/1998 - 12/2007)



04818 Ø 140 mm - 6 canales
polea cigüeñal

oe: 1079188 -1100051



04848 Ø mm - 5 canales
polea cigüeñal

oe: 1753151 -1141497



04852 Ø 24,9 mm
polea cigüeñal 1.6 16V

oe: 1087321



04752 Ø -58.7 mm, ancho: 28 mm
tensor correa alternador

oe: 5M5Q10D310AB -5M5Q10D310AA



04887 Ø -58 mm, ancho: mm
tensor correa alternador

oe: 98FF10C382BH -98FF10C382BG



05325 Ø -90,5 mm, ancho: 30 mm
rodillo tensor correa alternador

oe: 1079393 -1145493



05326
rodillo tensor correa alternador 1.4 16V - 1.6 16V

oe: 1139951 -7109163



05327
cubrepedal freno y embrague

oe: 6789917

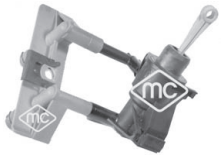

05930
bomba de embrague (plástico)

oe: 1306698 -1133522



04168
soporte tubo de escape

oe: 1223917 -1223916



04270
soporte tubo de escape

oe: 1016405

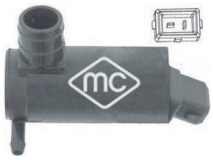

02057
bomba limpiaparabrisas

oe: 6157734 -6170854



02067
bomba limpiaparabrisas

oe: 7003178 -1652613



50128 Sensor activo
sensor velocidad rueda - ABS Eje trasero, derecha

oe: 98AG2B372-BF -98AG2B372-BE



50129 Sensor activo
sensor velocidad rueda - ABS eje trasero ambos lados

oe: 98G2B372CB -98AG2B372CC



50130 Sensor activo
sensor velocidad rueda - ABS eje delantero, ambos lados

oe: 98AG2B372-AF -98AG2B372-AE

© INDUSTRIAL METALCAUCHO, S.L.U.

CANALIZACIONES DE AGUA:

1.4-1.6 motores de gasolina Zetec-S:

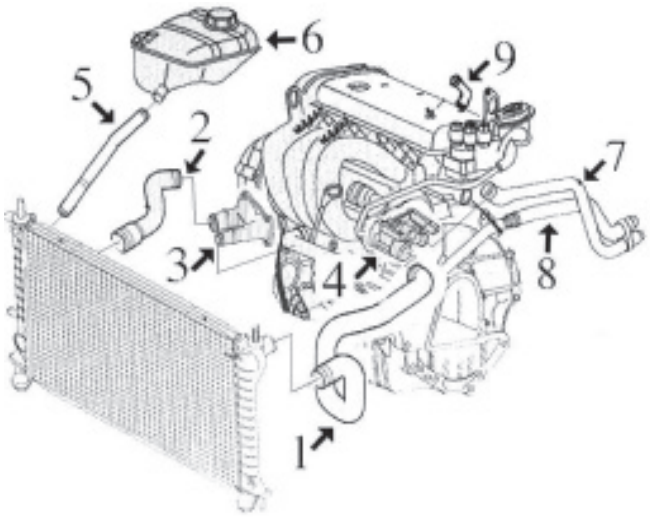

1- 9509 mgto superior radiador
2- 9512 mgto inferior radiador
3- 3806 tapa de termostato
4- 4844 caja de agua (aluminio)
5- n/d mgto de botella a radiador
6- 3802 botella de expansión
3801 tapón botella de expansión
7- n/d mgto de calefactor a caja de agua
8- n/d mgto de calefactor a tapa de termostato
9- 3140 boquilla en culata (aluminio)

9275 mgto desvaporizador

1.8/16v-2.0/16v motores de gasolina Duratec:

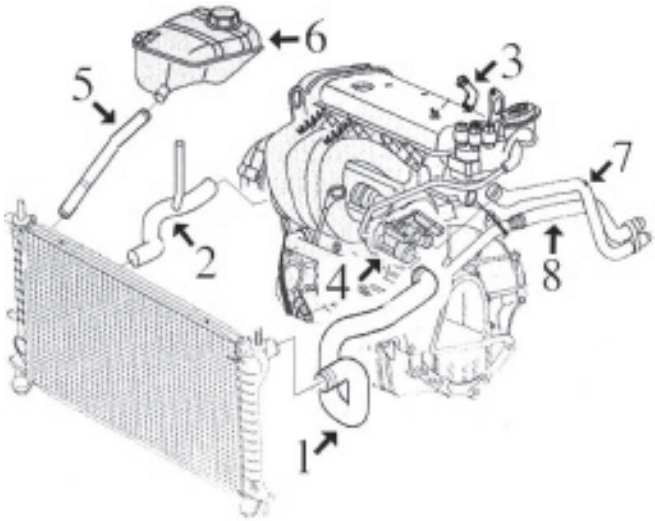

1- n/d mgto superior radiador
2- n/d mgto inferior radiador
3- n/d no es de aplicación en este modelo
4- 3805 caja de agua 1.8
3807 termostato completo 2.0
5- n/d mgto de botella a radiador
6- 3802 botella de expansión
3801 tapón botella de expansión
7- n/d mgto de calefactor a caja de agua
8- n/d mgto de calefactor a tapa de termostato

1.6 Diesel motor PSA:

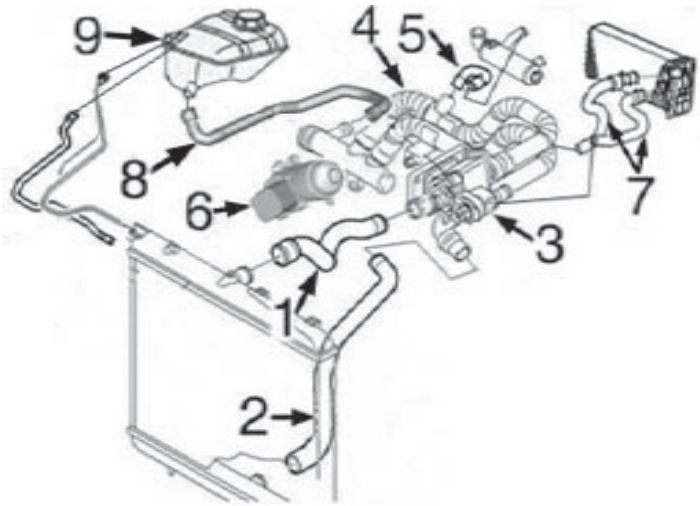

1- 9515 mgto superior radiador
2- 9516 mgto inferior radiador
3- 3800 caja de termostato
4- 3785 mgto doble de bomba a caja termostato
5- 9202 mgto de tubo a filtro de partículas 1.6HDi
6- 5740 intercambiador de calor
7- n/d jgo. mgtos calefactor
8- n/d mgto de tubo a botella
9- 3803 botella de expansión
3801 tapón botella de expansión

1.8 Diesel motor Ford-Lynx:

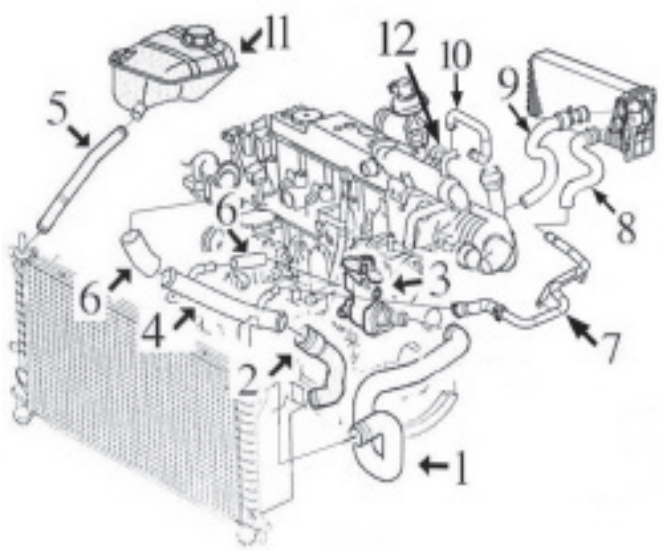

1-	9510	mgto superior radiador
2-	9514	mgto inferior radiador
3-	3713	cuerpo completo de termostato
4-	3191	tubo de agua metálico
5-	n/d	mgto de botella a radiador
6-	9131	jgo mgtos de tubo metálico a bomba y caja termt.
7-	3192	tubo metálico de mgto calefactor a tubo en bloque
8-	n/d	mgto de calefactor a tubo metálico
9-	n/d	mgto de calefactor a intercamb. en filtro de aceite
10-	9128	mgto a intercambiador en filtro de aceite
11-	3802	botella de expansión
	3801	tapón botella de expansión
12-	6159	intercambiador de calor agua/aceite

	9273	mgto desvaporizador
	9274	jgo mgtos desvaporizadores

2.0 Diesel-16v motor PSA:

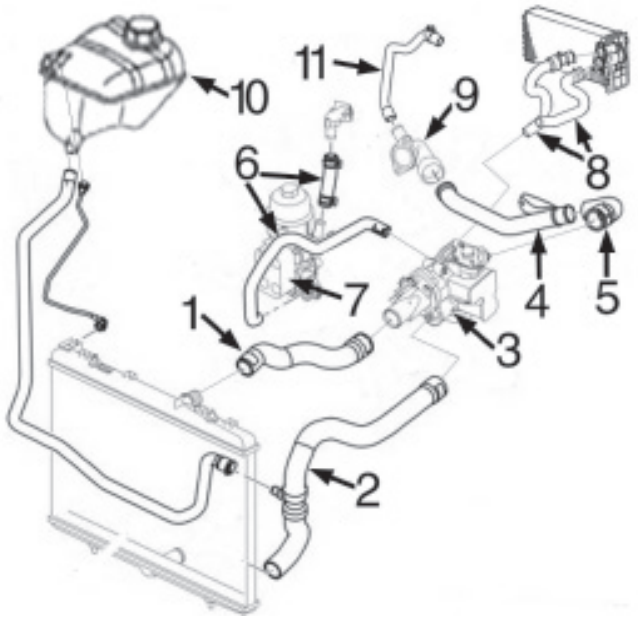

1-	9511	mgto superior radiador
2-	9513	mgto inferior radiador
3-	3787	caja de termostato
4-	3203	tubo de agua metálico
5-	5118	mgto de tubo metálico a caja de termostato
6-	9198	jgo mgtos de agua en intercambiador filtro de aceite
7-	n/d	intercambiador de calor
8-	n/d	jgo mgtos calefactor
9-	5227	tapa junto bomba de agua
10-	3802	botella de expansión
	3801	tapón botella de expansión



03140
tapa de termostato 1.4 - 1.6

oe: 1008789

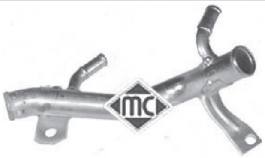

03191
tubo de agua metálico 1.8 TDCi

oe: 1139037



03192
tubo de agua metálico 1.8 TDCi

oe: 1136605 -1133560



03203
tubo de agua metálico 2.0 TDCi

oe: 1340.71 -1323.35



03712
caja de termostato completa 1.8 TDCi

oe: 6193670 -1093990



03713
caja de termostato completa

oe: 1198060

© INDUSTRIAL METALCAUCHO, S.L.U.

FORD - FOCUS II - CMAX (10/2003 -)



03776
caja de termostato 1.6 TDCi

oe: 1675627



03785
mgto de bomba a termostato

oe: 1254380

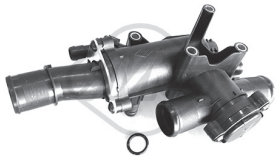

03787
caja de termostato 2.0 TDCi

oe:

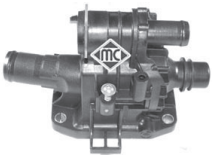

03800
caja de termostato 1.6 TDCi

oe: 1313841



03801
tapón botella de expansión

oe: 3M5H8100AD -1301104



03802
botella de expansión

oe: 1425193



03803
botella de expansión

oe: 3M5H8K218 -1438913



03805
caja de agua

oe: 1450955 -1484876



03806
tapa de termostato 1.6 - 1.6 Ti

oe: 1557904 -1707050



03807
termostato completo

oe: 4M5G8575GA -1476110



03901
tapa con termostato 1.8 - 1.8 Flexifuel - 2.0

oe: 11531739755 -11531247125



04844
caja entrada agua con junta

oe: 1531004 -1221325



05118 Ø 32 mm
mgto de termostato a tubo metálico

oe: 7604290 -7533916



05227
tapa en bomba de agua

oe: 1367589



09123
mgto superior radiador 1.4 - 1.6

oe: 1134581



09124
mgto inferior radiador 1.6

oe: 1148054



09125
mgto de botella a radiador 1.6

oe: 1134602



09131
juego mgtos de tubo metálico a caja 1.8 - 1.8 TDCi

oe: 1111839 -1139030



09202
mgto de tubo a filtro de partículas 1.6 TDCi

oe: 11537805997 -1317N7



09509
mgto superior radiador 1.6

oe: 3M5H8260BK -1520851



09510
mgto superior radiador 1.8 TDCi

oe: 1386719



09511
mgto superior radiador 2.0 TDCi

oe: 1384144



09512
mgto inferior radiador 1.4 - 1.6

oe: 3M5H8286BJ -1384145



09513
mgto inferior radiador 2.0 TDCi

oe: 1384147



09514
mgto inferior radiador 1.8 TDCi

oe: 1386712



09515
mgto superior radiador 1.6 TDCi

oe: 1386718



09516
mgto inferior radiador 1.6 TDCi

oe: 1454312



06159
intercambiador de calor 1.8 TDCi

oe: 1306342 -2M5Q6B624BC



09128
mgto a intercambiador 1.8 TDCi

oe: 1134876 -1078131

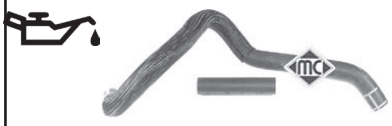

09198
jgo mgtos entrada intercamb.

oe: 1103.L4 -132334



09273
mgto desvaporizador 1.8 TDCi

oe: 1336349



09274
jgo mgtos desvaporizadores 1.8 TDCi

oe: 1479081



09275
mgto desvaporizador 1.6

oe: 4M5G6N664BA -1337258



93043
válvula EGR 1.6 TDCi

oe: 3M5Q-9D475-EA -3M5Q-9D475-CA



93053
válvula EGR 2.0 TDCi

oe: 1231964 -1436390

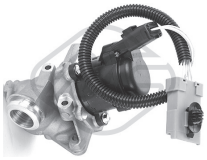

93086
válvula EGR 1.6 TDCi

oe: 9654818180 -9651889180



00669
tapon cárter aceite

oe: 6732529 -14541117



02021
arandela cárter

oe: 1005593



02051 Ø 10 mm
arandela cobre 10x20 mm

oe: 031333 -031333



02903
tapón cárter de aceite

oe: 1013938



02929
tapón cárter de aceite 1.6 TDCi

oe: 1146063

© INDUSTRIAL METALCAUCHO, S.L.U.



03642
tapón llenado aceite

oe: 1180.F9



03704
tapón llenado aceite

oe: 1131866



03705
tapón llenado aceite

oe: 1018103



03793
botella de expansión

oe: 1180.P2 -1180.P2



03837
tapa filtro de aceite 2.0 TDCi

oe: 1303477



03839
tapa filtro de aceite 1.6 TDCi

oe: 1103K4 -1103K4



05212
varilla nivel aceite

oe: 1318717



05217
varilla nivel aceite 2.0 TDCi

oe: 1231939



05254
tapón de cárter 2.0

oe: 0311.28 -0311.28



05299
varilla nivel aceite 1.6

oe: 1207160



05301
varilla nivel aceite 1.8 TDCi

oe: 1257259



05397
cárter de aceite 1.6 TDCi

oe: 1342630



05740
intercambiador en filtro de aceite con juntas

oe: 11427527409 -1103.L1



05912
intercambiador de calor agua/aceite 1.8 TDCi

oe: 1079204

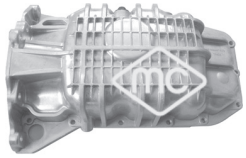

05937
cárter de aceite 1.6

oe: 1121127



05973
cárter de aceite 1.8 TDCi

oe: 1101427 -1353148



06371
intercambiador calor

oe: 6G91-7A095-AD -6G917A095AC



06379
intercambiador calor 2.5 RS

oe: 9G9N6A642AA -1574884



05392
filtro de gasoil 1.6 TDCi

oe: 1543178

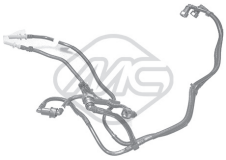

92062
tubo alimentación de combustible 1.6 TDCi

oe: 5M5Q9D350AB



92065
tubo alimentación de combustible 1.8 TDCi

oe: 4M5Q9K022AG

CANALIZACIONES TURBOCOMPRESOR motor Lynx 1.8TdDi

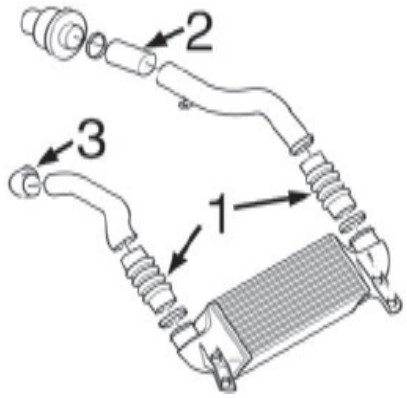

1- 9286 mgto de entrada/salida intercambiador
2- n/d mgto de silenciador a tubo rígido
3- 9182 mgto codo de tubo rígido



09182
mgto codo de tubo rígido 1.8 TDCi

oe: 1229491 -1349832



09286
mgto entrada/salida intercambiador 1.8 TDCi

oe: 1229499

© INDUSTRIAL METALCAUCHO, S.L.U.

SUSPENSION DELANTERA y SOPORTES DE MOTOR

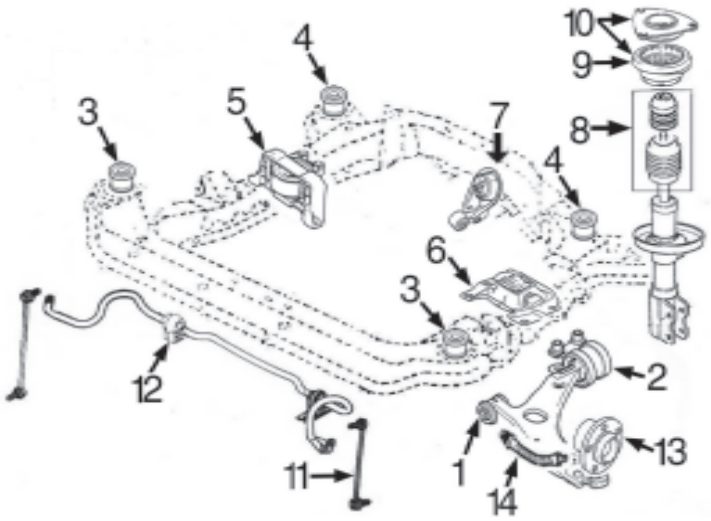

1-	5343	silentbloc anterior trapecio delantero
2-	5344	silentbloc posterior trapecio delantero
3-	5462	silentbloc anterior sub-chasis delantero
4-	5461	silentbloc posterior sub-chasis delantero
5-	5280	soporte motor derecho 1.4 y 1.6 (Zetec S)
	5281	soporte motor derecho 1.8 y 2.0 (Zetec E)
	5278	soporte motor derecho 1.6D
	5279	soporte motor derecho 1.8D
	5276	soporte motor derecho 2.0D hasta -10/'05
	5277	soporte motor derecho 2.0D desde 10/'05-
6-	5283	soporte motor izquierdo 1.4-1.6-1.8-2.0
	5282	soporte motor izquierdo 1.6D-1.8D-2.0D
7-	5284	jgo soporte motor trasero con silentbloc de tirante
8-	5287	juego tope poliuretano y capuchón amortiguador
9-	5286	rodamiento soporte amortiguador
10-	5285	kit soporte amortiguador delantero completo con rodamiento
11-	5941	bieleta puntal barra estabilizadora
12-	5297	goma barra estabilizadora CMax
	5296	goma barra estabilizadora Berlina
13-	n/d	buje de rueda delantera
14-	n/d	latiguillo freno delantero

SUSPENSION TRASERA

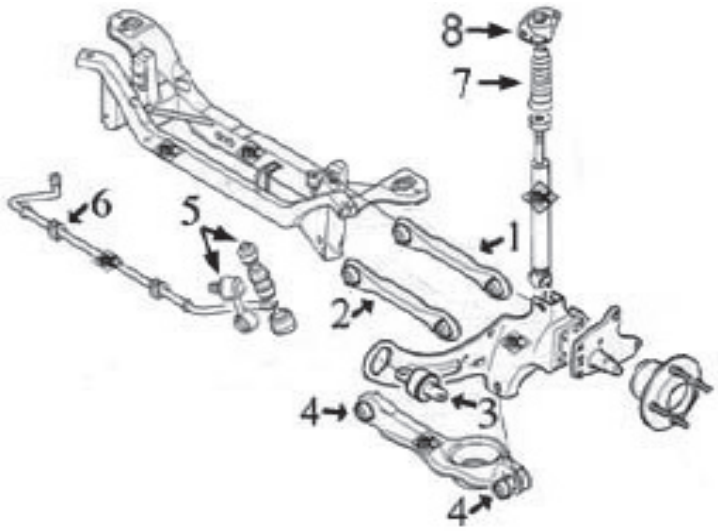

1-	n/d	tirante superior completo
2-	4938	tirante inferior completo
3-	4256	silentbloc mangueta trasera
4-	4940	juego silentblocs brazo inferior
5-	5293	jgo. bieleta puntal barra estabilizadora trasera (tipo con silentblocs planos)
	5292	bieleta puntal barra estabilizadora trasera (tipo con rótula)
6-	5295	goma barra estabilizadora CMax
	5294	goma barra estabilizadora Berlina
7-	5289	tope poliuretano
8-	5288	soporte amortiguador

FORD - FOCUS II - CMAX (11/2004 -)

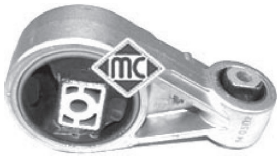

04106
soporte motor posterior 1.8 TDCi - 2.0

oe: 1094591 -1061205



04107
soporte motor derecha 1.6 - 1.6 TDCi

oe: 1112025 -1072572



04108
soporte motor delante 1.8 TDCi

oe: 1142702 -1100941



05276
soporte motor delante 2.0 TDCi

oe: 1345226



05277
soporte motor 2.0 TDCi

oe: 1376724 -1543750



05278
soporte motor delante 1.6 TDCi

oe: 1437549 -1567937



05279
soporte motor delante 1.8 TDCi

oe: 1324968 -1343056



05280
soporte motor ambos lados;delante 1.6 - 1.8 - 2.0

oe: 1568052 -1430067

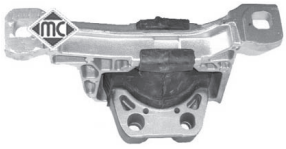

05281
soporte motor arriba;delante

oe: 3M516F012AF -3M516F012AH



05282
soporte motor

oe: 1437546 -1454285



05283
soporte motor lado de engranaje;posterior

oe: 1798908 -1437544



05284
soporte motor posterior

oe: 1404996 -1420044



04256
silentbloc portamangueta eje trasero ambos lados

oe: 1304124 -1061670



04885
bieleta puntal barra estabilizadora Eje trasero 1.8 TDCi

oe: 98AG5495AC -98AG5495AB



04938 Ø 12,2 mm
tirante inferior suspensión Eje trasero;izquierda;derecha;debajo

oe: YS415K743AB -98AG5K743AF



04939
brazo superior suspensión tras. completo ambos lados;Eje trasero

oe: 1061659



04940 Ø 12,2 mm
jgo. silentblocs brazo inferior Montaje trasero

oe:



05292
bieleta puntal barra estabilizadora eje trasero ambos lados

oe: 1734686 -1469208



05293
bieleta puntal barra estabilizadora Eje trasero 1.8 - 1.8 Flexifuel

oe: 1500682



05294 Ø 16 mm
goma barra estabilizadora Eje trasero;interior

oe: 1345913



05295 Ø 19 mm
goma barra estabilizadora interior;Eje delantero

oe: 1337965

© INDUSTRIAL METALCAUCHO, S.L.U.



05296 Ø 20 mm
goma barra estabilizadora Eje delantero

oe: 1348231



05297 Ø 18 mm
goma barra estabilizadora Eje delantero

oe: 1305960



05343 Ø 14 mm
silentbloc anterior brazo suspensión delant. delante

oe: 1477858 -1477858S2



05344 Ø 22 mm
silentbloc posterior brazo susp. posterior

oe: 1477858 -1477858S1



05355
rodillo en tensor correa alternador

oe: 1075546 -1152890



05461 Ø 18 mm
silentbloc posterior sub-chasis delante;Eje delantero

oe: 1327662



05462 Ø 18 mm
silentbloc anterior sub-chasis delante;Eje delantero

oe: 1355621



05941
bieleta punta barra estabilizadora eje delantero, ambos lados

oe: 1223792 -1230909



06618 Ø 22 mm
silentbloc posterior

oe: 1477858 -1477858S1

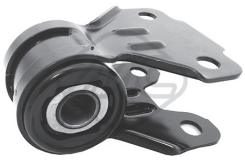

06622 Ø 22 mm
silentbloc posterior;debajo;eje delantero, ambos lados

oe: 1866073* -1866068*



06627 Ø 20,8 mm
silentbloc posterior;debajo;Eje delantero, izquierda

oe: 1749992* -1709468*



06628 Ø 20,8 mm
silentbloc posterior;debajo;Eje delantero, derecha

oe: 1749991* -1749593*



05285
soporte amortiguador completo con rodamiento eje delantero, ambos lados

oe: 1377612 -1824950



05286 Ø 35 mm
rodamiento soporte amortg. eje delantero, ambos lados

oe: 1255350 -1223835



05287
jgo. tope + fuelle amortiguador delante;Eje delantero

oe: 1305329 -1446481



05288 Ø 8 mm
soporte amortiguador Eje trasero;eje trasero ambos lados

oe: 1444281 -3N61-18A116-AA



05289 Ø 12,7 mm
tope poliuretano amortiguador Eje trasero;centro

oe: 1309151 -1370318



05685 Ø 45 mm
rodamiento transm dx docus '05- Eje delantero

oe: 1459756 -1061831



05291
tuerca rueda Eje trasero;Eje delantero

oe: 1567143 -1454051



90160
buje de rueda Eje trasero

oe: AV61-2C299-AAG -AV61-2C299-



90211
buje de rueda eje trasero ambos lados

oe: 1766628



90216
buje de rueda Eje delantero

oe: 1471854 -1471859



96084 longitud: 225 mm
latiguillo de freno posterior

oe: 1064257



01079 kit **00079 fuelle**
kit fuelle transmisión lado de engranaje

oe: 1026905 Ø 21-66 mm



01109 kit **00109 fuelle**
kit fuelle transmisión lado de rueda

oe: 1061864 Ø 31-76 mm



01145 kit **00145 fuelle**
kit fuelle transmisión lado de engranaje

oe: 4S6W3L537AA -2S6W4C062AA Ø 24-60 mm



01155 kit **00155 fuelle**
kit fuelle transmisión lado de rueda

oe: 46307716 Ø 26-84 mm



01222 kit **00222 fuelle**
kit fuelle transmisión lado de rueda

oe: 1359669 -1439367 Ø 36-85 mm



01228 kit **00228 fuelle**
kit fuelle transmisión lado de engranaje

oe: 3287A9 Ø 35-70 mm



01234 kit **00234 fuelle**
kit fuelle transmisión lado de engranaje

oe: 1322213 Ø 22-74 mm



01235 kit **00235 fuelle**
kit fuelle transmisión lado de engranaje

oe: 1420591 -1420590 Ø 28-67 mm



01242 kit **00242 fuelle**
kit fuelle transmisión lado de engranaje

oe: 1302510 -1302512 Ø 24-70 mm



01342 kit **00342 fuelle**
kit fuelle transmisión lado de engranaje

oe: 6043191 Ø 20-78 mm



01921 kit **00921 fuelle**
kit fuelle transmisión lado de rueda

oe: 6N0498203 Ø 24-77 mm



01141 kit **00141 fuelle**
kit fuelle cremallera dirección

oe: 1334215 -4330628 Ø 14-55 mm



04738 Ø 30 mm
polea cigüeñal 2.0 TDCi

oe: 1231959



04817 Ø 28 mm
polea cigüeñal

oe: 928M6B320DF -928M6B320DE



04818 Ø 14 mm
polea cigüeñal 1.8 TDCi

oe: 1079188 -1100051



05202 Ø 30 mm
polea cigüeñal 1.6 TDCi

oe:



05692 Ø 30 mm
polea cigüeñal

oe: 1369546 -1319519



05942 Ø 30 mm
polea cigüeñal 2.0 TDCi

oe: 1231959 -1520590



03871
juego tapas correa distribución 1.6 TDCi - 1.8 TDCi

oe: 1487867 -1487868

© INDUSTRIAL METALCAUCHO, S.L.U.

FORD - FOCUS II - CMAX (10/2003 -)

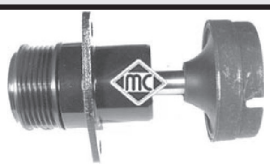

04752
tensor correa alternador 1.8 TDCi

oe: 5M5Q10D310AB -5M5Q10D310AA

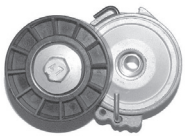

04807
tensor correa alternador 2.0 TDCi

oe: 5751.55 -9634465780



04887
tensor correa alternador 1.8 TDCi

oe: 98FF10C382BH -98FF10C382BG



05325
rodillo tensor correa alternador

oe: 1079393 -1145493



05326
rodillo tensor correa alternador

oe: 1139951 -7109163



05422
tensor correa alternador 1.6 TDCi

oe: 1355389 -1229540



05450 Ø 10 mm
rodillo tensor correa alternador 1.6 TDCi

oe: 1222856 -1142000



06010 Ø 54 mm - 6 canales
polea de alternador

oe: 1229258



05330
piñón de distribución 2.0 TDCi

oe: 0513.A9 -0513.A9



05350 Ø 29,9 mm
piñón de distribución 1.6 TDCi

oe: 1359940



05327
cubrepedal freno y embrague

oe: 6789917



05932 Ø 19,05 mm
bomba de embrague (plástico)

oe: 1539937 -1476806



05298
soporte escape 1.6 - 1.6 Ti

oe: 1230972 -1223914



02067
bomba limpiaparabrisas

oe: 7003178 -1652613



02076
bomba limpiaparabrisas

oe: 1231600 -1355124



68017 longitud: 350 mm
limpiaparabrisas posterior

oe: 4N51A17526AC -4M51A17402CB



50194 Sensor activo
sensor velocidad rueda - ABS Eje delantero

oe: 3M5T2B372AB -1223620



50196 Sensor activo
sensor velocidad rueda - ABS Eje delantero

oe: 3M5T2B372-DA -3M5T2B372DA



03776
caja de termostato 1.6 TDCi - 1.6 TDCi ECOnetic
oe: 1675627



03805
caja de agua
oe: 1450955 -1484876



02929
tapón cárter de aceite 1.6 TDCi - 1.6 TDCi ECOnetic
oe: 1146063



05397
cárter de aceite 1.6 TDCi
oe: 1342630

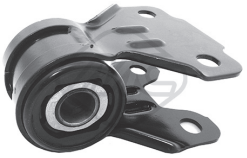

06622 Ø 22 mm
silentbloc posterior;debajo;eje delantero, ambos lados
oe: 1866073* -1866068*



06627 Ø 20,8 mm
silentbloc posterior;debajo;Eje delantero, izquierda
oe: 1749992* -1709468*



06628 Ø 20,8 mm
silentbloc posterior;debajo;Eje delantero, derecha
oe: 1749991* -1749593*



05286 Ø 35 mm
rodamiento soporte amortg. eje delantero, ambos lados
oe: 1255350 -1223835



05288 Ø 8 mm
soporte amortiguador Eje trasero;eje trasero ambos lados
oe: 1444281 -3N61-18A116-AA



05685 Ø 45 mm
rodamiento transm dx docus '05- Eje delantero
oe: 1459756 -1061831



05291
tuerca rueda Eje trasero;Eje delantero
oe: 1567143 -1454051



90164
buje de rueda eje trasero ambos lados
oe: BV61-2C299-CFA -BV61-2C299-AAF

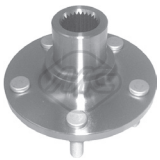

90165
buje de rueda eje delantero, ambos lados
oe: 1713003



04738 Ø 30 mm
polea cigüeñal 2.0 TDCi
oe: 1231959



05202 Ø 30 mm
polea cigüeñal 1.6 TDCi - 1.6 TDCi ECOnetic
oe:



05942 Ø 30 mm
polea cigüeñal 2.0 TDCi
oe: 1231959 -1520590



05932 Ø 19,05 mm
bomba de embrague (plástico)
oe: 1539937 -1476806



02067
bomba limpiaparabrisas
oe: 7003178 -1652613

© INDUSTRIAL METALCAUCHO, S.L.U.

CANALIZACIONES DE AGUA

motores 1.9 TDi y 2.0 gasolina hasta 2001:

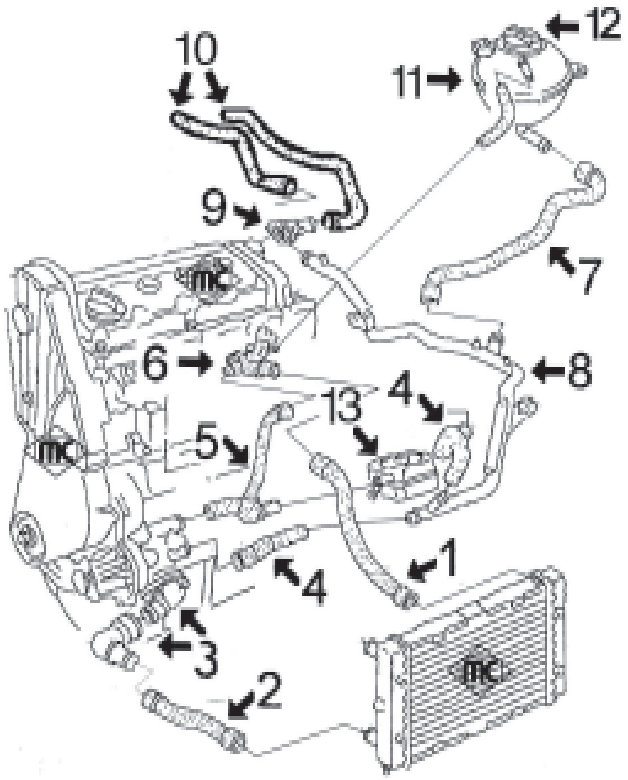

1-	8889	mgto superior radiador
2-	8890	mgto inferior radiador
3-	3667	boquilla en bomba de agua hasta '01
	3597	boquilla en bomba de agua desde '01
4-	8891	juego mgtos de tubo metálico a intercambiador y de tubo metálico a bomba de agua
5-	8394	mgto de bomba de agua a brida en culata e intercambiador 2.0 gasolina
	8382	mgto de bomba de agua a brida en culata e intercambiador 1.9TDi de 90cv
	8893	mgto de bomba de agua a brida en culata e intercambiador 1.9TDi de 110cv
6-	3522	brida en culata conexión mgtos 2.0 gasolina
	3542	brida en culata conexión mgtos 1.9TDi
7-	8894	mgto de tubo metálico a botella
8-	3170	tubo de agua metálico 2.0 gasolina
	3168	tubo de agua metálico 1.9TDi
9-	3517	boquilla en culata hasta '00
	3591	boquilla en culata 1.9TDi desde '00
10-	8892	juego mgtos entrada/salida calefactor
11-	3649	botella de expansión
12-	3650	tapón botella de expansión
13-	5374	intercambiador de calor 2.0 gasolina
	5376	intercambiador de calor TDi de 110CV (motores AFN-AVG) y TDi de 90CV motor ANU
	5374	intercambiador de calor TDi de 90CV motores 1Z-AHU

MANGUITOS DESVAPORIZADORES 1.9TDi y 2.0 gasolina

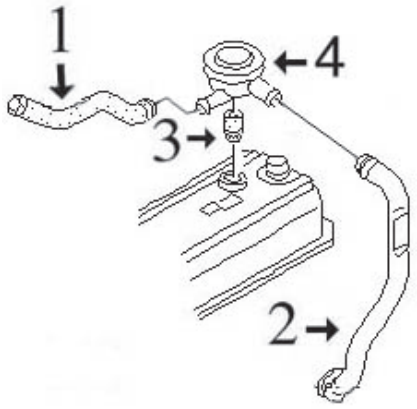

1-	8895	mgto desvaporizador
2-	3644	tubo plástico desvaporizador 1.9TDi
	n/d	tubo plástico desvaporizador 2.0 gasolina
3-	2669	junta válvula desvaporizadora
4-	3719	válvula desvaporizadora

FORD - GALAXY (03/1995 -)



03168
tubo de agua metálico

oe: 7M0121065AE -7M0121065AA

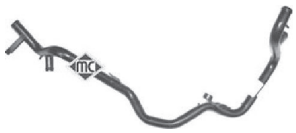

03170
tubo de agua metálico 2.0 i

oe: 7M0121065AF -7M0121065AF



03517
boquilla en culata (lateral)

oe: 37121145 -026121145E



03522
brida plástico en culata

oe: 037121133F -037121132E



03542
brida en culata

oe: 028121132A -028121132A



03591
pipa de agua en culata

oe: 038121133 -038121132C



03597
pipa de agua en bloque

oe: 06A121121C -038121121D



03649
botella de expansión

oe: 7M3121407A -7M0121407A



03650
tapón botella de expansión

oe: 7198459 -1110205



03667
boquilla salida termostato completo

oe: 1H0121687A -1H0121687A



03712
caja de termostato completa 1.8 TDCi

oe: 6193670 -1093990



03776
caja de termostato 1.6 TDCi

oe: 1675627

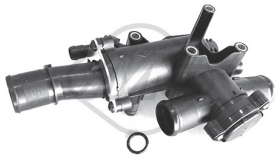

03787
caja de termostato 2.0 TDCi

oe:



03805
caja de agua 2.0 - 2.0 EcoBoost

oe: 1450955 -1484876



03807
termostato completo 2.0

oe: 4M5G8575GA -1476110



03901
tapa con termostato 2.0

oe: 11531739755 -11531247125



08382
mgto de bomba a brida en culata

oe: 028121053P -028121053Q



08394
mgto de bomba a brida en culata

oe: 037121053J -037121053J



08889
mgto superior radiador arriba

oe: 7M0121101BB -7M0121101AJ



08890
mgto inferior radiador debajo

oe: 7M0121051 -7M0121051



08891
jgo mgtos de tubo metálico a bomba de agua y a intercambiador 1.9 TDI - 2.0 i

oe: 7M0121063F -7M0121063D

© INDUSTRIAL METALCAUCHO, S.L.U.



08893
mgto de bomba a brida en culata 1.9 TDI

oe: 028121053T



08894
mgto de tubo metálico a botella expansión 1.9 TDI - 2.0 i

oe: 7M0121109F



08892
jgo mgtos entrada/salida calefactor 1.9 TDI - 2.0 i

oe: 7M0121073P -7M0121073AK



02669
junta válvula desvaporizadora

oe: 028103500 -028103500



03644
tubo plástico desvaporizador

oe: 028103491J -028103491J



08895
mgto desvaporizador 1.9 TDI - 2.0 i

oe: 028103493S



93011
válvula EGR 1.9 TDI

oe: XM21-9D475-AA -6M21-9D475-BA

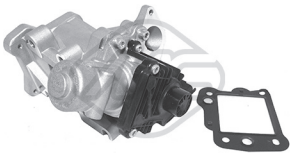

93052
válvula EGR 2.2 TDCi

oe: 6G9Q-9D475-AA -1427355



93053
válvula EGR

oe: 1231964 -1436390



93057
válvula EGR 1.9 TDI

oe: 028131501E -028131501B



93071
válvula EGR 1.8 TDCi

oe: 1352475 -1668578S1



00669
tapon cárter aceite 2.0

oe: 6732529 -14541117



00674
tapon cárter aceite

oe: 113115193



02020 Ø 15 mm
arandela carter nylon 2.0 i

oe: 1454118



02021
arandela cárter 1.8 TDCi - 2.3

oe: 1005593



02448
guia varilla nivel aceite

oe: 053103663 -053103663



02780
junta colector escape 1.9 TDI

oe: 028129589B



02876
guia varilla nivel aceite

oe: 028103663A -028103663B



02916
tapón cárter de aceite

oe: N90813202 -N90813201



02929
tapón cárter de aceite 1.6 TDCi

oe: 1146063



03553
guía varilla nivel aceite

oe: 06A103663C -06A103663C



03568
guía varilla nivel aceite

oe: 06A103663B -06A103663B



03571
guía varilla nivel aceite

oe: 38103663 -38103663



03621
tapón llenado aceite motor (en plástico, reemplaza al metálico)
oe: 1004932



03837
tapa filtro de aceite 2.0 TDCi

oe: 1303477



03841
tapa filtro de aceite

oe: 045115433B -045115433B



04365
jgo. tornillo sujeción tapa cubremotor

oe: N90132603 -N90132603



04760
varilla nivel aceite

oe: 027115611C -027115611C



05374
intercambiador de calor + junta 1.9 TDI - 2.0 i
oe: 1002825



05376
intercambiador de calor + junta

oe: 028117070B -028117021E



05378
intercambiador de calor + junta

oe: 038117070A -038117070A



05958
cárter de aceite

oe: 51103601

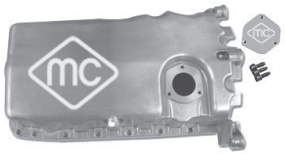

05959
cárter de aceite

oe: 038103601NA -038103601NA



05973
cárter de aceite 1.8 TDCi

oe: 1101427 -1353148



06371
intercambiador calor

oe: 6G91-7A095-AD -6G917A095AC



03672
válvula filtro gasoil 1.9 TDI

oe: 191127247A -191127247A



03689
válvula filtro gasoil delante

oe: 1J0127247 -1J0127247

© INDUSTRIAL METALCAUCHO, S.L.U.

CANALIZACIONES de AIRE de ALTA PRESION INTERCOOLER-TURBO:

GALAXY 1.9 Diesel motores TDi desde 9/'95 a 2/'00:
(AHU-1Z-AFN-AVG)

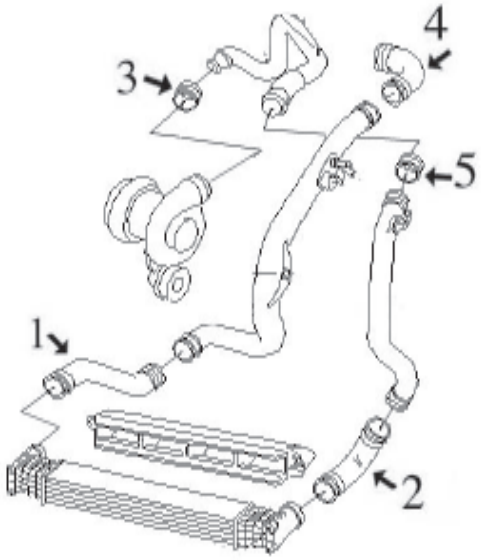

1- n/d tubo flexible de tubo a intercooler
2- n/d tubo flexible de tubo a intercooler
3- 9062 tubo flexible de turbo a tubo rígido
4- n/d tubo de colector a tubo rígido
5- 9061 tubo flexible de empalme



09061
tubo flexible de empalme 1.9 TDI

oe: 1H0145834E -1H0145834E

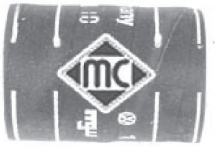

09062
tubo flexible de empalme salida Turbo 1.9 TDI

oe: 6K0145972B -6K0145972B

SUSPENSION DELANTERA y SOPORTES DE MOTOR:

GALAXY todos tipos desde '96 hasta '01:

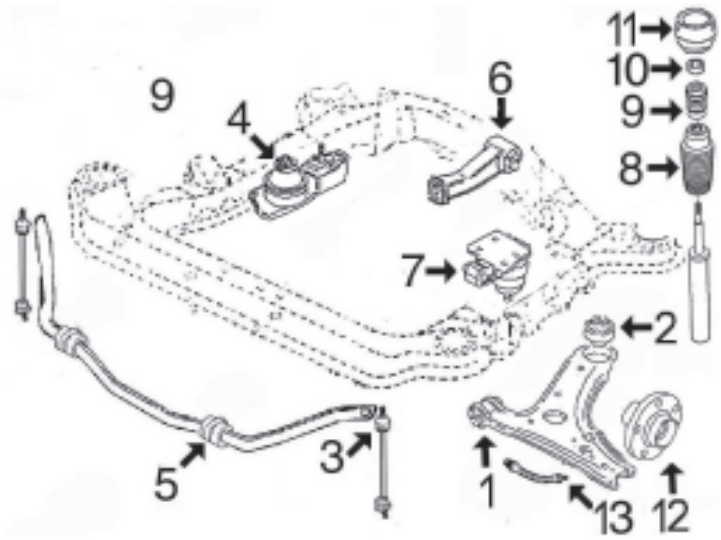

1- 4279 silentbloc anterior trapecio delantero
2- 4280 silentbloc posterior trapecio delantero
3- 4261 bieleta puntal barra estabilizadora
4- 4556 soporte motor derecho
5- 4555 goma barra estabilizadora
6- 4559 soporte motor trasero 1.9TDi de 90cv y 2.0
4560 soporte motor trasero 1.9TDi de 110cv y 1.8T
7- 4557 soporte motor izquierdo
8- 4324 capuchón amortiguador delantero
9- 4254 tope poliuretano amortiguador delantero
10- 4128 rodamiento soporte amortiguador
11- 2812 soporte amortiguador completo con rodamiento
12- 90064 buje rueda delantera
13- n/d latiguillo freno delantero

GALAXY todos tipos desde '01:

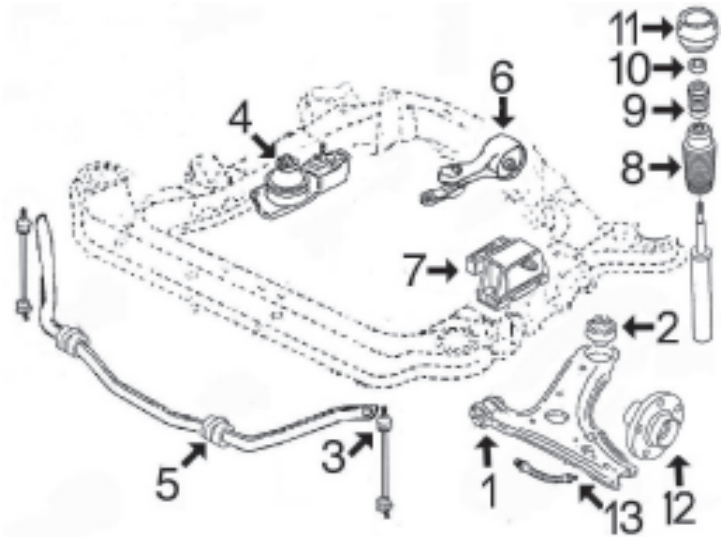

1- 4279 silentbloc anterior trapecio delantero
2- 4280 silentbloc posterior trapecio delantero
3- 4261 bieleta puntal barra estabilizadora
4- 4556 soporte motor derecho
5- 4555 goma barra estabilizadora
6- 4561 soporte motor trasero
7- 4558 soporte motor izquierdo
8- 4324 capuchón amortiguador delantero
9- 4298 tope poliuretano amortiguador delantero
10- 4128 rodamiento soporte amortiguador
11- 2812 soporte amortiguador completo con rodamiento
12- 90064 buje rueda delantera
13- n/d latiguillo freno delantero

SUSPENSION TRASERA:

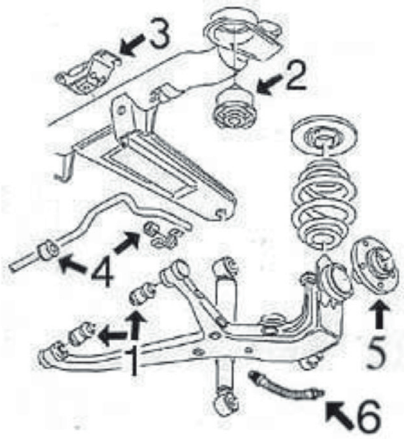

1- 4279 silentbloc trapecio suspensión trasera
2- n/d silentbloc sub-chasis trasero
3- 4603 soporte traviesa suspensión trasera
4- 4618 juego gomas barra estabilizadora trasera
5- 90064 buje rueda trasera
6- n/d latiguillo freno trasero

© INDUSTRIAL METALCAUCHO, S.L.U.

FORD - GALAXY (03/1995 -)



04556
soporte motor derecha;delante

oe: 1211745 -1004605



04557
soporte motor izquierda

oe: 1003437



04558
soporte motor izquierda 1.9 TDI

oe: 7M3199555R -7M3199555K



04559
soporte motor 1.9 TDI

oe: 7M0399201BT -7M0399201BR



04560
soporte motor posterior;Eje delantero 1.9 TDI

oe: 1089033



04561
soporte motor

oe: 1118740



04261
bieleta puntal barra estabilizadora eje delantero, ambos lados

oe: 7M0411317C -7M0411317C



04279 Ø 14 mm
silentbloc anterior trapeciosuspensión Eje delantero

oe: 7201717



04280 Ø 19 mm
silentbloc posterior trapecio posterior;Eje delantero abajo

oe: 1044571



04555 Ø 17 mm
goma barra estabilizadora eje delantero, ambos lados

oe: 7200957



04603 Ø 14 mm
soporte traviesa suspensión Eje trasero;-centro

oe: 7403748



04618 Ø 20,6 mm
juego gomas barra estabilizadora eje trasero ambos lados;interior

oe: 1001713



06619
silentbloc ambos lados;delante;Eje delantero

oe: 1507181 -1469024



06620
silentbloc posterior;Eje delantero, derecha

oe: 1507181 -1507181S3



06621
silentbloc Eje delantero

oe: 1666186 -1507181



06626 Ø 12,2 mm
silentbloc exterior;ambos lados;Eje trasero;interior;debajo;delante

oe: 6G91-5K743-XAD -6G91-5K743-VA



06631
silentbloc exterior;ambos lados;posterior;Eje trasero;debajo

oe: 1469125 -6G91-5K652-XAE



06632
silentbloc Eje delantero

oe: 6G915K652XAE -1469125

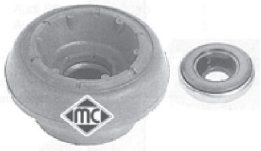

02812 Ø 14,2 mm
soporte amortiguador eje delantero, ambos lados

oe: 357412331A -357412331A



04128
rodamiento soporte amortiguador

oe: 357412249A -357412249



04254
tope poliuretano amortiguador Eje delantero

oe: 357412303F -357412303F

FORD - GALAXY (03/1995 -)



04298
tope poliuretano amortiguador

oe: 1H0412303B -1H0412303B



05685 Ø 45 mm
rodamiento transm dx docus '05- Eje delantero

oe: 1459756 -1061831



90064
buje rueda eje delantero, ambos lados

oe: 7201007 -1121342



90166
buje de rueda Eje delantero

oe: 6G912C300AAB -1437643



90167
buje de rueda eje trasero ambos lados

oe: 1753553 -6G91-2C299-AAE



90170
buje de rueda Eje trasero

oe: 6G912C299AAD -6G912C299AAC



74055 Ø 43 mm
rodamiento Eje trasero

oe: 95VW-1A047-AA -6M21-1A047-AA



01069 kit **fuelle**
kit fuelle transmisión lado de engranaje

oe: 1075639 Ø



01177 kit **00177 fuelle**
kit fuelle transmisión lado de engranaje

oe: 3D0498201 -7M3498201 Ø 22-72 mm



01225 kit **00225 fuelle**
kit fuelle transmisión lado de rueda

oe: 9564478680 Ø 29-98 mm



01321 kit **00321 fuelle**
kit fuelle cremallera dirección

oe: 7M3422831 Ø 10-49 mm



04324 kit **fuelle**
capuchón amortiguador delante

oe: 357413175A -357413175A Ø 18-71 mm



04290 Ø 162 mm - 6 canales
polea cigüeñal

oe: 7198528 -1069593



04405 Ø 30 mm
polea cigüeñal

oe: 06A105243E -06A105243E



04421 Ø 143 mm - 6 canales
polea cigüeñal

oe: 038105243 -038105243



04480 Ø 30 mm
polea cigüeñal delante 1.9 TDI

oe: 1315782



04639 Ø 14,5 mm
polea cigüeñal 1.8 TDCi

oe: 1143413 -1151392



04738 Ø 30 mm
polea cigüeñal 2.0 TDCi

oe: 1231959



04818 Ø 14 mm
polea cigüeñal 1.8 TDCi

oe: 1079188 -1100051



05202 Ø 30 mm
polea cigüeñal 1.6 TDCi

oe:



05842 Ø 158 mm - 6 canales
polea cigüeñal motor

oe: 1492251

© INDUSTRIAL METALCAUCHO, S.L.U.

FORD - GALAXY (03/1995 -)



05942 Ø 153 mm - 6 canales
polea cigüeñal

oe: 1231959 -1520590

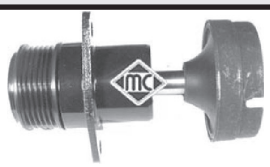

04752
tensor correa alternador 1.8 TDCi

oe: 5M5Q10D310AB -5M5Q10D310AA



04768 Ø 8 mm
rodillo tensor correa alternador 1.9 TDI

oe: 1051901

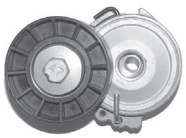

04807
tensor correa alternador 2.0 TDCi

oe: 5751.55 -9634465780



04887
tensor correa alternador 1.8 TDCi

oe: 98FF10C382BH -98FF10C382BG



04908
tensor correa alternador 1.9 TDI

oe: 028903315R -028903315R



04909
tensor correa alternador 1.9 TDI - 2.0 i

oe: 037903315C



04919 Ø 17 mm
polea de alternador

oe: 028903119AA -028903119P



04997 Ø 23 mm
polea alternador rueda libre

oe: 038903119T -038903119A

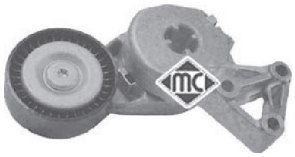

05010
tensor correa alternador

oe: 06A903315D -06A903315E



05326
rodillo tensor correa alternador 2.0 i - 2.3 16V

oe: 1139951 -7109163



05425
tensor correa alternador 1.9 TDI

oe: 1122523



05697
piñon de cigueñal

oe: 049105263C -049105263C



05706
piñon de cigueñal

oe: 038105263F



05961
piñon de cigueñal

oe: 06A105263E -06A105263E



03845
rótula cable mando cambio velocidades

oe: 1J0711761B



03846
rótula cable mando cambio velocidades

oe: 1J0711067L -1J0711067L



03899
rótula cable mando cambio velocidades

oe: 1J0711761A



00864
cubrepedal freno y embrague

oe: 321721173 -321721173



02426
soporte presilenciador

oe: 1142851 -1146858



05298
soporte escape 1.8 TDCi - 2.0

oe: 1230972 -1223914

FORD - GALAXY (03/1995 -)



02061
bomba limpia parabrisas

oe: 95VW17K624AA -7222079



02067
bomba limpiaparabrisas

oe: 7003178 -1652613



02076
bomba limpiaparabrisas

oe: 1231600 -1355124

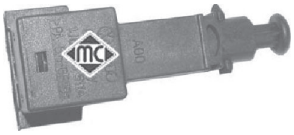

03731
interruptor luz de freno 4 polos 1.9 TDI

oe: 1070613

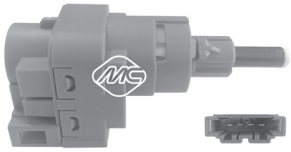

03738
interruptor luz de freno 4 polos

oe: 1C0945511A -1C0945511A



03739
interruptor luz de freno 2 polos

oe: 7215734 -1044350



68019 longitud: 335 mm
limpiaparabrisas posterior

oe: 1515014 -1578409



50120 sensor pasivo
sensor velocidad rueda - ABS eje delantero, ambos lados

oe: 98VW2B372-BA -1048603



50121 sensor pasivo
sensor velocidad rueda - ABS eje trasero ambos lados

oe: 98VW2B372-AA -1048604



50194 Sensor activo
sensor velocidad rueda - ABS Eje delantero

oe: 3M5T2B372AB -1223620

© INDUSTRIAL METALCAUCHO, S.L.U.

CANALIZACIONES DE AGUA:

motor HCS 1.3i (hasta -10/'02)

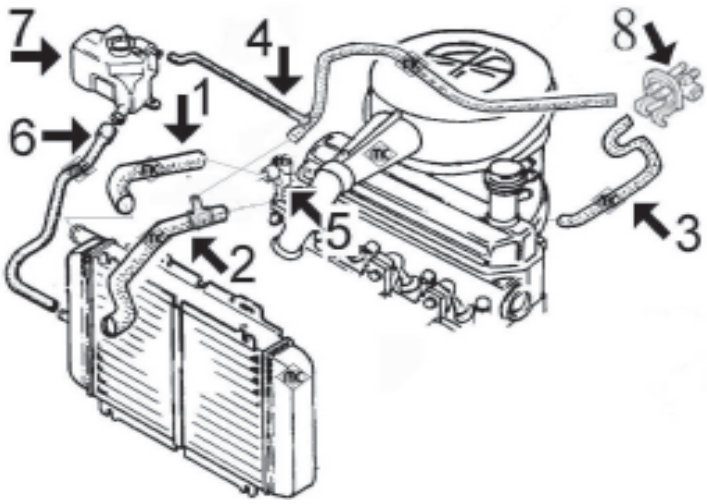

1- 8344 mgto superior radiador
2- 8345 mgto inferior radiador
3- 8784 mgto de calefactor a colector de admisión
4- 8815 mgto de calefactor a mgto inferior y botella
5- 3142 tapa de termostato
6- *8785* mgto de botella a radiador
7- 3561 tapón botella de expansión
3668 botella de expansión
8- 4822 válvula de calefacción

motor ZETEC-S 1.25 y 1.6 (desde 10/'02-)

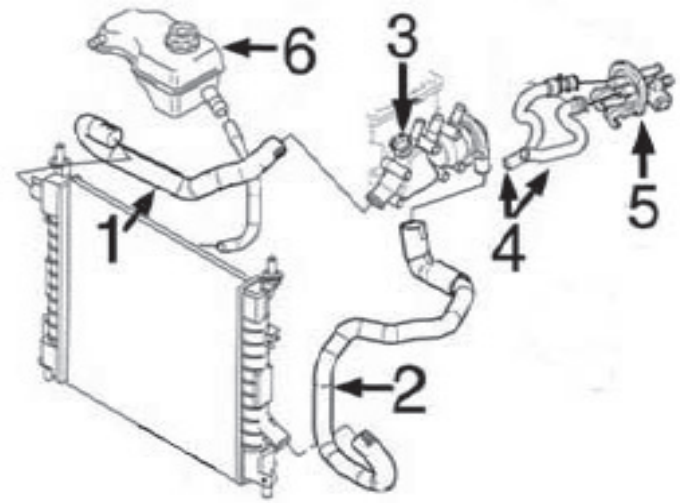

1- 9287 mgto superior radiador
2- 9288 mgto inferior radiador
3- 3709 caja de termostato completa
4- 9289 jgo mgtos entrada/salida calefactor
5- 4822 válvula de calefacción
6- 3561 tapón botella de expansión
3812 botella de expansión



03142
tapa de termostato

oe: 1027596



03561
tapón botella de expansión 1.3 i

oe: 7267962



03576
botella de expansión 1.0 i

oe: 1102678



03668
botella de expansión 1.3 i

oe: 1025999 -1107521



03709
cuerpo de termostato motor

oe: 1136703 -1089789



03795
tapón botella de expansión 1.2 - 1.3 TDCi

oe: 9S518100AA -1559509

FORD - KA (09/1996 -)



03812
botella de expansión

oe: 1134883



03849
caja de termostato 1.3 TDCi

oe: 1580532



08344
mgto superior radiador arriba

oe: 97KB8B274AF -1043768



08345
mgto inferior radiador debajo

oe: 1108090 -1043766



08762
mgto superior radiador arriba 1.0 i

oe: 96FB8B274AG -1040654



08763
mgto superior radiador arriba 1.0 i

oe: 1059164



08766
mgto de botella a radiador 1.0 i

oe: 1040659



09287
mgto superior radiador 1.6 i

oe: 1421586



09288
mgto inferior radiador 1.6 i

oe: 1421584



04822
válvula de calefacción

oe: 1047752 -1014585



08784
mgto de calefactor a colector de admisión enchufe rápido

oe: 1124254 -1044951



08815
mgto de calefactor a mgto inferior y botella Salida

oe: 97KB18K359AK -1124252



09289
jgo mgtos calefactor 1.6 i

oe: 1426728 -1426725



00669
tapon cárter aceite 1.3 i - 1.6 i

oe: 6732529 -14541117



02020 Ø 15 mm
arandela carter nylon 1.3 i

oe: 1454118



02021
arandela cárter

oe: 1005593



02024 Ø 14 mm
arandela carter c/goma 14mm

oe: 0164.54 -0164.54

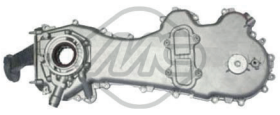

06581
cubierta distribución 1.3 TDCi

oe: 1538742 -1723154

© INDUSTRIAL METALCAUCHO, S.L.U.

SUSPENSION DELANTERA y SOPORTES DE MOTOR

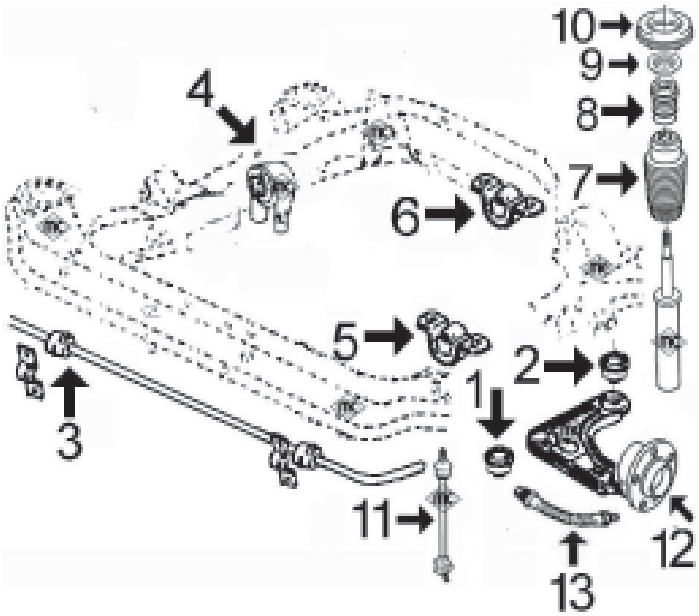

1- 980 silentbloc anterior trapecio delantero
2- 981 silentbloc posterior trapecio delantero
3- 4267 goma para barra estabilizadora de Ø 15 mm
2631 goma para barra estabilizadora de Ø 16 mm
4- 4161 soporte motor derecho hasta -10/'02 (motor HCS)
5316 soporte motor derecho desde 10/'02- (motor Zetec)
5- 4109 soporte motor izquierdo
6- 4216 soporte motor trasero
7- 2998 capuchón amortiguador
8- 2996 tope goma suspensión delantera
9- 4210 rodamiento soporte amortiguador
10- 4018 soporte amortiguador delantero
11- 4263 bieleta puntal barra estabilizadora
12- 90041 buje de rueda delantera
13- n/d latiguillo freno delantero

SUSPENSION TRASERA

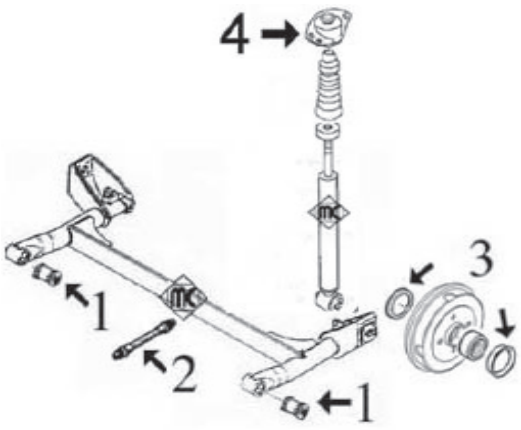

1- 4836 silentbloc puente trasero
2- n/d latiguillo freno trasero
3- 4849 juego retén y tapa cubo rueda trasera
4- 4032 soporte amortiguador trasero



04000
soporte motor derecha;Eje delantero 1.0 i

oe: 1099547 -1060401



04001
soporte motor izquierda 1.0 i

oe: 1010530



04002
soporte motor posterior 1.0 i

oe: 1055171 -1004888

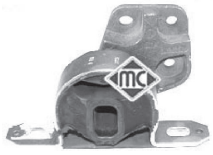

04109
soporte motor izquierda;delante

oe: 1061335 -1102507



04161
soporte motor derecha;delante

oe: 1032120



04216
soporte motor posterior

oe: 1136649 -1091348

FORD - KA (09/1996 -)



04786
soporte motor derecha 1.3 i

oe: 6Q0199167BC -6Q0199167BC



05316
soporte motor Eje delantero, derecha

oe: 1092507



00980 Ø 12 mm
silentbloc anterior trapecio centro;Eje delantero abajo 1.0 i - 1.3 i

oe: 1000445



00981 Ø 12 mm
silentbloc posterior trapecio exterior;Eje delantero abajo 1.0 i - 1.3 i

oe: 1035929



02631 Ø 16 mm
goma barra estabilizadora interior;Eje delantero

oe: 1035515 -7102392



02828 Ø 12 mm
silentbloc anterior trapecio delante;Eje delantero 1.0 i

oe: 1055191 -1010037



02829 Ø 13 mm
silentbloc posterior trapecio posterior;Eje delantero 1.0 i

oe: 1063372 -1014654



04160
bieleta puntal barra estabilizadora Eje delantero

oe:



04263
bieleta puntal barra estabilizadora eje delantero ambos lados

oe: 1332453 -1130273



04267 Ø 15 mm
goma barra estabilizadora Ø 15 mm interior;Eje delantero

oe: 1003609



04836 Ø 12 mm
silentbloc soporte puente eje trasero ambos lados

oe: 1016439



04849 Ø 39 mm
juego retén y tapa cubo de rueda eje trasero ambos lados

oe: 1101837 -1103509



05634
bieleta puntal barra estabilizadora eje delantero, ambos lados 1.2 - 1.3 TDCi

oe: 51795269 -51801136

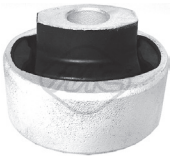

06624 Ø 14,4 mm
silentbloc Eje delantero 1.2 - 1.3 TDCi

oe: 1639575(-) -1639574(-)



02996
ope de goma amortiguador Eje delantero

oe: 6532212



02998
capuchón amortiguador Eje delantero

oe: 7379687



04018
soporte amortiguador Eje delantero

oe: V97FB3K155AA -1039001



04032
soporte amortiguador Eje trasero

oe: 1023587



04210
rodamiento soporte amortiguador Eje delantero

oe: 7331751



05685 Ø 45 mm
rodamiento transm dx docus '05- Eje delantero 1.6 i

oe: 1459756 -1061831



06002
kit soporte amortiguador con rodamiento izquierda;derecha;Eje delantero

oe: 1013794

© INDUSTRIAL METALCAUCHO, S.L.U.

FORD - KA (09/1996 -)

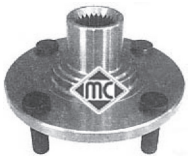

90041
buje rueda Eje delantero

oe: 1333147 -6517013



74024 Ø 39 mm
rodamiento Eje delantero

oe: 4331541 -6485018

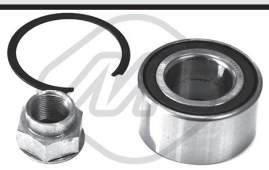

74100 Ø 37 mm
rodamiento Eje delantero 1.3 TDCi

oe: 1587565 -1587565



01075 kit **fuelle**
kit fuelle transmisión lado de rueda

oe: 1016756 Ø 24-58 mm



01079 kit **00079 fuelle**
kit fuelle transmisión lado de engranaje

oe: 1026905 Ø 21-66 mm



01171 kit **00171 fuelle**
kit fuelle transmisión lado de rueda

oe: 1073807 -1060629 Ø 22-73 mm



01197 kit **00197 fuelle**
kit fuelle cremallera dirección asistida

oe: 7138554 -1012814 Ø 14-56 mm



01534 kit **00534 fuelle**
kit fuelle cremallera dirección manual

oe: 6935233 -6127744 Ø 11-36 mm



04719 Ø 35 mm
polea cigüeñal 1.3 TDCi

oe: 1564852

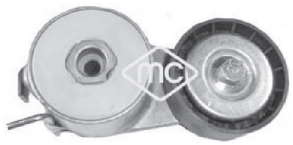

05090
tensor correa alternador 1.2

oe: 55191969 -46548452



05326
rodillo tensor correa alternador 1.3 i

oe: 1139951 -7109163



05658
tensor correa alternador 1.3 TDCi

oe: 1539115



05239
kit cadena-tensor de distribución 1.3 TDCi

oe: 1539545



02905
cruceta caña de dirección

oe: 7257202



00418
cubrepedal freno y embrague 1.0 i - 1.3 i

oe: 6168375



05925
bomba de embrague

oe: 1032202 -1038217

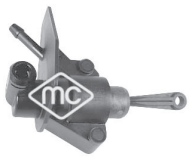

05928
bomba de embrague (plástico)

oe: 1219805 -1073706



83991 longitud: 1028/625 mm
cable embrague manual

oe: 1558931



02419
soporte tubo de escape (silicona)

oe: 6831302



02714
soporte posterior tubo de escape

oe: 1025233

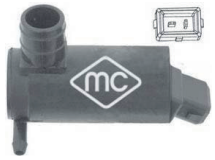

02057
bomba limpiaparabrisas

oe: 6157734 -6170854



02067
bomba limpiaparabrisas

oe: 7003178 -1652613



50133 sensor pasivo
sensor velocidad rueda - ABS eje delantero, ambos lados

oe: 97KG2B372AA -1038224

© INDUSTRIAL METALCAUCHO, S.L.U.

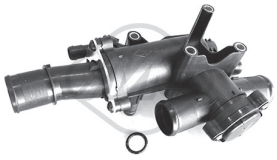

03787
caja de termostato 2.0 TDCi - 2.0 TDCi 4x4
oe:



03802
botella de expansión
oe: 1425193



93053
válvula EGR 2.0 TDCi - 2.0 TDCi 4x4
oe: 1231964 -1436390



06371
intercambiador calor
oe: 6G91-7A095-AD -6G917A095AC



05284
soporte motor posterior
oe: 1404996 -1420044



04256
silentbloc portamangueta eje trasero ambos lados
oe: 1304124 -1061670



04939
brazo superior suspensión tras. completo ambos lados;Eje trasero 2.0 TDCi
oe: 1061659



05297 Ø 18 mm
goma barra estabilizadora Eje delantero
oe: 1305960



05343 Ø 14 mm
silentbloc anterior brazo suspensión delant. delante
oe: 1477858 -1477858S2



05941
bieleta punta barra estabilizadora eje delantero, ambos lados
oe: 1223792 -1230909

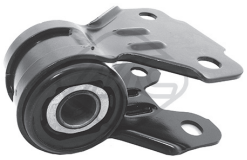

06622 Ø 22 mm
silentbloc posterior;debajo;eje delantero, ambos lados
oe: 1866073* -1866068*



05286 Ø 35 mm
rodamiento soporte amortg. eje delantero, ambos lados
oe: 1255350 -1223835



05288 Ø 8 mm
soporte amortiguador Eje trasero;eje trasero ambos lados
oe: 1444281 -3N61-18A116-AA



05685 Ø 45 mm
rodamiento transm dx docus '05- Eje delantero
oe: 1459756 -1061831



05291
tuerca rueda Eje trasero;Eje delantero
oe: 1567143 -1454051



90168
buje de rueda Eje trasero
oe: 8V411A049AA -1538604



04738 Ø 30 mm
polea cigüeñal 2.0 TDCi - 2.0 TDCi 4x4
oe: 1231959



05942 Ø 153 mm - 6 canales
polea cigüeñal
oe: 1231959 -1520590

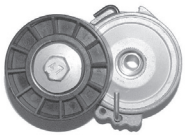

04807
tensor correa alternador 2.0 TDCi - 2.0 TDCi 4x4
oe: 5751.55 -9634465780



06010 Ø 54 mm - 6 canales
polea de alternador
oe: 1229258



05932 Ø 19,05 mm
bomba de embrague (plástico)
oe: 1539937 -1476806



02076
bomba limpiaparabrisas

oe: 1231600 -1355124



50194 Sensor activo
sensor velocidad rueda - ABS Eje delantero

oe: 3M5T2B372AB -1223620

© INDUSTRIAL METALCAUCHO, S.L.U.

CANALIZACIONES DE AGUA:

Mondeo I-II 1.6-1.8-2.0 gasolina motores Zetec:

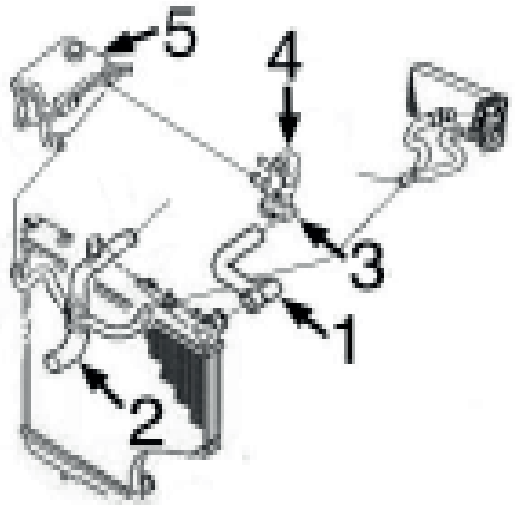

1- 9302 mgto superior radiador
2- 9291 mgto inferior radiador hasta -5/'98
9290 mgto inferior radiaodr desde 5/'98-
3- 3562 tapa de termostato hasta -5/'99
3843 tapa de termostato desde 5/'99-
4- n/d caja de termostato
5- 3561 tapón botella de expansión
3809 botella de expansión con tapón

Mondeo I-II 1.8 Diésel motor Kent:

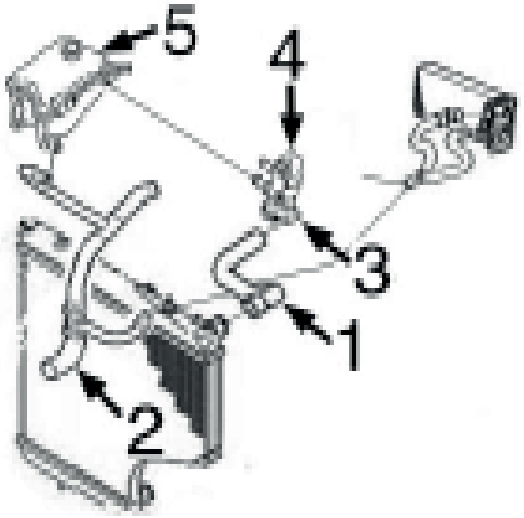

1- 9292 mgto superior radiador
2- 9293 mgto inferior radiador
3- 3606 tapa de termostato
4- 4845 caja de termostato
5- 3561 tapón botella de expansión
3809 botella de expansión con tapón

Mondeo III 1.8-2.0 motores de gasolina de 4 cilindros:

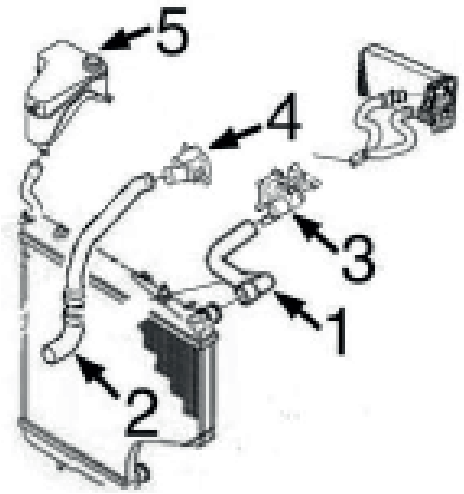

1- 9295 mgto superior radiador
2- 9294 mgto inferior radiador
3- 3805 caja de agua 1.8
n/d caja de agua 2.0
4- 3814 tapa con termostato 1.8
3843 tapa de termostato 2.0
5- 3701 tapón botella de expansión
3809 botella de expansión con tapón

Mondeo III 2.0 Diésel motor Duratorq:

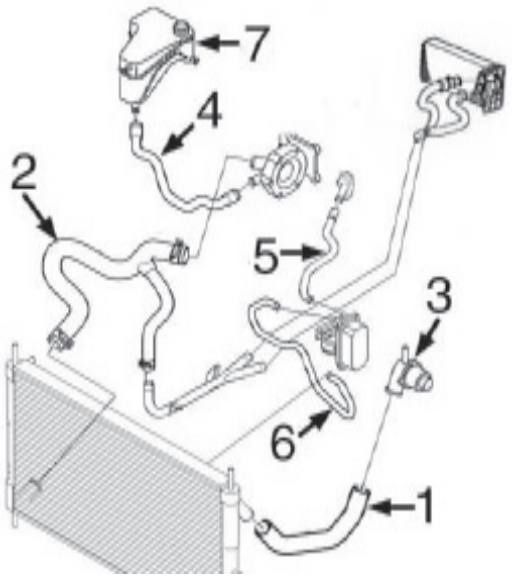

1- 9296 mgto superior radiador, conex. con abrazaderas
9297 mgto superior radiador, conector rápido
2- 9298 mgto inferior radiador, conexión con abrazaderas
9299 mgto inferior radiador, conector rápido
3- 3810 caja de termostato hasta -5/'02
3811 caja de termostato desde 5/'02-
4- 9300 mgto de botella a bomba de agua
5- 9284 mgto de bomba agua a intercambiador
6- 9301 mgto de intercambiador a radiador
7- 3701 tapón botella de expansión
3809 botella de expansión con tapón



03089
tubo de agua metálico 1.6 i - 1.6 i 16V - 1.8 i II

oe: 1057173



03151
tapa de termostato 1.8 TD I,II

oe: 1031904



03561
tapón botella de expansión I,II

oe: 7267962



03562
tapa de termostato II

oe: 1109329 -1052405



03606
tapa de termostato I,II,III

oe: 6189058



03701
tapón botella de expansión III

oe: 1029727



03706
caja con termostato completa 2.0 16V DI / TDDi / TDCi - 2.0 16V TDDi / TDCi -

oe: 1358105 -1120640



03712
caja de termostato completa 1.8 TD II,IV

oe: 6193670 -1093990



03776
caja de termostato 1.6 TDCi IV

oe: 1675627

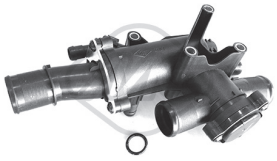

03787
caja de termostato 2.0 TDCi IV

oe:



03805
caja de agua II,III,IV

oe: 1450955 -1484876



03806
tapa de termostato III,IV

oe: 1557904 -1707050

© INDUSTRIAL METALCAUCHO, S.L.



03807
termostato completo 2.0 - 2.0 Flexifuel IV

oe: 4M5G8575GA -1476110



03809
botella de expansión I,II,III

oe: 1117892 -1087157



03810
caja con termostato III

oe: 1126704 -1125144



03811
caja con termostato III

oe: 1358107 -1633900



03814
tapa con termostato III

oe: 1358178



03843
tapa de termostato II

oe:

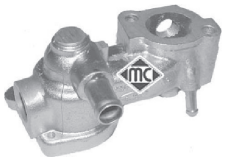

04845
cuerpo de termostato I,II,III

oe: 6585512 -1079905



09284
mgto de intercambiador a válvula 2.0 TDCi III

oe: 1114967



09290
mgto inferior radiador debajo 1.6 i - 1.8 i - 2.0 i II

oe: 1013386 -1086905



09291
mgto inferior radiador I

oe: 1042258



09292
mgto superior radiador arriba 1.8 TD I,II

oe: 1031798 -7073956



09293
mgto inferior radiador debajo 1.8 TD I,II

oe: 93BB8286BG -1016938



09294
mgto superior radiador debajo 1.8 16V - 2.0 16V III

oe: 1S718286DG -1229138



09295
mgto inferior passat arriba 1.8 16V - 2.0 16V III

oe: 1147782



09296
mgto superior radiador arriba 2.0 16V DI / TDDi / TDCi - 2.0 16V TDDi / TDCi -

oe: 1197519



09297
mgto superior radiador 2.0 16V DI / TDDi / TDCi - 2.0 16V TDDi / TDCi - 2.0

oe: 1212006



09298
mgto inferior radiador debajo 2.0 TDCi III

oe: 1197525



09299
mgto inferior radiador 2.0 TDCi III

oe: 1216311



09300
mgto de botella a bomba 2.0 TDCi III

oe: 1152898



09301
mgto de radiador a intercambiador 2.0 TDCi III

oe: 1307973



09302
mgto superior radiador arriba 1.6 i - 1.8 i - 2.0 i II

oe: 1021708

© INDUSTRIAL METALCAUCHO, S.L.U.

FORD - MONDEO I('93-'96) / II('96-'00) / III('00-'07) / IV('07-) (02/1993 -)



93020
válvula EGR 2.0 16V DI / TDDi / TDCi - 2.0 16V TDDi / TDCi III
oe: 2S7Q-9D475-AD -2S7Q-9D475-AC

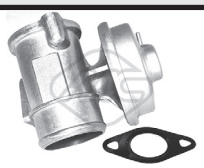

93021
válvula EGR 2.0 16V TDDi / TDCi - 2.0 TDCi - 2.2 TDCi III
oe: 2S7Q-9D475-BC -2S7Q-9D475-BA

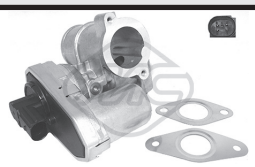

93051
válvula EGR 2.2 TDCi III
oe: 6S7Q9D475AG -6S7Q9D475AE

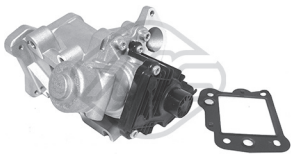

93052
válvula EGR 2.2 TDCi IV
oe: 6G9Q-9D475-AA -1427355



93053
válvula EGR IV
oe: 1231964 -1436390



00669
tapon cárter aceite II,III,IV
oe: 6732529 -14541117



02020 Ø 15 mm
arandela carter nylon 1.8 TD I,II
oe: 1454118



02021
arandela cárter 2.0 i 16V - 2.0 i 16V 4x4
oe: 1005593



02024 Ø 14 mm
arandela carter c/goma 14mm I,II,III
oe: 0164.54 -0164.54



02903
tapón cárter de aceite I,II,III
oe: 1013938



02929
tapón cárter de aceite 1.6 TDCi IV
oe: 1146063



03704
tapón llenado aceite 1.8 TD I,II
oe: 1131866



03705
tapón llenado aceite 1.8 TD I,II
oe: 1018103



03837
tapa filtro de aceite III,IV
oe: 1303477



03840
tapa filtro de aceite 2.0 16V DI / TDDi / TDCi III
oe: 1203004



04714
tapón de cárter motor 2.5 24V II
oe: 7123346



05299
varilla nivel aceite 1.6 i 16V I,II
oe: 1207160



05300
varilla nivel aceite 1.8 16V - 2.0 16V III
oe: 1255770



05397
cárter de aceite 1.6 TDCi IV
oe: 1342630

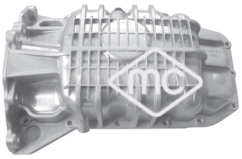

05937
cárter de aceite
oe: 1121127



05973
cárter de aceite III
oe: 1101427 -1353148

© INDUSTRIAL METALCAUCHO, S.L.U.

FORD - MONDEO I('93-'96) / II('96-'00) / III('00-'07) / IV('07-) (02/1993 -)



06371
intercambiador calor IV

oe: 6G91-7A095-AD -6G917A095AC

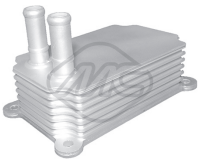

06383
intercambiador calor III

oe: YC1Q6B624AJ -YC1Q6B624AF



06385
intercambiador calor 2.5 V6 24V - 3.0 V6 24V III

oe: 4443555 -4366325

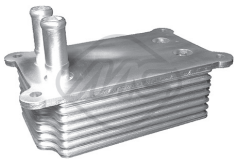

06386
intercambiador calor 2.0 16V DI / TDDi / TDCi - 2.2 TDCi III

oe: 1C1Q6B624AG -1329011



92065
tubo alimentación de combustible 1.8 TDCi IV

oe: 4M5Q9K022AG

SUSPENSION DELANTERA y SOPORTES DE MOTOR, MONDEO I y II 1993-2000:

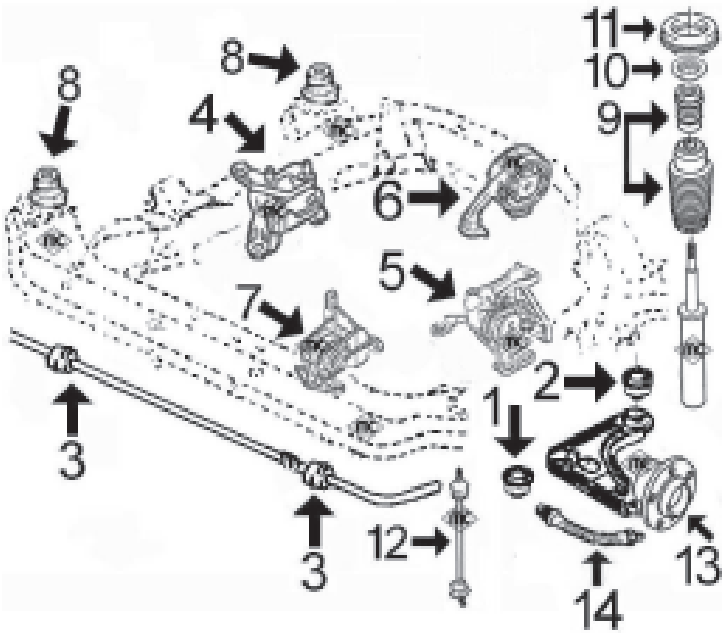

1-	2659	silentbloc anterior trapecio delantero
2-	2658	silentbloc posterior trapecio delantero hasta 8/'96
	4015	silentbloc posterior trapecio delantero desde 8/'96
3-	4013	goma para barra estabilizadora de 18 mm
4-	4293	soporte motor derecho 1.8 Diesel
	4696	soporte motor derecho 1.6-1.8-2.0
5-	4239	soporte cambio 1.6-1.8-2.0
	4761	soporte cambio 1.8 Diesel
6-	4825	soporte motor trasero 1.6-1.8-2.0-1.8D cambio manual
	5409	soporte motor trasero 1.6-1.8-2.0-1.8D cambio automático
7-	4958	soporte motor delantero (antipar)
8-	n/d	juego silentblocs sub-chasis delantero
9-	4930	juego tope poliuretano y fuelle suspensión
10-	4208	rodamiento soporte amortiguador
11-	2768	soporte amortiguador delantero
12-	4263	bieleta puntal barra estabilizadora
13-	90060	buje de rueda delantera
14-	96063	latiguillo freno delantero (425 mm)

SUSPENSION DELANTERA y SOPORTES DE MOTOR, MONDEO III 2001-:

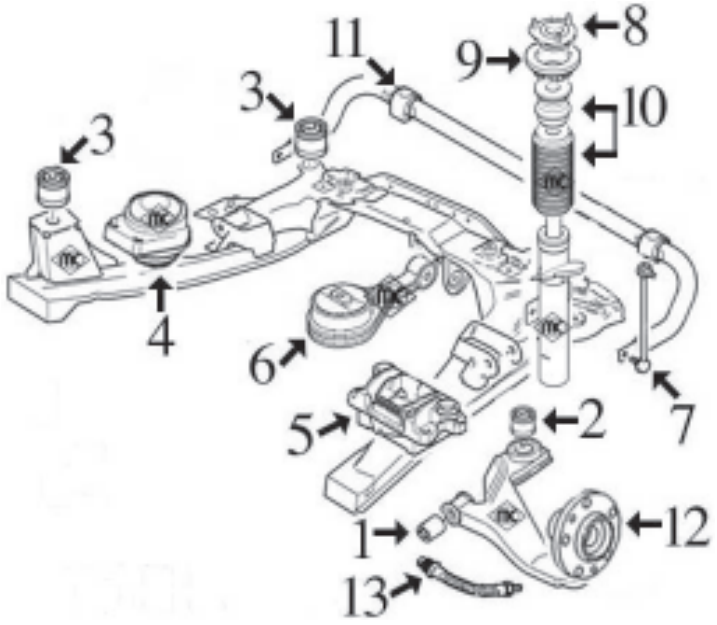

1-	4931	silentbloc anterior trapecio delantero
2-	4932	silentbloc posterior trapecio delantero
3-	5333	silentbloc sub-chasis delantero (4 piezas por vehículo)
4-	4910	soporte motor derecho 1.8-2.0 gasolina
	4757	soporte motor derecho 2.0 Diesel
5-	4911	soporte motor izquierdo
6-	4899	soporte motor trasero
7-	4900	bieleta puntal barra estabilizadora
8-	4935	soporte amortiguador delantero
9-	5305	rodamiento soporte amortiguador
10-	5304	juego tope poliuretano y fuelle suspensión delt.
11-	4934	goma barra estabilizadora hasta 8/'03
	5405	goma barra estabilizadora desde 8/'03
12-	90108	buje de rueda delantera
13-	96066	latiguillo freno delantero(476 mm)

© INDUSTRIAL METALCAUCHO, S.L.U.

SUSPENSION TRASERA, MONDEO I y II 1993-2000:

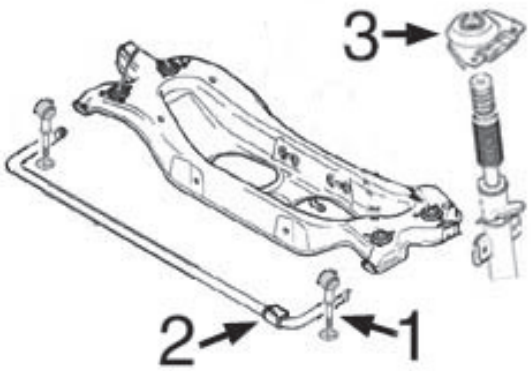

1- 4235 puntal barra estabilizadora Mondeo-I (-'96)
4236 puntal barra estabilizadora Mondeo-II ('96-'00)
2- 4014 goma barra estabilizadora
3- 4016 soporte amortiguador trasero

SUSPENSION TRASERA, MONDEO III 2001-2006:

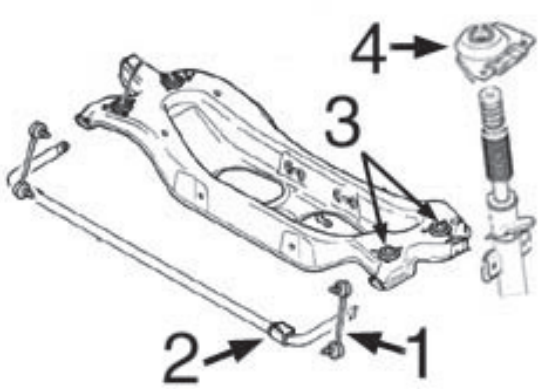

1- 4901 bieleta puntal barra estabilizadora
2- 4937 goma barra estabilizadora
3- 4680 juego silentblocs soporte puente trasero
4- 4936 soporte amortiguador trasero



04239
soporte motor izquierda I,II

oe: 7253908 -6965937

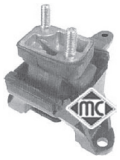

04293
soporte motor delante 1.8 TD I,II

oe: 7303747



04696
soporte motor derecha;delante 1.6 i - 1.8 i - 2.0 i II

oe: 1110960 -1053940



04757
soporte motor derecha III

oe: 1220636 -1213618



04761
soporte cambio posterior 1.8 TD II

oe: 1078554 -1064451



04825
soporte motor posterior I,II,III

oe: 1097914 -1024959



04851
soporte motor izquierda III

oe: 1207864

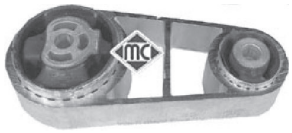

04899
soporte motor I,II

oe: 1351679 -1152888



04910
soporte motor arriba;delante III

oe: 1123542

FORD - MONDEO I('93-'96) / II('96-'00) / III('00-'07) / IV('07-) (02/1993 -)

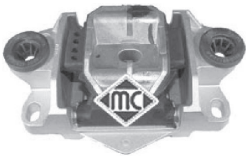

04911
soporte motor a la izquierda arriba III

oe: 1S717M122CC -1S717M122CB



04958
soporte motor I,II

oe: 1097911 -1097906

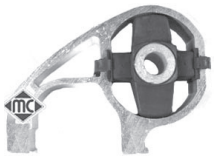

05409
soporte motor I,II

oe: 1097922



02658 Ø 12 mm
silentbloc posterior trapecio posterior;Eje delantero abajo I,II
oe: 6870549



02659 Ø 12 mm
silentbloc anterior trapecio delante;Eje delantero abajo I,II
oe: 6790115

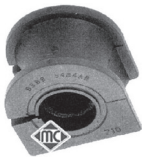

04013 Ø 19 mm
goma barra estabilizadora Eje delantero I,II
oe: 6714195 -1128725



04014 Ø 16 mm
goma barra estabilizadora Eje trasero I,II,III
oe: 7144204



04015 Ø 12 mm
silentbloc posterior trapecio centro;Eje delantero abajo I,II
oe: 1023058



04235 Ø 10 mm
bieleta puntal barra estabilizadora eje trasero ambos lados I,II
oe: 1039511 -1054209



04236 Ø 7 mm
bieleta puntal barra estabilizadora eje trasero ambos lados I
oe: 7014210



04263
bieleta puntal barra estabilizadora eje delantero ambos lados I,II,III
oe: 1332453 -1130273



04680 Ø 16,5 mm
juego silentblocs sub-chasis eje trasero ambos lados;delante III
oe: 1404976



04900
bieleta puntal barra estabilizadora eje delantero ambos lados III,IV
oe: XS4JM1C230BA -1S713B438BA



04901
bieleta puntal barra estabilizadora eje trasero ambos lados III
oe: 1127648 -1117800



04931 Ø 12 mm
silentbloc anterior trapecio delante;Eje delantero abajo III
oe: 1311416 -1311416S1



04932 Ø 13 mm
silentbloc poserior trapecio posterior;Eje delantero abajo III
oe: 1311416 -1311416S2



04934 Ø 19 mm
goma barra estabilizadora eje delantero, ambos lados III
oe: 1118695



04937
goma barra estabilizadora posterior III

oe: 1124418



05333
soporte sub-chasis delante;Eje delantero II,III
oe: 1307875



05405 Ø 19 mm
goma barra estabilizadora interior;Eje delantero III
oe: 1307891



06619
silentbloc ambos lados;delante;Eje delantero IV
oe: 1507181 -1469024

© INDUSTRIAL METALCAUCHO, S.L.U.



06620
silentbloc posterior;Eje delantero, derecha IV
oe: 1507181 -1507181S3



06621
silentbloc Eje delantero IV
oe: 1666186 -1507181



06626 Ø 12,2 mm
silentbloc exterior;ambos lados;Eje trasero;interior;debajo;delante IV
oe: 6G91-5K743-XAD -6G91-5K743-VA



06631
silentbloc exterior;ambos lados;posterior;Eje trasero;debajo IV
oe: 1469125 -6G91-5K652-XAE



06632
silentbloc Eje delantero IV
oe: 6G915K652XAE -1469125



02768 Ø 12 mm
soporte amortiguador eje delantero, ambos lados I,II
oe: 6799585

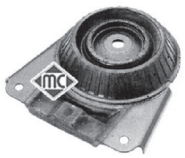

04016
soporte amortiguador Eje trasero I,II
oe: 6838725



04208 Ø 75 mm
rodamiento soporte amortiguador Eje delantero I,II
oe: 6735956 -1103725

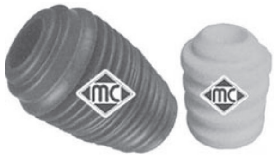

04930
jgo. tope poliuretano + fuelle susp eje delantero, ambos lados II
oe: 1023327



04935
soporte amortiguador eje delantero, ambos lados III,IV
oe: 4386426



04936
soporte amortiguador Eje trasero III
oe: 157118198AH -1303625



05304
juego capuchón + tope amortiguador Eje delantero II,III
oe: 1105883 -4453803



05305 Ø 35 mm
rodamiento soporte amortiguador eje delantero, ambos lados III
oe: 1115177



05373 Ø 30 mm
rodamiento transmisión Eje delantero III
oe: 4106404



05685 Ø 45 mm
rodamiento transm dx docus '05- Eje delantero
oe: 1459756 -1061831



05291
tuerca rueda Eje trasero;Eje delantero IV
oe: 1567143 -1454051



90060
buje rueda Eje delantero 1.8 i 16V - 1.8 TD I,II
oe: 7346525



90108
buje rueda Eje delantero 1.8 16V - 1.8 SCi III
oe: 4103347



90197
buje de rueda eje trasero ambos lados 1.6 EcoBoost - 1.6 TDCi - 1.6 Ti IV
oe: 1769848 -1769848S1

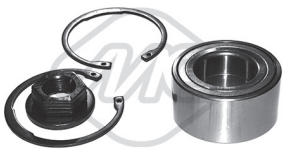

74053 Ø 40 mm
rodamiento Eje trasero I,II
oe: 5027620 -93BB-1215-AB



74089 Ø 40 mm
rodamiento Eje delantero III
oe: 1S7W-1215-AA -1133023



96063 longitud: 425 mm
latiguillo de freno delante 1.6 i 16V - 1.8 i 16V I,II
oe: 7067563



96066 longitud: 476 mm
latiguillo de freno delante 1.8 16V - 1.8 SCi III
oe: 1212748



96067 longitud: 320 mm
latiguillo de freno Eje trasero 2.5 24V II,III
oe: 1121635



01227 kit **00227 fuelle**
kit fuelle transmisión lado de rueda I,II,III
oe: 92AG3L537AA -6676140 Ø 24-78 mm



01520 kit **00520 fuelle**
kit fuelle transmisión lado de rueda III
oe: 7701035317 -4403284 Ø 27-90 mm



01993 kit **00993 fuelle**
kit fuelle transmisión lado de rueda;Eje delantero 1.6 i 16V - 1.8 i 16V I,II
oe: 6757617 Ø 24-80 mm



01994 kit **00994 fuelle**
kit fuelle transmisión lado de rueda;Eje delantero 1.6 i 16V - 1.8 i 16V I
oe: 6757618 Ø 27-85 mm



01995 kit **00995 fuelle**
kit fuelle cremallera dirección asistida 1.6 i 16V - 1.8 i 16V I,II,III
oe: F6RC3K661AA -6772173 Ø 17-58 mm



00189 Ø 50 mm
flector de transmisión delante 1.6 i 16V I
oe: 6518778 -1638947



04639 Ø 14,5 mm
polea cigüeñal 1.8 TDCi IV
oe: 1143413 -1151392



04814 Ø 164 mm - 5;6 canales
polea cigüeñal 2.0 16V DI / TDDi / TDCi - 2.0 16V TDDi / TDCi - 2.0 TDCi III
oe: 1329206 -1121216



04816 Ø 167,2 mm - 6 canales
polea cigüeñal 2.0 16V DI / TDDi / TDCi - 2.0 16V TDDi / TDCi - 2.0 TDCi III
oe: 1329206 -1121216



04817 Ø mm - canales
polea cigüeñal 1.6 i 16V - 1.8 i 16V I,II,III
oe: 928M6B320DF -928M6B320DE

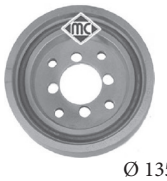

04819 Ø 135 mm - canales
polea cigüeñal 1.8 TD I,II
oe: 6767897



04820 Ø 130 mm - canales
polea cigüeñal I,II,III
oe: 7053799 -6186295



05202 Ø 30 mm
polea cigüeñal 1.6 TDCi IV
oe:



05842 Ø 158 mm - 6 canales
polea cigüeñal motor 2.2 TDCi IV
oe: 1492251



05942 Ø 153 mm - 6 canales
polea cigüeñal 2.0 TDCi IV
oe: 1231959 -1520590



04752
tensor correa alternador 1.8 TDCi IV
oe: 5M5Q10D310AB -5M5Q10D310AA



04887
tensor correa alternador 1.8 TDCi IV
oe: 98FF10C382BH -98FF10C382BG



05317 Ø 8 mm
tensor correa alternador III
oe: 1132644 -1131255

© INDUSTRIAL METALCAUCHO, S.L.U.

FORD - MONDEO I('93-'96) / II('96-'00) / III('00-'07) / IV('07-) (02/1993 -)



05406 Ø 8 mm
rodillo tensor correa alternador III

oe: 1201178 -1117008



00418
cubrepedal freno y embrague I,II

oe: 6168375



02818
serreta pedal embrague I,II

oe: 6706221



05327
cubrepedal freno y embrague I,II

oe: 6789917



81690 longitud: 669/380 mm
cable embrague manual 1.6 i 16V - 1.8 i 16V I

oe: 7105817 -6966930



00054
soporte tubo de escape I,II,III

oe: 1428278000

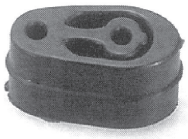

00232
soporte tubo de escape centro y detrás I,II

oe: 6120254



02419
soporte tubo de escape (silicona) I,II,III

oe: 6831302



02433 Ø 75 mm
junta cónica tubo de escape I,II

oe: 6789153



02756
soporte tubo escape I,II,III

oe: 6679949



04840
soporte tubo de escape centro I,II

oe: 4042064



05298
soporte escape IV

oe: 1230972 -1223914

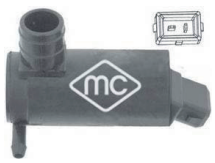

02057
bomba limpiaparabrisas II

oe: 6157734 -6170854



02067
bomba limpiaparabrisas

oe: 7003178 -1652613



02076
bomba limpiaparabrisas III,IV

oe: 1231600 -1355124



50194 Sensor activo
sensor velocidad rueda - ABS Eje delantero 1.6 EcoBoost - 1.6 Ti IV

oe: 3M5T2B372AB -1223620

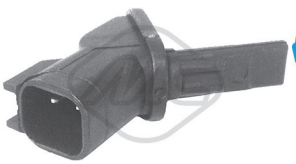

50195 Sensor activo
sensor velocidad rueda - ABS delante y detrás 1.8 16V - 1.8 SCi III

oe: 1S7T2B372AC -1S7T2B372AB



50196 Sensor activo
sensor velocidad rueda - ABS Eje delantero 1.6 EcoBoost - 1.6 TDCi - 1.6 Ti IV

oe: 3M5T2B372-DA -3M5T2B372DA



03701
tapón botella de expansión SCORPIO II

oe: 1029727



02020 Ø 15 mm
arandela carter nylon

oe: 1454118



00931
soporte motor delante SCORPIO I

oe: 6532935

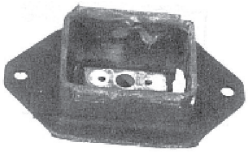

00932
soporte cambio SCORPIO I

oe: 6155997



02649 Ø 16 mm
silentbloc brazo centro;Eje delantero abajo

oe: 1656752

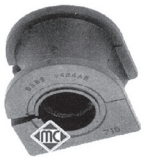

04013 Ø 19 mm
goma barra estabilizadora Eje delantero SCORPIO II

oe: 6714195 -1128725



02729
soporte amortiguador Eje delantero

oe: 6150277



04208 Ø 75 mm
rodamiento soporte amortiguador Eje delantero SCORPIO II

oe: 6735956 -1103725



04212 Ø 12,1 mm
rodamiento soporte amortiguador Eje delantero

oe: 6112404



01527 kit **00527 fuelle**
kit fuelle cremallera dirección asistida 2.0 - 2.0 i

oe: 6182818 Ø



00189 Ø 50 mm
flector de transmisión delante SCORPIO I

oe: 6518778 -1638947

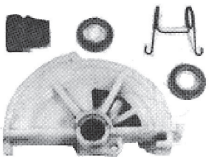

00519
serreta pedal embrague Eje delantero SCORPIO I

oe: 6189055 -6183029



81669 longitud: 1386/1060 mm
cable embrague manual 1.8 - 2.0 - 2.0 i SCORPIO I

oe: 85GB7K553BA -83BB7K553EF



81689 longitud: 1405/1075 mm
cable embrague manual 1.8 - 2.0 - 2.0 i SCORPIO I

oe: 87BB7K553GA -6151767



00054
soporte tubo de escape SCORPIO II

oe: 1428278000



00093
soporte tubo de escape 2.0 - 2.0 i SCORPIO I

oe: 1591419



00232
soporte tubo de escape centro y detrás 2.5 D - 2.5 TD SCORPIO I

oe: 6120254



04840
soporte tubo de escape centro SCORPIO II

oe: 4042064

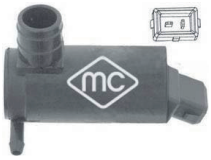

02057
bomba limpiaparabrisas SCORPIO II

oe: 6157734 -6170854



02067
bomba limpiaparabrisas

oe: 7003178 -1652613

© INDUSTRIAL METALCAUCHO, S.L.U.

FORD - SIERRA (01/1987 - 03/1993)



03126
boquilla en culata (aluminio)

oe: 6148087 -6733022



03849
caja de termostato 2.0 16V Cosworth 4x4 - 2.0 16V Cosworth 4x4 Cat.

oe: 1580532



03863
caja de termostato

oe: 46758946 -46795667



00669
tapon cárter aceite

oe: 6732529 -14541117



02020 Ø 15 mm
arandela carter nylon

oe: 1454118



02024 Ø 14 mm
arandela carter c/goma 14mm

oe: 0164.54 -0164.54

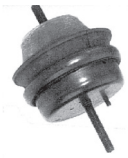

00931
soporte motor delante

oe: 6532935

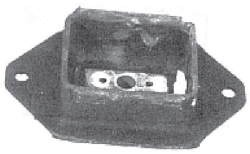

00932
soporte cambio

oe: 6155997



02634 Ø 12 mm
goma barra estabilizadora interior;Eje delantero

oe: 1652936



02649 Ø 16 mm
silentbloc brazo centro;Eje delantero abajo

oe: 1656752



02729
soporte amortiguador Eje delantero

oe: 6150277



04212 Ø 12,1 mm
rodamiento soporte amortiguador Eje delantero

oe: 6112404



01624 kit **fuelle**
kit fuelle transmisión lado de engranaje;lado de rueda

oe: 6127557 Ø



01527 kit **00527 fuelle**
kit fuelle cremallera dirección asistida

oe: 6182818 Ø



00189 Ø 50 mm
flector de transmisión delante

oe: 6518778 -1638947

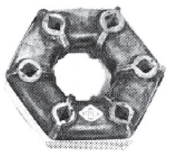

00509
flector de transmisión 1.3

oe: 76BG4684AA -1563500



04820 Ø 130 mm - canales
polea cigüeñal

oe: 7053799 -6186295

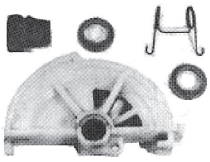

00519
serreta pedal embrague Eje delantero

oe: 6189055 -6183029



81669 longitud: 1386/1060 mm
cable embrague manual

oe: 85GB7K553BA -83BB7K553EF



81675 longitud: 1515/1200 mm
cable embrague manual

oe: 6754367 -6194817



81676 longitud: 1375/1030 mm
cable embrague manual

oe: 6156056

FORD - SIERRA (01/1987 - 03/1993)



81689 longitud: 1405/1075 mm
cable embrague manual

oe: 87BB7K553GA -6151767



00093
soporte tubo de escape

oe: 1591419

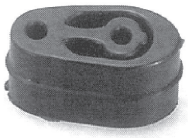

00232
soporte tubo de escape centro y detrás

oe: 6120254



02419
soporte tubo de escape (silicona)

oe: 6831302



02756
soporte tubo escape

oe: 6679949

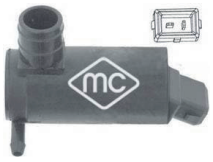

02057
bomba limpiaparabrisas

oe: 6157734 -6170854



02067
bomba limpiaparabrisas

oe: 7003178 -1652613

© INDUSTRIAL METALCAUCHO, S.L.U.



03712
caja de termostato completa 1.8 TDCi

oe: 6193670 -1093990



03776
caja de termostato 1.6 TDCi

oe: 1675627

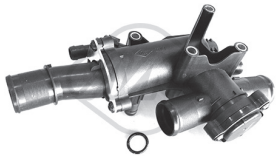

03787
caja de termostato 2.0 TDCi

oe:



03805
caja de agua

oe: 1450955 -1484876



03807
termostato completo 2.0 - 2.0 Flexifuel

oe: 4M5G8575GA -1476110



03901
tapa con termostato 2.0

oe: 11531739755 -11531247125

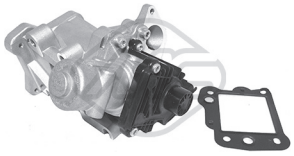

93052
válvula EGR 2.2 TDCi

oe: 6G9Q-9D475-AA -1427355



93053
válvula EGR

oe: 1231964 -1436390



00669
tapon cárter aceite 1.8 TDCi - 2.0 - 2.0 Flexifuel

oe: 6732529 -14541117



02021
arandela cárter 1.8 TDCi - 2.3

oe: 1005593



02929
tapón cárter de aceite 1.6 TDCi

oe: 1146063



05973
cárter de aceite 1.8 TDCi

oe: 1101427 -1353148



06371
intercambiador calor

oe: 6G91-7A095-AD -6G917A095AC



06619
silentbloc ambos lados;delante;Eje delantero

oe: 1507181 -1469024



06620
silentbloc posterior;Eje delantero, derecha

oe: 1507181 -1507181S3



06621
silentbloc Eje delantero

oe: 1666186 -1507181



06626 Ø 12,2 mm
silentbloc exterior;ambos lados;Eje trasero;interior;debajo;delante

oe: 6G91-5K743-XAD -6G91-5K743-VA



06631
silentbloc exterior;ambos lados;posterior;Eje trasero;debajo

oe: 1469125 -6G91-5K652-XAE



06632
silentbloc Eje delantero

oe: 6G915K652XAE -1469125



05685 Ø 45 mm
rodamiento transm dx docus '05- Eje delantero

oe: 1459756 -1061831



90166
buje de rueda Eje delantero

oe: 6G912C300AAB -1437643



90167
buje de rueda eje trasero ambos lados

oe: 1753553 -6G91-2C299-AAE



90170
buje de rueda Eje trasero

oe: 6G912C299AAD -6G912C299AAC



04639 Ø 14,5 mm
polea cigüeñal 1.8 TDCi

oe: 1143413 -1151392



04738 Ø 30 mm
polea cigüeñal 2.0 TDCi

oe: 1231959



05202 Ø 30 mm
polea cigüeñal 1.6 TDCi

oe:



05842 Ø 158 mm - 6 canales
polea cigüeñal motor

oe: 1492251



05942 Ø 153 mm - 6 canales
polea cigüeñal

oe: 1231959 -1520590



04752
tensor correa alternador 1.8 TDCi

oe: 5M5Q10D310AB -5M5Q10D310AA

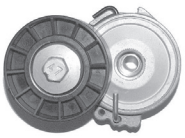

04807
tensor correa alternador 2.0 TDCi

oe: 5751.55 -9634465780



04887
tensor correa alternador 1.8 TDCi

oe: 98FF10C382BH -98FF10C382BG



05298
soporte escape 1.8 TDCi - 2.5 ST

oe: 1230972 -1223914



02076
bomba limpiaparabrisas

oe: 1231600 -1355124



68019 longitud: 335 mm
limpiaparabrisas posterior

oe: 1515014 -1578409



50194 Sensor activo
sensor velocidad rueda - ABS Eje delantero

oe: 3M5T2B372AB -1223620

© INDUSTRIAL METALCAUCHO, S.L.U.

CANALIZACIONES DE AGUA:

motor Diesel Lynx 1.8Tdi:

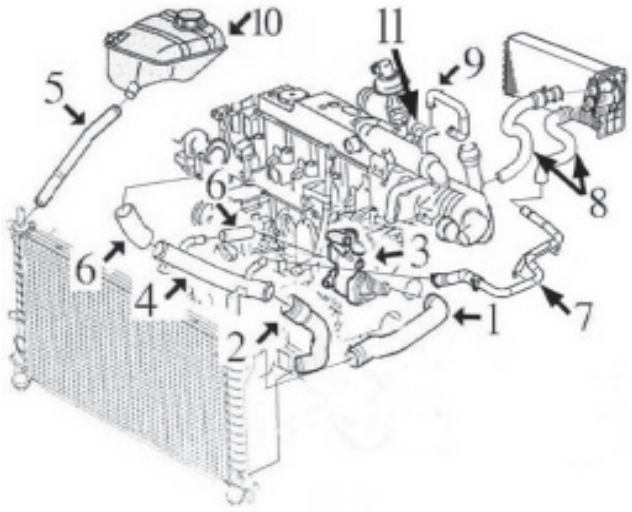

1-	9257	mgto superior radiador
2-	9258	mgto inferior radiador
3-	3713	cuerpo completo con termostato
4-	3191	tubo de agua metálico
5-	9259	mgto de botella a radiador
6-	9131	jgo mgtos de tubo metálico a bomba y caja termost.
7-	3192	tubo metálico de mgto calefactor a tubo en bloque
8-	9260	jgo mgtos de calefactor
9-	9128	mgto a intercambiador en filtro de aceite
10-	3744	botella de expansión
	3561	tapón botella de expansión
11-	5912	intercambiador de calor agua/aceite hasta -5/'03
	6159	intercambiador de calor agua/aceite desde 5/'03-

9273	mgto desvaporizador
9274	jgo mgtos desvaporizador

motor de gasolina Zetec-E 1.8

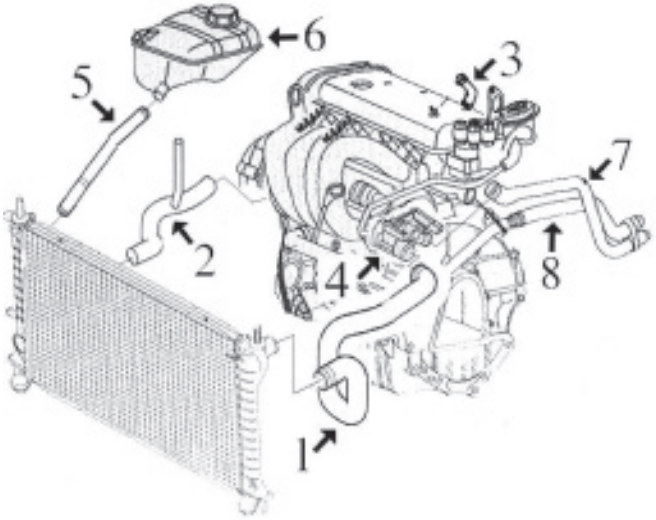

1-	n/d	mgto superior radiador
2-	n/d	mgto inferior radiador
3-	n/d	boquilla en culata
4-	3842	caja completa con tapa y termostato
	3843	tapa de termostato
5-	9259	mgto de botella a radiador
6-	3744	botella de expansión
	3561	tapón botella de expansión
7-	n/d	mgto de calefactor a caja de agua
8-	n/d	mgto de calefactor a tapa de termostato

CANALIZACIONES TURBOCOMPRESOR motor Lynx 1.8TdDi

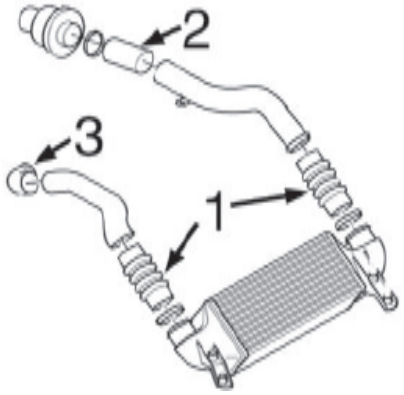

1-	9180	mgto de entrada/salida intercambiador
2-	9181	mgto de silenciador a tubo rígido
3-	9182	mgto codo de tubo rígido



03191
tubo de agua metálico 1.8 TDCi (**),(*)

oe: 1139037



03192
tubo de agua metálico 1.8 TDCi - 1.8 TDCi /TDDi /DI (**),(*)

oe: 1136605 -1133560



03561
tapón botella de expansión (**)

oe: 7267962



03712
caja de termostato completa 1.8 Di - 1.8 TDCi (*),(**)

oe: 6193670 -1093990



03713
caja de termostato completa 1.8 Di - 1.8 TDCi (*)

oe: 1198060



03744
botella de expansión (*),(**)

oe: 1104120



03842
caja de termostato completa (**),(*)

oe: 1319480



03843
tapa de termostato (*)

oe:



03870
tubo de bloque a bomba agua 2.2 TDCi (**)

oe: 1380563



05776
junta para tubo de agua metálico (*)

oe: 55185066



09118
mgto superior radiador sin a/c (**)

oe: 7405463



09121
mgto inferior radiador (**)

oe: 1056885 -1054149



09131
juego mgtos de tubo metálico a caja 1.8 TDCi (**),(*)

oe: 1111839 -1139030



09257
mgto superior radiador arriba 1.8 Di - 1.8 TDCi (*)

oe: 4378817 -1504817



09258
mgto inferior radiador debajo 1.8 TDCi (*)

oe: 1365997



09259
mgto de botella a radiador 1.8 16V - 1.8 TDCi (**),(*)

oe: 1451534



04822
válvula de calefacción (**)

oe: 1047752 -1014585



06159
intercambiador de calor 1.8 TDCi - 1.8 TDCi /TDDi /DI (**),(*)

oe: 1306342 -2M5Q6B624BC



09128
mgto a intercambiador 1.8 TDCi /TDDi / DI (**),(*)

oe: 1134876 -1078131



09260
mgto calefactor 1.8 TDCi (**),(*)

oe: 4539849 -1438136



05947
tubo filtro de aire a caudalímetro (*)

oe: 1079317 -1M519R504AB

© INDUSTRIAL METALCAUCHO, S.L.U.

FORD - TRANSIT CONNECT (*) - TOURNEO (**) (06/2002 -)



09180
mgto entrada/salida intercambiador 1.8 TDCi (*)
oe: 1229499 -5T166N650AB



09181
mgto de tubo rígido a silenciador 1.8 TDCi (**),(*)
oe: 1201163



09182
mgto codo de tubo rígido (**),(*)
oe: 1229491 -1349832



09273
mgto desvaporizador 1.8 TDCi (*)
oe: 1336349



09274
jgo mgtos desvaporizadores 1.8 TDCi - 1.8 TDCi /TDDi /DI (**),(*)
oe: 1479081

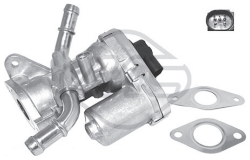

93042
válvula EGR 2.2 TDCi (**)
oe: 8C1Q9D475BA -8C1Q9D475AA



93068
válvula EGR 2.2 TDCi TOURNEO CUSTOM Autobus,(*),(**)
oe: 9C1Q-9D475-AB -BK2Q9D475CC



93071
válvula EGR 1.8 TDCi - 1.8 TDCi /TDDi /DI (**),(*)
oe: 1352475 -1668578S1



00669
tapon cárter aceite 2.2 TDCi (**)
oe: 6732529 -14541117



02021
arandela cárter (**),(*)
oe: 1005593



02903
tapón cárter de aceite (*),(**)
oe: 1013938



03704
tapón llenado aceite 1.8 Di (*)
oe: 1131866



03705
tapón llenado aceite (*),(**)
oe: 1018103



05300
varilla nivel aceite 1.8 16V (**),(*)
oe: 1255770



05301
varilla nivel aceite 1.8 TDCi - 1.8 TDCi / TDDi /DI (**),(*)
oe: 1257259



05912
intercambiador de calor agua/aceite 1.8 TDCi - 1.8 TDCi /TDDi /DI (**),(*)
oe: 1079204



05973
cárter de aceite 1.8 TDCi - 1.8 TDCi / TDDi /DI (**),(*)
oe: 1101427 -1353148

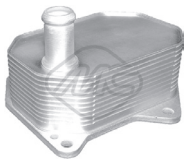

06384
intercambiador calor (**)
oe: BK3Q6B624CB -BK3Q6B624BB



09517
tubo entrada depósito combustible (**),(*)
oe: 7T169047BB



92065
tubo alimentación de combustible 1.8 TDCi (**)
oe: 4M5Q9K022AG

SUSPENSION DELANTERA y SOPORTES DE MOTOR

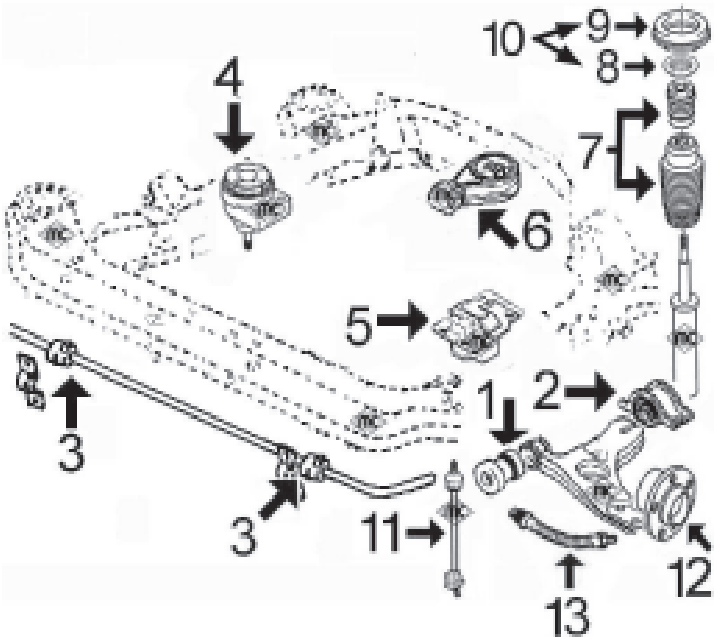

1- 5476 silentbloc anterior trapecio delantero
2- 5434 silentbloc posterior trapecio delantero
3- 5309 goma barra estabilizadora
4- 4107 soporte motor derecho 1.8 gasolina Zetec-E
5310 soporte motor derecho 1.8 Diesel TdDi completo
4108 soporte motor derecho 1.8 Diesel TdDi (sin arco)
5- 4104 soporte motor izquierdo
6- 4106 soporte motor trasero
7- 5304 juego tope poliuretano y capuchón amortiguador
8- 5305 rodamiento soporte amortiguador
9- 4111 soporte amortiguador delantero
10- 5963 kit soporte amortiguador con rodamiento
11- 4263 bieleta puntal barra estabilizadora
12- 90104 buje de rueda delantera
13- n/d latiguillo freno delantero

SUSPENSION TRASERA:

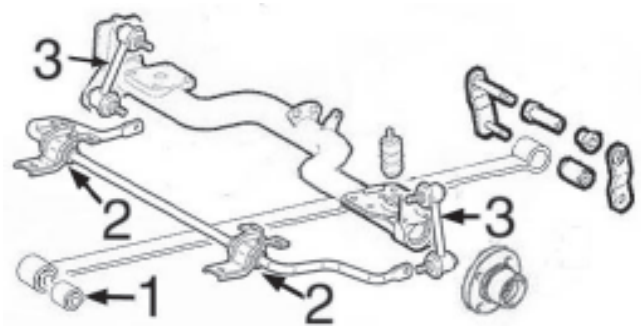

1- n/d silentbloc de ballesta
2- 5308 goma barra estabilizadora
3- 5307 bieleta barra estabilizadora



04023
soporte motor (hidráulico, marca roja) derecha (**)
oe: 7354179 -7280607

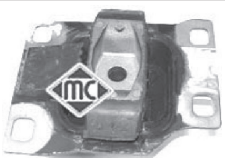

04104
soporte motor izquierda (**),(*)
oe: 1066070 -1061131



04106
soporte motor posterior (*)
oe: 1094591 -1061205



04107
soporte motor derecha 1.8 16V (**),(*)
oe: 1112025 -1072572



04108
soporte motor delante 1.8 TDCi - 1.8 TDCi /TDDi /DI (**),(*)
oe: 1142702 -1100941

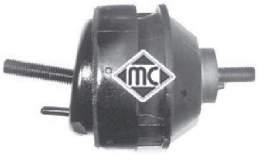

04410
soporte motor hidráulico izquierda (**)
oe: 7354180

© INDUSTRIAL METALCAUCHO, S.L.U.

FORD - TRANSIT CONNECT (*) - TOURNEO (**) (06/2002 -)



05310
soporte motor completo derecha 1.8 Di (*)

oe: 1332880



05319
soporte motor izquierda 2.2 TDCi (**)

oe: 4519496 -4721591



05320
soporte motor posterior 2.2 TDCi (**)

oe: 4519492



02799 Ø 19 mm
goma soporte barra estabilizadora Eje delantero (**)
oe: 6521812

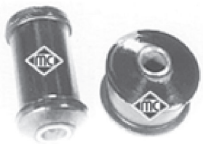

02807
juego silentblocs trapecio ambos lados;Eje delantero (**)
oe: 6608818 -6517356



04263
bieleta puntal barra estabilizadora eje delantero ambos lados (*),(**)
oe: 1332453 -1130273



05307
bieleta barra estabilizadora eje trasero ambos lados (**),(*)
oe: 1332463 -4436609



05308
goma barra estabilizadora Eje trasero (**),(*)
oe: 4367068 -2T144A037DC



05309
goma barra estabilizadora Eje delantero (**),(*)
oe: 2T145484DD -4419559



05324
bieleta puntal barra estabilizadora eje delantero, ambos lados 2.2 TDCi (**)
oe: 1495685 -4519467



05434
silentbloc posterior trapecio Eje delantero 1.8 16V - 1.8 Di - 1.8 TDCi (*)
oe:



05476
silentlboc anterior trapecio Eje delantero (**)
oe:



06629
silentbloc Eje delantero 2.2 TDCi TOURNEO CUSTOM Autobus,(**)
oe: 4131788 -4131778



06630
silentbloc Eje delantero 2.2 TDCi TOURNEO CUSTOM Autobus,(**)
oe: 4540787 -4372132



02800 Ø 18 mm
silentbloc anterior ballesta Eje trasero;delante 2.0 - 2.5 DI (**)
oe: 7328510

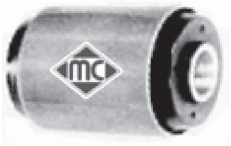

02801 Ø 16 mm
silentbloc posterior inferior ballesta posterior;Eje trasero 2.0 - 2.5 DI (**)
oe: 6197146

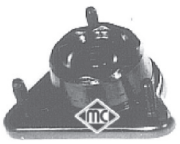

02805 Ø 12 mm
soporte amortiguador Eje delantero (**)

oe: 6675788 -6763456



04111
soporte amortiguador Eje delantero (*),(**)
oe: 1106874 -1087177



04207 Ø 68 mm
rodamiento soporte amortiguador (**),(*)
oe: 1061721



05304
juego capuchón + tope amortiguador Eje delantero (**),(*)
oe: 1105883 -4453803



05305 Ø 35 mm
rodamiento soporte amortiguador eje delantero, ambos lados (**),(*)
oe: 1115177

FORD - TRANSIT CONNECT (*) - TOURNEO (**) (06/2002 -)



05685 Ø 45 mm
rodamiento transm dx docus '05- Eje delantero (**),(*)
oe: 1459756 -1061831



05956
soporte amortiguador completo con rodamiento Eje delantero 2.2 TDCi (**)
oe: 1377929 -1377973



05963
kit soporte amortiguador con rodamiento eje delantero ambos lados 1.8 16V - 1.8 Di
oe: 1087177 -1061722



06730 Ø 65 mm
flector transmisión (**)
oe: 4165078 -4393343



05306
tuerca rueda Eje trasero;Eje delantero (**),(*)
oe: 1462130 -4386256



90104
buje rueda eje delantero, ambos lados 1.8 16V - 1.8 TDCi (**),(*)
oe: 1473257

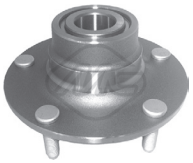

90157 para vehículos sin ABS
buje de rueda eje trasero ambos lados 2.0 - 2.4 D - 2.5 DI (**)
oe: 6C11-1A049-AA -4164671



90158
buje de rueda eje trasero ambos lados 2.2 TDCi (**)
oe: 1371312 -1417336



90159
buje de rueda Eje trasero 1.8 16V - 1.8 TDCi (**)
oe: 4494879 -4367052



90162 Ø 32.4 mm
buje de rueda Eje trasero 2.2 TDCi TOURNEO CUSTOM Autobus
oe: BK21-2C300-AB -1769170



90215
buje de rueda Eje delantero 2.2 TDCi (**)
oe: 1760649 -1377907



74018 Ø 17,46;35 mm
rodamiento Eje delantero (**)
oe: 6562504 -6485024 -19 mm



74088 Ø 39 mm
rodamiento Eje delantero (**),(*)
oe: 4410219 -4410218



74090 Ø 39 mm
rodamiento Eje delantero (**),(*)
oe: 4410219 -4410218



01053 kit **00074 fuelle**
kit fuelle transmisión lado de engranaje 1.8 TDCi (*)
oe: 4371803 Ø 21-70 mm



01075 kit **fuelle**
kit fuelle transmisión lado de rueda (*),(**)
oe: 1016756 Ø 24-58 mm



01235 kit **00235 fuelle**
kit fuelle transmisión lado de engranaje (*),(**)
oe: 1420591 -1420590 Ø 28-67 mm



01137 kit **00137 fuelle**
kit fuelle cremallera dirección derecha 1.8 16V - 1.8 Di - 1.8 TDCi (*),(**)
oe: Ø 15-65 mm



01348 kit **00348 fuelle**
kit fuelle cremallera dirección (*),(**)
oe: 4381841 Ø 12-47 mm



02802 Ø 30 mm
soporte árbol de transmisión centro 2.2 TDCi (**)
oe: 4104708 -7239265



04025
soporte transm. con rodamiento Ø 45 mm 2.5 DI (**)
oe: 95VB4826AA -6649122

© INDUSTRIAL METALCAUCHO, S.L.U.

FORD - TRANSIT CONNECT (*) - TOURNEO (**) (06/2002 -)



04883 Ø 56 mm
flector de transmisión (**)

oe: 4165078 -4393343



04639 Ø 14,5 mm
polea cigüeñal 1.8 TDCi - 1.8 TDCi / TDDi /DI (**),(*)

oe: 1143413 -1151392



04817 Ø 28 mm
polea cigüeñal 1.8 16V (**),(*)

oe: 928M6B320DF -928M6B320DE



04818 Ø 14 mm
polea cigüeñal 1.8 Di - 1.8 TDCi (*)

oe: 1079188 -1100051



05313 Ø 12,5 mm
polea cigüeñal 2.2 TDCi (**)

oe: 1387095



04752
tensor correa alternador 1.8 TDCi - 1.8 TDCi /TDDi /DI (**),(*)

oe: 5M5Q10D310AB -5M5Q10D310AA



04887
tensor correa alternador 1.8 Di - 1.8 TDCi (*)

oe: 98FF10C382BH -98FF10C382BG



05325
rodillo tensor correa alternador 1.8 Di - 1.8 TDCi (*)

oe: 1079393 -1145493



05406 Ø 8 mm
rodillo tensor correa alternador (**)

oe: 1201178 -1117008



81702 longitud: 830/510 mm
cable cambio (**)

oe: 2C1R7E395AB -1335005



84012 longitud: 1155/890+1250/905
cable cambio (*)

oe: 2T1R7E395AB -1208559



05327
cubrepedal freno y embrague (*),(**)

oe: 6789917

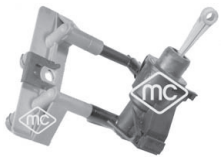

05930
bomba de embrague (plástico) (**),(*)

oe: 1306698 -1133522



80032 longitud: 1496/1106 mm
cable embrague manual 2.4 D - 2.5 DI (**)

oe: 96VB7K553CA -7343294

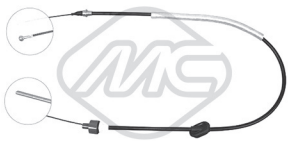

80303 longitud: 1542/11O5 mm
cable embrague manual 2.0 (**)

oe: 1086288 -1011805



Para mas información y gama completa, consultar nuestro catálogo de cables.

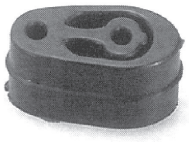

00232
soporte tubo de escape centro y detrás 2.5 DI (**)

oe: 6120254



02426
soporte presilenciador (**)

oe: 1142851 -1146858



02726
soporte tubo de escape 2.5 TD (**)

oe: 2865821000 -MB059936

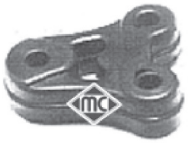

02757
soporte tubo de escape (**)

oe: 7092700



04168
soporte tubo de escape (**),(*)

oe: 1223917 -1223916

FORD - TRANSIT CONNECT (*) - TOURNEO (**) (06/2002 -)



04270
soporte tubo de escape (*),(**)

oe: 1016405

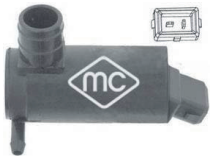

02057
bomba limpiaparabrisas (*),(**)

oe: 6157734 -6170854



02067
bomba limpiaparabrisas (**),(*)

oe: 7003178 -1652613

© INDUSTRIAL METALCAUCHO, S.L.U.

CANALIZACIONES DE AGUA:

TRANSIT 2.5 Diesel 1986-1995:

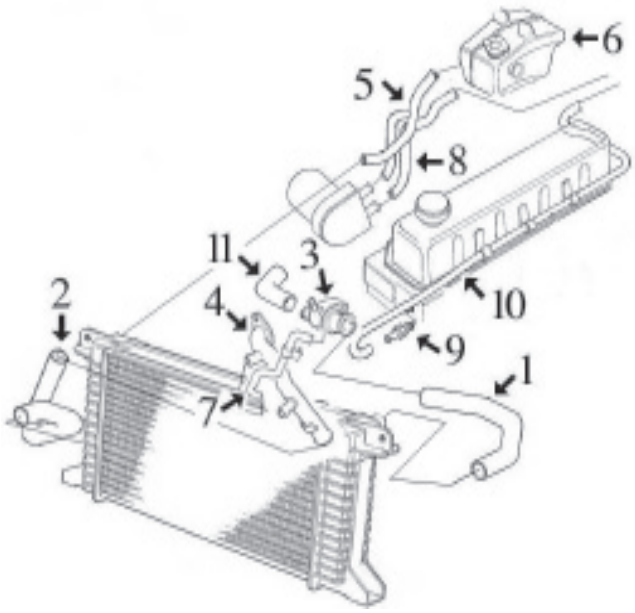

1-	7982	mgto superior radiador
2-	7983	mgto inferior radiador
3-	3712	caja completa con tapa y termostato
4-	3190	tubo de agua metálico
5-	7984	mgto de radiador a botella hasta '92
	9136	mgto de radiador a botella desde '92 a '95
6-	3608	tapón botella de expansión
	n/d	botella de expansión
7-	9115	mgto de tubo metálico a caja de termostato
8-	9137	mgto de intercambiador a calefactor
9-	3126	boquilla en culata (aluminio)
10-	9138	mgto de calefactor a culata
11-	9139	mgto de termostato a bomba

TRANSIT 2.5 Diesel y TurboD 1995-1999:

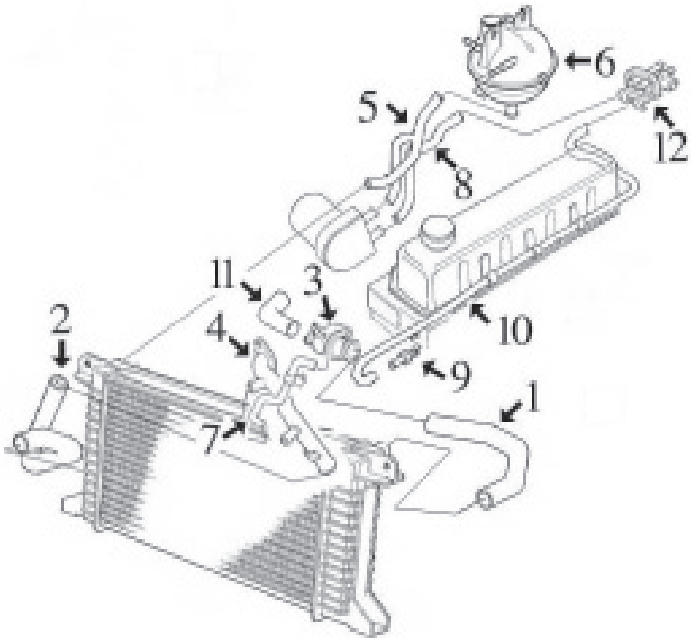

1-	9118	mgto superior radiador 2.5D sin aire acond.
	9119	mgto superior radiador 2.5D aire acondicionado
	9120	mgto superior radiador 2.5 TurboD
2-	9121	mgto inferior radiador
3-	3712	caja completa con tapa y termostato
4-	3190	tubo de agua metálico
5-	9122	mgto de radiador a botella 2.5 D
	9116	mgto de radiador a botella 2.5 TurboD
6-	3695	botella de expansión
	3701	tapón botella de expansión
7-	9115	mgto de tubo metálico a caja de termostato
8-	9117	mgto de intercambiador a calefactor 2.5TurboD con aire acondicionado
9-	3126	boquilla en culata (aluminio)
10-	n/d	mgto de calefactor a culata
11-	9139	mgto de termostato a bomba
12-	4822	válvula de calefacción



03126
boquilla en culata (aluminio) 2.5 TD

oe: 6148087 -6733022



03190
tubo de agua metálico

oe: 7045614



03561
tapón botella de expansión

oe: 7267962



03608
tapón botella radiador

oe:



03695
botella de expansión

oe: 7166664 -7166663



03701
tapón botella de expansión

oe: 1029727



03712
caja de termostato completa 2.5 DI

oe: 6193670 -1093990



07982
mgto superior radiador arriba

oe: 6777718



07983
mgto inferior radiador debajo

oe: 1631363



09115
mgto de tubo metálico a caja de termostato

oe: 6592412



09116
mgto de radiador a botella

oe: 7221012



09118
mgto superior radiador sin a/c 2.5 DI - 2.5 TD

oe: 7405463



09119
mgto superior radiador con a/c

oe: 1052114



09120
mgto superior radiador 2.5 DI - 2.5 TD

oe: 1024504



09121
mgto inferior radiador 2.5 DI - 2.5 TD

oe: 1056885 -1054149

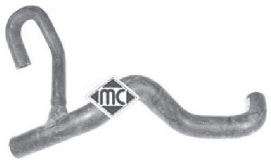

09122
mgto de radiador a botella 2.5 DI (EAL, EAS) - 2.5 TD

oe: 7221011



09136
mgto de radiador a botella

oe: 6669558



04822
válvula de calefacción

oe: 1047752 -1014585



07984
mgto de calefactor a botella 2.5 DI - 2.5 TD

oe: 6148673



09117
mgto de intercambiador a calefactor

oe: 7221013



09137
mgto de intercambiador a calefactor 2.5 DI (EAL, EAS)

oe: 6726178

© INDUSTRIAL METALCAUCHO, S.L.U.

FORD - TRANSIT I (10/1985 - 07/2000)



09138
mgto de calefactor a culata 2.5 D - 2.5 D (TBS, TEL, TES)
oe: 6777719 -1631581



09139
mgto de termostato a bomba 2.5 TD

oe: 6173051



NEW & PRODUCT

93058
válvula EGR 2.5 DI

oe: 924F8D475BA



00669
tapon cárter aceite

oe: 6732529 -14541117



02020 Ø 15 mm
arandela carter nylon 2.0 - 2.0 i (EBL, EDL, EGL, ESS, EUS)
oe: 1454118

SUSPENSION DELANTERA y SOPORTES DE MOTOR hasta '00:

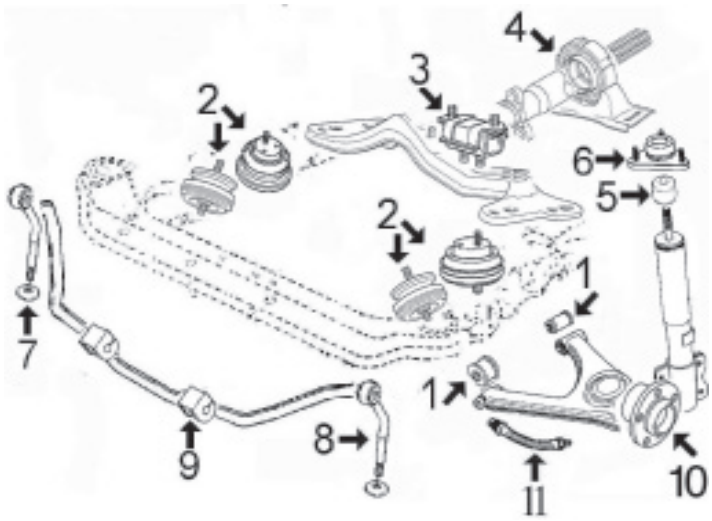

1- 2807 juego silentblocs trapecio delantero
2- 2790 soporte motor derecho e izquierdo hasta '95
4023 soporte motor derecho (hidráulico) desde '95
4410 soporte motor izquierdo (hidráulico) desde '95
3- 2798 soporte cambio
4- 2802 soporte transmisión con rodamiento Ø 30 mm
4025 soporte transmisión con rodamiento Ø 45 mm
5- 4022 tope de goma amortiguador delantero
6- 2805 soporte amortiguador delantero
7- 4281 bieleta derecha puntal barra estabilizadora
8- 4240 bieleta izquierda puntal barra estabilizadora
9- 2799 goma soporte barra estabilizadora
10- n/d buje rueda delantera
11- n/d latiguillo freno delantero izquierdo
n/d latiguillo freno delantero derecho

SUSPENSION TRASERA hasta '00:

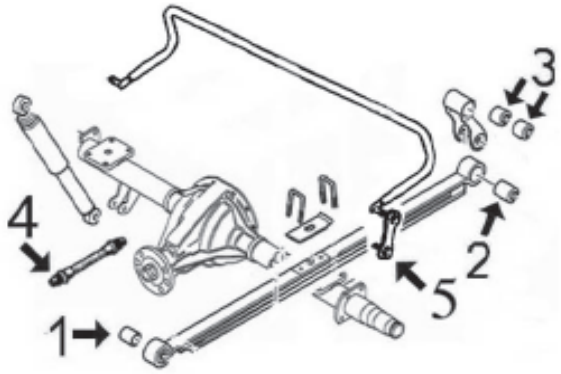

1- 2800 silentbloc anterior ballesta trasera
2- 2801 silentbloc posterior inferior ballesta trasera
3- 2803 silentbloc posterior superior ballesta trasera
4- n/d latiguillo freno trasero (montaje separados verticalmente)
96071 atiguillo freno trasero (montaje separados diagonalmente)
5- n/d bieleta puntal barra estabilizadora

FORD - TRANSIT I (10/1985 - 07/2000)



02790
soporte motor delante

oe: 7055286



04023
soporte motor (hidráulico, marca roja) derecha

oe: 7354179 -7280607

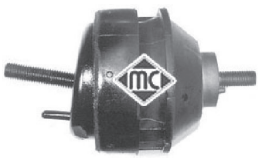

04410
soporte motor hidráulico izquierda

oe: 7354180



02799 Ø 19 mm
goma soporte barra estabilizadora Eje delantero

oe: 6521812



02807
juego silentblocs trapecio ambos lados;Eje delantero

oe: 6608818 -6517356



04240
bieleta puntal barra estabilizadora Eje delantero, izquierda

oe: 6150971



04281
bieleta puntal barra estabilizadora Eje delantero, derecha

oe: 6150970



04886 Ø 12 mm
bieleta puntal barra estabiliz. eje delantero, ambos lados 2.5 DI

oe: 3736028



02800 Ø 18 mm
silentbloc anterior ballesta Eje trasero;delante

oe: 7328510

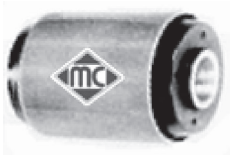

02801 Ø 16 mm
silentbloc posterior inferior ballesta posterior;Eje trasero

oe: 6197146



02803 Ø 16 mm
silentbloc posterior superior ballesta tras. (gemela) Eje trasero arriba

oe: 1575214

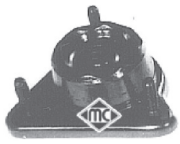

02805 Ø 12 mm
soporte amortiguador Eje delantero

oe: 6675788 -6763456



04022
tope de goma amortiguador Eje delantero

oe: 6142480



05685 Ø 45 mm
rodamiento transm dx docus '05- Eje delantero 2.5 DI

oe: 1459756 -1061831



74018 Ø 17,46;35 mm
rodamiento Eje delantero

oe: 6562504 -6485024 -19 mm



74074 Ø 17,46;31;31,75 mm
rodamiento Eje trasero

oe: 5007029 -0407629 -19 mm



01137 kit **00137 fuelle**
kit fuelle cremallera dirección derecha

oe: Ø 15-65 mm



01196 kit **00196 fuelle**
kit fuelle cremallera dirección

oe: 6869950 -6160070 Ø 15-50 mm



00189 Ø 50 mm
flector de transmisión delante 2.0 Cat. - 2.0

oe: 6518778 -1638947



02802 Ø 30 mm
soporte árbol de transmisión centro

oe: 4104708 -7239265



04025
soporte transm. con rodamiento Ø 45 mm

oe: 95VB4826AA -6649122

© INDUSTRIAL METALCAUCHO, S.L.U.

FORD - TRANSIT I (10/1985 - 07/2000)



04821 Ø 160 mm - 10 canales
polea cigüeñal

oe: 1050620



04839 Ø 13 mm
polea cigüeñal 2.5 TD

oe: 1329202 -1226639



05883
cardán dirección (conducción a)

oe: 92VB3K677EA -6737928



02798
soporte cambio lado de engranaje

oe: 6177036 -1045715



81702 longitud: 830/510 mm
cable cambio

oe: 2C1R7E395AB -1335005

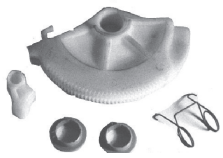

00793
serreta embrague

oe: 88VB7L609AA -6183031



02806
cubrepedal freno y embrague

oe: 1631037



80032 longitud: 1496/1106 mm
cable embrague manual

oe: 96VB7K553CA -7343294



80039 longitud: 1376/1102 mm
cable embrague manual

oe: 88VB7K553AA -86VB7K553ED



80303 longitud: 1542/11O5 mm
cable embrague manual

oe: 1086288 -1011805



Para mas información y gama completa, consultar nuestro catálogo de cables.



00054
soporte tubo de escape

oe: 1428278000



00093
soporte tubo de escape 2.5 D - 2.5 D (TBS, TEL, TES)

oe: 1591419



00232
soporte tubo de escape centro y detrás

oe: 6120254

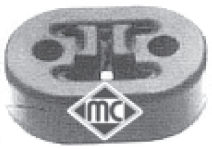

02726
soporte tubo de escape

oe: 2865821000 -MB059936

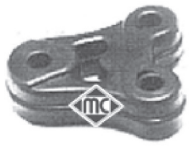

02757
soporte tubo de escape

oe: 7092700



04840
soporte tubo de escape centro

oe: 4042064

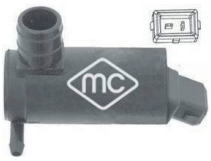

02057
bomba limpiaparabrisas

oe: 6157734 -6170854



02067
bomba limpiaparabrisas

oe: 7003178 -1652613

CANALIZACIONES DE AGUA

motor 2.0 Diesel (TRANSIT 2000-2006)

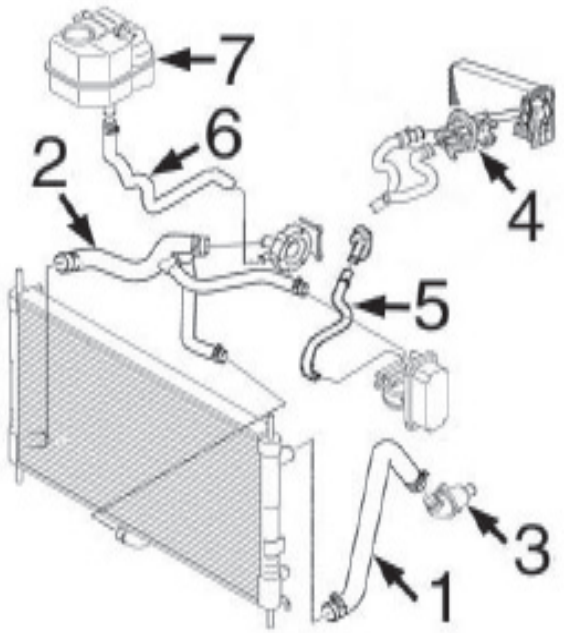

1-	9250	mgto superior radiador con aire acondicionado
	9249	mgto superior radiador sin aire acondicionado
2-	9282	mgto inferior radiador
3-	3706	caja con termostato hasta -2/'02
	3810	caja con termostato desde 2/'02- hasta -3/'05
	3811	caja con termostato desde 3/'05-
4-	4822	válvula de calefacción
5-	9284	mgto de intercambiador a válvula
6-	9283	mgto de botella a bomba de agua
7-	3702	botella de expansión
	3701	tapón botella de expansión

motor 2.2 Diesel (TRANSIT 2006-)

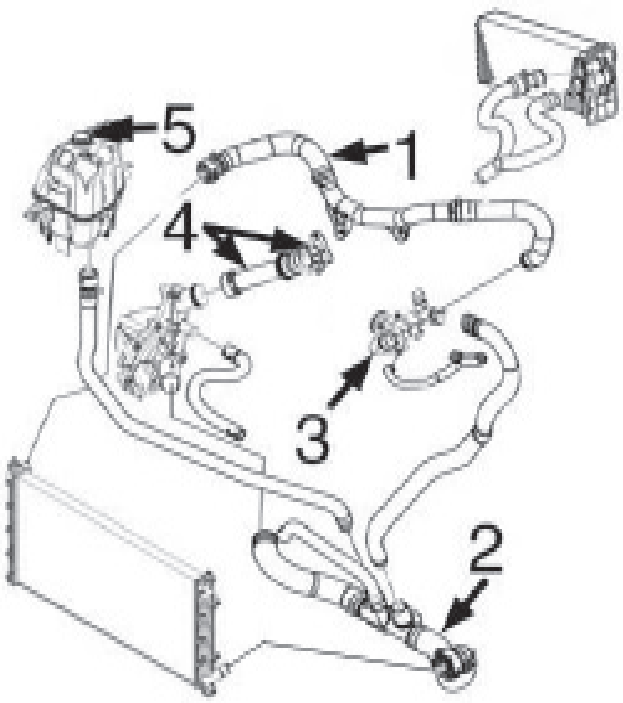

1-	n/d	mgto superior radiador
2-	n/d	mgto inferior radiador
3-	3796	caja con termostato
4-	3870	juego tubo con tapa de bloque a bomba
5-	3795	tapón botella de expansión
	n/d	botella de expansión

© INDUSTRIAL METALCAUCHO, S.L.U.

motor 2.4 Diesel (TRANSIT 2000-)

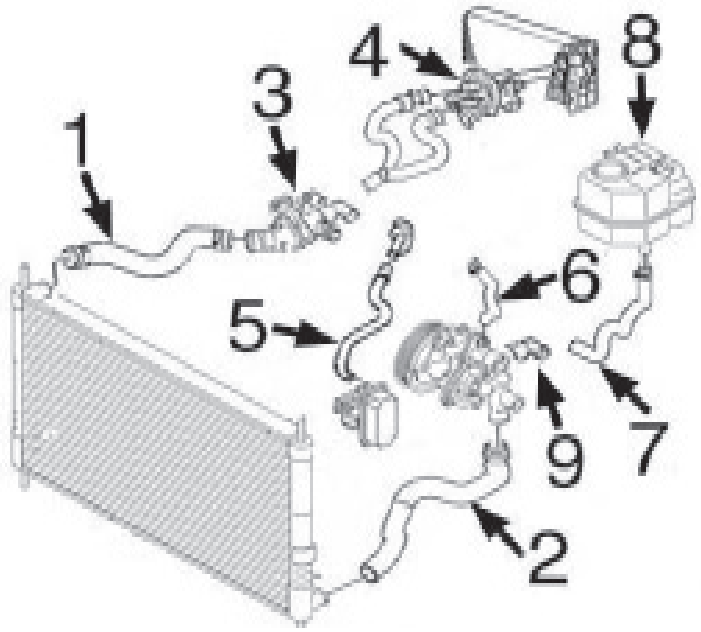

1- 9276 mgto superior radiador
2- 9277 mgto inferior radiador
3- 3808 caja con termostato
4- 4822 válvula de calefacción
5- 9280 mgto de intercambiador a válvula
6- 9281 mgto salida bomba de agua
7- 9278 mgto de bomba a botella de expansión
8- 3702 botella de expansión
3701 tapón botella de expansión
9- 3906 pipa conexión mgto a bomba de agua



03701
tapón botella de expansión

oe: 1029727



03702
botella de expansión

oe: 4548391



03706
caja con termostato completa

oe: 1358105 -1120640



03795
tapón botella de expansión

oe: 9S518100AA -1559509



03796
caja con termostato

oe: 1336.Z3 -1336.Z3



03808
caja con termostato

oe: 1C1Q8A568AB -1114168



03810
caja con termostato

oe: 1126704 -1125144



03811
caja con termostato

oe: 1358107 -1633900



03870
tubo de bloque a bomba agua 2.2 TDCi

oe: 1380563



03906
boquilla en bomba de agua 2.4 TDCi - 2.4 TDE

oe: 1126980



09249
mgto superior radiador sin a/c 2.0 DI (F_E_, F_F_, F_G_)

oe:



09250
mgto superior radiador con a/c 2.0 DI (F_E_, F_F_, F_G_)

oe: 4447828



09276
mgto superior radiador arriba

oe: 4080503 -YC158B274AC



09277
mgto inferior radiador 2.4 DI

oe: 4494381



09278
mgto de bomba a botella expansión 2.4 DI

oe: 4541589



09281
mgto salida bomba de agua 2.4 DI

oe: 1100014



09282
mgto inferior radiador

oe: 4714592 -4408497



09283
mgto de botella a bomba de agua 2.0 DI (F_E_, F_F_, F_G_)

oe: 4119158



09284
mgto de intercambiador a válvula 2.0 DI (F_E_, F_F_, F_G_)

oe: 1114967



04822
válvula de calefacción

oe: 1047752 -1014585



09280
mgto de intercambiador a válvula 2.4 DI

oe: 1096560



09285
tubo salida Turbo 2.0 DI (F_E_, F_F_, F_G_)

oe: 1120697



93020
válvula EGR

oe: 2S7Q-9D475-AD -2S7Q-9D475-AC

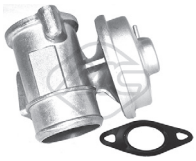

93021
válvula EGR 2.4 TDCi

oe: 2S7Q-9D475-BC -2S7Q-9D475-BA

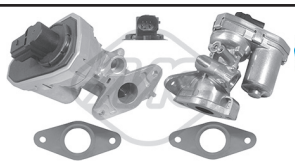

93041
válvula EGR

oe: 8C1Q9D475BA -8C1Q-9D475-AA

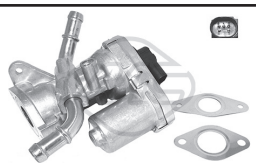

93042
válvula EGR

oe: 8C1Q9D475BA -8C1Q9D475AA



93068
válvula EGR

oe: 9C1Q-9D475-AB -BK2Q9D475CC



00669
tapon cárter aceite

oe: 6732529 -14541117



02020 Ø 15 mm
arandela carter nylon 2.3 16V - 2.4 DI

oe: 1454118



02021
arandela cárter

oe: 1005593



02903
tapón cárter de aceite

oe: 1013938



03797
varilla nivel aceite

oe: 1174.C3 -1174.C3



03798
tapón llenado aceite

oe: 1180.R1 -1180.R1

© INDUSTRIAL METALCAUCHO, S.L.U.



03837
tapa filtro de aceite

oe: 1303477



03840
tapa filtro de aceite 2.4 DI

oe: 1203004

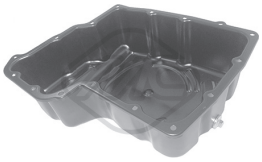

06309
carter aceite 2.2 TDCi 4x4

oe: 9C1Q-6675-AA -1676580

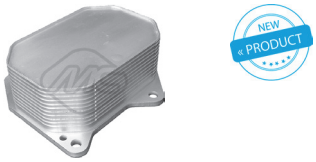

06391
intercambiador calor

oe: 1704048

SUSPENSION DELANTERA y SOPORTES DE MOTOR:

2.0 Diesel "Duratorq" motor transversal, tracción delantera hasta -07/'03:

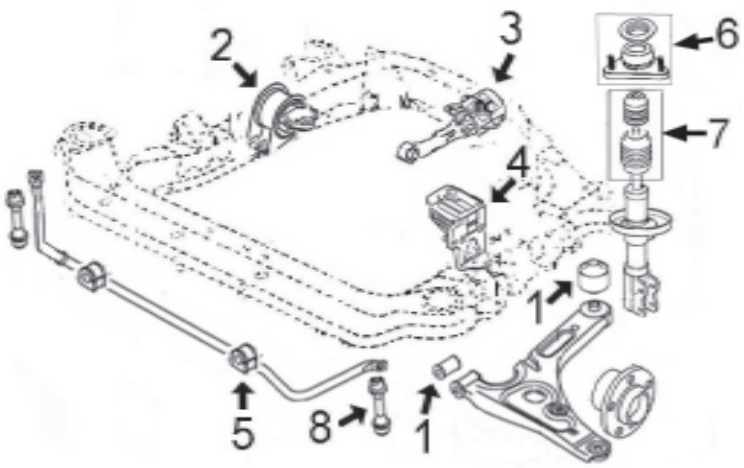

1- 4813 juego silentblocs trapecio delantero
2- 4811 soporte motor derecho
3- 4812 soporte motor trasero
4- 4810 soporte motor izquierdo
5- 5323 goma para barra estabilizadora de Ø 20mm
4834 goma para barra estabilizadora de Ø 23mm
6- 5944 kit soporte amortiguador delantero completo con rodamiento
4833 soporte amortiguador delantero
7- 5322 juego tope suspensión + fuelle
8- 4886 bieleta puntal barra estabilizadora

2.0 Diesel "Duratorq" motor transversal, tracción delantera desde 07/'03-:

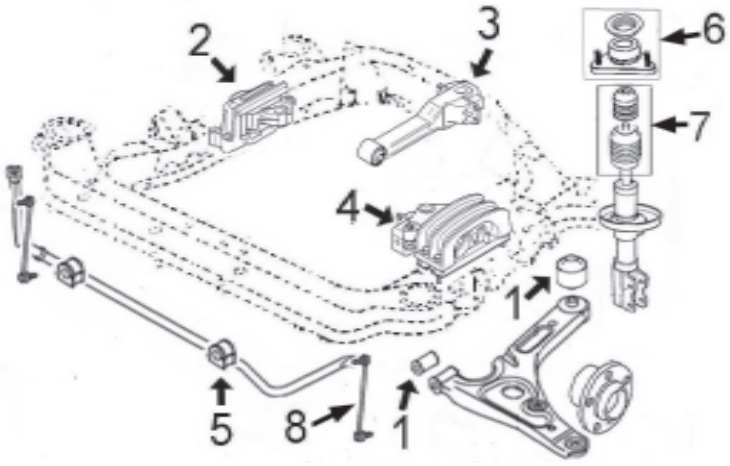

1- 4813 juego silentblocs trapecio delantero
2- 5318 soporte motor derecho
3- 5320 soporte motor trasero
4- 5319 soporte motor izquierdo
5- 5323 goma para barra estabilizadora de Ø 20mm
4834 goma para barra estabilizadora de Ø 23mm
6- 5944 kit soporte amortiguador delantero completo con rodamiento hasta mod. -'06
4833 soporte amortiguador delantero hasta mod. -'06
7- 5322 juego tope suspensión + fuelle
8- 5324 bieleta puntal barra estabilizadora hasta

2.4 Diesel "Duratorq" motor longitudinal, propulsión trasera hasta -07/'03:

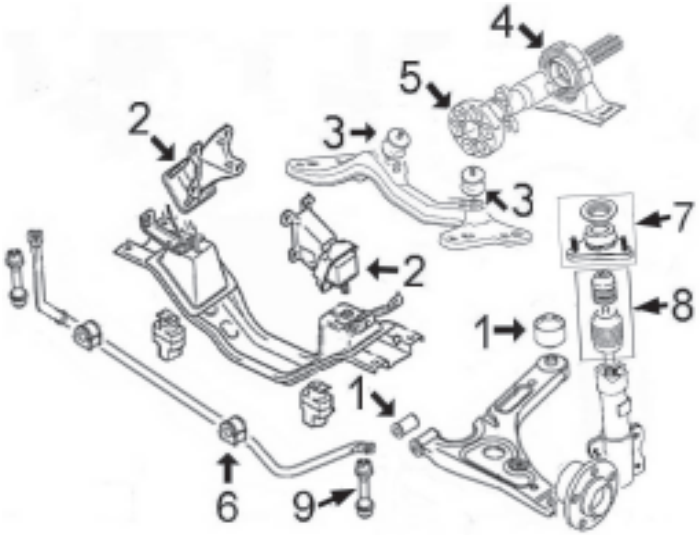

1- 4813 juego silentblocs trapecio delantero
2- 4808 soporte motor derecho e izquierdo
3- 4809 soporte motor trasero
4- 2802 soporte barra transmisión
5- 4883 flector de transmisión caja de 5 velocds.
6- 5323 goma para barra estabilizadora de Ø 20mm
4834 goma para barra estabilizadora de Ø 23mm
7- 5944 kit soporte amortiguador delantero completo con rodamiento hasta mod. -'06
4833 soporte amortiguador delantero hasta mod. -'06
8- 5322 juego tope suspensión + fuelle
9- 4886 bieleta puntal barra estabilizadora

© INDUSTRIAL METALCAUCHO, S.L.U.

2.4 Diesel "Duratorq" motor longitudinal, propulsión trasera desde 07/'03-:

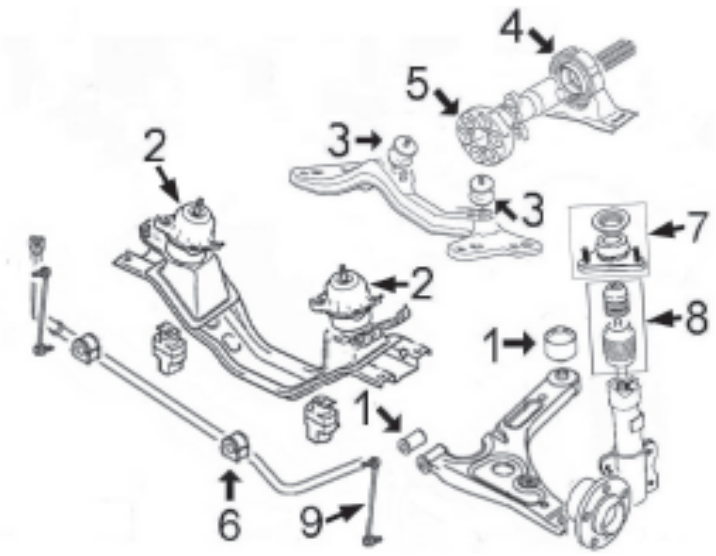

1- 4813 juego silentblocs trapecio delantero
2- 5321 soporte motor derecho e izquierdo
3- 4809 soporte motor trasero hasta -07/'06
4- 2802 soporte barra transmisión con rodamiento de Ø 30mm
5924 soporte barra transmisión con rodamiento de Ø 35mm
5- 4883 flector de transmisió caja de 5 velocds.
6- 5323 goma para barra estabilizadora de Ø 20mm
4834 goma para barra estabilizadora de Ø 23mm
7- 5944 kit soporte amortiguador delantero completo con rodamiento hasta -4/'06
5956 kit soporte amortiguador delantero completo con rodamiento desde 4/'06-
4833 soporte amortiguador delantero hasta -4/'06
8- 5322 juego tope suspensión + fuelle
9- 5324 bieleta puntal barra estabilizadora

SUSPENSION TRASERA:

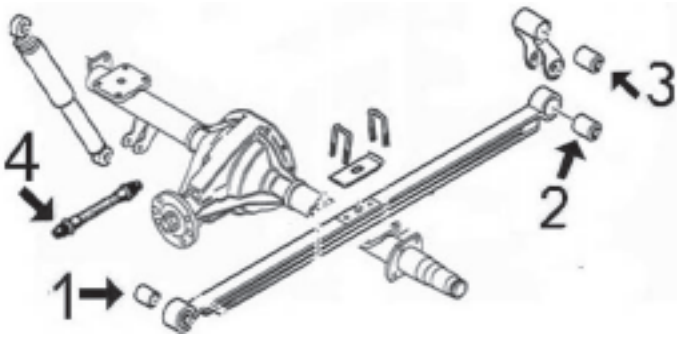

1- 4831 silentbloc anterior ballesta trasera
2- 4832 silentbloc posterior inferior ballesta trasera
3- n/d silentbloc posterior superior ballesta trasera
4- n/d latiguillo freno trasero



04808
soporte motor derecha 2.4 TDCi

oe: 4164666 -4055199



04809
soporte motor derecha 2.4 DI

oe: 4059109

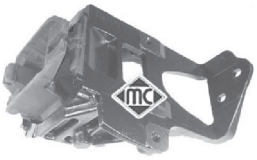

04810
soporte motor izquierda;Eje delantero

oe: 4363743 -4450905



04811
soporte motor derecha;delante 2.0 DI (F_E_, F_F_, F_G_)
oe: 4375185



04812
soporte motor posterior

oe: 4375186 -4433028



05318
soporte motor derecha

oe: 1308326 -4721589



05319
soporte motor izquierda

oe: 4519496 -4721591



05320
soporte motor posterior

oe: 4519492



05321
soporte motor ambos lados 2.4 TDCi

oe: 4721590



02799 Ø 19 mm
goma soporte barra estabilizadora Eje delantero

oe: 6521812



04603 Ø 14 mm
soporte traviesa suspensión Eje trasero;-centro 2.3 16V

oe: 7403748



04618 Ø 20,6 mm
juego gomas barra estabilizadora eje trasero ambos lados;interior 2.3 16V

oe: 1001713

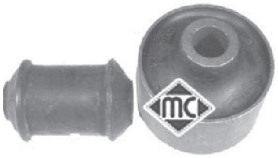

04813 Ø 14;16,5 mm
juego silentblocs trapecio centro;eje delantero, ambos lados;Eje delantero abajo

oe: 6C163A262AA -YC153A262AF



04834 Ø 23 mm
goma para barra estabilizadora de Ø 23mm eje delantero, ambos lados

oe: 4041489



04886 Ø 12 mm
bieleta puntal barra estabiliz. eje delantero, ambos lados

oe: 3736028



05323 Ø 20 mm
goma para barra estabilizadora de Ø 20mm Eje delantero

oe: 4671720



05324
bieleta puntal barra estabilizadora eje delantero, ambos lados

oe: 1495685 -4519467



05476
silentlboc anterior trapecio Eje delantero

oe:



06629
silentbloc Eje delantero 2.2 TDCi - 2.2 TDCi [RWD]

oe: 4131788 -4131778



06630
silentbloc Eje delantero 2.2 TDCi - 2.2 TDCi [RWD]

oe: 4540787 -4372132



04208 Ø 75 mm
rodamiento soporte amortiguador Eje delantero

oe: 6735956 -1103725

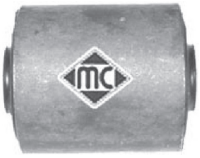

04831 Ø 57 mm
silentbloc anterior ballesta Eje trasero;delante

oe: 4055743

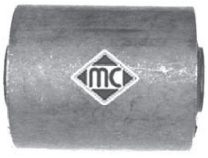

04832
silentbloc posterior ballesta posterior;Eje trasero

oe: 4041521



04833 Ø 12 mm
soporte amortiguador eje delantero, ambos lados

oe: 4094280 -4706416



05322 Ø 24,2 mm
jgo. tope amortiguador + fuelle Eje delantero;eje delantero, ambos lados

oe: 4041449 -4042048



05685 Ø 45 mm
rodamiento transm dx docus '05- Eje delantero

oe: 1459756 -1061831

© INDUSTRIAL METALCAUCHO, S.L.U.



05944
soporte amortiguador completo con rodamiento eje delantero, ambos lados
oe: 4706416 -4094280



05956
soporte amortiguador completo con rodamiento Eje delantero
oe: 1377929 -1377973



06730 Ø 65 mm
flector transmisión
oe: 4165078 -4393343



90156
buje de rueda Eje delantero
oe: YC151104AA -4507717



90157 para vehículos sin ABS
buje de rueda eje trasero ambos lados
oe: 6C11-1A049-AA -4164671



90158
buje de rueda eje trasero ambos lados
oe: 1371312 -1417336



90161
buje de rueda Eje trasero
oe: BK31-2C300-BB -1810257



90163
buje de rueda Eje trasero
oe: BK31-2C300-BB -1810257



90213
buje de rueda eje delantero, ambos lados
oe: 1201300



90215
buje de rueda Eje delantero
oe: 1760649 -1377907



01227 kit **00227 fuelle**
kit fuelle transmisión lado de rueda
oe: 92AG3L537AA -6676140 Ø 24-78 mm



01520 kit **00520 fuelle**
kit fuelle transmisión lado de rueda
oe: 7701035317 -4403284 Ø 27-90 mm



01137 kit **00137 fuelle**
kit fuelle cremallera dirección derecha
oe: Ø 15-65 mm



01138 kit **fuelle**
kit fuelle cremallera dirección izquierda
oe: 4059921 Ø 15-60 mm



01321 kit **00321 fuelle**
kit fuelle cremallera dirección
oe: 7M3422831 Ø 10-49 mm



02802 Ø 30 mm
soporte árbol de transmisión centro
oe: 4104708 -7239265



04883 Ø 56 mm
flector de transmisión
oe: 4165078 -4393343



05924 Ø 35 mm
soporte transmisión
oe: 8C114826AA -1510905



04814 Ø 164 mm - 5;6 canales
polea cigüeñal
oe: 1329206 -1121216



04816 Ø 167,2 mm - 6 canales
polea cigüeñal
oe: 1329206 -1121216



04839 Ø 160 mm - 6 canales
polea cigüeñal
oe: 1329202 -1226639

FORD - TRANSIT modelos: 2000 - y 2006 -



05250 Ø mm - 6 canales
polea cigüeñal

oe: 1539837



05313 Ø 12,5 mm
polea cigüeñal 2.2 TDCi

oe: 1387095

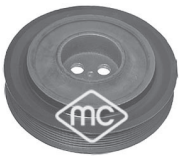

06018 Ø 168 mm - 6 canales
polea de cigüeñal

oe: 1379766



05317 Ø 8 mm
tensor correa alternador

oe: 1132644 -1131255



05406 Ø 8 mm
rodillo tensor correa alternador

oe: 1201178 -1117008



05407 Ø -72 mm, ancho: mm
rodillo tensor correa alternador 2

oe: 1097574



05408 Ø 11 mm
tensor correa alternador

oe: 1333203



81703 longitud: 820/520 mm
cable cambio

oe: 2C1R7E395AA -1C1R7E395BB



81704 longitud: 800/535 mm
cable cambio

oe: 2C1R7E395BA -1C1R7E395CB

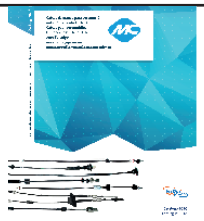

Para mas información y gama completa, consultar nuestro catálogo de cables.



02806
cubrepedal freno y embrague

oe: 1631037



05327
cubrepedal freno y embrague

oe: 6789917



05938
bomba de embrague

oe: 4411101 -1505420



02426
soporte presilenciador

oe: 1142851 -1146858



04840
soporte tubo de escape centro

oe: 4042064

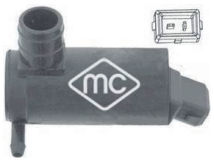

02057
bomba limpiaparabrisas

oe: 6157734 -6170854



02067
bomba limpiaparabrisas

oe: 7003178 -1652613

© INDUSTRIAL METALCAUCHO, S.L.U.



08326
mgto superior radiador arriba CIVIC VIII

oe: 1337107



08848
mgto superior radiador arriba CIVIC VII

oe: 90323287 -1337069



06635 Ø 12,2 mm
silentbloc Eje delantero JAZZ II

oe: 51360 SAA E01 (-) -51350 SAA E01 (-)



06636 Ø 19,2 mm
silentbloc Eje delantero JAZZ II

oe: 51360 SAA E01 (-) -51350 SAA E01 (-)



01284 kit **00284 fuelle**
kit fuelle transmisión lado de rueda ACCORD IV,ACCORD V,CR-V III

oe: 44333-SM1-A02 -44333-SM1-A01 Ø 21-80 mm



02373 kit **fuelle**
kit fuelle transmisión lado de rueda CIVIC VI

oe: 44333-SR3013 -44315SD9003 Ø 23-83 mm



01346 kit **00346 fuelle**
kit fuelle cremallera dirección asistida ACCORD IV,ACCORD V,CIVIC IV,CIVIC V,CIVIC VI,CR-V I

oe: 53534-SV4-N01 Ø 9-45 mm



06008 Ø 17 mm
polea de alternador CIVIC VII

oe: 1204366 -97186700



02431 Ø 50 mm
junta cónica tubo de escape CIVIC VI

oe: 854947



02726
soporte tubo de escape CR-V II

oe: 2865821000 -MB059936



02727
soporte tubo de escape ACCORD IV,ACCORD V,CIVIC IV,CIVIC V,CIVIC VI,CONCERTO,HR-V,JAZZ II

oe: 28658-24000



68006 longitud: 350 mm
limpiaparabrisas posterior CR-V III

oe: 76720-SWA003

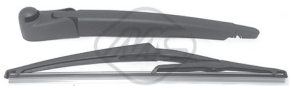

68007 longitud: 305 mm
limpiaparabrisas posterior CIVIC VII

oe: 76720-S6DE01



03849
caja de termostato 2.0 - 2.0 GLS COUPE

oe: 6338 022 -5518 0041



05119
mgto inferior radiador debajo 1.3 ACCENT II,COUPE

oe: SE021117207A

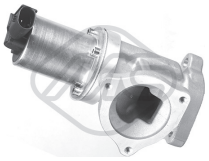

93088
válvula EGR 2.0 CRDi SONATA V

oe: 28410-27410 -2841027410



06638 Ø 12,2 mm
silentbloc Eje delantero 1.4 GL - 1.5 CRDi GLS - 1.6 GLS ACCENT III,ix20

oe: 54551-1E000



06639 Ø 12,4 mm
silentbloc Eje delantero 1.3 ACCENT II,MATRIX

oe: 54551-25000 -545511C000



06640 Ø 12 mm
silentbloc posterior;debajo;delante;eje delantero, ambos lados ACCENT II

oe: 54555-25000



06641 Ø 14,2 mm
silentbloc Eje delantero 1.4 GL ACCENT III

oe: 54584-1G000



06648 Ø 14,3 mm
silentbloc Eje delantero 1.6 GDI - 1.6 T-GDI VELOSTER

oe: 54584-3XOOO -54584-3X000 14,3



06649 Ø 12,2 mm
silentbloc Eje delantero i30,i40,VELOSTER

oe: 54551 3X000



06714
soporte transmisión ix35

oe: 49300-2P100



74073 Ø 38 mm
rodamiento Eje trasero ACCENT I,ACCENT,ATOS,ATOS PRIME,PONY

oe: 51720-21200 -51720-22000 -38 mm

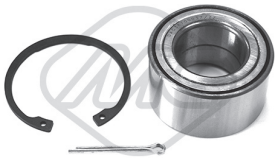

74087 Ø 38 mm
rodamiento Eje delantero 1.3 ACCENT I,ACCENT II,ACCENT III,ATOS,ATOS

oe: 51720-25001 -51720-29150



74111 Ø 39 mm
rodamiento Eje delantero COUPE,MATRIX

oe: 51720-2D100 -517202D100



00959 kit **fuelle**
fuelle transmisión lado de rueda 1.3 - 1.3 i 12V ACCENT I,ACCENT II,ACCENT

oe: 44118-64B10 Ø 21-73 mm



01216 kit **fuelle**
kit fuelle transmisión lado de rueda ACCENT II

oe: 4950626S00 -4950638A00 Ø 23-80 mm

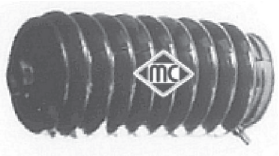

01347 kit **fuelle**
kit fuelle cremallera dirección asistida eje delantero, ambos lados 1.3 - 1.3 i 12V

oe: Ø 9-39 mm



01959 kit **fuelle**
kit fuelle transmisión lado de rueda ACCENT II

oe: 44118-64B10 Ø 21-73 mm



02373 kit **fuelle**
kit fuelle transmisión lado de rueda 2.0 - 2.0 GLS COUPE,MATRIX

oe: 4950626S00 -4950638A00 Ø 23-83 mm



80191 longitud: 794/595 mm
cable embrague manual 1.0 i - 1.1 ATOS,ATOS PRIME

oe: 4151002010



02726
soporte tubo de escape ACCENT I,ACCENT II,ACCENT,ATOS,ATOS PRIME,-

oe: 2865821000



68021 longitud: 310 mm
limpiaparabrisas posterior 1.2 i10

oe: 988500X000 -988100X000

© INDUSTRIAL METALCAUCHO, S.L.U.



68023 longitud: 305 mm
limpiaparabrisas posterior 2.0 ix35

oe: 988111H000 -988501H000

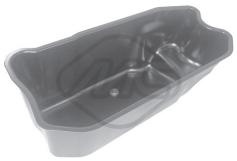

06320
carter aceite III

oe: 504018305 -504328878

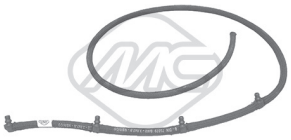

92061
tubo alimentación de combustible III,I-V,V

oe: 500392262



06709
soporte transmisión A 40-10 (95719111, 95719131, 95719311, 95719315...) II

oe: 93160324



02090
sensor de freno Eje delantero 35-8 (14934104, 14934111, 14934204,

oe: 4254 8208 -0190 8407



74112 Ø 55 mm
rodamiento Eje delantero DAILY,II,III,IV

oe: 7189750 -7187566



74125 Ø 40 mm
rodamiento Eje delantero DAILY,II,III,IV

oe: 93824580 -504288649



81129 longitud: 760/480 mm
cable cambio III

oe: 504034853 -500317510



81130 longitud: 1215/930 mm
cable cambio III

oe: 500317509



80168 longitud: 1235/900 mm
cable embrague manual 45-10 V - 49-10 V (10354204, 10354211, 10354212,

oe: 93820871



80274 longitud: 1118/900 mm
cable embrague manual 35-10 (12974212, 12974217, 13014111, 13014131,

oe: 93812661 -93809100



81078 longitud: 1203/880 mm
cable embrague manual 30-8 (10014131, 10014132, 10014137, 10014231,

oe: 93800352



81079 longitud: 1182/880 mm
cable embrague manual 35-8 (10034131, 10034132, 10034137, 10034224,

oe: 93805586



81080 longitud: 1255/935 mm
cable embrague manual 35-10 (10314204, 10314211, 10314212, 10314217,

oe: 93807157

81101 longitud: 1125/900 mm
cable embrague manual 45-10 V (10334204, 10334211, 10334212,

oe: 93807127 -22821



81125 longitud: 1095/900 mm
cable embrague manual 45-10 V (10334204, 10334211, 10334212,

oe: 93809922

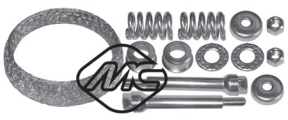

02940
kit montaje colector III

oe: 179880 -179875

ABS



50201
sensor velocidad rueda - ABS delante y detrás 29L10 V - 29L12 V, 29L12 V/P -

oe: 504007426 -500342090

© INDUSTRIAL METALCAUCHO, S.L.U.



06350
intercambiador calor 2.7 CRD 4x4 - 2.7 CRD Laredo GRAND CHEROKEE II
oe: A 646 188 03 01 -A 612 188 01 01



90220 Ø 29 mm
buje de rueda Eje trasero 2.1 TD CHEROKEE,WRANGLER I
oe: 5252235 -53007 449



02374 kit fuelle
kit fuelle transmisión lado de rueda 2.5 TD 4x4 (Z) - 2.5 TD Laredo - 4.0 i 4x4 (Z) GRAND CHEROKEE I
oe: 47962233 Ø 23-82 mm



05049
tensor correa alternador 2.7 CRD 4x4 GRAND CHEROKEE II
oe: 611 200 05 70 -646 200 02 70



68129 longitud: 350 mm
limpiaparabrisas posterior 3.0 CRD 4x4 - 3.7 V6 4x4 GRAND CHEROKEE III
oe: 1-05139836AB



68130 longitud: 350 mm
limpiaparabrisas posterior 3.0 CRD 4x4 - 3.7 V6 4x4 - 4.7 V8 4x4 COMMANDER
oe: 5174876AA

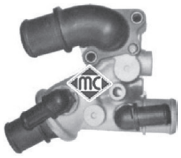

03755
caja de termostato 1.0 - 1.1 PICANTO

oe: 7741883



03849
caja de termostato 2.5 CRDi SORENTO I

oe: 6338 022 -5518 0041



07534
mgto superior radiador arriba SPORTAGE

oe: 90128695 -1336320



93088
válvula EGR 2.0 CRDi CARENS II,CARENS III,CEE'D 2,CEE'D SW,SPORTAGE

oe: 28410-27410 -2841027410



06394
intercambiador calor CEE'D SW

oe: 264120A150



06396
intercambiador calor 1.6 CRDi 115 - 1.6 CRDi 128 - 1.6 CRDi 90 CEE'D SW

oe: 264120A500



06638 Ø 12,2 mm
silentbloc Eje delantero 1.4 16V - 1.5 CRDi - 1.6 CVVT RIO II

oe: 54551-1E000



06641 Ø 14,2 mm
silentbloc Eje delantero 1.4 16V - 1.5 CRDi - 1.6 CVVT RIO II

oe: 54584-1G000



06644 Ø 12,4 mm
silentbloc Eje delantero SPORTAGE

oe: 545512E000



06645 Ø 14,3 mm
silentbloc Eje delantero SPORTAGE

oe: 545842E000



06647 Ø 12,3 mm
silentbloc Eje delantero 1.0 - 1.0 Bi-Fuel - 1.2 PICANTO,RIO III

oe: 545511J000



06649 Ø 12,2 mm
silentbloc Eje delantero CEE'D

oe: 54551 3X000



06714
soporte transmisión 2.4 SORENTO I,SORENTO II,SPORTAGE

oe: KG03-25-100D -LR006959



74086 Ø 42 mm
rodamiento Eje trasero 2.5 V6 - 2.9 TD CARNIVAL I,CARNIVAL II,SORENTO I

oe: 52720-1F000 -52710-26530

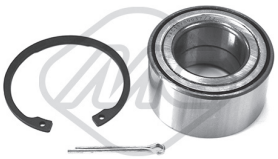

74087 Ø 38 mm
rodamiento Eje delantero PICANTO,RIO II

oe: 51720-02000



74114 Ø 42 mm
rodamiento Eje trasero;Eje delantero 1.8 i CARENS I,CARENS II

oe: 0K9A2-33-047 -KGA2A-33-047



74130 Ø 45 mm
rodamiento Eje delantero SPORTAGE

oe: OS231-33-075 -OK672-33-047A-38 mm



01198 kit **00198 fuelle**
kit fuelle transmisión lado de rueda 2.5 V6 - 2.9 TD CARNIVAL I,CARNIVAL II

oe: 89431-3080 Ø 25-85 mm



05745 Ø 60 mm - 7 canales
polea de alternador 2.5 CRDi SORENTO I

oe: 37322-4A-310 -37322-4A-300



80008 longitud: 840/610 mm
cable embrague manual 1.0 - 1.1 PICANTO

oe: 4151007110 -4151007100

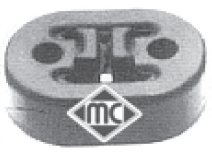

02726
soporte tubo de escape 2.0 CRDi CARENS II

oe: 2865821000 -MB059936

© INDUSTRIAL METALCAUCHO, S.L.U.



68023 longitud: 305 mm
limpiaparabrisas posterior 2.0 CVVT SPORTAGE
oe: 988111H000 -988501H000



68024 longitud: 305 mm
limpiaparabrisas posterior 2.0 16V 4WD - 2.0 CRDi SPORTAGE
oe: 988511F000 -988111F000

LADA - NIVA I/II (12/1976 -)



03607
tapón botella radiador

oe:



03646
caja de termostato completa con termostato de 83º 1600

oe: 82 00 262 241 -44 04 721



07799
mgto superior radiador

oe: 21211303025



00203
soporte de motor

oe: 4305266



00129
silentbloc tirante Eje delantero

oe: 4285901



00143 Ø 16,5 mm
silentbloc trapecio inferior Eje delantero abajo

oe: 4150502



00163
silentbloc tirante Eje delantero

oe: 4306215



74064
rodamiento Eje delantero

oe: 2121-3103020-10 -2121-3103020

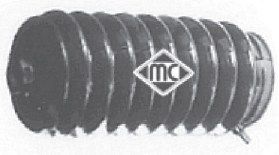

01347 kit **fuelle**
kit fuelle cremallera dirección asistida eje delantero, ambos lados 1600

oe: Ø 9-39 mm



01613 kit **fuelle**
kit fuelle transmisión lado de rueda 1600

oe: 21212215031 Ø 24-85 mm



01852 kit **fuelle**
kit fuelle transmisión lado de rueda 1600

oe: 21212215030 Ø



00220 Ø 52 mm
flector de transmisión

oe: 4516801

© INDUSTRIAL METALCAUCHO, S.L.U.



03758
botella de expansión 2.0 20V KAPPA

oe: 46442367 -60654720



03795
tapón botella de expansión DELTA III,THESIS
oe: 46799364



03852
cuerpo de termostato 1.4 - 1.4 16V DELTA III
oe: 55202176



03863
caja de termostato THESIS

oe: 46758946 -46795667



05119
mgto inferior radiador debajo 2.0 20V - 2.0 20V Turbo KAPPA
oe: SE021117207A



09444
mgto de tubo rígido a termostato 2.4 JTD (838AL1AA) KAPPA
oe: 46532966 -46532966



93009
válvula EGR 2.4 JTD THESIS

oe: 55204250 -46923850



93031
válvula EGR 2.4 JTD (841AXD1B02) THESIS
oe: 71793584 -55204235



00245 mm
goma varilla nivel aceite 2.0 16V - 2.0 20V KAPPA,THEMA
oe: 4328493 -4102056





03866
tapón llenado aceite KAPPA

oe: 55187763



04062
tapón cárter de aceite KAPPA,THESIS

oe: 46476967



04893
tapón de bloque 1.4 DELTA III

oe: 91600682



05673
tapón cárter de aceite 1.4 DELTA III

oe: 55184773

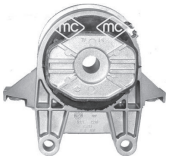

05577
soporte motor izquierda 1.6 D Multijet DELTA III
oe: 51711216 -46781889



05345 Ø 13 mm
silentbloc anterior trapecio centro;debajo;Eje delantero DELTA III
oe:



05420 Ø 13 mm
silentbloc puente eje trasero ambos lados DELTA III
oe: 5181 2443 -5184 0600



05634
bieleta puntal barra estabilizadora eje delantero, ambos lados DELTA III
oe: 5179 5269 -5180 1136



06418
barra estabilizadora eje delantero, ambos lados DELTA III
oe: 51797442



05479 Ø 12,3 mm
soporte amortiguador Eje delantero DELTA III,KAPPA
oe: 5070 0886 -5070 2841



90010
buje rueda Eje delantero 2.0 16V Turbo - 2.0 i.e THEMA
oe: 3307.95 -3307.A3



90116
buje rueda eje trasero ambos lados 1.4 - 1.6 D Multijet DELTA III
oe: 46554134 -46512973



90218
buje de rueda eje trasero ambos lados 1.4 - 1.4 16V DELTA III
oe: 71769738 -51754193



74103 Ø 37 mm
rodamiento Eje delantero DELTA III
oe: 71753820 -92403013



96144 longitud: 455 mm
latiguillo de freno Eje delantero 2.0 Turbo - 2.4 - 2.4 D Multijet THESIS
oe:



01217 kit **00217 fuelle**
kit fuelle transmisión lado de rueda 2.0 16V - 2.0 16V Turbo THEMA
oe: 329300 Ø 27-94 mm



01529 kit **fuelle**
kit fuelle transmisión lado de engranaje 2.0 16V - 2.0 20V KAPPA,THEMA
oe: 46307029 -60811991 Ø 21-100 mm



01614 kit **00614 fuelle**
kit fuelle transmisión lado de rueda 2.0 20V KAPPA,THEMA
oe: 82409708 -82436966 Ø 27-86 mm



01757 kit **00757 fuelle**
kit fuelle cremallera dirección asistida 2.0 16V - 2.0 16V Turbo THEMA
oe: 7583243 Ø 10-44 mm



04412 Ø 30,5 mm
polea cigüeñal 2.4 JTD (838AL1AA) KAPPA,THESIS
oe: 5518 7707 -7174 7796



05689 Ø 169 mm - 6 canales
polea cigüeñal 1.6 D Multijet - 1.9 D Multijet DELTA III
oe: 7174 7797 -5519 6974



05533
soporte central escape 1.6 D Multijet DELTA III
oe: 1755.S8 -1755.S8



05580
soporte posterior escape posterior DELTA III
oe: 46810305



05624
soporte escape KAPPA
oe: 82482580



05643
soporte anterior escape Eje delantero DELTA III
oe: 46830390

© INDUSTRIAL METALCAUCHO, S.L.U.

CANALIZACIONES DE AGUA:

motores 1.9 JTD de 8 ó 16 válvulas

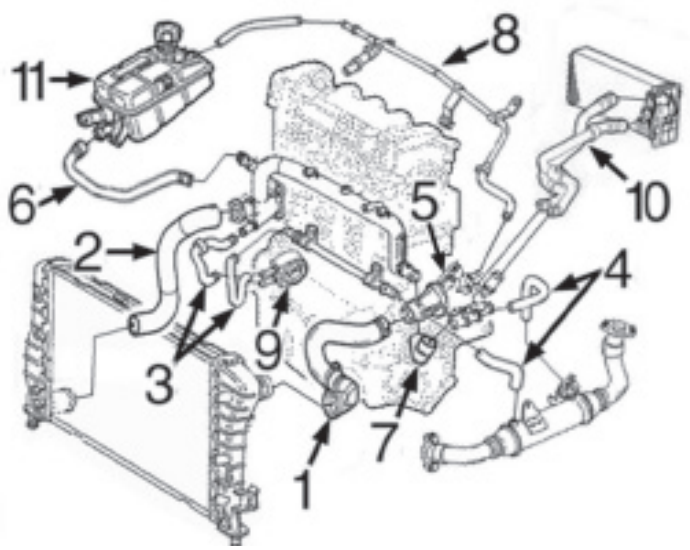

1-	9433	mgto superior radiador 1.9JTD/8v-1.9JTD/16v (conexión con abrazadera)
	9456	mgto superior radiador 1.9JTD/16v (conexión con empalme rápido)
2-	9432	mgto inferior radiador 1.9JTD/8v
	9457	mgto inferior radiador 1.9JTD/16v
3-	9442	jgo mgtos intercambiador 1.9JTD-8v
4-	9424	jgo mgts de termostato a sonda Lambda 1.9JTD-8v
	9425	jgo mgts de termostato a sonda Lambda 1.9JTD-16v
5-	3863	caja de termostato
6-	n/d	mgto de botella a tubo rígido
7-	9444	mgto de tubo rígido a termost. 1.9JTD/8v -'02
	9435	mgto de tubo rígido a caja termostato, 1.9JTD/8v y 1.9JTD/16v desde '02-
8-	n/d	tubo metálico
9-	6160	intercambiador de calor
10-	9439	mgto doble calefactor 1.9JTD/8v
	9459	mgto doble calefactor 1.9JTD/16v
11-	n/d	botella de expansión
	3848	tapón botella de expansión (1,40 bar)
	9360	mgto desvaporizador 1.9JTD/8v
	9463	mgto desvaporizador 1.9JTD/16v

CANALIZACIONES TURBOCOMPRESOR 1.9JTD:

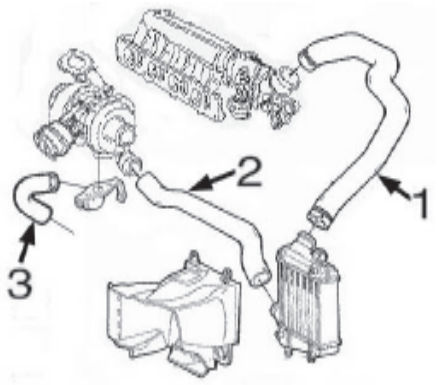

1-	9446	tubo de admisión/vávula a intercooler
2-	n/d	tubo de Turbocompresor a intercooler
3-	9356	tubo lubricación Turbocompresor



03740
tapón botella expansión

oe: 46402982



03848
tapón radiador y botella de expansión

oe: 46556737



03863
caja de termostato 1.9 JTD

oe: 46758946 -46795667



03931
caja con termostato 1.6 16V

oe: 46776217



09367
mgto de tubo rígido a termostato 1.9 JTD - 2.4 JTD (839AXL1A)
oe: 46805188



09424
jgo mgtos a sonda Lambda

oe: 46761247 -60816441



09425
jgo mgtos a sonda Lambda

oe: 55180811 -55180889



09432
mgto inferior radiador 1.9 JTD

oe: 60652131



09433
mgto superior radiador

oe: 60652130 -60674025



09435
mgto de tubo rígido a termostato

oe:



09442
jgo mgtos intercambiador

oe: 73502674 -73502675



09444
mgto de tubo rígido a termostato

oe: 46532966 -46532966



09454
mgto de tubo metálico a termostato 1.6 16V
oe: 46472385



09456
mgto superior radiador

oe: 60679133



09457
mgto inferior radiador

oe: 60679135



06160
intercambiador de calor 1.9 JTD

oe: 55180933



09439
mgto doble calefactor

oe: 46742644



09459
mgto doble calefactor 1.9 JTD

oe: 60686870



09356
mgto de lubricación Turbo 1.9 JTD

oe: 60813937 -46456294



09446
mgto Turbo 1.9 JTD

oe: 46458134



09360
mgto desvaporizador 1.9 JTD

oe: 46749675 -46767698

© INDUSTRIAL METALCAUCHO, S.L.U.



09463
mgto desvaporizador

oe: 73501620



93031
válvula EGR 1.9 JTD

oe: 71793584 -55204235



03862
tapón llenado aceite

oe: 46548447 -55186485



03866
tapón llenado aceite

oe: 55187763



04062
tapón cárter de aceite

oe: 46476967



04126
tapón cárter aceite sobremedida 20x150

oe:



05106
tapón cárter de aceite 22x150

oe: 46823509



05506
varilla de nivel aceite 1.9 JTD

oe: 46528406

SUSPENSION DELANTERA y SOPORTES de MOTOR:

motores de gasolina 1.6-1.8 y 2.0
motores diésel 1.9JTD-2.4JTD

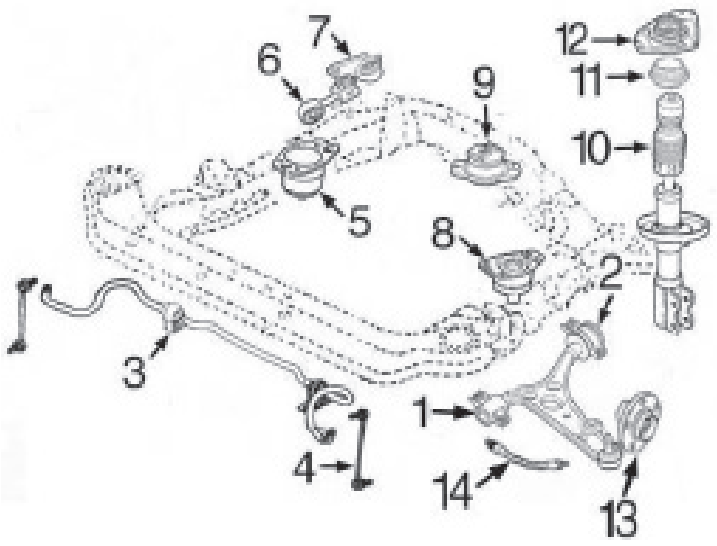

1-	5561	silentbloc anterior trapecio delantero derecho
	5562	silentbloc anterior trapecio delantero izquierdo
2-	5553	silentbloc posterior trapecio delantero derecho
	5552	silentbloc posterior trapecio delantero izquierdo
3-	5568	goma barra estabilizadora Ø 19 mm
	5556	goma barra estabilizadora Ø 22 mm
4-	5635	bieleta puntal barra estabilizadora
5-	5538	soporte motor derecho 1.8
	n/d	soporte motor derecho 1.6-2.0
	5538	soporte motor derecho 1.9JTD-2.4JTD
6-	n/d	tirante de reacción en soporte motor derecho
7-	n/d	soporte tirante de reacción
8-	5541	soporte motor izquierdo 1.6
	n/d	soporte motor izquierdo 1.8-2.0
	5537	soporte motor izquierdo 1.9JTD
9-	5544	soporte motor trasero 1.6-2.0
	5545	soporte motor trasero 1.8
	5546	soporte motor trasero 1.9JTD
10-	n/d	capuchón amortiguador
11-	4206	rodamiento para soporte amortiguador
12-	5748	soporte amortiguador delantero
13-	90010	buje rueda delantera
14-	n/d	latiguillo freno delantero



05537
soporte motor delante

oe: 46461190 -6081 6689



05538
soporte motor

oe: 50501684 -46467328

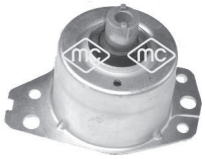

05540
soporte motor delante 1.6 16V - 1.8 16V

oe: 7777598 -7778602



05541
soporte motor lado de engranaje 1.6 16V

oe: 7778563

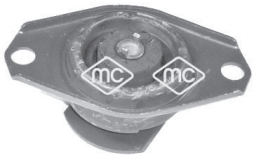

05544
soporte motor

oe: 7792020 -46467329

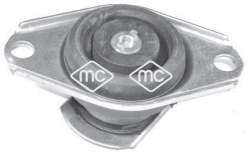

05545
soporte motor lado de engranaje;Eje trasero, mitad

oe: 46758638



05546
soporte motor lado de engranaje

oe: 7765921 -60814236

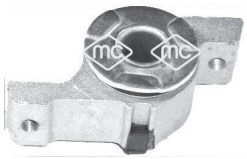

05552
silentbloc posterior trapecio Atrás izquierda;Eje delantero

oe: 46544490

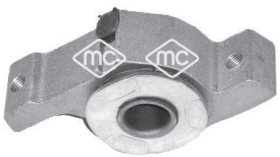

05553
silentbloc posterior trapecio Atrás derecha;Eje delantero

oe: 46544491



05556 Ø 22 mm
goma barra estabilizadora interior;Eje delantero

oe: 51754198



05561 Ø 19 mm
silentbloc anterior trapecio Delante, izquierda;Eje delantero

oe: 46764746 -46525407

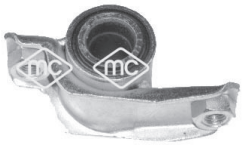

05562 Ø 19 mm
silentbloc anterior trapecio Delante, derecha;Eje delantero

oe: 46764747 -46522142

© INDUSTRIAL METALCAUCHO, S.L.U.



05568 Ø 19 mm
goma barra estabilizadora interior;Eje delantero
oe:



05635
bieleta puntal barra estabilizadora Eje delantero
oe: 6081 3377 -5170 1045



04206
rodamiento soporte amortiguador Eje delantero
oe: 760 1502



05748
soporte amortiguador Eje delantero
oe: 46544151



90010 Ø 37 mm
buje rueda Eje delantero 1.6 16V - 1.8 16V
oe: 3307.95 -3307.A3



90116
buje rueda eje trasero ambos lados
oe: 46554134 -46512973

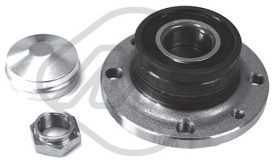

90218
buje de rueda eje trasero ambos lados
oe: 71769738 -51754193



74100 Ø 37 mm
rodamiento Eje delantero 1.6 - 1.6 16V - 1.8 16V
oe: 51753791 -71753061



96042 longitud: 435 mm
latiguillo de freno Eje delantero
oe: 46454003



00159 kit **fuelle**
fuelle transmisión lado de engranaje;izquierda
oe: 431407283A -46307841 Ø 21-70 mm



01115 kit **0099 fuelle**
kit fuelle transmisión lado de rueda
oe: 46429633 Ø 28-86 mm



01120 kit **fuelle**
kit fuelle transmisión lado de engranaje
oe: 46307784 Ø 24.7



01159 kit **fuelle**
kit fuelle transmisión Eje delantero
oe: 431407283A -46307841 Ø 21-70 mm



01217 kit **00217 fuelle**
kit fuelle transmisión lado de rueda
oe: 329300 Ø 27-94 mm



01510 kit **00510 fuelle**
kit fuelle transmisión lado de engranaje;Eje trasero
oe: 33 21 1 208 443 Ø 25-62 mm



01529 kit **fuelle**
kit fuelle transmisión lado de engranaje
oe: 46307029 -60811991 Ø 21-100 mm



01611 kit **00611 fuelle**
kit fuelle transmisión lado de engranaje
oe: 4315444 Ø 25-62 mm



01614 kit **00614 fuelle**
kit fuelle transmisión lado de rueda
oe: 82409708 -82436966 Ø 27-86 mm



01996 kit **00996 fuelle**
kit fuelle transmisión lado de rueda
oe: 7761570 Ø 22-78 mm

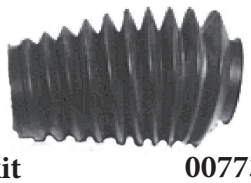

01773 kit **00773 fuelle**
kit fuelle cremallera dirección asistida
oe: 1609073 -36020076 Ø



01835 kit **00835 fuelle**
kit fuelle cremallera dirección asistida Eje delantero
oe: 77 363 828 -77 363 828 Ø 11-55 mm

LANCIA - LYBRA (07/1999 - 10/2005)



04308 Ø 170 mm - 6 canales
polea cigüeñal

oe: 73501275



04412 Ø 30,5 mm
polea cigüeñal 2.4 JTD - 2.4 JTD (839AXE1A) - 2.4 JTD (839AXL1A)

oe: 5518 7707 -7174 7796



05689 Ø 169 mm - 6 canales
polea cigüeñal

oe: 7174 7797 -5519 6974

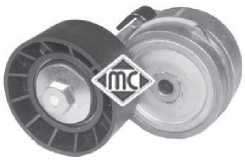

04927
tensor correa alternador 1.9 JTD

oe: 5518 0011 -4654 6374



05683 Ø 10 mm
rodillo tensor correa alternador 1.9 JTD

oe: 6081 4033 -4679 4035

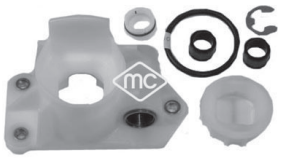

05690
kit base palanca cambio

oe: 60812697 -46411550

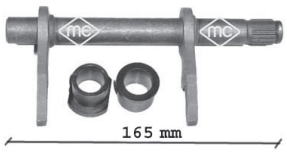

05707
horquilla embrague

oe: 46784964 -46784963



05715
guía embrague con retén 1.6 16V - 1.8 16V

oe: 46411140 -40004820



05624
soporte escape

oe: 82482580



02055
bomba limpiaparabrisas

oe: 4676 0972



02058
bomba limpiaparabrisas

oe: 46760973 -7688208

© INDUSTRIAL METALCAUCHO, S.L.U.

CANALIZACIONES DE AGUA:

motores 1.4/8v y 1.4/16v

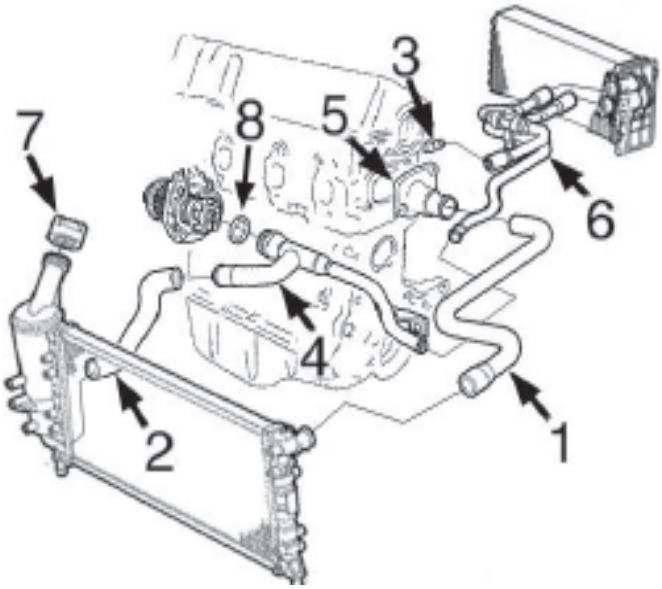

1- 9391 mgto superior radiador
2- 9351 mgto inferior radiador
3- n/d boquilla en culata
4- 3193 tubo de agua metálico
5- 3852 cuerpo de termostato
6- 9345 mgto doble calefactor
7- 3795 tapón radiador 1.4 bar
8- 5776 junta para tubo de agua metálico

motor 1.3MJTD Turbodiésel

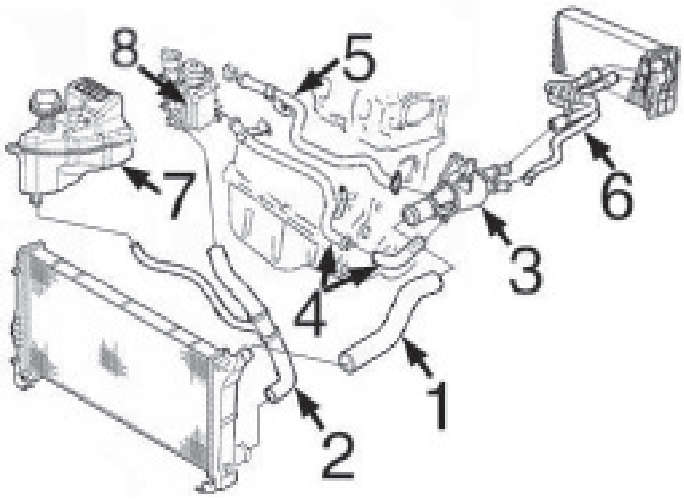

1- 9348 mgto superior radiador
2- 9349 mgto inferior radiador
3- 3849 caja de termostato 70CV
3886 caja de termostato 75-90CV
4- 3215 tubo metálico de intercambiador con mgto a termost.
5- 3216 tubo metálico a bomba de agua
6- 9419 mgto doble de calefactor
7- 3759 botella de expansión
3740 tapón botella de expansión 1.0 bar
8- 5731 intercambiador calor agua/aceite

TUBOS DESVAPORIZADORES y de filtro de aire motor 1.3MJTD:

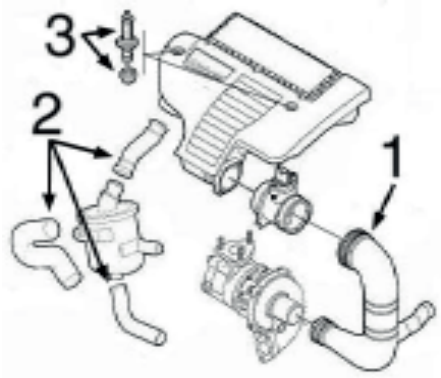

1- 3864 tubo de filtro de aire a Turbo hasta -'05
3865 tubo de filtro de aire a Turbo desde '05-
2- 9386 jgo 3 mgtos desvaporizadores
3- 5662 jgo tornillo anclaje tapa motor



03193
tubo de agua metálico 1.4

oe: 46527322 -73500704



03215
tubo de agua metálico 1.3 D Multijet

oe: 73500432 -55188299



03216
tubo de agua metálico 1.3 D Multijet

oe: 73502576 -7792369



03740
tapón botella expansión

oe: 46402982



03756
tapa completa con termostato 1.4

oe: 7589135



03759
botella de expansión

oe: 46754205



03795
tapón botella de expansión 1.4

oe: 46799364



03849
caja de termostato 1.3 D Multijet

oe: 55224021 -55180041



03852
cuerpo de termostato 1.4

oe: 55202176



03886
cuerpo de termostato 1.3 D Multijet

oe: 5520 2373



05776
junta para tubo de agua metálico

oe: 55185066



09347
mgto superior radiador 1.4

oe: 51768827 -46543621



09348
mgto superior radiador arriba 1.3 D Multijet

oe: 46832288



09349
mgto inferior radiador 1.3 D Multijet

oe: 51749597



09351
mgto inferior radiador 1.4

oe: 51757064 -46748808



09391
mgto superior radiador arriba 1.4

oe: 46829719



09424
jgo mgtos a sonda Lambda 1.9 D Multijet

oe: 46761247 -60816441



09345
mgto doble calefactor

oe: 46544319



09419
mgto doble calefactor

oe: 51703667



03864
tubo de admisión a intercooler

oe: 55189127 -55184941



03865
tubo de admisión a intercooler

oe: 51793174

© INDUSTRIAL METALCAUCHO, S.L.U.



09357
mgto de Turbo a intercooler 1.9 D Multijet
oe: 46832870



09360
mgto desvaporizador 1.9 D Multijet
oe: 46749675 -46767698



09386
jgo 3 mgtos desvaporizadores 1.3 D Multijet
oe: 55191438



93005
válvula EGR 1.3 D Multijet
oe: 55201144 -71723449

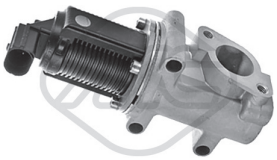

93028
válvula EGR 1.9 D Multijet
oe: 55215030 -55204236



93031
válvula EGR 1.9 D Multijet
oe: 71793584 -55204235



93044
válvula EGR 1.3 D Multijet
oe: 93196799 -93188772

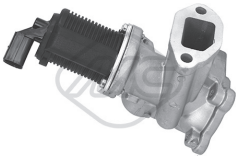

93083
válvula EGR 1.3 D Multijet
oe: 71793409 -71793034



93084
válvula EGR 1.3 D Multijet
oe: 71793410 -71793037



00245
goma varilla nivel aceite 1.4
oe: 4328493 -4102056



00675
tapon cárter aceite
oe: 60808630 -7734022



02789
tapón de bloque de Ø 50 mm 1.4
oe: 7579570 -55182787



03685
tapón llenado aceite
oe: 73501331 -55197222



03837
tapa filtro de aceite 1.3 D Multijet
oe: 071115433 -11427557011



03862
tapón llenado aceite
oe: 46548447 -55186485



03866
tapón llenado aceite
oe: 55187763



04062
tapón cárter de aceite 1.9 D Multijet
oe: 46476967



04893
tapón de bloque 1.4
oe: 91600682



05106
tapón cárter de aceite 22x150
oe: 46823509



05160
tapon llenado aceite
oe: 7545141

05504
varilla de nivel aceite 1.3 D Multijet
oe: 55191259



05508
varilla de nivel aceite 1.9 D Multijet

oe: 46455268 -46467195



05509
varilla de nivel aceite 1.4

oe: 55191663 -55211648



05673
tapón cárter de aceite 1.4

oe: 55184773

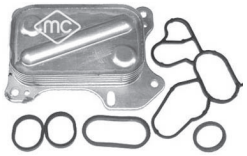

05731
intercambiador aceite con juntas 1.3 D Multijet

oe: 55193743

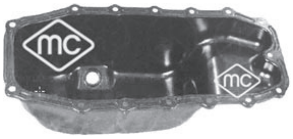

05915
cárter de aceite 1.3 D Multijet

oe: 46743794 -55197679



05919
cárter de aceite 1.4

oe: 46747597 -55200418

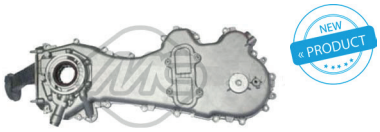

06581
cubierta distribución 1.3 D Multijet

oe: 71771635 -73502327



92048
tubo alimentación de combustible 1.3 D Multijet

oe: 46784581



92049
tubo rigido inyección 1.3 D Multijet

oe: 55245385

© INDUSTRIAL METALCAUCHO, S.L.U.

SUSPENSION DELANTERA y SOPORTES de MOTOR:

motores de gasolina 1.4/8v y 1.4/16v

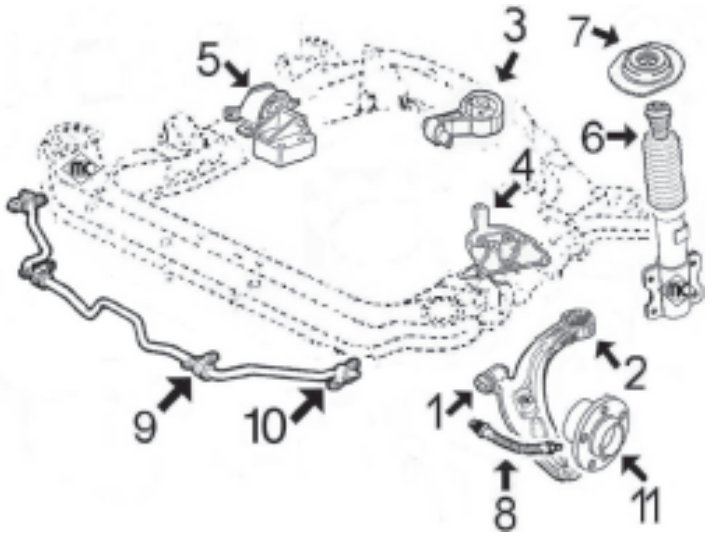

1- 4978 silentbloc anterior trapecio delantero
2- 5660 silentbloc posterior trapecio delantero
3- 4890 soporte motor trasero
4- 5085 soporte motor izquierdo
5- 5492 soporte motor derecho
6- 5526 capuchón amortiguador delantero
7- 4884 soporte amortiguador delantero con rodamiento
8- 96050 latiguillo freno delantero (480 mm)
9- 2834 goma barra estabilizadora
10- 5605 soporte puntal barra estabilizadora
11- 90016 buje rueda delantera

motores Diésel 1.3MJTD y 1.9JTD

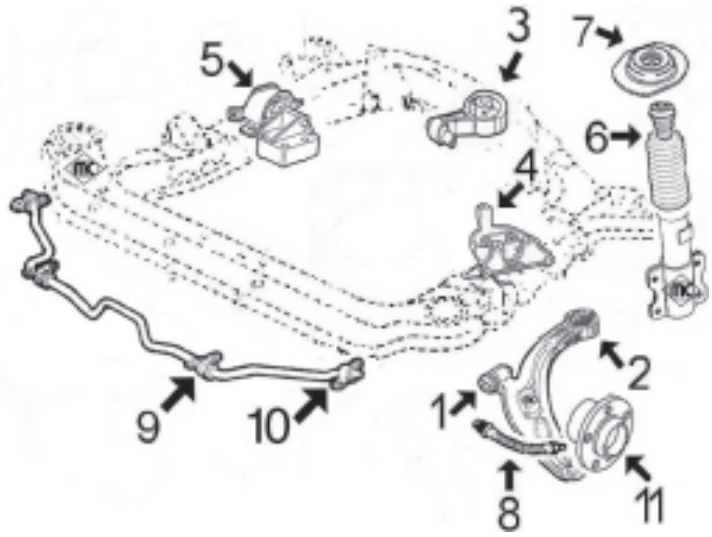

1- 4978 silentbloc anterior trapecio delantero
2- 5660 silentbloc posterior trapecio delantero
3- 5260 soporte motor trasero 1.3MJTD
n/d soporte motor trasero 1.9JTD
4- 5659 soporte motor izquierdo 1.3MJTD cambio manual
n/d soporte motor izquierdo 1.3MJTD cambio automát.
n/d soporte motor izquierdo 1.9D-1.9JTD
5- 5569 soporte motor derecho 1.3MJTD
5083 soporte motor derecho 1.9JTD
6- 5526 capuchón amortiguador delantero
7- 4884 soporte amortiguador delantero con rodamiento
8- 96050 latiguillo freno delantero (480 mm)
9- 2834 goma barra estabilizadora
10- 5605 soporte puntal barra estabilizadora
11- 90010 buje rueda delantera

SUSPENSION TRASERA

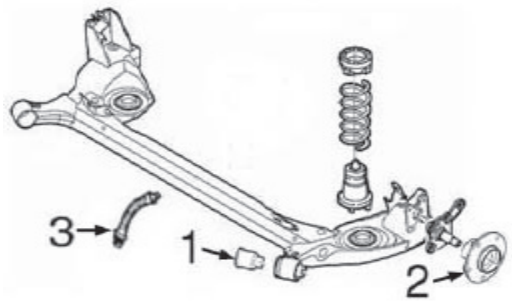

1- 5464 silentbloc puente trasero
2- 90116 buje rueda trasera con rodamiento
3- 96051 latiguillo de freno trasero (195 mm)

LANCIA - MUSA (10/2004 -)



04890
soporte motor izquierda;debajo

oe: 46528871 -46844208



05083
soporte motor 1.9 D Multijet

oe: 46546187 -46528850

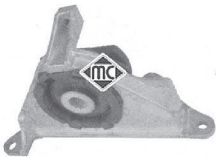

05084
soporte motor izquierda 1.4

oe: 4684 4207 -4680 9633



05085
soporte motor

oe: 4684 4210 -4652 8869



05260
soporte motor posterior;debajo 1.3 D Multijet

oe: 51744337 -46845347



05492
soporte motor 1.4

oe: 51739095 -46840661

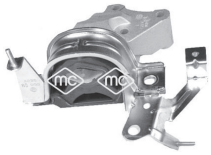

05569
soporte motor derecha 1.3 D Multijet

oe: 51757886



05659
soporte motor 1.3 D Multijet

oe: 46845345



02834 Ø 19 mm
goma barra estabilizadora interior;Eje delantero

oe: 7780450



04978
silentbloc anterior trapecio interior;Eje delantero

oe: 46748800



05464 Ø 12 mm
silentbloc puente Eje trasero

oe: 46741920 -46761279

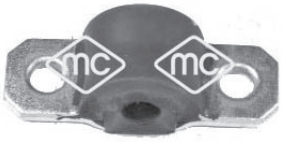

05605 Ø 10 mm
soporte puntal barra estabilizadora Eje delantero

oe: 7750990 -46743788



05660
silentbloc posterior trapecio exterior;Eje delantero

oe: 50703231



06420
barra estabilizadora Eje delantero

oe: 51784895



04884 Ø 12 mm
soporte amortiguador con rodam. eje delantero, ambos lados

oe: 4674 6544



05526 Ø 20 mm
tampón amortiguador completo Eje delantero

oe: 5070 2892



90010 Ø 37 mm
buje rueda Eje delantero 1.3 D Multijet - 1.9 D Multijet

oe: 3307.95 -3307.A3



90016 Ø 35 mm
buje rueda Eje delantero 1.4

oe: 7608131



90116
buje rueda eje trasero ambos lados

oe: 46554134 -46512973

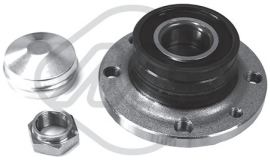

90218
buje de rueda eje trasero ambos lados

oe: 71769738 -51754193



74100 Ø 37 mm
rodamiento Eje delantero

oe: 51753791 -71753061

© INDUSTRIAL METALCAUCHO, S.L.U.



96050 longitud: 480 mm
latiguillo de freno Eje delantero

oe: 4676 0308



96051 longitud: 195 mm
latiguillo de freno posterior

oe: 46542040



01148 kit **00148 fuelle**
kit fuelle transmisión lado de engranaje

oe: 46307841 -46307841 Ø 22-69 mm



01154 kit **00154 fuelle**
kit fuelle transmisión lado de engranaje

oe: 7715294 Ø 21-65 mm



01155 kit **00155 fuelle**
kit fuelle transmisión lado de rueda

oe: 46307716 Ø 26-84 mm



01157 kit **00157 fuelle**
kit fuelle transmisión lado de rueda

oe: 46307555 -46307575 Ø 23-75 mm



01282 kit **00282 fuelle**
kit fuelle transmisión lado de engranaje

oe: 46308326 -1603226 Ø 22-69 mm



01529 kit **fuelle**
kit fuelle transmisión lado de engranaje

oe: 46307029 -60811991 Ø 21-100 mm



01611 kit **00611 fuelle**
kit fuelle transmisión lado de engranaje

oe: 4315444 Ø 25-62 mm



01996 kit **00996 fuelle**
kit fuelle transmisión lado de rueda

oe: 7761570 Ø 22-78 mm



01835 kit **00835 fuelle**
kit fuelle cremallera dirección asistida Eje delantero

oe: 77 363 828 -77 363 828 Ø 11-55 mm

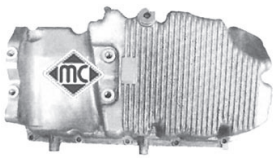

05263
cárter de aceite 1.9 D Multijet

oe: 46753459 -46770103



04308 Ø 170 mm - 6 canales
polea cigüeñal

oe: 73501275



04719 Ø 35 mm
polea cigüeñal 1.3 D Multijet

oe: 4681 9147 -5520 0498



05689 Ø 30,5 mm
polea cigüeñal 1.6 D Multijet - 1.9 D Multijet

oe: 7174 7797 -5519 6974



04927
tensor correa alternador

oe: 5518 0011 -4654 6374



05001 Ø 17 mm
polea de alternador

oe: 995 1162 -0994 8225

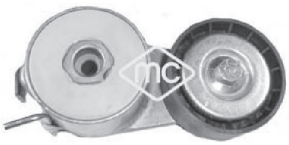

05090
tensor correa alternador

oe: 5519 1969 -4654 8452



05658
tensor correa alternador 1.3 D Multijet

oe: 5182 1652



05670 Ø 17 mm
polea de alternador 1.3 D Multijet

oe: 77364723



05671 Ø 17 mm
polea de alternador 1.3 D Multijet

oe: 7736 2721



05683 Ø 10 mm
rodillo tensor correa alternador 1.9 D Multijet
oe: 6081 4033 -4679 4035



03867
jgo tapas correa distribución 1.4
oe: 55183452 -55183453



03868
jgo tapas correa distribución
oe: 735500818 -46810267



05239
kit cadena-tensor de distribución 1.3 D Multijet
oe: 4678 8783 -5522 1385



05478
piñon distribución 1.4
oe: 55203781 -46520164

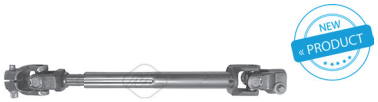

06161
cruceta dirección Eje delantero
oe: 71719534



03873 longitud: mm
tope puntal cable embrague en pedal
oe: 46554494

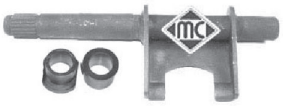

04268
horquilla embrague 1.4
oe: 7617578

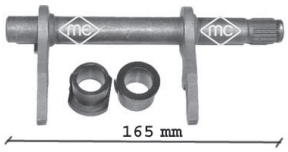

05707
horquilla embrague
oe: 46784964 -46784963



05714
guía embrague con retén 1.3 D Multijet
oe: 46411117



02639
soporte tubo de escape
oe: 7718578



05533
soporte central escape
oe: 1755.S8 -1755.S8



02058
bomba limpiaparabrisas
oe: 46760973 -7688208



05662
jgo tornillo sujeción tapa motor 1.3 D Multijet
oe: 51818285 -5850817



68041 longitud: 330 mm
limpiaparabrisas posterior
oe: 46835901



68044 longitud: 325 mm
limpiaparabrisas posterior
oe: 7781640



68119 longitud: 325 mm
limpiaparabrisas posterior
oe: 7781640

© INDUSTRIAL METALCAUCHO, S.L.U.

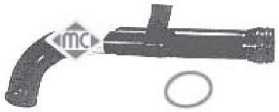

03038
tubo de agua metálico

oe: 7634934 -7545122



03100
tubo de agua metálico 1.1 Avenue (156AG) - 1.1 Avenue Trazione integrale
oe: 55185064 -46419454



03128
boquilla metálica en colector

oe: 7747183



03740
tapón botella expansión

oe: 46402982



03756
tapa completa con termostato

oe: 7589135



03758
botella de expansión

oe: 46442367 -60654720



03848
tapón radiador y botella de expansión

oe: 46556737



08460
mgto inferior radiador debajo 1.1 Avenue (156AG)
oe: 7797503 -7773449



07540
mgto calefactor Entrada 1.0 Fire (156AA) - 1.0 Fire (156C)
oe: 5994069



08468
mgto calefactor 1.1 Avenue (156AG)

oe: 7755054 -46417275



00245 mm
goma varilla nivel aceite

oe: 4328493 -4102056



00675
tapon cárter aceite

oe: 60808630 -7734022



00676
tapon cárter aceite

oe:



02789
tapón de bloque de Ø 50 mm

oe: 7579570 -55182787



05106
tapón cárter de aceite 22x150

oe: 46823509



05160
tapon llenado aceite

oe: 7545141



05916
cárter de aceite

oe: 7649851 -7792191

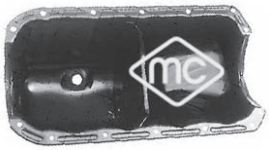

05917
cárter de aceite

oe: 7762432

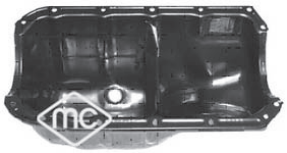

05918
cárter de aceite

oe: 4651 5152



02837
boquilla 4 vias

oe: 7603190

SUSPENSION DELANTERA y SOPORTES de MOTOR

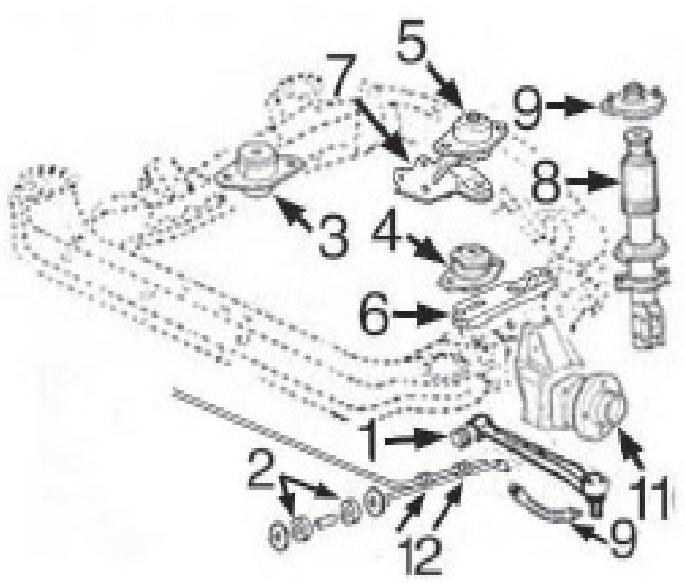

1- 0459 silentbloc brazo de suspensión
2- 0464 goma tirante brazo suspensión delantero
3- 5616 soporte motor derecho
4- 5616 soporte motor izquierdo
5- 2332 soporte motor trasero, silentbloc elástico (2x4)
6- 5389 soporte cambio, base metálica
7- 5716 soporte motor trasero, base metálica
8- 0715 capuchón amortiguador
9- n/d soporte amortiguador delantero
10- 96144 latiguilllo freno delantero
11- 90009 buje rueda delantera con rodamiento (2x4)
12- 2446 goma barra estabilizadora

SUSPENSION TRASERA

2x4:

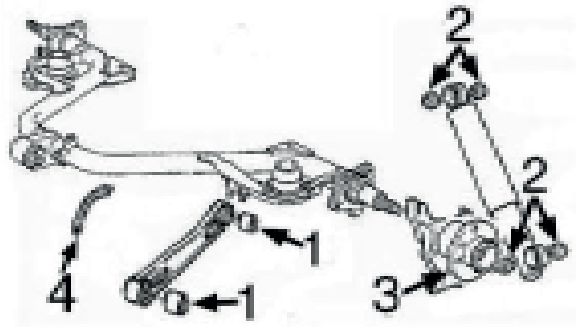

1- 5621 jgo. silentblocs tirante suspensión
2- 0022 goma soporte amortiguador
3- 90508 buje rueda trasera con rodamiento
4- 96214 latiguillo freno trasero

4x4:

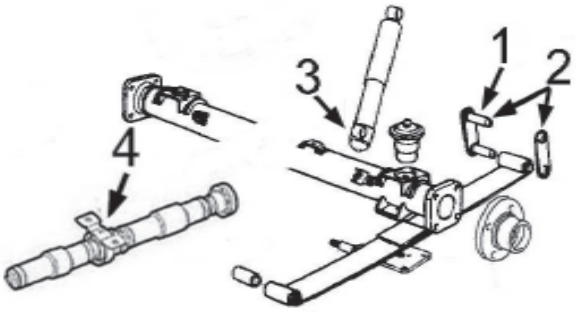

1- 0719 soporte ballesta trasera completo
2- 0720 juego gomas soporte ballesta
3- 0022 goma soporte amortiguador
4- 5687 soporte transmisión, sólo 4x4



02332
soporte motor posterior

oe: 7544643



05079
soporte motor delante 1.1 Avenue (156AG)

oe: 7784308



05080
soporte motor en soporte de cojinete;lado de engranaje;posterior 1.1 Avenue

oe: 778 3650 -7765892



05616
soporte motor 1.3 i.e. Fire (156AF)

oe: 7613889 -7543418



05716
soporte motor

oe: 7538737



00459
silentbloc brazo suspensión Eje delantero

oe: 7601260

© INDUSTRIAL METALCAUCHO, S.L.U.



00464 Ø 17 mm
goma tirante suspensión exterior;Eje delantero
oe: SE138156244A -4448132



00486 Ø 12 mm
silentbloc anterior trapecio eje delantero, ambos lados 1.1 Avenue (156AG)
oe: 7673581 -5927292



02446 Ø 15 mm
goma barra estabilizadora interior;Eje delantero
oe: 7548992



02834 Ø 19 mm
goma barra estabilizadora interior;Eje delantero 1.1 Avenue (156AG)
oe: 7780450



02835 Ø 21 mm
goma barra estabilizadora interior;Eje delantero 1.1 Avenue (156AG)
oe: 7750982



02920
kit reparación brazo suspensión completo con rodamientos eje trasero ambos lados
oe: 7769901 -7769900

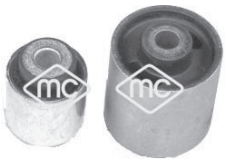

05621 Ø 10 mm
jgo silentblocs tirante puente Eje trasero;-delante
oe: 5967930



00022
goma sujeción amortiguadores
oe: 814677



00715
capuchón amortiguador Eje delantero
oe: 5978771 -5978771



00719
soporte ballesta completo 4x4
oe:



00720
jgo gomas soporte ballesta 4x4 Eje trasero
oe: SE024157013B -SE024157013A



90009
buje rueda eje delantero, ambos lados
oe: 4900918

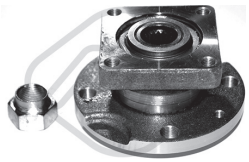

90208
buje de rueda Eje delantero
oe: 3981586 -028 140 301 A



90508
buje rueda eje trasero ambos lados
oe: 7787124 -4381043



96144 longitud: 455 mm
latiguillo de freno Eje delantero
oe:



00349 kit **fuelle**
fuelle transmisión lado de engranaje
oe: 7621245 Ø 30-73 mm



00568 kit **fuelle**
fuelle palier lado de engranaje
oe: 92601255 Ø 23



00622 kit **fuelle**
fuelle palier lado de engranaje
oe: 92601366 Ø 23



01054 kit **fuelle**
kit fuelle transmisión lado de engranaje
oe: 7625541 Ø 25.8



01120 kit **fuelle**
kit fuelle transmisión lado de engranaje
oe: 46307784 Ø 24.7



01154 kit **00154 fuelle**
kit fuelle transmisión lado de engranaje
oe: 7715294 Ø 21-65 mm

© INDUSTRIAL METALCAUCHO, S.L.U.



01157 kit **00157 fuelle**
kit fuelle transmisión lado de rueda

oe: 46307555 -46307575 Ø 23-75 mm



01170 kit **00170 fuelle**
kit fuelle transmisión lado de rueda

oe: 4215015 Ø 21-70 mm



01179 kit **00179 fuelle**
kit fuelle transmisión lado de rueda

oe: 7682886 Ø 21-65 mm



01514 kit **00514 fuelle**
kit fuelle transmisión lado de rueda

oe: 5987092 Ø 21-70 mm



01578 kit **00578 fuelle**
kit fuelle transmisión lado de rueda

oe: Ø 21-76 mm



01583 kit **00583 fuelle**
kit fuelle transmisión con rodamiento lado de engranaje

oe: 7625541 Ø 23



01599 kit **fuelle**
kit fuelle transmisión con rodamiento lado de engranaje

oe: 7921245 Ø 23



01614 kit **00614 fuelle**
kit fuelle transmisión lado de rueda

oe: 82409708 -82436966 Ø 27-86 mm



01257 kit **00257 fuelle**
kit fuelle cremallera dirección manual

oe: 7583243 Ø 10-25 mm



01258 kit **00258 fuelle**
kit fuelle cremallera dirección izquierda;Eje delantero

oe: 7 583 242 -4 371 155 Ø 10-42 mm



05687
soporte central transmisión 4x4

oe: 7541164



03750
cubierta tapa distribución (una pieza)

oe: 7656118

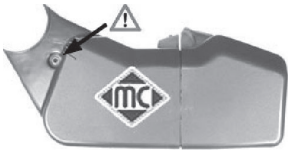

03751
jgo tapas correa distribución

oe: 7752155 -7752153



03752
jgo tapas correa distribución 1.1 Avenue (156AG)

oe: 773 9437 -0773 9437

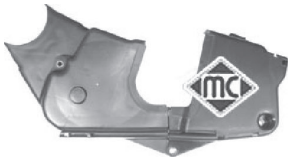

03754
jgo tapas correa distribución 1.1 Avenue (156AG)

oe: 46782206 -46773346



05331 Ø 26,5 mm
piñón de distribución

oe: 7766580



00289 Ø 21.5 mm
casquillo cremallera dirección

oe: 4330731



03883
casquillo cremallera dirección

oe: 7594872



04011
casquillo reenvio articulaciones cambio

oe: 4259848



05389
soporte cambio

oe: 7573751



81132 longitud: 1064/805 mm
cable cambio

oe: 7794318 -7735081

© INDUSTRIAL METALCAUCHO, S.L.U.



00411
cubrepedal freno y embrague

oe: 4144275

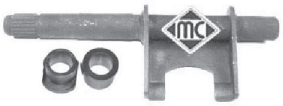

04268
horquilla embrague 1.1 i.e. Fire (156AG) - 1.3 i.e. Fire (156AF)
oe: 7617578



80364 longitud: 560/322 mm
cable embrague manual

oe: 7555958



81038 longitud: 540/322 mm
cable embrague manual

oe: 7555958 -7550409



82044 longitud: mm
cable embrague manual

oe: 5987926



00057
soporte tubo de escape

oe: 60811810 -5989798



00094
soporte tubo de escape

oe: 7612390 -7600807



00156
soporte tubo escape

oe: 4312280 -4296059



00207
soporte tubo de escape

oe: SE-138115503A -4387293



00243
soporte tubo escape

oe: 4393777



Para mas información y gama completa, consultar nuestro catálogo de cables.

CANALIZACIONES DE AGUA:

motores 1.1 - 1.2 8/16v - 1.4

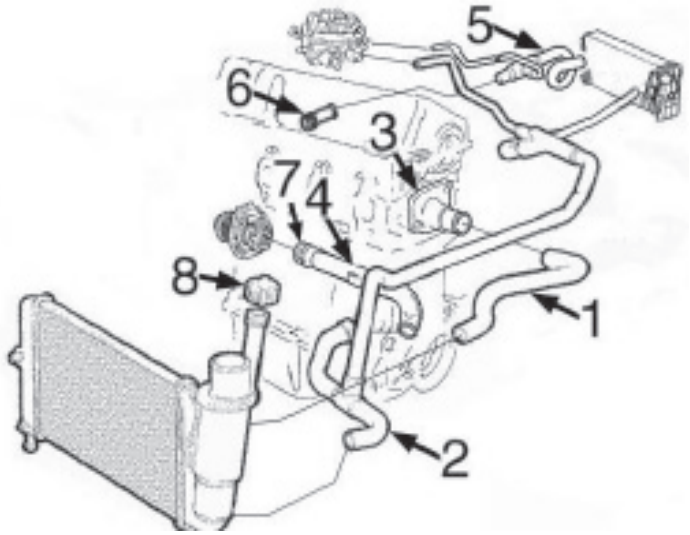

1-	8459	mgto superior radiador 1.1-1.2/8v (-'00)
	9347	mgto superior radiador 1.1-1.2/8v ('00-)
	n/d	mgto superior radiador 1.4
2-	8460	mgto inferior radiador 1.1-1.2/8v
	n/d	mgto inferior radiador 1.2/16v
	9351	mgto inferior radiador 1.4
3-	3756	cuerpo de termostato
4-	3100	tubo de agua metálico
5-	8468	mgto del calefactor 1.1-1.2/8v
6-	3128	boquilla en culata 1.1-1.2/8v
7-	5776	junta de goma en tubo de agua metálico
8-	3848	tapón radiador 1.4 bar
	9370	mgto desvaporizador 1.2/8v



03100
tubo de agua metálico

oe: 55185064 -46419454



03128
boquilla metálica en colector 1.1

oe: 7747183



03219
tubo de agua metálico 1.2 - 1.2 16V

oe: 46419455 -55217636



03740
tapón botella expansión

oe: 46402982



03756
tapa completa con termostato

oe: 7589135



03758
botella de expansión

oe: 46442367 -60654720



03848
tapón radiador y botella de expansión

oe: 46556737



05776
junta para tubo de agua metálico

oe: 55185066



08459
mgto superior radiador arriba 1.1 - 1.2

oe: 7770566 -7745653



08460
mgto inferior radiador debajo 1.1 - 1.2

oe: 7797503 -7773449



09347
mgto superior radiador

oe: 51768827 -46543621



09351
mgto inferior radiador

oe: 51757064 -46748808

© INDUSTRIAL METALCAUCHO, S.L.U.



08468
mgto calefactor 1.1 - 1.2

oe: 7755054 -46417275



09370
mgto desvaporizador 1.2

oe: 46536776



00245
goma varilla nivel aceite 1.2 - 1.2 16V

oe: 4328493 -4102056



00675
tapon cárter aceite

oe: 60808630 -7734022



00676
tapon cárter aceite

oe:



02789
tapón de bloque de Ø 50 mm

oe: 7579570 -55182787



03866
tapón llenado aceite 1.2 16V

oe: 55187763



04893
tapón de bloque 1.2 - 1.2 16V

oe: 91600682



05106
tapón cárter de aceite 22x150

oe: 46823509



05160
tapon llenado aceite 1.1 - 1.2

oe: 7545141



05509
varilla de nivel aceite 1.2 16V

oe: 55191663 -55211648

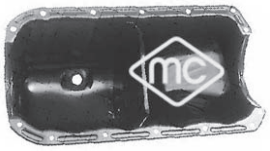

05917
cárter de aceite 1.1

oe: 7762432

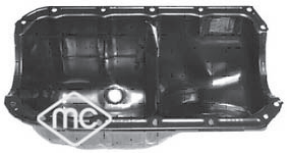

05918
cárter de aceite 1.2

oe: 4651 5152



05919
cárter de aceite 1.2 16V

oe: 46747597 -55200418

© INDUSTRIAL METALCAUCHO, S.L.U.

SUSPENSION DELANTERA y SOPORTES DE MOTOR:

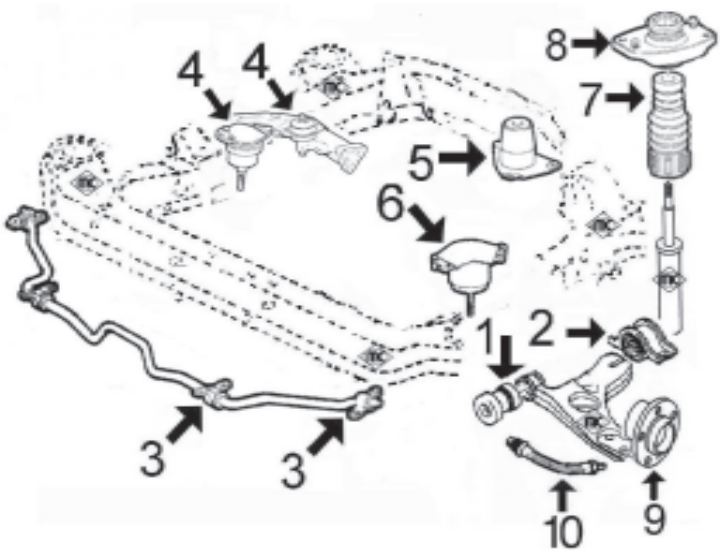

1- 486 silentbloc anterior trapecio delantero
2- 2826 silentbloc posterior trapecio delantero derecho
2827 silentbloc posterior trapecio delantero izquierdo
3- 2834 goma para barra estabilizadora de 19 mm
2835 goma para barra estabilizadora de 21 mm
4- 5079 silentbloc en soporte motor derecho gasolina
5- 5081 soporte motor trasero
6- 5080 soporte motor delantero izquierdo
7- 2820 capuchón amortiguador delantero
8- 4980 soporte amortiguador delantero
9- 90016 buje rueda delantera
10- n/d latiguillo freno delantero

SUSPENSION TRASERA:

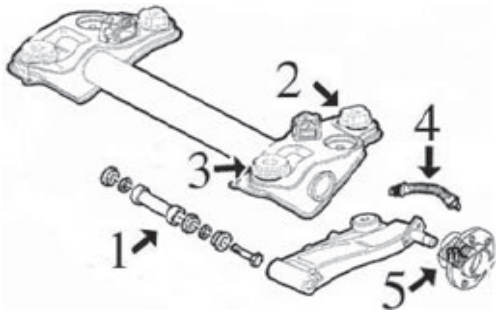

1- 2920 juego completo reparación rodamientos brazo tras.
2- 4372 silentbloc posterior puente trasero
3- 4373 silentbloc anterior puente trasero
4- 96020 latiguillo freno trasero (218 mm)
5- 90523 buje rueda trasera



04892
soporte motor posterior 1.2

oe: 46772002



05079
soporte motor delante 1.1

oe: 7784308



05080
soporte motor en soporte de cojinete;lado de engranaje;posterior

oe: 778 3650 -7765892



05081
soporte motor 1.4 12V (840AB) - 1.4 12V (840AC)

oe: 46413537



00486 Ø 12 mm
silentbloc anterior trapecio eje delantero, ambos lados

oe: 7673581 -5927292



02826 Ø 19 mm
silentbloc posterior brazo Eje delantero, derecha

oe: 7775344

© INDUSTRIAL METALCAUCHO, S.L.U.



02827 Ø 19 mm
silentbloc posterior brazo Eje delantero, izquierda
oe: 7775343



02834 Ø 19 mm
goma barra estabilizadora interior;Eje delantero
oe: 7780450



02835 Ø 21 mm
goma barra estabilizadora interior;Eje delantero
oe: 7750982



02920
kit reparación brazo suspensión completo con rodamientos eje trasero ambos lados
oe: 7769901 -7769900



04372 Ø 15 mm
silentbloc posterior puente posterior;Eje trasero
oe: 7756218



04373 Ø 16 mm
silentbloc anterior puente Eje trasero;delante
oe: 7755671

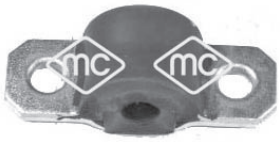

05605 Ø 10 mm
soporte puntal barra estabilizadora Eje delantero
oe: 7750990 -46743788



02820
capuchón amortiguador Eje delantero
oe: 7762158



04980
soporte amortiguador completo con rodamiento Eje delantero
oe: 7775940



90016
buje rueda Eje delantero
oe: 7608131



90116
buje rueda eje trasero ambos lados
oe: 46554134 -46512973

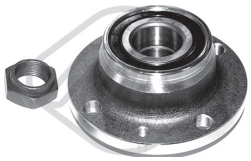

90209
buje de rueda eje trasero ambos lados
oe: 7787124 -4381043



90218
buje de rueda eje trasero ambos lados
oe: 71769738 -51754193



90523
buje rueda ABS Eje trasero
oe: 7769902



96020 longitud: mm
latiguillo de freno
oe: 95599101 -5944002



96045 longitud: 420 mm
latiguillo de freno Delante, derecha
oe: 71736968 -7735011



01154 kit **00154 fuelle**
kit fuelle transmisión lado de engranaje
oe: 7715294 Ø 21-65 mm



01157 kit **00157 fuelle**
kit fuelle transmisión lado de rueda
oe: 46307555 -46307575 Ø 23-75 mm



01578 kit **00578 fuelle**
kit fuelle transmisión lado de rueda
oe: Ø 21-76 mm



01614 kit **00614 fuelle**
kit fuelle transmisión lado de rueda
oe: 82409708 -82436966 Ø 27-86 mm



01835 kit **00835 fuelle**
kit fuelle cremallera dirección asistida Eje delantero
oe: 77 363 828 -77 363 828 Ø 11-55 mm

LANCIA - Y (11/1995 - 09/2003)



03752
jgo tapas correa distribución 1.1

oe: 773 9437 -0773 9437



03753
jgo tapas correa distribución 1.2

oe: 774 8306 -0774 8306

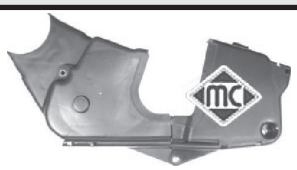

03754
jgo tapas correa distribución

oe: 46782206 -46773346



03868
jgo tapas correa distribución 1.2 - 1.2 16V

oe: 735500818 -46810267



05331 Ø 26,5 mm
piñón de distribución 1.1 - 1.2

oe: 7766580



05416 Ø 11.5 mm
piñon distribución 1.1 - 1.2

oe: 46526261



05478
piñon distribución 1.2 16V

oe: 55203781 -46520164



03883
casquillo cremallera dirección

oe: 7594872



04011
casquillo reenvio articulaciones cambio

oe: 4259848



81132 longitud: 1064/805 mm
cable cambio

oe: 7794318 -7735081

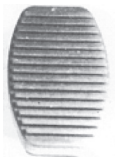

00413
cubrepedal freno y embrague

oe: 4170605



03873 longitud: mm
tope puntal cable embrague en pedal

oe: 46554494



Para mas información y gama completa, consultar nuestro catálogo de cables.



80268 longitud: 856/211+103 mm
cable embrague manual

oe: 7780036 -46469621



02638
soporte tubo de escape

oe: 7740653 -7718577



04268
horquilla embrague

oe: 7617578



02058
bomba limpiaparabrisas

oe: 46760973 -7688208



68056 longitud: 360 mm
limpiaparabrisas posterior

oe: 46480731



02639
soporte tubo de escape

oe: 7718578

© INDUSTRIAL METALCAUCHO, S.L.U.

CANALIZACIONES DE AGUA:

motores 1.2/8v - 1.2/16v - 1.4/8v y 1.4/16v

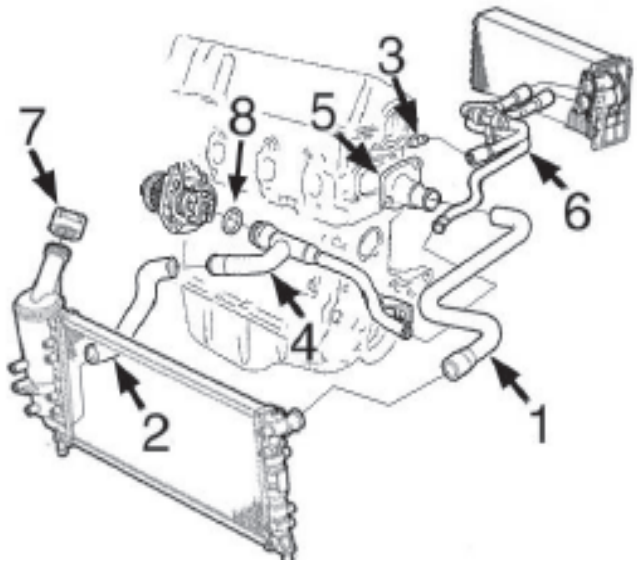

1- 9347 mgto superior radiador 1.2/8v-1.2/16v-1.4/8v
9391 mgto superior radiador 1.4/16v
2- 9351 mgto inferior radiador todos tipos
3- n/d boquilla en culata
4- 3193 tubo de agua metálico
5- 3852 cuerpo de termostato
6- 9345 mgto doble calefactor 1.2/8v
n/d mgto doble calefactor 1.4/16v
7- 3848 tapón radiador 1.4 bar
8- 5776 junta de goma en tubo de agua metálico

9370 mgto desvaporizador 1.2/8v

motor 1.3MJTD Turbodiésel

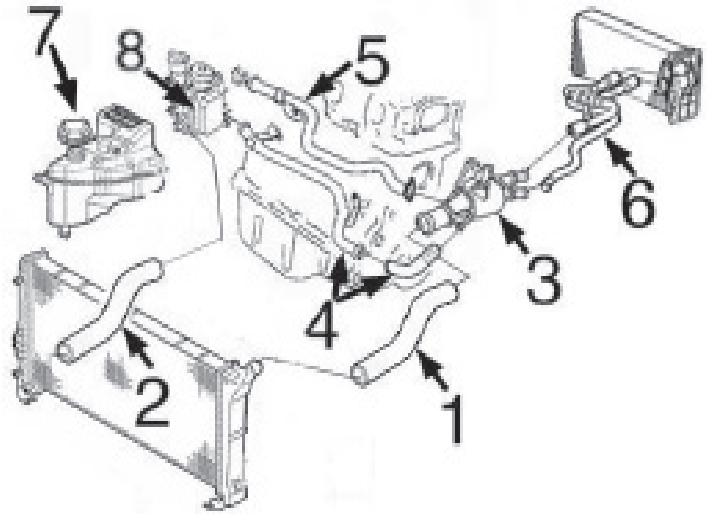

1- 9348 mgto superior radiador
2- n/d mgto inferior radiador
3- 3849 caja de termostato 70CV
3886 caja de termostato 75-90-105CV
4- 3215 tubo metálico de intercambiador con mgto a termost.
5- 3216 tubo metálico a bomba de agua
6- 9350 mgto doble de calefactor
7- n/d botella de expansión
3740 tapón botella de expansión 1.0 bar
8- 5731 intercambiador calor agua/aceite con jgo. juntas

TUBOS DESVAPORIZADORES y de filtro de aire motor 1.3MJTD:

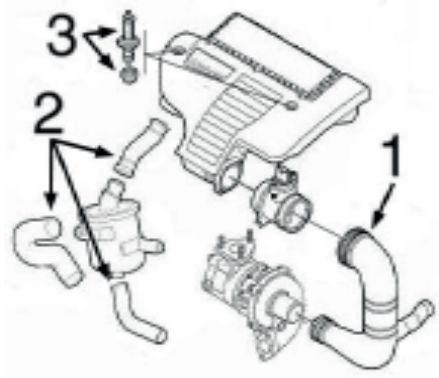

1- 3864 tubo de filtro de aire a Turbo motor 70CV
3875 tubo de filtro de aire a Turbo motor 75CV
2- 9386 jgo 3 mgtos desvaporizadores
3- 5662 jgo tornillo anclaje tapa motor



03193
tubo de agua metálico 1.2 - 1.4 - 1.4 16V

oe: 46527322 -73500704



03215
tubo de agua metálico 1.3 D Multijet

oe: 73500432 -55188299



03216
tubo de agua metálico 1.3 D Multijet

oe: 73502576 -7792369



03740
tapón botella expansión

oe: 46402982



03756
tapa completa con termostato 1.2 - 1.4 16V

oe: 7589135



03795
tapón botella de expansión

oe: 46799364



03848
tapón radiador y botella de expansión

oe: 46556737



03849
caja de termostato 1.3 JTD

oe: 55224021 -55180041



03852
cuerpo de termostato 1.4

oe: 55202176



03886
cuerpo de termostato 1.3 D Multijet

oe: 5520 2373



05776
junta para tubo de agua metálico

oe: 55185066



09347
mgto superior radiador 1.2 - 1.4

oe: 51768827 -46543621



09348
mgto superior radiador arriba 1.3 D Multijet - 1.3 JTD

oe: 46832288



09351
mgto inferior radiador

oe: 51757064 -46748808



09391
mgto superior radiador arriba 1.4 16V

oe: 46829719



09345
mgto doble calefactor 1.2

oe: 46544319



09350
mgto doble calefactor 1.3 JTD

oe: 51776816 -51713495



03864
tubo de admisión a intercooler

oe: 55189127 -55184941



03875
tubo de filtro de aire a Turbo

oe: 51793175



09370
mgto desvaporizador 1.2

oe: 46536776



09386
jgo 3 mgtos desvaporizadores

oe: 55191438

© INDUSTRIAL METALCAUCHO, S.L.U.



93005
válvula EGR 1.3 D Multijet - 1.3 JTD

oe: 55201144 -71723449



93044
válvula EGR 1.3 D Multijet

oe: 93196799 -93188772



00245
goma varilla nivel aceite 1.2

oe: 4328493 -4102056



00675
tapon cárter aceite

oe: 60808630 -7734022



02789
tapón de bloque de Ø 50 mm 1.2 - 1.4 16V

oe: 7579570 -55182787



03685
tapón llenado aceite

oe: 73501331 -55197222



03837
tapa filtro de aceite 1.3 D Multijet

oe: 071115433 -11427557011



03866
tapón llenado aceite

oe: 55187763



04893
tapón de bloque

oe: 91600682



05106
tapón cárter de aceite 22x150

oe: 46823509



05160
tapon llenado aceite 1.2

oe: 7545141

05504
varilla de nivel aceite 1.3 D Multijet

oe: 55191259



05509 mm
varilla de nivel aceite

oe: 55191663 -55211648



05673
tapón cárter de aceite 1.4 16V

oe: 55184773

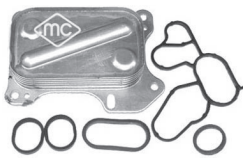

05731
intercambiador aceite con juntas 1.3 JTD

oe: 55193743

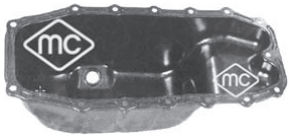

05915
cárter de aceite

oe: 46743794 -55197679

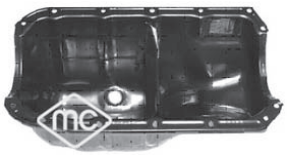

05918
cárter de aceite 1.2 - 1.4

oe: 4651 5152



05919
cárter de aceite 1.4

oe: 46747597 -55200418

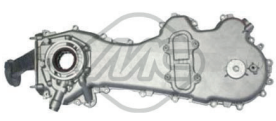

06581
cubierta distribución

oe: 71771635 -73502327



92048
tubo alimentación de combustible 1.3 JTD

oe: 46784581



92049
tubo rigido inyección 1.2 - 1.3 D Multijet

oe: 55245385

SUSPENSION DELANTERA y SOPORTES de MOTOR:

motores de gasolina 1.2/8v - 1.2/16v - 1.4/8v y 1.4/16v

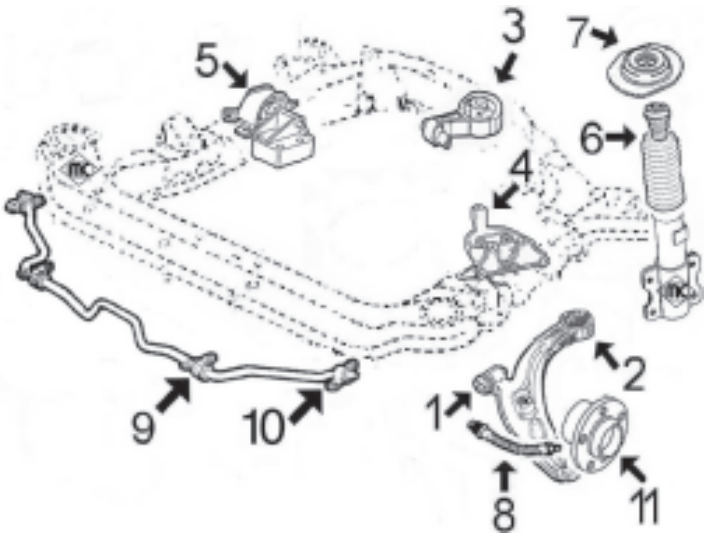

1-	4978	silentbloc anterior trapecio delantero
2-	4979	silentbloc posterior trapecio delantero
3-	4890	soporte motor trasero
4-	5084	soporte motor izquierdo, cambio manual
	n/d	soporte motor izquierdo, cambio automático
5-	5067	soporte motor derecho 1.2
	5492	soporte motor derecho 1.4
6-	5526	capuchón amortiguador delantero
7-	4884	soporte amortiguador delantero con rodamiento
8-	n/d	latiguillo freno delantero
9-	2834	goma para barra estabilizadora de 19 mm
	2835	goma para barra estabilizadora de 21 mm
10-	5605	soporte puntal barra estabilizadora
11-	90016	buje rueda delantera

motores Diésel 1.3MJTD

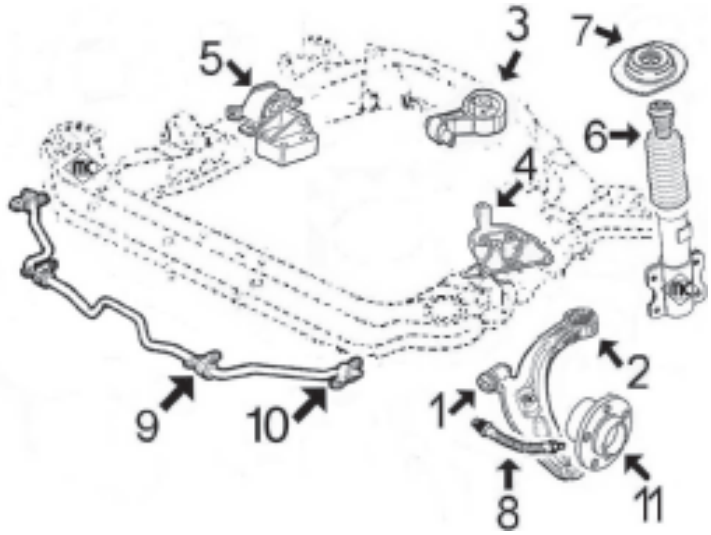

1-	4978	silentbloc anterior trapecio delantero
2-	4979	silentbloc posterior trapecio delantero
3-	4892	soporte motor trasero
4-	5085	soporte motor izquierdo cambio manual
	n/d	soporte motor izquierdo cambio automát.
5-	6025	soporte motor derecho
6-	5526	capuchón amortiguador delantero
7-	4884	soporte amortiguador delantero con rodamiento
8-	n/d	latiguillo freno delantero
9-	2834	goma para barra estabilizadora de 19 mm
	2835	goma para barra estabilizadora de 21 mm
10-	5605	soporte puntal barra estabilizadora
11-	90010	buje rueda delantera

SUSPENSION TRASERA

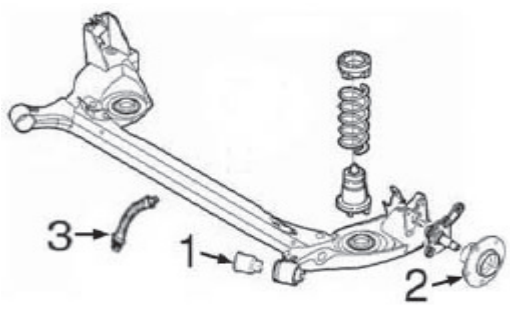

1-	5464	silentbloc puente trasero
2-	90116	buje rueda trasera con rodamiento
3-	96051	latiguillo de freno trasero (195 mm)

© INDUSTRIAL METALCAUCHO, S.L.U.



04890
soporte motor izquierda;debajo

oe: 46528871 -46844208



04892
soporte motor posterior

oe: 46772002



05067
soporte motor delante 1.2 - 1.4 16V

oe: 46809632 -46528853

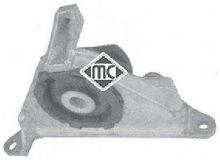

05084
soporte motor izquierda

oe: 4684 4207 -4680 9633



05085
soporte motor

oe: 4684 4210 -4652 8869



05492
soporte motor 1.4 16V

oe: 51739095 -46840661

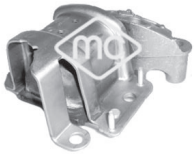

06025
soporte motor 1.3 JTD

oe: 46844209



02834 Ø 19 mm
goma barra estabilizadora interior;Eje delantero

oe: 7780450



02835 Ø 21 mm
goma barra estabilizadora interior;Eje delantero

oe: 7750982



04978
silentbloc anterior trapecio interior;Eje delantero

oe: 46748800



04979 Ø 14.5 mm
silentbloc posterior trapecio Eje delantero

oe: 46559890



05464 Ø 12 mm
silentbloc puente Eje trasero

oe: 46741920 -46761279

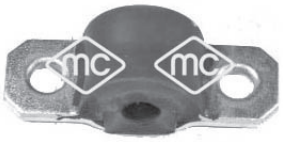

05605 Ø 10 mm
soporte puntal barra estabilizadora Eje delantero

oe: 7750990 -46743788



05634
bieleta puntal barra estabilizadora eje delantero, ambos lados

oe: 5179 5269 -5180 1136



05660
silentbloc posterior trapecio exterior;Eje delantero

oe: 50703231



06420
barra estabilizadora Eje delantero 1.2 - 1.3 JTD

oe: 51784895



06589 Ø 12,1 mm
silentbloc debajo;delante;eje delantero, ambos lados

oe: 51 905 058* -51 905 057*



06591 Ø 14,4 mm
silentbloc Eje delantero

oe: 51 905 058 (-) -51 905 057 (-)



04884 Ø 12 mm
soporte amortiguador con rodam. eje delantero, ambos lados

oe: 4674 6544



05526 Ø 20 mm
tampón amortiguador completo Eje delantero

oe: 5070 2892



90010 Ø 37 mm
buje rueda Eje delantero 1.3 JTD

oe: 3307.95 -3307.A3

LANCIA - YPSILON (10/2003 -)



90016 Ø 35 mm
buje rueda Eje delantero 1.2 - 1.4 16V

oe: 7608131



90116
buje rueda eje trasero ambos lados

oe: 46554134 -46512973



90218
buje de rueda eje trasero ambos lados

oe: 71769738 -51754193



02823
soporte sensor de vacio

oe: SE3952110 -834976



74100 Ø 37 mm
rodamiento Eje delantero

oe: 51753791 -71753061



96051 longitud: 195 mm
latiguillo de freno posterior

oe: 46542040



01148 kit **00148 fuelle**
kit fuelle transmisión lado de engranaje

oe: 46307841 -46307841 Ø 22-69 mm



01154 kit **00154 fuelle**
kit fuelle transmisión lado de engranaje

oe: 7715294 Ø 21-65 mm



01155 kit **00155 fuelle**
kit fuelle transmisión lado de rueda

oe: 46307716 Ø 26-84 mm



01157 kit **00157 fuelle**
kit fuelle transmisión lado de rueda

oe: 46307555 -46307575 Ø 23-75 mm



01282 kit **00282 fuelle**
kit fuelle transmisión lado de engranaje

oe: 46308326 -1603226 Ø 22-69 mm



01921 kit **00921 fuelle**
kit fuelle transmisión lado de rueda

oe: 6N0498203 Ø 24-77 mm



01835 kit **00835 fuelle**
kit fuelle cremallera dirección asistida Eje delantero

oe: 77 363 828 -77 363 828 Ø 11-55 mm



04719 Ø 165 mm - 6 canales
polea cigüeñal

oe: 4681 9147 -5520 0498

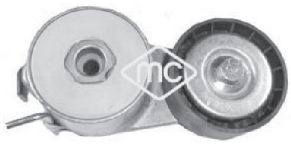

05090
tensor correa alternador

oe: 5519 1969 -4654 8452

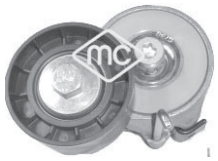

05658 Ø -65 mm, ancho: 25,5 mm
tensor correa alternador

oe: 5182 1652



05670 Ø 17 mm
polea de alternador

oe: 77364723



05671 Ø 54 mm - 6 canales
polea de alternador

oe: 7736 2721



03860
jgo tapas correa distribución 1.2

oe: 46782788 -73500301



03861
jgo tapas correa distribución 1.2

oe: 73500301 -46786573



03867
jgo tapas correa distribución

oe: 55183452 -55183453

© INDUSTRIAL METALCAUCHO, S.L.U.



03868
jgo tapas correa distribución 1.2

oe: 735500818 -46810267



05239
kit cadena-tensor de distribución

oe: 4678 8783 -5522 1385



05478
piñon distribución

oe: 55203781 -46520164



03873 longitud: mm
tope puntal cable embrague en pedal

oe: 46554494

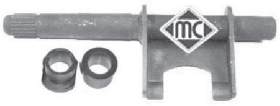

04268
horquilla embrague

oe: 7617578

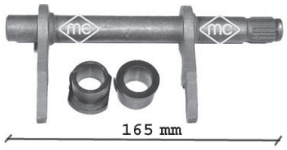

05707
horquilla embrague

oe: 46784964 -46784963



05714
guía embrague con retén 1.3 JTD

oe: 46411117



05715
guía embrague con retén

oe: 46411140 -40004820



02639
soporte tubo de escape

oe: 7718578



05533
soporte central escape 1.2 - 1.4 16V

oe: 1755.S8 -1755.S8



02058
bomba limpiaparabrisas

oe: 46760973 -7688208



05662
jgo tornillo sujeción tapa motor 1.3 D Multijet

oe: 51818285 -5850817



68117 longitud: 290 mm
limpiaparabrisas posterior

oe: 46826551

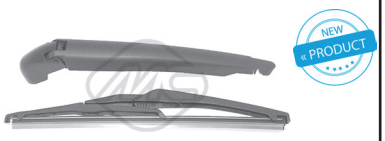

68120 longitud: 260 mm
limpiaparabrisas posterior

oe: 51833786 -71770850

CANALIZACIONES DE AGUA:

motor 2.0 JTD:

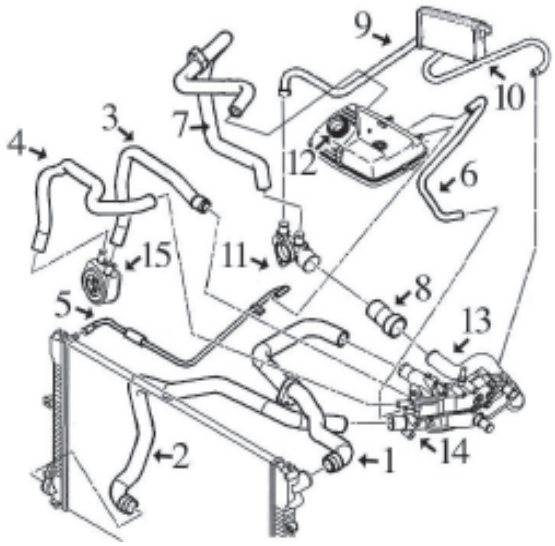

1- 8598 mgto superior radiador
2- 8597 mgto inferior radiador
3- 8585 mgto de intercambiador a caja termostato
4- 8596 mgto de intercambiador a caja termostato
5- 8592 mgto de botella a radiador
6- 8591 mgto de botella a caja termostato
7- 8595 mgto de racor plástico a botella
8- 8587 mgto de tubo metálico a racor plástico
9- 8593 mgto derecho calefactor
10- 8594 mgto izquierdo calefactor
11- 3554 racor plástico conexión manguitos
12- 3742 botella de expansión
3547 tapón botella expansión 1.0 bar
13- 3139 tubo metálico con junta tórica
14- 3135 tapa de termostato (aluminio)
3556 tapa de termostato (plástico)
15- 5401 intercambiador de calor



02351 Ø 41 mm
junta de termostato 2.0 Turbo ZETA

oe: 134030 -133953



02361
junta de termostato 2.0 JTD - 2.2 JTD

oe: 133992 -133992

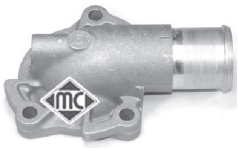

03135
tapa de termostato (aluminio)

oe: 1336.P2 -1336.P2



03139
tubo de agua metálico con junta 2.0 JTD

oe: 1307YZ -1307YZ



03538
tapa de termostato 2.0 Turbo ZETA

oe: 1336.A1 -1336.A1



03547
tapón botella de expansión

oe: 1306E0 -1306C6



03556
tapa de termostato (plástico)

oe: 1336.R9



03560
tapón botella de expansión PHEDRA

oe: 9638001280



03620
tapa con termostato 2.0

oe: 9630066680



03742
botella de expansión 2.0 JTD ZETA

oe: 1307.ST -1488949080



03758
botella de expansión 2.0 Turbo ZETA

oe: 46442367 -60654720

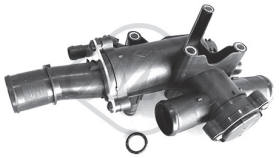

03787
caja de termostato 2.0 D Multijet - 2.0 JTD PHEDRA

oe:

© INDUSTRIAL METALCAUCHO, S.L.U.



03790
termostato 2.0

oe: 1338-A0



03859
caja de termostato completa 3.0 V6 PHEDRA

oe: 8200907243 -8200801567



03881
tapón botella de expansión

oe: 1306J5 -1306J5



08183
mgto de tubo metálico a termostato 2.1 TD ZETA

oe: 9609885280



08489
mgto de radiador a intercambiador 2.0 JTD ZETA

oe: 9633345080



08564
mgto superior radiador arriba 2.1 TD ZETA

oe: 1477531080



08585
mgto intercambiador

oe: 1307NZ -1307N2



08587
mgto de tubo metálico a racor 2.0 JTD ZETA

oe: 9633045380



08592
mgto de botella a radiador

oe: 1307SW -1307SW



08595
mgto de botella a racor plástico Salida 2.0 JTD ZETA

oe: 1486201080



08597
mgto inferior radiador 2.0 JTD

oe: 1351-ZS -1351-ZS



08598
mgto superior radiador arriba 2.0 JTD ZETA

oe: 1343AR -1479942080



08485
mgto calefactor Salida 2.0 Turbo - 2.1 TD ZETA

oe: 1477069080



08591
mgto de botella a caja termostato

oe: 1307SV -1307SV



08593
mgto calefactor Salida

oe: 6464ZS -6464ZS



08594
mgto calefactor Entrada 2.0 JTD - 2.1 TD ZETA

oe: 1477991080



08596
mgto de intercambiador a caja termostato

oe: 1307QS -1307QS



08166
mgto desvaporizador 2.1 TD ZETA

oe: 119248 -9351024180



08491
mgto desvaporizador 2.1 TD ZETA

oe: 9625547280



02050 Ø 14 mm
arandela carter 14x22 mm

oe: 031327 -031327



02452
tapón cárter de aceite

oe: 4403189 -0311.14



03642
tapón llenado aceite

oe: 1180.F9



03786
tapón llenado aceite 2.0

oe: 0258.60 -0258.66



05224
varilla nivel aceite 2.0

oe: 1174.E2 -1174.E2



05398
cárter de aceite 2.0 JTD ZETA

oe: 0301 K2 -0301 K2



05399
cárter de aceite

oe: 0301 J9 -0301 F3



05401
intercambiador de calor

oe: 1103N1 -1103N1



05404
cárter de aceite 2.0 JTD ZETA

oe: 0301 J7 -0301 J7



03835
caja con filtro gasoil completo 2.0 JTD ZETA

oe: 96 399 841 -96 387 755



03836 Ø 13,9 mm
caja con filtro gasoil completo 2.0 JTD - 2.2 JTD PHEDRA

oe: 1901.65

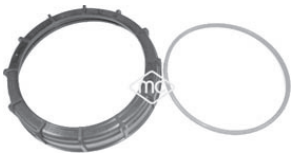

03876
tapa aforador en depósito combustible con junta

oe: 1531.24 -1531.24



03877
tapa aforador en depósito combustible con junta

oe: 1531.41 -1531.30

canalizaciones TURBOCOMPRESOR motor 2.0JTD:

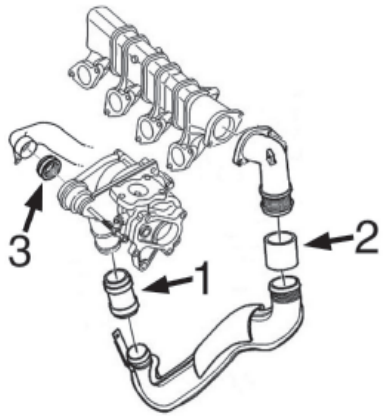

1- 9230 mgto de empalme
2- 9238 mgto de empalme
3- n/d junta

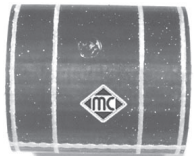

09238
mgto empalme Turbo 2.0 JTD

oe: 0382P1 -0382P1



09535
mgto lubricación turbo 2.0 D Multijet - 2.0 JTD PHEDRA

oe: 9646798080



09230
mgto empalme Turbo 2.2 JTD

oe: 0382.GA -0382.GA

© INDUSTRIAL METALCAUCHO, S.L.U.

SUSPENSION DELANTERA y SOPORTES DE MOTOR

motor de gasolina 2.0ie (PSA-EW10)
motores Diésel 2.0JTD y 2.2JTD (PSA)

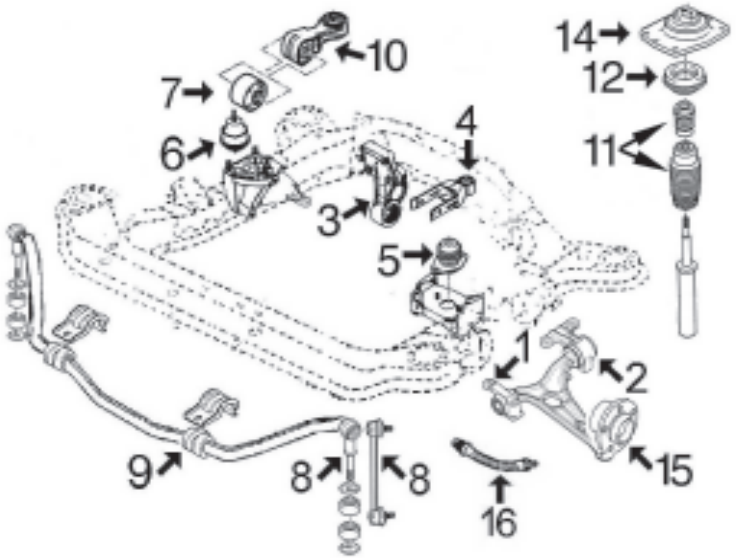

1-	2981	silentbloc anterior trapecio delantero
2-	2982	silentbloc posterior trapecio delantero izquierdo
	2983	silentbloc posterior trapecio delantero derecho
3-	2980	silentbloc soporte posterior motor 2.0ie-2.2JTD
	2966	silentbloc soporte posterior motor 2.0JTD
4-	4744	tirante trasero de motor completo
	877	silentbloc en tirante posterior de motor
5-	2943	soporte izquierdo motor 2.0ie ZETA
	2794	soporte izquierdo motor 2.0ie PHEDRA
	2943	soporte izquierdo motor 2.0JTD-2.2JTD
6-	2942	soporte derecho motor 2.0JTD-2.2JTD
	2944	soporte derecho motor 2.0ie
7-	2869	silentbloc soporte bieleta antipar hasta -6/'01
8-	2948	bieleta puntal barra estabilizadora ZETA
	5055	bieleta puntal barra estabilizadora PHEDRA
9-	2945	goma soporte barra estabilizadora
10-	4486	bieleta antipar 2.0ie
	4005	bieleta antipar 2.0JTD-2.2JTD
11-	5164	jgo. capuchón + tope amortiguador delantero
12-	4206	rodamiento sop amortiguador
14-	2947	soporte amortiguador izquierdo, dirección asistida soporte amortiguador derecho, dirección manual
	2946	soporte amortiguador derecho, dirección asistida soporte amortiguador izquierdo, dirección manual
15-	90038	buje rueda delantera
16-	96032	latiguillo freno delantero (515 mm)

SUSPENSION TRASERA:

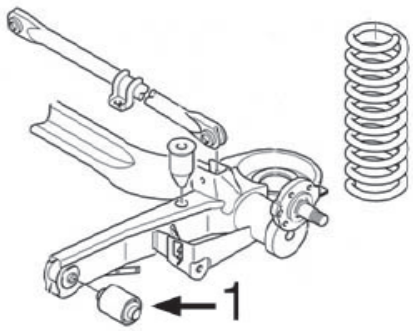

1-	2949	silentbloc puente trasero



00877 Ø 12 mm
silentbloc tirante de motor posterior

oe: 1809.04 -1809.04



02794
soporte motor izquierda;delante PHEDRA

oe: 184436 -182710



02869 Ø 10 mm
silentbloc en soporte motor posterior

oe: 96061 21080



02942
soporte motor derecha

oe: 1844.C0 -1844.91



02943
soporte motor posterior

oe: 1827.16 -1827.16



02944
soporte motor derecha;delante

oe: 1827.36 -1827.36



02966 Ø 10 mm
silentbloc soporte posterior motor posterior;debajo
oe: 1809.30



02980 Ø 10 mm
silentbloc soporte posterior motor delante y detrás
oe: 96133 05380



04005 Ø 10.15 mm
bieleta antipar derecha
oe: 1806.28 -1806.28



04486
bieleta antipar 2.0 PHEDRA
oe: 1806.34



04744
soporte motor debajo PHEDRA
oe: 1806.32 -1806.32



05252 Ø 10 mm
soporte motor completo con silentbloc Eje trasero
oe: 1807.Z0 -1807.Z0



02945 Ø 24 mm
goma barra estabilizadora interior;eje delantero, ambos lados ZETA
oe: 13057 82080



02948 Ø 12 mm
bieleta puntal barra estabilizadora completa Eje delantero ZETA
oe: 13174 25080



02949 Ø 12 mm
silentbloc brazo de suspensión eje trasero ambos lados;delante ZETA
oe: 14797 59080



02981 Ø 23 mm
silentbloc anterior trapecio centro;Eje delantero abajo 2.0 16V - 2.0 Turbo ZETA
oe: 1313084080 -1312317080



02982 Ø 23 mm
silentbloc posterior trapecio a la izquierda abajo;Eje delantero abajo
oe: 1305551080



02983 Ø 23 mm
silentbloc posterior trapecio derecha abajo;Eje delantero abajo 2.0 16V - 2.0 Turbo
oe: 1305552080



05055
bieleta puntal barra estabilizadora Eje delantero PHEDRA
oe: 13312090080 -5087.51



02946
soporte amortiguador Eje delantero, derecha
oe: 5038.17 -5038.70



02947
soporte amortiguador Eje delantero, izquierda
oe: 5038.68 -5038.16



04206
rodamiento soporte amortiguador Eje delantero ZETA
oe: 760 1502



05164
juego capuchón+top PUR amortg.
oe: 5254.19 -5254.19



05455
tornillo rueda delante y detrás
oe: 5405.72 -16087 34480



05458
tornillo rueda ZETA
oe: 14762 44080



90038
buje rueda Eje delantero 2.0 - 2.0 JTD
oe: 13115 08080



74042 Ø 44 mm
rodamiento Eje delantero ZETA
oe: 1330512080 -9567217680

© INDUSTRIAL METALCAUCHO, S.L.U.



96032 longitud: 515 mm
latiguillo de freno delante 2.0 16V - 2.0 JTD ZETA
oe: 4806.82 -4806.82



96167 longitud: 275 mm
latiguillo de freno Eje trasero 2.0 - 2.0 D Multijet - 2.0 JTD PHEDRA
oe: 4806 67 -4806 67



01223 kit **00223 fuelle**
kit fuelle transmisión lado de engranaje 2.0 PHEDRA
oe: 9403293338 Ø 25-69 mm



01225 kit **00225 fuelle**
kit fuelle transmisión lado de rueda
oe: 7M0498203A -7M0 498 203 Ø 29-98 mm



01362 kit **00362 fuelle**
kit fuelle transmisión lado de engranaje
oe: 95590794 -95590794 Ø 22-77 mm



01499 kit **00499 fuelle**
kit fuelle transmisión lado de rueda 2.0 16V - 2.0 JTD ZETA
oe: 9621270480 -329306 Ø 28-98 mm



01996 kit **00996 fuelle**
kit fuelle transmisión lado de rueda
oe: 7761570 Ø 22-78 mm



01370 kit **00370 fuelle**
kit fuelle cremallera dirección 2.0 16V - 2.0 JTD ZETA
oe: 2104602300 -406641 Ø



02928 Ø 153 mm - 6 canales
polea cigüeñal 2.0 D Multijet - 2.0 JTD
oe: 0515V0 -0515V6



04443 Ø 149 mm - 6 canales
polea cigüeñal
oe: 0515.S6 -0515.N3



04477 Ø 152 mm - 6 canales
polea cigüeñal 2.0 JTD - 2.2 JTD PHEDRA
oe: 0515S4 -0515R9



04481 Ø 30 mm
polea cigüeñal 2.0 16V ZETA
oe: 96243 45280



04562 Ø 30 mm
polea cigüeñal 2.0 PHEDRA
oe: 96417 41980



04738 Ø 30 mm
polea cigüeñal 2.0 D Multijet - 2.0 JTD PHEDRA
oe: 0515T6 -0515T6



05842 Ø 158 mm - 6 canales
polea cigüeñal motor 2.2 D Multijet - 2.2 JTD PHEDRA
oe: 96838 86680



05942 Ø 30 mm
polea cigüeñal 2.0 D Multijet PHEDRA
oe: 9658659580 -9681640880



06000 Ø 163 mm - 6 canales
polea cigüeñal damper 2.0 D Multijet - 2.0 JTD
oe: 0515V0 -0515V6

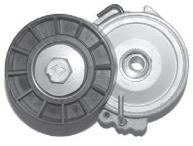

04807 Ø -70 mm, ancho: 25 mm
tensor correa alternador 2.0 D Multijet - 2.0 JTD
oe: 96344 65780



04826
tensor correa alternador con a/c 2.1 TD ZETA
oe: 5751.30 -96230 01280

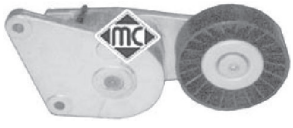

04895 Ø 90 mm
tensor correa alternador con a/c 2.0 16V - 2.0 Turbo ZETA
oe: 9609016880 -9626365280



04929
rodillo tensor correa alternador 2.0 Turbo ZETA
oe: 96089 89980



04995
rodillo tensor correa alternador 2.0 D Multijet - 2.0 JTD
oe: 4916066G00 -9618888580



05489
tensor correa alternador 2.0
oe: 9636207480



05490 Ø 17 mm
odillo tensor correa alternador 2.0
oe: 96366 40580



06009 Ø 54,3 mm - 6 canales
polea de alternador 2.0 D Multijet - 2.0 JTD PHEDRA
oe: 5705 AS -5702 E3



06016 Ø 54 mm - 6 canales
polea de alternador 2.0 D Multijet - 2.0 JTD - 2.2 D Multijet PHEDRA
oe:

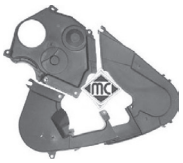

03699
juego tapas correa distribución
oe: 0320.F9 -0320.N6



05330
piñón de distribución 2.0 JTD
oe: 0513.A9 -0513.A9

long. min.: 75
long. máx.:105
Ø 13



04159
bieleta mando cambio, rótulas de Ø 13 mm (extensible de 75 a 105 mm)
oe: 2452.92 -245271



04564 Ø 30 mm
juego retenes diferencial-trasnmisión 2.0
oe: 312144 -312146 58



02770
cubrepedal freno
oe: 4504.12



02771
cubrepedal embrague
oe: 2130.13



04066
horquilla embrague motor
oe: 2117.58



04605 Ø 23 mm
casquillo guía embrague 2.0
oe: 9629860480



04620 Ø 32 mm
juego retenes diferencial-transmisión
oe: 312144 -312165 40



05935
bombín de embrague (secundario) 2.0 JTD
oe: 9639573480 -9631876680



05936
bomba de embrague (maestro) 2.0 - 2.0 JTD - 2.2 JTD
oe: 1487399080



06128
bombín de embrague (secundario) 2.0 - 2.2 JTD PHEDRA
oe: 2182.95 -2182.22



NEW « PRODUCT

06183
cubrepedal PHEDRA
oe: 9640228180



NEW « PRODUCT

80019 longitud: 1095/750 mm
cable embrague automático 2.0 16V - 2.0 Turbo - 2.1 TD ZETA
oe: 2150P6 -1476128080

© INDUSTRIAL METALCAUCHO, S.L.U.



80042 longitud: 973/632 mm
cable embrague automático 2.0 16V ZETA

oe: 2150AC -1487268080



80053 longitud: 1095/750 mm
cable embrague manual 2.0 16V - 2.0 Turbo - 2.1 TD ZETA

oe: 2150.P6 -1476128080

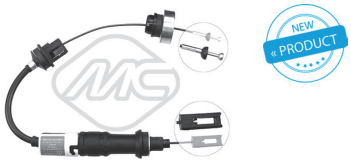

80097 longitud: 738/317 mm
cable embrague automático 2.0 JTD ZETA

oe: 2150S4 -1479128080

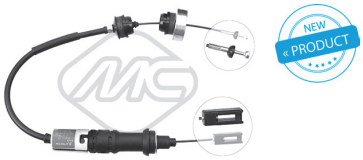

80159 longitud: 863/500 mm
cable embrague automático 2.0 16V - 2.0 JTD ZETA

oe: 1480346080 -1476638080



80331 longitud: 762/332 mm
cable embrague manual 2.0 JTD ZETA

oe: 2150.54 -1476637080



80344 longitud: 854/489 mm
cable embrague manual 2.0 16V - 2.0 JTD ZETA

oe: 1480346080



Para mas información y gama completa, consultar nuestro catálogo de cables.



02753
soporte tubo de escape ZETA

oe: 1755.69 -1755.63



02754
soporte tubo de escape 2.0 16V - 2.0 JTD - 2.0 Turbo ZETA

oe: 1755.62 -1755.62

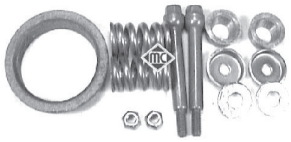

02950
kit montaje colector

oe: 179721 -179721



03554
racor conexión manguitos

oe: 1336P5 -1336P5



02063
bomba limpiaparabrisas PHEDRA

oe: 9641553980



02064
bomba limpiaparabrisas ZETA

oe: 96123 58180



04479
soporte tapa cubre motor

oe: 0137.23 -0137.23



50191
sensor velocidad rueda - ABS eje trasero ambos lados 2.0 16V ZETA

oe: 1482480080

LAND ROVER - 88 - DISCOVERY - FREELANDER - RANGE ROVER (09/1961 -)



07534
mgto superior radiador arriba 2.3 4x4 88

oe: 90128695 -1336320



00405
soporte motor 88

oe:

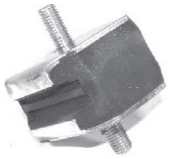

00406
soporte cambio (rosca M-10) 88

oe: 594583



00024
goma amortiguador 88

oe: 243057

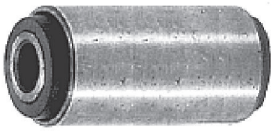

00146 Ø 14,3 mm
silentbloc ballesta eje trasero 2.3 4x4 - 2.3D 4x4 - 3.5 4x4 88

oe:



00549
goma amortiguador (plana) 88

oe: 4109523 -21012945450



93059
válvula EGR 2.5 D 4x4 - 2.5 TDI 4x4 DISCOVERY,R.R. I/II/III/IV

oe: ERR4047

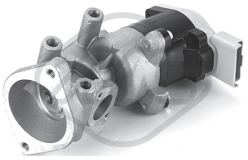

93066
válvula EGR derecha 2.7 TD 4x4 DISCOVERY,R.R. I/II/III/IV

oe: LR018324 -LR009810

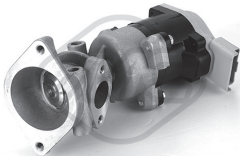

93067
válvula EGR izquierda 2.7 TD 4x4 DISCOVERY,R.R. I/II/III/IV

oe: LR018323 -LR009809

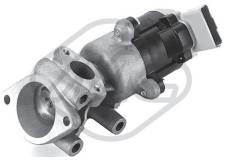

93072
válvula EGR 2.7 TD 4x4 DISCOVERY,R.R. I/II/III/IV

oe: WAV500210



02021
arandela cárter 2.7 TD 4x4 DISCOVERY,R.R. I/II/III/IV

oe: 1005593



06716 Ø 30 mm
soporte transmisión 2.7 TD 4x4 - 4.4 4x4 DISCOVERY

oe: TVB500360



90172 Ø 30.1 mm
buje de rueda Eje trasero 2.7 TD 4x4 - 4.4 4x4 DISCOVERY,R.R. I/II/III/IV

oe: RFM500010 -LR014147



90173 Ø 29.2 mm
buje de rueda Eje trasero 2.5 Td5 4x4 - 4.0 V8 4x4 DISCOVERY

oe: TAY100050E -TAY100050



90174 Ø 50 mm
buje de rueda eje trasero 2.7 TD 4x4 - 4.0 V6 4x4 - 4.4 4x4 DISCOVERY

oe: RUC500120



90175 Ø 44 mm
buje de rueda eje trasero 2.7 TD 4x4 - 4.0 V6 4x4 - 4.4 4x4 DISCOVERY

oe: LR001127



06731
flector transmisión DISCOVERY

oe: TVF10010 -TVF100110H



06303 Ø 16 mm
filtro cambio automatico 2.7 TD 4x4 - 4.0 V6 4x4 - 4.4 4x4 DISCOVERY,R.R. I/II/

oe: LR 007474



93060
válvula EGR 2.0 DI 4x4 FREELANDER

oe: WAV100220





03747
tapón llenado aceite motor 2.0 Td4 4x4 FREELANDER,R.R. I/II/III/IV

oe: STC 2020 -STC 3699



06371
intercambiador calor FREELANDER

oe: LR002916 -6G917A095AC

© INDUSTRIAL METALCAUCHO, S.L.U.

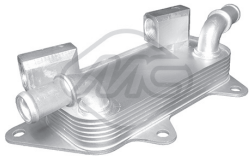

06410
intercambiador calor 2.5 V6 4x4 FREELANDER
oe: PBC000010



35076
válvula vapores motor 2.0 DI 4x4 FREELANDER,R.R. I/II/III/IV
oe: LLJ500010



06620
silentbloc posterior;Eje delantero, derecha 2.2 TD4 4x4 FREELANDER
oe: LR007205 S3 -LR 007205



06694
silentbloc Eje trasero FREELANDER
oe: RGD 100710 -RGD 000060



06695
silentbloc Eje trasero FREELANDER
oe: RGD100700 -RGD000090



06696
silentbloc Eje trasero;debajo FREELANDER
oe: RGD 000110



06714
soporte transmisión 2.5 V6 4x4 FREELANDER
oe: LR006959



06715 Ø 30 mm
soporte transmisión FREELANDER
oe: TOQ 100010 -TOQ 000010



90171
buje de rueda Eje delantero 2.2 eD4 - 2.2 SD4 4x4 - 2.2 TD4 4x4 FREELANDER
oe: LR003157

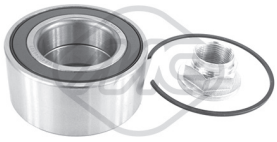

74133 Ø 43,9;44 mm
rodamiento Eje trasero FREELANDER
oe: RUD 100150 -RFC 000010



02727
soporte tubo de escape FREELANDER
oe: 28658-24000



93059
válvula EGR 2.5 D 4x4 DISCOVERY,R.R. I/II/III/IV
oe: ERR4047

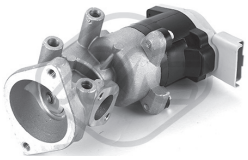

93066
válvula EGR derecha 2.7 TDVM 4x4 DISCOVERY,R.R. I/II/III/IV
oe: LR018324 -LR009810

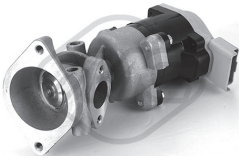

93067
válvula EGR izquierda 2.7 TDVM 4x4 DISCOVERY,R.R. I/II/III/IV
oe: LR018323 -LR009809

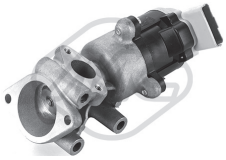

93072
válvula EGR 2.7 TDVM 4x4 DISCOVERY,R.R. I/II/III/IV
oe: WAV500210



02021
arandela cárter DISCOVERY,R.R. I/II/III/IV
oe: 1005593



03747
tapón llenado aceite motor 2.5 TD 4x4 FREELANDER,R.R. I/II/III/IV
oe: STC 2020 -STC 3699



06387
intercambiador calor 4.4 4x4 R.R. I/II/III/IV
oe: 4526544



06408
intercambiador calor 4.4 4x4 R.R. I/II/III/IV
oe: PFD000020

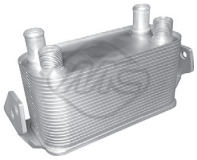

06409
intercambiador calor 4.4 4x4 - 4.4 TD V8 4x4 R.R. I/II/III/IV
oe: PBC500051

LAND ROVER - 88 - DISCOVERY - FREELANDER - RANGE ROVER (09/1961 -)



35075
válvula vapores motor 3.0 TD 6 4x4 R.R. I/II/III/IV
oe: STC4733 -8510224



35076
válvula vapores motor 3.0 TD 6 4x4 FREELANDER,R.R. I/II/III/IV
oe: LLJ500010

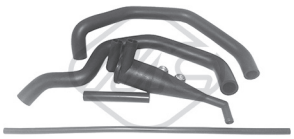

35083
kit válvula vapores motor 4.4 4x4 R.R. I/II/III/IV
oe: LLP000010



35092
válvula vapores motor 4.4 4x4 R.R. I/II/III/IV
oe: LKR000040



00404
soporte motor R.R. I/II/III/IV
oe: 036003910



06697
silentbloc Eje delantero R.R. I/II/III/IV
oe: RBJ000130 -LR018344



06698 Ø 14,2 mm
silentbloc Eje delantero R.R. I/II/III/IV
oe: RBX000070

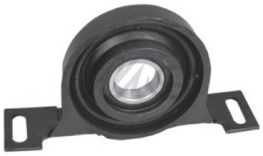

06713 Ø 35 mm
soporte transmisión centro 3.0 TD 6 4x4 R.R. I/II/III/IV
oe: TOQ000050



90172
buje de rueda Eje trasero 2.7 TDVM 4x4 - 3.0 TD 4x4 DISCOVERY,R.R. I/II/III/IV
oe: RFM500010 -LR014147



90176
buje de rueda eje delantero 3.0 TD 6 4x4 - 3.6 TD 8 4x4 - 4.2 4x4 R.R. I/II/III/IV
oe: RUC000022



05722 Ø 143;150 mm - 10 canales
polea cigüeñal 3.0 TD 6 4x4 R.R. I/II/III/IV
oe: LHG000100



05075 Ø 10 mm
rodillo tensor correa alternador 2.5 D 4x4 - 2.5 TD 4x4 R.R. I/II/III/IV
oe: 1748131



06717
soporte transmisión R.R. I/II/III/IV
oe: TTVB500390



06303 Ø 16 mm
filtro cambio automatico DISCOVERY,R.R. I/II/III/IV
oe: LR 007474

© INDUSTRIAL METALCAUCHO, S.L.U.



03605
tapón de radiador 1.3 - 1.5 2,5

oe: ZM4315205 -WL2115205



03774
cuerpo de termostato 1.4 MZR-CD 2

oe: Y401-15-1H0C -Y401-15-1H0A



03807
termostato completo 2.0 3 I,3 II,5

oe: LF70-15-170 -LF50-15-170C



93023
válvula EGR 1.6 DI Turbo - 1.6 MZ-CD 3 I,3 II

oe: 36001412 S1 -36001412



02021
arandela cárter 1.25 - 1.4 - 1.6 2,3 I,5,6 I,6 II

oe: 1005593



05397
cárter de aceite 1.4 MZR-CD 2,3 I

oe: Y40110400B



05391
filtro de gasoil 1.4 MZR-CD 2

oe: 190185 -Y401-20-490B



05392
filtro de gasoil 1.6 DI Turbo 3 I

oe: Y602-13-480A -Y602-13-480

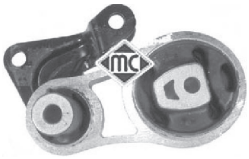

04850
soporte motor posterior;debajo 2

oe: DD32-39-060



04851
soporte motor izquierda 2

oe: 1 207 864



05284
soporte motor posterior 1.6 3 I

oe: 1 404 996 -1 420 044



04256
silentbloc portamangueta eje trasero 1.6 - 1.6 DI Turbo - 2.0 MZR-CD 3 I,5

oe: C2Y6-28-46X



04843 Ø 12,5 mm
silentbloc puente eje trasero 2

oe: DD32-28-460A -DD32-28-460



04854 Ø 17 mm
goma barra estabilizadora interior;Eje delantero 2

oe: 1 152 852



04938 Ø 12,2 mm
tirante inferior suspensión eje trasero debajo 3 I,3 II,5

oe: BP-4K-28-500C -BP-4K-28-500D



04939
brazo superior suspensión tras. completo Eje trasero 3 I,3 II,5

oe: BP4K 28 C 10B



05292
bieleta puntal barra estabilizadora eje trasero 1.6 - 1.6 DI Turbo - 2.0 MZR-CD

oe: 1734686 -1 469 208



05343 Ø 14 mm
silentbloc anterior brazo suspensión delant. delante 1.6 - 1.6 DI Turbo - 2.0

oe: B32H-34-250E -B32H-34-250E S2



05344 Ø 22 mm
silentbloc posterior brazo susp. posterior 1.6 - 1.6 DI Turbo - 2.0 MZR-CD 3 I,5

oe: B32H-34-250E -B32H-34-250E S3



05941
bieleta punta barra estabilizadora eje delantero 1.6 - 1.6 DI Turbo - 2.0 MZR-

oe: BP4K-34-170C



06615
silentbloc Eje delantero 6 I

oe: GJ6A 34 300 *



06616
silentbloc Eje delantero 6 I

oe: GJ6A34301



06617
silentbloc Eje delantero 3 I,5

oe: BP4K34300E



06618 Ø 22 mm
silentbloc posterior 3 I,5

oe: B32H-34-250E -B32H-34-250E S3

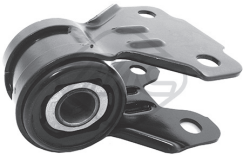

06622 Ø 22 mm
silentbloc posterior;debajo;eje delantero, 3 II

oe: BBM2 34 350A* -BBM2 34 350*

long. min.: 92,6
long. máx.:
Ø

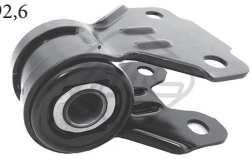

06622
silentbloc posterior;debajo;eje delantero, 3 II

oe: BBM2 34 350A* -BBM2 34 350*



06625 Ø 12 mm
silentbloc posterior;Eje delantero, izquierda;Eje delantero, derecha 2

oe: D651-34-300C -D651-34-300D



04897 Ø 25 mm
juego capuchón y tope amortiguador Eje delantero 2

oe: 1 254 213 37-57 mm



04898
rodamiento en soporte amortiguador eje delantero 2

oe: D350-34-28XC -D350-34-28XB 32-35 mm



05285
soporte amortiguador completo con rodamiento eje delantero 1.6 - 1.6 DI Turbo

oe: BP4L-34-380



05286 Ø 35 mm
rodamiento soporte amortg. eje delantero 1.6 - 1.6 DI Turbo - 2.0 MZR-CD 3 I,5

oe: BP4K-34-38XA



05287
jgo. tope + fuelle amortiguador delante;Eje delantero 3 I

oe: BP4K340A5B



05288 Ø 8 mm
soporte amortiguador Eje trasero;eje trasero 3 I,5

oe: 1444281 -3N61-18A116-AA



05940
kit soporte amortiguador con rodamiento Eje delantero 2

oe: D350-34-38XC -DD32-34-380A



74009 Ø 29 mm
rodamiento Eje trasero 1.3 2

oe: D350-26-151C -D350-26-151B



74079 Ø 39 mm
rodamiento Eje delantero 2

oe: D651-33-047B -D651-33-047A



74114 Ø 42 mm
rodamiento Eje trasero;Eje delantero 6 I

oe: J001-26-151 -FB01-26-151E



01109 kit **00109 fuelle**
kit fuelle transmisión lado de rueda 1.4 MZR-CD 2

oe: 1061864 -329335 Ø 31-76 mm



04441 Ø 30 mm
polea cigüeñal 1.4 MZR-CD 2,3 I

oe: 0515V8 -0515V7



05202 Ø 30 mm
polea cigüeñal 1.4 MZR-CD 2,3 II

oe:



05692 Ø 30 mm
polea cigüeñal 1.4 MZR-CD 2,3 I

oe: 0515V8 -0515V7



06000 Ø 30 mm
polea cigüeñal damper 1.4 MZR-CD 2,3 I

oe: 0515V0 -0515V6

© INDUSTRIAL METALCAUCHO, S.L.U.



05422
tensor correa alternador 1.4 MZR-CD 2,3 I,3 II

oe: Y601-15-980



05450 Ø 10 mm
rodillo tensor correa alternador 1.4 MZR-CD 2,3 I

oe: 5751.F4 -5751.F4



06010 Ø 17 mm
polea de alternador 1.6 DI Turbo 3 I,3 II

oe: 8666579 -30667067



06011 Ø 17 mm
polea de alternador 1.4 CD 2

oe: Y401-18-300



05931
bomba de embrague (plástico) 2

oe: ALY 45849A -AL 40974



05932 Ø 19,05 mm
bomba de embrague (plástico) 1.6 - 1.6 DI Turbo - 2.0 MZR-CD 3 I,3 II,5

oe: 1 539 937 -1 476 806



02426
soporte presilenciador 2

oe: 1142851 -1146858



68014 longitud: 350 mm
limpiaparabrisas posterior 1.4 - 1.6 3 I

oe: BP4K-67-421



68015 longitud: 305 mm
limpiaparabrisas posterior 1.8 - 2.0 - 2.0 CD 5

oe: C247-67-330 -C235-67-421

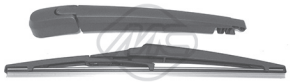

68016 longitud: 305 mm
limpiaparabrisas posterior 1.8 - 2.0 6 I,6 II

oe: GJ6J-67-330A -GJ6J-67-421



04822
válvula de calefacción 121 III

oe: 1 047 752 -1 014 585



02021
arandela cárter 1.8 D 121 III

oe: 1005593



04000
soporte motor derecha;Eje delantero 1.25 - 1.3 121 III

oe: XS616038EA -96FB6038AL



04001
soporte motor izquierda 121 III

oe: 1 010 530



04002
soporte motor posterior 1.25 - 1.3 121 III

oe: 1E00-39-050 -1E00-39-050A



04003
soporte motor posterior;derecha 1.8 D 121 III

oe: 1 059 003



02828 Ø 12 mm
silentbloc anterior trapecio delante;Eje delantero 121 III

oe: 1E00-34-153A



02829 Ø 13 mm
silentbloc posterior trapecio posterior;Eje delantero 121 III

oe: 1E01-34-153A



02997
silentbloc brazo eje trasero 121 III

oe: 97AG5K653AA -1 041 979



04160
bieleta puntal barra estabilizadora Eje delantero 1.25 - 1.8 D 121 III

oe:



04263
bieleta puntal barra estabilizadora Eje delantero, izquierda;Eje delantero, derecha

oe: 1332453 -1 130 273



04836 Ø 12 mm
silentbloc soporte puente eje trasero 121 III

oe: 1 016 439



04849 Ø 39 mm
juego retén y tapa cubo de rueda eje trasero 1.25 - 1.8 D 121 III

oe: 1101837 -1 103 509



02998
capuchón amortiguador Eje delantero 121 III

oe: 7 379 687



04032
soporte amortiguador Eje trasero 121 III

oe: 1 023 587



74021 Ø 29 mm
rodamiento Eje trasero 121 III

oe: 1E00-32-61YA



74126
rodamiento Eje delantero 1.3 16V - 1.3 i 16V

oe: UH74-33-075 -S231-33-075



01075 kit **fuelle**
kit fuelle transmisión lado de rueda 1.3 121 III

oe: 1016756 Ø 24-58 mm



04818 Ø 14 mm
polea cigüeñal 1.8 D 121 III

oe: XS4Q6B319FD -XS4Q6B319FC

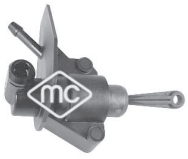

05928
bomba de embrague (plástico) 121 III

oe: 1219805 -1073706



02067
bomba limpiaparabrisas 121 III

oe: 7003178 -1652613

© INDUSTRIAL METALCAUCHO, S.L.U.



50131 sensor pasivo

sensor velocidad rueda - ABS eje delantero 1.25 - 1.3 121 III

oe: 1E00-43-701B -1E00-43-701A



50132 sensor pasivo

sensor velocidad rueda - ABS eje trasero 1.25 - 1.3 121 III

oe: 1E00-43-0711A



50135 sensor pasivo

sensor velocidad rueda - ABS eje trasero 1.25 - 1.3 121 III

oe: 1E00-43-711



05119
mgto inferior radiador debajo 1.1 - 1.5 323 II
oe: SE021117207A



03666
decantador completo con tapón y junta 1.8 i - 2.0 i 626 IV,626 V
oe: 1180.C0 -1180.C0



74114 Ø 42 mm
rodamiento Eje trasero;Eje delantero 1.8 16V 4WD - 1.8 16V Turbo 4WD 323 C
oe: J001-26-151 -FB01-26-151E



74126
rodamiento Eje delantero 1.3 16V - 1.3 i 16V - 1.5 16V DEMIO
oe: UH74-33-075 -S231-33-075



00959 kit **fuelle**
fuelle transmisión lado de rueda 1.3 - 1.3 16V - 1.6 323 C IV,323 C V,323 F V,323 II,323 III,323 S IV,323 S V
oe: 44118-64B10 Ø 21-73 mm



01959 kit **fuelle**
kit fuelle transmisión lado de rueda 1.8 16V 4WD 323 C IV,323 S IV
oe: 44118-64B10 Ø 21-73 mm



01964 kit **fuelle**
kit fuelle transmisión lado de rueda 2.0 626 III
oe: G0122-2540A Ø 24-82 mm



02426
soporte presilenciador 2.0 626 V
oe: 1142851 -1146858

© INDUSTRIAL METALCAUCHO, S.L.U.



03981
botella expansión A 160 - A 190 A (W168)
oe: 126 500 03 49 -126 500 15 49



00857
tapón cárter de aceite A (W168)
oe: 111 997 03 30



03734
tapón llenado aceite motor A (W168),A (W169),B (W245),VANEO (414)
oe: 111 018 03 02



04888
tapón cárter cambio A (W168)
oe: 1309970032



05113
tapón roscado en bloque A 160 CDI - A 180 CDI - A 200 CDI A (W169),B (W245)
oe: 117 997 02 30



35073
válvula vapores motor A (W168),VANEO (414)
oe: 668 010 00 62

SUSPENSION DELANTERA y SOPORTES DE MOTOR

CLASE A / VANEO hasta -'04 W168/BM414, motores de gasolina y Diesel

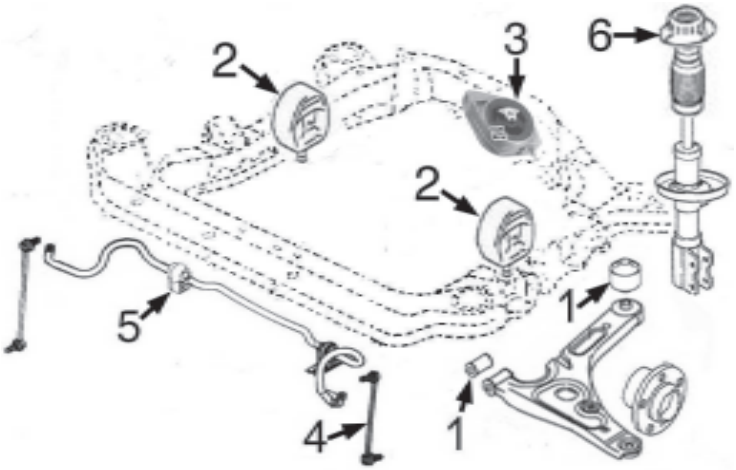

1- 5029 jgo. silentblocs trapecio delantero
2- 5051 soporte motor derecho e izquierdo
3- 5050 soporte motor trasero
4- 5030 bieleta puntal barra estabilizadora
5- n/d goma barra estabilizadora
6- 6061 soporte amortiguador delantero completo con rodamiento

CLASE A / VANEO desde -'04 W169/BM414 motores de gasolina y Diesel
CLASE B / W245 motores de gasolina y Diesel

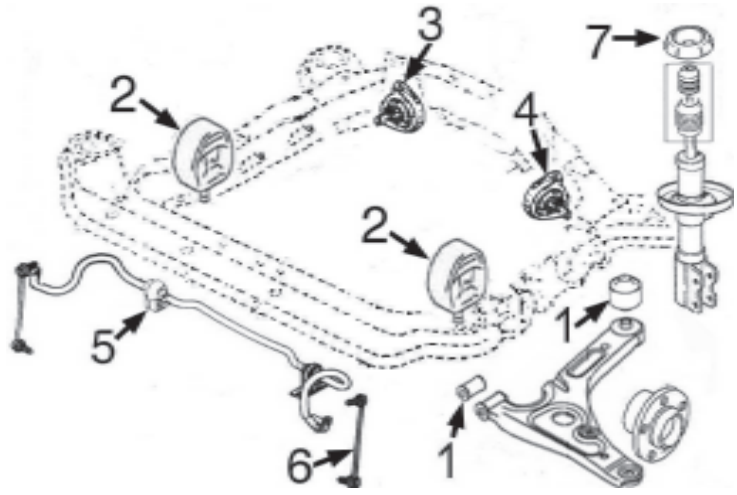

1- 5987 jgo. silentblocs trapecio delantero
2- 5991 soporte motor, motores de gasolina
5994 soporte motor, motores Diesel
3- 5993 soporte motor trasero derecho motores de gasolina
5996 soporte motor trasero derecho motores Diesel
4- 5992 soporte motor trasero izquierdo motores de gasolina
5995 soporte motor trasero izquierdo motores Diesel
5- n/d goma barra estabilizadora
6- 6028 bieleta puntal barra estabilizadora
7- 5984 soporte amortiguador delantero completo con rodamiento

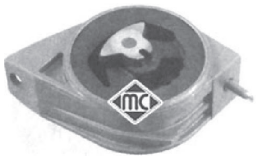

05050
soporte motor lado de engranaje;posterior A (W168),A (W169),VANEO (414)
oe: 168 240 12 18 -168 240 06 18



05051
soporte motor delante A (W168)
oe: 168 240 16 17 -168 240 12 17



05063
soporte motor izquierda VANEO (414)
oe: 638 241 14 13



05991
soporte motor delante A (W169),B (W245)
oe: 169 240 14 17 -169 240 07 17



05992
soporte motor posterior;izquierda A (W169),B (W245)
oe: 169 240 12 18 -169 240 05 18



05993
soporte motor posterior;derecha A (W169),B (W245)
oe: 169 240 06 18



05994
soporte motor delante A 160 CDI - A 180 CDI - A 200 CDI A (W169),B (W245)
oe: 169 240 10 17 -169 240 13 17



05995
soporte motor atras izquierda A 160 CDI - A 180 CDI - A 200 CDI A (W169),B
oe: 1692400918



05996
soporte motor atrás derecha A 160 CDI - A 180 CDI - A 200 CDI A (W169),B
oe: 169 240 10 18

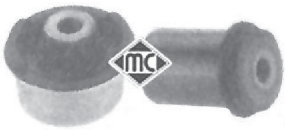

05029 Ø 12;13 mm
jgo silentblocs trapecio eje delantero A (W168),A (W169)
oe: 1683330014 -1683330214



05030
bieleta puntal barra estabilizadora eje delantero A (W168)
oe: 168 320 11 89 -168 320 10 89

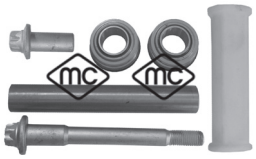

05031
jgo reparación brazo suspensión eje trasero A (W168)
oe: 168 981 05 18 -168 981 03 18



05987
jgo silentblocs trapecio eje delantero A (W169),B (W245)
oe: 169 333 01 14 -169 333 00 14



06028
bieleta puntal barra estabilizadora eje delantero A (W169),B (W245)
oe: 169 320 09 89



05984
soporte amortiguador eje delantero A (W169),B (W245)
oe: 169 320 00 73



06061
soporte amortiguador eje delantero A (W168),VANEO (414)
oe: 168 320 01 73 -168 320 00 73



90179
buje de rueda eje delantero A 140 - A 160 A (W168),VANEO (414)
oe: 168 337 03 45



90182
buje de rueda eje delantero A 150 - A 160 - A 160 CDI A (W169),B (W245)
oe: 169 981 01 27 S1 -169 981 01 27



90186
buje de rueda eje trasero A 140 - A 160 A (W168)
oe: A1683500035 -A1683500335



02100
sensor de freno A (W169),B (W245),VANEO (414)
oe: 220 540 06 17 -220 540 07 17



01134 kit **00134 fuelle**
kit fuelle transmisión lado de rueda A 140 - A 160 A (W168)
oe: 1683600068 Ø 32-76 mm

© INDUSTRIAL METALCAUCHO, S.L.U.



01294 kit **00294 fuelle**
kit fuelle transmisión lado de rueda A 180 CDI - A 200 CDI - A 200 TURBO A
oe: 169 360 06 68 Ø 30-86 mm



01302 kit **00302 fuelle**
kit fuelle transmisión lado de engranaje A 140 - A 160 A (W168),A (W169),B
oe: 1693600868 -1683600168 Ø 32-70 mm



01304 kit **00304 fuelle**
kit fuelle transmisión lado de rueda A 170 - A 200 A (W169),B (W245)
oe: 1693600568 Ø 33-80 mm



04667 Ø 1554716 mm - 5 canales
polea cigüeñal A 140 - A 160 A (W168),A (W169),VANEO (414)
oe: 166 030 00 03 -166 030 01 03



05006 Ø 17 mm
polea de alternador A 160 CDI - A 180 CDI - A 200 CDI A (W169),B (W245)
oe: 604 150 05 60 -604 150 01 60



05008 Ø 50 mm - 5 canales
polea de alternador A 160 CDI - A 170 CDI A (W168),VANEO (414)
oe: 668 155 06 15 -668 155 02 15



06007 Ø 49.7 mm - 5 canales
polea de alternador A 160 CDI - A 170 CDI A (W168)
oe: 6681551715 -6681550715



06012 Ø 50 mm - 5 canales
polea de alternador A 160 CDI - A 170 CDI A (W168),A (W169),B (W245),VA-
oe: 6401500460 -640 150 03 60



02059
bomba limpiaparabrisas B (W245)
oe: 204 866 02 21



02062
bomba limpiaparabrisas A (W168),A (W169)
oe: 2108690821



03660
tapón botella de expansión (W202),(W203),(W204),C,(C208),(C209)
oe: 210 501 05 15



03928
botella de expansión con tapón roscado (sustituye la de tapón de cuarto)
oe: 202 500 06 49



03929
botella de expansión (W203),(C209)
oe: 2035000049



03976
botella expansión (W202)
oe: 202 500 02 49



03979
botella expansión (W204)
oe: 204 500 07 49 -204 500 05 49



03981
botella expansión (W202)
oe: 126 500 03 49 -126 500 15 49



00857
tapón cárter de aceite (W202),(W203),(-C208),(C209)
oe: 111 997 03 30



03734
tapón llenado aceite motor (W202),(W203),(C208),(C209)
oe: 111 018 03 02



04888
tapón cárter cambio (W202),(C208)
oe: 1309970032



05113
tapón roscado en bloque (W202),(W203),(W204),C,(C208),(C209)
oe: 117 997 02 30



06350
intercambiador calor (W203),(W204),-C,(C209)
oe: A 646 188 03 01 -A 612 188 01 01

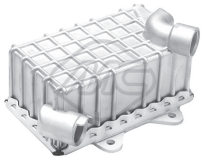

06353
intercambiador calor C 250 Turbo-D (W202)
oe: A 605 180 00 65 -605 180 00 65



35064
válvula vapores motor C 200 Kompressor - C 230 Kompressor (W202)
oe: 111 018 01 35 -111 018 03 35



35065
válvula vapores motor (W203),(W204),-C,(C209)
oe: 272 010 02 31 -272 010 04 31

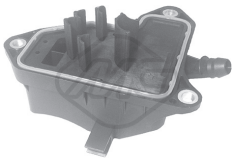

35066
válvula vapores motor (W203),(W204),-C,(C209)
oe: 272 016 01 34



35067
válvula vapores motor C 200 CDI - C 220 CDI (W202)
oe: A6110160134 -6110160134



35069
válvula vapores motor (W203),(C209)
oe: A611 016 0334 -611 016 0334



35071
válvula vapores motor C 200 CDI - C 220 CDI (W203),C,(C209)
oe: 646 010 14 62

© INDUSTRIAL METALCAUCHO, S.L.U.

SUSPENSION DELANTERA Y SOPORTES DE MOTOR:

Clase C 1992-2001 W202
CLK 1997-2002 W208

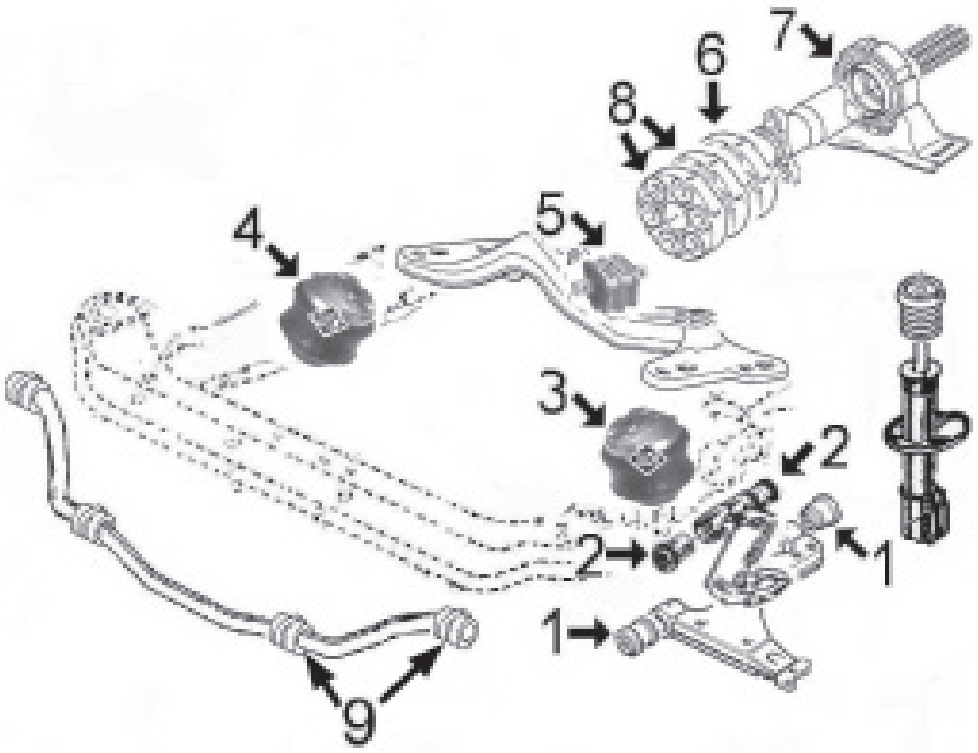

1- 5019 jgo reparación brazo suspensión inferior delantero
2- 4846 silentbloc brazo suspensión superior delantero
3- 4245 soporte motor izquierdo 180-200-230-280 gasolina
5985 soporte motor izquierdo 200CDi-220CDi-250CDi
6022 soporte motor izquierdo 270CDi-300CDi
4- 4245 soporte motor derecho 180-200-230-280 gasolina
5985 soporte motor derecho 180CDi-200CDi-220CDi
6022 soporte motor derecho 270CDi-300CDi
5- 5034 soporte cambio (cuerpo liso)
6090 soporte cambio (cuerpo acanalado)
6- 992 antivibrador árbol de transmisión Ø ext 134 mm (Ø círculo de agujeros 70 mm)
5056 antivibrador árbol de transmisión Ø ext 129 mm (Ø círculo de agujeros 70 mm)
6089 antivibrador árbol de transmisión Ø ext 143 mm (Ø círculo de agujeros 90 mm)
7- 5032 soporte transmisión completo con rodamiento Ø 30 mm
5036 soporte transmisión completo con rodamiento Ø 25 mm
8- 953 flector de transmisión Ø ext 127 mm, Ø círculo de agujeros 80 mm
906 flector de transmisión Ø ext 132 mm, Ø círculo de agujeros 90 mm
952 flector de transmisión Ø ext 129 mm, Ø círculo de agujeros 90 mm
5951 flector de transmisión círculo de agujeros Ø 90 mm
5962 flector de transmisión círculo de agujeros Ø 90 mm
5890 flector de transmisión círculo de agujeros Ø 100 mm
4933 flector de transmisión Ø ext 147 mm, Ø círculo de agujeros 100 mm
9- 5020 jgo gomas soporte barra estabilizadora

© INDUSTRIAL METALCAUCHO, S.L.U.

SUSPENSION DELANTERA Y SOPORTES DE MOTOR:

Clase C 2001-2007 W203
Clase C 2008- W204
CLK 2002-2008 W209

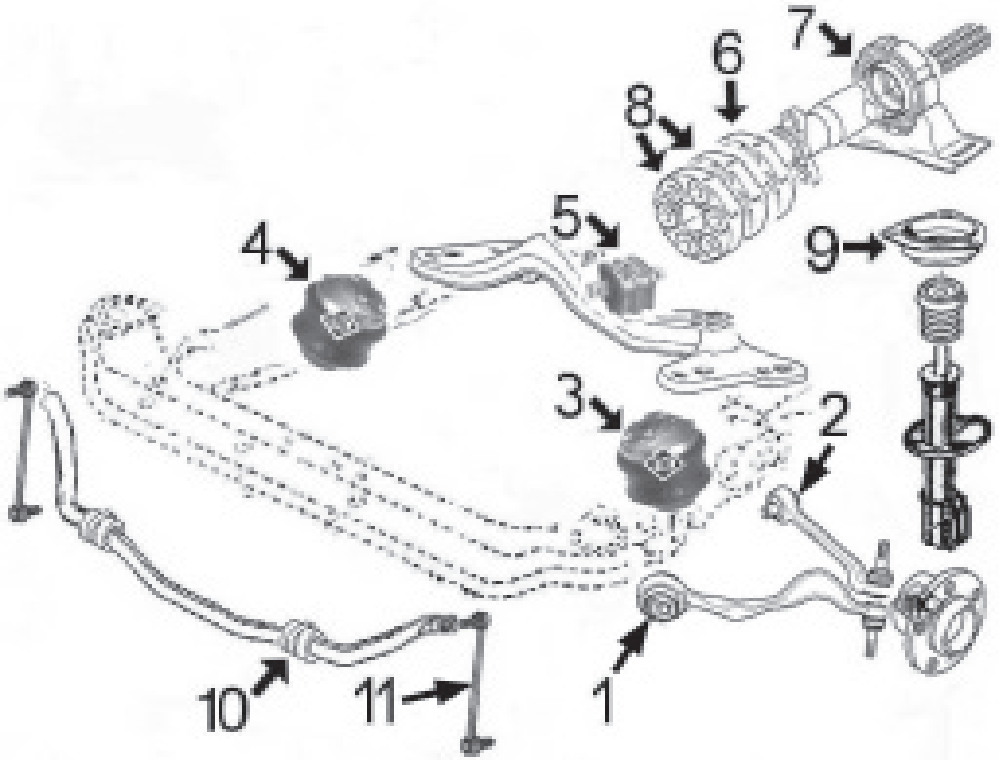

1-	6072	silentbloc brazo anterior delantero W203-204-209
2-	6073	silentbloc brazo posterior delantero W203-209
	n/d	silentbloc brazo posterior delantero W204
3-	4245	soporte motor izquierdo 180-200-230-280 gasolina
	5985	soporte motor izquierdo 200CDi-220CDi-250CDi
	6022	soporte motor izquierdo 270CDi-300CDi
	5881	soporte motor izquierdo W204 ('07-) motores de gasolina
	5998	soporte motor izquierdo W204 ('07-) motores Diesel
4-	4245	soporte motor derecho 180-200-230-280 gasolina W203-209
	5985	soporte motor derecho 180CDi-200CDi-220CDi W203-209
	6022	soporte motor derecho 270CDi-300CDi W203-209
	5881	soporte motor derecho W204 motores de gasolina
	5998	soporte motor derecho W204 motores Diesel
5-	5034	soporte cambio W203-204-209
6-	992	antivibrador árbol de transmisión Ø ext 134 mm (Ø círculo de agujeros 70 mm)
	5056	antivibrador árbol de transmisión Ø ext 129 mm (Ø círculo de agujeros 70 mm)
	6089	antivibrador árbol de transmisión Ø ext 143 mm (Ø círculo de agujeros 90 mm)
7-	5032	soporte transmisión completo con rodamiento Ø 30 mm
	5036	soporte transmisión completo con rodamiento Ø 25 mm
8-	952	flector de transmisión Ø ext 129 mm, Ø círculo de agujeros 90 mm
	4933	flector de transmisión Ø ext 147 mm, Ø círculo de agujeros 100 mm
	5253	flector de transmisión Ø círculo de agujeros 100 mm
	5890	flector de transmisión Ø círculo de agujeros 100 mm
	5898	flector de transmisión Ø círculo de agujeros 110 mm
9-	5065	soporte amortiguador delantero con rodamiento W203-209
	n/d	soporte amortiguador delantero W204
10-	6071	goma soporte barra estabilizadora W203-209
11-	6070	bieleta puntal barra estabilizadora W203-209

© INDUSTRIAL METALCAUCHO, S.L.U.

SUSPENSION TRASERA:

Clase C 1992-2007 W202 - W203
Clase C 2008- W204
CLK 1997-2008 W208 - W209

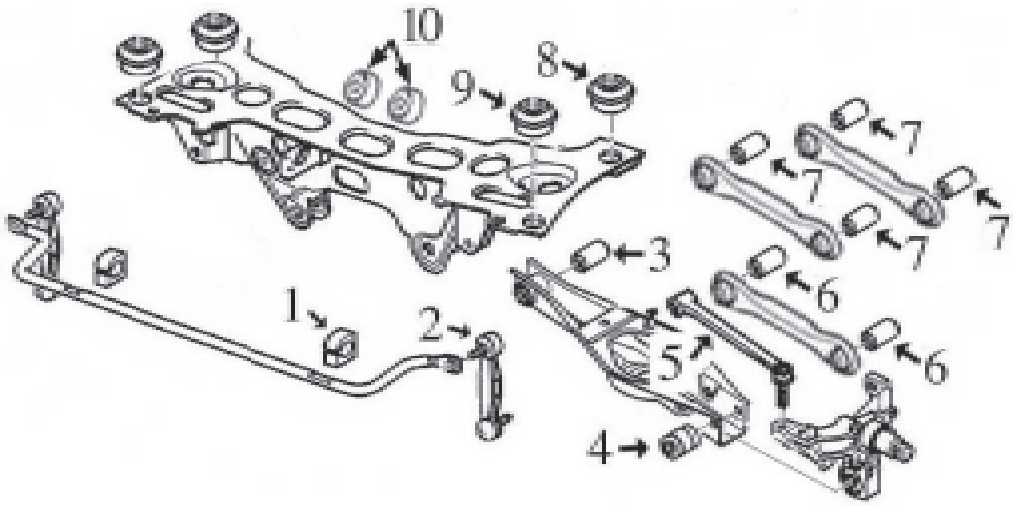

1-	n/d	goma barra estabilizadora
2-	5025	bieleta puntal barra estabilizadora Derecha e Izquierda hasta -'01 W202-208
	6067	bieleta Derecha puntal barra estabilizadora desde '01- W203-209
	6068	bieleta Izquierda puntal barra estabilizadora desde '01- W203-209
3-	5017	silentbloc interior brazo suspensión trasero W202-203-208-209
4-	2471	silentbloc exterior brazo suspensión trasero W202-203-204-208-209
5-	5018	bieleta tirante de reacción mangueta trasera W202-203-208-209
6-	5016	jgo silentblocs para tirante transversal inferior W202-203-208-209
7-	4858	jgo silentblocs para tirantes transversales superiores W202-203-208-209
8-	6063	silentbloc posterior sub-chasis trasero hasta -'01 W202-208
	6065	silentbloc posterior sub-chasis trasero desde '01- W203-209
9-	5021	silentbloc anterior sub-chasis trasero hasta -'01 W202-208
	6064	silentbloc anterior sub-chasis trasero desde '01- W203-209
10-	6066	silentbloc soporte diferencial W202-203-208-209



04245
soporte motor (W202),(C208)

oe: 202 240 16 17 -202 240 28 17



05881
soporte motor delante (W204)

oe: 204 240 01 17 -204 240 09 17



05985
soporte motor (W203),C,(C209)

oe: 230 240 01 17



05998
soporte motor delante, izquierda (W203),(W204)
oe: 2122404117 -2122401417



06022
soporte motor C 30 CDI AMG (W203)
oe: 211 240 30 17



02471 Ø 14,2 mm
silentbloc exterior brazo susp. exterior;eje trasero (W202)
oe: 204 352 00 27 -220 352 02 27

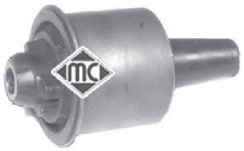

04846 Ø 10,7 mm
silentbloc brazo superior suspensión eje delantero (W202),(W204),(C208)
oe: 210 330 88 07 -210 330 87 07

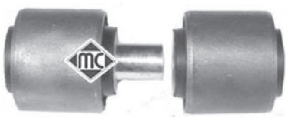

04858 Ø 10; 12 mm
jgo. silentblocs tirantes s superiores eje trasero;interior (W202),(C208),(C209)
oe: 1243523465 -+1243523565



05013
jgo gomas soporte barra estabilizadora eje delantero, ambos lados (W202)
oe: 124 323 54 85 -124 323 54 85 S1

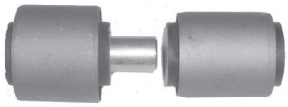

05016 Ø 11;12 mm
jgo. silentblocs tirante brazo eje trasero (W202),(W203),(C208),(C209)
oe: 124 352 34 65 -124 352 86 65

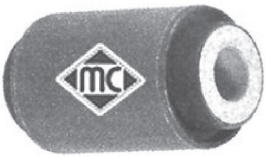

05017 Ø 12 mm
silentbloc interior brazo suspensión ambos lados;eje trasero;interior (W202)
oe: 202 352 01 65 -124 352 84 65



05018
bieleta tirante de reacción mangueta eje trasero (W202)
oe: 210 350 18 53 -210 350 06 53



05019
jgo. reparación brazo inferior ambos lados;eje delantero (W202),(C208)
oe: 2023300075

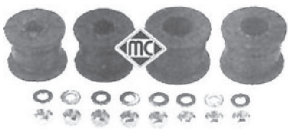

05020 Ø 18;23 mm
jgo. gomas soporte barra estabilizadora eje delantero, ambos lados (W202),(C208)
oe: 124 323 49 85 -202 323 02 85



05021 Ø 15 mm
soporte anterior sub-chasis eje trasero;delante (W202)
oe: 201 351 27 42 -124 351 19 42



05022
soporte posterior puente eje trasero (W202),(C208)
oe: 202 351 08 42



05025 Ø 8 mm
bieleta puntal barra estabilizadora eje trasero (W202),(C208)
oe: 124 320 02 89



06063 Ø 18 mm
soporte motor eje trasero (W202),(C208)
oe: 202 351 08 42



06064
soporte anterior puente eje trasero (W202),(W203)
oe: 2033510942 -2033510742



06065
soporte posterior puente eje trasero (W202),(W203)
oe: 203 351 01 42



06066 Ø 15 mm
silentbloc soporte diferencial posterior;eje trasero (W203),(C209)
oe: 1293511842 -1293510742



06067
bieleta barra estabilizadora eje trasero izquierda (W203),(C209)
oe: 203 320 07 89



06068
bieleta barra estabilizadora eje trasero, derecha (W203),(C209)
oe: 203 320 08 89



06070
bieleta puntal barra estabilizadora eje delantero, ambos lados (W203),C,(C209)
oe: 203 320 04 89 -203 320 25 89

© INDUSTRIAL METALCAUCHO, S.L.U.



06071 Ø 20 mm
goma barra estabilizadora eje delantero (W203),(C209)
oe: 2033232085 -2033230685



06072 Ø 27 mm
silentbloc brazo anterior arriba;eje delantero (W203),(C209)
oe: 2033331014



06073 Ø 24 mm
silentbloc brazo posterior debajo;eje delantero (W203),(C209)
oe: 2033330914 -2033330314

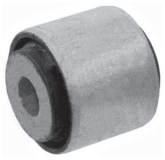

06086 Ø 12 mm
silentbloc en tirantes suspensión eje trasero (W204)
oe: 230 352 15 65 -204 353 00 43



05065 Ø 14,5 mm
soporte amortiguador con rodamiento eje delantero, ambos lados (W203),C,(C209)
oe: 203 320 02 73

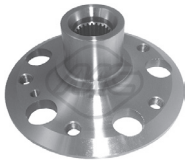

90177
buje de rueda eje trasero C 180 - C 200 (W202),(W203),C,(C208),(C209)
oe: 203 357 01 08 -201 357 17 08

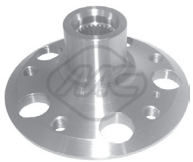

90180
buje de rueda eje trasero C 180 - C 200 (W202),(W203),C,(C208),(C209)
oe: 203 357 01 08 -201 357 17 08



90183
buje de rueda eje delantero C 180 CGI - C 180 Kompressor (W204)
oe: üA2309810127 -2309810127



90184 Ø 49 mm
buje de rueda eje delantero, ambos lados C 63 AMG (W204),(C209)
oe: A 2119810227 -2119810227



02100
sensor de freno (W203),(W204),-C,(C209)
oe: 220 540 06 17 -220 540 07 17



02101
sensor de freno eje trasero ambos lados (W202)
oe: A 202 540 07 17 -202 540 07 17



74028 Ø 45 mm
rodamiento eje trasero;eje delantero (W203)
oe: A6389810027 -A6383340101



74039 Ø 45 mm
rodamiento eje trasero (W202),(W203),-C,(C208),(C209)
oe: A2099800016 -A2029810227



74115
rodamiento eje delantero (W203),(W204),C,(C209)
oe:



74134
rodamiento eje delantero (W203),(W204),C,(C209)
oe: 2033300051



01066 kit **0078 fuelle**
kit fuelle transmisión lado de rueda C 180 - C 200 - C 200 D (W202)
oe: 201 350 01 37 Ø 22-57 mm



01149 kit **00149 fuelle**
kit fuelle transmisión lado de engranaje;lado de rueda C 180 - C 200 (W202)
oe: 2013500837 Ø 28-57 mm



01306 kit **00306 fuelle**
kit fuelle transmisión lado de engranaje;eje trasero;lado de rueda C 220 - C 240 - C
oe: 220 350 00 37 -210 357 01 91 Ø 30-60 mm



01783 kit **00783 fuelle**
kit fuelle transmisión lado de engranaje;eje trasero;lado de rueda C 180 - C 200
oe: 2013500637 Ø 22-65 mm

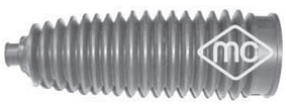

01224 kit **00224 fuelle**
kit fuelle transmisión (W204)
oe: 1684602400 Ø 12-53 mm



01370 kit **00370 fuelle**
kit fuelle cremallera dirección (W204)
oe: 2104602300 Ø



00952
flector transmisión (W202),(C208)

oe: 202 410 13 15 -201 410 17 15 10



00953
flector transmisión C 200 D - C 220 D (W202)

oe: 201 410 06 15 -201 410 21 15



04933 Ø 42 mm
flector de transmisión (W202),(C208)

oe: 124 411 03 15 -124 411 05 15



05032 Ø 30 mm
soporte árbol transmisión con rodamiento de Ø 30 mm (W202),(C208)

oe: 202 410 04 81 -202 410 04 81 S1



05036 Ø 25 mm
soporte árbol de transm. con rodamiento de Ø 25 mm (W202),(C208)

oe: 202 410 03 81 S -202 410 05 81 S



05056 Ø 37 mm
antivibrador transmisión (W202)

oe: 201 411 09 47 -202 411 13 47



05253
flector de transmisión delante C 200 Kompressor - C 240 - C 240 4-matic (W203)

oe: 203 410 03 15



05890
flector de transmisión (6 tornillos hexagonales) posterior;delante C 200 CDI

oe: 202 410 18 15 -210 410 12 15



05898
flector de transmisión (W203),(W204),(C209)

oe: 2034100215 -203 410 02 15



05962
flector de transmisión delante (W202),(C208)

oe: 202 410 11 15



06089 Ø 37 mm
antivibrador transmisión (W202),(C208)

oe: 202 411 03 47



04924 Ø 151 mm - 6 canales
polea cigüeñal C 240 - C 280 - C 43 AMG (W202),(W203),(C208),(C209)

oe: 112 035 13 00 -112 035 14 00



04768 Ø 8 mm
rodillo tensor correa alternador (W203)

oe: 028 145 278 A -028 145 278 E

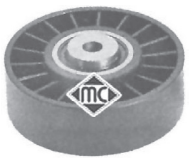

04926 Ø 8 mm
rodillo tensor correa alternador (W202)

oe: 601 200 09 70



05004 Ø 17 mm
polea de alternador C 250 Turbo-D (W202)

oe: 604 150 00 60 -604 150 03 60



05005 Ø 17 mm
polea de alternador C 200 CDI - C 220 CDI (W202),(W203)

oe: 611 150 02 15 -611 150 01 60



05006 Ø 17 mm
polea de alternador C 200 D - C 220 D (W202),(W204)

oe: 604 150 05 60 -604 150 01 60



05046 Ø - mm, ancho: 23 mm
rodillo tensor correa alternador acanalado (W202),(W203),(W204),C,(C208),(C209)

oe: 2020019 -000 202 0019



05047 Ø -80 mm, ancho: mm
rodillo tensor correa alternador (W202),(W203),(C208)

oe: 104 200 10 70



05048 Ø 8 mm
rodillo tensor correa alternador acanalado C 200 D - C 250 D (W202)

oe: 601 200 07 70



05049
tensor correa alternador C 200 CDI - C 220 CDI (W202),(W203),(W204),-

oe: 611 200 05 70 -646 200 02 70

© INDUSTRIAL METALCAUCHO, S.L.U.

MERCEDES-BENZ - CLASSE C (W202-203-204) - CLK (C208-209) (03/1993-)



05037
jgo. reparación reenvio de dirección (W202),(C208)
oe: 202 460 03 19



05886 Ø 12,2 mm
silentblock soporte caja dirección eje delantero, ambos lados (W203),(C209)
oe: 203 333 05 14



05034
soporte cambio (cuerpo liso) posterior (W202),(C208)
oe: 220 240 05 18 -220 240 02 18



06090
soporte cambio posterior (W202),(C208)
oe: 202 240 05 18 -210 240 05 18



02422
soporte tubo de escape izquierda (W202),(W203),(C208)
oe: 202 492 06 44 -202 492 03 44



05882
soporte escape (W202),(W203),(W204),(C208),(C209)
oe:



02059
bomba limpiaparabrisas (W204)
oe: 204 866 02 21



02062
bomba limpiaparabrisas (W204)
oe: 2108690821



50163 sensor pasivo
sensor velocidad rueda - ABS eje trasero C 180 - C 200 (W202)
oe: 202 540 26 17



50164 Sensor activo
sensor velocidad rueda - ABS eje trasero izquierda C 180 - C 180 Kompressor - C
oe: A203 540 13 17 -203 540 13 17



50165 Sensor activo
sensor velocidad rueda - ABS eje trasero, derecha C 180 - C 180 Kompressor - C
oe: A203 540 14 17 -203 540 14 17



50173 sensor pasivo
sensor velocidad rueda - ABS eje delantero, ambos lados C 180 - C 180 Kompres-
oe: A203 540 04 17 -203 540 04 17



50202
sensor velocidad rueda - ABS eje delantero, derecha C 230 Kompressor - C 280
oe: A1705400917 -1705400917



50203
sensor velocidad rueda - ABS eje delantero, izquierda C 230 Kompressor - C 280
oe: A1705400817 -170 540 08 17



03608
tapón botella radiador 190 (W201),(W124)
oe:

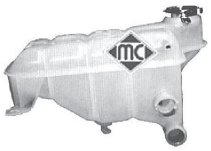

03613
botella de expansión 190 (W201),E (W124),COUPE (C124),(W124)
oe: 124 500 17 49



03622
botella de expansión E (W124),COUPE (C124),(W124)
oe: 124 500 13 49



03981
botella expansión 190 (W201),E (W124),(W124)
oe: 126 500 03 49 -126 500 15 49



05119
mgto inferior radiador debajo D 2.0 190 (W201)
oe: SE021117207A



00678
tapon cárter aceite 190 (W201),(W124)
oe: 123 997 04 30



00857
tapón cárter de aceite 190 (W201),E (W124),COUPE (C124)
oe: 111 997 03 30



03734
tapón llenado aceite motor 190 (W201),E (W124),COUPE (C124),(W124)
oe: 111 018 03 02



04888
tapón cárter cambio 190 (W201),E (W124),COUPE (C124),(W124)
oe: 1309970032



05054
tapón cambio 190 (W201),E (W124)
oe: 210 997 01 32 -115 997 00 32



05113
tapón roscado en bloque 190 (W201),E (W124),COUPE (C124),(W124)
oe: 117 997 02 30



00866
soporte motor delante 190 (W201),COUPE (C124),(W124)
oe: 201 240 38 17 -201 240 40 17

© INDUSTRIAL METALCAUCHO, S.L.U.

SUSPENSION DELANTERA Y SOPORTES DE MOTOR:

W124 - W201

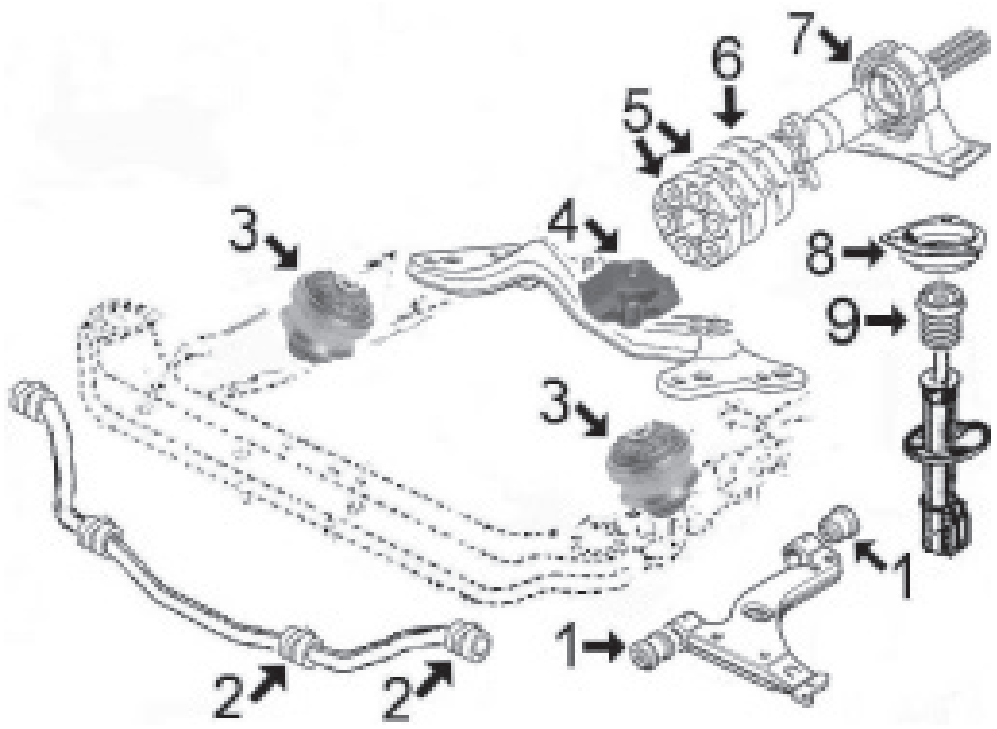

1- 5011 jgo reparación brazo suspensión delantero 124 hasta chasis F-711095 y W201 hasta chasis F-920107 (salvo 1.8/2.0)
5057 jgo reparación brazo suspensión delantero W124 desde chasis B-711096 y W201 desde chasis F-920108
5012 jgo reparación brazo suspensión delantero W201 190E 1.8/2.0
2- 5013 jgo completo gomas barra estabilizadora
3- 866 soporte motor derecho e izquierdo 2x4
4244 soporte motor derecho e izquierdo 4Matic (4x4)
4- 948 soporte cambio
5- 953 flector de transmisión Ø ext 127 mm (Ø círculo de agujeros 80 mm)
735 flector de transmisión Ø ext 115 mm (Ø círculo de agujeros 80 mm)
906 flector de transmisión Ø ext 132 mm (Ø círculo de agujeros 90 mm)
952 flector de transmisión Ø ext 129 mm (Ø círculo de agujeros 90 mm)
4933 flector de transmisión Ø ext 147 mm (Ø círculo de agujeros 100 mm)
6- 992 antivibrador árbol de transmisión Ø ext 134 mm (Ø círculo de agujeros 70 mm)
2480 antivibrador árbol de transmisión Ø ext 141 mm (Ø círculo de agujeros 80 mm)
2481 antivibrador árbol de transmisión Ø ext 133 mm (Ø círculo de agujeros 80 mm)
5056 antivibrador árbol de transmisión Ø ext 129 mm (Ø círculo de agujeros 70 mm)
7- 949 soporte transmisión completo con rodamiento (entre centros de agujeros, 110 mm y Ø rodamiento 25 mm)
950 soporte transmisión completo con rodamiento (entre centros de agujeros, 117 mm y Ø rodamiento 30 mm)
951 soporte transmisión completo con rodamiento (entre centros de agujeros, 117 mm y Ø rodamiento 25 mm)
8- 2774 soporte amortiguador delantero 190 (W201)
6006 soporte amortiguador delantero W124
9- 5038 tope poliuretano suspensión delantera

SUSPENSION TRASERA:

W124 - W201

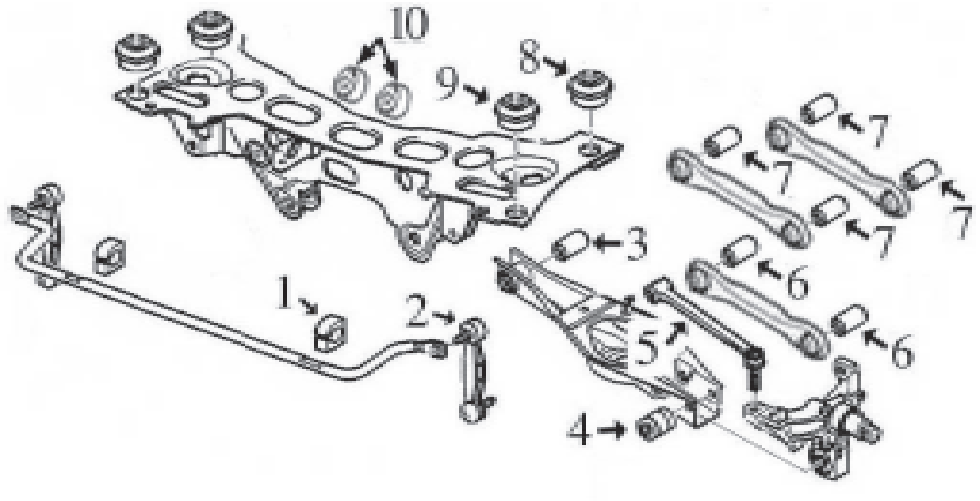

1-	n/d	goma barra estabilizadora
2-	5025	bieleta puntal barra estabilizadora
3-	5017	silentbloc interior brazo suspensión trasero
4-	2471	silentbloc exterior brazo suspensión trasero
5-	5018	bieleta tirante de reacción mangueta trasera
6-	5016	jgo silentblocs para tirante transversal inferior
7-	4858	jgo silentblocs para tirantes transversales superiores
8-	5022	silentbloc posterior sub-chasis trasero W201 (190)
	5023	silentbloc posterior sub-chasis trasero W124
9-	5021	silentbloc anterior sub-chasis trasero
10-	n/d	silentbloc soporte diferencia W124



02471 Ø 14,2 mm
silentbloc exterior brazo susp. exterior;eje trasero 190 (W201),E (W124)
oe: 204 352 00 27 -220 352 02 27

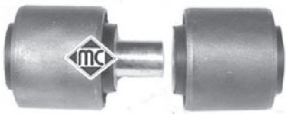

04858 Ø 10; 12 mm
jgo. silentblocs tirantes s superiores eje trasero;interior 190 (W201),E (W124),-
oe: 1243523465 -+1243523565



05011
jgo reparación brazo suspensión ambos lados;debajo;eje delantero 190 (W201),E
oe: 1243300575



05012
jgo reparación brazo suspensión ambos lados;eje delantero 190 (W201),E
oe: 2013300275



05013
jgo gomas soporte barra estabilizadora eje delantero, ambos lados E 200 - E 200 D - E
oe: 124 323 54 85 -124 323 54 85 S1

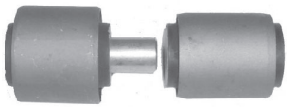

05016 Ø 11;12 mm
jgo. silentblocs tirante brazo eje trasero 190 (W201),E (W124),COUPE
oe: 124 352 34 65 -124 352 86 65

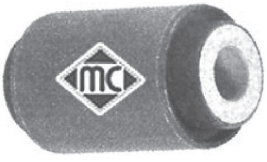

05017 Ø 12 mm
silentbloc interior brazo suspensión ambos lados;eje trasero;interior 190
oe: 202 352 01 65 -124 352 84 65



05018
bieleta tirante de reacción mangueta eje trasero 190 (W201),E (W124),(W124)
oe: 210 350 18 53 -210 350 06 53



05021 Ø 15 mm
soporte anterior sub-chasis eje trasero;delante 190 (W201),E (W124),(W124)
oe: 201 351 27 42 -124 351 19 42

© INDUSTRIAL METALCAUCHO, S.L.U.

MERCEDES-BENZ - W124 - CLASSE E W124 - 190 (W201) (10/1982 - 12/1995)



05022
soporte posterior puente eje trasero 190 (W201)
oe: 202 351 08 42



05023 Ø 18,5 mm
soporte posterior puente posterior;eje trasero (W124)
oe: 124 351 02 42



05025 Ø 8 mm
bieleta puntal barra estabilizadora eje trasero 190 (W201),E (W124),COUPE
oe: 124 320 02 89



05035 Ø 26 mm
goma barra estabilizadora Ø 26 mm interior;eje delantero 190 (W201)
oe: 210 323 14 85 -140 323 09 85



05057
jgo reparación brazo suspensión ambos lados;eje delantero 190 (W201),E
oe: 124 330 06 75



06063 Ø 18 mm
soporte motor eje trasero 190 (W201)
oe: 202 351 08 42



02774
soporte amortiguador eje delantero 190 (W201)
oe: 201 320 07 44 -201 320 24 44



05038
tope poliuretano suspensión eje delantero 190 (W201),E (W124),COUPE
oe: 129 323 07 44 24-26.5 mm



06006
soporte amortiguador eje delantero 190 (W201),E (W124),(W124)
oe: 124 320 14 44

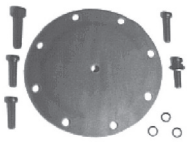

00832
jgo reparación membrana depresor 190 (W201),(W124)
oe: 001 586 07 43



02097
sensor de freno 190 (W201),COUPE (C124),(W124)
oe: 126 540 06 17 -201 540 03 17

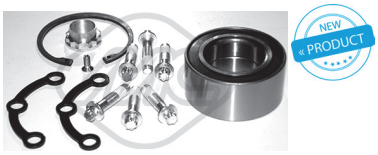

74039 Ø 45 mm
rodamiento eje trasero 190 (W201),E (W124),COUPE (C124),(W124)
oe: A2099800016 -A2029810227



01066 kit **0078 fuelle**
kit fuelle transmisión lado de rueda 2.0 190 (W201),E (W124),(W124)
oe: 201 350 01 37 Ø 22-57 mm



01149 kit **00149 fuelle**
kit fuelle transmisión lado de engranaje;lado de rueda D 2.5 - E 2.3 190
oe: 2013500837 Ø 28-57 mm



01306 kit **00306 fuelle**
kit fuelle transmisión lado de engranaje;eje trasero;lado de rueda E 220 - E 280 E
oe: 220 350 00 37 -210 357 01 91 Ø 30-60 mm



01783 kit **00783 fuelle**
kit fuelle transmisión lado de engranaje;eje trasero;lado de rueda 2.0 190 (W201),E
oe: 2013500637 Ø 22-65 mm



00735 Ø 42 mm
flector de transmisión posterior 190 (W201),E (W124),(W124)
oe: 2024101015 -2014100715



00906
flector de transmisión 190 (W201),E (W124),(W124)
oe: 1244100515 -1244100115



00949
soporte transmisión (entre centros 110 mm) con rodamiento Ø25 mm 190
oe: 201 410 05 81S



00950
soporte transmisión (entre centrs 117 mm) con rodamiento Ø30 mm, E
oe: 124 410 07 81S -124 410 02 81S



00951
soporte transmisión (entre centros 117mm) con rodamiento Ø25 mm E
oe: 124 410 06 81S -124 410 01 81S

MERCEDES-BENZ - W124 - CLASSE E W124 - 190 (W201) (10/1982 - 12/1995)



00952
flector transmisión 190 (W201),E (W124),COUPE (C124),(W124)
oe: 202 410 13 15 -201 410 17 15 10



00953
flector transmisión 190 (W201)
oe: 201 410 06 15 -201 410 21 15



00992 Ø 37 mm
flector de transmisión 190 (W201),E (W124),(W124)
oe: 201 411 23 47



02480 Ø 63 mm
antivibrador transmisión 190 (W201),E (W124),(W124)
oe: 201 411 30 47 -202 411 17 47



02481 Ø 63 mm
antivibrador transmisión 190 (W201),E (W124),COUPE (C124),(W124)
oe: 2024111147 -1244110847



04933 Ø 42 mm
flector de transmisión E 280 E (W124),-COUPE (C124),(W124)
oe: 124 411 03 15 -124 411 05 15



05056 Ø 37 mm
antivibrador transmisión 190 (W201),E (W124),(W124)
oe: 201 411 09 47 -202 411 13 47



04922
rodillo en tensor correa alternador 190 (W201),E (W124)
oe:



04926 Ø 8 mm
rodillo tensor correa alterna-dor 190 (W201),E (W124),COUPE
oe: 601 200 09 70



04968
rodillo en tensor correa alternador 190 (W201),E (W124)
oe:



05047
rodillo tensor correa alternador E 320 E (W124),COUPE (C124),(W124)
oe: 104 200 10 70



05048 Ø 8 mm
rodillo tensor correa alternador acana-lado 190 (W201),E (W124),COUPE
oe: 601 200 07 70

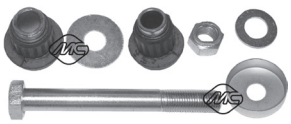

05014
jgo reparación reenvio dirección 190 (W201)
oe: 201 460 00 50



05015
jgo reparación reenvio dirección E (W124),COUPE (C124),(W124)
oe: 126 460 08 19 -124 460 01 19



00948
soporte cambio posterior 190 (W201),(W124)
oe: 1242400618 -1242400318



00089
soporte tubo de escape 190 (W201),E (W124),COUPE (C124),(W124)
oe: 2014920116



00366 Ø 31 mm
soporte tubo de escape 190 (W201),(W124)
oe: 1264920282 -1164920182



02735
soporte escape E 200 - E 220 E (W124),(W124)
oe: 8D0 253 144 -8D0 253 144 K



02055
bomba limpiaparabrisas 190 (W201),(W124)
oe: 0008603326

© INDUSTRIAL METALCAUCHO, S.L.U.



03660
tapón botella de expansión

oe: 210 501 05 15



03975
botella expansión E (W211)

oe: 211 500 00 49



03977
botella expansión E (W210)

oe: 210 500 05 49 S1 -210 500 05 49



03981
botella expansión E 400 CDI E (W211)

oe: 126 500 03 49 -126 500 15 49



00678
tapon cárter aceite

oe: 123 997 04 30



00857
tapón cárter de aceite

oe: 111 997 03 30





03734
tapón llenado aceite motor

oe: 111 018 03 02



04888
tapón cárter cambio E (W210)

oe: 1309970032



05054
tapón cambio

oe: 210 997 01 32 -115 997 00 32



05113
tapón roscado en bloque

oe: 117 997 02 30



06350
intercambiador calor

oe: A 646 188 03 01 -A 612 188 01 01

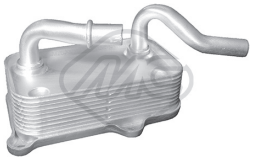

06351
intercambiador calor E (W210)

oe: A1121880301 -A 112 188 04 01



35064
válvula vapores motor E 200 Kompressor E (W210)

oe: 111 018 01 35 -111 018 03 35



35065
válvula vapores motor E (W211)

oe: 272 010 02 31 -272 010 04 31

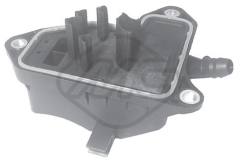

35066
válvula vapores motor E (W211)

oe: 272 016 01 34



35067
válvula vapores motor E (W210)

oe: A6110160134 -6110160134



35069
válvula vapores motor E 270 CDI - E 320 CDI E (W210)

oe: A611 016 0334 -611 016 0334



35071
válvula vapores motor E (W211)

oe: 646 010 14 62

SUSPENSION DELANTERA Y SOPORTES DE MOTOR:

Clase E 1995-2002 W210

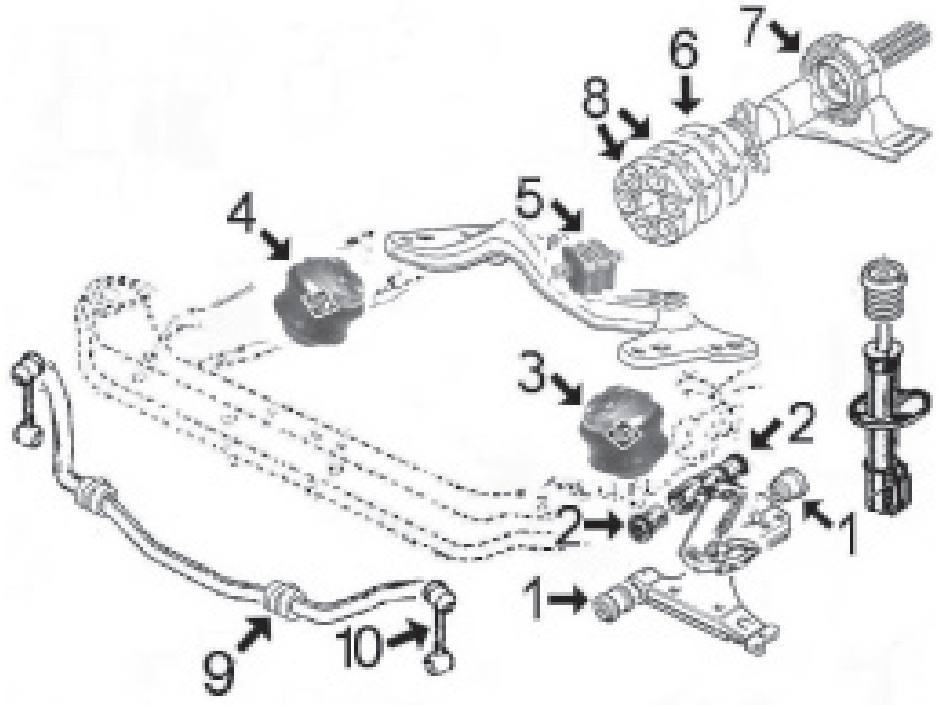

1-	5024	jgo reparación brazo suspensión inferior delantero
2-	4846	silentbloc brazo suspensión superior delantero
3-	4245	soporte motor izquierdo 200-230-280 gasolina
	5985	soporte motor izquierdo 200D-220D-250D
	6022	soporte motor izquierdo 290D
4-	4245	soporte motor derecho 200-230-280 gasolina
	5985	soporte motor derecho 200D-220D-250D
	6022	soporte motor derecho 290D
5-	5034	soporte cambio (cuerpo liso)
	6090	soporte cambio (cuerpo acanalado)
6-	2480	antivibrador árbol de transmisión Ø ext 149 mm (Ø círculo de agujeros 80 mm)
	2481	antivibrador árbol de transmisión Ø ext 132 mm (Ø círculo de agujeros 80 mm)
	6089	antivibrador árbol de transmisión Ø ext 143 mm (Ø círculo de agujeros 90 mm)
7-	5033	soporte transmisión completo con rodamiento
8-	953	flector de transmisión Ø ext 127 mm, Ø círculo de agujeros 80 mm
	952	flector de transmisión Ø ext 129 mm, Ø círculo de agujeros 90 mm
	5951	flector de transmisión Ø círculo de agujeros 90 mm
	5962	flector de transmisión Ø círculo de agujeros 90 mm
	5890	flector de transmisión Ø círculo de agujeros 100 mm
	4933	flector de transmisión Ø círculo de agujeros 100 mm
9-	5035	goma soporte barra estabilizadora Ø 26
10-	5026	bieleta derecha puntal barra estabilizadora
	5027	bieleta izquierda puntal barra estabilizadora

© INDUSTRIAL METALCAUCHO, S.L.U.

SUSPENSION DELANTERA Y SOPORTES DE MOTOR:

Clase E 2002-2009 W211

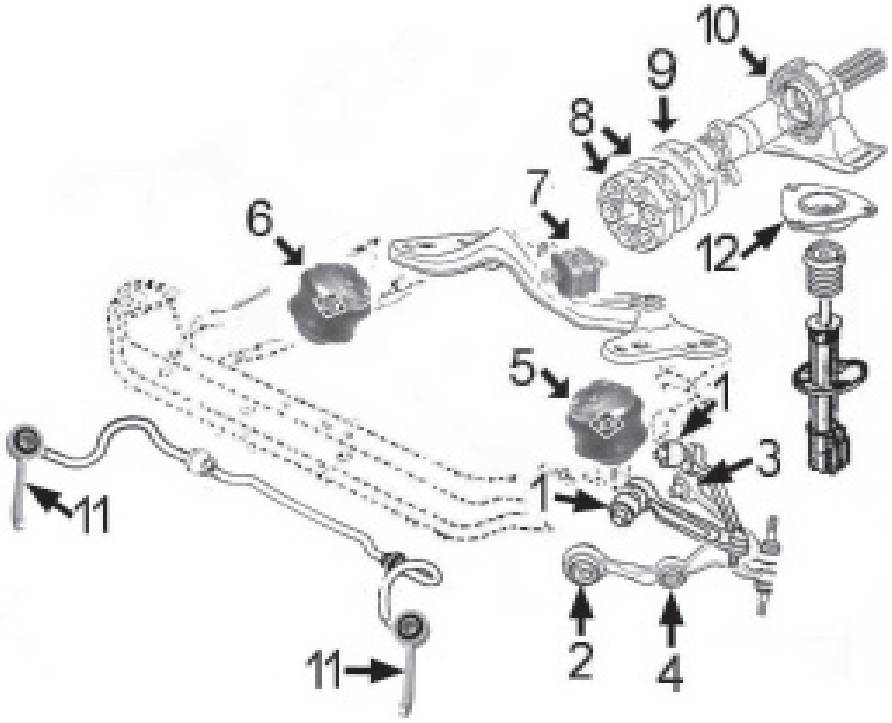

1-	6075	silentbloc trapecio superior superior delantero
2-	6076	silentbloc interior brazo anterior delantero
3-	6077	silentbloc interior brazo posterior delantero
4-	6078	silentbloc central en brazo anterior delantero
5-	4245	soporte motor izquierdo 200-240-320 gasolina
	5985	soporte motor izquierdo 200CDi-220CDi-230CDi
	6022	soporte motor izquierdo 270CDi-300CDi
	5998	soporte motor izquierdo Diesel todos W212 desde '09-
6-	4245	soporte motor derecho 200-240-320 gasolina
	5985	soporte motor derecho 200CDi-220CDi-230CDi
	6022	soporte motor derecho 270CDi-300CDi
	5998	soporte motor derecho Diesel todos W212 desde '09-
7-	5034	soporte cambio
8-	5890	flector de transmisión Ø círculo de agujeros 100 mm
	5898	flector de transmisión Ø círculo de agujeros 110 mm
9-	2480	antivibrador árbol de transmisión Ø ext 141 mm (Ø círculo de agujeros 80 mm)
	2481	antivibrador árbol de transmisión Ø ext 132 mm (Ø círculo de agujeros 80 mm)
	6089	antivibrador árbol de transmisión Ø ext 143 mm (Ø círculo de agujeros 90 mm)
10-	n/d	soporte transmisión completo con rodamiento
11-	6079	kit bieleta derecha + izquierda puntal barra estabilizadora
12-	5990	soporte amortiguador delantero

SUSPENSION TRASERA:

Clase E 1995-2002 W210

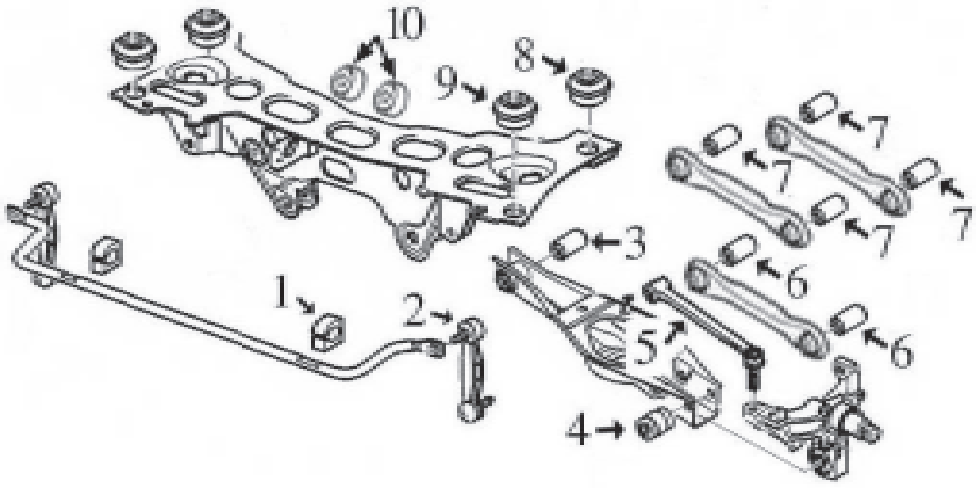

1- n/d goma barra estabilizadora
2- 5025 bieleta puntal barra estabilizadora trasera
3- 5017 silentbloc interior brazo suspensión trasero
4- 2471 silentbloc exterior brazo suspensión trasero
5- 5018 bieleta tirante de reacción mangueta trasera
6- 5016 jgo. silentblocs para tirante transversal inferior
7- 4858 jgo. silentblocs para tirantes transversales superiores
8- 6081 silentbloc posterior sub-chasis trasero
9- 6080 silentbloc anterior sub-chasis trasero
10- 6066 silentbloc soporte diferencial

Clase E 2002-2009 W211

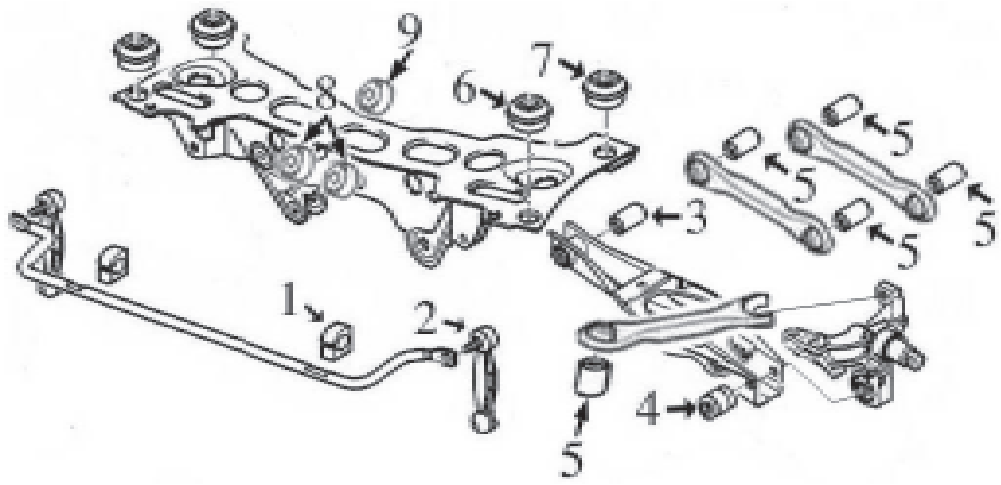

1- n/d goma barra estabilizadora
2- 6085 bieleta puntal barra estabilizadora trasera
3- 6084 silentbloc interior brazo suspensión trasero
4- 2471 silentbloc exterior brazo suspensión trasero
5- 6086 silentbloc en brazos superiores y tirante longitudinal
6- 6082 silentbloc anterior sub-chasis trasero
7- 6083 silentbloc posterior sub-chasis trasero
8- 6088 silentbloc anterior soporte diferencial
9- 6087 silentbloc posterior soporte diferencial

 © INDUSTRIAL METALCAUCHO, S.L.U.

MERCEDES-BENZ - CLASSE E W210 (06/1995 - 08/2003) - W211 (03/2002 - 03/2009) ()



04245
soporte motor E (W210)

oe: 202 240 16 17 -202 240 28 17



05985
soporte motor E (W211)

oe: 230 240 01 17



06022
soporte motor E (W211)

oe: 211 240 30 17



02471 Ø 14,2 mm
silentbloc exterior brazo susp. exterior;eje trasero E (W210)
oe: 204 352 00 27 -220 352 02 27

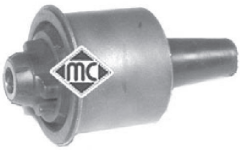

04846 Ø 10,7 mm
silentbloc brazo superior suspensión centro;eje delantero arriba E (W210)
oe: 210 330 88 07 -210 330 87 07

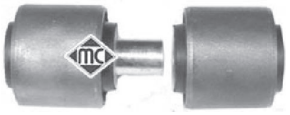

04858 Ø 10; 12 mm
jgo. silentblocs tirantes s superiores eje trasero;interior E (W210)
oe: 1243523465 -+1243523565

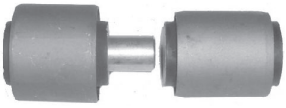

05016 Ø 11;12 mm
jgo. silentblocs tirante brazo eje trasero E (W210)
oe: 124 352 34 65 -124 352 86 65

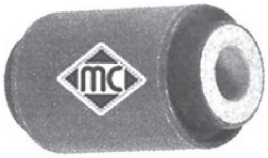

05017 Ø 12 mm
silentbloc interior brazo suspensión ambos lados;eje trasero;interior E (W210)
oe: 202 352 01 65 -124 352 84 65



05018
bieleta tirante de reacción mangueta eje trasero E (W210)
oe: 210 350 18 53 -210 350 06 53



05024
jgo. reparación brazo suspensión ambos lados;eje delantero E (W210)
oe: 210 330 01 75 -210 330 04 75



05025 Ø 8 mm
bieleta puntal barra estabilizadora eje trasero E (W210)
oe: 124 320 02 89



05026 Ø 12,7 mm
bieleta puntal barra estabilizadora eje delantero, derecha E (W210)
oe: 210 320 37 89 -210 320 22 89



05027 Ø 12,7 mm
bieleta puntal barra estabilizadora eje delantero, izquierda E (W210)
oe: 210 320 36 89



05035 Ø 26 mm
goma barra estabilizadora Ø 26 mm interior;eje delantero E (W210)
oe: 210 323 14 85 -140 323 09 85



06066 Ø 15 mm
silentbloc soporte diferencial posterior;eje trasero E (W210)
oe: 1293511842 -1293510742



06075
silentbloc trapecio superior ambos lados;eje delantero arriba E (W211)
oe: 211 333 22 14



06076
silentbloc brazo inferior anterior eje delantero abajo E (W211)
oe: 211 333 10 14



06077 Ø 14 mm
silentbloc brazo inferior posterior delante E (W211)
oe: 211 333 11 14



06078
silentbloc central en brazo inferior ambos lados;interior;eje delantero abajo E
oe: 211 333 19 14



06079
jgo. bieletas punta barra estabilizadora eje delantero, ambos lados;eje delantero,
oe: 211 320 38 89 -211 320 10 89



06080
silentbloc anterior sub-chasis ambos lados;eje trasero;delante E (W210)
oe: 210 351 08 42



06081
silentbloc post. sub-chasis posterior;eje trasero E (W210)
oe: 210 351 05 42



06082
silentbloc anterior sub-chasis ambos lados;eje trasero;delante E (W211)
oe: 211 351 13 42 -211 351 10 42



06083
silentbloc post. sub-chasis eje trasero E (W211)
oe: 230 351 02 42



06084 Ø 12 mm
silentbloc interior brazo susp. eje trasero E (W211)
oe: 220 352 13 65



06085
bieleta barra estabilizadora eje trasero izquierda;eje trasero, derecha E (W211)
oe: 211 320 33 89



06086 Ø 12 mm
silentbloc en tirantes suspensión eje trasero E (W211)
oe: 230 352 15 65 -204 353 00 43



05990 Ø 10 mm
soporte amortiguador eje delantero E (W211)
oe: 211 320 00 26

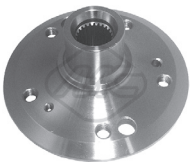

90178
buje de rueda eje trasero E 200 - E 200 CDI E (W210)
oe: 124 357 46 08



90184
buje de rueda eje delantero, ambos lados E 200 CDI E (W211)
oe: A 2119810227 -2119810227



02097
sensor de freno
oe: 126 540 06 17 -201 540 03 17



02100
sensor de freno E (W211)
oe: 220 540 06 17 -220 540 07 17



02102
sensor de freno E (W211)
oe: 164 540 10 17 -220 540 15 17



74039 Ø 45 mm
rodamiento eje trasero E (W210)
oe: A2099800016 -A2029810227



01066 kit **0078 fuelle**
kit fuelle transmisión lado de rueda E (W210)
oe: 201 350 01 37 Ø 22-57 mm



01306 kit **00306 fuelle**
kit fuelle transmisión lado de engranaje;eje trasero;lado de rueda E 300 Turbo-D Ø 30-60 mm
oe: 220 350 00 37 -210 357 01 91



01783 kit **00783 fuelle**
kit fuelle transmisión lado de engranaje;eje trasero;lado de rueda E 200 - E 200 D
oe: 2013500637 Ø 22-65 mm



01138 kit **fuelle**
kit fuelle cremallera dirección izquierda E (W211) Ø 15-60 mm
oe: 32 10 6 782 252 -32 10 6 765 079



01370 kit **00370 fuelle**
kit fuelle cremallera dirección E 200 - E 200 D - E 220 D E (W210)
oe: 2104602300 Ø



00952
flector transmisión E (W210)
oe: 202 410 13 15 -201 410 17 15



00953
flector transmisión E (W210)
oe: 201 410 06 15 -201 410 21 15



02480 Ø 63 mm
antivibrador transmisión E (W210)
oe: 201 411 30 47 -202 411 17 47

© INDUSTRIAL METALCAUCHO, S.L.U.



02481 Ø 63 mm
antivibrador transmisión E (W210)

oe: 2024111147 -1244110847

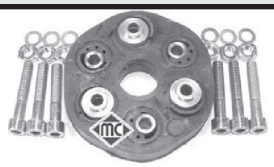

04933 Ø 42 mm
flector de transmisión E 200 Kompressor - E 280 E (W210)
oe: 124 411 03 15 -124 411 05 15

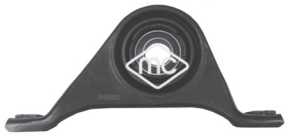

05033 Ø 25 mm
soporte transmisión completo con rodamiento de Ø 25mm E (W210)
oe: 210 410 12 81



05890
flector de transmisión (6 tornillos hexagonales) posterior;delante
oe: 202 410 18 15 -210 410 12 15



05898
flector de transmisión E 350 - E 350 4-matic E (W211)
oe: 2034100215 -203 410 02 15



05951
flector de transmisión delante E (W210)

oe: 210 410 13 15 -210 410 09 15



05962
flector de transmisión delante E (W210)

oe: 202 410 11 15



06087 Ø 14;33 mm
silentbloc posterior sop. diferencial posterior;eje trasero E (W211)
oe: 230 351 15 42 -211 351 11 42



06088
silentbloc anterior sop. diferencial eje trasero;delante
oe: 230 351 14 42 -211 351 08 42



06089 Ø 37 mm
antivibrador transmisión E 220 D - E 250 D
oe: 202 411 03 47



04924 Ø 151 mm - 6 canales
polea cigüeñal E 240 - E 280

oe: 112 035 13 00 -112 035 14 00



04768 Ø 8 mm
rodillo tensor correa alternador E (W210)
oe: 028 145 278 A -028 145 278 E



04922
rodillo en tensor correa alternador

oe:

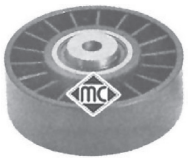

04926 Ø 8 mm
rodillo tensor correa alternador E (W210)
oe: 601 200 09 70



05004 Ø 55.9 mm - 6 canales
polea de alternador E 250 D - E 250 Turbo-D - E 290 Turbo-D E (W210)
oe: 604 150 00 60 -604 150 03 60



05005 Ø 49.7 mm - 6 canales
polea de alternador E 200 CDI - E 220 CDI
oe: 611 150 02 15 -611 150 01 60



05006 Ø 17 mm
polea de alternador E 200 D - E 220 D E (W210)
oe: 604 150 05 60 -604 150 01 60



05046 Ø - mm, ancho: 23 mm
rodillo tensor correa alternador acanalado

oe: 2020019 -000 202 0019



05047 Ø -80 mm, ancho: mm
rodillo tensor correa alternador E (W210)

oe: 104 200 10 70



05048 Ø 8 mm
rodillo tensor correa alternador acanalado E 290 Turbo-D - E 50 AMG E (W210)
oe: 601 200 07 70



05049 Ø -70 mm, ancho: mm
tensor correa alternador E 200 CDI - E 220 CDI
oe: 611 200 05 70 -646 200 02 70



06109 Ø 12,2 mm
silentbloc soporte caja de dirección E (W211)
oe: 211 463 03 66



05034
soporte cambio (cuerpo liso) posterior E (W210)
oe: 220 240 05 18 -220 240 02 18



06090
soporte cambio posterior E (W210)
oe: 202 240 05 18 -210 240 05 18



02422
soporte tubo de escape izquierda
oe: 202 492 06 44 -202 492 03 44



05882
soporte escape
oe:



02059
bomba limpiaparabrisas
oe: 204 866 02 21



50169 Sensor activo
sensor velocidad rueda - ABS eje trasero ambos lados E 200 CDI E (W211)
oe: 211 540 30 17 -211 540 24 17



50170 Sensor activo
sensor velocidad rueda - ABS eje delantero, ambos lados E 200 CDI E (W211)
oe: 211 540 13 17 -211 540 29 17



50171 sensor pasivo
sensor velocidad rueda - ABS eje trasero, derecha E 200 - E 200 CDI E (W210)
oe: 210 540 1017 -210 5400 717



50172 sensor pasivo
sensor velocidad rueda - ABS eje trasero izquierda E 200 - E 200 CDI E (W210)
oe: 210 540 06 17 -210 540 0617



50174 sensor pasivo
sensor velocidad rueda - ABS eje delantero, izquierda E 200 - E 200 CDI E (W210)
oe: 210 540 9008



50175 sensor pasivo
sensor velocidad rueda - ABS eje delantero, derecha E 200 - E 200 CDI E (W210)
oe: 210 540 9108

© INDUSTRIAL METALCAUCHO, S.L.U.



03660
tapón botella de expansión

oe: 210 501 05 15



03979
botella expansión

oe: 204 500 07 49 -204 500 05 49



05113
tapón roscado en bloque E 63 AMG

oe: 117 997 02 30



35065
válvula vapores motor

oe: 272 010 02 31 -272 010 04 31

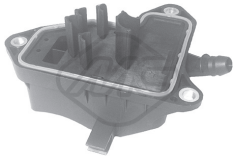

35066
válvula vapores motor E 350 - E 350 4-matic - E 350 CGI

oe: 272 016 01 34



05881
soporte motor delante E 350 CGI

oe: 204 240 01 17 -204 240 09 17



05998
soporte motor delante, izquierda

oe: 2122404117 -2122401417

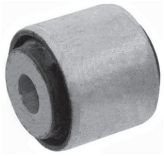

06086 Ø 12 mm
silentbloc en tirantes suspensión eje trasero

oe: 230 352 15 65 -204 353 00 43



90184
buje de rueda eje delantero, ambos lados

oe: A 2119810227 -2119810227



02097
sensor de freno

oe: 126 540 06 17 -201 540 03 17



02100
sensor de freno

oe: 220 540 06 17 -220 540 07 17



05046 Ø - mm, ancho: 23 mm
rodillo tensor correa alternador acanalado

oe: 2020019 -000 202 0019



02059
bomba limpiaparabrisas

oe: 204 866 02 21



03660
tapón botella de expansión G 300 CDI

oe: 210 501 05 15



03976
botella expansión G 300 TD - G 320

oe: 202 500 02 49



03734
tapón llenado aceite motor

oe: 111 018 03 02



04888
tapón cárter cambio

oe: 1309970032



05113
tapón roscado en bloque

oe: 117 997 02 30



35065
válvula vapores motor G 500 4-matic

oe: 272 010 02 31 -272 010 04 31



35069
válvula vapores motor G 270 CDI

oe: A611 016 0334 -611 016 0334



00832
jgo reparación membrana depresor 240 GD

oe: 001 586 07 43



02098
sensor de freno ambos lados G 290 TD

oe: 2D0 919 351 -901 540 00 17



02101
sensor de freno eje trasero ambos lados

oe: A 202 540 07 17 -202 540 07 17



02102
sensor de freno G 55 AMG

oe: 164 540 10 17 -220 540 15 17



04924 Ø 151 mm - 6 canales
polea cigüeñal

oe: 112 035 13 00 -112 035 14 00

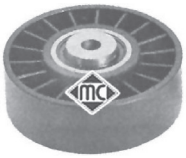

04926 Ø 8 mm
rodillo tensor correa alternador 250 GD

oe: 601 200 09 70



05004 Ø 17 mm
polea de alternador G 290 TD

oe: 604 150 00 60 -604 150 03 60



05046 Ø - mm, ancho: 23 mm
rodillo tensor correa alternador acanalado

oe: 2020019 -000 202 0019



05047
rodillo tensor correa alternador G 320 - G 36 AMG

oe: 104 200 10 70



05048 Ø 8 mm
rodillo tensor correa alternador acanalado

oe: 601 200 07 70

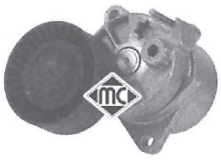

05049
tensor correa alternador G 270 CDI - G 400 CDI

oe: 611 200 05 70 -646 200 02 70

© INDUSTRIAL METALCAUCHO, S.L.U.



03660
tapón botella de expansión

oe: 210 501 05 15



03978
botella expansión

oe: 164 500 00 49



03979
botella expansión

oe: 204 500 07 49 -204 500 05 49



05113
tapón roscado en bloque GL 450 4-matic - GL 500 4-matic

oe: 117 997 02 30



35065
válvula vapores motor GL 450 4-matic - GL 500 4-matic

oe: 272 010 02 31 -272 010 04 31

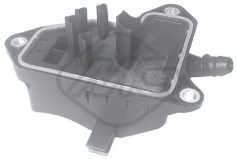

35066
válvula vapores motor

oe: 272 016 01 34

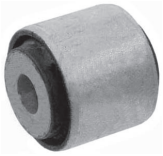

06086 Ø 12 mm
silentbloc en tirantes suspensión eje trasero

oe: 230 352 15 65 -204 353 00 43



90181
buje de rueda delante y detrás

oe: A1643560201 -A1643560101



90184
buje de rueda eje delantero, ambos lados

oe: A 2119810227 -2119810227



02100
sensor de freno

oe: 220 540 06 17 -220 540 07 17



02102
sensor de freno

oe: 164 540 10 17 -220 540 15 17



05046
rodillo tensor correa alternador acanalado GL 450 4-matic - GL 500 4-matic

oe: 2020019 -000 202 0019



03660
tapón botella de expansión M (W164),M (W166)
oe: 210 501 05 15



03978
botella expansión M (W164)
oe: 164 500 00 49



03980
botella expansión M (W163)
oe: 163 500 03 49 -163 500 03 49 S1



03734
tapón llenado aceite motor M (W163),M (W164)
oe: 111 018 03 02



05113
tapón roscado en bloque M (W163),M (W164)
oe: 117 997 02 30



06350
intercambiador calor ML 270 CDI M (W163)
oe: A 646 188 03 01 -A 612 188 01 01



35065
válvula vapores motor ML 350 4-matic - ML 500 4-matic M (W164)
oe: 272 010 02 31 -272 010 04 31

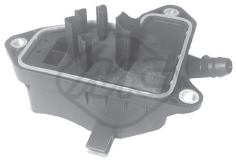

35066
válvula vapores motor ML 350 4-matic M (W164)
oe: 272 016 01 34

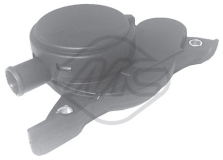

35069
válvula vapores motor ML 270 CDI M (W163)
oe: A611 016 0334 -611 016 0334



06712
soporte transmisión centro M (W163)
oe: 163 410 00 10



90181
buje de rueda delante y detrás ML 280 CDI 4-matic - ML 300 CDI 4-matic M
oe: A1643560201 -A1643560101



02095
sensor de freno eje trasero M (W163)
oe: 163 540 14 17



02096
sensor de freno M (W163)
oe: 163 540 15 17 -163 540 17 17



02099
sensor de freno eje delantero, ambos lados M (W163)
oe: A 163 540 13 17 -163 540 13 17



02100
sensor de freno M (W166)
oe: 220 540 06 17 -220 540 07 17



02101
sensor de freno eje trasero ambos lados M (W163)
oe: A 202 540 07 17 -202 540 07 17



02102
sensor de freno M (W164)
oe: 164 540 10 17 -220 540 15 17



04924 Ø 151 mm - 6 canales
polea cigüeñal ML 320 - ML 350 - ML 350 4-matic M (W163),M (W164)
oe: 112 035 13 00 -112 035 14 00



05046 Ø - mm, ancho: 23 mm
rodillo tensor correa alternador acanalado M (W163),M (W164)
oe: 2020019 -000 202 0019



05048 Ø 8 mm
rodillo tensor correa alternador acanalado ML 230 M (W163)
oe: 601 200 07 70



05049
tensor correa alternador ML 270 CDI - ML 400 CDI M (W163)
oe: 611 200 05 70 -646 200 02 70

© INDUSTRIAL METALCAUCHO, S.L.U.



03660
tapón botella de expansión

oe: 210 501 05 15



05113
tapón roscado en bloque

oe: 117 997 02 30



35065
válvula vapores motor

oe: 272 010 02 31 -272 010 04 31

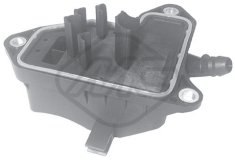

35066
válvula vapores motor

oe: 272 016 01 34



90181
buje de rueda delante y detrás

oe: A1643560201 -A1643560101



02102
sensor de freno

oe: 164 540 10 17 -220 540 15 17



04924 Ø 151 mm - 6 canales
polea cigüeñal

oe: 112 035 13 00 -112 035 14 00



05046 Ø - mm, ancho: 23 mm
rodillo tensor correa alternador acanalado

oe: 2020019 -000 202 0019



03981
botella expansión

oe: 126 500 03 49 -126 500 15 49



00678
tapon cárter aceite

oe: 123 997 04 30



00857
tapón cárter de aceite

oe: 111 997 03 30



03734
tapón llenado aceite motor

oe: 111 018 03 02



04888
tapón cárter cambio

oe: 1309970032



05113
tapón roscado en bloque

oe: 117 997 02 30



02097
sensor de freno

oe: 126 540 06 17 -201 540 03 17



00906
flector de transmisión 260 SE

oe: 1244100515 -1244100115



00950
soporte transmisión (entre centrs 117 mm) con rodamiento Ø30 mm,

oe: 124 410 07 81S -124 410 02 81S



00952
flector transmisión 260 SE - 300 SE,SEL

oe: 202 410 13 15 -201 410 17 15



05048 Ø 8 mm
rodillo tensor correa alternador acanalado

oe: 601 200 07 70



00366 Ø 31 mm
soporte tubo de escape

oe: 1264920282 -1164920182

© INDUSTRIAL METALCAUCHO, S.L.U.



03660
tapón botella de expansión S (W140),S (W220),S (W221)
oe: 210 501 05 15



03981
botella expansión 300 SE 2.8 - 300 SE,-SEL/S320 - S 280 S (W140),S (W220)
oe: 126 500 03 49 -126 500 15 49



00857
tapón cárter de aceite S (W140),S (W220)
oe: 111 997 03 30



03734
tapón llenado aceite motor S (W140),S (W220),S (W221)
oe: 111 018 03 02



04888
tapón cárter cambio S (W140),S (W220),V (638/2)
oe: 1309970032



05113
tapón roscado en bloque S (W140),S (W220),S (W221),V (638/2)
oe: 117 997 02 30



06350
intercambiador calor V 200 CDI - V 220 CDI V (638/2)
oe: A 646 188 03 01 -A 612 188 01 01

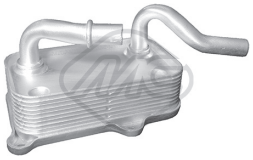

06351
intercambiador calor S 280 - S 320 S (W220)
oe: A1121880301 -A 112 188 04 01

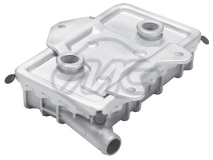

06352
intercambiador calor V 230 TD V (638/2)
oe: A 601 180 00 65 -601 180 00 65



35065
válvula vapores motor S (W221)
oe: 272 010 02 31 -272 010 04 31

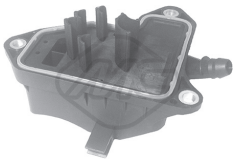

35066
válvula vapores motor S (W221)
oe: 272 016 01 34



35068
válvula vapores motor V 200 CDI - V 220 CDI V (638/2)
oe: 611 016 02 34



35069
válvula vapores motor S 320 CDI S (W220)
oe: A611 016 0334 -611 016 0334



35071
válvula vapores motor S 320 CDI S (W220)
oe: 646 010 14 62



05064
soporte motor posterior V 200 CDI - V 220 CDI V (638/2)
oe: 6382420313



02471 Ø 14,2 mm
silentbloc exterior brazo susp. exterior;eje trasero S (W140)
oe: 204 352 00 27 -220 352 02 27



02710 Ø 22 mm
goma barra estabilizadora interior;eje delantero S (W140)
oe: 350 078 -0350 078



04402
bieleta puntal barra estabilizadora eje delantero, izquierda V (638/2)
oe: 638 323 02 68



04403
bieleta puntal barra estabilizadora eje delantero, derecha V (638/2)
oe: 638 323 03 68



05035 Ø 26 mm
goma barra estabilizadora Ø 26 mm interior;eje delantero S (W140)
oe: 210 323 14 85 -140 323 09 85



05068 Ø 24 mm
goma barra estabilizadora exterior;eje delantero V (638/2)
oe: 638 323 02 85



06084 Ø 12 mm
silentbloc interior brazo susp. eje trasero S (W220),S (W221)
oe: 220 352 13 65



06092
bieleta puntal barra estabilizadora eje delantero, derecha V 200 CDI - V 220 CDI
oe: 638 323 05 68



06111
silentbloc anterior subchasis delante;eje delantero V (638/2)
oe: 638 317 02 12



06112 Ø 35 mm
silentbloc posterior subchasis ambos lados;posterior;eje delantero V (638/2)
oe: 638 317 09 12 -638 317 03 12



06651 Ø 14,4 mm
silentbloc posterior;debajo;eje delantero, ambos lados V (W447)
oe: 639 333 11 14 -639 330 15 01*



90184
buje de rueda eje delantero, ambos lados S 250 CDI - S 280 - S 300 S (W221)
oe: A 2119810227 -2119810227



02098
sensor de freno ambos lados V (638/2)
oe: 2D0 919 351 -901 540 00 17



02100
sensor de freno S (W220),S (W221)
oe: 220 540 06 17 -220 540 07 17



02102
sensor de freno S 430 4-matic - S 500 4-matic S (W220)
oe: 164 540 10 17 -220 540 15 17



74028 Ø 45 mm
rodamiento eje trasero;eje delantero V (638/2)
oe: A6389810027 -A6383340101



96194 longitud: 550 mm
latiguillo de freno eje delantero, ambos lados V 200 - V 200 CDI - V 220 CDI V
oe: 6384280835

96195 longitud: 525 mm
latiguillo de freno eje trasero V 200 - V 200 CDI - V 230 V (638/2)
oe: 6384282135 -6384281035



01306 kit **00306 fuelle**
kit fuelle transmisión lado de engranaje;eje trasero;lado de rueda S 280 - S 320 - S
oe: 220 350 00 37 -210 357 01 91 Ø 30-60 mm



01750 kit **00750 fuelle**
kit fuelle transmisión lado de rueda V 200 CDI - V 220 CDI V (638/2)
oe: 990 330 19 85 Ø 29-102 mm



04933 Ø 42 mm
flector de transmisión 300 SE 2.8 - 300 SE,SEL/S320 - S 280 S (W140),S (W220)
oe: 124 411 03 15 -124 411 05 15



05898
flector de transmisión S 430 - S 500 S (W220),S (W221)
oe: 2034100215 -203 410 02 15



04924 Ø 151 mm - 6 canales
polea cigüeñal S 280 - S 320 - S 350 S (W220)
oe: 112 035 13 00 -112 035 14 00



04926 Ø 8 mm
rodillo tensor correa alternador S 350 Turbo-D S (W140),V (638/2)
oe: 601 200 09 70



05004 Ø 17 mm
polea de alternador S 300 Turbo-D S (W140)
oe: 604 150 00 60 -604 150 03 60



05005 Ø 49.7 mm - 6 canales
polea de alternador S 280 - S 350 - S 350 4-matic S (W220),V (638/2)
oe: 611 150 02 15 -611 150 01 60



05006 Ø 17 mm
polea de alternador V 230 TD V (638/2)
oe: 604 150 05 60 -604 150 01 60

© INDUSTRIAL METALCAUCHO, S.L.U.



05046 Ø - mm, ancho: 23 mm
rodillo tensor correa alternador acanalado S (W220),S (W221),V (638/2)
oe: 2020019 -000 202 0019



05047
rodillo tensor correa alternador 300 SE 2.8 - 300 SE,SEL/S320 - S 280 S (W140)
oe: 104 200 10 70



05048 Ø 8 mm
rodillo tensor correa alternador acanalado S (W140),V (638/2)
oe: 601 200 07 70

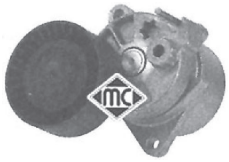

05049 Ø -70 mm, ancho: mm
tensor correa alternador S 320 CDI - S 400 CDI S (W220),V (638/2)
oe: 611 200 05 70 -646 200 02 70



05034
soporte cambio (cuerpo liso) posterior 300 SE,SEL/S320 - 500 SE,SEL - 600 SE,-
oe: 220 240 05 18 -220 240 02 18



06115 Ø 10,42 mm
soporte cambio posterior V (638/2)
oe: 638 266 16 85



02422
soporte tubo de escape izquierda S (W220),V (638/2)
oe: 202 492 06 44 -202 492 03 44

ABS



NEW « PRODUCT

50166 Sensor activo;sensor pasivo
sensor velocidad rueda - ABS eje trasero izquierda S 280 - S 320 - S 320 CDI S
oe: 220 540 04 17

ABS



NEW « PRODUCT

50167 Sensor activo;sensor pasivo
sensor velocidad rueda - ABS eje trasero, derecha S 280 - S 320 - S 320 CDI S
oe: 220 540 05 17

ABS



NEW « PRODUCT

50168 Sensor activo
sensor velocidad rueda - ABS eje delantero, ambos lados S 280 - S 320 - S 320 CDI
oe: 220 540 0217 -220 540 0117

© INDUSTRIAL METALCAUCHO, S.L.U.



03660
tapón botella de expansión

oe: 210 501 05 15



03975
botella expansión (C219)

oe: 211 500 00 49



03979
botella expansión (C218)

oe: 204 500 07 49 -204 500 05 49



03734
tapón llenado aceite motor CLS 500 - CLS 55 AMG (C219)

oe: 111 018 03 02



05113
tapón roscado en bloque (C219)

oe: 117 997 02 30



35065
válvula vapores motor (C219)

oe: 272 010 02 31 -272 010 04 31

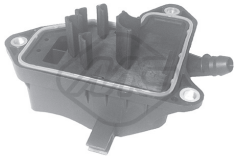

35066
válvula vapores motor (C219)

oe: 272 016 01 34



06022
soporte motor CLS 320 CDI - CLS 350 CDI (C219)

oe: 211 240 30 17



06075
silentbloc trapecio superior ambos lados;eje delantero arriba (C219)

oe: 211 333 22 14



06076
silentbloc brazo inferior anterior eje delantero abajo (C219)

oe: 211 333 10 14



06079
jgo. bieletas punta barra estabilizadora eje delantero, ambos lados;eje delantero,

oe: 211 320 38 89 -211 320 10 89



06082
silentbloc anterior sub-chasis ambos lados;eje trasero;delante (C219)

oe: 211 351 13 42 -211 351 10 42



06083
silentbloc post. sub-chasis eje trasero (C219)

oe: 230 351 02 42

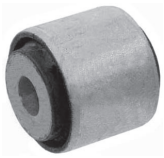

06086 Ø 12 mm
silentbloc en tirantes suspensión eje trasero CLS 350 - CLS 350 CDI

oe: 230 352 15 65 -204 353 00 43



05990 Ø 10 mm
soporte amortiguador eje delantero (C219)

oe: 211 320 00 26



90184
buje de rueda eje delantero, ambos lados CLS 250 CDI / BlueTEC - CLS 350 - CLS

oe: A 2119810227 -2119810227



90185
buje de rueda eje trasero CLS 280 - CLS 300 - CLS 320 CDI (C219)

oe: A 204 330 06 25



02100
sensor de freno

oe: 220 540 06 17 -220 540 07 17



06087 Ø 14;33 mm
silentbloc posterior sop. diferencial posterior;eje trasero (C219)

oe: 230 351 15 42 -211 351 11 42



06088
silentbloc anterior sop. diferencial eje trasero;delante (C219)

oe: 230 351 14 42 -211 351 08 42



04924 Ø 151 mm - 6 canales
polea cigüeñal CLS 500 (C219)

oe: 112 035 13 00 -112 035 14 00

© INDUSTRIAL METALCAUCHO, S.L.U.



05046 Ø - mm, ancho: 23 mm
rodillo tensor correa alternador acanalado (C219)
oe: 2020019 -000 202 0019



06109 Ø 12,2 mm
silentbloc soporte caja de dirección (C219)
oe: 211 463 03 66



50169 Sensor activo
sensor velocidad rueda - ABS eje trasero ambos lados CLS 320 CDI - CLS 350
oe: 211 540 30 17 -211 540 24 17



50170 Sensor activo
sensor velocidad rueda - ABS eje delantero, ambos lados CLS 350 - CLS 500
oe: 211 540 13 17 -211 540 29 17



03660
tapón botella de expansión

oe: 210 501 05 15



00857
tapón cárter de aceite (R230)

oe: 111 997 03 30



03734
tapón llenado aceite motor (R230)

oe: 111 018 03 02



05113
tapón roscado en bloque (R230)

oe: 117 997 02 30



35065
válvula vapores motor (R230)

oe: 272 010 02 31 -272 010 04 31

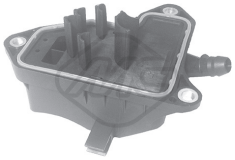

35066
válvula vapores motor (R230)

oe: 272 016 01 34



05985
soporte motor 350 (R230)

oe: 230 240 01 17



06076
silentbloc brazo inferior anterior eje delantero abajo 280 - 300 (R230)

oe: 211 333 10 14



06082
silentbloc anterior sub-chasis ambos lados;eje trasero;delante (R230)

oe: 211 351 13 42 -211 351 10 42



06086 Ø 12 mm
silentbloc en tirantes suspensión eje trasero (R230)

oe: 230 352 15 65 -204 353 00 43



90183
buje de rueda eje delantero 280 - 350 (R230)

oe: üA2309810127 -2309810127



90184
buje de rueda eje delantero, ambos lados 350 - 500 - 63 AMG (R231)

oe: A 2119810227 -2119810227



02100
sensor de freno

oe: 220 540 06 17 -220 540 07 17



05898
flector de transmisión 500 (R230)

oe: 2034100215 -203 410 02 15



06087 Ø 14;33 mm
silentbloc posterior sop. diferencial posterior;eje trasero (R230)

oe: 230 351 15 42 -211 351 11 42



06088
silentbloc anterior sop. diferencial eje trasero;delante (R230)

oe: 230 351 14 42 -211 351 08 42



04924 Ø 151 mm - 6 canales
polea cigüeñal 350 - 500 (R230)

oe: 112 035 13 00 -112 035 14 00



05046 Ø - mm, ancho: 23 mm
rodillo tensor correa alternador acanalado (R230)

oe: 2020019 -000 202 0019



06109 Ø 12,2 mm
silentbloc soporte caja de dirección (R230)

oe: 211 463 03 66



02422
soporte tubo de escape izquierda (R230)

oe: 202 492 06 44 -202 492 03 44

© INDUSTRIAL METALCAUCHO, S.L.U.



03660
tapón botella de expansión 32 AMG Kompressor - 320
oe: 210 501 05 15



00857
tapón cárter de aceite 200 - 32 AMG Kompressor - 320 (R170)
oe: 111 997 03 30



03734
tapón llenado aceite motor (R170),(R171)
oe: 111 018 03 02



04888
tapón cárter cambio 200 (R170)

oe: 1309970032



05113
tapón roscado en bloque (R170),(R171)

oe: 117 997 02 30



35065
válvula vapores motor (R171)

oe: 272 010 02 31 -272 010 04 31

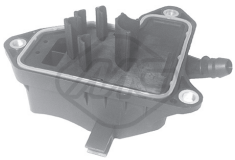

35066
válvula vapores motor (R171)

oe: 272 016 01 34



04245
soporte motor 230 Kompressor (R170)

oe: 202 240 16 17 -202 240 28 17

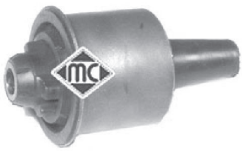

04846 Ø 10,7 mm
silentbloc brazo superior suspensión centro;eje delantero arriba (R170)
oe: 210 330 88 07 -210 330 87 07

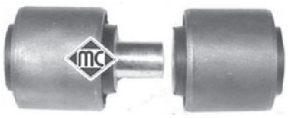

04858 Ø 10; 12 mm
jgo. silentblocs tirantes s superiores eje trasero;interior (R170)
oe: 1243523465 -+1243523565

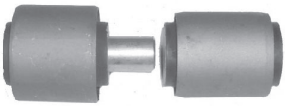

05016 Ø 11;12 mm
jgo. silentblocs tirante brazo eje trasero (R170),(R171)
oe: 124 352 34 65 -124 352 86 65



05019
jgo. reparación brazo inferior ambos lados;eje delantero (R170)
oe: 2023300075



05022
soporte posterior puente eje trasero (R170)
oe: 202 351 08 42



06063 Ø 18 mm
soporte motor eje trasero (R170)

oe: 202 351 08 42

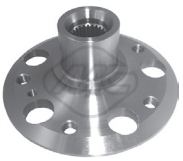

90177 Ø 45 mm
buje de rueda eje trasero 200 - 200 Kompressor - 230 Kompressor (R170),(R171)
oe: 203 357 01 08 -201 357 17 08



90180 Ø 45 mm
buje de rueda eje trasero 200 - 200 Kompressor - 230 Kompressor (R170),(R171)
oe: 203 357 01 08 -201 357 17 08



90183 Ø 49 mm
buje de rueda eje delantero 200 - 250 - 350 (R172)
oe: üA2309810127 -2309810127



02100
sensor de freno (R171),(R172),(R199)

oe: 220 540 06 17 -220 540 07 17



74039 Ø 45 mm
rodamiento eje trasero (R170),(R171)

oe: A2099800016 -A2029810227



74115
rodamiento eje delantero (R171)

oe:



74134
rodamiento eje delantero (R171),(R172)

oe: 2033300051



01306 kit **00306 fuelle**
kit fuelle transmisión lado de engranaje;eje trasero;lado de rueda 32 AMG Kom-
oe: 220 350 00 37 -210 357 01 91Ø 30-60 mm



05032 Ø 30 mm
soporte árbol transmisión con rodamiento de Ø 30 mm 200 Kompressor - 230 Kom-
oe: 202 410 04 81 -202 410 04 81 S1



05036 Ø 25 mm
soporte árbol de transm. con rodamiento de Ø 25 mm 200 (R170)
oe: 202 410 03 81 S -202 410 05 81 S



05951
flector de transmisión delante 200 (R170)
oe: 210 410 13 15 -210 410 09 15



05962
flector de transmisión delante 200 (R170)
oe: 202 410 11 15



04924 Ø 151 mm - 6 canales
polea cigüeñal 32 AMG Kompressor - 320 (R170)
oe: 112 035 13 00 -112 035 14 00



05046
rodillo tensor correa alternador acanalado 32 AMG Kompressor - 320 (R170),(R171)
oe: 2020019 -000 202 0019



05047 Ø -80 mm, ancho: mm
rodillo tensor correa alternador (R170)
oe: 104 200 10 70



05037
jgo. reparación reenvio de dirección (R170)
oe: 202 460 03 19



05886 Ø 12,2 mm
silentblock soporte caja dirección eje delantero, ambos lados (R171)
oe: 203 333 05 14



Para mas información y gama completa, consultar nuestro catálogo de cables.



80903 longitud: 1450/980 mm
cable embrague manual 200 Kompressor (R170)
oe: A6312930738 -A6312930638



02422
soporte tubo de escape izquierda (R170)
oe: 202 492 06 44 -202 492 03 44



50173 sensor pasivo
sensor velocidad rueda - ABS eje delantero, ambos lados 200 Kompressor - 280
oe: A203 540 04 17 -203 540 04 17



50202
sensor velocidad rueda - ABS eje delantero, derecha 230 Kompressor - 32 AMG
oe: A1705400917 -1705400917



50203
sensor velocidad rueda - ABS eje delantero, izquierda 230 Kompressor - 32 AMG
oe: A1705400817 -170 540 08 17

© INDUSTRIAL METALCAUCHO, S.L.U.

MERCEDES BENZ furgonetas MB100-120-140 (1985-1996)



08332
mgto superior radiador MB 100/120/180
r.o. 6315010482



08333
mgto. inferior radiador MB 100/120/180
r.o. 6315010582



08336
mgto. termostato MB 90/100/120/180
(40x50, largo 40), r.o. 900271-042017



08334
mgto. entrada calefactor MB 100/120/180
r.o. 6318321523



08335
mgto. salida calefactor MB 100/120/180
r.o. 9318321423



02750
soporte de motor MB 90/100/120/180
r.o. 6312410065



02752
casquillo ballesta tras. MB 90/100/120/180
r.o 6313240050 - 6673220350.



02442
silentbloc soporte palanca de cambio
r.o. 6679880011



02758
silentbloc brazo delantero de suspensión
r.o. 6313300075



01483 kit
kit fuelle transmisión l/rueda MB
r.o. 6313300185



01483E
kit fuelle transm. l/rda **para montar con cono** r.o. 6313300185



01482 kit **00482 fuelle**
kit fuelle transmisión l/cambio MB
r.o. 6313300085



00449
soporte bomba inyectora
r.o. 6213020085



00366
soporte tubo de escape (Ø 32 x 59)
r.o.



02370
soporte tubo de escape
r.o. 3014920382



00857
tapón cárter de aceite 14x150 mm
r.o. 1119970330



04888
tapón cambio 26x150
r.o. 1309970032



05054
tapón cambio 24x150 mm
r.o. 1159970032



00759
tapón cárter de aceite 26x150 mm
r.o.



05113
tapón roscado en bloque furgones BM601--602-611, r.o.



96121
latiguillo freno delantero
r.o.



03232
tubo agua 210 D - 212 D (901, 902),(903),(904)
oe: A6022002152



03990
botella expansión (906)
oe: A9065010503 -9065010503



00857
tapón cárter de aceite (901, 902),(903),(904)
oe: 111 997 03 30



03734
tapón llenado aceite motor (901, 902),(906),(903),(904)
oe: 111 018 03 02



04888
tapón cárter cambio 208 D - 212 D - 214 (901, 902),(903),(904)
oe: 1309970032



05054
tapón cambio (901, 902),(906),(903),(904),(905)
oe: 210 997 01 32 -115 997 00 32



05113
tapón roscado en bloque (901, 902),(906),(903),(904),(905)
oe: 117 997 02 30



35065
válvula vapores motor 324 (906)
oe: 272 010 02 31 -272 010 04 31

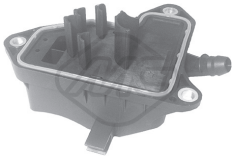

35066
válvula vapores motor 324 (906)
oe: 272 016 01 34



35067
válvula vapores motor (901, 902),(906),(903),(904)
oe: A6110160134 -6110160134



35070
válvula vapores motor (901, 902),(903),(904),(905)
oe: 646 010 07 62

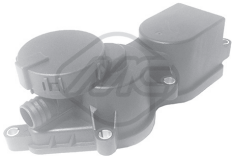

35072
válvula vapores motor 313 CDI - 315 CDI - 315 CDI 4x4 (906)
oe: Q0928402184 -646 010 15 62

© INDUSTRIAL METALCAUCHO, S.L.U.

SUSPENSION DELANTERA Y SOPORTES DE MOTOR:

Sprinter BM901/902/903/904/905 (1995-2005)

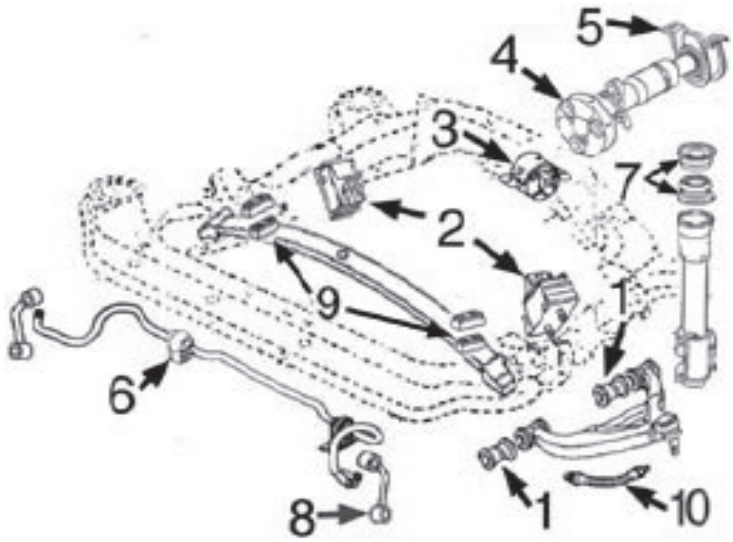

1- 6093 silentbloc trapecio delantero
2- 5052 soporte motor
3- 5053 soporte cambio
4- 5062 antivibrador árbol de transmisión
5- 4665 soporte árbol de transmisión
6- 6094 goma para barra estabilizadora Ø 22mm
6096 goma para barra estabilizadora Ø 25mm
7- 6098 jgo. soporte amortiguador delantero
8- 5058 bieleta puntal derecho barra estabiliz. hasta -'01
5059 bieleta puntal izquierdo barra estabiliz. hasta -'01
5060 bieleta puntal derecho barra estabiliz. desde '01-
5061 bieleta puntal izquierdo barra estabiliz. desde '01-
9- 6100 jgo. topes Dx+Sx ballesta delantera
10- 96093 latiguillo freno delantero (363 mm)

Sprinter BM906 (2006-)

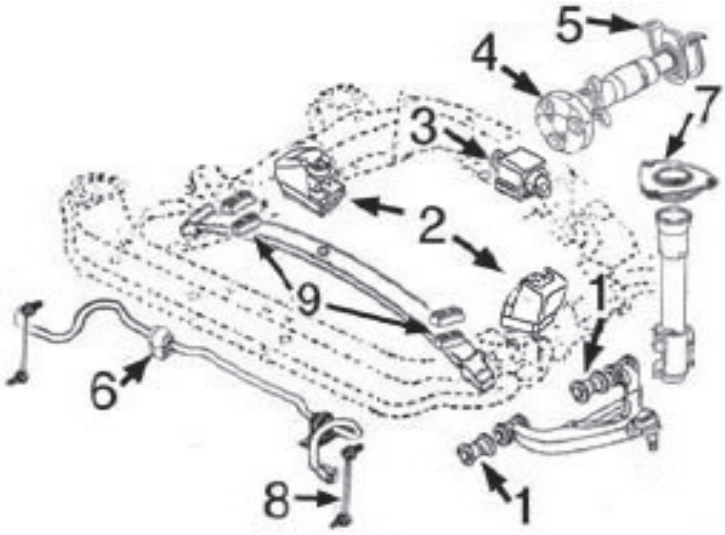

1- 6101 silentbloc trapecio delantero
2- 6095 soporte motor
3- 6091 soporte cambio 3Tn/3,5Tn
n/d soporte cambio 5Tn
4- 5062 antivibrador árbol de transmisión
5- 6097 soporte árbol de transmisión
6- 6094 goma para barra estabilizadora Ø 22mm
6096 goma para barra estabilizadora Ø 25mm
7- 5997 soporte amortiguador delantero
8- 6103 bieleta puntal derecho barra estabilizadora
6102 bieleta puntal izquierdo barra estabilizadora
9- n/d jgo. topes Dx+Sx ballesta delantera

SUSPENSION TRASERA:

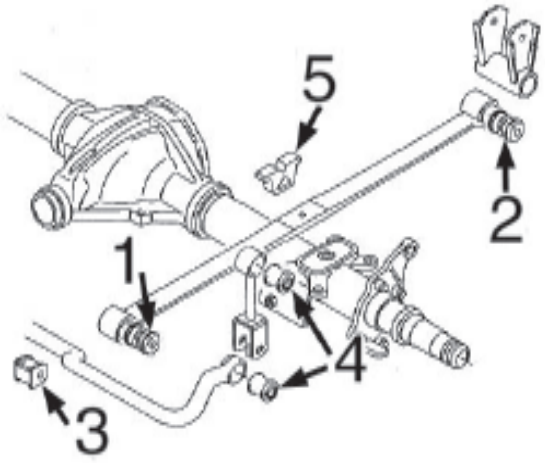

1- 6099 silentbloc anterior ballesta trasera
2- 6105 silentbloc posterior ballesta trasera
3- 6059 goma para barra estabilizadora de Ø 22 mm
6107 goma para barra estabilizadora de Ø 27 mm
4- 6074 silentbloc bieleta punta barra estabilizadora trasera
5- n/d tope ballesta trasera



00449
soporte bomba inyectora (901, 902)

oe: 6213020085



05052
soporte motor delante (901, 902),(903),(904)
oe: 901 241 24 13



06095
soporte motor delante;eje delantero, izquierda (906)
oe: 9062411013 -9062411113



05058 Ø 10 mm
bieleta puntal barra estabilizadora eje delantero, derecha (901, 902),(903),(904)
oe: 901 320 03 89



05059 Ø 10 mm
bieletapuntalbarraestabilizadora eje delantero, izquierda (901, 902),(903),(904)
oe: 901 320 02 89



05060
bieleta puntal barra estabilizadora eje delantero, derecha (901, 902),(903),(904)
oe: 905 320 05 89



05061
bieleta puntal barra estabilizadora eje delantero, izquierda (901, 902),(903),(904)
oe: 905 320 04 89



05068 Ø 24 mm
goma barra estabilizadora exterior;eje delantero (906)
oe: 638 323 02 85



06059 Ø 23 mm
goma para barra estblz. de Ø 22mm interior;eje delantero (901, 902),(903)
oe: 901 326 00 81



06074 Ø 12 mm
silentbloc en bieleta punta barra eje trasero;interior;eje delantero (901,
oe: 601 321 03 50



06093 Ø 14 mm
silentbloc trapecio ambos lados;eje delantero (901, 902),(903),(904)
oe: 901 333 02 14



06094 Ø 22 mm
goma barra estabilizadora de Ø 23mm eje delantero (901, 902),(906),(903)
oe: 2E0407473E -901 323 01 85



06096 Ø 25 mm
goma barra estabilizadora de Ø 25mm eje delantero, ambos lados (901,
oe: 904 323 00 85



06101 Ø 14,2 mm
silentbloc brazo suspensión delante;eje delantero (906)
oe: 906 333 01 14 -906 333 00 14



06102
bieleta barra estabiliz. eje delantero, izquierda (906)
oe: 906 320 17 89



06103
bieletabarraestabiliz. eje delantero, derecha (906)
oe: 906 320 18 89

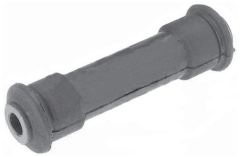

06105 Ø 12 mm
silentbloc posterior ballesta exterior;ambos lados;eje trasero (901, 902),(903)
oe: 901 324 00 50



06107 Ø 27 mm
goma para barra estblz. eje trasero ambos lados;interior 416 CDI (906),(904)
oe: 904 326 08 81





06650 Ø 14,2 mm
silentbloc eje delantero (901, 902),(903),(904)
oe: 901 333 02 14



05997 Ø 16,5 mm
soporte amortiguador eje delantero (906)

oe: 906 323 05 20



06098 Ø 16 mm
jgo soportes supr+infr amortiguador eje delantero;eje delantero arriba;eje delante-
oe: 901 323 00 85 -901 323 11 85

© INDUSTRIAL METALCAUCHO, S.L.U.



06099 Ø 16 mm
silentbloc anterior ballesta (Ø 16mm) eje trasero;delante (906),(904)
oe: 611 324 04 50 -611 324 03 50

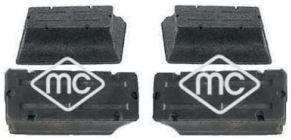

06100
jgo. topes ballesta ambos lados;eje delantero (901, 902),(903),(904)
oe: 901 322 00 19 -901 322 21 19



90187
buje de rueda eje trasero 309 CDI - 310 CDI - 311 CDI (906)
oe: A906 350 03 35



90188
buje de rueda eje trasero ambos lados 309 CDI - 310 CDI - 311 CDI (906)
oe: A9063500249 -9063500249



90189
buje de rueda eje delantero 309 CDI - 310 CDI - 311 CDI (906)
oe: 713668010



02098
sensor de freno ambos lados (901, 902),(903),(904),(905)
oe: 2D0 919 351 -901 540 00 17



02103
sensor de freno eje trasero ambos lados;eje delantero, ambos lados (901, 902),(903)
oe: A 901 540 03 17 -901 540 03 17



02104
sensor de freno eje trasero ambos lados (906)
oe: A 906 540 13 17 -906 540 13 17



02105
sensor de freno eje delantero, ambos lados (906)
oe: A 906 540 15 17 -A 906 540 14 17



02106
sensor de freno eje trasero ambos lados (906)
oe: A 639 540 15 17 -A 639 540 14 17



96093 longitud: 363 mm
latiguillo de freno eje delantero 208 CDI - 208 D (901, 902),(903),(904),(905)
oe: 901 428 04 35



96194 longitud: 550 mm
latiguillo de freno eje delantero, ambos lados 411 CDI 4x4 - 413 CDI 4x4 - 416
oe: 6384280835



01750 kit **00750 fuelle**
kit fuelle transmisión lado de rueda 208 CDI - 208 D (901, 902),(903),(904)
oe: 990 330 19 85 Ø 29-102 mm



01794 kit **00794 fuelle**
kit fuelle transmisión lado de engranaje 208 CDI - 208 D (901, 902),(903),(904)
oe: 990 330 17 85 Ø 23-70 mm



01137 kit **00137 fuelle**
kit fuelle cremallera dirección derecha (901, 902)
oe: Ø 15-65 mm



04665 Ø 45 mm
soporte árbol de transmisión (901, 902),(903),(904)
oe: 901 411 03 12



05062
antivibrador árbol de transmisión (901, 902),(903),(904)
oe: 901 411 00 47



06097 Ø 47 mm
soporte transm. con rodamiento (Ø47mm) (906)
oe: 906 410 18 81

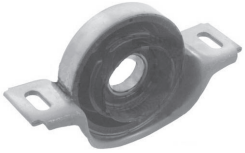

06117 Ø 30 mm
soporte anterior transmisión delante 311 CDI (906)
oe: 639 410 04 81



04926 Ø 8 mm
rodillo tensor correa alternador 208 D - 212 D (901, 902),(903),(904)
oe: 601 200 09 70



05004 Ø 55.9 mm - 6 canales
polea de alternador 208 D - 210 D (901, 902),(903),(904)
oe: 604 150 00 60 -604 150 03 60

MERCEDES-BENZ - SPRINTER (901-902-903-904-905-906) (01/1995-)



05005 Ø 49.7 mm - 6 canales
polea de alternador 208 CDI - 211 CDI - 213 CDI (901, 902),(903),(904)
oe: 611 150 02 15 -611 150 01 60



05046 Ø - mm, ancho: 23 mm
rodillo tensor correa alternador acanalado (901, 902),(906),(903),(904),(905)
oe: 2020019 -000 202 0019



05047
rodillo tensor correa alternador (901, 902)
oe: 104 200 10 70



05048 Ø 8 mm
rodillo tensor correa alternador acanalado (901, 902),(903),(904)
oe: 601 200 07 70

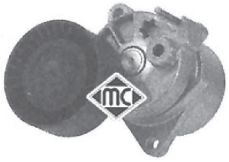

05049 Ø -70 mm, ancho: mm
tensor correa alternador 208 CDI - 211 CDI - 213 CDI (901,
oe: 611 200 05 70 -646 200 02 70

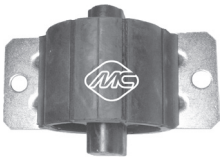

05053
sop cambio posterior (901, 902),(903),(904)
oe: 901 242 14 13

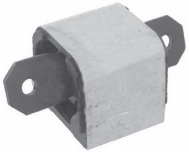

06091
soporte cambio posterior (906)
oe: 639 242 07 13 -639 242 00 13



02422
soporte tubo de escape izquierda (901, 902)
oe: 202 492 06 44 -202 492 03 44



02055
bomba limpiaparabrisas (901, 902)
oe: 0008603326

© INDUSTRIAL METALCAUCHO, S.L.U.



00857
tapón cárter de aceite VITO (638)

oe: 111 997 03 30



03734
tapón llenado aceite motor VITO (638)

oe: 111 018 03 02



04888
tapón cárter cambio VITO (638)

oe: 1309970032



05113
tapón roscado en bloque

oe: 117 997 02 30



06350
intercambiador calor VIANO (W639)

oe: A 646 188 03 01 -A 612 188 01 01



35065
válvula vapores motor 3.5 VIANO (W639)

oe: 272 010 02 31 -272 010 04 31



35068
válvula vapores motor 108 CDI 2.2 - 110 CDI 2.2 - 112 CDI 2.2 VITO (638)

oe: 611 016 02 34



35069
válvula vapores motor VIANO (W639)

oe: A611 016 0334 -611 016 0334



35070
válvula vapores motor VIANO (W639)

oe: 646 010 07 62

SUSPENSION DELANTERA Y SOPORTES DE MOTOR:

W638 1996-2004 (motor transversal, tracción delantera):

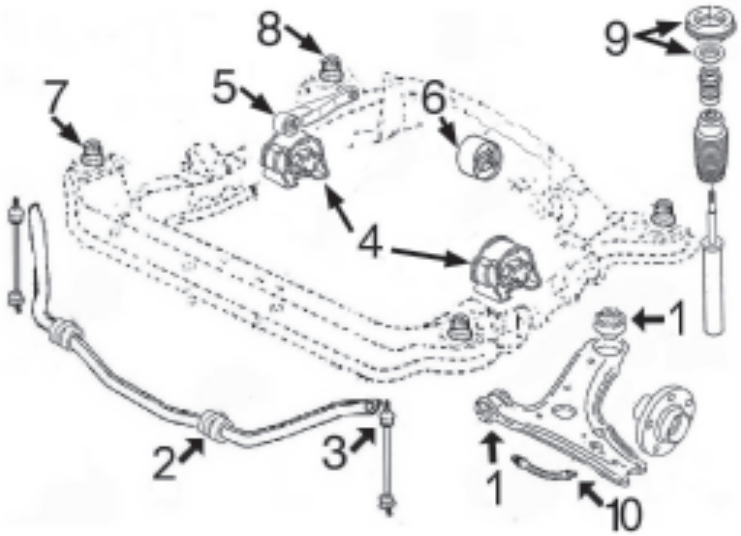

- **1- 5028** jgo silentblocs trapecio delantero
- **2- 5068** goma barra estabilizadora
- **3- 4402** bieleta izquierda barra estabilizadora de 250mm
  6104 bieleta izquierda barra estabilizadora de 230mm
  4403 bieleta derecha barra estabilizadora de 250mm
  6092 bieleta derecha barra estabilizadora de 230mm
- **4- 5063** soporte motor Derecho/Izquierdo (salvo V6)
  4556 soporte motor derecho V6
- **5- 5064** silentbloc en tirante de reacción derecho
- **6- 6115** silentbloc soporte cambio
- **7- 6111** silentbloc anterior subchasis delantero
- **8- 6112** silentbloc posterior subchasis delantero
- **9- 6110** soporte amortiguador delantero completo con rodamiento
- **10- 96194** latiguillo freno delantero (495 mm)

BM639 desde 2004- (motor longitudinal, propulsión trasera):

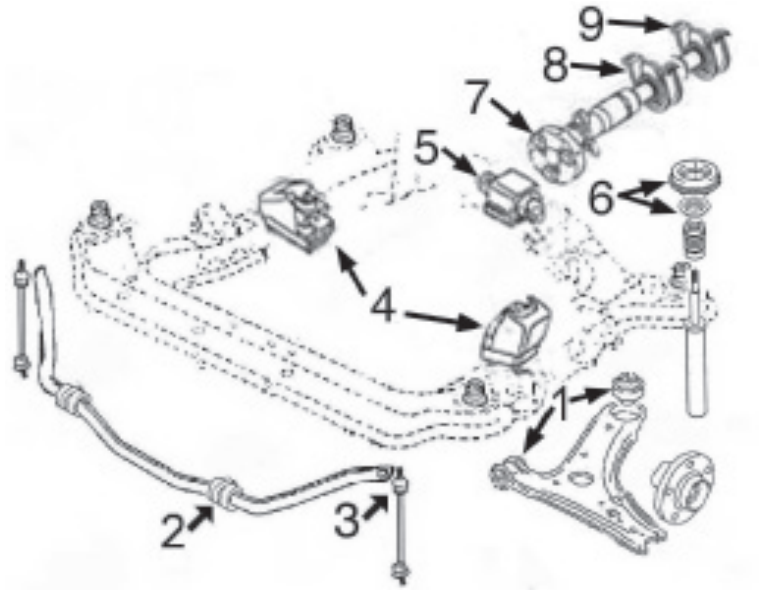

- **1- 5028** jgo silentblocs trapecio delantero
- **2- 6116** goma barra estabilizadora
- **3- 6113** bieleta izquierda barra estabilizadora
  6114 bieleta derecha barra estabilizadora
- **4- 6095** soporte motor Derecho/Izquierdo
- **5- 6091** soporte cambio
- **6- 6119** soporte amortiguador delantero completo con rodamiento
- **7- n/d** flector de transmisión
- **8- 6117** soporte anterior de transmisión completo con rodamiento de Ø 30mm
- **9- 6118** soporte posterior de transmisión completo con rodamiento de Ø 30mm



00449
soporte bomba inyectora VITO (638)

oe: 6213020085



05063
soporte motor izquierda 108 D 2.3 - 110 D 2.3 - 113 2.0 VITO (638)

oe: 638 241 14 13



05064
soporte motor posterior 110 CDI 2.2 - 112 CDI 2.2 VITO (638)

oe: 6382420313

© INDUSTRIAL METALCAUCHO, S.L.U.



04402
bieleta puntal barra estabilizadora eje delantero, izquierda VITO (638)
oe: 638 323 02 68



04403
bieleta puntal barra estabilizadora eje delantero, derecha VITO (638)
oe: 638 323 03 68



05028 Ø 14 mm
jgo. silentblocs trapecio ambos lados VITO (638)
oe: 638 333 08 14 -638 333 00 14



05068 Ø 24 mm
goma barra estabilizadora exterior;eje delantero
oe: 638 323 02 85



06092
bieleta puntal barra estabilizadora eje delantero, derecha 108 CDI 2.2 - 110 CDI
oe: 638 323 05 68



06104
bieleta puntal barra estabilizadora izquierda VITO (638)
oe: 6283230468



06111
silentbloc anterior subchasis delante;eje delantero VITO (638)
oe: 638 317 02 12



06112 Ø 35 mm
silentbloc posterior subchasis ambos lados;posterior;eje delantero VITO (638)
oe: 638 317 09 12 -638 317 03 12



06113
bieleta puntal barra estabilizadora eje delantero, izquierda VIANO (W639)
oe: 639 320 04 89



06114
bieleta puntal barra estabilizadora eje delantero, derecha VIANO (W639)
oe: 639 320 05 89



06116 Ø 23,5 mm
goma barra estabilizadora eje delantero VIANO (W639)
oe: 639 323 1985



06651 Ø 14,4 mm
silentbloc posterior;debajo;eje delantero, ambos lados VIANO (W639)
oe: 639 333 11 14 -639 330 15 01*



06652 Ø 25 mm
silentbloc debajo;delante;eje delantero, izquierda VIANO (W639)
oe: 639 333 0X 14 -639 330 15 01*

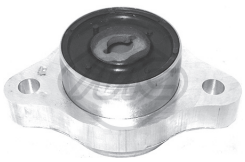

06653 Ø 25 mm
silentbloc debajo;delante;eje delantero, derecha VIANO (W639)
oe: 639 333 0X 14 -639 330 15 01*



06110
soporte amortiguador completo con rodamiento VITO (638)
oe: 638 981 01 20

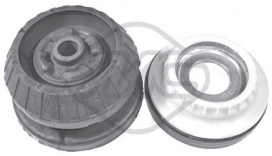

06119
soporte amortiguador completo con rodamiento eje delantero VITO (638)
oe: 6399810325 -6393230520



90190
buje de rueda eje delantero 108 D 2.3 - 110 D 2.3 - 113 2.0 VITO (638)
oe: A6383340101



02098
sensor de freno ambos lados VITO (638)
oe: 2D0 919 351 -901 540 00 17



02102
sensor de freno VIANO (W639)
oe: 164 540 10 17 -220 540 15 17



02105
sensor de freno eje delantero, ambos lados VIANO (W639)
oe: A 906 540 15 17 -A 906 540 14 17



02106
sensor de freno eje trasero ambos lados VIANO (W639)
oe: A 639 540 15 17 -A 639 540 14 17



74028 Ø 45 mm
rodamiento eje trasero;eje delantero VITO (638)
oe: A6389810027 -A6383340101



74147
rodamiento eje delantero VIANO (W639)
oe:



96194 longitud: 550 mm
latiguillo de freno eje delantero, ambos lados 108 CDI 2.2 - 108 D 2.3 - 110 CDI
oe: 6384280835



96195 longitud: 525 mm
latiguillo de freno eje trasero 108 CDI 2.2 - 108 D 2.3 - 110 CDI 2.2 VITO (638)
oe: 6384282135 -6384281035



01750 kit **00750 fuelle**
kit fuelle transmisión lado de rueda 108 CDI 2.2 - 110 CDI 2.2 - 112 CDI 2.2
oe: 990 330 19 85 Ø 29-102 mm



01794 kit **00794 fuelle**
kit fuelle transmisión lado de engranaje 108 CDI 2.2 - 108 D 2.3 - 110 CDI 2.2
oe: 990 330 17 85 Ø 23-70 mm



06117 Ø 30 mm
soporte anterior transmisión delante VIANO (W639)
oe: 639 410 04 81



06118 Ø 30 mm
soporte posterior transmisión posterior VIANO (W639)
oe: 639 410 06 81



06732
flector transmisión VITO (638)
oe: 2104110115



04924 Ø 151 mm - 6 canales
polea cigüeñal 3,0 - 3.2 - 3.7 VIANO (W639)
oe: 112 035 13 00 -112 035 14 00



05040
bieleta puntal barra estabilizadora eje delantero VITO (638)
oe: 6383160116



04926 Ø 8 mm
rodillo tensor correa alternador 108 D 2.3 - 110 D 2.3 VITO (638)
oe: 601 200 09 70



05005 Ø 17 mm
polea de alternador 108 CDI 2.2 - 110 CDI 2.2 - 112 CDI 2.2 VITO (638)
oe: 611 150 02 15 -611 150 01 60



05006 Ø 17 mm
polea de alternador 108 D 2.3 - 110 D 2.3 VITO (638)
oe: 604 150 05 60 -604 150 01 60



05046 Ø - mm, ancho: 23 mm
rodillo tensor correa alternador acanalado
oe: 2020019 -000 202 0019



05048 Ø 8 mm
rodillo tensor correa alternador acanalado 108 D 2.3 - 110 D 2.3 VITO (638)
oe: 601 200 07 70



05049 Ø -70 mm, ancho: mm
tensor correa alternador CDI 2.0 - CDI 2.0 4-matic
oe: 611 200 05 70 -646 200 02 70

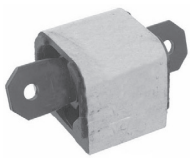

06091
soporte cambio posterior VIANO (W639)
oe: 639 242 07 13 -639 242 00 13



06115 Ø 10,42 mm
soporte cambio posterior VITO (638)
oe: 638 266 16 85



02422
soporte tubo de escape izquierda 3,0 - 3.2
oe: 202 492 06 44 -202 492 03 44

© INDUSTRIAL METALCAUCHO, S.L.U.



07980
mgto superior radiador
r.o. 39403214



07981
mgto inferior radiador
r.o. 38402344



00616
cruceta de transmisión completa
r.o.



00124
soporte tubo de escape (Ø 32, M-8)
r.o.

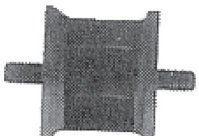

00126
soporte tubo de escape (Ø 36, M-8)
r.o. 132022300



02346
casquillo brazo suspensión delantero
r.o. 102587500

CANALIZACIONES DE AGUA:

MINI motores de gasolina 1.4i - 1.6i hasta -5/'06 (R50-R52-R53)

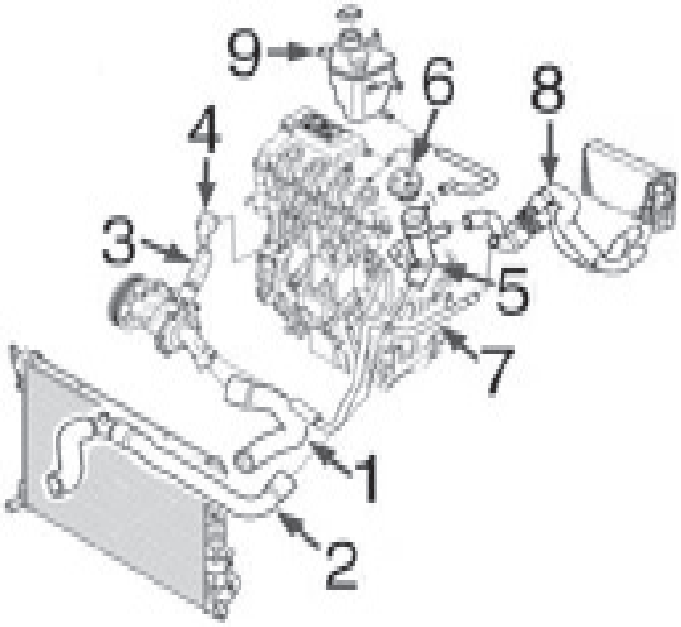

1- 9475 mgto superior radiador
2- 9476 mgto inferior radiador completo
3- 9477 mgto de bomba a tapa en bloque motor
4- 3879 tapa en bloque motor (aluminio)
5- 3766 caja de termostato (sin termostato)
6- 3767 tapón circuito de agua
7- 3221 tubo de agua metálico con mgto a bomba de agua
8- 9480 mgto doble de calefactor
9- n/d botella de expansión (no presurizada)

MINI motor Diésel 1.4D (Toyota) hasta -5/'06 (R50-R52-R53)

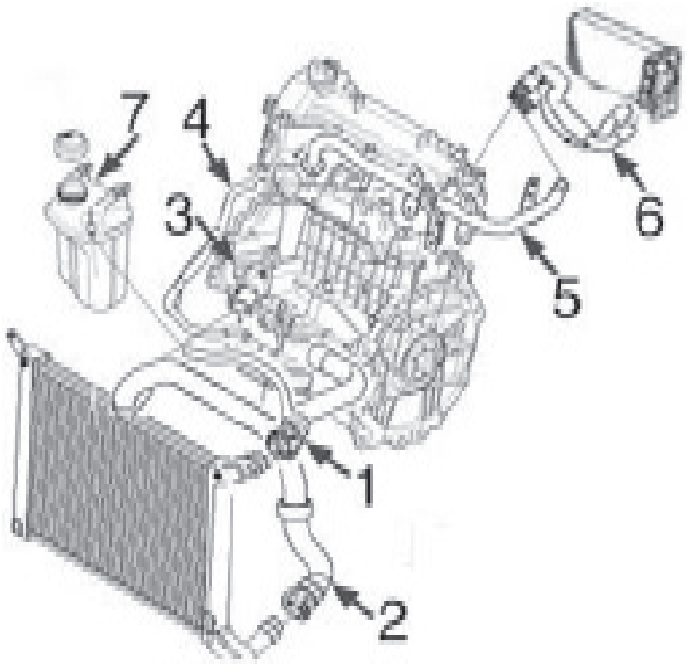

1- 9478 mgto superior radiador
2- 9479 mgto inferior radiador
3- n/d tapa de termostato
4- n/d mgto doble de tubo metálico a intercambiador
5- n/d tubo metálico de culata a calefacción
6- n/d mgto doble de calefactor
7- 3764 botella de expansión
3765 tapón botella de expansión

© INDUSTRIAL METALCAUCHO, S.L.U.

MINI motores de gasolina 1.4i - 1.6i desde 5/'06- (R56)

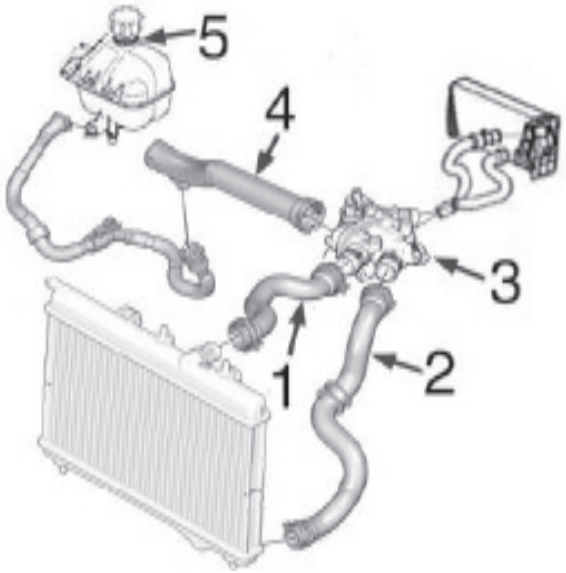

1- n/d mgto superior radiador
2- n/d mgto inferior radiador
3- n/d caja de termostato
4- 3882 tubo de caja de termostato a bomba de agua
5- 3794 botella de expansión
3881 tapón botella de expansión

MINI motor Diésel 1.6D (PSA) desde 5/'06- (R56)

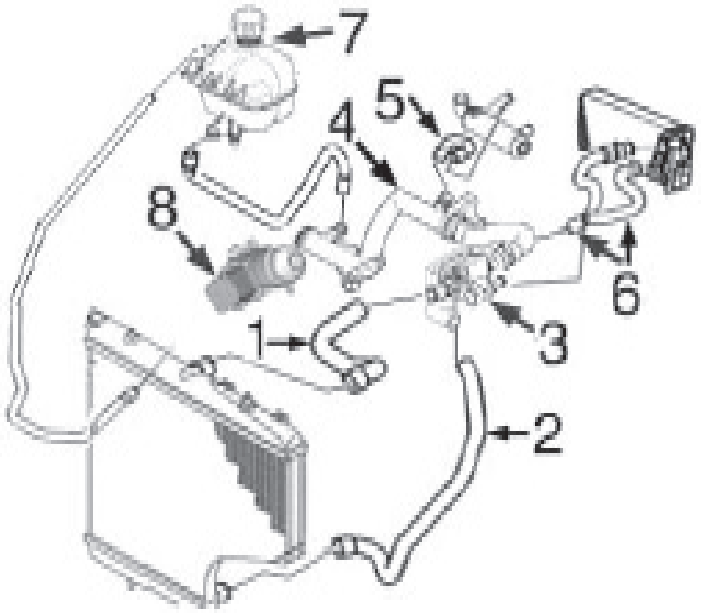

1- n/d mgto superior radiador
2- n/d mgto inferior radiador
3- 3776 caja de termostato
4- 3792 mgto de bomba a caja de termostato
5- 9202 mgto de tubo a filtro de partículas
6- n/d mgto doble de calefactor
7- 3794 botella de expansión
3881 tapón botella de expansión
8- 5740 intercambiador de calor

Turbocompresor motor Diésel 1.6D (PSA) desde 5/'06- (R56)

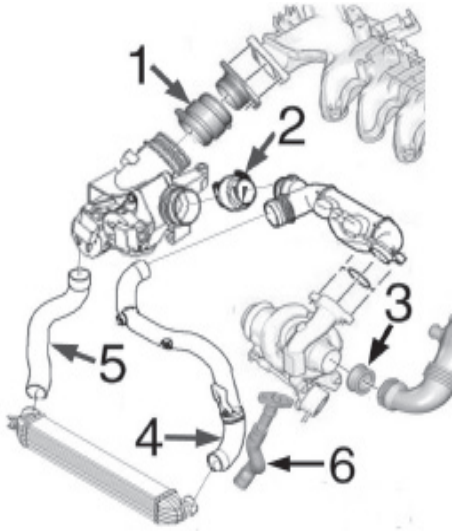

1- 9234 mgto de admisión a caja aspiración
2- 9236 mgto de caja a repartidor
3- 5134 junta de Turbo a tubo
4- n/d tubo de repartidor a intercooler
5- n/d tubo de intercooler a caja aspiración
6- 9534 tubo de silicona lubricación Turbo



03221
tubo de agua metálico R50,R53

oe: 11537514986 -11537573766



03764
botella de expansión One D R50,R53

oe: 17137795854 -17137790634



03765
tapón botella de expansión One D R50,R53

oe: 17137791943



03766
caja de termostato R50,R53

oe: 11537829959 -11537829960



03767
tapón circuito refrigeración R50,R53

oe: 11531486703



03776
caja de termostato R50,R53,R56,R55

oe: 11 51 7 805 998 -11 51 7 809 191



03792
tubo de bomba a termostato R50,R53

oe: 11537805993 -11537804901



03794
botella de expansión R50,R53

oe: 17137539267 -17132752592



03800
caja de termostato Cooper D R56,R55

oe: 11 51 7 805 998



03879
tapa de agua en bloque R50,R53

oe: 11517829916



03881
tapón botella de expansión R50,R53,R56,R55

oe: 17 13 2 754 264



03882
tubo de bomba a termostato R50,R53

oe: 11537541845

© INDUSTRIAL METALCAUCHO, S.L.U.



09202
mgto de tubo a filtro de partículas R50,R53
oe: 11537805997



09475
mgto superior radiador R50,R53,R56,R52
oe: 17127515989 30-36 mm



09476
mgto inferior radiador R50,R53
oe: 17127515487



09477
mgto de bomba a tapa en bloque R50,R53,R52
oe: 11517829913



09478
mgto superior radiador arriba One D R50,R53
oe: 17127793603



09479
mgto inferior radiador One D R50,R53
oe: 17127794618



09480
mgto doble calefactor R50,R53
oe: 17127535899 -17127535901



05134
junta de silicona de Turbo a tubo R50,R53
oe: 9686311380 -1434C8



09234
mgto empalme Turbo R50,R53
oe: 13547905030

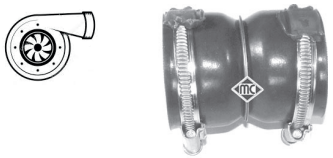

09236
mgto empalme Turbo R50,R53
oe: 11617798123



09534
mgto lubricación turbo Cooper D R56
oe:



93023
válvula EGR Cooper D - One D R56,R55
oe: 11 71 7 804 950 S1 -11 71 7 804 950



02318
tapón cárter de aceite One D R50,R53
oe: 11137791817



02929
tapón cárter de aceite R50,R53,R56,R55
oe: 11 13 7 543 584



03642
tapón llenado aceite R50,R53
oe: 1180.F9



03837
tapa filtro de aceite R50,R53,R56
oe: 11427557011



03839
tapa filtro de aceite Cooper - One R50,R53
oe: 1103K4 -1103K4



04478
tapón cárter aceite R50,R53,R52
oe: 11137513050



05109
varilla nivel aceite R50,R53
oe: 11437791064



05132
varilla nivel aceite Cooper - One R50,R53
oe: 11437510798



05177 mm
varilla nivel aceite Cooper - Cooper S R50,R53
oe: 11437805184



05212
varilla nivel aceite R50,R53

oe: 1318717 -1174.G2

05251
varilla nivel aceite R50,R53,R52

oe: 11437568567



05397
cárter de aceite Cooper D R56,R55

oe: Y40110400B -1 342 630



05442
tapóncárteraceite R50,R53,R56,R55

oe: 031134 -031139



05740
intercambiador en filtro de aceite con juntas R50,R53,R56,R55

oe: 11 42 7 527 409 -11 42 7 805 977

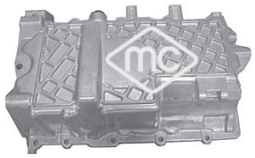

05921
cárter de aceite R50,R53,R52

oe: 11 13 7 513 061



05392
filtro de gasoil R50,R53,R56,R55

oe: 1543178 -3750085

© INDUSTRIAL METALCAUCHO, S.L.U.

SUSPENSION DELANTERA y SOPORTES de MOTOR:

motores de gasolina 1.4i - 1.6i hasta -5/'06 (R50-R52-R53)
motor 1.4 Diesel hasta -5/'06 (R50-R52-R53)

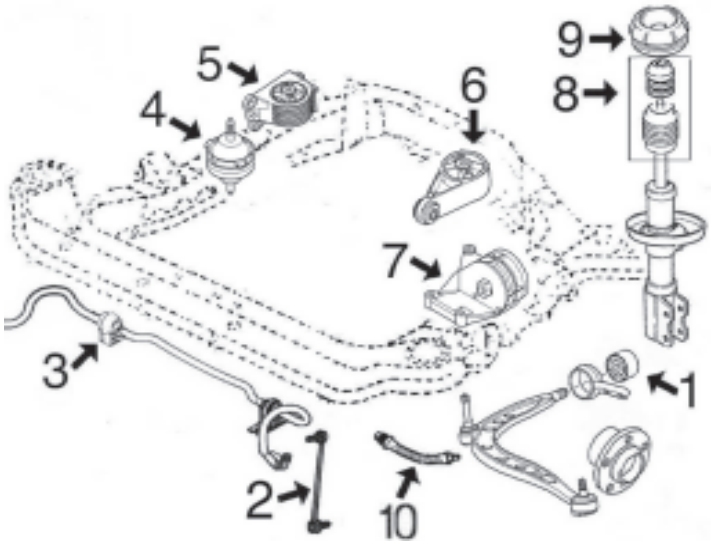

1-	5124	silentbloc posterior trapecio delantero
2-	5129	bieleta puntal barra estabilizadora
3-	5125	goma para barra estabilizadora de Ø 22,5 mm
	5126	goma para barra estabilizadora de Ø 24,0 mm
4-	5135	soporte motor derecho hasta -12/'03
	5115	soporte motor derecho desde 12/'03-
5-	5114	tirante de reacción en soporte dcho. (-12/'03)
6-	5116	soporte motor trasero
7-	5136	soporte motor izquierdo 1.4i-1.6i hasta -7/'04
	5137	soporte motor izquierdo 1.4i-1.6i desde 7/'04-
	5123	soporte motor izquierdo 1.4Diesel
8-	5127	jgo capuchón + tope de suspensión
9-	5128	soporte amortiguador delantero con rodamiento
10-	n/d	latiguillo freno delantero

motores de gasolina 1.4i - 1.6i desde 5/'06- (R56)
motor 1.6 Diesel desde 5/'06- (R56)

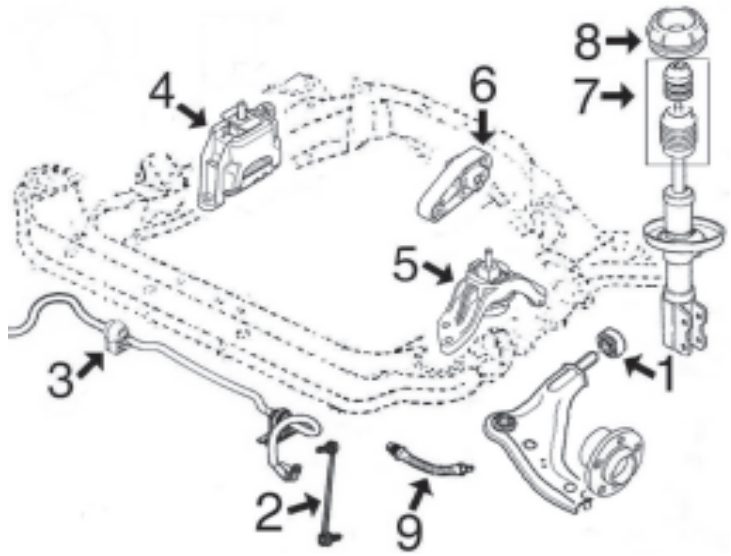

1-	5171	silentbloc posterior trapecio delantero
2-	5129	bieleta puntal barra estabilizadora
3-	5125	goma para barra estabilizadora de Ø 22,5 mm
	5126	goma para barra estabilizadora de Ø 24,0 mm
4-	5179	soporte motor derecho 1.4i-1.6i
	5178	soporte motor derecho 1.6D
5-	5214	soporte motor izquierdo
6-	5175	soporte motor trasero
7-	5127	jgo capuchón + tope de suspensión
8-	5395	soporte amortiguador delantero con rodamiento
9-	n/d	latiguillo freno delantero

SUSPENSION TRASERA:

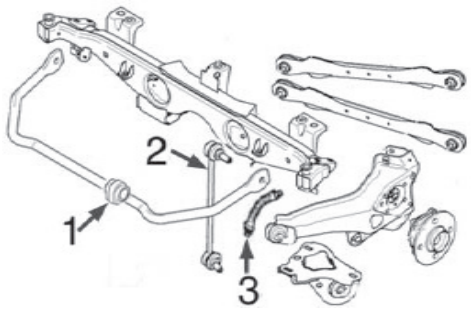

1-	5131	goma barra estabilizadora
2-	5130	bieleta puntal barra estabilizadora
3-	n/d	latiguillo freno trasero hasta

MINI - (BMW) (06/2001 -)



05114
tirante de reacción en soporte R50,R53

oe: 22116756405



05115
soporte motor R50,R53,R52

oe: 22 11 6 759 732 -22 11 4 046 210



05116
soporte motor R50,R53,R52

oe: 22116756406



05123
soporte motor izquierdo One D R50,R53

oe: 22316760685



05135
soporte motor R50,R53

oe: 22116759732 -22116760448



05136
soporte motor One R50,R53

oe: 22 31 6 754 418



05137
soporte motor izquierdo One R50,R53,R52

oe: 22 31 6 765 335



05175
soporte motor posterior;izquierda R50,R53,R56,R55

oe: 22 11 6 783 094 -22 11 6 772 040



05178
soporte motor derecha R50,R53,R56,R55

oe: 22 11 6 779 805

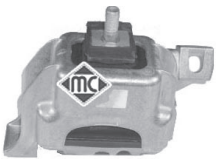

05179
soporte motor derecha R50,R53,R56,R55

oe: 22 11 6 772 038 -22 11 6 778 645

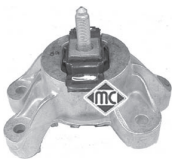

05214
soporte motor R50,R53,R56,R55

oe: 22 31 6 779 806 -22 31 6 772 037



05124 Ø 22 mm
silentbloc trapecio ambos lados;Eje delantero R50,R53

oe: 6757551 -31126757551



05125
goma para barra estabilizadora de Ø 22,5 mm Eje delantero R50,R53,R56,R52,R55

oe: 31356757146



05126
goma para barra estabilizadora de Ø 22,5 mm eje delantero R50,R53,R56,R52,R55

oe: 31356758302



05129
bieleta puntal barra estabilizadora Eje delantero R50,R53,R56,R52,R55

oe: 31 35 6 778 831 -31 35 6 759 537



05130
bieleta puntal barra estabilizadora Eje trasero R50,R53,R56,R52,R55

oe: 33 50 6 781 133



05131
goma barra estabilizadora Eje trasero R50,R53,R56,R52,R55

oe: 33556756151



05171 Ø 22 mm
silentbloc trapecio ambos lados;Eje delantero R50,R53,R56,R55

oe: 31126767530



05127 Ø 60;70 mm
jgo capuchón + tope amortiguador eje delantero R50,R53,R52

oe: 31306759454 -3133 1094 749

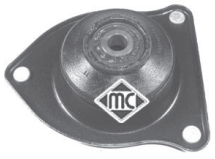

05128 Ø 14 mm
soporte amortiguador Eje delantero R50,R53,R52

oe: 31 30 6 769 741 -31 30 6 778 833



05395 Ø 14 mm
soporte amortiguador Eje delantero R50,R53,R56,R55

oe: 31 30 6 772 749

© INDUSTRIAL METALCAUCHO, S.L.U.



05438
tornillo rueda para llave de 17 mm Eje trasero;Eje delantero R50,R53,R52
oe: 36 13 0 141 576



90150
buje de rueda eje delantero Cooper - Cooper S R50,R53,R56,R52,R55
oe: 31 22 6 776 671 -31 22 6 776 162



02091
sensor de freno eje trasero R50,R53,R52
oe: 34 35 6 761 448



02092
sensor de freno eje delantero R50,R53,R52
oe: 34 35 6 778 175



02093
sensor de freno R50,R53,R56,R52,R55
oe: 34 35 6 783 230 -34 35 6 789 329



02094
sensor de freno Eje trasero R50,R53,R56,R55
oe: 34 35 6 783 772 -34 35 6 789 330



01142 kit **00142 fuelle**
kit fuelle transmisión lado de engranaje Cooper - One - One D R50,R53
oe: 4705777 -31 60 7 518 246 Ø 19-60 mm



01155 kit **00155 fuelle**
kit fuelle transmisión lado de rueda R50,R53
oe: 46307716 Ø 26-84 mm



01282 kit **00282 fuelle**
kit fuelle transmisión lado de engranaje Cooper S - One D R50,R53
oe: 46308326 -1603226 Ø 22-69 mm



01108 kit **0082 fuelle**
kit fuelle cremallera dirección R50,R53
oe: 1609096 Ø 13-48 mm



01136 kit **00136 fuelle**
kit fuelle cremallera dirección R50,R53
oe: Ø 13-51 mm



05107 Ø mm - 6 canales
polea cigüeñal One D R50,R53
oe: 11237790870



05108 Ø mm - 3 canales
polea cigüeñal R50,R53,R52
oe: 11237799417



05133 Ø 144 mm - 6 canales
polea cigüeñal R50,R53
oe: 11237829906



05176 Ø 36 mm
polea cigüeñal R50,R53,R56,R52,R55
oe: 11 23 7 562 801



05692 Ø 30 mm
polea cigüeñal R50,R53
oe: 0515V8 -0515V7



03871
juego tapas correa distribución R50,R53
oe: 1487867 -1487868



05422
tensor correa alternador R50,R53,R56,R55
oe: 11 28 7 807 229 -11 28 7 795 037



05450 Ø 10 mm
rodillo tensor correa alternador R50,R53
oe: 5751.F4 -5751.F4



05451 Ø 10 mm
rodillo tensor correa alternador R50,R53
oe: 5751.E5 -5751.E5



05745 Ø 60 mm - 7 canales
polea de alternador One D R50,R53
oe: 37322-4A-310 -37322-4A-300



06014 Ø 17 mm
polea de alternador R50,R53,R56,R55

oe: 12 31 7 575 518



05350 Ø 29,9 mm
piñón de distribución R50,R53

oe: 11 21 7 805 949



04424 Ø 24 mm
casquillo guía embrague R50,R53

oe: 9638950580 -210538

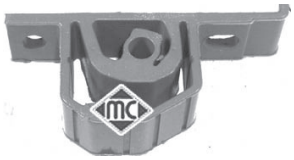

05111
soporte posterior escape Cooper S - One D R50,R53

oe: 18207521427

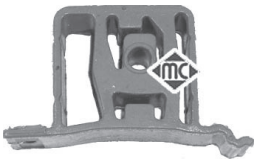

05112
soporte central escape Cooper S R50,R53,R52

oe: 18101174146



05452
abrazadera completa silenciador Cooper - One R50,R53,R52

oe: 18207520245 -18201490024



05743
soporte escape posterior John Cooper Works R50,R53,R56,R55

oe: 18302753085

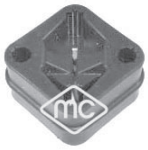

05846
soporte escape R50,R53

oe: 18207617490 -18207519253



02059
bomba limpiaparabrisas R50,R53

oe: 2048660221 -454 860 01 26

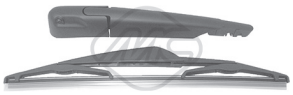

68126 longitud: 290 mm
limpiaparabrisas posterior Cooper - Cooper S - One R50,R53

oe: 61 62 7 044 627 -61 62 7 079 943

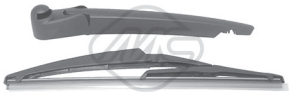

68127 longitud: 290 mm
limpiaparabrisas posterior Cooper - Cooper S - One R50,R53

oe: 61 62 7 129 282 -61 62 7 129 280

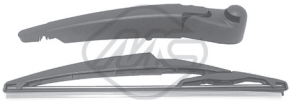

68128 longitud: 260 mm
limpiaparabrisas posterior Cooper R56

oe: 61 62 2 754 285 -61 62 2 754 287



50155 Sensor activo
sensor velocidad rueda - ABS eje delantero Cooper - Cooper S R50,R53,R52

oe: 34526756384 -34 52 6 756 384



50156 Sensor activo
sensor velocidad rueda - ABS eje trasero Cooper - Cooper S R50,R53,R52

oe: 34526756384 -34 52 6 756 384

© INDUSTRIAL METALCAUCHO, S.L.U.



05119
mgto inferior radiador debajo 1.8 16V - 1.8 16V GDI - 1.8 GDI
oe: SE021117207A



93013
válvula EGR 1.9 DI-D
oe: 8200 542 997 -8200 467 001



04154 Ø 58 mm
junta cónica colector escape 1.9 TD
oe: M475935



05497
cárter de aceite 1.9 TD
oe: 82 00 728 381 -77 00 111 746



05387
filtro de gasoil 1.9 DI-D
oe: 8200416947 -77 00 109 585



05393
filtro de gasoil 1.9 DI-D
oe: 8200084288 -8200780950



06609 Ø 21 mm
silentbloc exterior;Eje delantero, derecha
oe: MB808910



06610 Ø 22 mm
silentbloc exterior;Eje delantero, izquierda
oe: MB808909



04912 Ø 17 mm
polea de alternador 1.9 DI-D
oe: 8641982 -77 01 207 807



04913 Ø 48.8 mm - canales
polea de alternador 1.9 DI-D - 1.9 TD
oe: 7700426849



04914 Ø 48.8 mm - 5 canales
polea de alternador 1.9 DI-D
oe: 7711134312



05484
rodillo tensor correa alternador 1.9 TD
oe: 30852898 -77 00 102 395



02726
soporte tubo de escape
oe: MB059936 -MB059935

06633
silentbloc Eje delantero
oe: MN 186217 -4013A135

06634
silentbloc izquierda;Eje delantero
oe: MN186217



06012 Ø 17 mm
polea de alternador 1.5 DI-D
oe: MN960267



02059
bomba limpiaparabrisas
oe: 8260A021



05119
mgto inferior radiador debajo 2.5 D
oe: SE021117207A



06711
soporte transmisión 2.5 D 4WD - 2.5 TD 4WD
oe: MB154706



01532E kit **fuelle**
kit (cono) lado de rueda 2.4 4WD
oe: Ø 19-69 mm



01964 kit **fuelle**
kit fuelle transmisión lado de rueda 2.5 TD 4WD
oe: G0122-2540A Ø 24-82 mm



02431 Ø 50 mm
junta cónica tubo de escape 2.5 TD 4WD

oe: 854947 -854947



74073 Ø 38 mm
rodamiento Eje trasero LANCER IV,LANCER V

oe: MB349416 -MB 349416 -38 mm



00959 kit **fuelle**
fuelle transmisión lado de rueda 1.3 12V - 1.5 - 1.5 12V LANCER IV

oe: 44118-64B10 Ø 21-73 mm



02373 kit **fuelle**
kit fuelle transmisión lado de rueda 1.8 GTi 16V LANCER IV

oe: 44333-SR3013 -96238232 Ø 23-83 mm

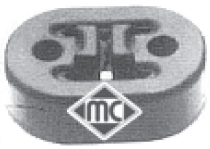

02726
soporte tubo de escape

oe: MB059936 -MB059935



03841
tapa filtro de aceite 2.0 DI-D

oe: 045115433B -045115433B



06574 Ø 14 mm
silentbloc posterior;eje delantero, ambos lados

oe: MN184133



06575 Ø 14 mm
silentbloc posterior;debajo;Eje delantero

oe: MN184133 -4013A426



05119
mgto inferior radiador debajo 2.5 TD MONTERO I

oe: SE021117207A

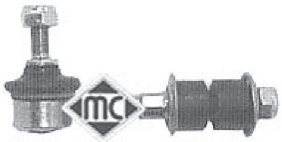

04237
bieleta puntal barra estabilizadora eje delantero, ambos lados MONTERO II

oe: 54618-0F000 -1 954 778



01961 kit **00961 fuelle**
kit fuelle transmisión lado de rueda 2.3 TD - 2.6 MONTERO I

oe: MB160657 Ø 24-86 mm



01964 kit **fuelle**
kit fuelle transmisión lado de rueda 2.5 TD

oe: G0122-2540A Ø 24-82 mm

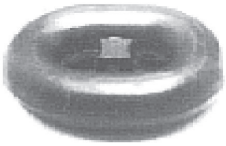

02420
soporte tubo de escape 2.5 TD - 3.0 V6 MONTERO I

oe: MB 009776

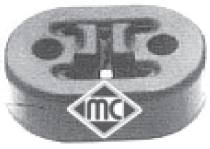

02726
soporte tubo de escape 2.5 TD 4WD - 2.8 TD MONTERO II

oe: MB059936 -MB059935



04166 Ø 52 mm
junta cónica colector escape 2.5 TD MONTERO I,MONTERO II

oe: 8200228590 -7700840085



05393
filtro de gasoil 1.9 DI-D

oe: 8200084288 -8200780950



01282 kit **00282 fuelle**
kit fuelle transmisión lado de engranaje 1.6 16V - 1.8 GDI

oe: 46308326 -1603226 Ø 22-69 mm



04912 Ø 17 mm
polea de alternador 1.9 DI-D

oe: 8641982 -77 01 207 807



04913 Ø 48.8 mm - canales
polea de alternador 1.9 DI-D

oe: 7700426849



04914 Ø 48.8 mm - 5 canales
polea de alternador 1.9 DI-D

oe: 7711134312

© INDUSTRIAL METALCAUCHO, S.L.U.

CANALIZACIONES DE AGUA

motor 2.5D G9U

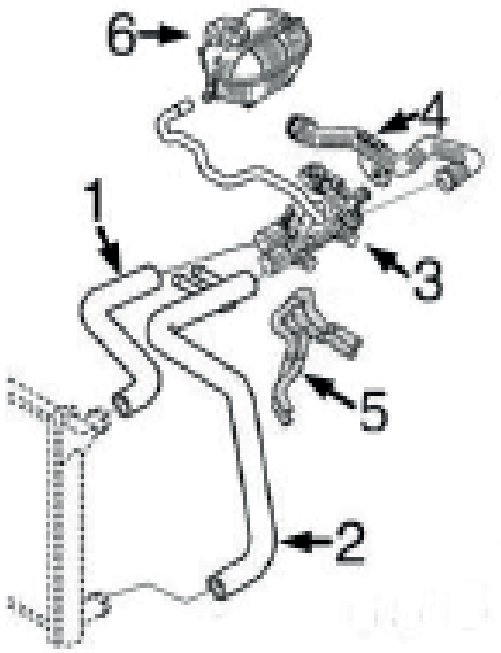

1- 9499 mgto superior radiador
2- 9500 mgto inferior radiador
3- 3646 cuerpo completo con tapa y termostato
4- 3202 tubo metálico
5- n/d mgto doble a intercambiador
6- n/d botella de expansión
3563 tapón botella de expansión



03124
tubo de agua

oe: 98472292



03202
tubo de agua metálico dCi 100 - dCi 120

oe: 8200298073



03563
tapón botella de expansión

oe: 21430-AX300 -21430-AX600



03645
caja de termostato completa con termostato de 89º
oe: 11060-00QAF



03646
caja de termostato completa con termostato de 83º
oe: 82 00 262 241 -44 04 721



03661
caja de termostato completa con termostato de 83º dCi 80
oe: 1106100QAB



09499
mgto superior radiador

oe: 4405260 -8200243677



09500
mgto inferior radiador arriba

oe: 4405261 -8200243679



09095
mgto desvaporizador con válvula

oe: 8200063371 -8200136128



00667
tapon cárter aceite

oe: 7703075348 -9759915980



00670
tapon cárter aceite

oe: 7903075033



03617
tapón llenado aceite motor

oe: 9112028 -9108318



03717
decantador completo dCi 80

oe: 7703065274 -8200083403



03840
tapa filtro de aceite dCi 100 - dCi 120

oe: 7701048886 -1203004



04724
varilla nivel aceite

oe: 8200 676 300 -8200086256



04725
varilla nivel aceite dCi 80

oe: 8200901431 -82 00 138 515



05943
intercambiador de calor

oe: 7700853915 -7700114036



05387
filtro de gasoil dCI 90

oe: 8200416947 -77 00 109 585

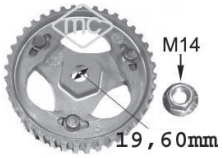

05644
corona bomba inyección regulable

oe: 19.6



05750
corona bomba inyección NO regulable

oe: 8200046741 19.6

© INDUSTRIAL METALCAUCHO, S.L.U.

SUSPENSION DELANTERA y SOPORTES de MOTOR (tracción delantera): motores 1.9D (F9Q), 2.2D (G9T), 2.5D (G9U y S8U), 2.8D (S9W) y 3.0D (ZD3)

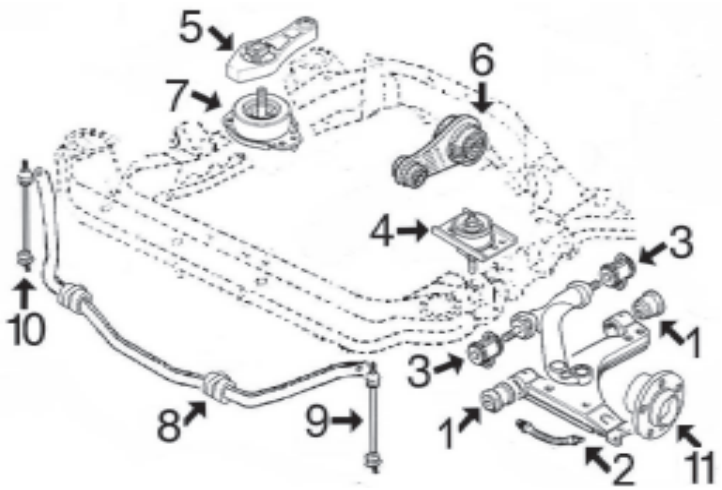

1- 4777 juego silentblocs trapecio inferior delantero
2- 96206 latiguillo freno delantero
3- 4778 silentbloc trapecio superior delantero
4- 4116 soporte motor izquierdo
5- 4775 tirante reacción derecho 1.9D
6- 4118 soporte motor trasero
7- 4835 soporte motor derecho 1.9DTi
4117 soporte motor derecho 2.5D (S8U) y 2.8D
4776 soporte motor derecho 2.2D y 2.5D (G9U)
8- 4404 goma barra estabilizadora
9- 4400 bieleta puntal izquierdo barra estabilizadora
10- 4399 bieleta puntal derecho barra estabilizadora
11- n/d buje rueda delantera de 15"
n/d buje rueda delantera de 16"

SUSPENSION TRASERA (modelos con tracción delantera)

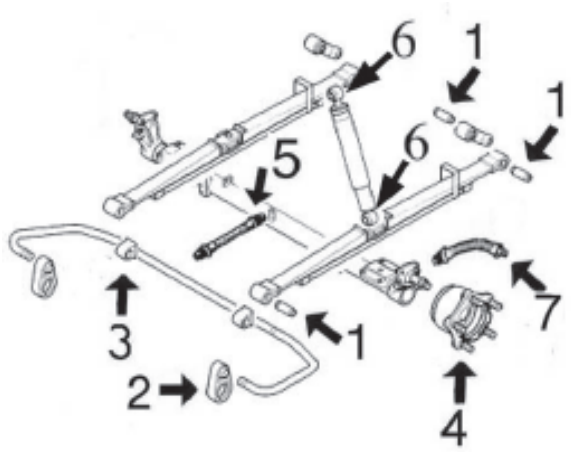

1- 4779 juego 3 silentblocs ballesta trasera
2- 5105 puntal barra estabilizadora trasera
3- 5388 goma barra estabilizadora trasera
4- n/d buje rueda trasera
5- 96207 latiguillo intermedio freno trasero
6- 5805 juego silentblocs amortiguador trasero
7- 96208 latiguillo freno trasero de 355 mm
96209 latiguillo freno trasero de 270 mm



04116
soporte motor izquierda

oe: 8200304198 -8200199149



04117
soporte motor derecha

oe: 82 00 022 595



04118
soporte motor posterior

oe: 77 00 308 756 -4500 180

© INDUSTRIAL METALCAUCHO, S.L.U.

NISSAN - INTERSTAR (07/2002-)



04775
tirante reacción en soporte a la derecha arriba
oe: 8200073669 -4401361



04776
soporte motor derecha
oe: 8200022596 -4403351



04835
soporte motor derecha;debajo
oe: 09109360 -82 00 072 229

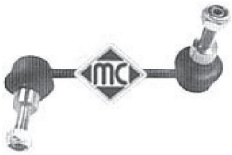

04399
bieleta puntal barra estabilizadora Eje delantero, derecha
oe: 09160499 -77 00 307 343

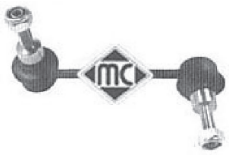

04400
bieleta puntal barra estabilizadora Eje delantero, izquierda
oe: 09160498 -77 00 309 070



04404 Ø 25 mm
goma barra estabilizadora Eje delantero
oe: 5461300QAB



04777 Ø 28 mm
juego silentblocs trapecio inferior delant. Eje delantero abajo
oe: 54570-00QAA -54423-00QAA



04778 Ø 22 mm
silentbloc trapecio superior ambos lados;Eje delantero arriba
oe: 77 00 302 115



05105
puntal barra estabilizadora ambos lados;Eje trasero;eje trasero ambos lados
oe: 7700302278



05388
soporte barra estabilizadora interior;Eje delantero
oe: 77 00 667 184



05805
jgo silentblocs amortiguador
oe:



04779 Ø 16 mm
juego silentblocs ballesta Eje trasero;delante dCi 120 - dCi 80 - dCI 90
oe: 8200024453 -7700302151

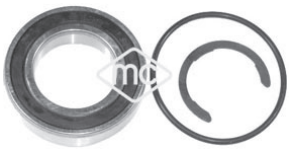

05760 Ø 35 mm
rodamiento transmisión Eje delantero, derecha
oe: 77 00 112 085 -77 00 112 085



05437
tornillo rueda para llave de 19mm Eje trasero;Eje delantero
oe: 40222-BC40A -40254-00QAB



05438
tornillo rueda para llave de 17 mm Eje trasero;Eje delantero
oe: 4022 221 21R -82 00 473 313

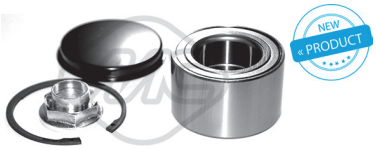

74040 Ø 45;45,3 mm
rodamiento Eje trasero
oe: 43210-00Q0K -43210-00QAB

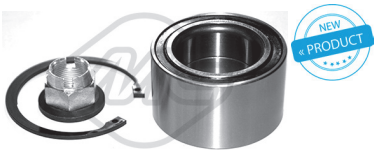

74059 Ø 49 mm
rodamiento Eje delantero
oe: 40210-00Q1F -40210-00QAC



96206 longitud: 582 mm
latiguillo de freno delante
oe: 5010422700



96207 longitud: 433 mm
latiguillo de freno intermedio Eje intermedio
oe: 77 00 309 823 -9160433



96208 longitud: 355 mm
latiguillo de freno Eje trasero
oe: 4620400QAE



96209 longitud: 270 mm
latiguillo de freno Eje trasero
oe: 5010422009

© INDUSTRIAL METALCAUCHO, S.L.U.



01135 kit **fuelle**
kit fuelle transmisión lado de engranaje

oe: 7701 470 910 -45 01 297 Ø 23-82 mm



01139 kit **fuelle**
kit fuelle transmisión con rodamiento 28mm lado de engranaje

oe: 7701473830 Ø 28



01225 kit **0000225 fuelle**
kit fuelle transmisión lado de rueda

oe: 7M0498203A -7M0 498 203 Ø 29-98 mm



01520 kit **0000520 fuelle**
kit fuelle transmisión lado de rueda

oe: 7701035317 -4403284 Ø 27-90 mm



02304 kit **fuelle**
kit rep. transm. izqda. lado de engranaje

oe: 4501255 -7701470566 Ø 28-114 mm



01107 kit **0000206 fuelle**
kit fuelle cremallera dirección

oe: 7701473334 Ø 13-50 mm



01530 kit **0000530 fuelle**
kit fuelle cremallera dirección asistida

oe: 7701470361 -7701471141 Ø 10-42 mm



04455 Ø 12 mm
polea cigüeñal

oe: 8200386451 -7700115766



04463 Ø 30,5;57 mm
polea cigüeñal

oe: 82 00 555 547 -82 00 213 058



04568 Ø 21 mm
polea cigüeñal

oe: 0515.P9 -0515.N2



04585 Ø 30 mm
polea cigüeñal

oe: 4418764 -4430728



04734 Ø 25 mm
polea cigüeñal

oe: 82 00 268 426 -8200457779



05725 Ø 30,17 mm
polea cigüeñal

oe: 8200267867



04912 Ø 17 mm
polea de alternador

oe: 8641982 -77 01 207 807



04913 Ø 48.8 mm - canales
polea de alternador

oe: 7700426849



04914 Ø 48.8 mm - 5 canales
polea de alternador

oe: 7711134312



05161 Ø 17 mm
rodillo tensor correa alternador dCi 120 - dCI 90

oe: 11927-00QAA



05261 Ø 17 mm
rodillo tensor correa alternador

oe: 11927-00Q0E -11925-00QAE



05262
tensor correa alternador (rodillo metálico) dCi 80

oe: 11750-00QAD



05484
rodillo tensor correa alternador

oe: 30852898 -77 00 102 395



04994 Ø 12 mm
polea árbol de levas

oe: 7700107401 -7700866844

NISSAN - INTERSTAR (07/2002-)

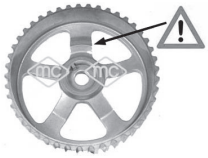

05102
polea árbol de levas

oe: 8200277233 -8200260389



05340
piñon de cigueñal dCi 80

oe: 7700100776



05474 Ø 13 mm
polea árbol de levas

oe: 7700111951

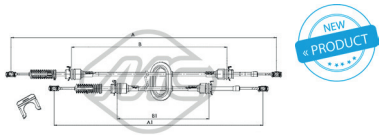

82427 longitud: 945/615+1100/795 mm
cable cambio

oe: 8200134483

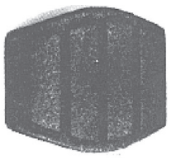

00417
cubrepedal freno y embrague

oe: 7700680836



05929
bomba de embrague (plástico) dCi 120 - dCi 80 - dCI 90

oe: 7700 314 537



02722
soporte silenciador

oe: 77 00 849 461 -77 00 836 095

© INDUSTRIAL METALCAUCHO, S.L.U.



03609
tapón botella radiador

oe:



03769
tapa de plástico bomba de agua 1.5 D

oe: 7701476282



04642 Ø 28 mm
juego juntas en tubo entrada Turbo 1.5 D

oe:



06004
silentbloc soporte caja filtro aire 1.5 D

oe: 8200068473 -8200818374



02318
tapón cárter de aceite

oe: 1112801M05



03772
varilla nivel aceite 1.4 i 16V

oe: 8200449528



06312
carter aceite

oe: 11110-4F10A -11110-4F100



04344
bieleta puntal barra estabilizadora Eje delantero

oe: 56261-4F725



90068 Ø 37 mm
buje rueda Eje delantero 1.4 i 16V - 1.5 D

oe: 8200308649 -77 00 415 122

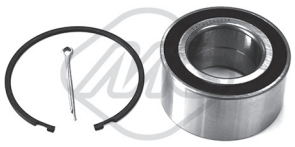

74099 Ø 40 mm
rodamiento Eje trasero 1.4 i 16V

oe: 40210-95F0A -40210-4M400



96092 longitud: 483 mm
latiguillo de freno Eje delantero

oe: 46210 5F006 -46210 5F002



01181 kit **0000181 fuelle**
kit fuelle transmisión lado de rueda

oe: 392414F427 -392414F425 Ø 21-74 mm



02378 kit **fuelle**
kit rep. transmisión lado de rueda

oe: 39241-01M29 -39241-01M25 Ø 20-67 mm



01346 kit **0000346 fuelle**
kit fuelle cremallera dirección asistida

oe: 48203-Q0301 -48204-53A00 Ø 9-45 mm



04162 Ø 155 mm - 5 canales
polea cigüeñal

oe: 82 00 392 697 -82 00 185 800



05095
bieleta selector velocidades

oe: 7700111132



05440
rodamiento guía cambio velocidades

oe: 8200039656



Para mas información y gama completa, consultar nuestro catálogo de cables.



80094 longitud: 623/396 mm
cable embrague manual

oe: 307705F200

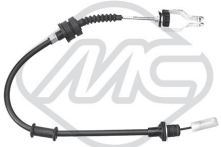

82290 longitud: 655/400 mm
cable embrague manual

oe: 307706F610 -30770-6F610



00054
soporte tubo de escape

oe: 20650-D0102



03194
tubo de agua metálico MICRA III

oe: 8200408549



03195
tubo de agua metálico MICRA III

oe: 8200552604



03563
tapón botella de expansión MICRA III

oe: 21430-AX300 -21430-AX600

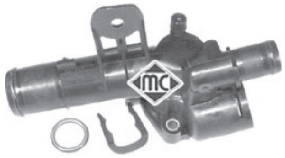

03679
caja de termostato MICRA III

oe: 8200954328 -82 00 954 328



03746
botella de expansión MICRA III

oe: 21710-AX300



03769
tapa de plástico bomba de agua 1.5 dCi NOTE

oe: 7701476282



03773
cuerpo de termostato MICRA III

oe: 8200 700 094 -8200 700 094



03775
jgo tapa y tubo rígido a mgto inferior MICRA III

oe: 7700111985 -77 00 869 863



03826
tubo admisión Turbo MICRA III

oe: 8200770844 -8200404193



06004
silentbloc soporte caja filtro aire 1.5 dCi NOTE

oe: 8200068473 -8200818374



93010
válvula EGR 1.5 dCi MICRA III

oe: 82 00 656 008 -82 00 488 774



93037
válvula EGR 1.5 dCi MICRA III

oe: 14710-BN701



93070
válvula EGR 1.5 dCi

oe: 8200561269 -8200550361



02024 Ø 14 mm
arandela carter c/goma 14mm

oe: 0164.54 -0164.54



02318
tapón cárter de aceite 1.4 16V - 1.6 160 SR

oe: 1112801M05



05139
varilla nivel aceite 1.2 16V MICRA III

oe: 8200255423 -8200255423



05156
varilla nivel aceite 1.5 dCi MICRA III

oe: 8200463669 -8200463669



05167
varilla nivel aceite 1.5 dCi MICRA III

oe: 7701060940



05168
varilla nivel aceite 1.5 dCi

oe: 8200553001



05169
varilla nivel aceite 1.4 16V MICRA III

oe: 7701067122 -7701067122



05170
varilla nivel aceite 1.4 16V MICRA III

oe: 8200141457

© INDUSTRIAL METALCAUCHO, S.L.U.

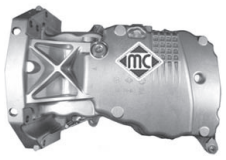

05499
cárter de aceite 1.5 dCi

oe: 8200381856 -8200381856



05749
intercambiador de calor 1.5 dCi

oe: 8200779744



05943
intercambiador de calor 1.5 dCi

oe: 7700853915 -7700114036



05386
filtro de gasoil 1.5 dCi NOTE

oe: 8200447197

SUSPENSION DELANTERA y SOPORTES DE MOTOR:

1.2 motor D4F

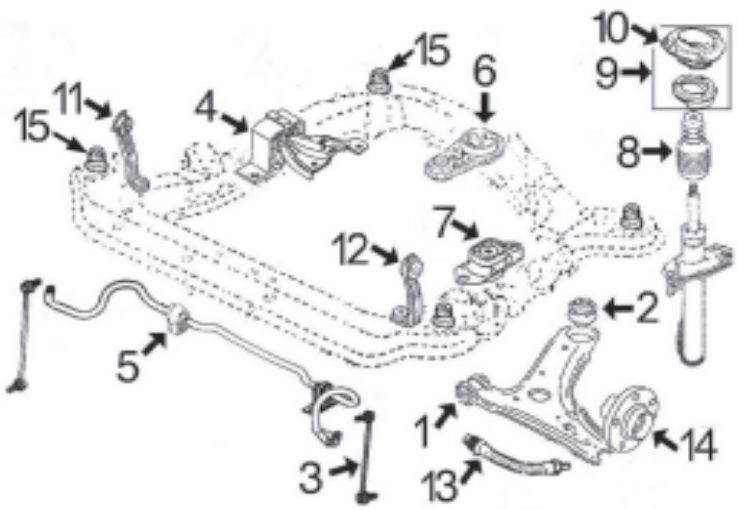

1- 5173 silentbloc anterior trapecio delantero
2- 5314 silentbloc posterior trapecio delantero
3- 4900 bieleta puntal barra estabilizadora
4- 5141 soporte motor derecho
5- 5154 goma barra estabilizadora
6- 4631 soporte motor trasero
7- 4624 soporte motor izquierdo
8- 5153 capuchón amortiguador delantero
9- 5151 kit soporte amortiguador delantero derecho con rodamiento
5152 kit soporte amortiguador delantero izquierdo con rodamiento
10- 5149 soporte amortiguador delantero derecho (sin rodamiento)
5150 soporte amortiguador delantero izquierdo (sin rodamiento)
11- 5147 soporte derecho sub-chasis
12- 5148 soporte izquierdo sub-chasis
13- 96105 latiguillo freno delantero (480 mm)
14- 90068 buje rueda delantera
15- 5710 silentbloc subchasis delantero

1.4/16v-1.6/16v motores K4M-K4J y 1.5Diesel motor K9K:

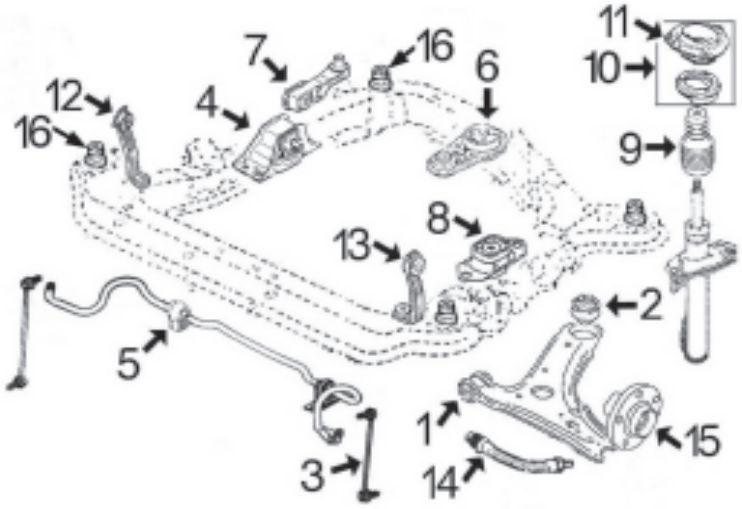

1- 5173 silentbloc anterior trapecio delantero
2- 5314 silentbloc posterior trapecio delantero
3- 4900 bieleta puntal barra estabilizadora
4- 5144 soporte motor derecho 1.4-1.6
5142 soporte motor derecho 1.5D (clave motor 760-764 y 766)
5144 soporte motor derecho 1.5D (clave motor 762-768)
5- 5154 goma barra estabilizadora
6- 4631 soporte motor trasero 1.4-1.6
4631 soporte motor trasero 1.5D (clave motor 760-762 y 768)
4629 soporte motor trasero 1.5D (clave motor 764-766)
7- 5143 bieleta antipar en soporte motor derecho, sólo 1.5D
8- 4624 soporte motor izquierdo
9- 5153 capuchón amortiguador delantero
10- 5151 kit soporte amortiguador delantero derecho con rodamiento
5152 kit soporte amortiguador delantero izquierdo con rodamiento
11- 5149 soporte amortiguador delantero derecho (sin rodamiento)
5150 soporte amortiguador delantero izquierdo (sin rodamiento)
12- 5147 soporte derecho sub-chasis
13- 5148 soporte izquierdo sub-chasis
14- 96105 latiguillo freno delantero (480 mm)
15- 90068 buje rueda delantera
16- 5710 silentbloc subchasis delantero

SUSPENSION TRASERA:

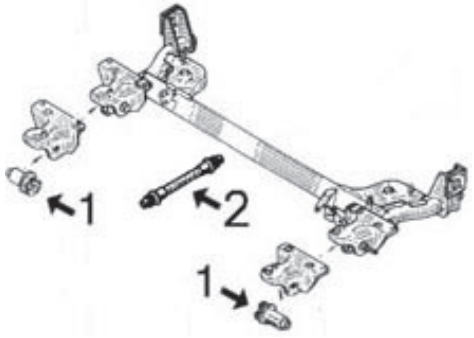

1- 5625 silentbloc puente trasero
2- 96096 latiguillo freno trasero (220 mm)

© INDUSTRIAL METALCAUCHO, S.L.U.



04624
soporte motor izquierda 1.5 dCi MICRA III
oe: 82 00 352 861 -82 00 168 073



04629
soporte motor posterior MICRA III
oe: 82 00 042 454



04631
soporte motor posterior MICRA III
oe: 82 00 042 453 -8200338385

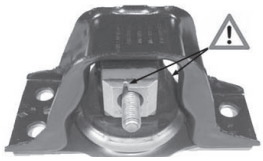

05142
soporte motor derecha MICRA III
oe: 82 00 131 305



05143
bieleta antipar en soporte arriba;Eje delantero, derecha MICRA III
oe: 11350EM00A

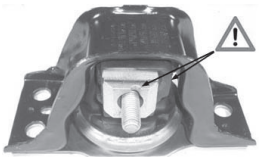

05144
soporte motor derecha MICRA III
oe: 82 00 140 431



04900
bieleta puntal barra estabilizadora eje delantero 1.4 16V - 1.6 160 SR
oe: XS4J M1C230 BA -1S71 3B438 BA



05148
soporte sub-chasis MICRA III
oe: 8200127324



05154
goma barra estabilizadora Eje delantero 1.4 16V - 1.6 160 SR MICRA III
oe: 54613AX602



05173 Ø 12 mm
silentbloc anterior trapecio delante;Eje delantero MICRA III
oe: 54560-AX600



05314 Ø 12 mm
silentbloc posterior trapecio posterior;Eje delantero MICRA III
oe:



05625 Ø 12 mm
silentbloc puente ambos lados;Eje trasero MICRA III
oe: 77 01 479 191 -82 00 038 243

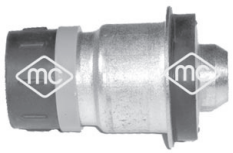

05710
silentbloc cuna posterior;Eje delantero MICRA III
oe: 82 00 742 906



05149
soporte amortiguador Eje delantero, derecha 1.4 16V - 1.6 160 SR MICRA III
oe: 54320-AX600



05150 Ø 13 mm
soporte amortiguador Eje delantero, izquierda 1.4 16V - 1.6 160 SR MICRA III
oe: 54321-AX600

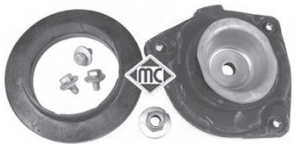

05151
kit soporte amortiguador completo con rodamiento Eje delantero 1.4 16V - 1.6
oe: 77 01 208 823

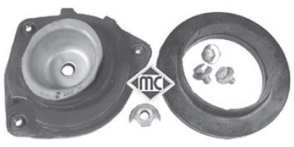

05152
kit soporte amortiguador com- pleto con rodamiento Eje delantero, izquierda 1.4
oe: 77 01 208 822



05153
capuchón amortiguador eje delantero 1.4 16V - 1.6 160 SR
oe: 8200127285 20-52 mm



05437
tornillo rueda para llave de 19mm Eje trasero;Eje delantero 1.4 16V - 1.6 160 SR
oe: 40222-BC40A -40254-00QAB



90068 Ø 37 mm
buje rueda Eje delantero MICRA III
oe: 8200308649 -77 00 415 122



74001 Ø 25 mm
rodamiento Eje trasero 1.4 16V - 1.6 160 SR
oe: 43210-AZ300 -43210-AX000

NISSAN - MICRA III K12 - NOTE (01/2003 - 06/2010)



74097 Ø 37 mm
rodamiento Eje delantero 1.4 16V - 1.6 160 SR
oe: 40210-1HA9D -40210-1HA1A



74128 Ø 25 mm
rodamiento Eje trasero 1.4 16V - 1.6 160 SR
oe: 43210-AZ300 -43210-AX000



96096 longitud: 220 mm
latiguillo de freno posterior MICRA III
oe: 82 00 249 251 -77 00 304 969



96105 longitud: 485 mm
latiguillo de freno Eje delantero MICRA III
oe: 82 00 597 210 -77 00 834 731



01142 kit **0000142 fuelle**
kit fuelle transmisión lado de engranaje 1.4 16V MICRA III
oe: 4705777 -31 60 7 518 246 Ø 19-60 mm



01355 Ø 13,5;44,5 mm
kit fuelle cremallera dirección asistida eje delantero, ambos lados MICRA III
oe: 77 01 475 840



04162 Ø 155 mm - 5 canales
polea cigüeñal
oe: 82 00 392 697 -82 00 185 800



04735 Ø 150.155 mm - 6 canales
polea cigüeñal 1.5 dCi MICRA III
oe: 12303-00QAY



05138 Ø 157 mm - 7 canales
polea cigüeñal 1.2 16V MICRA III
oe: 8200315270



05172 Ø 151 mm - 6 canales
polea cigüeñal MICRA III
oe: 8200687605



04913 Ø 48.8 mm - canales
polea de alternador 1.5 dCi MICRA III
oe: 7700426849



05145 Ø 10 mm
rodillo tensor correa alternador MICRA III
oe: 82 00 769 155 -82 00 324 532



05146
tensor correa alternador MICRA III
oe: 82 00 608 550 -82 00 608 550



05157
tensor correa alternador 1.5 dCi MICRA III
oe: 11955-BN703 -11955-BN701



05158 Ø 8 mm
rodillo tensor correa alternador MICRA III
oe: 11750-00QAF



05159
rodillo tensor correa alternador MICRA III
oe: 8201008780 -8200875156



05161 Ø 17 mm
rodillo tensor correa alternador MICRA III
oe: 11927-00QAA



05162
tensor correa alternador MICRA III
oe: 82 00 603 359 -77 00 102 872



05262
tensor correa alternador (rodillo metálico)
oe: 11750-00QAD

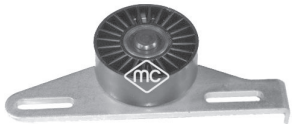

05485
tensor correa alternador MICRA III
oe:



05952 Ø 17 mm
polea de alternador MICRA III
oe: 77 01 477 689 -77 01 477 689

© INDUSTRIAL METALCAUCHO, S.L.U.



05953 Ø 17 mm
polea de alternador MICRA III

oe: 77 01 476 465



03696
juego tapas correa distribución arriba 1.5 dCi MICRA III

oe: 0320.P5 -0320.K6



05095
bieleta selector velocidades

oe: 7700111132



05440
rodamiento guía cambio velocidades MICRA III

oe: 8200039656



68012 longitud: 305 mm
limpiaparabrisas posterior 1.5 dCi NOTE

oe: 28780-1U600



02318
tapón cárter de aceite 1.2

oe: 1112801M05



06660 Ø 12,2 mm
silentbloc delante 1.2 - 1.2 DIG

oe: 54501 1HA6A (-) -54501 1HA5D (-)



06661 Ø 12,2 mm
silentbloc posterior 1.2 - 1.2 DIG

oe: 54501 1HA6A (-) -54501 1HA5D (-)

© INDUSTRIAL METALCAUCHO, S.L.U.



93074
válvula EGR 2.5 Di - 2.5 Di 4WD

oe: 14710EC00A -14710EC00B



93075
válvula EGR 2.5 dCi - 3.0 dCi

oe: 06J08-0127 -150100-0011



02318
tapón cárter de aceite 2.2 4WD

oe: 1112801M05



06398
intercambiador calor 2.5 Di - 2.5 Di 4WD

oe: 21305-5M301

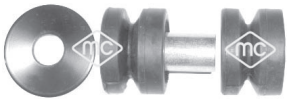

04703 Ø 22 mm
silentbloc posterior trapecio inferior
Montaje trasero
oe: 54479-50W00 -54477-T6000



04705 Ø 17 mm
silentbloc anterior trapecio inferior delant
posterior;arriba;delante;Eje delantero
oe: 54506B9500



00736
casquillo ballesta eje trasero ambos lados
2.5 D 4WD - 2.5 Di - 2.5 Di 4WD
oe: 55045-G9600 -55045G9600



74109
rodamiento Eje trasero 2.2 4WD - 2.5 D
4WD
oe: 40215-50W00 -40215-2S600



01184 kit **0000184 fuelle**
kit fuelle transmisión lado de rueda

oe: 39241-10E25 -3924110E25 Ø 23-95 mm



02468
soporte tubo de escape 2.5 D 4WD

oe: 20641-U6810



93074
válvula EGR 2.5 dCi 4x4

oe: 14710EC00A -14710EC00B



93075
válvula EGR 2.5 dCi 4x4

oe: 06J08-0127 -150100-0011



06398
intercambiador calor 2.5 dCi 4x4

oe: 21305-5M301



06858 Ø 25,4 mm
goma barra estabilizadora eje delantero, ambos lados
oe: 54613-00Q0D

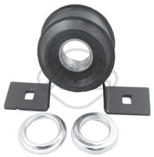

06718
soporte transmisión 2.3 dCi [RWD]

oe: 37525-2191R



06854 Ø 16 mm
soporte amortiguador eje delantero, ambos lados 2.3 dCi
oe: 54320-00Q0A



06856 Ø 16 mm
kit soporte amortiguador eje delantero, ambos lados 2.3 dCi
oe: 54320-00Q0A



06729
flector transmisión 2.3 dCi [RWD]

oe: 37000-7837R

© INDUSTRIAL METALCAUCHO, S.L.U.

NISSAN - PATHFINDER (09/1995-)



03646
caja de termostato completa con termostato de 83º
oe: 82 00 262 241 -44 04 721



93074
válvula EGR 2.5 dCi 4WD
oe: 14710EC00A -14710EC00B



93075
válvula EGR
oe: 06J08-0127 -150100-0011



02318
tapón cárter de aceite 3.3 V6 4WD
oe: 1112801M05



05666
bieleta puntal barra estabilizadora Eje delantero, derecha
oe: 54618-EA010

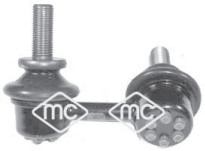

05667
bieleta puntal barra estabilizadora Eje delantero, izquierda
oe: 54668-EA010



05781
silentbloc anterior trapecio Eje delantero
oe: 545608H300



05901
silentbloc posterior trapecio posterior;Eje delantero
oe: 54570-8H300



74109
rodamiento Eje trasero 3.3 V6 4WD - 3.5 V6 4WD
oe: 40215-50W00 -40215-2S600



01184 kit **0000184 fuelle**
kit fuelle transmisión lado de rueda
oe: 39241-10E25 -3924110E25 Ø 23-95 mm



01225 kit **0000225 fuelle**
kit fuelle transmisión lado de rueda
oe: 7M0498203A -7M0 498 203 Ø 29-98 mm



05262
tensor correa alternador (rodillo metálico) 3.3 V6 4WD - 3.5 V6 4WD
oe: 11750-00QAD

NISSAN - PATROL GR (06/1997-)



08214
mgto bomba de agua bomba de agua 2.8 TD (Y60A)
oe: 2106961500



08930
mgto superior radiador 2.8 TD (Y60A)
oe: 21503G9806 -21503G9804



08931
mgto inferior radiador arriba
oe: 21503G9805 -21501G9806



09148
mgto superior radiador 2.8 TD (Y60A) - 4.2 Cat. - 4.2 D (Y60GR)
oe: 21501-G9900



09149
mgto inferior radiador 2.8 TD (Y60A) - 4.2 Cat. - 4.2 D (Y60GR)
oe: 2153G9902



08952
jgo mgtos intercambiador 2.8 TD (Y60A)
oe: 2130622J01 -2130622J00



93075
válvula EGR 2.8 TDiC
oe: 06J08-0127 -150100-0011



02052 Ø 12 mm
arandela carter 12mm
oe:



02318
tapón cárter de aceite 2.8 TD (Y60A) - 4.2 Cat. - 4.2 D (Y60GR)
oe: 1112801M05



02398
tapón cárter aceite
oe: 01641-2001M

© INDUSTRIAL METALCAUCHO, S.L.U.

SUSPENSION DELANTERA y SOPORTES DE MOTOR:

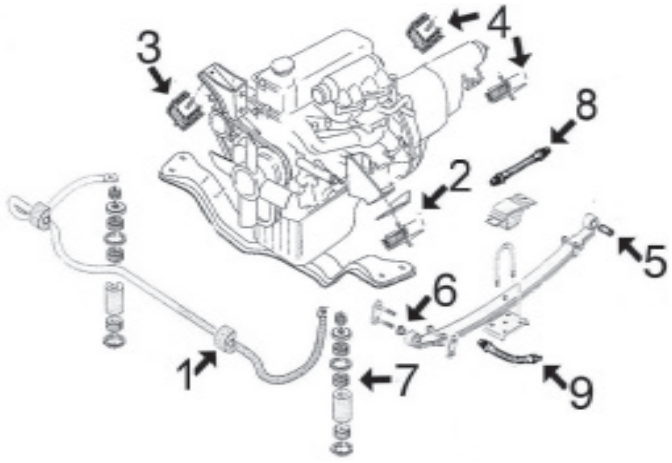

1- 4708 goma barra estabilizadora
2- 4621 soporte motor izquierdo
3- 4622 soporte motor derecho
4- 4623 soporte cambio
5- 739 silentbloc posterior ballesta delantera
6- 736 silentbloc anterior ballesta delantera (4 x ballesta)
7- n/d puntal barra estabilizadora
8- 96132 latiguillo freno delantero (eje)
9- 96133 latiguillo freno delantero (rueda)

SUSPENSION TRASERA:

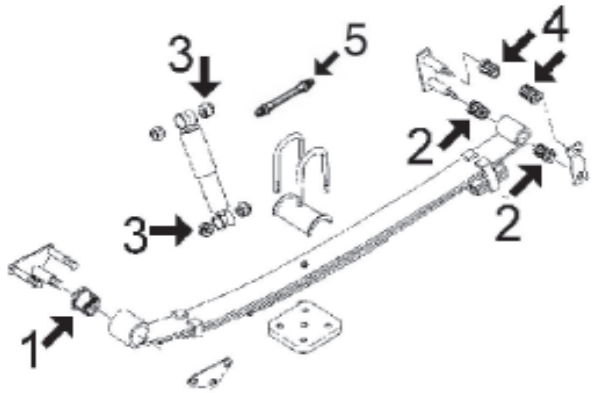

1- 739 silentbloc anterior ballesta trasera
2- 737 silentbloc posterior ballesta trasera (inferior)
3- 022 goma sujeción amortiguador
4- 738 silentbloc posterio ballesta trasera (superior)
5- n/d latiguillo freno trasero



04621
soporte motor izquierda;delante 2.8 TD (Y60A) - 4.2 Cat. - 4.2 D (Y60GR)
oe: 11220G9603

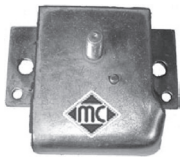

04622
soporte motor izquierda;delante 2.8 TD (Y60A) - 4.2 Cat. - 4.2 D (Y60GR)
oe: 11221G9601



04017
silentbloc articulaciones dirección Eje delantero 2.8 TD (Y60A) - 4.2 Cat. - 4.2 D
oe: 5612418000 12.7



04708 Ø 23 mm
goma barra estabilizadora eje delantero, ambos lados 2.8 TD (Y60A) - 4.2 Cat. -
oe: 54613G9600



00022
goma sujeción amortiguadores
oe: 56119V6000 -5611932201 16



00736
casquillo ballesta eje trasero ambos lados 2.8 TD (Y60A) - 4.2 Cat. - 4.2 D (Y60GR)
oe: 55045-G9600 -55045G9600



00737
casquillo inferior ballesta debajo 2.8 TD (Y60A) - 4.2 Cat. - 4.2 D (Y60GR)
oe: 55046G9601



00738 Ø 18 mm
casquillo superior ballesta Eje trasero 2.8 TD (Y60A) - 4.2 Cat. - 4.2 D (Y60GR)
oe: 55046G9600



00739 Ø 16 mm
silentbloc ballesta Eje trasero 2.8 TD (Y60A) - 4.2 Cat. - 4.2 D (Y60GR)
oe: 55045G9500

© INDUSTRIAL METALCAUCHO, S.L.U.

NISSAN - PATROL GR (06/1997-)



02463 Ø 18 mm
casquillo ballesta 2.8 TD (Y60A) - 4.2 Cat. - 4.2 D (Y60GR)
oe: 55045-G2500



74123 Ø 41,28;50 mm
rodamiento Eje delantero 2.8 TD (Y60A) - 4.2 Cat. - 4.2 D (Y60GR)
oe: 40215-G9501 -43210-C9300 -41 mm



96132 longitud: 413 mm
latiguillo de freno Eje delantero
oe: 46204C6000



96133 longitud: 340 mm
latiguillo de freno Eje delantero
oe: 46201R8200



04623
soporte cambio lado de engranaje 2.8 TD (Y60A) - 4.2 Cat. - 4.2 D (Y60GR)
oe: 11320G9801



02457
cubrepedal freno y embrague
oe: 46531Y9500

© INDUSTRIAL METALCAUCHO, S.L.U.

CANALIZACIONES DE AGUA:

1.9 Diesel motor F9Q:

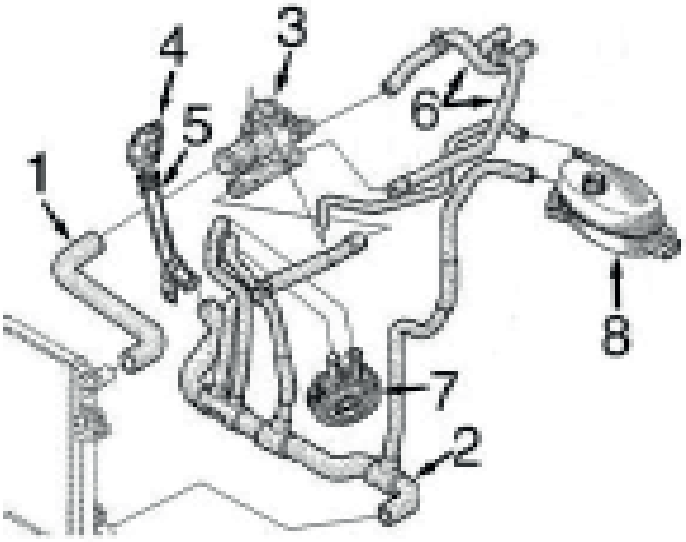

1- 9242 mgto superior radiador
2- 9253 mgto inferior radiador
3- 3645 cuerpo completo con tapa y termostato de 89º
3661 cuerpo completo con tapa y termostato de 83º
4- 3779 boquilla de plàstico
5- 3201 tubo rígido de boquilla a mgto inferior
6- 9254 jgo mgtos calefactor
7- 5943 intercambiador de calor
8- 3664 botella de expansión
3563 tapón botella de expansión

9095 mgto desvaporizador

2.0 Diesel motor M9R

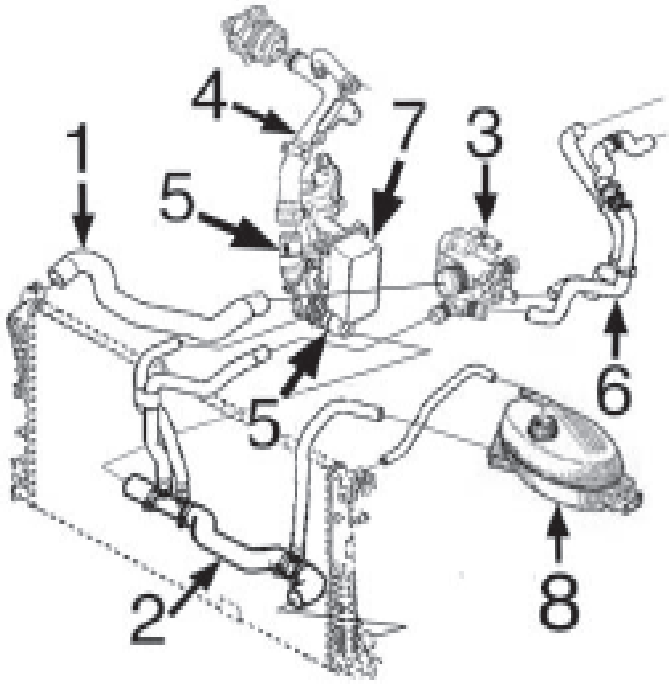

1- 9576 mgto superior radiador
2- 9577 mgto inferior radiador
3- 3859 caja de termostato completa
4- 3227 tubo de bomba de agua a filtro de aceite completo con mgtos. a válvula EGR y a caja filtro de aceite hasta -7/'07
3228 tubo de bomba de agua a filtro de aceite completo con mgtos. a válvula EGR y a caja filtro de aceite desde 7/'07-
5- 3924 tapa en caja filtro de aceite
6- n/d jgo mgtos entrada/salida calefactor
7- n/d intercambiador de calor agua/aceite
8- 3820 botella de expansión
3563 tapón botella de expansión

2.5 Diesel motor G9U

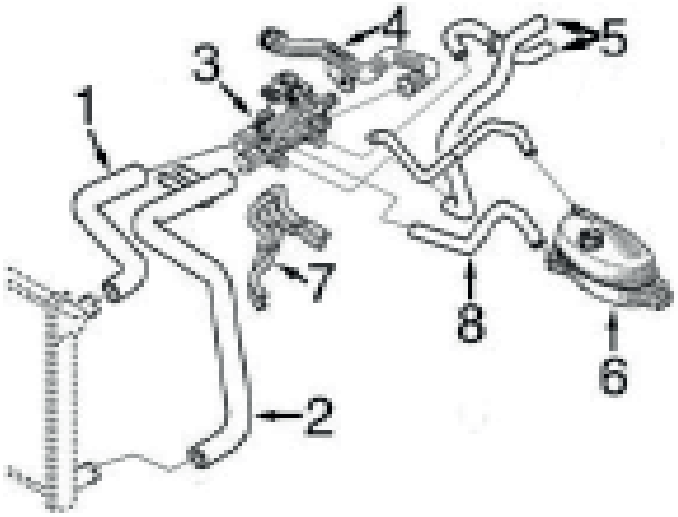

1- 9244 mgto superior radiador
2- 9245 mgto inferior radiador
3- 3646 cuerpo completo con tapa y termostato
4- 3202 tubo metálico
5- 9247 jgo mgtos de calefacción
6- 3664 botella de expansión
3563 tapón botella de expansión
7- n/d mgto doble a intercambiador
8- 9246 mgto de botella a caja de termostato



02404 Ø 44 mm
junta de termostato 2.0

oe: 7700741923



03119
tapa de termostato (plástico)

oe: 7700869797 -8200561420



03201
tubo de agua metálico dCi 100 - dCi 80

oe: 8200231092 -8200088019



03202
tubo de agua metálico dCi 140 - dCi 150

oe: 8200298073



03227
tubo metálico dCi 120 - dCi 90

oe: 8200370717 -8200717364



03228
tubo metálico dCi 120 - dCi 90

oe: 8200365275 -8200801589



03563
tapón botella de expansión

oe: 21430-AX300 -21430-AX600



03645
caja de termostato completa con termostato de 89º dCi 100 - dCi 140 - dCi 80

oe: 11060-00QAF



03646
caja de termostato completa con termostato de 83º dCi 140 - dCi 150

oe: 82 00 262 241 -44 04 721



03661
caja de termostato completa con termostato de 83º dCi 100 - dCi 80

oe: 1106100QAB



03664
botella de expansión

oe: 77 01 206 774



03779
boquilla en bloque motor + tórica dCi 100 - dCi 80

oe: 7700113645 -8200590563

© INDUSTRIAL METALCAUCHO, S.L.U.



03859
caja de termostato completa dCi 120 - dCi 90
oe: 8200907243 -8200801567



03924
boquilla entrada/salida en caja filtro de aceite
oe: 4431217 -7701476602



09242
mgto superior radiador
oe: 7700312887



09244
mgto superior radiador
oe: 8200022734



09245
mgto inferior radiador debajo dCi 140
oe: 8200336167



09246
mgto de botella a cuerpo termostato dCi 140
oe: 8200022743



09253
mgto inferior radiador debajo
oe: 8200262890



09576
mgto superior radiador
oe: 4416982 -8200413798



09577
mgto inferior radiador
oe: 4416984 -215034648R



09247
jgo mgtos calefactor dCi 140
oe: 8200022740 -8200022738



09254
jgo mgto calefactor
oe: 7700312893 -7700312891



09095
mgto desvaporizador con válvula
oe: 8200063371 -8200136128

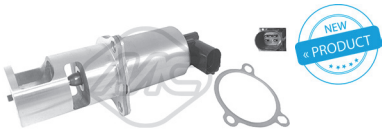

93013
válvula EGR dCi 100 - dCi 80
oe: 8200 542 997 -8200 467 001



00667
tapon cárter aceite
oe: 7703075348 -9759915980



00670
tapon cárter aceite
oe: 7903075033



02490
tapón cárter de aceite
oe: 7703075033 -652492



03617
tapón llenado aceite motor
oe: 9112028 -9108318



03714
decantador completo
oe: 7703065274 -7700874589



03717
decantador completo dCi 80
oe: 7703065274 -8200083403



03838
tapa filtro de aceite dCi 120
oe: 7701476503



03840
tapa filtro de aceite dCi 140 - dCi 150
oe: 7701048886 -1203004



03925
varilla nivel aceite

oe: 4435080 -8201009745



04641
juego tapas arboles de levas

oe: 77 00 106 271 -77 00 106 271



04724
varilla nivel aceite

oe: 8200 676 300 -8200086256



04725
varilla nivel aceite 2.0 - dCi 100 - dCi 80

oe: 8200901431 -82 00 138 515



05496
cárter de aceite 2.0 - dCi 100 - dCi 80

oe: 8200728386 -8200477252



05655
tapón cárter de aceite

oe: 77 03 075 347



05943
intercambiador de calor

oe: 7700853915 -7700114036



05393
filtro de gasoil dCi 120 - dCi 90

oe: 8200084288 -8200780950



05623
corona bomba inyección regulable

oe: 7700743389 -7700743388 16.6

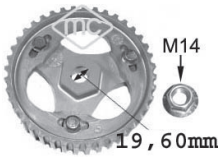

05644
corona bomba inyección regulable

oe: 19.6



05750
corona bomba inyección NO regulable

oe: 8200046741 19.6

© INDUSTRIAL METALCAUCHO, S.L.U.

SUSPENSION DELANTERA y SOPORTES de MOTOR:
motores 1.9D (F9Q), 2.0D (M9R), 2.5D (G9U) y 2.0-16v (F4R)

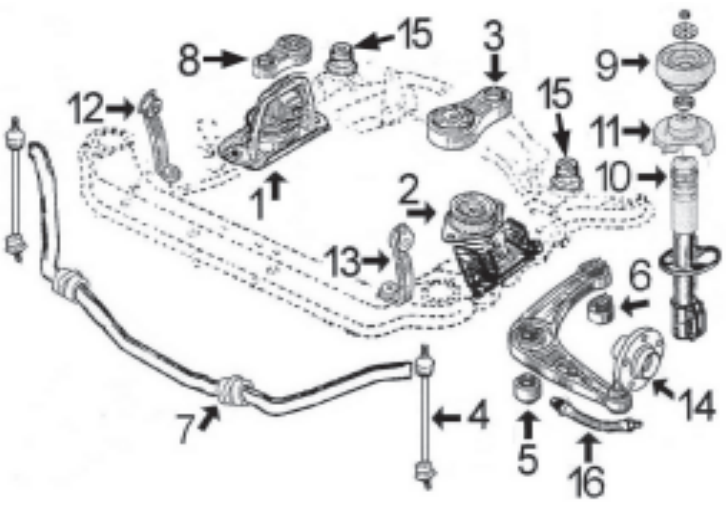

1-	4453	soporte motor derecho 1.9D, 2.0D y 2.0-16v
	4450	soporte motor derecho 2.5D
2-	4451	soporte motor izquierdo 1.9D y 2.0-16v
	4447	soporte motor izquierdo 2.0D y 2.5D
3-	4452	soporte motor trasero 1.9D y 2.0-16v
	4449	soporte motor trasero 2.0D y 2.5D
4-	4457	bieleta puntal barra estabilizadora
5-	4487	silentbloc anterior trapecio delantero
6-	4488	silentbloc posterior trapecio delantero
7-	5430	goma barra estabilizadora
8-	4448	bieleta antipar tirante soporte motor derecho todos salvo 2.0D
	5654	bieleta tirante soporte motor derecho 2.0D
9-	4456	soporte amortiguador completo con rodamiento
10-	4589	capuchón amortiguador delantero
11-	4590	cazoleta superior muelle delantero
12-	5312	soporte derecho subchasis
13-	5311	soporte izquierdo subchasis
14-	90095	buje rueda delantera
15-	5759	silentbloc subchasis
16-	96204	latiguillo freno delantero (415 mm)

SUSPENSION TRASERA

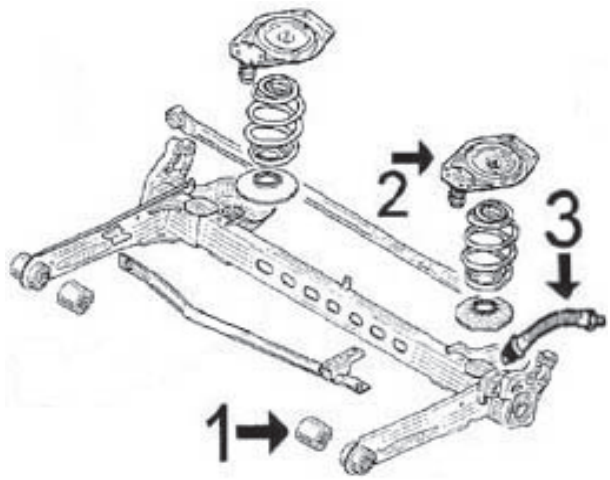

1-	4454	silentbloc puente trasero
2-	n/d	soporte amortiguador trasero
3-	96205	latiguillo freno trasero (230 mm)



04447
soporte motor izquierda;Eje delantero

oe: 8200065989



04448
tirante reacción en soporte motor arriba;-derecha

oe: 82 00 049 246 -8200003827

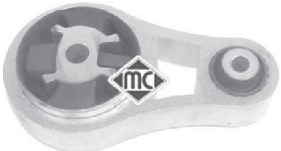

04449
soporte motor debajo;delante;Eje delantero

oe: 4411938 -4421191



04450
soporte motor derecha;delante dCi 115 - dCi 140
oe: 1124600QAD -1124600QAC



04451
soporte motor izquierda;Eje delantero
oe: 8200003824



04452
soporte motor posterior;debajo
oe: 82 00 259 836 -82 00 003 826



04453
soporte motor derecha;Eje delantero
oe: 8200003825 -8200378211



05654
soporte motor derecha
oe: 8200404271



04454 Ø 13 mm
silentbloc puente eje trasero ambos lados
oe: 55466-00QAA



04457
bieleta puntal barra estabilizadora Eje delantero
oe: 82 00 002 870 -44 08 904



04487 Ø 18 mm
silentbloc anterior trapecio delante;Eje delantero
oe: 82 00 002 868



04488 Ø 15 mm
silentbloc posterior trapecio posterior;Eje delantero
oe: 82 00 002 869



05311
soporte subchasis izquierda;delante;Eje delantero
oe: 8200626969



05312
soporte subchasis derecha;delante;Eje delantero
oe: 8200626972



05430 Ø 23 mm
goma barra estabilizadora izquierda;derecha;Eje delantero
oe: 8200629180* -4418991*



05759
silentbloc subchasis
oe: 8200626965



04456
soporte amortiguador completo con rodamiento Eje delantero
oe: 7701207491



04589
capuchón amortiguador delante
oe: 4408052 -8200010491



04590
cazoleta apoyo superior muelle Eje delantero
oe: 4408055 -8200010494

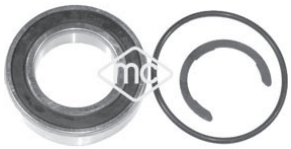

05760 Ø 35 mm
rodamiento transmisión Eje delantero, derecha
oe: 77 00 112 085 -77 00 112 085



05437
tornillo rueda para llave de 19mm Eje trasero;Eje delantero
oe: 40222-BC40A -40254-00QAB



05438
tornillo rueda para llave de 17 mm Eje trasero;Eje delantero
oe: 4022 221 21R -82 00 473 313



90095
buje rueda eje delantero, ambos lados
oe: 402027125R -8200153076



74085 Ø 45 mm
rodamiento Eje delantero
oe: 4021000Q0E -40210-00Q0E

© INDUSTRIAL METALCAUCHO, S.L.U.

NISSAN - PRIMASTAR (01/1980 - 12/2002)



74104 Ø 35 mm
rodamiento Eje trasero

oe: 43210-00Q0M -43210-00QAC



96104 longitud: 410 mm
latiguillo de freno posterior

oe: 7700840390 -7704001955



96204 longitud: 415 mm
latiguillo de freno Eje delantero

oe: 4624200QAA



96205 longitud: 230 mm
latiguillo de freno Eje trasero

oe: 4621300QAA



01135 kit **fuelle**
kit fuelle transmisión lado de engranaje

oe: 7701 470 910 -45 01 297 Ø 23-82 mm



01139 kit **fuelle**
kit fuelle transmisión con rodamiento 28mm lado de engranaje

oe: 7701473830 Ø 28



01520 kit **0000520 fuelle**
kit fuelle transmisión lado de rueda

oe: 7701035317 -4403284 Ø 27-90 mm



02304 kit **fuelle**
kit rep. transm. izqda. lado de engranaje

oe: 4501255 -7701470566 Ø 28-114 mm



04455 Ø 12 mm
polea cigüeñal

oe: 8200386451 -7700115766



04463 Ø 30,5;57 mm
polea cigüeñal

oe: 82 00 555 547 -82 00 213 058



04464 Ø 151 mm - 6 canales
polea cigüeñal

oe: 8200505824 -8200451065



04585 Ø 30 mm
polea cigüeñal

oe: 4418764 -4430728



04611 Ø 151 mm - 7 canales
polea cigüeñal

oe: 8200505833 -8200451073



04734 Ø 25 mm
polea cigüeñal

oe: 82 00 268 426 -8200457779



04736 Ø 123 mm - 6 canales
polea cigüeñal

oe: 8200386460 -7700116269



05651 Ø 38 mm
polea cigüeñal

oe: 8200767762



05725 Ø 30,17 mm
polea cigüeñal

oe: 8200267867



04913 Ø 48.8 mm - canales
polea de alternador

oe: 7700426849



04914 Ø 48.8 mm - 5 canales
polea de alternador

oe: 7711134312



05161 Ø 17 mm
rodillo tensor correa alternador dCi 140 - dCi 150

oe: 11927-00QAA



05261 Ø 17 mm
rodillo tensor correa alternador

oe: 11927-00Q0E -11925-00QAE



05262 Ø -65 mm, ancho: 30 mm
tensor correa alternador (rodillo metálico)

oe: 11750-00QAD



05484
rodillo tensor correa alternador

oe: 30852898 -77 00 102 395



06015 Ø 17 mm
polea de alternador

oe: 23100-JG71B



04994 Ø 12 mm
polea árbol de levas

oe: 7700107401 -7700866844

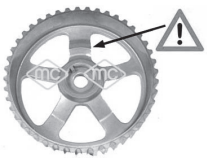

05102
polea árbol de levas

oe: 8200277233 -8200260389



05340
piñon de cigueñal dCi 100 - dCi 80

oe: 7700100776



05474 Ø 13 mm
polea árbol de levas

oe: 7700111951



06060
kit de distribución completo motor

oe: 77 01 476 597 -4431 205

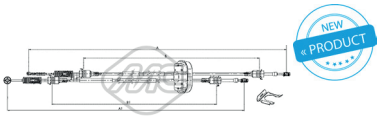

82291 longitud: 1215/930+1295/975 mm
cable cambio

oe: 93160221 -8200054761

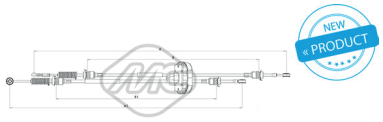

82954 longitud: 1294/972+1215/927 mm
cable cambio

oe: 93198015 -7701477671



04717
cubrepedal freno y embrague

oe: 7700416724



05926
bomba de embrague (plástico)

oe: 30610-00QAB -30610-00QAG



04474
soporte tubo de escape centro;delante dCi 100 - dCi 140 - dCi 80

oe: 4409511 -82.00.012.013



02063
bomba limpiaparabrisas

oe: 6434.98 -6434.98



02072
bomba limpiaparabrisas

oe: 82002-46091 -77004-28390



50209
sensor velocidad rueda - ABS Eje trasero dCi 80

oe: 82 00 724 127 -93860619

© INDUSTRIAL METALCAUCHO, S.L.U.



03609
tapón botella radiador PRIMERA

oe:



03645
caja de termostato completa con termostato de 89º 1.9 dCi PRIMERA P12

oe: 11060-00QAF



03859
caja de termostato completa PRIMERA

oe: 8200907243 -8200801567



03901
tapa con termostato 1.4 ALMERA I,ALMERA II,PRIMERA

oe: 11 53 1 739 755 -11 53 1 247 125



05119
mgto inferior radiador debajo 2.0 D BLUEBIRD

oe: SE021117207A



02024 Ø 14 mm
arandela carter c/goma 14mm 1.5 dCi ALMERA II

oe: 0164.54 -0164.54



02052 Ø 12 mm
arandela carter 12mm PRIMERA

oe:



02053 Ø 14 mm
arandela carter 15 mm PRIMERA

oe:



02318
tapón cárter de aceite

oe: 1112801M05



05379
intercambiador de calor + junta PRIMERA

oe: 7701051538 -8200068115



05749
intercambiador de calor 1.5 dCi ALMERA II,PRIMERA

oe: 8200779744



05943
intercambiador de calor 1.5 dCi ALMERA II

oe: 7700853915 -7700114036



06398
intercambiador calor 2.2 dCi - 2.2 Di ALMERA II,ALMERA TINO,PRIMERA P12

oe: 21305-5M301



05393
filtro de gasoil 1.9 dCi PRIMERA P12

oe: 8200084288 -8200780950



04630
bieleta tirante reacción en soporte arriba;-derecha 1.9 dCi PRIMERA P12

oe: 82 00 103 263



02830
silentbloc anterior trapecio PRIMERA

oe:



02831
silentbloc post. trapecio delant. PRIMERA

oe:



04344
bieleta puntal barra estabilizadora Eje delantero PRIMERA P12

oe: 56261-4F725



06654
silentbloc posterior;Eje delantero, izquierda PRIMERA

oe: 54500 2F500* -Part of



06655
silentbloc posterior;Eje delantero, derecha PRIMERA

oe: 54501 86J00* -54501 2F500*



06656
silentbloc Eje delantero PRIMERA P12

oe: 54501-AV60C -54501-AV606

NISSAN - PRIMERA - ALMERA - BLUEBIRD (01/1980 - 12/2002)

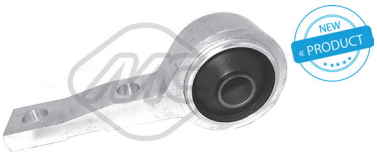

06657
silentbloc Eje delantero PRIMERA P12

oe: 54500-AV60A -54500-AV606

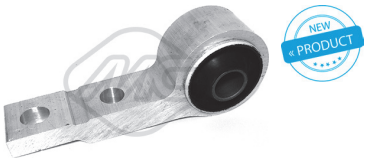

06658
silentbloc Eje delantero ALMERA TINO

oe: 54501-BU000 -54501-5U300



74036 Ø 42 mm
rodamiento Eje trasero PRIMERA

oe: 40210-90J00 -40210-32R06



74058 Ø 38;39 mm
rodamiento Eje trasero ALMERA I

oe: 40210-50Y05 -40210-50Y00



74094 Ø 43 mm
rodamiento Eje trasero ALMERA TINO,PRIMERA P12

oe: 40210-2Y000

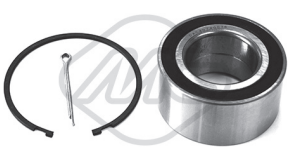

74099 Ø 40 mm
rodamiento Eje trasero ALMERA II

oe: 40210-95F0A -40210-4M400



01181 kit **0000181 fuelle**
kit fuelle transmisión lado de rueda PRIMERA

oe: 392414F427 -392414F425 Ø 21-74 mm



01184 kit **0000184 fuelle**
kit fuelle transmisión lado de rueda 1.6 - 1.8 i 16V (RLT72) - 1.8 Turbo BLUEBIRD

oe: 39241-10E25 -3924110E25 Ø 23-95 mm



01216 kit **fuelle**
kit fuelle transmisión lado de rueda 1.8 ALMERA TINO

oe: 4950626S00 Ø 23-80 mm



01284 kit **0000284 fuelle**
kit fuelle transmisión lado de rueda 2.0 16V - 2.0 16V 4x4 - 2.0 GT PRIMERA

oe: 44333-SM1-A02 -44333-SM1-A01 Ø 23-80 mm



01532E kit **fuelle**
kit (cono) lado de rueda 1.8 ALMERA TINO

oe: Ø 19-69 mm



01818 kit **fuelle**
kit fuelle transmisión lado de rueda 2.0 16V - 2.0 16V 4x4 - 2.0 D PRIMERA

oe: 3924171J25 Ø 22-88 mm



00216 kit **fuelle**
fuelle transmisión lado de rueda 1.8 ALMERA TINO

oe: 4950626S00 Ø 23-80 mm



01348 kit **0000348 fuelle**
kit fuelle cremallera dirección 1.6 - 2.0 16V PRIMERA

oe: 48203-Q9025 Ø 12-47 mm



04735 Ø 150.155 mm - 6 canales
polea cigüeñal 1.5 dCi ALMERA II

oe: 12303-00QAY



05651 Ø 38 mm
polea cigüeñal PRIMERA

oe: 8200767762



04913 Ø 48.8 mm - canales
polea de alternador 1.5 dCi ALMERA II

oe: 7700426849



05157
tensor correa alternador 1.5 dCi ALMERA II

oe: 11955-BN703 -11955-BN701



05262
tensor correa alternador (rodillo metálico) 1.9 dCi PRIMERA P12

oe: 11750-00QAD



06060
kit de distribución completo motor PRIMERA

oe: 77 01 476 597 -4431 205



Para mas información y gama completa, consultar nuestro catálogo de cables.

© INDUSTRIAL METALCAUCHO, S.L.U.

NISSAN - PRIMERA - ALMERA - BLUEBIRD (01/1980 - 12/2002)



80277 longitud: 695/467 mm
cable embrague manual 2.0 16V - 2.0 16V 4x4 - 2.0 D PRIMERA
oe: 3077097J10



80349 longitud: 725/503 mm
cable embrague manual 1.4 - 1.4 GX,LX - 1.6 ALMERA I
oe: 307702M117 -307702M115



82283 longitud: 735/521 mm
cable embrague manual 1.6 PRIMERA
oe: 3077099J11 -30770-99J11



82284 longitud: 717/490 mm
cable embrague manual 2.0 16V - 2.0 GT - 2.0 i PRIMERA
oe: 3077094J11 -3077094J10



82289 longitud: 722/480 mm
cable embrague manual 1.6 16V PRIMERA
oe: 307702F221 -307702F215



00054
soporte tubo de escape 1.6 - 2.0 (T12) - 2.0 D (SLT72, T12) BLUEBIRD,PRIMERA
oe: 20650-D0102



00095
soporte tubo de escape 1.4 - 1.6 ALMERA I,PRIMERA
oe: 20650-69A00 -20650-51E00



02726
soporte tubo de escape PRIMERA,PRIMERA P12
oe: 2865821000

NISSAN - QASHQAI (02/2007-)



03195
tubo de agua metálico

oe: 8200552604



03227
tubo metálico 2.0 dCi - 2.0 dCi Trazione integrale

oe: 8200370717 -8200717364



03228
tubo metálico 2.0 dCi - 2.0 dCi Trazione integrale

oe: 8200365275 -8200801589



03563
tapón botella de expansión

oe: 21430-AX300 -21430-AX600



03663
tubo de agua

oe: 8200134513 -77 00 101 229

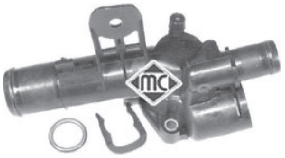

03679
caja de termostato

oe: 8200954328 -82 00 954 328



03769
tapa de plástico bomba de agua 1.5 dCi

oe: 7701476282

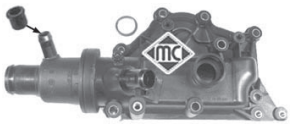

03773
cuerpo de termostato

oe: 8200 700 094 -8200 700 094



03859
caja de termostato completa

oe: 8200907243 -8200801567



03924
boquilla entrada/salida en caja filtro de aceite

oe: 4431217 -7701476602



09156
mgto de cuerpo termostato a tapa

oe: 7701061051 -7701061051



03937
tubo turbo

oe:



93070
válvula EGR 1.5 dCi

oe: 8200561269 -8200550361



93082
válvula EGR 2.0 dCi - 2.0 dCi Trazione integrale

oe: 14956 00Q1J -14710 00Q0Y



00670
tapon cárter aceite

oe: 7903075033



02024 Ø 14 mm
arandela carter c/goma 14mm 1.5 dCi

oe: 0164.54 -0164.54



02318
tapón cárter de aceite 1.6

oe: 1112801M05



03617
tapón llenado aceite motor

oe: 9112028 -9108318



03619
tapón llenado aceite motor

oe: 8200062947 -77 00 111 741



03838
tapa filtro de aceite 2.0 dCi - 2.0 dCi Trazione integrale

oe: 7701476503



03925
varilla nivel aceite

oe: 4435080 -8201009745

© INDUSTRIAL METALCAUCHO, S.L.U.



04641
juego tapas arboles de levas

oe: 77 00 106 271 -77 00 106 271



05655
tapón cárter de aceite

oe: 77 03 075 347



05749
intercambiador de calor 1.5 dCi

oe: 8200779744



05943
intercambiador de calor 1.5 dCi

oe: 7700853915 -7700114036



06313
carter aceite 2.0 - 2.0 Trazione integrale

oe: 31390-1XF01



05381
corona bomba de inyección

oe: 8200183669 -8200183669

SUSPENSION DELANTERA y SOPORTES de MOTOR:

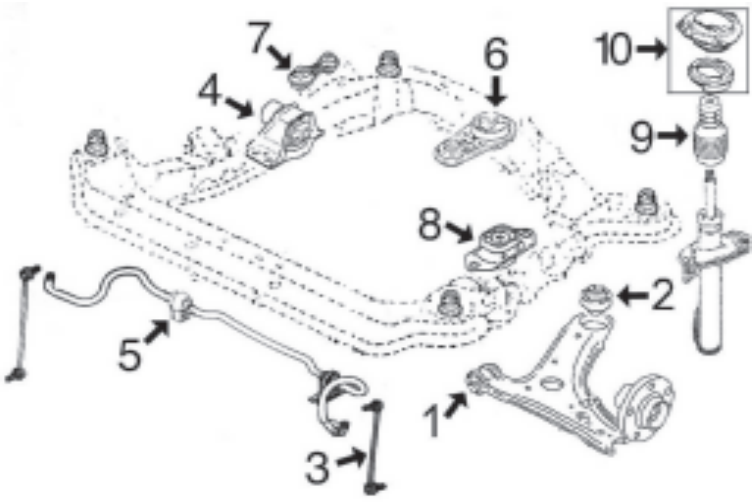

1-	6131	silentbloc anterior trapecio delantero
2-	6134	silentbloc posterior trapecio delantero
3-	6141	bieleta derecha barra estabilizadora
	6142	bieleta izquierda barra estabilizadora
4-	4636	soporte motor derecho 1.6/16v
	6135	soporte motor derecho 1.5Dci
	6136	soporte motor derecho 2.0Dci
	n/d	soporte motor derecho 2.0 gasolina
5-	6139	goma barra estabilizadora
6-	6145	soporte motor trasero 1.6/16v
	6137	soporte motor trasero 1.5Dci
	6138	soporte motor trasero 2.0Dci
	6145	soporte motor trasero 2.0 gasolina
7-	4627	bieleta tirante de reacción derecho 1.5Dci-1.6/16v
	n/d	bieleta tirante de reacción derecho 2.0Dci
8-	4625	soporte motor izquierdo 1.5Dci-1.6/16v
	n/d	soporte motor izquierdo 2.0Dci-2.0 gasolina
9-	n/d	capuchón amortiguador delantero
10-	n/d	soporte amortiguador completo con rodamiento



04625
soporte motor izquierda

oe: 82 00 297 939 -82 00 395 661

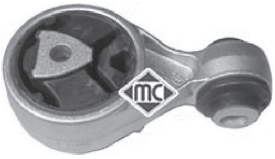

04627
bieleta tirante reacción en soporte arriba;-derecha

oe: 82 00 355 673



04636
soporte motor derecha

oe: 82 00 014 931



06135
soporte motor Delante, derecha 1.5 dCi

oe: 11210-JD500



06136
soporte motor Delante, derecha 2.0 dCi - 2.0 dCi Trazione integrale

oe: 11210-JD700

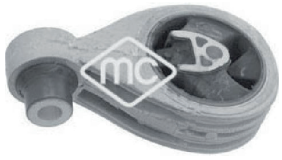

06137
soporte motor Atrás izquierda 1.5 dCi

oe: 11360-JD500

NISSAN - QASHQAI (02/2007-)



06138
soporte motor 2.0 dCi

oe: 11360-JD701



06145
soporte motor 1.6 - 2.0

oe: 11360-JY20B -11360-JD000



06131
silentbloc anterior trapecio delante;Eje delantero

oe: 545055212R -54500JG000



06134
silentbloc posterior trapecio Eje trasero

oe: 545055212R -54501JG000

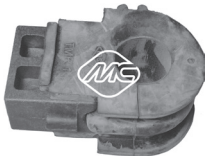

06139 Ø 21 mm
goma barra estabilizadora 21mm eje delantero, ambos lados 2.0 dCi - 2.0 dCi

oe: 54613-JD04A



06140 Ø 17 mm
goma barra estabilizadora 17mm eje delantero, ambos lados

oe: 54613-JD17A



06141
bieleta barra estabilizadora Eje delantero, derecha

oe: 54618-JD00A



06142
bieleta barra estabilizad. Eje delantero, izquierda

oe: 54668-JD00A



06143 Ø 12,2 mm
bieleta barra estabilizad. Eje trasero, derecha

oe: 55618-JD00A



06144 Ø 12,2 mm
bieleta barra estabilizad. Eje trasero izquierda

oe: 55619-JD00A



06662
silentbloc Eje delantero

oe: 545014EA0A



06663
silentbloc Eje delantero

oe: 545014EA0A



05784
silentbloc soporte cubierta motor

oe: 77 01 056 972



90223
buje de rueda Eje delantero

oe: 40202-JG01A -40202-JG01B



01254 kit **0000254 fuelle**
kit fuelle transmisión lado de rueda

oe: 71745014 Ø 27-82 mm



01275 kit **0000275 fuelle**
kit fuelle transmisión lado de engranaje

oe: 3924120625 Ø 16-62 mm



01276 kit **fuelle**
kit fuelle transmisión lado de engranaje

oe: C974174010 Ø 28-80 mm



01277 kit **fuelle**
kit fuelle transmisión lado de engranaje;E-je delantero

oe: C97DAJA00A Ø



01278 kit **0000278 fuelle**
kit fuelle transmisión lado de rueda

oe: C9241JA11A Ø 28-94 mm



01279 kit **0000279 fuelle**
kit fuelle transmisión lado de rueda

oe: C9241JD0JB Ø 26-78 mm



01290 kit **fuelle**
kit fuelle transmisión lado de engranaje

oe: C9741JD52B Ø 25-76 mm

© INDUSTRIAL METALCAUCHO, S.L.U.



01121 kit **0000121 fuelle**
kit fuelle cremallera dirección

oe: 48203-JD 01A Ø 14-50 mm



04611 Ø 151 mm - 7 canales
polea cigüeñal

oe: 8200505833 -8200451073



04735 Ø 150.155 mm - 6 canales
polea cigüeñal

oe: 12303-00QAY



05651 Ø 38 mm
polea cigüeñal

oe: 8200767762



05262
tensor correa alternador (rodillo metálico) 1.5 dCi

oe: 11750-00QAD



05952 Ø 17 mm
polea de alternador

oe: 77 01 477 689 -77 01 477 689



06015 Ø 17 mm
polea de alternador 2.0 dCi - 2.0 dCi Trazione integrale

oe: 23100-JG71B



05543
piñon de cigueñal

oe: 8200371496



05645 Ø 11 mm
corona árbol de levas

oe: 77 01 476 570 -77 01 478 037



06060
kit de distribución completo motor

oe: 77 01 476 597 -4431 205



02072
bomba limpiaparabrisas

oe: 82002-46091 -77004-28390

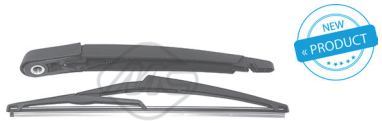

68011 longitud: 305 mm
limpiaparabrisas posterior

oe: 28781-JD00A



03901
tapa con termostato 1.4 i - 1.6 i 16V 4WD SUNNY III
oe: 11 53 1 739 755 -11 53 1 247 125



05119
mgto inferior radiador debajo 1.7 D SUNNY II
oe: SE021117207A



02318
tapón cárter de aceite 1.3 - 1.5
oe: 1112801M05



74058 Ø 38;39 mm
rodamiento Eje trasero SUNNY III
oe: 40210-50Y05 -40210-50Y00



96127 longitud: 462 mm
latiguillo de freno Eje delantero, derecha 1.4 i - 1.6 i - 1.6 i 16V SUNNY III
oe: 4621050Y07



96129 longitud: 462 mm
latiguillo de freno Eje delantero, izquierda 1.6 i 16V - 2.0 D SUNNY III
oe: 4621050Y12



01960 kit **0000960 fuelle**
kit fuelle transmisión lado de rueda 1.6 GTI 16V - 1.6 i 12V SUNNY II
oe: 3924117R85 Ø 25-85 mm



01346 kit **0000346 fuelle**
kit fuelle cremallera dirección asistida 1.5 - 1.7 D SUNNY I,SUNNY II
oe: 48203-Q0301 -48204-53A00 Ø 9-45 mm



Para mas información y gama completa, consultar nuestro catálogo de cables.



80349 longitud: 725/503 mm
cable embrague manual 1.4 i - 1.6 i - 1.6 i 16V SUNNY III
oe: 307702M117 -307702M115



82284 longitud: 717/490 mm
cable embrague manual 1.4 i SUNNY III
oe: 3077094J11 -3077094J10



00054
soporte tubo de escape 1.3 - 1.5 - 1.7 D
oe: 20650-D0102



00095
soporte tubo de escape 1.6 SUNNY II,-SUNNY III
oe: 20650-69A00 -20650-51E00



02726
soporte tubo de escape 2.0 D SUNNY III
oe: 2865821000

© INDUSTRIAL METALCAUCHO, S.L.U.

NISSAN - TERRANO I/II (07/1986-)



03609
tapón botella radiador TERRANO II

oe:



08953
mgto superior radiador 2.7 TD 4WD - 2.7 TDi 4WD TERRANO II

oe: 215010F111



08954
mgto inferior radiador 2.7 TD 4WD - 2.7 TDi 4WD TERRANO II

oe: 215030F112 -215030F111



02052 Ø 12 mm
arandela carter 12mm TERRANO II

oe:



02318
tapón cárter de aceite 2.4 i 4WD - 3.0 i 4WD

oe: 1112801M05

SUSPENSION DELANTERA y SOPORTES DE MOTOR:

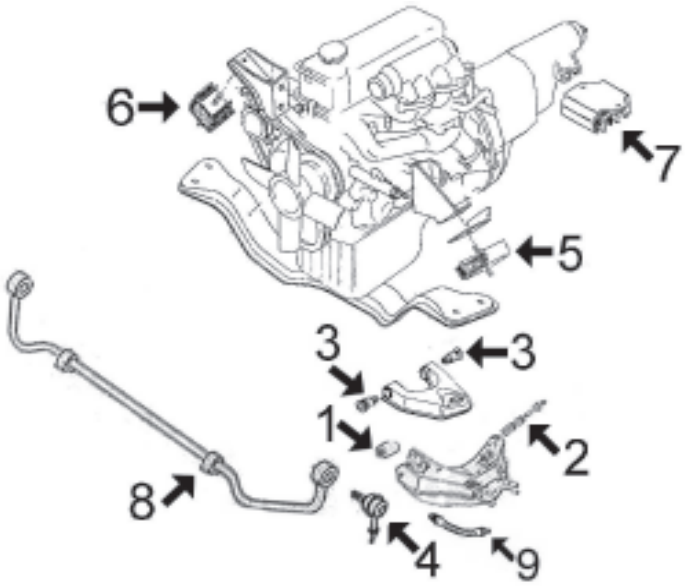

1- 4704 silentbloc anterior trapecio inferior delantero
2- 4703 silentbloc posterior trapecio inferior delantero
3- 4705 silentbloc trapecio superior delantero
4- 4237 bieleta puntal barra estabilizadora delantera
5- 4701 soporte motor izquierdo 2.4 gasolina
4700 soporte motor izquierdo 2.7 D y TD
6- 4701 soporte motor derecho 2.4 gasolina
4699 soporte motor derecho 2.7 D y TD
7- 4702 soporte cambio 2.4 gasolina y 2.7 D-TD
8- 4726 goma barra estabilizadora
9- 96127 latiguillo freno delantero derecho (343 mm)
96129 latiguillo freno delantero izquierdo (345 mm)

SUSPENSION TRASERA:

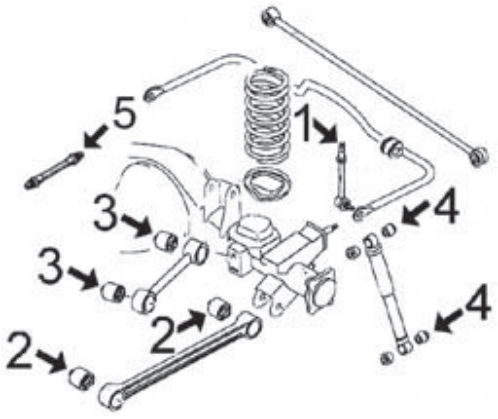

1- 4706 bieleta puntal barra estabilizadora trasera
2- 4707 silentbloc tirante de reacción exterior
3- 4707 silentbloc tirante de reacción interior
4- 0022 goma sujeción amortiguador
5- 96130 latiguillo freno trasero (462 mm)



04699
soporte motor derecha;Eje delantero 2.7 TDi 4WD TERRANO II
oe: 112100F002



04700
soporte motor izquierda 2.7 TD 4WD TERRANO II
oe: 112200F001



04701
soporte motor ambos lados;Eje delantero TERRANO II
oe: 112100F003

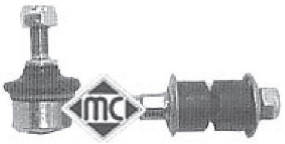

04237
bieleta puntal barra estabilizadora eje delantero, ambos lados 2.4 i 4WD - 2.7 TD
oe: 54618-0F000

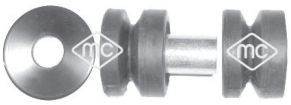

04703 Ø 22 mm
silentbloc posterior trapecio inferior Montaje trasero 2.4 i 4WD - 2.7 TD 4WD - 3.0
oe: 54479-50W00 -54477-T6000



04704 Ø 18 mm
silentbloc anterior trapecio inferior posterior;debajo;delante;Eje delantero
oe: 545600F001



04705 Ø 17 mm
silentbloc anterior trapecio inferior delant posterior;arriba;delante;Eje delantero 2.4 i
oe: 54506B9500



04706
bieleta puntal barra estabilizadora ambos lados;Eje trasero 2.7 TD 4WD - 3.0 i 4WD
oe: 562600F001



04707 Ø 14 mm
silentbloc tirantes de reacción s exterior;Eje trasero TERRANO II
oe: 550460F000 -550450F000



04726
goma barra estabilizadora Eje delantero TERRANO II
oe: 54613-9C105



00022
goma sujeción amortiguadores TERRANO II
oe: 56119V6000 -5611932201 16



74109
rodamiento Eje trasero 2.4 i 4WD - 2.7 TD 4WD - 3.0 i 4WD
oe: 40215-50W00 -40215-2S600



96127 longitud: 462 mm
latiguillo de freno Eje delantero, derecha TERRANO II
oe: 4621050Y07



96129 longitud: 462 mm
latiguillo de freno Eje delantero, izquierda TERRANO II
oe: 4621050Y12



96130 longitud: 462 mm
latiguillo de freno Eje trasero 2.4 i 12V 4WD - 2.7 TD 4WD TERRANO II
oe: 462110F015



01184 kit **0000184 fuelle**
kit fuelle transmisión lado de rueda 2.4 i 4WD - 2.7 TD 4WD - 3.0 i 4WD TERRA-
oe: 39241-10E25 -3924110E25 Ø 23-95 mm



04702
soporte cambio posterior;Eje delantero TERRANO II
oe: 113200F001



02468
soporte tubo de escape 2.4 i 4WD - 2.7 TD 4WD - 3.0 i 4WD
oe: 20641-U6810



02457
cubrepedal freno y embrague TERRANO II
oe: 46531Y9500

© INDUSTRIAL METALCAUCHO, S.L.U.

CANALIZACIONES DE AGUA:

VANETTE (HASTA '93) y TRADE, 2.0 Diesel:

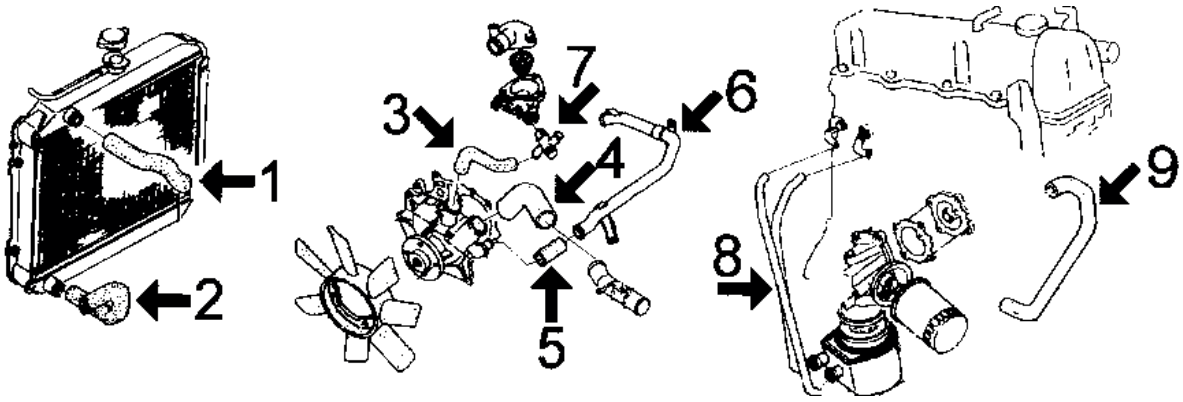

1- 8209 mgto superior radiador Vanette 2.0 D
8221 mgto superior radiador Trade 2.0 D
2- 8212 mgto inferior radiador Vanette 2.0 D
8218 mgto inferior radiador Trade 2.0 D
3- 8210 mgto de bomba de agua a racor en termostato
4- 8211 mgto de bomba de agua a racor entrada
5- 119 mgto de tubo metálico a bomba de agua: Cortar de rollo MC-119 Ø 16 x 22, longitud 98 mm
6- n/d tubo de agua metálico
7- n/d racor 2 vias roscado en termostato
8- 8219 juego manguitos intercambiador filtro de aceite
9- 8220 mgto desvaporizador (sintético)

TRADE 2.8 Diesel:

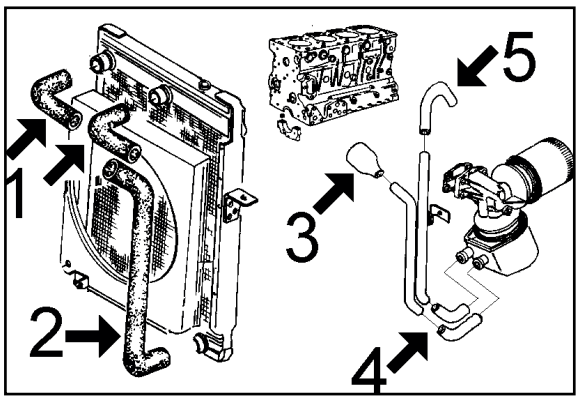

1- *8216* mgto superior radiador desde '12/87
2- 8217 mgto inferior radiador
3- 8213 mgto de tubo metálico a bloque motor
4- 8222 juego manguitos intercambiador filtro de aceite
5- n/d mgto de tubo metálico a bloque



07534
mgto superior radiador arriba 2.3 D URVAN
oe: 90128695 -1336320



08209
mgto superior radiador 2.0 D VANETTE
oe:



08210
mgto bomba agua a racor en termostato TRADE,VANETTE
oe: 14055G5500



08211
mgto de bomba de agua a racor TRADE,VANETTE
oe: 14056G5501



08212
mgto inferior radiador 2.0 D VANETTE
oe: 21503Y9603

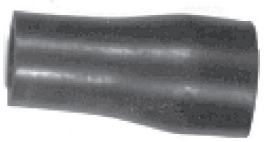

08213
mgto de tubo metálico a bloque TRADE
oe: 797000251

© INDUSTRIAL METALCAUCHO, S.L.U.

NISSAN - TRADE - VANETTE SERENA - URVAN (07/1992 - 09/2001)



08217
mgto inferior radiador TRADE

oe: 121053030



08218
mgto inferior radiador TRADE

oe: 121052131



08221
mgto superior radiador arriba TRADE

oe: 121052140



08219
jgo mgtos interc. TRADE,VANETTE

oe: 21307D9705 -21308D9702



02318
tapón cárter de aceite 1.6 16V - 2.0 16V SERENA

oe: 1112801M05



02398
tapón cárter aceite SERENA,VANETTE

oe: 01641-2001M

SUSPENSION DELANTERA, TRASERA y SOPORTES DE MOTOR VANETTE

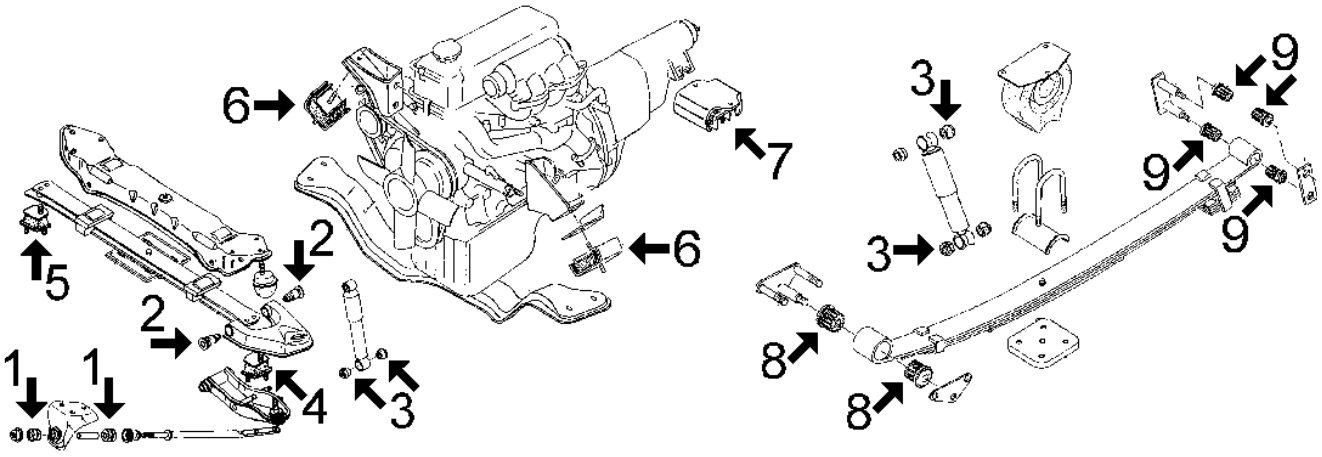

1- *2466* silentbloc tirante brazo delantero
2- *2465* silentbloc trapecio de suspensión
3- 0022 goma fijación amortiguadores
4- n/d soporte izquierdo ballesta delantera (hasta '93)
5- n/d soporte derecho ballesta delantera (hasta '93)
6- 2460 soporte de motor (derecho e izquierdo hasta '93)
2922 soporte motor izquierdo desde '93
2923 soporte motor derecho desde '93
7- 2467 soporte trasero de motor hasta '93
2921 silentbloc soporte motor trasero desde '93
8- 2463 casquillo anterior ballesta trasera
9- 2464 casquillo posterior ballesta trasera

© INDUSTRIAL METALCAUCHO, S.L.U.

SUSPENSION DELANTERA y SOPORTES DE MOTOR, TRADE 2.0 y 2.8:

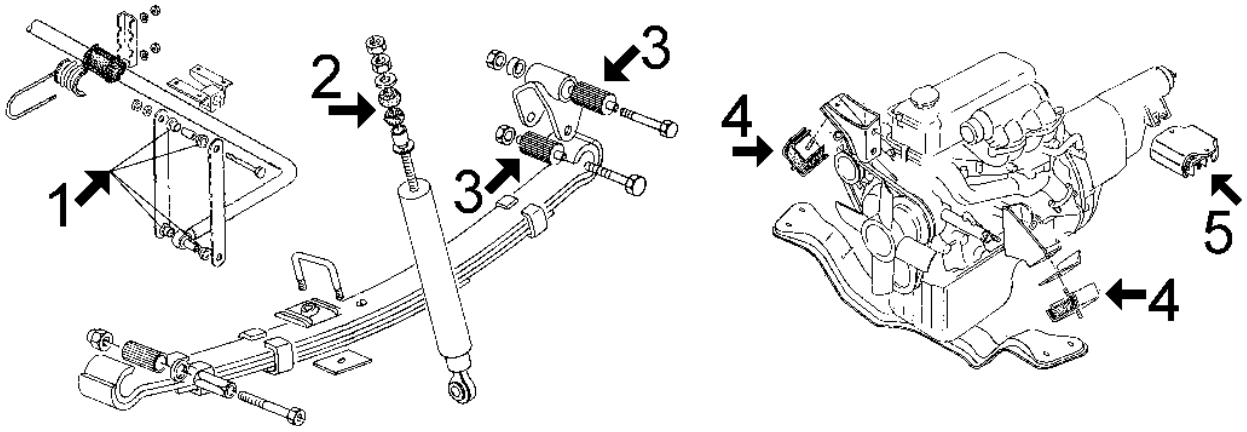

1- 2456 casquillo soporte barra de torsión delantera
2- 549 goma superior amortiguador
3- n/d silentbloc de ballesta
4- 2460 soporte de motor dcho. e izqdo. TRADE 2.0
404 soporte de motor dcho. e izqdo. TRADE 2.8
5- *2467* soporte trasero de motor TRADE 2.0

SUSPENSION TRASERA, TRADE 2.0 y 2.8:

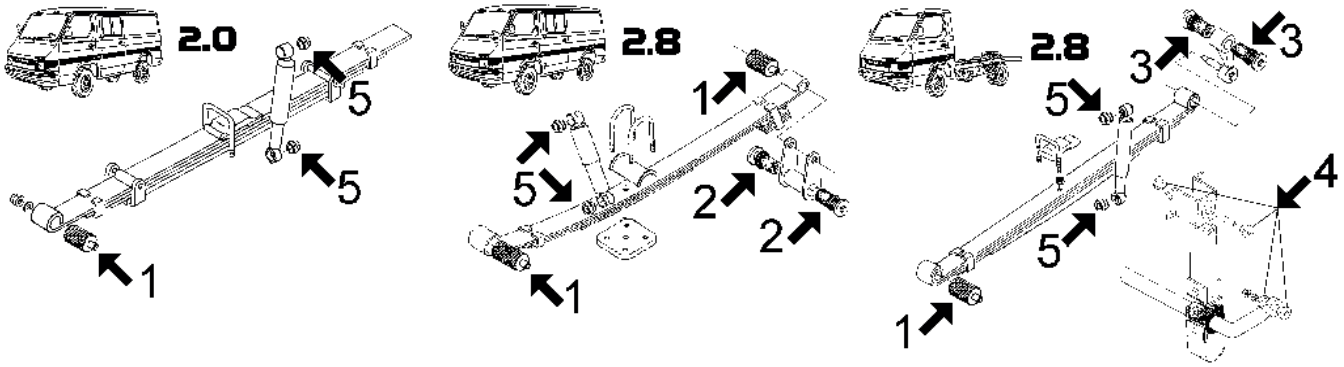

1- n/d silentbloc de ballesta
2- *2455* casquillo de goma ballesta
3- 2454 casquillo de goma ballesta
4- 2456 casquillo soporte barra de torsión trasera
5- *2671* casquillo de goma amortiguadores posteriores



00404
soporte motor 3.0 D TRADE

oe: 036003910



02460
soporte motor ambos lados;delante 2.0 D TRADE,VANETTE
oe: 11221Y9601



02921
silentbloc soporte cambio SERENA

oe: 113219C000



02922
soporte motor SERENA,TRADE

oe: 112209C002



02923
soporte motor SERENA,TRADE

oe: 112109C001



00022
goma sujeción amortiguadores VANETTE
oe: 56119V6000 -5611932201

© INDUSTRIAL METALCAUCHO, S.L.U.

NISSAN - TRADE - VANETTE SERENA - URVAN (07/1992 - 09/2001)



02463 Ø 18 mm
casquillo ballesta VANETTE

oe: 55045-G2500



02464
casquillo ballesta posterior;Eje trasero 1.5 - 2.0 D VANETTE

oe: 55046G8300



74036 Ø 42 mm
rodamiento Eje trasero 2.0 D VANETTE

oe: 40210-90J00 -40210-32R06



96133 longitud: 340 mm
latiguillo de freno Eje delantero 2.0 - 2.2 D - 2.3 D URVAN

oe: 46201R8200

96153 longitud: 550 mm
latiguillo de freno Eje delantero 3.0 D TRADE

oe:



96182 longitud: 533 mm
latiguillo de freno Eje delantero 1.6 16V - 2.0 16V - 2.0 D SERENA

oe: 46210 9C501



02456
casquillo soporte barra de torsión TRADE

oe: SS1080103A



00054
soporte tubo de escape 1.6 16V - 2.0 16V SERENA

oe: 20650-D0102



00056
soporte de escape 2.0 D VANETTE

oe: 20625H9400



02442
silentbloc soporte palanca de cambio TRADE

oe: 6679880011



02468
soporte tubo de escape 1.5 - 2.0 D VANETTE

oe: 20641-U6810



02457
cubrepedal freno y embrague SERENA,-TRADE,VANETTE

oe: 46531Y9500

© INDUSTRIAL METALCAUCHO, S.L.U.



03507
tapón botella de expansión AGILA A

oe: 13 04 667 -13 04 654



03732
botella de expansión AGILA A

oe: 13 04 234



03886
cuerpo de termostato 1.3 CDTI AGILA B

oe: 6338 039



93005
válvula EGR 1.3 CDTI

oe: 5851 049 -05851 049

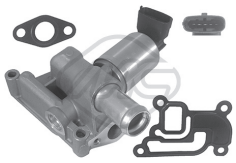

93019
válvula EGR 1.0 - 1.0 12V - 1.2 16V AGILA A

oe: 93185000 -9157671

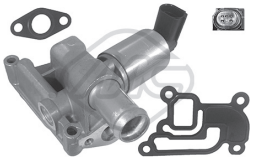

93038
válvula EGR AGILA A

oe: 05851 057 -5851 057



03674
tapón llenado aceite motor AGILA A

oe: 5650 831



05106
tapón cárter de aceite 22x150

oe: 652457

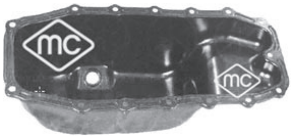

05915
cárter de aceite 1.3 CDTI

oe: 652 235 -5652 003



06310
carter aceite 1.3 CDTI AGILA A

oe: 00652 063 -0652 063



06581
cubierta distribución 1.3 CDTI

oe: 0646 076 -00646 076



92048
tubo alimentación de combustible 1.3 CDTI AGILA A

oe: 93177371

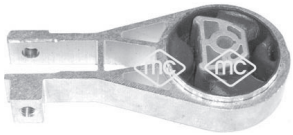

05599 Ø 12 mm
soporte motor 1.3 CDTI AGILA B

oe: 5684 206



06670 Ø 14,2 mm
silentbloc Eje delantero 1.0 - 1.2 - 1.3 CDTI AGILA B

oe: 93193134 -4708302



06671 Ø 14 mm
silentbloc eje delantero, ambos lados 1.0 - 1.2 - 1.3 CDTI AGILA B

oe: 4708 300 -4708 300 S2



06672 Ø 15,8;20 mm
silentbloc eje delantero, ambos lados AGILA A

oe: 009209350 -09209350



00815
tornillo rueda

oe: 1008501



96149 longitud: 440 mm
latiguillo de freno delante 1.0 - 1.0 12V - 1.2 16V AGILA A

oe: 4700362



96150 longitud: 305 mm
latiguillo de freno posterior 1.0 - 1.0 12V - 1.2 16V AGILA A

oe: 4701124



01142 kit **00142 fuelle**
kit fuelle transmisión lado de engranaje 1.2 16V AGILA A

oe: 4705777 Ø 19-60 mm



01282 kit **00282 fuelle**
kit fuelle transmisión lado de engranaje 1.3 CDTI AGILA A

oe: 1603226 Ø 22-69 mm

© INDUSTRIAL METALCAUCHO, S.L.U.



04719 Ø 35 mm
polea cigüeñal 1.3 CDTI

oe: 614 150 -5614 438



05671 Ø 17 mm
polea de alternador 1.3 CDTI AGILA A

oe: 7736 2721 -7736 2721

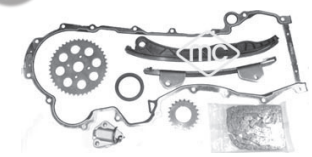

05239
kit cadena-tensor de distribución 1.3 CDTI

oe: 6606 024



05954
kit cadena-tensor de distribución AGILA A

oe: 6606 027 -6606 023



82425 longitud: 965/655+1025/685 mm
cable cambio AGILA A

oe: 9204687 -4702988



82426 longitud: 980/675+1032/695 mm
cable cambio AGILA A

oe: 9204688 -4702990



04721
horquilla embrague 1.2 16V Twinport - 1.3 CDTI AGILA A

oe: 668198



80021 longitud: 690/425 mm
cable embrague manual 1.0 - 1.0 12V - 1.2 16V AGILA A

oe: 9216428 -9210082



80092 longitud: 675/413 mm
cable embrague manual 1.2 16V - 1.3 CDTI AGILA A

oe: 9216431 -4707843



80133 longitud: 815/484 mm
cable embrague manual 1.2 16V - 1.3 CDTI AGILA A

oe: 90209335 -669142



82421 longitud: 627/355 mm
cable embrague manual 1.2 16V Twinport AGILA A

oe: 55555830 -4707942



82422 longitud: 660/355 mm
cable embrague manual 1.3 CDTI AGILA A

oe: 9216434 -4707845



83998 longitud: 716/432 mm
cable embrague manual 1.0 - 1.0 LPG AGILA B

oe: 93195010 -4709651

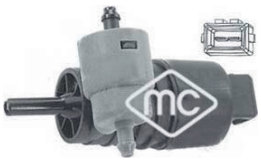

02061
bomba limpia parabrisas AGILA A

oe: 14 50 185 -14 50 173

© INDUSTRIAL METALCAUCHO, S.L.U.



03674
tapón llenado aceite motor 2.4 4x4

oe: 5650 831



35061
válvula vapores motor 2.0 CDTI - 2.0 CDTI 4x4

oe: 96440314 -48 05 086



06728
soporte transmisión

oe: 4807201



68087 longitud: 305 mm
limpiaparabrisas posterior

oe: 4803917 -4808221



03624
cuerpo de termostato, sin termostato, completo con accesrios 1.9 D
oe: 8200065392 -7701474249



02452
tapón cárter de aceite 2.5 D
oe: 4403189



05497
cárter de aceite 1.9 D
oe: 82 00 728 381 -77 00 111 746



05393
filtro de gasoil 1.9 D - 2.5 D
oe: 8200084288 -8200780950



02886 Ø 18 mm
silentbloc trapecio exterior;ambos lados;Eje delantero abajo 1.9 D - 2.5 D
oe: 77 01 349 064



04195 Ø 27,4 mm
goma barra estabilizadora Eje delantero 1.9 D - 2.5 D
oe: 7700667187



04475 Ø 9 mm
juego puntal barra estabiliz. Eje delantero 1.9 D - 2.5 D
oe: 77 05 046 006 -77 00 666 914



04484 Ø 17 mm
goma barra estabilizadora interior;Eje delantero 1.9 D - 2.5 D
oe: 77 00 667 182



74145 Ø 35 mm
rodamiento Eje trasero 1.9 D - 2.5 D
oe: 44 03 942 -09111942 25-25;35 mm



96076 longitud: 350 mm
latiguillo de freno delante
oe: 7704003955 -7704001953



96104 longitud: 410 mm
latiguillo de freno posterior
oe: 7700840390 -7704001955



96204 longitud: 415 mm
latiguillo de freno Eje delantero
oe: 4416297



01520 kit **00520 fuelle**
kit fuelle transmisión lado de rueda
oe: 4403284 -4403033 Ø 27-90 mm



Para mas información y gama completa, consultar nuestro catálogo de cables.



82925 longitud: 1271/1021 mm
cable embrague manual
oe: 9109976 -4401976

© INDUSTRIAL METALCAUCHO, S.L.U.

CANALIZACIONES DE AGUA:

ASTRA 1.4 - 1.6 (motores 14 SE y 16 SE de 8 válvulas)

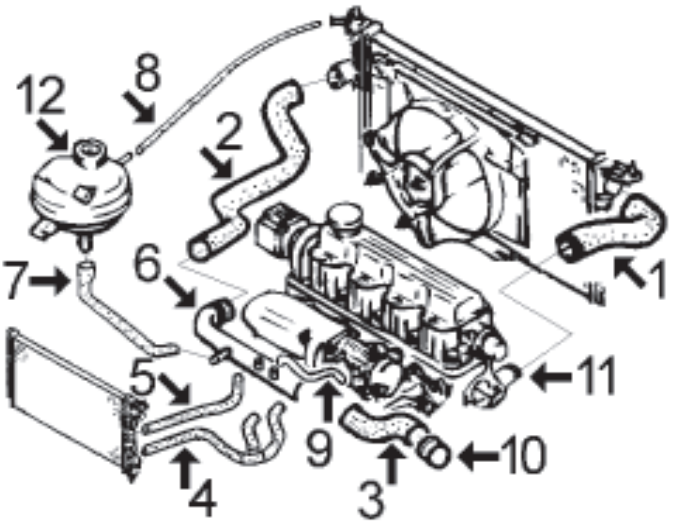

1-	8143	mgto superior radiador sin aire acondicionado
	8281	mgto superior radiador con aire acondicionado
2-	8234	mgto inferior radiador
3-	8244	mgto de tubo rígido a bomba de agua
4-	8285	mgto de calefactor a colector de admisión
5-	8286	mgto de calefactor a tubo rígido
6-	3179	tubo de agua
7-	8289	mgto de botella a tubo rígido
8-	8327	mgto de sobrante de botella a radiador
9-	8250	mgto de tubo rígido a colector de admisión
10-	3068	boquilla metálica entrada agua a bomba
11-	3071	tapa de termostato (aluminio)
12-	3516	botella de expansión
	3507	tapón botella de expansión
	8342	mgto desvaporizador
	8254	mgto desvaporizador

ASTRA 1.4/16v - 1.6/16v (motores X14XE y X16XEL)

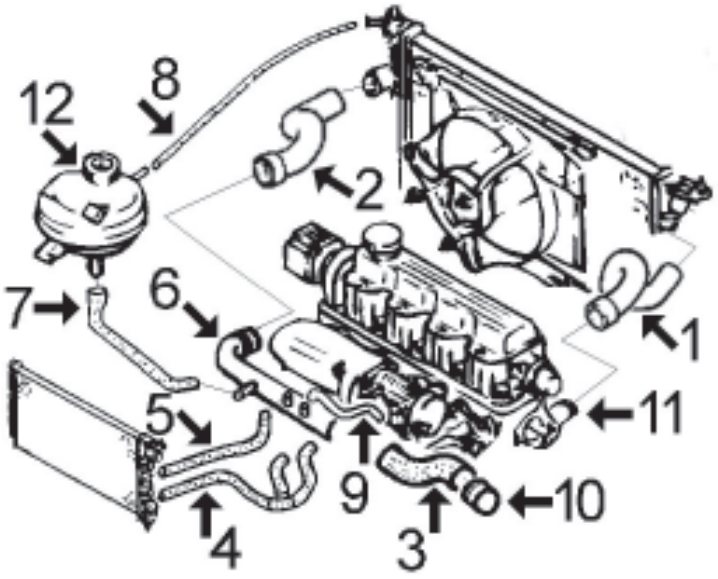

1-	8968	mgto superior radiador sin aire acondicionado
	8969	mgto superior radiador con aire acondicionado
2-	8965	mgto inferior radiador
3-	8966	mgto de tubo rígido a bomba de agua 1.4/16v
	8244	mgto de tubo rígido a bomba de agua 1.6/16v
4-	8285	mgto de calefactor a colector de admisión
5-	8286	mgto de calefactor a tubo rígido
6-	3182	tubo de agua
7-	8289	mgto de botella a tubo rígido
8-	8327	mgto de sobrante de botella a radiador
9-	n/d	mgto de tubo rígido a colector de admisión
10-	3068	boquilla metálica entrada agua a bomba
11-	n/d	tapa de termostato (aluminio)
12-	3516	botella de expansión
	3507	tapón botella de expansión
	9056	mgto desvaporizador

ASTRA 1.8 - 2.0 (motores 18 NZ y 20 NE de 8 válvulas)

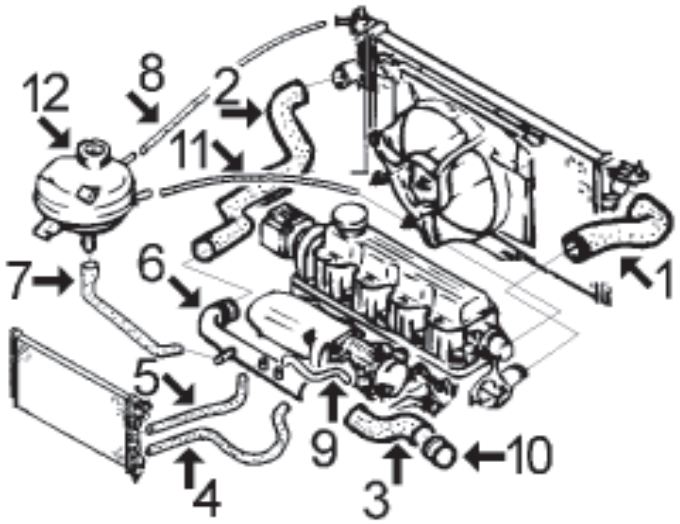

1-	8282	mgto superior radiador 1.8 sin aire acond. y 2.0 sin aire acond. desde '93
	8143	mgto superior radiador 2.0 sin aire acond. h/'93
	8283	mgto superior radiador 1.8 y 2.0 con aire acond.
2-	8284	mgto inferior radiador
3-	8009	mgto de tubo rígido a bomba de agua
4-	8338	mgto de calefactor a colector de admisión
5-	8286	mgto de calefactor a tubo rígido
6-	3184	tubo de agua
7-	8289	mgto de botella a tubo rígido
8-	8327	mgto de sobrante de botella a radiador
9-	n/d	mgto de tubo a colector 1.8
	8146	mgto de tubo a bomba de agua 2.0
10-	3073	boquilla metálica entrada agua a bomba
11-	8339	mgto de sobrante de botella a tapa de termostato
12-	3516	botella de expansión
	3507	tapón botella de expansión

ASTRA 2.0-16v (motor 20XE)

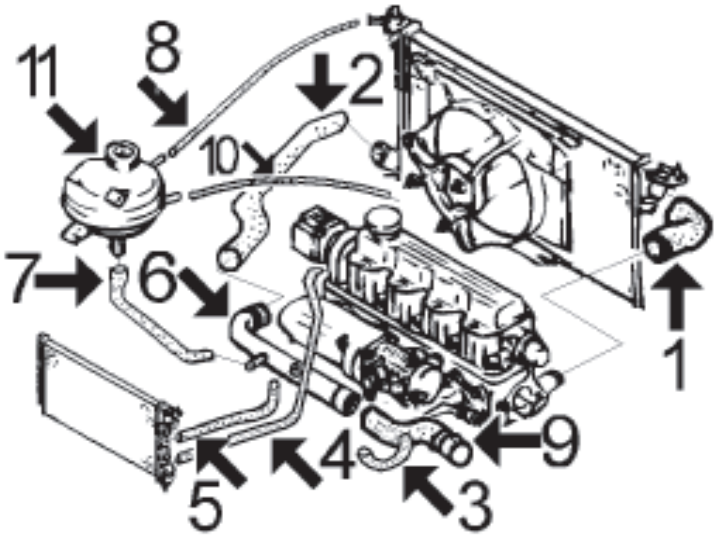

1-	8283	mgto superior radiador
2-	8284	mgto inferior radiador
3-	8087	mgto de tubo rígido a bomba de agua
4-	n/d	mgto de calefactor a colector
5-	8287	mgto de calefactor a tubo rígido
6-	3184	tubo de agua
7-	8289	mgto de botella a tubo rígido
8-	8327	mgto de sobrante de botella a radiador
9-	3073	boquilla metálica entrada agua a bomba
10-	8339	mgto de sobrante de botella a termostato
11-	3516	botella de expansión
	3507	tapón botella de expansión

© INDUSTRIAL METALCAUCHO, S.L.U.

ASTRA 1.7 D y DTL:

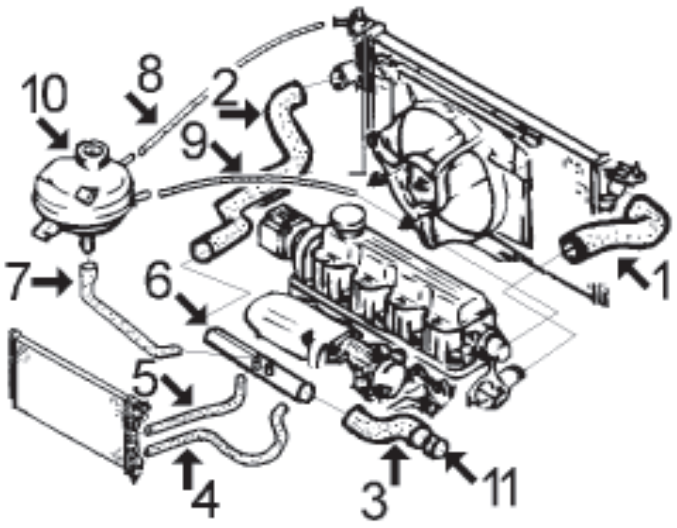

1-	8154	mgto superior radiador 1.7D
	8850	mgto superior radiador 1.7DTL
2-	8012	mgto inferior radiador 1.7D
	8851	mgto inferior radiador 1.7DTL
3-	7323	mgto de tubo metálico a bomba de agua
4-	7683	mgto de calefactor a bomba de agua
5-	8288	mgto de calefactor a tubo rígido
6-	3076	tubo de agua metálico (aluminio) con juntas tóricas
7-	8289	mgto de botella a tubo rígido
8-	8327	mgto de sobrante de botella a radiador
9-	8339	mgto de sobrante de botella a termostato
10-	3507	tapón botella de expansión sin sensor de nivel
	3516	botella de expansión
11-	3073	boquilla metálica entrada agua a bomba
	8254	mgto desvaporizador
	8341	mgto desvaporizador

ASTRA 1.7 TURBOD (motor ISUZU):

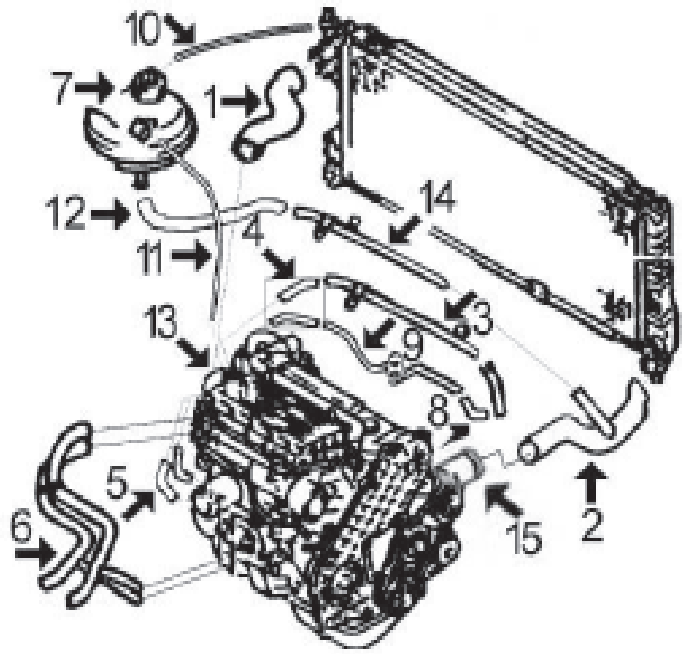

1-	8326	mgto superior radiador
2-	8277	mgto inferior radiador
3-	3160	tubo de agua metálico hasta '94
	3127	tubo de agua metálico desde '94
4-	8996	juego mgtos de caja termostato a tubo metálico
5-	8196	juego mgtos de intercambiador filtro de aceite
6-	8280	mgto doble de calefactor
7-	3507	tapón botella de expansión
8-	8033	mgto unión tubos metálicos
9-	3161	tubo de agua metálico a Turbo con junta
10-	8272	mgto de sobrante de botella a radiador
11-	8339	mgto de sobrante de botella a termostato
12-	8289	mgto de botella a tubo metálico
13-	3162	caja de termostato
14-	3159	tubo de agua metálico enlace mgto inferior con mgto a botella expansión
15-	4693	boquilla aluminio en bloque hasta '95
	4713	boquilla aluminio en bloque desde '95

OPEL - ASTRA F (09/1991 - 08/2002)



02351 Ø 41 mm
junta de termostato 1.7 D - 1.7 TD

oe: 134030 -133953



02356
junta de termostato

oe:



02357
junta de termostato

oe:



03068
boquilla metálico en bloque-bomba agua

oe: 606 400 -0606 400



03071
tapa de termostato

oe: 1 338 151



03073
boquilla en bloque-bomba agua

oe: 606401



03076
tubo de agua metálico con juntas tóricas 1.7 D

oe: 1 336 061



03127
tubo de agua metálico

oe: 1337232



03159
tubo de agua metálico empalme mgto inferior a mgto de botella

oe: 1336083



03160
tubo de agua metálico 1.7 TD

oe: 1336067



03161
tubo de agua metálico a Turbo con junta 1.7 TD

oe: 1336066



03162
caja de termostato 1.7 TD - 1.7 TDS

oe: 13 38 182



03179
tubo de agua metálico

oe: 13 36 086



03182
tubo de agua metálico

oe: 13 36 097



03184
tubo de agua metálico

oe: 13 36 062



03507
tapón botella de expansión

oe: 13 04 667 -13 04 654



03516
botella de expansión

oe: 13 04 643 -1304642



04693
boca aluminio conexión mgto superior 1.7 TD

oe: 06 06 406 -6 06 406



04713
boca aluminio conexión mgto superior 1.7 TD

oe: 1338232



07323
mgto de tubo a bomba 1.7 D

oe: 1337395 -1336294



08009
mgto de tubo a bomba de agua

oe: 90530796 -90265803

© INDUSTRIAL METALCAUCHO, S.L.U.

OPEL - ASTRA F (09/1991 - 08/2002)



08012
mgto inferior radidor debajo

oe: 1336500



08087
mgto de tubo a bomba y colector 2.0 i 16V

oe: 90570033 -1337393



08143
mgto superior radiador arriba

oe: 1337389



08146
mgto de tubo rígido a bomba

oe: 90530799 -1337465



08154
mgto superior radiador arriba 1.7 D

oe: 1337106



08196
jgo mgtos intercambiador en filtro 1.7 TDS

oe: 650873 -650872



08234
mgto inferior radiador debajo 1.4 - 1.6

oe: 1337322 -1337193



08244
mgto de tubo a bomba de agua

oe: 90354836 -1337095



08248
mgto de tubo rígido a colector 1.6 i 16V

oe: 90412785 -1818563



08250
mgto de tubo rígido a colector de admisión,

oe: 1337383



08272
mgto de botella a radiador 1.7 TD

oe: 1337118



08277
mgto inferior radiador debajo 1.7 TD - 1.7 TDS

oe: 1337098



08280
mgto calefactor Entrada

oe: 1818204



08281
mgto superior radiador arriba

oe: 1337138



08282
mgto superior radiador 1.8 i 16V - 2.0 i

oe: 1337388 -1337103



08283
mgto superior radiador arriba

oe: 1337218



08284
mgto inferior radiador debajo 1.6 - 1.8 i 16V - 2.0 i 16V

oe: 1337209



08289
mgto de botella a tubo

oe: 90411253 -1337112



08326
mgto superior radiador arriba 1.7 TD - 1.7 TDS

oe: 1337107



08327
mgto sobrante de botella a radiador 1.4 i 16V - 1.6 Si

oe: 1337141



08339
mgto de sobrante botella a termostato

oe: 1337355 -1337101

OPEL - ASTRA F (09/1991 - 08/2002)



08850
mgto superior radiador

oe: 1337282



08851
mgto inferior radiador 1.7 D - 1.7 TDS

oe: 1337289



08965
mgto inferior radiador debajo 1.4 i 16V - 1.6 i 16V

oe: 90540047 -1337347



08966
mgto de tubo a bomba

oe: 9129152 -1337521



08968
mgto superior radiador arriba 1.4 i 16V - 1.6 i 16V

oe: 90509753 -1337280



08969
mgto superior radiador arriba 1.4 - 1.6

oe: 1337279



08970
mgto superior radiador arriba

oe: 24413975 -1337582



08971
mgto inferior radiador debajo

oe: 9202896 -9202895



08995
mgto de botella a radiador

oe: 24438357 -1337600



08996
jgo mgtos de tubo a caja termostato

oe: 1337233 -1336461



07683
mgto calefactor Entrada 1.7 D

oe: 1818324 -1818159



08033
mgto calefactor 1.7 TD

oe: 1336461



08285
mgto calefactor

oe: 1818245



08286
mgto calefactor Salida 1.8 i

oe: 6818317 -1818201



08287
mgto calefactor Salida;Entrada

oe: 90410151 -90410150



08288
mgto calefactor Salida 1.7 D - 1.7 TD

oe: 1818202



08338
mgto calefactor Entrada

oe: 90572562 -90410538



04974
tubo fitro aire a caudalimetro Caja filtro de aire 1.4 - 1.4 Si - 1.6 Si

oe: 836772



04975
tubo fitro aire a caudalimetro Caja filtro de aire

oe: 90351553 -836770



08254
mgto desvaporizador arriba

oe: 656234 -656148



08341
mgto desvaporizador arriba 1.7 D

oe: 656237

© INDUSTRIAL METALCAUCHO, S.L.U.

OPEL - ASTRA F (09/1991 - 08/2002)



08342
mgto desvaporizador 1.4 - 1.6

oe: 656236



09056
mgto desvaporizador

oe: 90571474 -56 56 071



09057
mgto desvaporizador 1.7 TD - 1.7 TDS

oe: 90409617 -5656007



93002
válvula EGR

oe: 5851 005 -05851 005



00677
tapon cárter aceite

oe: 652 475 -0652 475



02490
tapón cárter de aceite 1.7 TDS

oe: 652492

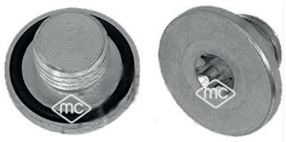

02667
tapón cárter aceite

oe: 652976 -652 477



03674
tapón llenado aceite motor 1.8 i 16V - 2.0 i 16V

oe: 5650 831



03682
tapón llenado aceite

oe: 6 50 459 -6 50 094

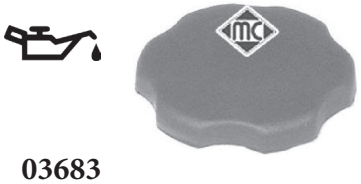

03683
tapón llenado aceite 1.7 TDS

oe: 650089



03684
tapón llenado aceite 1.4 i 16V - 1.6 i 16V

oe: 0650 091 -650 091



04730
varilla nivel aceite 1.4 - 1.6

oe: 658048



04731
varilla nivel aceite 1.7 TD

oe: 658028



05106
tapón cárter de aceite 22x150

oe: 652457



06017
cárter de aceite

oe: 652 121 -652 148



00935
soporte bomba de gasolina

oe: 817744

SUSPENSION DELANTERA y SOPORTES DE MOTOR:

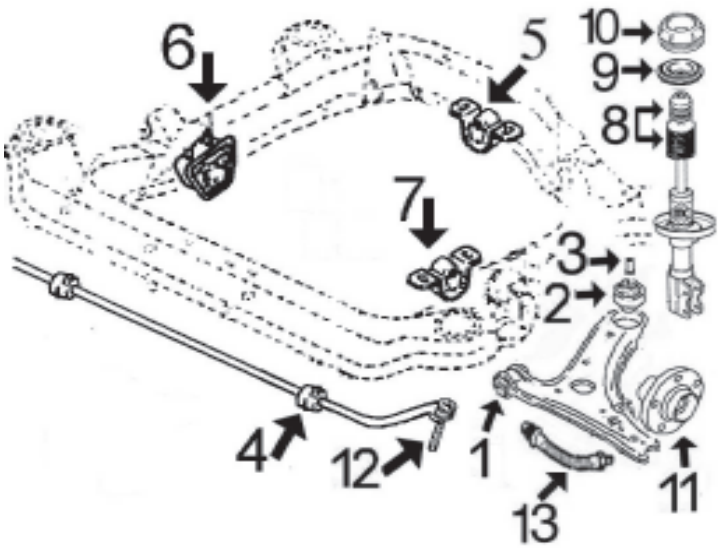

1- 982 silentbloc anterior trapecio delantero
2- 983 silentbloc posterior trapecio delantero
3- 4027 casquillo en silentbloc posterior trapecio
4- 2710 goma barra estabilizadora
5- 2672 soporte de motor trasero
6- 797 soporte de motor derecho1.4-1.6-y Diesel manual
4737 soporte motor derecho 1.4/1.6 automáticos
797 soporte de motor derecho 1.8-2.0 y 16v. hasta '93
2682 soporte de motor derecho 1.8-2.0 y 16v. desde '93
4004 soporte de motor derecho 1.7 TurboD
7- 728 soporte de motor izquierdo todos
8- 4727 juego tope poliuretano y fuelle amortg. delantero
9- 4949 tapa aluminio con rodamiento
10- 2662 soporte amortiguador
11- 90004 buje rueda delantera 1.4-1.6 (22 estrías)
90005 buje rueda delantera 1.8-2.0 (33 estrías, Ø disco 66 mm) hasta '95
90043 buje rueda delantera 1.8-2.0 (33 estrías, Ø disco 56 mm) desde '95
90042 buje rueda delantera 1.7D-TD de 22 estrías
90005 buje rueda delantera 1.7D-TD de 33 estrías
12- 2628 bieleta puntal para barra estabiliz.de Ø 22 mm hasta '95
2629 bieleta puntal para barra estabiliz. de Ø 18 mm hasta '95
4282 bieleta puntal barra estabilizadora desde '95 (con rótula)
640 goma bieleta puntal barra estabilizadora
13- 96158 latiguillo freno delantero (310 mm)



00728
soporte motor izquierda;delante

oe: 684643 -684641



00797
soporte motor derecha;delante

oe: 684291 -684 283



02614
soporte motor derecha;delante 1.7 TD

oe: 684 160 -0684 160



02672
soporte motor posterior

oe: 0684647 -684647



02682
soporte motor derecha;delante

oe: 684 646 -0684 646



04004
soporte motor derecha;delante 1.7 TD

oe: 684 644 -0684 644



04382
soporte motor delante

oe: 0684695 -5684162



04737
soporte motor izquierda

oe: 90473848 -6 84 134



00640 Ø 8,5 mm
goma bieleta barra estbl Eje delantero

oe: 0350 153 -350 153

© INDUSTRIAL METALCAUCHO, S.L.U.

OPEL - ASTRA F (09/1991 - 08/2002)



00982 Ø 12 mm
silentbloc posterior trapecio centro;Eje delantero abajo
oe: 352 300 -0352 300



00983 Ø 16 mm
silentbloc anterior trapecio exterior;Eje delantero abajo
oe: 352 356 -0352 356



02628 Ø 22 mm
bieleta puntal barra estabilizadora completa eje delantero, ambos lados
oe: 350260

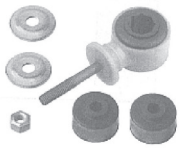

02629 Ø 18 mm
bieleta puntal barra estabilizadora completa eje delantero, ambos lados
oe: 350261



02651
bieleta puntal barra estabilizadora completa
oe: 2089300 -2000301



02708 Ø 12 mm
silentbloc brazo suspensión posterior;Eje trasero debajo
oe: 402 645 -0402 645



02710 Ø 22 mm
goma barra estabilizadora interior;Eje delantero
oe: 350 078 -0350 078



04027
casquillo en silentbloc posterior trapecio
oe: 353 460 -0353 460



04282
bieleta puntal barra estabilizadora Eje delantero
oe: 350 263



04301
silentbloc barras cremallera dirección
oe: 90095333



00810
soporte alternador
oe: 90220130 -1204580 12.5



00811
soporte alternador
oe: 1204 885 8.3



00934
casquillo tensor alternador
oe: 90190757 -1204892 8.5



02662
soporte amortiguador Eje delantero
oe: 0344 517 -344 517



04949 Ø 22 mm
tapa aluminio con rodamiento soporte amortiguador
oe: 0344 524 -344 524

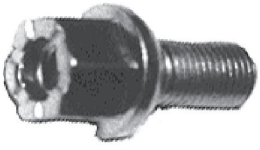

00815
tornillo rueda
oe: 1008501



90004
buje rueda Eje delantero
oe: 326 197 -0326 197

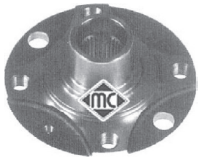

90005
buje rueda Eje delantero
oe: 326 184 -0326 184

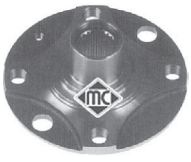

90042
buje rueda Eje delantero
oe: 326 196 -0326 196



90043
buje rueda Eje delantero
oe: 326 194 -0326 194

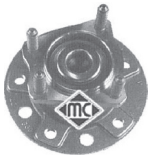

90524
buje rueda Eje delantero
oe: 1604307

OPEL - ASTRA F (09/1991 - 08/2002)



02107
sensor de freno

oe: 90425491 -1238984



02108
sensor de freno

oe: 90335784 -1238348



02823
soporte sensor de vacio

oe: 834976

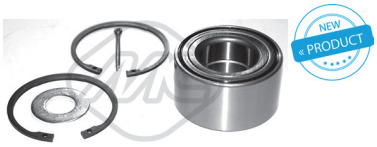

74030 Ø 39 mm
rodamiento Eje trasero

oe: 328105 -1603196

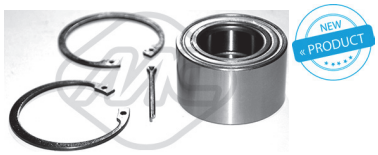

74032 Ø 34 mm
rodamiento Eje trasero

oe: 90279331 -3 28 104



74037 Ø 34 mm
rodamiento Eje delantero

oe: 328106 -1603195



74044 Ø 39 mm
rodamiento Eje delantero

oe: 328103 -1603191



01114 kit **0091 fuelle**
kit fuelle transmisión lado de engranaje

oe: 374319 -1603205 Ø 25-65 mm



01344 kit **00344 fuelle**
kit fuelle transmisión lado de engranaje

oe: 374093 Ø 22-77 mm



01359 kit **00359 fuelle**
kit fuelle transmisión lado de rueda

oe: 374019 Ø 21-78 mm

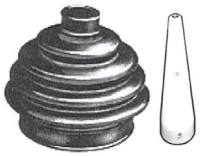

01359E kit **fuelle**
kit (cono) lado de rueda

oe: 374019 Ø 21-78 mm



01490 kit **00490 fuelle**
kit fuelle transmisión lado de engranaje

oe: 374018 Ø 20-54 mm



01575 kit **00575 fuelle**
kit fuelle transmisión lado de rueda

oe: Ø 22-82 mm

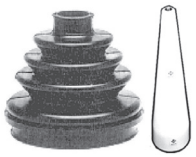

01575E kit **fuelle**
kit (cono) lado de rueda

oe: Ø 22-82 mm



01730 kit **fuelle**
kit fuelle transmisión lado de engranaje

oe: 90112609 -374040 Ø 20-69 mm



01732 kit **00732 fuelle**
kit fuelle transmisión lado de rueda

oe: 7701033432 Ø 22-81 mm



01732E kit **fuelle**
kit (cono) lado de engranaje

oe: 7701033432 Ø 22-81 mm



01770 kit **00770 fuelle**
kit fuelle transmisión lado de rueda

oe: Ø 20-76 mm



01770E kit **fuelle**
kit (cono) lado de rueda

oe: Ø 20-76 mm



01989 kit **00989 fuelle**
kit fuelle transmisión lado de rueda

oe: 90541447 -90446236 Ø 22-80 mm



01822 kit **fuelle**
kit fuelle cremallera dirección asistida centro;Eje delantero

oe: 1609076 -16 09 076 Ø 44-55 mm

© INDUSTRIAL METALCAUCHO, S.L.U.

OPEL - ASTRA F (09/1991 - 08/2002)



04781 Ø 142 mm - 6 canales
polea cigüeñal

oe: 6 14 654



04782 Ø 48 mm
polea cigüeñal 1.7 TDS

oe: 5614417



06056 Ø 145 mm - canales
polea de cigüeñal

oe: 5614427



05091 Ø - mm, ancho: mm
tensor correa alternador

oe: 1340 544 -1340 541

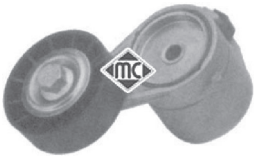

05092
tensor correa alternador 1.4 i 16V - 1.6 i 16V

oe: 1206 990

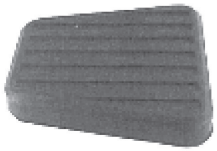

00425
cubrepedal freno y embrague

oe: 560808

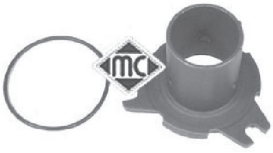

04720
casquillo guía embrague con junta

oe: 6 68 809 -6 68 542



04721
horquilla embrague

oe: 668198



80133 longitud: 815/484 mm
cable embrague manual

oe: 90209335 -669142

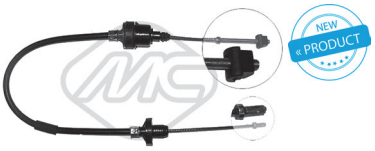

80359 longitud: 882/483 mm
cable embrague manual

oe: 90522146 -669189



00058
soporte tubo de escape

oe: 852722



00085
soporte tubo de escape

oe: 9275758 -856700



00554
soporte escape

oe: 852 719 -0852 719



02393 Ø 46 mm
junta cónica tubo escape 1.4

oe: 854931 -854932



02431 Ø 50 mm
junta cónica tubo de escape 1.8 i 16V - 2.0 i 16V

oe: 854947



02619
kit sujeción escape a colector

oe: 8 54 982 -854881



02620
kit sujeción escape a colector

oe: 8 54 986 -8 54 884



02055
bomba limpiaparabrisas

oe: 1450 156 -1450 174



02058
bomba limpiaparabrisas

oe: 46760973 -46760973



50162 sensor pasivo
sensor velocidad rueda - ABS eje delantero, ambos lados

oe: 90541132 -90510885

CANALIZACIONES DE AGUA:

ASTRA-G / ZAFIRA-A **1.4/16v motor X14XE**
1.6/16v motor X16XEL

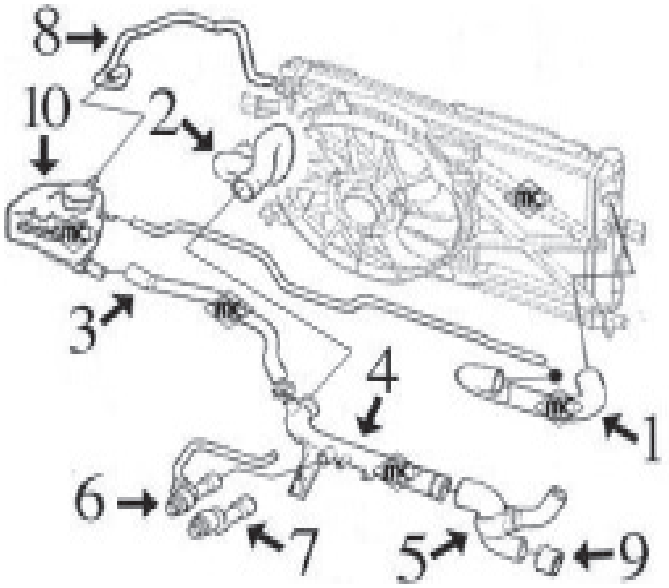

1-	8970	mgto superior radiador
2-	8971	mgto inferior radiador
3-	8992	mgto de tubo rígido a botella expansión
4-	3183	tubo de agua rígido
5-	8966	mgto de tubo a bomba de agua
6-	8983	mgto entrada a calefactor
7-	8982	mgto retorno calefactor
8-	8995	mgto de botella a radiador
9-	3068	boquilla metálica en bloque Ø 30 mm
10-	3629	botella de expansión
	3507	tapón botella de expansión
	9056	mgto desvaporizador

ASTRA-G / ZAFIRA-A **1.8/16v motor X18XE**

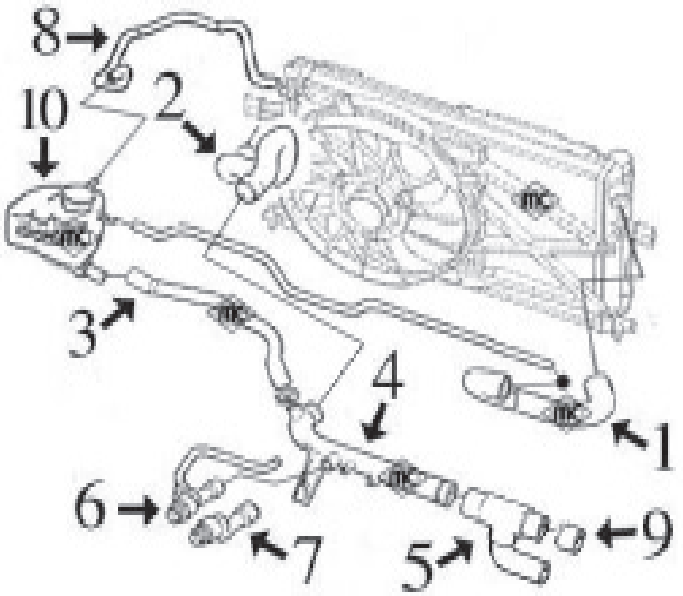

1-	8973	mgto superior radiador
2-	8977	mgto inferior radiador
3-	8992	mgto de tubo rígido a botella expansión
4-	3185	tubo de agua rígido
5-	8980	mgto de tubo a bomba de agua
6-	8984	mgto entrada a calefactor
7-	8985	mgto retorno calefactor
8-	8995	mgto de botella a radiador
9-	3073	boquilla metálica en bloque Ø 34 mm
10-	3629	botella de expansión
	3507	tapón botella de expansión

© INDUSTRIAL METALCAUCHO, S.L.U.

ASTRA-G / ZAFIRA-A 2.0/16v motor X20XER-XEV

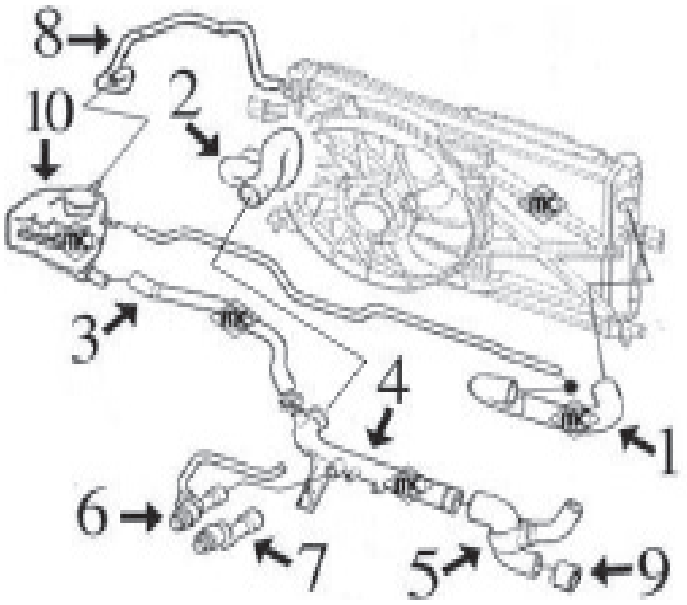

1-	8979	mgto superior radiador
2-	8978	mgto inferior radiador
3-	8992	mgto de tubo rígido a botella expansión
4-	3184	tubo de agua rígido
5-	8967	mgto de tubo a bomba de agua
6-	8986	mgto entrada a calefactor
7-	8985	mgto retorno calefactor
8-	8995	mgto de botella a radiador
9-	3073	boquilla metálica en bloque Ø 34 mm
10-	3629	botella de expansión
	3507	tapón botella de expansión

ASTRA-G / ZAFIRA-A 1.7DTL motor OPEL X17

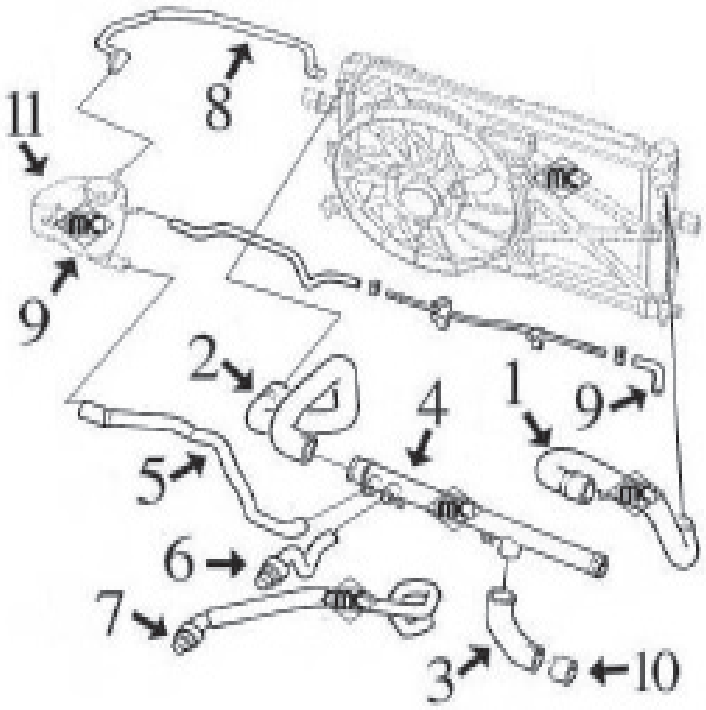

1-	8974	mgto superior radiador
2-	8964	mgto inferior radiador
3-	7323	mgto de tubo rígido a botella expansión
4-	3076	tubo de agua de aluminio
5-	8993	mgto de tubo a bomba de agua
6-	8985	mgto entrada a calefactor
7-	8987	mgto retorno calefactor
8-	8995	mgto de botella a radiador
9-	7998	mgto de tubo metálico a caja entrada
10-	3073	boquilla metálica en bloque Ø 34 mm
11-	3629	botella de expansión
	3507	tapón botella de expansión
	9057	mgto desvaporizador

ASTRA-G / ZAFIRA1.7DT/DTL motor ISUZU Y17

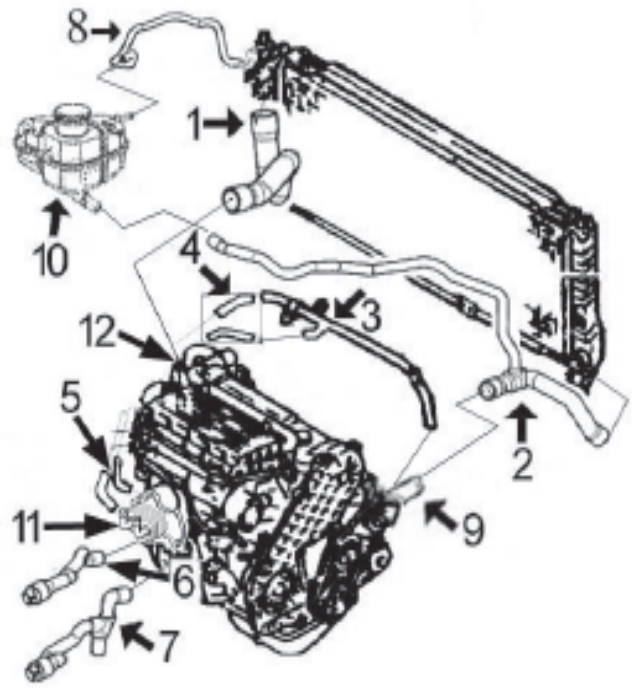

1-	8976	mgto superior radiador
2-	8975	mgto inferior radiador
3-	3210	tubo metálico
4-	8996	jgo mgtos de tubo metálico a caja termostato
5-	8115	jgo mgtos en intercambiador de aceite
6-	8989	mgto entrada a calefactor
7-	8988	mgto retorno calefactor
8-	8995	mgto de botella a radiador
9-	3175	boca de aluminio
10-	3629	botella de expansión
	3507	tapón botella de expansión
11-	5761	intercambiador de calor
12-	6029	caja de termostato 1.7DT
	n/d	tapa de termostato 1.7DT
	6031	caja de termostato 1.7DTL
	6032	tapa de termostato 1.7DTL
	8951	mgto desvaporizador

ASTRA-G / ZAFIRA2.0DTL-DTi motores X20DTL - Y20DTL - Y20DTH
2.2DTi motor Y22DTR

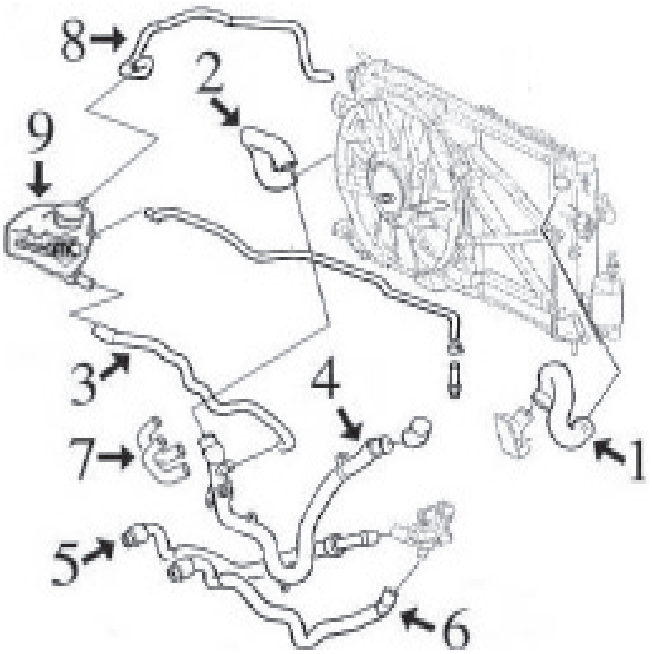

1-	8972	mgto superior radiador
2-	8981	mgto inferior radiador
3-	8994	mgto de tubo rígido a botella
4-	n/d	tubo rígido
5-	8990	mgto entrada a calefactor
6-	8991	mgto retorno calefactor
7-	8997	jgo mgtos intercambiador de aceite
8-	8995	mgto de botella a radiador
9-	3629	botella de expansión
	3507	tapón botella de expansión
	9145	mgto desvaporizador

© INDUSTRIAL METALCAUCHO, S.L.U.

CANALIZACIONES TURBOCOMPRESOR 1.7DT / DTL

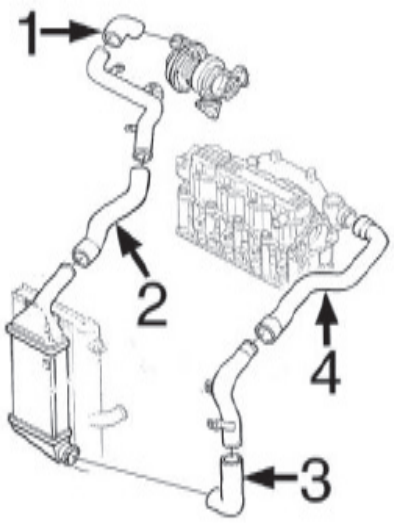

1- 9564 codo salida de Turbo a tubo rígido
2- 9565 tubo de tubo rígido a intercooler
3- 9566 tubo de intercooler a tubo rígido
4- n/d tubo de tubo rígido a colector de admisión



02351 Ø 41 mm
junta de termostato 1.7 TD ASTRA G

oe: 134030 -133953



03068
boquilla metálico en bloque-bomba agua ASTRA G

oe: 606 400 -0606 400



03071
tapa de termostato 1.6 ASTRA G

oe: 1 338 151



03073
boquilla en bloque-bomba agua ASTRA G

oe: 606401



03076
tubo de agua metálico con juntas tóricas ASTRA G

oe: 1 336 061



03156
tapa con termostato 2.2 DTI

oe: 7700868980



03175
boquilla aluminio en bloque 1.7 TD ASTRA G

oe: 63 36 105 -13 36 011



03180
tubo de agua metálico 1.8 16V

oe: 028121065Q -028121065Q

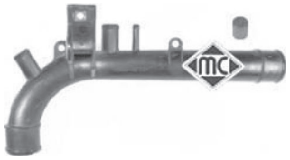

03183
tubo de agua metálico 1.4 16V - 1.6 - 1.6 16V

oe: 63 36 007



03184
tubo de agua metálico 2.0 16V - 2.0 16V OPC ASTRA G

oe: 13 36 062



03185
tubo de agua metálico 1.8 16V ASTRA G

oe: 1336168



03210
tubo de agua metálico 1.7 CDTI - 1.7 TD ASTRA G

oe: 1338285



03507
tapón botella de expansión

oe: 13 04 667 -13 04 654



03629
botella de expansión ASTRA G

oe: 1304 223



03630
botella de expansión 1.2 16V ASTRA G

oe: 1304 218



03710
tapón llenado combustible 1.7 CDTI - 1.7 DTI 16V - 2.2 DTI

oe: 8 08 117

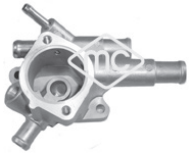

06029
caja de termostato 1.7 CDTI - 1.7 TD ASTRA G

oe: 1338267

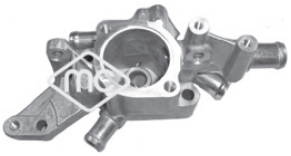

06031
caja de termostato 1.7 CDTI - 1.7 TD ASTRA G

oe: 6338011 -1338314



06032
tapa de termostato 1.7 CDTI - 1.7 TD ASTRA G

oe: 1338565



07323
mgto de tubo a bomba ASTRA G

oe: 1337395 -1336294



07998
mgto de bomba de agua a tubo ASTRA G

oe: 7705026323



08115
juego de mgtos intercambiador ASTRA G

oe: 94483966 -1336503



08964
mgto inferior radiador debajo 1.7 DTI 16V ASTRA G

oe: 90530679 -1337466



08966
mgto de tubo a bomba

oe: 9129152 -1337521



08967
mgto de tubo a bomba 2.0 16V - 2.0 16V OPC ASTRA G

oe: 1337394



08970
mgto superior radiador arriba

oe: 24413975 -1337582



08971
mgto inferior radiador debajo

oe: 9202896 -9202895



08972
mgto superior radiador arriba 2.0 DI - 2.0 DTI 16V - 2.2 DTI

oe: 24421116 -1337565



08973
mgto superior radiador arriba 1.8 16V

oe: 1337563



08974
mgto superior radiador arriba 1.7 DTI 16V ASTRA G

oe: 1337586 -1337484



08975
mgto inferior radiador debajo 1.7 TD ASTRA G

oe: 9128909 -1337543



08976
mgto superior radiador arriba 1.7 TD ASTRA G

oe: 1377542



08977
mgto inferior radiador debajo 1.8 16V

oe: 1337471

© INDUSTRIAL METALCAUCHO, S.L.U.



08978
mgto inferior radiador 2.0 16V - 2.0 16V OPC ASTRA G
oe: 1337490 -1337476



08979
mgto superior radiador 2.0 16V - 2.0 16V OPC ASTRA G
oe: 1337584



08980
mgto de tubo a bomba 1.8 16V ASTRA G
oe: 90536633 -1337536



08981
mgto inferior radiador debajo 2.0 DI - 2.0 DTI 16V - 2.2 DTI
oe: 91156066 -90573220



08992
mgto de tubo a botella
oe: 1337554 -1337491



08993
mgto de tubo a bomba 1.7 TD ASTRA G
oe: 1337571



08994
mgto de tubo a botella 2.0 DTI 16V - 2.2 DTI
oe: 1337610



08995
mgto de botella a radiador
oe: 24438357 -1337600



08982
mgto retorno calefactor 1.4 16V - 1.6 - 1.6 16V
oe: 6818474



08983
mgto entrada calefactor Entrada 1.4 16V - 1.6 - 1.6 16V
oe: 6818482



08984
mgto entrada calefactor 1.8 16V
oe: 6818484



08985
mgto calef1,8-16v 1.8 16V - 2.0 16V
oe: 6818478 -6818476



08986
mgto entrada calefactor 2.0 16V
oe: 6818483



08987
mgto retorno calefactor 1.7 DTI 16V ASTRA G
oe: 6818485



08988
mgto retorno calefactor 1.7 TD ASTRA G
oe: 6818519



08989
mgto entrada calefactor 1.7 TD ASTRA G
oe: 1818511



08990
mgto entrada calefactor 2.0 DI - 2.2 DTI
oe: 6818052



08991
mgto retorno calefactor 2.0 DI - 2.2 DTI
oe: 6818053



08997
jgo mgtos intercambiador 2.0 DTI 16V - 2.2 DTI
oe: 5650701



09564
tubo salida Turbo a tubo rígido 1.7 DTI 16V - 1.7 TD ASTRA G
oe: 5860711



09565
tubo de intercooler a tubo rígido 1.7 CDTI - 1.7 TD ASTRA G
oe: 1302455



09566
tubo de intercooler a tubo rígido 1.7 CDTI ASTRA G
oe: 1302629



08254
mgto desvaporizador arriba 1.6 ASTRA G
oe: 656234 -656148



08951
mgto desvaporizador 1.7 CDTI - 1.7 DTI 16V ASTRA G
oe: 656051



09056
mgto desvaporizador 1.4 16V - 1.6 - 1.6 16V
oe: 90571474 -56 56 071



09057
mgto desvaporizador 1.7 CDTI - 1.7 DTI 16V - 1.7 TD ASTRA G
oe: 90409617 -5656007



09145
mgto desvaporizador 2.0 DI - 2.0 DTI 16V - 2.2 DTI
oe: 5656042 -5656075



93001
válvula EGR
oe: 00851 038 -0851 038



93008
válvula EGR 2.0 DTI 16V - 2.2 DTI
oe: 05851 594 -5851 594



93012
válvula EGR 2.2 16V
oe: 5851580 -5851579



93017
válvula EGR 1.4 16V - 1.6 16V
oe: 58 51 603 -58 51 025

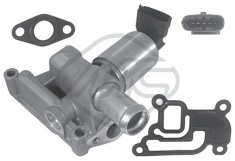

93019
válvula EGR 1.2 16V ASTRA G
oe: 93185000 -9157671

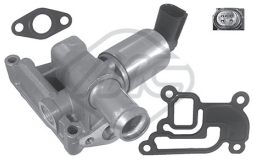

93038
válvula EGR 1.4 ASTRA G
oe: 05851 057 -5851 057



93039
válvula EGR 2.0 DI - 2.0 DTI 16V
oe: 849124* -0849124*



93040
válvula EGR 2.0 DI - 2.0 DTI 16V
oe: 849105 -849087

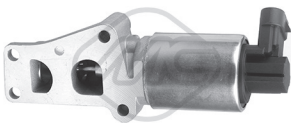

93069
válvula EGR 1.6 ASTRA G
oe: 24445720 -58 51 586



02490
tapón cárter de aceite 1.7 CDTI - 1.7 DTI 16V ASTRA G
oe: 652492

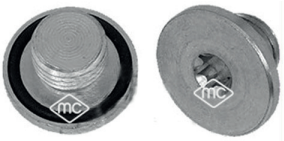

02667
tapón cárter aceite ASTRA G
oe: 652976 -652 477



03674
tapón llenado aceite motor ASTRA G
oe: 5650 831



03682
tapón llenado aceite 1.6 ASTRA G
oe: 6 50 459 -6 50 094



03927
tapa filtro de aceite 1.2 16V - 1.4 16V ASTRA G
oe: 5650963

04697
varilla nivel aceite 1.7 TD ASTRA G
oe:

© INDUSTRIAL METALCAUCHO, S.L.U.



04730 mm
varilla nivel aceite 1.2 16V - 1.4 16V ASTRA G
oe: 658048



05106
tapón cárter de aceite 22x150

oe: 652457

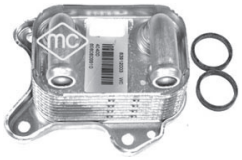

05761
intercambiador de calor 1.7 DTI 16V ASTRA G
oe: 65 06 16



05945
tapón cárter aceite 2.2 16V

oe: 652526 -652736



06017
cárter de aceite 1.6 ASTRA G

oe: 652 121 -652 148

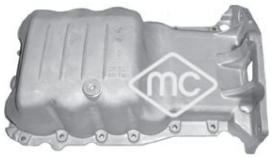

06041
cárter aceite 1.2 16V ASTRA G

oe: 652005



06311
carter aceite 1.7 TD ASTRA G

oe: 6 52 178 -90 530 628

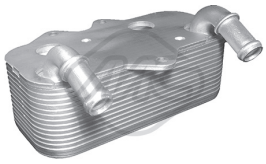

06345
intercambiador calor 2.0 16V - 2.0 16V OPC - 2.0 DI ASTRA G
oe: 9117318 -650607

SUSPENSION DELANTERA y SOPORTES DE MOTOR:

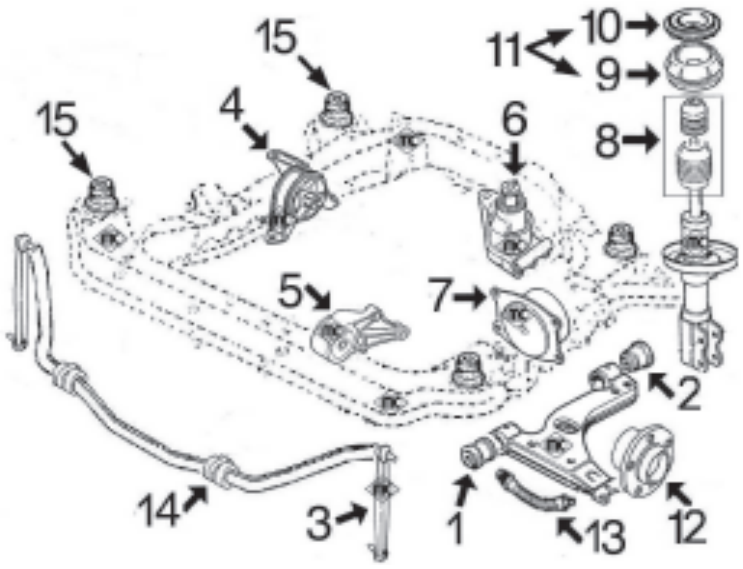

1-	4232	silentbloc anterior trapecio delantero
2-	4375	silentbloc posterior trapecio delantero
3-	4242	bieleta puntal barra estabilizadora
4-	4378	soporte motor derecho 1.2-1.4-1.6-1.8
	6054	soporte motor derecho 1.7D-2.0D-2.2D
5-	4379	soporte motor delantero 1.2-1.6(8v)-1.7D (manual)
	4380	soporte motor delantero 1.4-1.6(16v)-1.8 (manual)
	4381	soporte motor delantero 2.0 D (manual)
	4382	soporte motor delantero 2.0(16v) gasolina (manual)
	5885	soporte motor delantero 1.4-1.6-1.8 automáticos
6-	4383	soporte motor trasero
7-	4393	soporte motor izquierdo 1.2-1.4-1.6-1.8-1.7D
	4384	soporte motor izquierdo 2.0-2.2-2.0D-2.2D
8-	4727	jgo. tope poliuretano amortiguador delantero y capuchón protector
9-	4214	soporte amortiguador delantero
10-	*4313*	tapa superior amortiguador con rodamiento
11-	5910	kit soporte amortiguador delantero completo con soporte, tapa y rodamiento
12-	n/d	buje rueda delantera
13-	96188	latiguillo freno delantero (396 mm)
14-	4376	goma para barra estabilizadora de Ø 16 mm (1.2)
	4377	goma para barra estabilizadora de Ø 18 mm (1.4-1.6-1.8-D-TD)
15-	6038	silentbloc subchasis delantero (4 por vehículo)

SUSPENSION TRASERA:

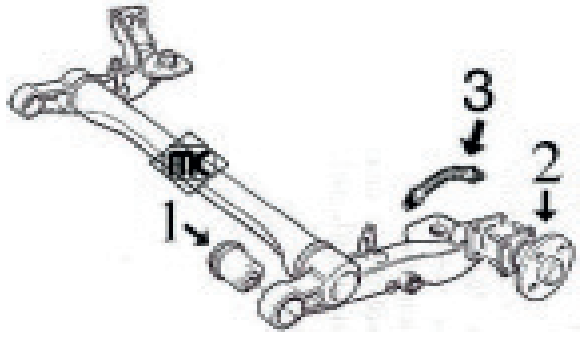

1-	4374	silentbloc puente trasero
2-	90524	buje rueda trasera, freno sin ABS
3-	96138	latiguillo freno trasero (224 mm) racores hembra-hembra



00797
soporte motor derecha;delante 1.6 ASTRA G

oe: 684291 -684 283



04378
soporte motor derecha;delante

oe: 5684 178 -5684 054

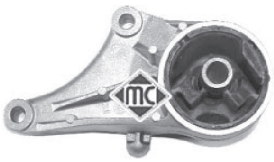

04379
limitador motor delante 1.6 - 1.7 TD ASTRA G

oe: 684 692 -0684 692



04380
soporte motor delante ASTRA G

oe: 0684 694 -5684182

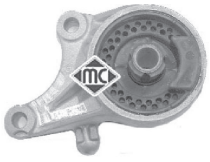

04381 Ø 16 mm
limitador motor delante 2.0 DI

oe: 684 697 -0684 697



04382
soporte motor delante

oe: 0684695 -5684162

© INDUSTRIAL METALCAUCHO, S.L.U.

OPEL - ASTRA G - ZAFIRA A (02/1998 - 12/2009)



04383
soporte motor posterior 2.0 DI - 2.0 DTI 16V
oe: 682 502 -5682 534



04384
soporte motor izquierda;delante
oe: 5684 049 -5684 048



04393
soporte motor izquierda;delante
oe: 5684652 -5684651

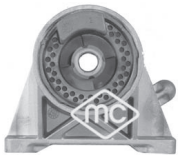

05885
soporte motor cambio automático
oe: 6 84 693 -06 84 693



06054
soporte motor derecha
oe: 5684 644



04232 Ø 12 mm
silentbloc anterior trapecio delante;Eje delantero abajo ASTRA G
oe: 352 364 -0352 364



04242
bieleta puntal barra estabilizadora Eje delantero
oe: 350611 -350614



04374 Ø 12 mm
silentbloc puente eje trasero ambos lados
oe: 5402 634 -5402 638



04375 Ø 12 mm
silentbloc posterior trapecio posterior;eje delantero, ambos lados
oe: 3 52 365 -03 52 365



04376 Ø 16 mm
goma para barra estabilizadora de Ø16mm interior;Eje delantero ASTRA G
oe: 350 130 -0350 130



04377 Ø 18 mm
goma para barra estabilizadora de Ø18 mm interior;Eje delantero ASTRA G
oe: 350 138 -0350 138



06038 Ø 14 mm
silentbloc subchasis ambos lados;Eje delantero
oe: 0302 275 -302 275



04214 Ø 12 mm
soporte amortiguador eje delantero, ambos lados ASTRA G
oe: 344 525 -0344 525



04313
tapa con rodamiento amortiguador Eje delantero
oe: 344582 -344591



04727 Ø 20 mm
tope poliuretano amortiguador ambos lados;Eje delantero ASTRA G
oe: 344 401 -0344 401



05910
kit soporte amortiguador completo con rodamiento y tapa Eje delantero
oe: 344582 -344525



00815
tornillo rueda
oe: 1008501

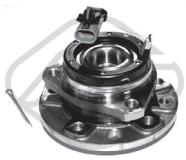

90205
buje de rueda eje delantero, ambos lados 1.8 16V - 2.0 16V
oe: 9117622 -90538941



90206
buje de rueda eje delantero, ambos lados 1.2 16V - 1.4 ASTRA G
oe: 9117620 -90538940

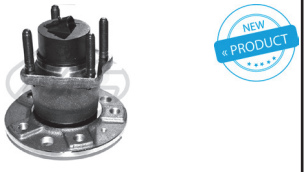

90210
buje de rueda Eje trasero 1.8 16V - 2.0 16V
oe: 9119931 -90510543

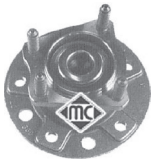

90524
buje rueda Eje delantero 1.2 16V - 1.4
oe: 1604307



02111
sensor de freno

oe: 90498321 -6238075



02116
sensor de freno Eje delantero

oe: 6235 674



02823
soporte sensor de vacio

oe: 834976



96138 longitud: 224 mm
latiguillo de freno Eje trasero 1.2 16V - 1.4 16V

oe: 562302 -5562078



96188 longitud: 396 mm
latiguillo de freno eje delantero, ambos lados 1.2 16V - 1.4 16V

oe: 562377



01112 kit **0086 fuelle**
kit fuelle transmisión lado de rueda 1.2 16V ASTRA G

oe: 1603005 Ø 20-68 mm



01114 kit **0091 fuelle**
kit fuelle transmisión lado de engranaje 1.6 16V - 2.0 16V - 2.0 DTI 16V

oe: 374319 -1603205 Ø 25-65 mm



01175 kit **00175 fuelle**
kit fuelle transmisión lado de rueda 1.7 TD - 1.8 16V

oe: 1603204 Ø 27-89 mm



01344 kit **00344 fuelle**
kit fuelle transmisión lado de engranaje 1.2 16V - 1.4 16V

oe: 374093 Ø 22-77 mm



01490 kit **00490 fuelle**
kit fuelle transmisión lado de engranaje 1.2 16V - 1.4 16V

oe: 374018 Ø 20-54 mm



01730 kit **fuelle**
kit fuelle transmisión lado de engranaje 1.7 DTI 16V - 1.8 16V - 2.0 16V

oe: 90112609 -374040 Ø 20-69 mm



01989 kit **00989 fuelle**
kit fuelle transmisión lado de rueda 1.4 16V - 1.6

oe: 90541447 -90446236 Ø 22-80 mm



01107 kit **00206 fuelle**
kit fuelle cremallera dirección ASTRA G

oe: 7701473334 Ø 13-50 mm



04491 Ø 35 mm
polea cigüeñal 2.0 DI - 2.0 DTI 16V - 2.2 DTI

oe: 5614 415 -5614 437



04718 Ø 42 mm
polea cigüeñal 2.0 16V - 2.0 16V OPC - 2.0 OPC

oe: 90572761 -90424119



04856 Ø 48 mm
polea cigüeñal 1.7 CDTI ASTRA G

oe: 97353964 -5614441



04857 Ø 48 mm
polea cigüeñal 1.7 CDTI - 1.7 DTI 16V ASTRA G

oe: 5614 444 -0614 426



06056 Ø 145 mm - canales
polea de cigüeñal ASTRA G

oe: 5614427



04773 Ø - mm, ancho: 22 mm
rodillo tensor correa alternador

oe: 09157970 -1340514



05091 Ø - mm, ancho: mm
tensor correa alternador 2.0 16V - 2.0 16V OPC - 2.0 OPC

oe: 1340 544 -1340 541



06008 Ø 17 mm
polea de alternador 1.7 DTI 16V ASTRA G

oe: 1204366

© INDUSTRIAL METALCAUCHO, S.L.U.

OPEL - ASTRA G - ZAFIRA A (02/1998 - 12/2009)

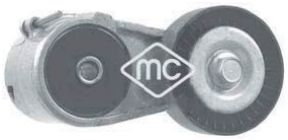

06106
tensor correa alternador

oe: 1340 555



05954
kit cadena-tensor de distribución 1.2 16V - 1.4 ASTRA G
oe: 6606 027 -6606 023



06108
kit cadena-tensor de distribución 2.0 DI - 2.0 DTI 16V - 2.2 DTI
oe: 6606 025 -6606 026



06033
articulación palanca de cambio completa ASTRA G
oe: 758488 -90578183



04969
juego casquillos palanca de cambio

oe:



05934
bomba de embrague (cilindro maestro) ASTRA G
oe: 5679 306



80133 longitud: 815/484 mm
cable embrague manual 1.6 ASTRA G

oe: 90209335 -669142



02428
soporte tubo de escape ASTRA G

oe: 852 726 -0852 726

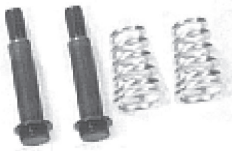

02620
kit sujeción escape a colector

oe: 8 54 986 -8 54 884

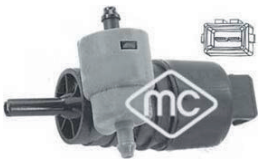

02061
bomba limpia parabrisas

oe: 14 50 185 -14 50 173



02073
bomba limpiaparabrisas ASTRA G

oe: 1450 172 -1450 184



68089 longitud: 406 mm
limpiaparabrisas posterior 1.2 16V - 1.4

oe: 1273060 -1273789



68092 longitud: 300 mm
limpiaparabrisas posterior 1.2 16V - 1.4 ASTRA G
oe: 1273059 -1273388

© INDUSTRIAL METALCAUCHO, S.L.U.

OPEL - ASTRA H - ZAFIRA B (07/2005-)



03068
boquilla metálico en bloque-bomba agua ASTRA H
oe: 606 400 -0606 400



03175
boquilla aluminio en bloque 1.7 CDTI ZAFIRA B
oe: 63 36 105 -13 36 011

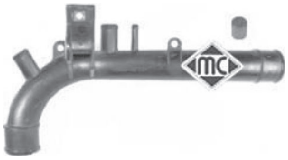

03183
tubo de agua metálico 1.6 CNG ZAFIRA B
oe: 63 36 007



03206
tubo de agua metálico 1.8
oe: 6336063



03215
tubo de agua metálico ASTRA H
oe: 1342.20 -1342.20



03216
tubo de agua metálico ASTRA H
oe: 73502576 -7792369



03507
tapón botella de expansión ZAFIRA B
oe: 13 04 667 -13 04 654



03886
cuerpo de termostato 1.3 CDTI ASTRA H
oe: 6338 039



03920
tapón botella de expansión
oe: 9202799 -1304677



03921
botella de expansión
oe: 1304241



03989
botella expansión 1.6 LPG ASTRA H
oe: 1304 028 -01304 028

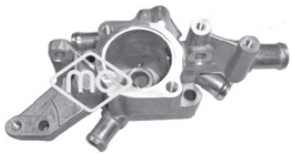

06031
caja de termostato 1.7 CDTI ASTRA H
oe: 6338011 -1338314



06032
tapa de termostato 1.7 CDTI ASTRA H
oe: 1338565



08966
mgto de tubo a bomba 1.6 CNG ZAFIRA B
oe: 9129152 -1337521



08970
mgto superior radiador arriba 1.6 - 1.6 CNG ZAFIRA B
oe: 24413975 -1337582



09573
jgo mgtos de tubo rígido a bomba agua 1.8
oe: 6336065 -6336064



09572
tubo entrada a intercooler ASTRA H
oe: 5835935 -5835873



09056
mgto desvaporizador 1.6 CNG ZAFIRA B
oe: 90571474 -56 56 071



09551
mgto desvaporizador 1.4 ASTRA H
oe: 656092



93009
válvula EGR 1.9 CDTI - 1.9 CDTI 16V
oe: 05851 067 -5851 067

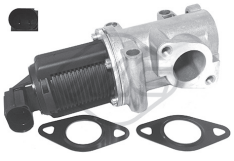

93016
válvula EGR 1.9 CDTI - 1.9 CDTI 16V
oe: 93189082 -93178886

© INDUSTRIAL METALCAUCHO, S.L.U.

OPEL - ASTRA H - ZAFIRA B (07/2005-)

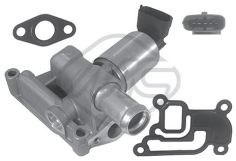

93019
válvula EGR 1.4 ASTRA H

oe: 93185000 -9157671

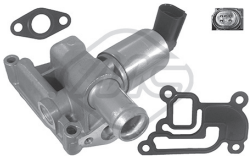

93038
válvula EGR 1.4 - 1.4 LPG ASTRA H

oe: 05851 057 -5851 057



93044
válvula EGR 1.3 CDTI ASTRA H

oe: 851368 -5851065

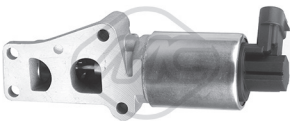

93069
válvula EGR 1.6

oe: 24445720 -58 51 586



02490
tapón cárter de aceite 1.7 CDTI ASTRA H

oe: 652492

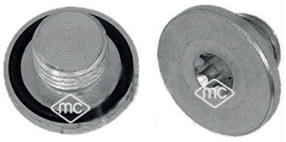

02667
tapón cárter aceite ASTRA H

oe: 652976 -652 477



03674
tapón llenado aceite motor

oe: 5650 831



03685
tapón llenado aceite ASTRA H

oe: 5650506



03837
tapa filtro de aceite 1.3 CDTI ASTRA H

oe: 071115433 -11427557011



03866
tapón llenado aceite ASTRA H

oe: 55187763 -7768521



03927
tapa filtro de aceite ASTRA H

oe: 5650963



05106
tapón cárter de aceite 22x150

oe: 652457



05432
tapón cárter aceite motor

oe: 652950

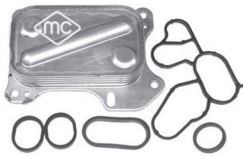

05731
intercambiador aceite con juntas 1.3 CDTI ASTRA H

oe: 55193743 -55193743

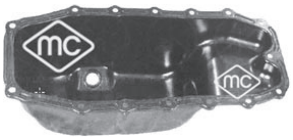

05915
cárter de aceite ASTRA H

oe: 652 235 -5652 003



05945
tapón cárter aceite 2.2 ZAFIRA B

oe: 652526 -652736



06041
cárter aceite 1.4 ASTRA H

oe: 652005

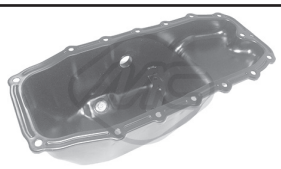

06310
carter aceite 1.3 CDTI ASTRA H

oe: 00652 063 -0652 063

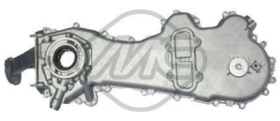

06581
cubierta distribución 1.3 CDTI ASTRA H

oe: 0646 076 -00646 076

SUSPENSION DELANTERA y SOPORTES DE MOTOR

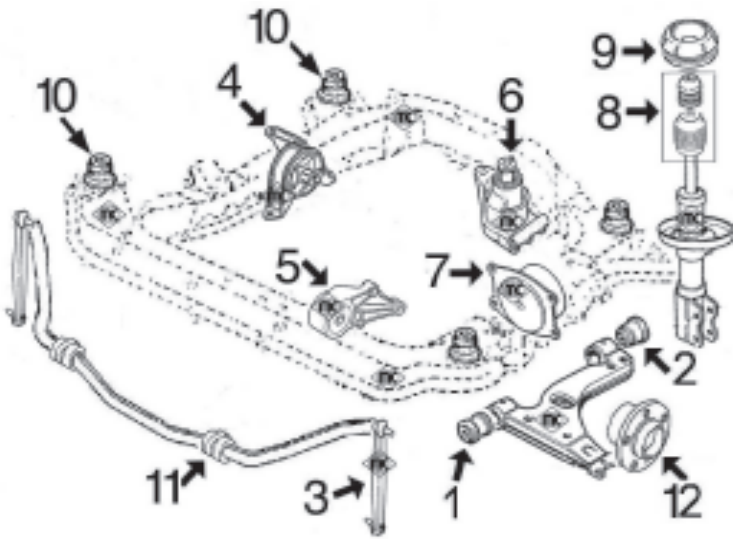

1-	4232	silentbloc anterior trapecio delantero
2-	5893	silentbloc posterior trapecio delantero
3-	4242	bieleta puntal barra estabilizadora
4-	4378	soporte motor derecho 1.2-1.4-1.6-1.3D
	6054	soporte motor derecho 1.7D-1.9D
5-	4380	soporte motor delantero 1.2-1.4-1.6-1.3D
	4380	soporte motor delantero 1.8 cambio manual
	5885	soporte motor delantero 1.8 cambio automático
	6053	soporte motor delantero 1.7D(80CV)-1.7D (100CV)
	4380	soporte motor delantero 1.7D(110CV)-1.7D (125CV)
	4382	soporte motor delantero 1.9D
6-	4383	soporte motor trasero
7-	4393	soporte motor izquierdo 1.2-1.4-1.6
	4384	soporte motor izquierdo 1.8-2.0-1.3D-1.7D-1.9D
8-	6055	jgo. tope poliuretano amortiguador delantero y capuchón protector
9-	5892	soporte amortiguador delantero completo con rodamiento
10-	6038	silentbloc subchasis delantero (4 por vehículo)
11-	5895	goma barra estabilizadora
12-	n/d	buje rueda delantera

SUSPENSION TRASERA:

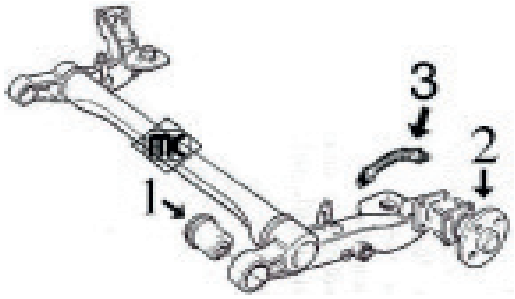

1-	5999	silentbloc puente trasero
2-	n/d	buje rueda trasera
3-	n/d	latiguillo freno trasero



02992
soporte motor izquierda;delante 1.6 ZAFIRA B

oe: 1 040 404



04378
soporte motor derecha;delante

oe: 5684 178 -5684 054



04380
soporte motor delante

oe: 0684 694 -5684182



04382
soporte motor delante ASTRA H

oe: 0684695 -5684162



04383
soporte motor posterior ASTRA H

oe: 682 502 -5682 534



04384
soporte motor izquierda;delante ASTRA H

oe: 5684 049 -5684 048

© INDUSTRIAL METALCAUCHO, S.L.U.

OPEL - ASTRA H - ZAFIRA B (07/2005-)



04393
soporte motor izquierda;delante 1.6 ASTRA H
oe: 5684652 -5684651



04687
soporte motor derecha;delante
oe: 684 183 -0684 184

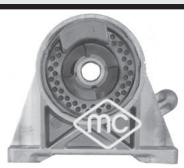

05885
soporte motor cambio automático 1.8
oe: 6 84 693 -06 84 693

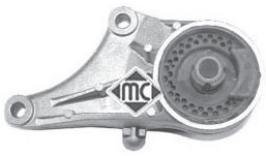

06053 Ø 16 mm
soporte motor delante 1.7 CDTI ASTRA H
oe: 5684 134



06054
soporte motor derecha
oe: 5684 644



04242
bieleta puntal barra estabilizadora Eje delantero ASTRA H
oe: 350611 -350614



05893 Ø 12 mm
silentbloc posterior trapecio exterior;ambos lados;Eje delantero abajo ASTRA H
oe: 352 324 -0352 324



05895 Ø 21 mm
goma barra estabilizadora (21mm) eje delantero, ambos lados ASTRA H
oe: 0350 161 -350 161



05999 Ø 13 mm
soporte motor Eje trasero;izquierda;derecha
oe: 5402637 -402952 -70,5 mm



06038 Ø 14 mm
silentbloc subchasis ambos lados;Eje delantero
oe: 0302 275 -302 275



04032
soporte amortiguador Eje trasero ASTRA H
oe: 1 023 587



05892 Ø 15 mm
soporte amortiguador completo con rodamiento Eje delantero
oe: 344625 -0344 543



06055 Ø 66;80 mm
jgo. tope poliuretano amortiguadorcapuchón protector eje delantero, ambos lados
oe: 344 446 -0344 446



00815
tornillo rueda
oe: 1008501



02117
sensor de freno Eje delantero
oe: 6235 647



01114 kit **0091 fuelle**
kit fuelle transmisión lado de engranaje ASTRA H
oe: 374319 -1603205 Ø 25-65 mm



01155 kit **00155 fuelle**
kit fuelle transmisión lado de rueda 1.3 CDTI - 1.7 CDTI ASTRA H
oe: 46307716 Ø 26-84 mm



01171 kit **00171 fuelle**
kit fuelle transmisión lado de rueda ASTRA H
oe: 3293.12 -3293.12 Ø 22-73 mm



01490 kit **00490 fuelle**
kit fuelle transmisión lado de engranaje ASTRA H
oe: 374018 Ø 20-54 mm



01520 kit **00520 fuelle**
kit fuelle transmisión lado de rueda ASTRA H
oe: 4403284 -4403033 Ø 27-90 mm



01107 kit **00206 fuelle**
kit fuelle cremallera dirección ASTRA H
oe: 7701473334 Ø 13-50 mm

OPEL - ASTRA H - ZAFIRA B (07/2005-)



04308 Ø 170 mm - 6 canales
polea cigüeñal 1.9 CDTI

oe: 73501275 -73501275



04718 Ø 42 mm
polea cigüeñal 2.0 Turbo

oe: 90572761 -90424119



04719 Ø 35 mm
polea cigüeñal 1.3 CDTI ASTRA H

oe: 614 150 -5614 438



04856 Ø 48 mm
polea cigüeñal 1.7 CDTI ASTRA H

oe: 97353964 -5614441



04857 Ø 48 mm
polea cigüeñal 1.7 CDTI ASTRA H

oe: 5614 444 -0614 426



05689 Ø 169 mm - 6 canales
polea cigüeñal 1.9 CDTI

oe: 0614 571 -0614 352



06057 Ø 48 mm
polea cigüeñal 1.7 CDTI

oe: 614 758 -5614 450



04773
rodillo tensor correa alternador 1.8 ASTRA H

oe: 09157970 -1340514



05091
tensor correa alternador 2.0 Turbo

oe: 1340 544 -1340 541



05658
tensor correa alternador ASTRA H

oe: 5182 1652 -9S516A228BA



05670 Ø 17 mm
polea de alternador ASTRA H

oe: 77364723 -77364723



05671 Ø 17 mm
polea de alternador 1.3 CDTI ASTRA H

oe: 7736 2721 -7736 2721



06008 Ø 17 mm
polea de alternador 1.7 CDTI ASTRA H

oe: 1204366



06013 Ø 17 mm
polea de alternador 1.9 CDTI

oe: 1204 151 -1204 175



06106
tensor correa alternador 1.8

oe: 1340 555



05239
kit cadena-tensor de distribución 1.3 CDTI ASTRA H

oe: 6606 024



05954
kit cadena-tensor de distribución 1.4 ASTRA H

oe: 6606 027 -6606 023



06033
articulación palanca de cambio completa ASTRA H

oe: 758488 -90578183



04969
juego casquillos palanca de cambio

oe:

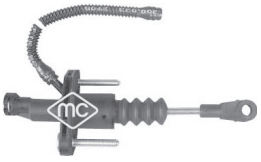

05934
bomba de embrague (cilindro maestro)

oe: 5679 306



02428
soporte tubo de escape ASTRA H

oe: 852 726 -0852 726

© INDUSTRIAL METALCAUCHO, S.L.U.

OPEL - ASTRA H - ZAFIRA B (07/2005-)



02061
bomba limpia parabrisas

oe: 14 50 185 -14 50 173



02073
bomba limpiaparabrisas 1.7 CDTi ASTRA H

oe: 1450 172 -1450 184



05662
jgo tornillo sujeción tapa motor 1.3 CDTI ASTRA H

oe: 5850817 -5850765

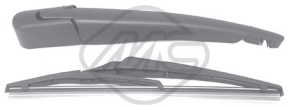

68083 longitud: 230 mm
limpiaparabrisas posterior 1.3 CDTI - 1.4 ASTRA H

oe: 1273396 -1273397



68085 longitud: 350 mm
limpiaparabrisas posterior 1.6 - 1.6 CNG ZAFIRA B

oe: 6272287 -1273848



68086 longitud: 300 mm
limpiaparabrisas posterior 1.3 CDTI - 1.4 ASTRA H

oe: 1273504 -1273395



03989
botella expansión

oe: 1304 028 -01304 028



05106
tapón cárter de aceite 22x150

oe: 652457



05432
tapón cárter aceite motor 2.0 CDTI

oe: 652950

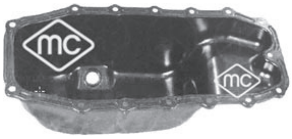

05915
cárter de aceite 1.3 CDTI

oe: 652 235 -5652 003



06581
cubierta distribución 1.3 CDTI

oe: 0646 076 -00646 076

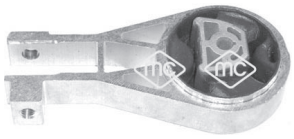

05599 Ø 12 mm
soporte motor 1.3 CDTI - 1.4

oe: 5684 206

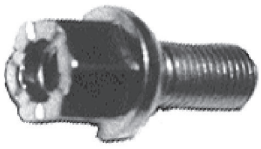

00815
tornillo rueda

oe: 1008501



04719 Ø 35 mm
polea cigüeñal 1.3 CDTI

oe: 614 150 -5614 438



06057 Ø 48 mm
polea cigüeñal 1.7 CDTI

oe: 614 758 -5614 450



05239
kit cadena-tensor de distribución 1.3 CDTI

oe: 6606 024

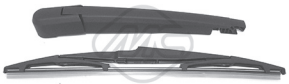

68094 longitud: 305 mm
limpiaparabrisas posterior

oe: 1272006 -1273095

© INDUSTRIAL METALCAUCHO, S.L.U.



03184
tubo de agua metálico 2.0 i-2.0 i 4x4

oe: 13 36 062



03507
tapón botella de expansión

oe: 13 04 667 -13 04 654



03632
botella de expansión delante

oe: 13 04 640



07534
mgto superior radiador arriba 2.0 i 16V-2.0 i 16V 4x4

oe: 90128695 -1336320



08009
mgto de tubo a bomba de agua

oe: 90530796 -90265803



08087
mgto de tubo a bomba y colector 2.0 i 16V-2.0 i 16V 4x4-2.0 i Turbo 4x4

oe: 90570033 -1337393



08146
mgto de tubo rígido a bomba

oe: 90530799 -1337465



08338
mgto calefactor Entrada

oe: 90572562 -90410538



03674
tapón llenado aceite motor 2.0 i 16V-2.0 i 16V 4x4-2.5 i V6

oe: 5650 831



03682
tapón llenado aceite 2.0 i-2.0 i 16V-2.0 i Turbo 4x4

oe: 6 50 459 -6 50 094



05106
tapón cárter de aceite 22x150 2.0 i 16V-2.0 i 16V 4x4

oe: 652457

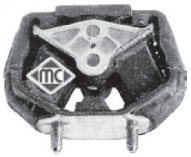

02672
soporte motor posterior 2.0 i 16V

oe: 0684647 -684647



02682
soporte motor derecha;delante

oe: 684 646 -0684 646



00982 Ø 12 mm
silentbloc posterior trapecio centro;Eje delantero abajo 2.0 i-2.0 i 4x4

oe: 352 300 -0352 300



00983 Ø 16 mm
silentbloc anterior trapecio exterior;Eje delantero abajo

oe: 352 356 -0352 356



02628 Ø 22 mm
bieleta puntal barra estabilizadora completa eje delantero, ambos lados

oe: 350260



02629 Ø 18 mm
bieleta puntal barra estabilizadora completa eje delantero, ambos lados

oe: 350261



02710 Ø 22 mm
goma barra estabilizadora interior;Eje delantero

oe: 350 078 -0350 078



04027
casquillo en silentbloc posterior trapecio

oe: 353 460 -0353 460



04282
bieleta puntal barra estabilizadora Eje delantero

oe: 350 263



00810
soporte alternador

oe: 90220130 -1204580

© INDUSTRIAL METALCAUCHO, S.L.U.



02665
soporte amortiguador completo con rodamiento Eje delantero
oe: 3 44 513 -03 44 513



04727 Ø 20 mm
tope poliuretano amortiguador ambos lados;Eje delantero
oe: 344 401 -0344 401



04921 Ø 16 mm
rodamiento soporte amortiguador Eje delantero
oe: 344 515 -0344 515



00815
tornillo rueda
oe: 1008501

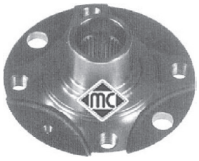

90005
buje rueda Eje delantero
oe: 326 184 -0326 184



90043
buje rueda Eje delantero
oe: 326 194 -0326 194

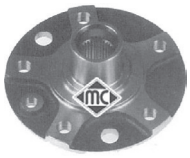

90055 Ø 39 mm
buje rueda Eje delantero 2.0 i Turbo 4x4-2.5 i V6
oe: 326 195 -0326 195



02107
sensor de freno 2.0 i Turbo 4x4-2.5 i V6
oe: 90425491 -1238984



02108
sensor de freno
oe: 90335784 -1238348



02823
soporte sensor de vacio
oe: 834976



74030 Ø 39 mm
rodamiento Eje trasero
oe: 328105 -1603196



74044 Ø 39 mm
rodamiento Eje delantero
oe: 328103 -1603191



01575 kit **00575 fuelle**
kit fuelle transmisión lado de rueda
oe: Ø 22-82 mm

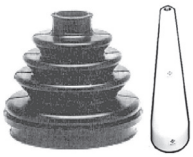

01575E kit **fuelle**
kit (cono) lado de rueda
oe: Ø 22-82 mm



01730 kit **fuelle**
kit fuelle transmisión lado de engranaje
oe: 90112609 -374040 Ø 20-69 mm



01732E kit **fuelle**
kit (cono) lado de engranaje
oe: 7701033432 Ø 22-81 mm



01822 kit **fuelle**
kit fuelle cremallera dirección asistida centro;Eje delantero
oe: 1609076 -16 09 076 Ø 44-55 mm



04781 Ø 142 mm - 6 canales
polea cigüeñal
oe: 6 14 654



05091 Ø - mm, ancho: mm
tensor correa alternador
oe: 1340 544 -1340 541



Para mas información y gama completa, consultar nuestro catálogo de cables.



80222 longitud: 835/440 mm
cable embrague manual
oe: 90344249 -669166

© INDUSTRIAL METALCAUCHO, S.L.U.



00059
soporte tubo de escape

oe: 852723



02431 Ø 50 mm
junta cónica tubo de escape 2.0 i-2.0 i 16V-2.0 i 16V 4x4

oe: 854947



02432 Ø 60 mm
junta cónica tubo de escape 2.0 i Turbo 4x4

oe: 6745092



02620
kit sujeción escape a colector

oe: 8 54 986 -8 54 884

© INDUSTRIAL METALCAUCHO, S.L.U.



03215
tubo de agua metálico 1.3 CDTI

oe: 1342.20 -1342.20

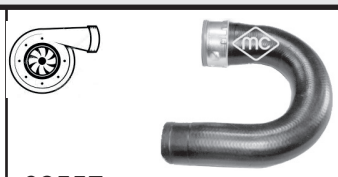

09557
tubo salida Turbo a tubo rígido 1.6 CDTI

oe: 5835919 -58 60 818

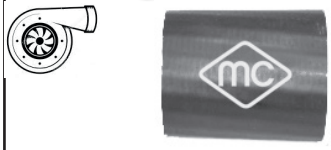

09558
tubo de tubo rígido a intercooler 1.3 CDTI

oe: 860460 -5860810



09559
tubo de intercooler a tubo rígido 1.3 CDTI

oe: 58 35 847

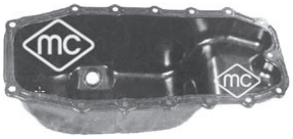

05915
cárter de aceite 1.3 CDTI

oe: 652 235 -5652 003



06581
cubierta distribución 1.3 CDTI

oe: 0646 076 -00646 076



06498 Ø 23,5 mm
goma barra estabilizadora eje delantero, ambos lados 1.4

oe: 350227



00815
tornillo rueda

oe: 1008501



74103 Ø 37 mm
rodamiento Eje delantero

oe: 95513921 -95511623

© INDUSTRIAL METALCAUCHO, S.L.U.

CANALIZACIONES DE AGUA

CORSA-A 1.0 :

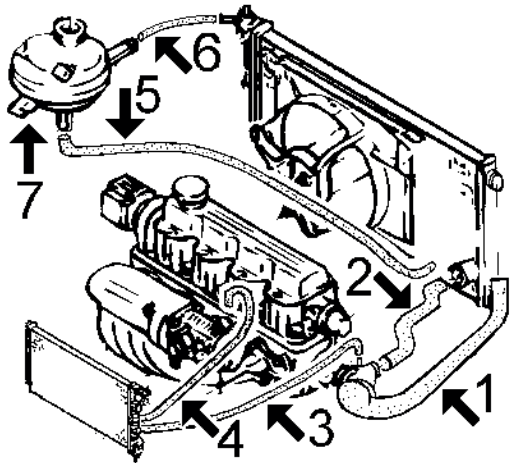

1-	7529	mgto superior radiador
2-	7528	mgto inferior radiador hasta '89
	7765	mgto inferior radiador desde '89
3-	7370	mgto de calefactor a bomba de agua
4-	7371	mgto de calefactor a culata
5-	8179	mgto inferior de botella a radiador
6-	754	mgto sobrante de botella a radiador: Cortar de rollo MC-754 Ø 12x19 mm (trenzado exterior), longitud aproximada 400 mm
7-	3502	botella de expansión
	3507	tapón botella expansión



8251 mgto desvaporizador

CORSA-A 1.2 - 1.3 - 1.4 :

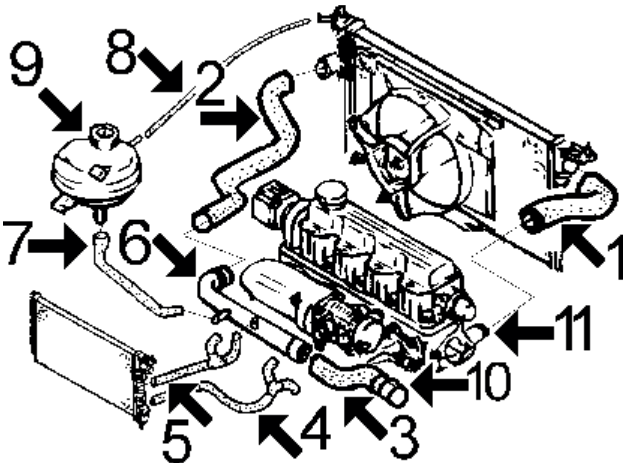

1-	7324	mgto superior radiador, Ø bocas desiguales, 1.2-1.3 y 1.4 carburador
	7534	mgto superior radiador, Ø bocas iguales 1.2-1.3
	8136	mgto superior radiador 1.4 inyección
2-	7535	mgto inferior radiador
3-	7406	mgto de tubo a bomba de agua 1.2-1.3-1.4 carb.
	8244	mgto de tubo a bomba de agua 1.4 inyección
4-	7795	mgto de calefactor a colector de admisión 1.2
	n/d	mgto de calefactor a colector y carburador 1.3 y 1.4 carburador
	7663	mgto de calefactor a colector 1.4 inyección
5-	7797	mgto de calefactor a tubo metálico 1.2
	n/d	mgto de calefactor a tubo metálico y carb. 1.3 y 1.4 carburador
	7662	mgto de calefactor a tubo metálico 1.4 inyección
6-	3018	tubo de agua metálico
7-	7988	mgto de botella a tubo metálico
8-	754	mgto de sobrante de botella a radiador: Cortar de rollo MC-754 Ø 12x19 mm, long. 400 mm
9-	3502	botella de expansión
	3507	tapón botella de expansión (1.2 bar)
10-	3068	boquilla metálica en bloque - bomba de agua
11-	3071	tapa de termostato (aluminio)



8252 mgto desvaporizador
8254 mgto desvaporizador

CORSA-A 1.6 GSI:

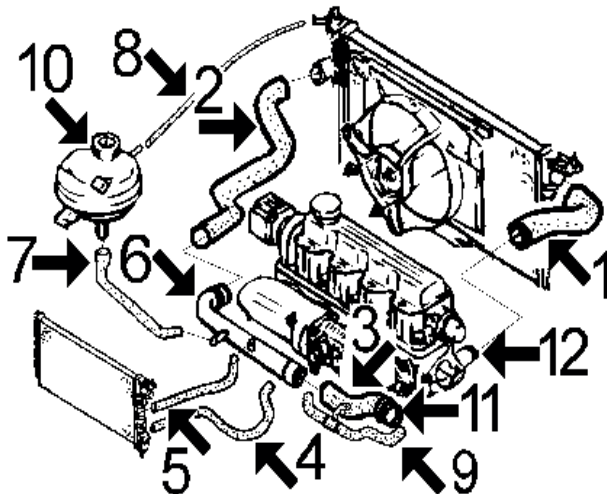

1-	8136	mgto superior de radiador
2-	n/d	mgto inferior de radiador
3-	7406	mgto de tubo rígido a bomba de agua
4-	n/d	mgto de calefactor a colector de admisión
5-	7663	mgto de calefactor a tubo rígido
6-	3179	tubo rígido
7-	7988	mgto de botella a tubo rígido
8-	754	mgto de sobrante de botella a radiador: Cortar de rollo MC-754 Ø 12x19 mm, long. 400 mm
9-	n/d	mgto de colector de admisión a bomba de agua y a calentador entrada de aire (3 vias)
10-	3502	botella de expansión
	3507	tapón botella de expansión (1.2 bar)
11-	3068	boquilla mettálica en bloque - bomba de agua
12-	3071	tapa de termostato (aluminio)

n/d = no disponible

CORSA-A 1.5 Diesel y 1.5 TurboD

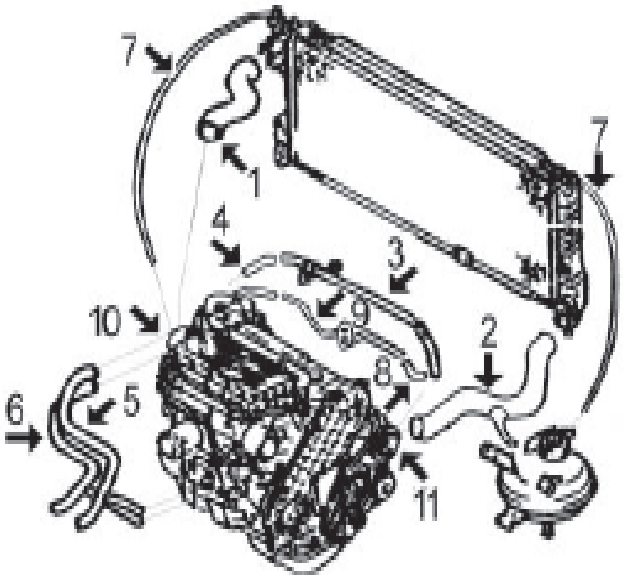

1-	8241	mgto superior de radiador
2-	8242	mgto inferior de radiador
3-	3163	tubo de agua metálico 1.5D
	3160	tubo de agua metálico 1.5TD
4-	8033	mgto de tubo metálico a caja termostato 1.5D
	8115	jgo mgtos de caja termostato a tubo metálico 1.5TD
5-	8264	mgto derecho de calefactor
6-	8263	mgto izquierdo de calefactor
7-	754	mgto de sobrante de botella a caja de termostato, cortar de rollo ref. MC-754 (Ø 12 x 19 mm)
8-	8033	mgto enlace tubos metálicos 1.5TD
9-	3164	tubo de agua metálico 1.5D-TD
10-	3162	caja de termostato 1.5D-TD
	4715	caja de termostato 1.5TD-1.7TD desde '90
11-	4693	boca de aluminio conexión mgto.

© INDUSTRIAL METALCAUCHO, S.L.U.

OPEL - CORSA A (09/1982 - 04/1994)



02356
junta de termostato

oe:



02357
junta de termostato

oe:



03018
tubo metálico 1.3-1.3 i-1.3 S

oe: 1 336 720 -1 336 713

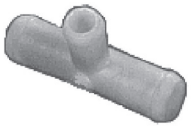

03046 Ø 10 mm
conector metálico de tres vias

oe: 7705030028



03068
boquilla metálico en bloque-bomba agua

oe: 606 400 -0606 400



03071
tapa de termostato

oe: 1 338 151



03073
boquilla en bloque-bomba agua 1.5 D-1.5 TD

oe: 606401



03160
tubo de agua metálico 1.5 TD

oe: 1336067



03162
caja de termostato 1.5 D-1.5 TD

oe: 13 38 182



03163
tubo de agua metálico 1.5 D-1.5 TD

oe: 1336069



03164
tubo de agua metálico con junta 1.5 D-1.5 TD

oe: 1336065



03179
tubo de agua metálico

oe: 13 36 086



03502
botella de expansión

oe: 1304 618



03507
tapón botella de expansión

oe: 13 04 667 -13 04 654



04693
boca aluminio conexión mgto superior 1.5 D-1.5 TD

oe: 06 06 406 -6 06 406



04713
boca aluminio conexión mgto superior 1.5 D-1.5 TD

oe: 1338232

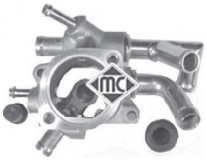

04715
caja de termostato 1.5 TD

oe: 1338192 -1338194



07324
mgto superior radiador arriba

oe: 1336431



07406
mgto de tubo a bomba

oe: 1336459 -1336291



07528
mgto inferior radiador 1.0

oe: 1336384



07529
mgto superior radiador 1.0-1.2-1.2 N

oe: 1336319

OPEL - CORSA A (09/1982 - 04/1994)



07534
mgto superior radiador arriba

oe: 90128695 -1336320



07535
mgto inferior radiador debajo

oe: 90128699 -1336323



07765
mgto superior radiador 1.0

oe: 1336745



07988
mgto de botella a tubo

oe: 1336381



08115
juego de mgtos intercambiador

oe: 94483966 -1336503



08136
mgto superior radiador 1.6 GSI

oe: 1336464



08179
mgto inferior de botella a radiador 1.0

oe: 1336385



08196
jgo mgtos intercambiador en filtro 1.5 TD

oe: 650873 -650872



08241
mgto superior radiador arriba 1.5 D-1.5 TD

oe: 1336466



08242
mgto inferior radiador debajo 1.5 D-1.5 TD

oe: 1336467



08244
mgto de tubo a bomba de agua

oe: 90354836 -1337095



07370
mgto de calefactor a bomba de agua Salida 1.0-1.2

oe: 1818522



07371
mgto de calefactor a culata Entrada 1.0

oe: 1818524



07662
mgto de calefactor a tubo rígido Colector de admisión 1.4 i

oe: 1818330



07663
mgto de calefactor a colector de admisión Entrada

oe: 1818344



07795
mgto de calefactor a colector de admisión 1.2

oe: 1818523



07797 Ø 15 mm
mgto de calefactor a tubo rígido 1.2

oe: 1818521



08033
mgto calefactor 1.5 TD

oe: 1336461



08263
mgto calefactor Entrada

oe: 6818302



08264
mgto calefactor

oe: 6818301



08254
mgto desvaporizador arriba

oe: 656234 -656148

© INDUSTRIAL METALCAUCHO, S.L.U.

OPEL - CORSA A (09/1982 - 04/1994)



00677
tapon cárter aceite

oe: 652 475 -0652 475



02490
tapón cárter de aceite 1.5 D-1.5 TD

oe: 652492





03682
tapón llenado aceite

oe: 6 50 459 -6 50 094





03683
tapón llenado aceite 1.5 D-1.5 TD

oe: 650089



04731
varilla nivel aceite 1.5 D-1.5 TD

oe: 658028



06017
cárter de aceite

oe: 652 121 -652 148

SUSPENSION DELANTERA y SOPORTES DE MOTOR

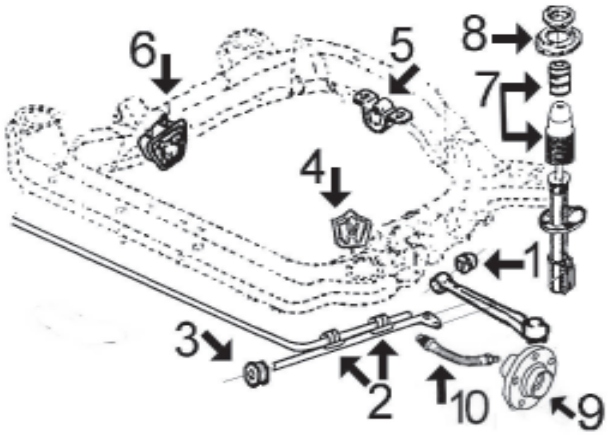

1- 547 silentbloc brazo de suspensión
2- 855 goma barra estabilizadora Ø 17 mm
863 goma barra estabilizadora Ø 19 mm
3- 491 silentbloc tirante brazo de suspensión
4- *518* soporte de motor izquierdo todos mods.
5- 744 soporte de motor trasero todos mods.
6- 725-C soporte de motor derecho (excepto 1.5 Diesel)
2615 soporte de motor derecho 1.5 Diesel y TD
7- 4710 juego tope poliuretano y capuchón amortiguador
8- *2498* soporte de amortiguador
4350 tapa amortiguador superior con rodamiento
9- 90004 buje de rueda delantera
10- n/d latiguillo freno delantero



00725C
soporte motor derecha;delante

oe: 684 195 -0684 195



00729
soporte de motor posterior 1.4 i-1.4 S

oe: 682 549 -0682 549



00744
soporte motor posterior

oe: 682 552



02494
soporte motor izquierda;delante 1.5 D

oe: 0684 666 -684 666



02615
soporte motor derecha;delante 1.5 D-1.5 TD

oe: 684 281 -0684 281



04170 Ø 10.2 mm
soporte motor posterior 1.5 D-1.5 TD

oe: 682 603



00491 Ø 14 mm
silentbloc tirante brazo suspensión Eje delantero

oe: 353 560 -0353 560



00492 Ø 10 mm
silentbloc brazo suspensión eje trasero ambos lados

oe: 402 643 -0402 643



00547 Ø 10 mm
silentbloc brazo suspensión ambos lados;Eje delantero abajo

oe: 352 327 -0352 327



00855 Ø 16 mm
goma barra estabilizadora Ø 17 mm interior;Eje delantero

oe: 350 109 -0350 109



00863 Ø 21,5 mm
goma barra estabilizadora Ø 19 mm interior;Eje delantero

oe: 350 127 -0350 127



02493 Ø 10 mm
silentbloc brazo ambos lados;Eje delantero abajo

oe: 352 301 -0352 301



04802
bieleta puntal barra estabilizadora Eje delantero, derecha 1.2

oe: 5087.53



04803
bieleta barra estabilizadora Eje trasero izquierda;Eje trasero, derecha 1.2

oe: 5178.46



05045
pivote inferior rótula soporte mangueta ambos lados;Eje delantero abajo 1.2

oe: 3640.58

© INDUSTRIAL METALCAUCHO, S.L.U.



00811
soporte alternador

oe: 1204 885 8.3



00934
casquillo tensor alternador

oe: 90190757 -1204892 8.5



04350 Ø 12 mm
tapa con rodamiento

oe: 312 503 -0312 503



04710 Ø 20 mm
juego tope poliuretano y capuchón amortiguador eje delantero, ambos lados

oe: 344 182 -0344 182

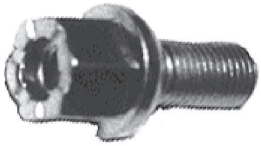

00815
tornillo rueda

oe: 1008501



90004
buje rueda Eje delantero

oe: 326 197 -0326 197



74013 Ø 29 mm
rodamiento Eje trasero;Eje delantero

oe: 90005137 -330011 -17 mm

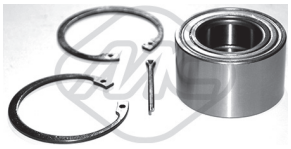

74032 Ø 34 mm
rodamiento Eje trasero

oe: 90279331 -3 28 104



74037 Ø 34 mm
rodamiento Eje delantero

oe: 328106 -1603195



01343 kit **00343 fuelle**
kit fuelle transmisión lado de rueda

oe: 374 094 Ø 22-77 mm



01343E kit **fuelle**
kit (cono) lado de rueda

oe: 374 094 Ø 22-78 mm



01344 kit **00344 fuelle**
kit fuelle transmisión lado de engranaje

oe: 374093 Ø 22-77 mm



01490 kit **00490 fuelle**
kit fuelle transmisión lado de engranaje

oe: 374018 Ø 20-54 mm

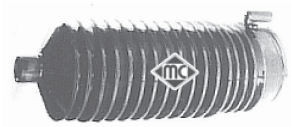

01191 kit **00191 fuelle**
kit fuelle cremallera dirección asistida

oe: 1609087 Ø 12-49 mm



01338 kit **00338 fuelle**
kit fuelle cremallera dirección manual

oe: 902827 -902826 Ø 13-49 mm



04782 Ø 48 mm
polea cigüeñal

oe: 5614417



06013 Ø 54 mm - 6 canales
polea de alternador

oe: 1204 151 -1204 175

02414
bieleta cambio de velocidades

oe: 758 800 -0758 800

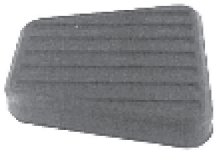

00425
cubrepedal freno y embrague

oe: 560808



02489
juego casquillos palanca de cambio

oe: 758 743 -758 711

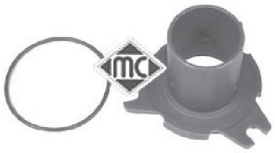

04720
casquillo guía embrague con junta

oe: 6 68 809 -6 68 542

OPEL - CORSA A (09/1982 - 04/1994)



04721
horquilla embrague

oe: 668198



80062 longitud: 727/417 mm
cable embrague manual

oe: 90446929 -669186



80113 longitud: 693/348 mm
cable embrague manual

oe: 669157 -669132



00085
soporte tubo de escape 1.3-1.3 S-1.4 S

oe: 9275758 -856700



00270
soporte tubo de escape

oe: 852720 -852716



00553
soporte silenciador

oe: 856519



02393 Ø 46 mm
junta cónica tubo escape

oe: 854931 -854932



02450 Ø 42 mm
junta cónica tubo de escape

oe: 854945



02619
kit sujeción escape a colector

oe: 8 54 982 -854881



02055
bomba limpiaparabrisas

oe: 1450 156 -1450 174



02058
bomba limpiaparabrisas

oe: 46760973 -46760973

© INDUSTRIAL METALCAUCHO, S.L.U.

CANALIZACIONES DE AGUA

CORSA 1.2 - 1.4 (motores SZ, NZ y SE de 8 válvulas):

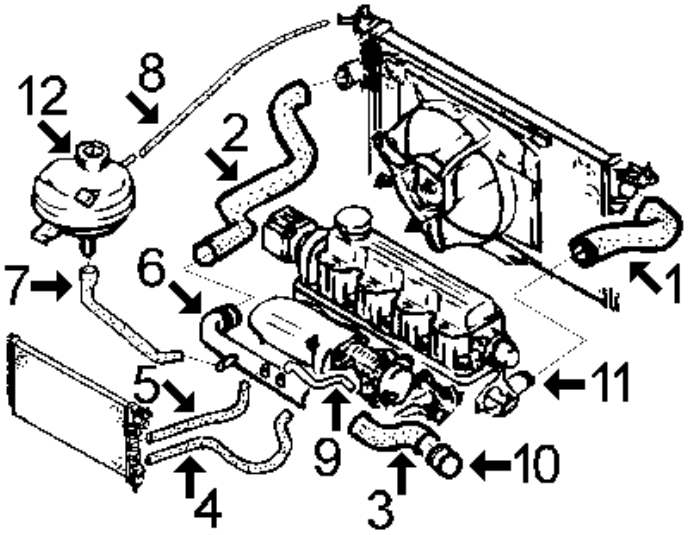

1-	8239	mgto superior radiador sin aire acondicionado
	8240	mgto superior radiador con aire acondicionado
2-	8234	mgto inferior radiador
3-	8244	mgto de tubo rígido a bomba de agua
4-	8261	mgto de calefactor a colector de admisión
5-	8262	mgto de calefactor a tubo rígido
6-	3179	tubo de agua rígido (plástico)
7-	8245	mgto de botella a tubo rígido
8-	8232	mgto sobrante de botella a radiador
9-	8250	mgto de tubo rígido a colector admisión 1.4
10-	3068	boquilla metálica entrada agua a bomba
11-	3071	tapa de termostato (aluminio)
12-	3515	botella de expansión
	3507	tapón botella de expansión 1,20 bar
	8253	mgto. desvaporizador de gases
	8254	mgto. desvaporizador de gases

CORSA 1.4-16v y 1.6-16v (motores X14XE y X16XE de 16 válvulas):

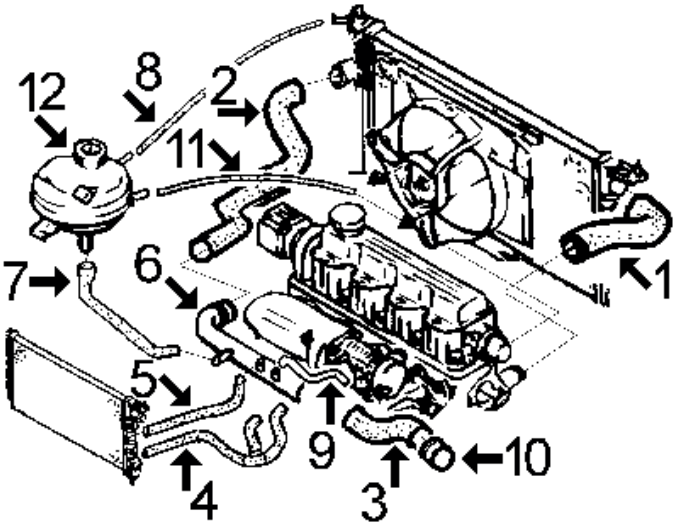

1-	8233	mgto superior radiador sin aire acondicionado
	8243	mgto superior radiador con aire acondicionado
2-	8234	mgto inferior radiador
3-	8244	mgto de tubo rígido a bomba de agua
4-	8249	mgto de calefactor a colector de admisión
5-	8071	mgto de calefactor a tubo rígido
6-	3182	tubo de agua rígido (plástico)
7-	8246	mgto de botella a tubo rígido
8-	n/d	mgto de sobrante de botella, motor 1.6
9-	8248	mgto de tubo rígido a colector
10-	3068	boquilla metálica entrada agua a bomba
11-	n/d	mgto de sobrante de botella a tapa de termostato
12-	3515	botella de expansión
	3507	tapón botella de expansión 1,20 bar

CORSA 1.0-12v y 1.2-12v (motores de 3 cilindros X10XE y X12XE):

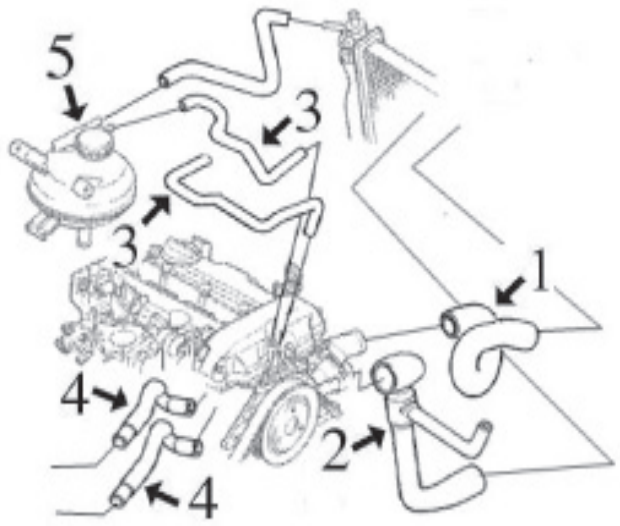

- 1- 8955 mgto superior radiador 1.0/12v sin aire acond.
  8923 mgto superior radiador 1.0/12v con aire acond.
  8958 mgto superior radiador 1.2/12v
- 2- 8957 mgto inferior radiador 1.0/12v sin aire acond.
  8956 mgto inferior radiador 1.0/12v con aire acond.
  8959 mgto inferior radiador 1.2/12v
- 3- 8960 jgo mgtos de cuerpo ralentí a botella y a cuerpo de termostato 1.0/12v y 1.2/12v
- 4- 8961 jgo mgtos entrada-salida calefactor 1.0/12v-1.2/12v con A/C
  8962 jgo mgtos entrada-salida calefactor 1.2/12v con A/C
- 5- 3515 botella de expansión
  3507 tapón botella de expansión

CORSA 1.5 Diesel, 1.5 TurboDiesel y 1.7 Diesel:

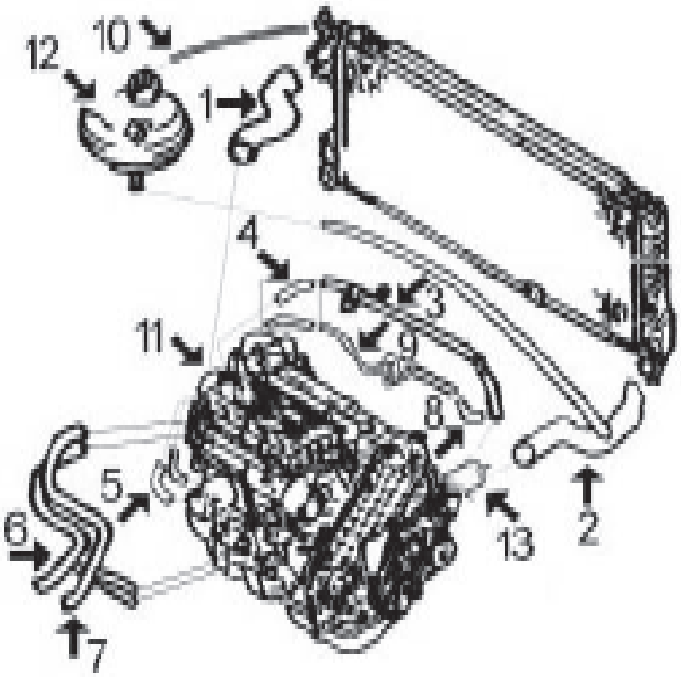

- 1- 8259 mgto superior radiador
- 2- 8260 mgto inferior radiador
- 3- 3163 tubo de agua metálico 1.5D hasta '95
  3069 tubo de agua metálico 1.5D desde '95
  3160 tubo de agua metálico 1.5TD hasta '95
  3127 tubo de agua metálico 1.5TD desde '95 hasta '97
  3069 tubo de agua metálico 1.5TD desde '97
  3069 tubo de agua metálico 1.7D hasta '98
  3163 tubo de agua metálico 1.7D desde '98
- 4- 8115 juego mgtos de caja termostato a tubo metálico
- 5- 8196 juego mgtos intercambiador filtro de aceite, 1.5TD y 1.7D
- 6- 8263 mgto izquierdo de calefactor todos
- 7- 8264 mgto derecho de calefactor todos
- 8- 8033 mgto unión tubos metálicos 1.5 TD
- 9- 3164 tubo de agua metálico a Turbo 1.5TD con junta
- 10- 754 mgto sobrante de botella a radiador. Cortar de rollo MC-754 Ø 12 x 19 mm, long. 55 cms.
- 11- 4715 caja de termostato 1.5D, TD y 1.7D
- 12- 3515 botella de expansión
  3507 tapón botella de expansión 1,20 bar
- 13- 4693 boca aluminio conexión mgto superior hasta '98
  4713 boca aluminio conexión mgto superior desde '98

© INDUSTRIAL METALCAUCHO, S.L.U.

OPEL - CORSA B - COMBO I (03/1992 - 12/2002)



02356
junta de termostato CORSA B

oe:



03068
boquilla metálico en bloque-bomba agua CORSA B
oe: 606 400 -0606 400



03069
tubo de agua metálico 1.5 TD CORSA B

oe: 1 336 122



03071
tapa de termostato 1.2-1.4

oe: 1 338 151



03073
boquilla en bloque-bomba agua 1.5 D-1.5 TD-1.7 D CORSA B
oe: 606401



03127
tubo de agua metálico 1.5 TD CORSA B

oe: 1337232



03160
tubo de agua metálico 1.5 TD CORSA B

oe: 1336067



03162
caja de termostato 1.5 D-1.5 TD-1.7 D CORSA B
oe: 13 38 182



03163
tubo de agua metálico 1.5 D-1.5 TD-1.7 D CORSA B
oe: 1336069



03164
tubo de agua metálico con junta 1.5 TD CORSA B
oe: 1336065



03179
tubo de agua metálico 1.2-1.4

oe: 13 36 086

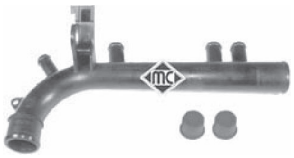

03182
tubo de agua metálico 1.4 i 16V-1.6 GSI 16V-1.6 i 16V CORSA B
oe: 13 36 097



03507
tapón botella de expansión 1.2-1.7 D

oe: 13 04 667 -13 04 654



03515
botella de expansión 1.7 D

oe: 1304603 -1304231



03710
tapón llenado combustible

oe: 8 08 117



04693
boca aluminio conexión mgto superior 1.5 D-1.5 TD-1.7 D CORSA B
oe: 06 06 406 -6 06 406



04713
boca aluminio conexión mgto superior 1.5 D-1.5 TD-1.7 D CORSA B
oe: 1338232

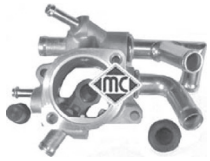

04715
caja de termostato 1.5 D-1.5 TD-1.7 D CORSA B
oe: 1338192 -1338194



07818
mgto inferior radiador 1.7 D COMBO I

oe: 1337002



08115
juego de mgtos intercambiador CORSA B
oe: 94483966 -1336503



08196
jgo mgtos intercambiador en filtro 1.7 D

oe: 650873 -650872



08232
mgto de sobrante de botella 1.2 i-1.4 i CORSA B
oe: 1337197



08233
mgto superior radiador arriba CORSA B
oe: 90444470 -1337190



08234
mgto inferior radiador debajo 1.4 i 16V-1.6 i 16V CORSA B
oe: 1337322 -1337193



08239
mgto superior radiador arriba 1.2-1.4
oe: 90444463 -1337186



08240
mgto superior radiador arriba 1.4
oe: 1337188



08243
mgto superior radiador arriba CORSA B
oe: 1337191



08244
mgto de tubo a bomba de agua 1.2-1.4
oe: 90354836 -1337095



08245
mgto de botella a tubo rígido CORSA B
oe: 1818256



08246
mgto de botella a tubo rígido CORSA B
oe: 6818182



08248
mgto de tubo rígido a colector 1.4 i 16V-1.6 GSI 16V-1.6 i 16V CORSA B
oe: 90412785 -1818563



08249
mgto de calefactor a colector de admisión 1.4 i 16V-1.6 i 16V CORSA B
oe: 1818254



08250
mgto de tubo rígido a colector de admisión, 1.2 i-1.4 i CORSA B
oe: 1337383



08259
mgto superior radiador arriba 1.7 D
oe: 1337381



08260
mgto inferior radiador debajo 1.7 D
oe: 1337380



08923
mgto superior radiador 1.0 i 12V CORSA B
oe: 1307505 -1307422



08955
mgto superior radiador sin a/c arriba 1.0 i 12V CORSA B
oe: 90571791 -1337421



08956
mgto inferior radiador con a/c debajo 1.0 i 12V CORSA B
oe: 9128484 -90573834



08957
mgto inferior radiador sin a/c debajo 1.0 i 12V CORSA B
oe: 9128629 -1336022



08958
mgto superior radiador 1.2 i 16V CORSA B
oe: 1337423



08959
mgto inferior radiador 1.2 i 16V CORSA B
oe: 1337419



08960
jgo mgtos de cuerpo ralentí a botella y cuerpo de termostato 1.0 i 12V-1.2 i 16V
oe: 1337460 -1337440

© INDUSTRIAL METALCAUCHO, S.L.U.



08033
mgto calefactor 1.5 TD CORSA B

oe: 1336461



08071
mgto calefactor 1.4 i 16V-1.6 i 16V CORSA B

oe: 1818255



08261
mgto de calefactor a colector admisión Entrada CORSA B

oe: 90448308 -1818243



08262
mgto de calefactor a tubo rígido Salida CORSA B

oe: 90448312 -1818564



08263
mgto calefactor Entrada 1.5 D-1.5 TD-1.7 D CORSA B

oe: 6818302



08264
mgto calefactor 1.5 D-1.5 TD-1.7 D CORSA B

oe: 6818301



08961
go mgtos entrada/salida calefactor 1.0 i 12V-1.2 i 16V CORSA B

oe: 6818497 -6818496



08962
jgo mgtos entrada/salida calefactor con a/c 1.2 i 16V CORSA B

oe: 6818417 -1818032

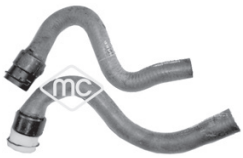

09552
kit mgto calefactor 1.4 COMBO I

oe: 1818547 -1818546



09553
kit mgto calefactor 1.2 COMBO I

oe: 6818051 -6818050



04973
tubo toma de aire a filtro Caja filtro de aire 1.4

oe: 836793

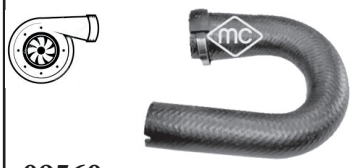

09560
tubo salida Turbo a tubo rígido 1.7 D COMBO I

oe: 13 02 604



08253
mgto desvaporizador 1.2 i-1.4 i CORSA B

oe: 5656065



08254
mgto desvaporizador arriba 1.2-1.4

oe: 656234 -656148



09551
mgto desvaporizador 1.2-1.4 COMBO I

oe: 656092



93002
válvula EGR CORSA B

oe: 5851 005 -05851 005



93006
válvula EGR 1.2 i 16V CORSA B

oe: 5851 029 -05851 029



93007
válvula EGR 1.0 i 12V CORSA B

oe: 851 706 -851 708



00677
tapon cárter aceite CORSA B

oe: 652 475 -0652 475



02490
tapón cárter de aceite 1.7 D

oe: 652492

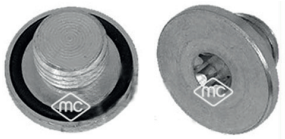

02667
tapón cárter aceite CORSA B

oe: 652976 -652 477

OPEL - CORSA B - COMBO I (03/1992 - 12/2002)



03674
tapón llenado aceite motor 1.0 i 12V-1.2 i 16V CORSA B
oe: 5650 831



03682
tapón llenado aceite 1.2 i-1.4 i-1.4 Si CORSA B
oe: 6 50 459 -6 50 094



03683
tapón llenado aceite 1.7 D
oe: 650089



03684
tapón llenado aceite 1.4 i 16V-1.6 GSI 16V-1.6 i 16V CORSA B
oe: 0650 091 -650 091



03927
tapa filtro de aceite CORSA B
oe: 5650963



04697
varilla nivel aceite 1.7 D COMBO I
oe:



04730
varilla nivel aceite 1.2 i-1.4 i CORSA B
oe: 658048



04731
varilla nivel aceite 1.5 D-1.5 TD CORSA B
oe: 658028



05106
tapón cárter de aceite 22x150 1.0 i 12V-1.2 i 16V CORSA B
oe: 652457



06017
cárter de aceite 1.2
oe: 652 121 -652 148

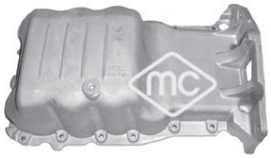

06041
cárter aceite 1.2 i 16V-1.4 i 16V CORSA B
oe: 652005

© INDUSTRIAL METALCAUCHO, S.L.U.

SUSPENSION DELANTERA y SOPORTES DE MOTOR

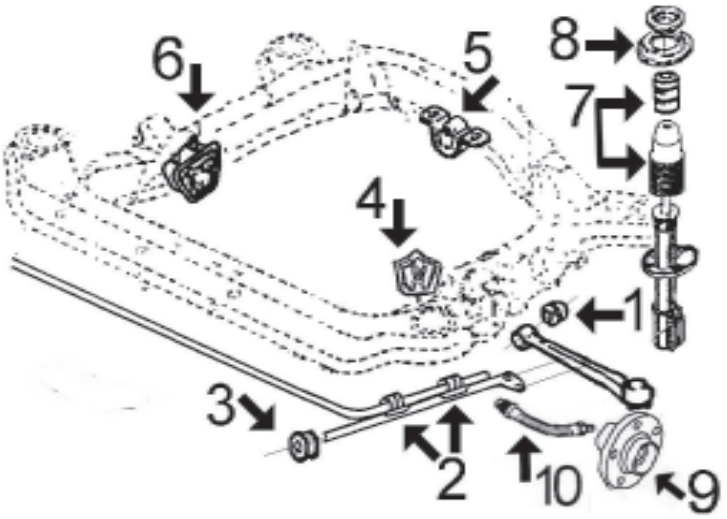

1-	2493	silentbloc brazo delantero
2-	863	goma barra estabilizadora
3-	2613	silentbloc tirante brazo delantero
4-	2495	soporte motor izquierdo 1.4 con servodirección, 1.4-16v, 1.6-16v, 1.0/12v y 1.2/12v
	2497	soporte motor izquierdo 1.2 - 1.4 sin servodirección - Diesel y TurboD
5-	4170	soporte motor trasero todos tipos
6-	2494	soporte motor derecho 1.0/12v - 1.4 con servodirección - 1.4 16v, 1.6 16v y 1.2/12v
	2496	soporte motor dcho. 1.2/8v todos y 1.4 sin servodirección
	2614	soporte motor derecho Diesel y TurboD
7-	4710	juego tope de poliuretano y capuchón amortiguador delantero
8-	2499	soporte amortiguador delantero
	4350	tapa superior con rodamiento
9-	90004	buje de rueda delantera
10-	n/d	latiguillo freno delantero

SUSPENSION TRASERA:

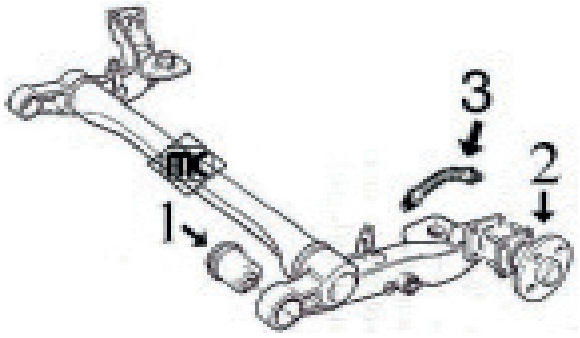

1-	6005	silentbloc puente trasero
2-	n/d	buje rueda trasera
3-	n/d	latiguillo freno trasero



02494
soporte motor izquierda;delante 1.2-1.4

oe: 0684 666 -684 666



02495
soporte motor izquierda;delante 1.2-1.4

oe: 684 671 -684 665



02496
soporte motor izquierda;delante 1.2-1.4

oe: 90 445 298 -684 294



02497
soporte motor izquierda;delante

oe: 6 84 126 -06 84 126



02614
soporte motor derecha;delante 1.5 D-1.5 TD-1.7 D CORSA B

oe: 684 160 -0684 160



02615
soporte motor derecha;delante CORSA B

oe: 684 281 -0684 281



04170 Ø 10.2 mm
soporte motor posterior CORSA B

oe: 682 603



00492 Ø 10 mm
silentbloc brazo suspensión eje trasero ambos lados CORSA B

oe: 402 643 -0402 643



00855 Ø 16 mm
goma barra estabilizadora Ø 17 mm interior;Eje delantero CORSA B

oe: 350 109 -0350 109



00863 Ø 21,5 mm
goma barra estabilizadora Ø 19 mm interior;Eje delantero CORSA B

oe: 350 127 -0350 127



02493 Ø 10 mm
silentbloc brazo ambos lados;Eje delantero abajo CORSA B

oe: 352 301 -0352 301



02613 Ø 14 mm
silentbloc tirante brazo Eje delantero

oe: 90445098 -353561



02710 Ø 22 mm
goma barra estabilizadora interior;Eje delantero 1.4 COMBO I

oe: 350 078 -0350 078



06005 Ø 10 mm
silentbloc brazo suspensión Eje trasero CORSA B

oe: 54 02 636



00811
soporte alternador 1.2-1.4

oe: 1204 885 8.3



00934
casquillo tensor alternador CORSA B

oe: 90190757 -1204892 8.5



02491
goma ballesta 1.2 i 16V CORSA B

oe: 430051



02499
soporte amortiguador Eje delantero CORSA B

oe: 344 519 -0344 519



04350 Ø 12 mm
tapa con rodamiento CORSA B

oe: 312 503 -0312 503



04710 Ø 20 mm
juego tope poliuretano y capuchón amortiguador eje delantero, ambos lados

oe: 344 182 -0344 182

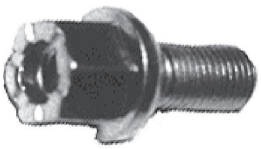

00815
tornillo rueda

oe: 1008501



90004
buje rueda Eje delantero 1.0 i 12V-1.2 i 16V-1.4 i CORSA B

oe: 326 197 -0326 197



74013 Ø 29 mm
rodamiento Eje trasero;Eje delantero CORSA B

oe: 90005137 -330011 -17 mm



74037 Ø 34 mm
rodamiento Eje delantero

oe: 328106 -1603195



74072 Ø 17,46;31;31,75 mm
rodamiento Eje trasero;Eje delantero COMBO I

oe: 1607286 -1604286 -19 mm



01344 kit **00344 fuelle**
kit fuelle transmisión lado de engranaje 1.2 i-1.2 i 16V CORSA B

oe: 374093 Ø 22-77 mm



01490 kit **00490 fuelle**
kit fuelle transmisión lado de engranaje 1.2 i-1.2 i 16V CORSA B

oe: 374018 Ø 20-54 mm

© INDUSTRIAL METALCAUCHO, S.L.U.



01989 kit **00989 fuelle**
kit fuelle transmisión lado de rueda 1.6 i 16V CORSA B
oe: 90541447 -90446236 Ø 22-80 mm



01191 kit **00191 fuelle**
kit fuelle cremallera dirección asistida 1.2-1.4
oe: 1609087 Ø 12-49 mm



01338 kit **00338 fuelle**
kit fuelle cremallera dirección manual 1.0 i 12V-1.2 i CORSA B
oe: 902827 -902826 Ø 13-49 mm



04782 Ø 48 mm
polea cigüeñal CORSA B
oe: 5614417



04773
rodillo tensor correa alternador CORSA B
oe: 09157970 -1340514



05091
tensor correa alternador 1.4 i 16V-1.6 GSI 16V-1.6 i 16V CORSA B
oe: 1340 544 -1340 541

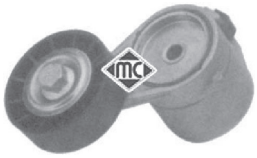

05092
tensor correa alternador 1.4 i 16V-1.6 i 16V CORSA B
oe: 1206 990



05954
kit cadena-tensor de distribución 1.0 i 12V-1.2 i 16V CORSA B
oe: 6606 027 -6606 023



02414
bieleta cambio de velocidades
oe: 758 800 -0758 800



05900
articulación cambio de marchas completa 1.7 D
oe: 758 492 -0758 492

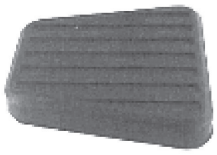

00425
cubrepedal freno y embrague CORSA B
oe: 560808



02489
juego casquillos palanca de cambio CORSA B
oe: 758 743 -758 711

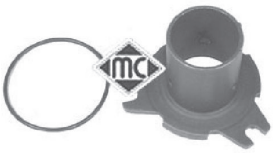

04720
casquillo guía embrague con junta
oe: 6 68 809 -6 68 542



04721
horquilla embrague
oe: 668198



80020 longitud: 794/410 mm
cable embrague manual 1.0 i 12V-1.2 i CORSA B
oe: 90522447 -669187



80062 longitud: 727/417 mm
cable embrague manual 1.2-1.4
oe: 90446929 -669186

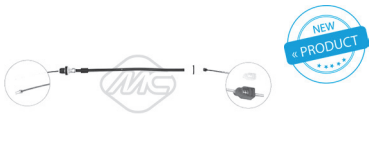

80150 longitud: 841/414 mm
cable embrague manual 1.0 i 12V CORSA B
oe: 90578482 -669019



82390 longitud: 823/412 mm
cable embrague manual 1.4 i-1.4 i 16V-1.4 Si CORSA B
oe: 90522980 -669002



00085
soporte tubo de escape 1.0 i 12V CORSA B
oe: 9275758 -856700



00554
soporte escape COMBO I
oe: 852 719 -0852 719



00975
soporte tubo de escape CORSA B
oe: 852 516 -0852 516

OPEL - CORSA B - COMBO I (03/1992 - 12/2002)



02393 Ø 46 mm
junta cónica tubo escape 1.4 i-1.7 D CORSA B
oe: 854931 -854932



02450 Ø 42 mm
junta cónica tubo de escape CORSA B
oe: 854945



02619
kit sujeción escape a colector 1.2-1.4
oe: 8 54 982 -854881



02620
kit sujeción escape a colector
oe: 8 54 986 -8 54 884



02055
bomba limpiaparabrisas CORSA B
oe: 1450 156 -1450 174



02058
bomba limpiaparabrisas CORSA B
oe: 46760973 -46760973



02061
bomba limpia parabrisas CORSA B
oe: 14 50 185 -14 50 173



02073
bomba limpiaparabrisas CORSA B
oe: 1450 172 -1450 184



50159 sensor pasivo
sensor velocidad rueda - ABS eje delantero 1.0 i 12V-1.2 i-1.2 i 16V CORSA B
oe: 90386504 -6238429



50160 sensor pasivo
sensor velocidad rueda - ABS eje trasero ambos lados 1.0 i 12V-1.2 i CORSA B
oe: 90386505 -1238917

© INDUSTRIAL METALCAUCHO, S.L.U.

CANALIZACIONES DE AGUA:

1.0/12v motor Z10XE
1.2/16v motor Z12XE
1.4/16v motor Z14XEP (desde '03-)

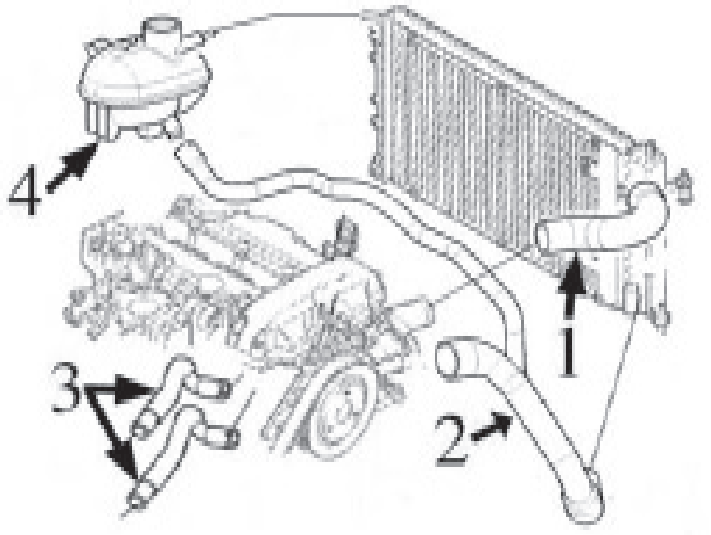

1-	9540	mgto superior radiador 1.0
	9541	mgto superior radiador 1.2-1.4
2-	9542	mgto inferior radiador 1.0
	9543	mgto inferior radiador 1.2-1.4
3-	9553	jgo mgtos entrada/salida calefactor
4-	3732	botella de expansión
	3507	tapón botella de expansión
	9551	mgto desvaporizador

1.4/16v motor Z14XE (hasta -'03)
1.6/16v motor Z16SE
1.8/16v motor Z18XE

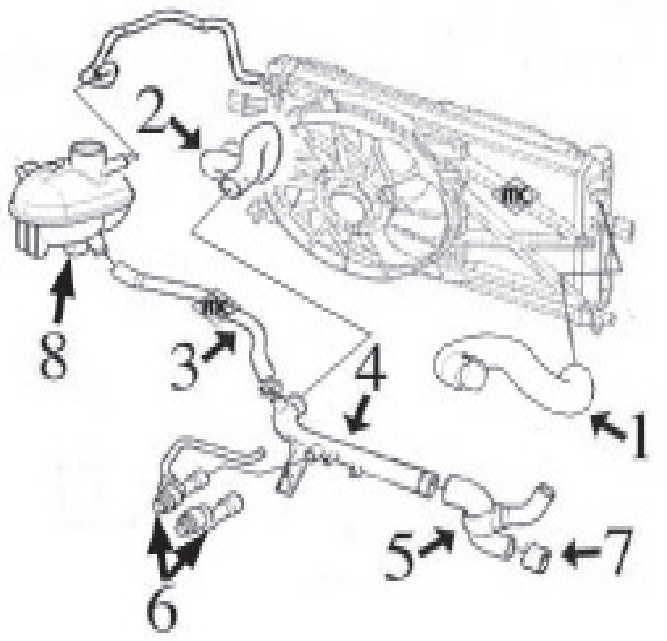

1-	9544	mgto superior radiador 1.4-1.6
	n/d	mgto superior radiador 1.8
2-	9545	mgto inferior radiador 1.4-1.6
	n/d	mgto inferior radiador 1.8
3-	9546	mgto de tubo rígido a botella de expansión
4-	3183	tubo rígido 1.4-1.6
	3185	tubo rígido 1.8
5-	8966	mgto de tubo rígido a bomba de agua 1.4
	8244	mgto de tubo rígido a bomba de agua 1.6
	8980	mgto de tubo rígido a bomba de agua 1.8
6-	9552	jgo. mgtos entrada/salida calefactor 1.4/1.6
	n/d	jgo. mgtos entrada/salida calefactor 1.8
7-	3068	boquilla metálica entrada agua a bomba
8-	3673	botella de expansión
	3507	tapón botella de expansión
	9056	mgto desvaporizador 1.4-1.6

1.3CDTi motores Y13DT, Z13DT, Z13DTJ

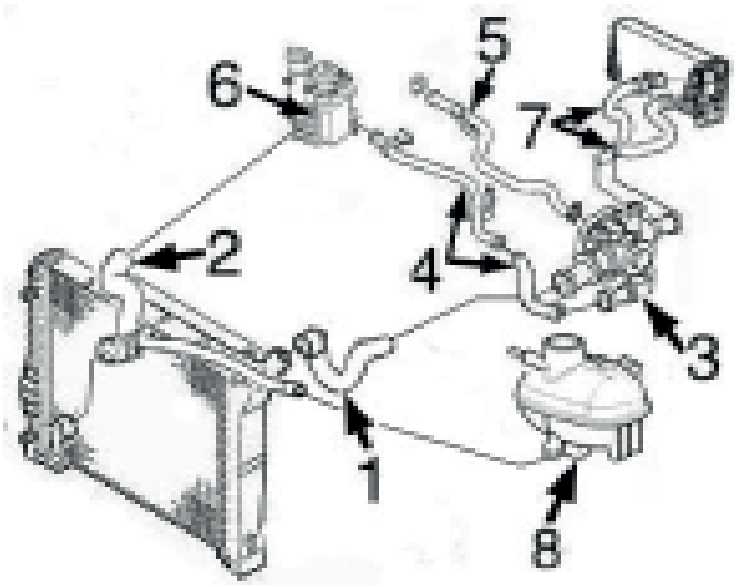

1-	9547	mgto superior radiador
2-	9548	mgto inferior radiador
3-	3849	cuerpo de termostato
4-	3215	tubo metálico de termostato a intercambiador
5-	3216	tubo metálico a bomba de agua
6-	5731	intercambiador calor agua/aceite
7-	9554	jgo mgtos entrada/salida calefactor
8-	3673	botella de expansión
	3507	tapón botella de expansión

1.7 Di motor Y17DT (75CV-Isuzu)
1.7 DTi motor Y17DTL (65CV-Isuzu)
1.7 CDTi motor Z17DTH (100CV-Isuzu)

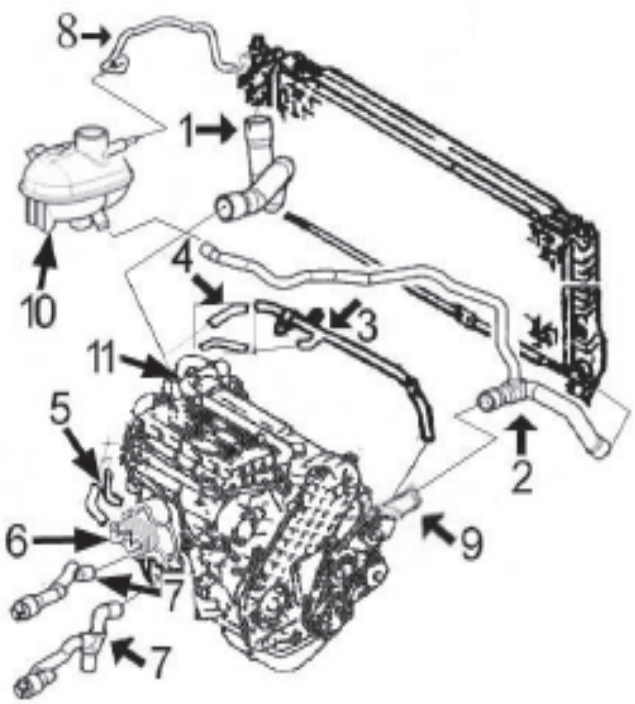

1-	9549	mgto superior radiador
2-	9550	mgto inferior radiador
3-	3210	tubo de agua metálico 1.7DT/DTL
	n/d	tubo de agua metálico 1.7DTH
4-	8996	jgo mgtos de tubo metálico a caja de termostato
5-	8115	jgo mgtos en intercambiador de aceite 1.7DT/DTL
	n/d	mgto de tubo metálico a intercambiador 1.7DTH
6-	5761	intercambiador de calor 1.7DT/DTL
	n/d	intercambiador de calor 1.7DTH
7-	9555	jgo mgtos entrada/salida calefactor 1.7DT/DTL
	9556	jgo mgtos entrada/salida calefactor 1.7DTH
8-	n/d	mgto de botella a radiador
9-	3175	boca de aluminio
10-	3673	botella de expansión
	3507	tapón botella de expansión
11-	6029	caja de termostato 1.7DT/DTL (65-75CV)
	6030	tapa de termostato 1.7DT/DTL (65-75CV)
	6031	caja de termsotato 1.7DTH (100CV)
	6032	tapa de termostato 1.7DTH (100CV)

8951 mgto desvaporizador DT/DTI

© INDUSTRIAL METALCAUCHO, S.L.U.

CANALIZACIONES TURBOCOMPRESOR 1.3CDTi

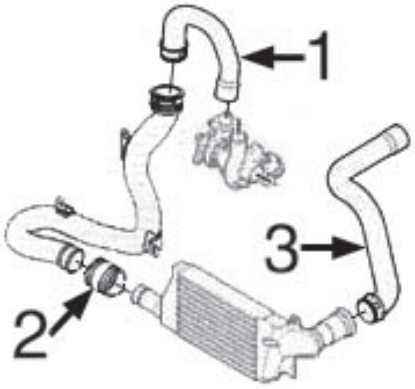

1- 9557 tubo salida de Turbo a tubo rígido
2- 9558 tubo de tubo rígido a intercooler
3- 9559 tubo de intercooler a tubo rígido

CANALIZACIONES TURBOCOMPRESOR 1.7DT(75CV)-DTL(65CV)-DTH(100CV)

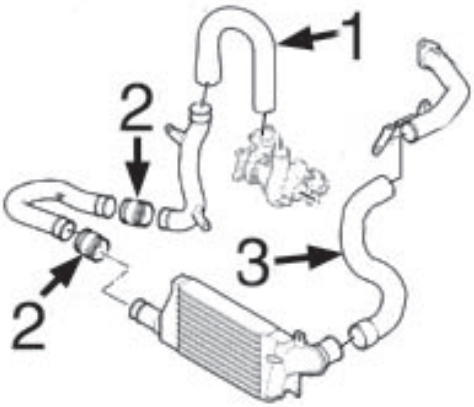

1- 9560 tubo salida de Turbo a tubo rígido DT(75CV)
9561 tubo salida de Turbo a tubo rígido DTH(100CV)
n/d tubo salida de Turbo a colector DTL(65CV)
2- 9558 tubo de tubo rígido a intercooler DT-DTH
n/d este tubo no es de aplicación en DTL(65CV)
3- n/d tubo de intercooler a tubo rígido DT(75CV)
9563 tubo de intercooler a tubo rígido DTH(100CV)
n/d este tubo no es de aplicación en DTL(65CV)



09557
tubo salida Turbo a tubo rígido 1.3 CDTI CORSA C,MERIVA
oe: 5835919 -58 60 818



09558
tubo de tubo rígido a intercooler 1.3 CDTI CORSA C,MERIVA
oe: 860460 -5860810



09559
tubo de intercooler a tubo rígido 1.3 CDTI 16V CORSA C,MERIVA
oe: 58 35 847



09560
tubo salida Turbo a tubo rígido 1.7 CDTI-1.7 DI-1.7 DTI CORSA C,MERIVA
oe: 13 02 604



09561
tubo salida Turbo a tubo rígido 1.7 CDTI-1.7 DI-1.7 DTI CORSA C
oe: 5860817



09563
tubo de intercooler a tubo rígido 1.7 CDTI CORSA C
oe: 5835844

OPEL - CORSA C - COMBO II - MERIVA (09/2000 - 12/2009)



03068
boquilla metálico en bloque-bomba agua COMBO II,CORSA C
oe: 606 400 -0606 400



03071
tapa de termostato 1.6 COMBO II,MERIVA
oe: 1 338 151



03175
boquilla aluminio en bloque 1.7 DTI CORSA C
oe: 63 36 105 -13 36 011



03180
tubo de agua metálico 1.8 CORSA C
oe: 028121065Q -028121065Q

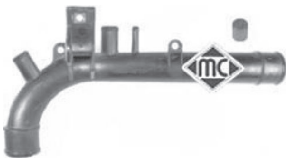

03183
tubo de agua metálico 1.4 CORSA C,MERIVA
oe: 63 36 007



03185
tubo de agua metálico COMBO II,CORSA C
oe: 1336168



03210
tubo de agua metálico 1.7 DI 16V-1.7 DTI 16V COMBO II,CORSA C
oe: 1338285



03215
tubo de agua metálico 1.3 CDTI 16V
oe: 1342.20 -1342.20



03216
tubo de agua metálico 1.3 CDTI 16V
oe: 73502576 -7792369



03507
tapón botella de expansión 1.4-1.6
oe: 13 04 667 -13 04 654



03673
botella de expansión COMBO II,CORSA C
oe: 9128766 -1304233



03710
tapón llenado combustible CORSA C
oe: 8 08 117



03732
botella de expansión 1.4 16V COMBO II,CORSA C
oe: 13 04 234



03886
cuerpo de termostato 1.3 CDTI 16V COMBO II,MERIVA
oe: 6338 039

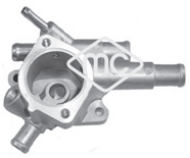

06029
caja de termostato 1.7 DTI 16V COMBO II,CORSA C
oe: 1338267



06030
tapa de termostato 1.7 DTI 16V
oe: 1338361

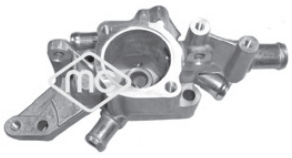

06031
caja de termostato 1.7 CDTI 16V-1.7 DI 16V
oe: 6338011 -1338314



06032
tapa de termostato 1.7 DI 16V COMBO II,CORSA C
oe: 1338565



08115
juego de mgtos intercambiador COMBO II,CORSA C
oe: 94483966 -1336503

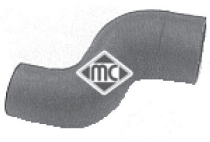

08244
mgto de tubo a bomba de agua COMBO II,CORSA C
oe: 90354836 -1337095



08966
mgto de tubo a bomba 1.6 CNG 16V
oe: 9129152 -1337521

© INDUSTRIAL METALCAUCHO, S.L.U.

OPEL - CORSA C - COMBO II - MERIVA (09/2000 - 12/2009)



08980
mgto de tubo a bomba COMBO II,CORSA C
oe: 90536633 -1337536



08996
jgo mgtos de tubo a caja termostato COMBO II,CORSA C
oe: 1337233 -1336461



09540
mgto superior radiador 1.0 CORSA C
oe: 9128348 -1337572



09541
mgto superior radiador 1.2-1.2 Twinport-1.4 Twinport CORSA C
oe: 9128354 -1337573



09542
mgto inferior radiador 1.0 CORSA C
oe: 6336100 -1336227



09543
mgto inferior radiador 1.2-1.2 Twinport-1.4 Twinport CORSA C
oe: 6336101 -1336233



09544
mgto superior radiador 1.4 CORSA C
oe: 1337601



09545
mgto inferior radiador 1.4 CORSA C
oe: 1336243



09546
mgto de tubo rígido a botella 1.4-1.4 Twinport CORSA C
oe: 1337239



09547
mgto superior radiador 1.3 CDTI CORSA C
oe: 1337886 -1337696



09548
mgto inferior radiador 1.3 CDTI 16V COMBO II,CORSA C
oe: 6336107



09549
mgto superior radiador 1.7 DI-1.7 DTI CORSA C
oe: 1337697 -1337694



09550
mgto inferior radiador 1.7 DI-1.7 DTI CORSA C
oe: 6336104 -6336103

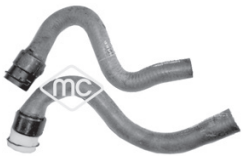

09552
kit mgto calefactor 1.6-1.6 CNG 16V
oe: 1818547 -1818546



09553
kit mgto calefactor 1.4 16V
oe: 6818051 -6818050

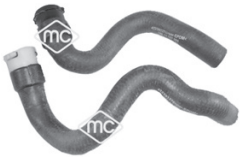

09554
kit mgto calefactor 1.3 CDTI CORSA C,MERIVA
oe: 6818559 -6818557



09555
kit mgto calefactor 1.7 DI 16V-1.7 DTI 16V
oe: 6818533 -6818531

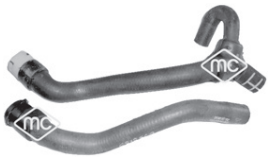

09556
kit mgto calefactor 1.7 CDTI-1.7 DTI CORSA C
oe: 6818561 -6818562



08951
mgto desvaporizador 1.7 DI 16V-1.7 DTI 16V
oe: 656051



09056
mgto desvaporizador 1.6 CNG 16V
oe: 90571474 -56 56 071



09551
mgto desvaporizador 1.4 16V
oe: 656092

OPEL - CORSA C - COMBO II - MERIVA (09/2000 - 12/2009)

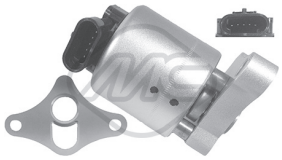

93001
válvula EGR 1.6

oe: 00851 038 -0851 038

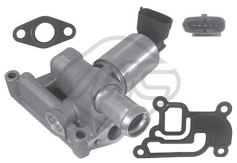

93019
válvula EGR CORSA C,MERIVA

oe: 93185000 -9157671

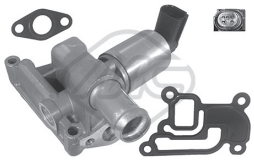

93038
válvula EGR 1.4 16V

oe: 05851 057 -5851 057

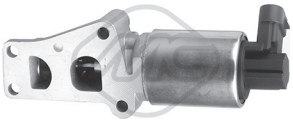

93069
válvula EGR 1.6 MERIVA

oe: 24445720 -58 51 586



02490
tapón cárter de aceite 1.7 CDTI 16V-1.7 DI 16V-1.7 DTI 16V

oe: 652492

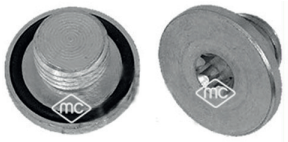

02667
tapón cárter aceite COMBO II,CORSA C

oe: 652976 -652 477



03674
tapón llenado aceite motor 1.4 16V-1.7 DI 16V-1.7 DTI 16V

oe: 5650 831



03682
tapón llenado aceite

oe: 6 50 459 -6 50 094



03685
tapón llenado aceite 1.3 CDTI CORSA C

oe: 5650506



03837
tapa filtro de aceite 1.3 CDTI CORSA C,MERIVA

oe: 071115433 -11427557011



03927
tapa filtro de aceite COMBO II,CORSA C

oe: 5650963



04697
varilla nivel aceite 1.7 DI 16V COMBO II,CORSA C

oe:



04730
varilla nivel aceite 1.4-1.8 CORSA C

oe: 658048



05106
tapón cárter de aceite 22x150

oe: 652457



05504
varilla de nivel aceite 1.3 CDTI 16V

oe: 55191259 -55191259

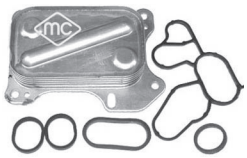

05731
intercambiador aceite con juntas 1.3 CDTI 16V

oe: 55193743 -55193743



05761
intercambiador de calor 1.7 DI-1.7 DTI CORSA C

oe: 65 06 16

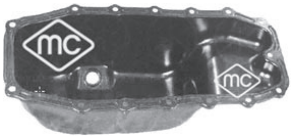

05915
cárter de aceite 1.3 CDTI MERIVA

oe: 652 235 -5652 003

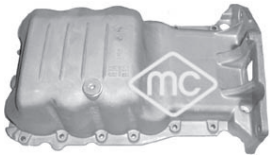

06041
cárter aceite 1.4 16V

oe: 652005



06310
carter aceite 1.3 CDTI 16V

oe: 00652 063 -0652 063

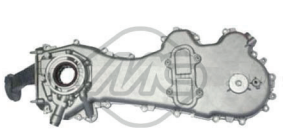

06581
cubierta distribución 1.3 CDTI 16V

oe: 0646 076 -00646 076

© INDUSTRIAL METALCAUCHO, S.L.U.



35063
válvula vapores motor CORSA C

oe: 55185372 -55185372



92048
tubo alimentación de combustible 1.3 CDTI 16V COMBO II,CORSA C

oe: 93177371

SUSPENSION DELANTERA y SOPORTES DE MOTOR

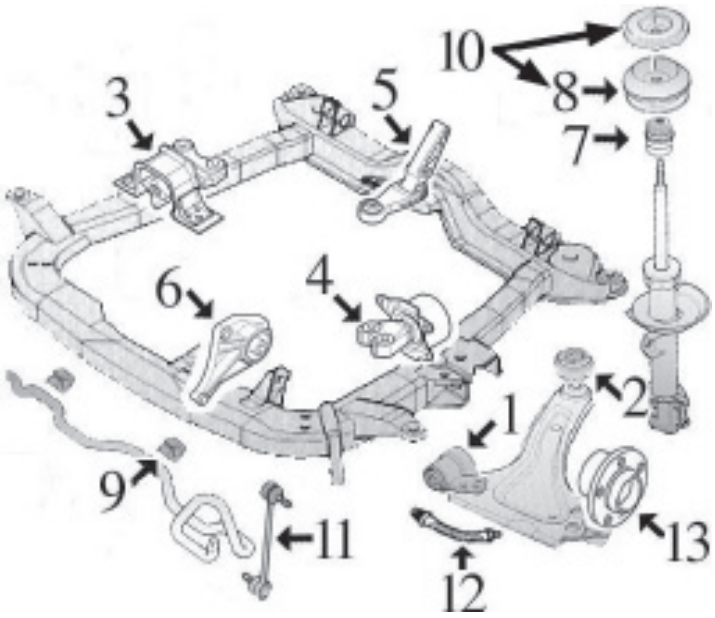

1- 4695 silentbloc anterior trapecio delantero
2- 4694 silentbloc posterior trapecio delantero
3- 4686 soporte motor derecho 1.0-1.2-1.4XEP(1364cc)
4687 soporte motor derecho 1.4XE(1389cc)-1.6-1.8--1.3D-1.7D
4- 4684 soporte motor izquierdo 1.0-1.2-1.4-1.6-1.8 y 1.7DTL (65CV) y Combo hasta '04
4692 soporte motor izquierdo 1.3D-1.7DT(75CV)--1.7DTH (100CV)
5- 4688 soporte motor trasero 1.0 hasta '04, 1.2 y 1.7DTL(65CV)-DT(75CV)
4689 soporte motor trasero 1.0 desde '04, 1.3D-1.4-1.6-1.8-1.7DTH(100CV)
6- 4690 soporte motor delantero (limitador de par)
7- 4698 tope de poliuretano
8- 4214 soporte amortiguador delantero
9- 4376 goma para barra estabilizadora de Ø 16 mm
4377 goma para barra estabilizadora de Ø 18 mm
10- 5910 kit soporte amortiguador delantero completo con rodamiento, tapa y soporte
11- 4241 bieleta puntal barra estabilizadora
12- 96131 latiguillo freno delantero (310 mm)
13- 90124 buje de rueda delantera

SUSPENSION TRASERA:

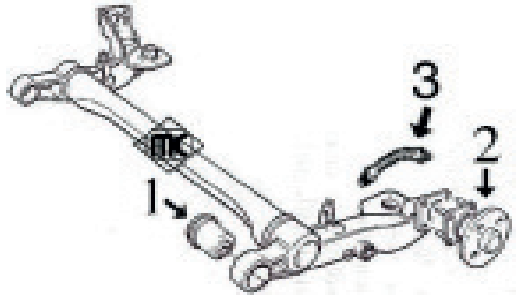

1- 6005 silentbloc puente trasero
2- n/d buje rueda trasera
3- n/d latiguillo freno trasero



04684
soporte motor izquierda 1.6-1.7 DI 16V-1.7 DTI 16V COMBO II,CORSA C

oe: 684 189 -24 416 555



04686
soporte motor derecha;delante 1.4 16V

oe: 56 84 170 -5684 168



04687
soporte motor derecha;delante

oe: 684 183 -0684 184

OPEL - CORSA C - COMBO II - MERIVA (09/2000 - 12/2009)



04688 Ø 12 mm
soporte motor

oe: 06 84 713 -6 84 713



04689
soporte motor posterior

oe: 684717



04690
soporte motor centro;delante

oe: 0684 238 -684 238



04692
soporte motor izquierda;delante

oe: 5684 761

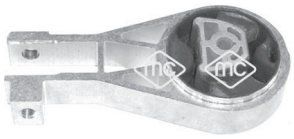

05599 Ø 12 mm
soporte motor 1.2 CORSA C

oe: 5684 206



04241
bieleta puntal barra estabilizadora Eje delantero CORSA C

oe: 350 610 -0350 610



04374 Ø 12 mm
silentbloc puente eje trasero ambos lados

oe: 5402 634 -5402 638



04376 Ø 16 mm
goma para barra estabilizadora de Ø16mm interior;Eje delantero CORSA C

oe: 350 130 -0350 130



04377 Ø 18 mm
goma para barra estabilizadora interior delantero COMBO II,CORSA C

oe: 350 138 -0350 138



04694 Ø 13 mm
silentbloc posterior trapecio posterior;Eje delantero abajo

oe: 0352 320 -352 320



04695 Ø 12 mm
silentbloc anterior trapecio ambos lados;-delante;Eje delantero abajo

oe: 0352366 -0352377



05473 Ø 12 mm
silentbloc posterior trapecio posterior;debajo;Eje delantero 1.2 CORSA C

oe:



05895 Ø 21 mm
goma barra estabilizadora (21mm) eje delantero, ambos lados

oe: 0350 161 -350 161



06005 Ø 10 mm
silentbloc brazo suspensión Eje trasero CORSA C

oe: 54 02 636



04214 Ø 12 mm
soporte amortiguador eje delantero, ambos lados CORSA C

oe: 344 525 -0344 525



04698
tope poliuretano amortiguador Eje delantero

oe: 344 424 -0344 424 25-63 mm



05910
kit soporte amortiguador completo con rodamiento y tapa delantero CORSA C

oe: 344582 -344525

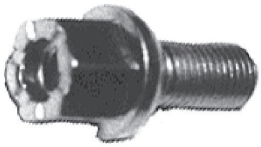

00815
tornillo rueda

oe: 1008501



90124
buje rueda Eje delantero 1.3 CDTI 16V-1.4 16V

oe: 326 001 -0326 001

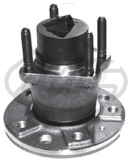

90210
buje de rueda Eje trasero 1.7 CDTI 16V COMBO II,MERIVA

oe: 9119931 -90510543

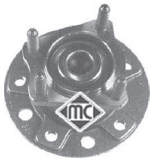

90524
buje rueda Eje delantero 1.3 CDTI 16V-1.4 16V

oe: 1604307

© INDUSTRIAL METALCAUCHO, S.L.U.



02823
soporte sensor de vacio COMBO II,-CORSA C
oe: 834976



74044 Ø 39 mm
rodamiento Eje delantero 1.7 CDTI 16V
oe: 328103 -1603191



74091 Ø 34 mm
rodamiento Eje delantero
oe: 91 95 608 -3 28 980



74116 Ø 27 mm
rodamiento Eje trasero CORSA C
oe: 16 04 007 -9156695



96131 longitud: 310 mm
latiguillo de freno Eje delantero 1.3 CDTI 16V-1.4 16V-1.6 COMBO II,CORSA C
oe: 5562230



96138 longitud: 224 mm
latiguillo de freno Eje trasero COMBO II,CORSA C
oe: 562302 -5562078



01112 kit **0086 fuelle**
kit fuelle transmisión lado de rueda 1.0-1.2 CORSA C
oe: 1603005 Ø 20-68 mm



01147 kit **00147 fuelle**
kit fuelle transmisión lado de engranaje 1.4 16V-1.6-1.6 CNG 16V
oe: 1603230 -1603004 Ø 22-66 mm



01148 kit **00148 fuelle**
kit fuelle transmisión lado de engranaje 1.7 CDTI CORSA C,MERIVA
oe: 16 03 260 Ø 22-69 mm



01282 kit **00282 fuelle**
kit fuelle transmisión lado de engranaje 1.3 CDTI 16V-1.7 DTI 16V
oe: 1603226 Ø 22-69 mm



01344 kit **00344 fuelle**
kit fuelle transmisión lado de engranaje 1.2-1.4-1.7 DI CORSA C
oe: 374093 Ø 22-77 mm



01490 kit **00490 fuelle**
kit fuelle transmisión lado de engranaje 1.2-1.4-1.7 DI CORSA C
oe: 374018 Ø 20-54 mm



01921 kit **00921 fuelle**
kit fuelle transmisión lado de rueda COMBO II,CORSA C
oe: 6N0498203 Ø 24-77 mm



01191 kit **00191 fuelle**
kit fuelle cremallera dirección asistida COMBO II,CORSA C
oe: 1609087 Ø 12-49 mm



04719 Ø 35 mm
polea cigüeñal 1.3 CDTI 16V
oe: 614 150 -5614 438



04856 Ø 48 mm
polea cigüeñal 1.7 CDTI 16V
oe: 97353964 -5614441



04857 Ø 48 mm
polea cigüeñal 1.7 DI 16V-1.7 DTI 16V
oe: 5614 444 -0614 426



06057 Ø 48 mm
polea cigüeñal 1.7 CDTI MERIVA
oe: 614 758 -5614 450



04773
rodillo tensor correa alternador 1.6-1.6 CNG 16V
oe: 09157970 -1340514



05658
tensor correa alternador COMBO II,-CORSA C
oe: 5182 1652 -9S516A228BA



05670 Ø 17 mm
polea de alternador COMBO II,CORSA C
oe: 77364723 -77364723



05671 Ø 17 mm
polea de alternador 1.3 CDTI 16V

oe: 7736 2721 -7736 2721



06008 Ø 17 mm
polea de alternador 1.7 CDTI 16V-1.7 DI 16V-1.7 DTI 16V

oe: 1204366



06106
tensor correa alternador 1.6

oe: 1340 555



05239
kit cadena-tensor de distribución 1.3 CDTI 16V

oe: 6606 024



05954
kit cadena-tensor de distribución 1.4 16V

oe: 6606 027 -6606 023



04683
juego casquillos palanca de cambio

oe: 738793 -758945



05879
articulación cambio de marchas CORSA C,MERIVA

oe: 0758 947 -758 947



05880
articulación cambio de marchas completa

oe: 5738030



Para mas información y gama completa, consultar nuestro catálogo de cables.



80150 longitud: 841/414 mm
cable embrague manual 1.0 CORSA C

oe: 90578482 -669019



02428
soporte tubo de escape COMBO II,CORSA C

oe: 852 726 -0852 726



02061
bomba limpia parabrisas

oe: 14 50 185 -14 50 173



02073
bomba limpiaparabrisas COMBO II,-CORSA C

oe: 1450 172 -1450 184



05662
jgo tornillo sujeción tapa motor 1.3 CDTI 16V

oe: 5850817 -5850765



68084 longitud: 400 mm
limpiaparabrisas posterior 1.0-1.2 CORSA C,MERIVA

oe: 1273848 -6272250



50161 sensor pasivo
sensor velocidad rueda - ABS delantero 1.3 CDTI 16V-1.6-1.7 DI 16V

oe: 9115064 -1238236

© INDUSTRIAL METALCAUCHO, S.L.U.



03214
tubo de agua metálico CORSA D

oe: 7792369 -7792369



03215
tubo de agua metálico CORSA D

oe: 1342.20 -1342.20



03886
cuerpo de termostato 1.3 CDTI CORSA D

oe: 6338 039



03920
tapón botella de expansión CORSA D

oe: 9202799 -1304677



93005
válvula EGR 1.3 CDTI CORSA D

oe: 5851 049 -05851 049

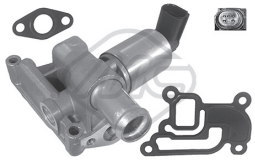

93038
válvula EGR CORSA D

oe: 05851 057 -5851 057



93044
válvula EGR 1.3 CDTI CORSA D

oe: 851368 -5851065

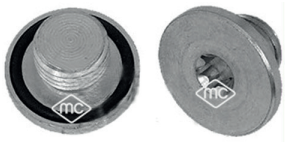

02667
tapón cárter aceite CORSA D

oe: 652976 -652 477



03674
tapón llenado aceite motor CORSA D

oe: 5650 831



03685
tapón llenado aceite CORSA D

oe: 5650506



03837
tapa filtro de aceite 1.3 CDTI CORSA D

oe: 071115433 -11427557011



03927
tapa filtro de aceite CORSA D

oe: 5650963



05106
tapón cárter de aceite 22x150 CORSA D

oe: 652457

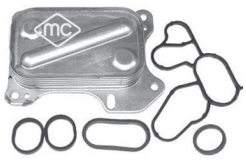

05731
intercambiador aceite con juntas 1.3 CDTI CORSA D

oe: 55193743 -55193743

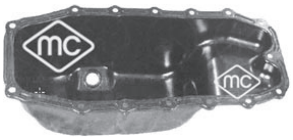

05915
cárter de aceite 1.3 CDTI

oe: 652 235 -5652 003

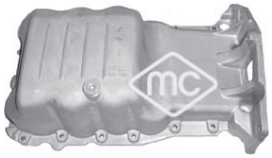

06041
cárter aceite CORSA D

oe: 652005



06310
carter aceite 1.3 CDTI CORSA D

oe: 00652 063 -0652 063

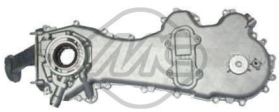

06581
cubierta distribución 1.3 CDTI

oe: 0646 076 -00646 076

SUSPENSION DELANTERA y SOPORTES de MOTOR:

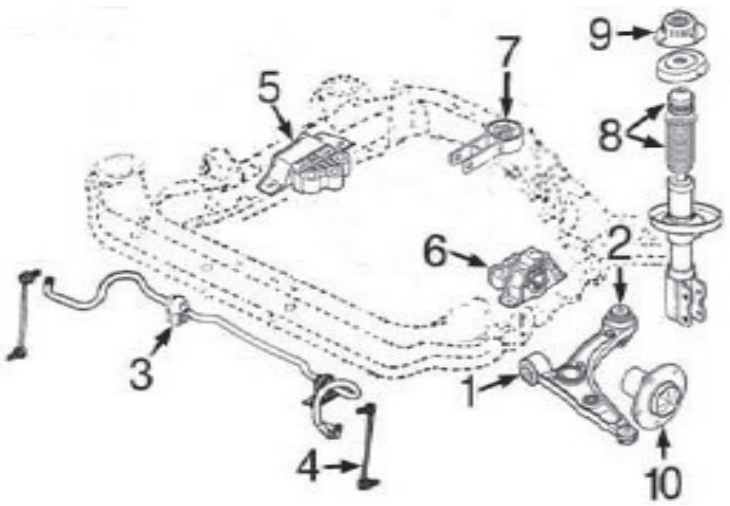

1- 5345 silentbloc anterior trapecio delantero
2- 5346 silentbloc posterior trapecio delantero
3- 5514 goma para barra estabilizadora de 18/19 mm
5515 goma para barra estabilizadora de 20 mm
4- 5634 bieleta puntal barra estabilizadora de 290 mm (entre centros de rótulas)
5630 bieleta puntal barra estabilizadora de 305 mm (entre centros de rótulas)
5- 6047 soporte motor derecho 1.0-1.2-1.4
6048 soporte motor derecho 1.3D
n/d soporte motor derecho 1.6
6049 soporte motor derecho 1.7D
6- 6050 soporte motor izquierdo 1.0-1.2-1.4 (manual)
n/d soporte motor izquierdo 1.4 automático
6051 soporte motor izquierdo 1.3D
6052 soporte motor izquierdo 1.7D
7- 5599 soporte motor trasero 1.0-1.2-1.4-1.3D-1.6-1.7D
8- 5606 jgo. capuchón y tope de suspensión
9- 5475 soporte amortiguador delantero con rodamiento
10- 90117 buje rueda delantera 1.0-1.2-1.4
90112 buje rueda delantera 1.3D
n/d bujer rueda delantera 1.7D (5 agujeros)

SUSPENSION TRASERA

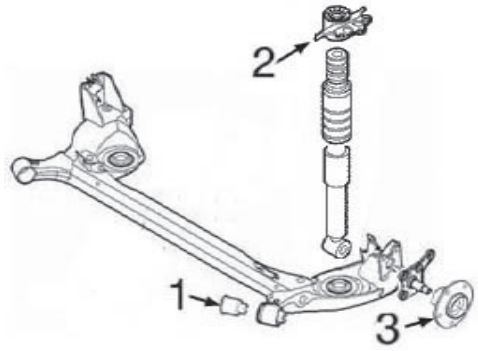

1- 5586 silentbloc puente trasero
2- 5604 soporte superior amortiguador trasero
3- n/d buje rueda trasera



04380
soporte motor delante 1.7 CDTI MERIVA B
oe: 0684 694 -5684182



04686
soporte motor derecha;delante 1.2 LPG CORSA D
oe: 56 84 170 -5684 168



04688 Ø 12 mm
soporte motor 1.2 LPG CORSA D
oe: 06 84 713 -6 84 713

© INDUSTRIAL METALCAUCHO, S.L.U.

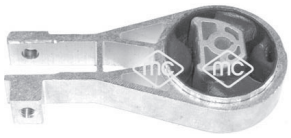

05599 Ø 12 mm
soporte motor

oe: 5684 206

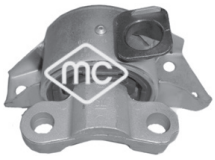

06047
soporte motor derecha 1.0-1.2-1.4 CORSA D

oe: 5684 196

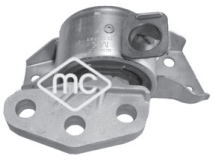

06048
soporte motor Eje delantero, derecha 1.3 CDTI CORSA D

oe: 5684198 -13130741

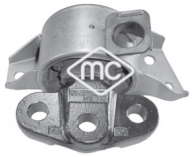

06049
soporte motor Eje delantero, derecha 1.7 CDTI CORSA D

oe: 684467 -13267197



06050
soporte motor izquierda 1.0-1.2-1.4 CORSA D

oe: 5684 199



06051
soporte motor Eje delantero, izquierda 1.3 CDTI CORSA D

oe: 5684197 -13130742

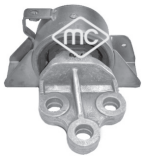

06052
soporte motor 1.7 CDTI CORSA D

oe: 5684205



05345 Ø 13 mm
silentbloc anterior trapecio centro;debajo;Eje delantero CORSA D

oe:



05346 Ø 12 mm
silentbloc posterior trapecio posterior;debajo;Eje delantero CORSA D

oe: 03 52 864 -3 52 864



05473 Ø 12 mm
silentbloc posterior trapecio posterior;debajo;Eje delantero CORSA D

oe:



05514
goma para barra estabilizadora de 18/19 mm Eje delantero CORSA D

oe: 3 50 210 -03 50 210



05515
goma para barra estabilizadora de 20 mm Eje delantero 1.3 CDTI CORSA D

oe:



05586 Ø 12 mm
silentbloc puente ambos lados;Eje trasero CORSA D

oe: 402538



05630
bieleta puntal barra estabilizadora Eje delantero, CORSA D

oe: 350 616



05634
bieleta puntal barra estabilizadora eje delantero, ambos lados CORSA D

oe: 5179 5269 -5180 1136



06416
barra estabilizadora eje delantero, ambos lados CORSA D

oe: 00350 207 -0350 207



06675 Ø 12,2 mm
silentbloc posterior;eje delantero, ambos lados CORSA D

oe: 03 52 864 -3 52 864



04698
tope poliuretano amortiguador Eje delantero MERIVA B

oe: 344 424 -0344 424 25-63 mm



05475
soporte amortg. con rodamiento eje delantero, ambos lados CORSA D

oe: 0344653



05604
soporte amortiguador Eje delantero, izquierda CORSA D

oe: 55701901 -55701902



05606
jgo capuchón y tope amortiguador Eje delantero CORSA D

oe: 5033.E2 -5254.47 5033.F2



06188
kit soporte amortiguador eje delantero, ambos lados CORSA D
oe: 0344653



00815
tornillo rueda
oe: 1008501



90112 Ø 37 mm
buje rueda Eje delantero 1.3 CDTI CORSA D
oe: 326 166 -0326 166



90117 Ø 35 mm
buje rueda Eje delantero 1.0-1.2-1.4 LPG CORSA D
oe: 326165 -0326165



90124
buje rueda Eje delantero 1.3 CDTI-1.4 MERIVA B
oe: 326 001 -0326 001



90154
buje de rueda eje trasero ambos lados 1.0-1.2 CORSA D
oe: 01604 017 -1604 017



02823
soporte sensor de vacio CORSA D
oe: 834976

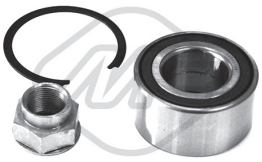

74100 Ø 37 mm
rodamiento Eje delantero CORSA D
oe: 16 03 338 -93188890



74148 Ø 37 mm
rodamiento eje delantero, ambos lados CORSA D
oe: 16 03 338 -93188890



96145 longitud: 360 mm
latiguillo de freno Eje trasero 1.7 CDTI CORSA D
oe: 4816 36 -4816 36



01111 kit **00111 fuelle**
kit fuelle transmisión lado de rueda CORSA D
oe: 329814 -329813 Ø 21-70 mm



01148 kit **00148 fuelle**
kit fuelle transmisión lado de engranaje 1.7 CDTI MERIVA B
oe: 16 03 260 Ø 22-69 mm



01155 kit **00155 fuelle**
kit fuelle transmisión lado de rueda CORSA D
oe: 46307716 Ø 26-84 mm



01194 kit **00194 fuelle**
kit fuelle transmisión lado de engranaje CORSA D
oe: 04438-0H011 -04437-0D030 Ø 19-58 mm



01282 kit **00282 fuelle**
kit fuelle transmisión lado de engranaje 1.3 CDTI CORSA D
oe: 1603226 Ø 22-69 mm



01283 kit **00283 fuelle**
kit fuelle transmisión lado de engranaje 1.2-1.4-1.4 LPG CORSA D
oe: 1603414 Ø 19-58 mm



01288 kit **00288 fuelle**
kit fuelle transmisión lado de engranaje 1.6 Turbo-1.7 CDTI CORSA D
oe: 1603308 Ø 25-73 mm



01921 kit **00921 fuelle**
kit fuelle transmisión lado de rueda CORSA D
oe: 6N0498203 Ø 24-77 mm



01835 kit **00835 fuelle**
kit fuelle cremallera dirección asistida Eje delantero CORSA D
oe: 77 363 828 -77 363 828 Ø 11-55 mm



04719 Ø 35 mm
polea cigüeñal 1.3 CDTI
oe: 614 150 -5614 438



06057 Ø 48 mm
polea cigüeñal 1.7 CDTI
oe: 614 758 -5614 450

© INDUSTRIAL METALCAUCHO, S.L.U.

OPEL - CORSA D - MERIVA B (07/2006-)



05670 Ø 17 mm
polea de alternador CORSA D

oe: 77364723 -77364723



05671 Ø 17 mm
polea de alternador CORSA D

oe: 7736 2721 -7736 2721



06008 Ø 17 mm
polea de alternador CORSA D

oe: 1204366



05239
kit cadena-tensor de distribución 1.3 CDTI

oe: 6606 024



05954
kit cadena-tensor de distribución CORSA D

oe: 6606 027 -6606 023



04683
juego casquillos palanca de cambio CORSA D

oe: 738793 -758945



06034
articulación palanca de cambio completa CORSA D

oe: 1607320



05533
soporte central escape 1.6 Turbo CORSA D

oe: 5852681



05558
soporte tubo de escape CORSA D

oe: 1755.S7 -1755.S7



05559
soporte tubo de escape CORSA D

oe: 46777942 -46777942



05560
soporte tubo de escape posterior CORSA D

oe: 55702863 -55702862



02061
bomba limpia parabrisas CORSA D

oe: 14 50 185 -14 50 173



05662
jgo tornillo sujeción tapa motor 1.3 CDTI CORSA D

oe: 5850817 -5850765



68088 longitud: 300 mm
limpiaparabrisas posterior 1.0-1.2 CORSA D

oe: 6272312 -1273091



68096 longitud: 400 mm
limpiaparabrisas posterior 1.3 CDTI-1.4 MERIVA B

oe: 1272022 -1273848



50216 Sensor activo
sensor velocidad rueda - ABS eje trasero ambos lados 1.0-1.2 CORSA D

oe: 93189276 -6235747



03156
tapa con termostato 2.2 DTI B

oe: 7700868980



03507
tapón botella de expansión 2.2 i-2.3 TD-2.4 i (53MWL4) A

oe: 13 04 667 -13 04 654



09057
mgto desvaporizador 2.0 i (52SUD2, 55SUD2) A

oe: 90409617 -5656007



93008
válvula EGR 2.2 DTI-2.2 DTI (6B_ZC, 6B_VF, 6B_66, 6B_76) B

oe: 05851 594 -5851 594



93040
válvula EGR 2.2 DTI-2.2 DTI (6B_ZC, 6B_VF, 6B_66, 6B_76) B

oe: 849105 -849087



02490
tapón cárter de aceite 3.2 i (6B1VF, 6B1_6) B

oe: 652492



03674
tapón llenado aceite motor 2.2 i (54MWL4)

oe: 5650 831



03682
tapón llenado aceite 2.3 TD (5JMWL4)-2.4 i (53MWL4) A

oe: 6 50 459 -6 50 094



03683
tapón llenado aceite 3.2 i (6B1VF, 6B1_6) B

oe: 650089



05106
tapón cárter de aceite 22x150 2.2 DTI-2.2 DTI (6B_ZC, 6B_VF, 6B_66, 6B_76) B

oe: 652457



00810
soporte alternador 2.0 i (52SUD2, 55SUD2) A

oe: 90220130 -1204580 12.5



00811
soporte alternador 2.4 i (53MWL4) A

oe: 1204 885 8.3



04491 Ø 35 mm
polea cigüeñal 2.2 DTI-2.2 DTI (6B_ZC, 6B_VF, 6B_66, 6B_76) B

oe: 5614 415 -5614 437



04781 Ø 142 mm - 6 canales
polea cigüeñal 2.0 i (52SUD2, 55SUD2)

oe: 6 14 654



05091
tensor correa alternador 2.2 i (54MWL4)

oe: 1340 544 -1340 541



06108
kit cadena-tensor de distribución 2.2 DTI B

oe: 6606 025 -6606 026



02619
kit sujeción escape a colector 2.2 i (54MWL4) A

oe: 8 54 982 -854881

© INDUSTRIAL METALCAUCHO, S.L.U.



03920
tapón botella de expansión SIGNUM

oe: 9202799 -1304677



93008
válvula EGR 2.0 DTI-2.2 DTI SIGNUM

oe: 05851 594 -5851 594



93009
válvula EGR 1.9 CDTI SIGNUM

oe: 05851 067 -5851 067



03674
tapón llenado aceite motor SIGNUM

oe: 5650 831



05106
tapón cárter de aceite 22x150 1.6-1.6 Turbo-1.8

oe: 652457



05432
tapón cárter aceite motor

oe: 652950



05945
tapón cárter aceite 2.0 Turbo-2.0 Turbo 4x4

oe: 652526 -652736



06035
soporte motor delante 1.8 SIGNUM

oe: 5684 658 -5684 647

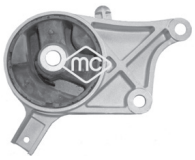

06037
soporte motor delante 2.0 DTI SIGNUM

oe: 5684101



06039
soporte motor posterior SIGNUM

oe: 56 84 165 -5684 166



06042
soporte motor 1.8 SIGNUM

oe: 5684 087



06045
soporte motor trasero,delantero izquierda 2.0 DTI-2.2 direct-2.2 DTI SIGNUM

oe: 5684677 -5684683



06046
soporte motor Eje trasero izquierda 1.9 CDTI SIGNUM

oe: 5684689



04965 Ø 14,05 mm
juego silentblocs brazo suspensión ambos lados;Eje trasero;arriba SIGNUM

oe: 4 23 035



04976 Ø 19 mm
silentbloc posterior trapecio ambos lados;posterior;Eje delantero SIGNUM

oe: 352319



04977
bieleta puntal barra estabilizadora Eje delantero SIGNUM

oe: 350 603 -350 615



05894 Ø 22 mm
goma barra estabilizadora interior;Eje delantero SIGNUM

oe: 350 160 -350 145



06020
silentbloc anterior subchasis Eje delantero SIGNUM

oe: 3 02 568 -03 02 568



06021
silentbloc posterior subchasis posterior SIGNUM

oe: 3 02 569 -03 02 569



05889
soporte amortiguador completo con rodamiento Eje delantero SIGNUM

oe: 344 625 -0344 537

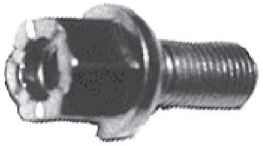

00815
tornillo rueda SIGNUM

oe: 1008501



90224
buje de rueda eje delantero, ambos lados 1.8-1.9 CDTI SIGNUM
oe: 93186387 -1603294



02114
sensor de freno SIGNUM
oe: 6238230 -24427919



02117
sensor de freno Eje delantero SIGNUM
oe: 6235 647



02118
sensor de freno Eje delantero SIGNUM
oe: 6235 648



04308 Ø 170 mm - 6 canales
polea cigüeñal 1.9 CDTI SIGNUM
oe: 73501275 -73501275



04491 Ø 35 mm
polea cigüeñal 2.0 DTI-2.2 DTI SIGNUM
oe: 5614 415 -5614 437



05689 Ø 30,5 mm
polea cigüeñal 1.9 CDTI SIGNUM
oe: 0614 571 -0614 352



04773
rodillo tensor correa alternador 1.8 SIGNUM
oe: 09157970 -1340514



05489
tensor correa alternador 3.0 V6 CDTI SIGNUM
oe: 575161 -9636207480



06013 Ø 17 mm
polea de alternador 1.9 CDTI SIGNUM
oe: 1204 151 -1204 175



06106
tensor correa alternador 1.8 SIGNUM
oe: 1340 555



06108
kit cadena-tensor de distribución 2.0 DTI-2.2 DTI SIGNUM
oe: 6606 025 -6606 026

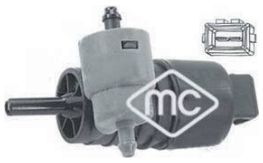

02061
bomba limpia parabrisas SIGNUM
oe: 14 50 185 -14 50 173

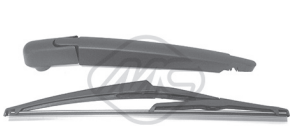

68091 longitud: 305 mm
limpiaparabrisas posterior 1.4-1.4 LPG-1.6 INSIGNIA
oe: 1272340 -1273091

© INDUSTRIAL METALCAUCHO, S.L.U.

CANALIZACIONES DE AGUA:

KADETT 1.3 - 1.4:

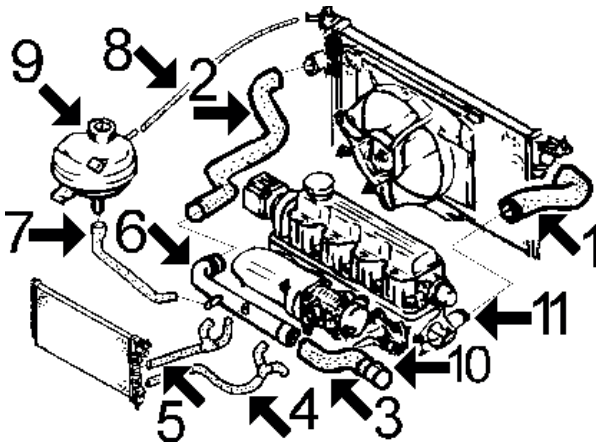

- 1- 7324 mgto superior radiador
- 2- 7605 mgto inferior radiador
- 3- 7406 mgto de tubo rígido a bomba de agua
- 4- 7662 mgto derecho de calefactor a colector de adm.
- 5- 8023 mgto izquierdo de calefactor, 1er. tramo de calefactor a T enlace
  - 3046 T enlace mgtos izquierdo de calefacción
  - 7874 mgto izquierdo de calefactor, 2º tramo de T enlace a tubo rígido
- 6- n/d tubo de agua (plástico)
- 7- n/d mgto de botella a tubo rígido
- 8- 754 mgto de sobrante de botella a radiador: Cortar de rollo MC-754 Ø 12x19 mm (trenzado), longitud aprox. 500 mm
- 9- 3507 tapón botella expansión 1,20 bar
- 10- 3068 boquilla metálica en bloque - bomba agua
- 11- 3071 tapa de termostato (aluminio)

KADETT 1.6 motor SH:

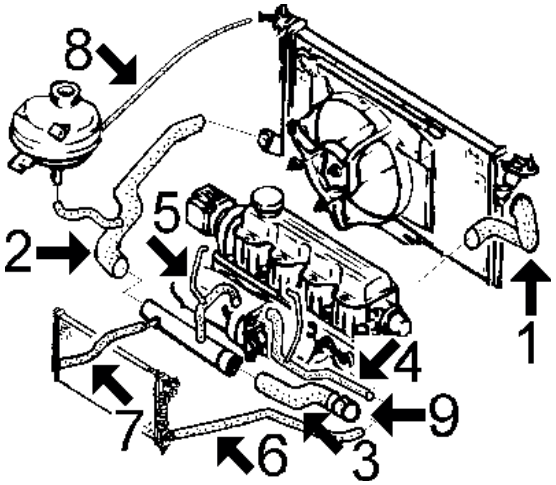

- 1- 7400 mgto superior de radiador
- 2- *7321* mgto inferior de radiador (3 vias)
- 3- 7865 mgto de tubo rígido a bomba de agua
- 4- n/d mgto de bomba de agua a colector de admisión y a carburador (3 vias)
- 5- *8083* mgto de tubo rígido a colector de admisión y a carburador (3 vias)
- 6- 8041 mgto de calefactor a bomba de agua
- 7- 7684 mgto de calefactor a tubo rígido
- 8- 754 mgto de sobrante de botella a radiador: Cortar de rollo MC-754 Ø12x19 mm (trenzado), longitud aprox. 500 mm
- 9- 3068 boquilla metálica en bloque - bomba agua

KADETT 1.6 motor SV:

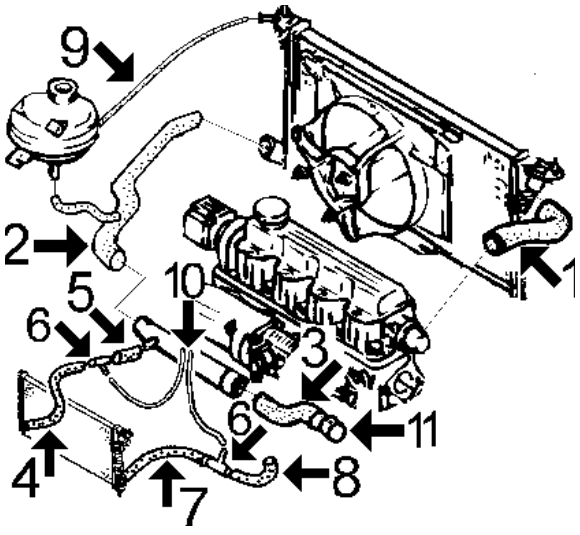

- 1- 7320 mgto superior radiador hasta '89
  - 8270 mgto superior radiador de '89 a '90
  - 8279 mgto superior radiador desde '90
- 2- 7321 mgto inferior radiador hasta '89 (3 vias)
  - 7815 mgto inferior radiador desde '89
- 3- 7406 mgto de tubo rígido a bomba de agua
- 4- 8071 mgto izquierdo de calefactor a racor
- 5- 8098 mgto de racor a tubo rígido
- 6- 3046 racor empalme tubos de calefacción
- 7- 8023 mgto derecho de calefactor a racor
- 8- 7874 mgto de racor empalme a colector de admisión
- 9- 754 mgto sobrante de botella a radiador: Cortar de rollo MC-754 Ø 12x19 mm (trenzado), longitud aproximada 500 mm.
- 10- 116 mgtos de racor empalme tubos de calefacción a carburador: Cortar de rollo MC-116 Ø 8x14 mm longitud 250 mm (derecho) y 450 mm (izquierdo)
- 11- 3068 boquilla metálica en bloque - bomba de agua

  8254 mgto desvaporizador

KADETT 1.8 i (motor SE) y 2.0 i (motor NE, 8 válvulas):

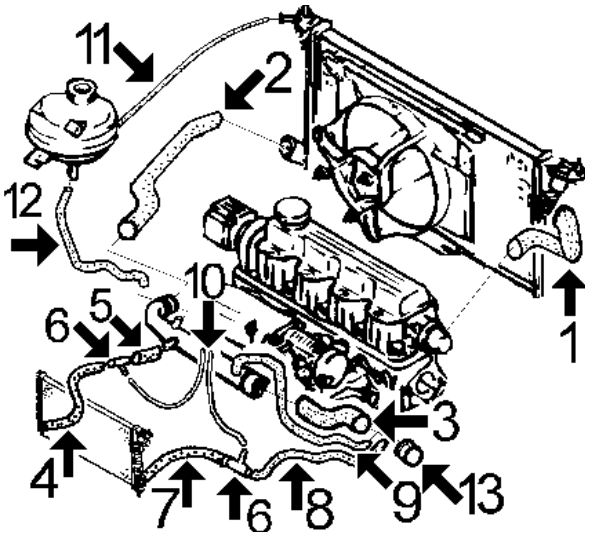

1- 7400 mgto superior radiador
2- 7815 mgto inferior radiador 1.8 i
7321 mgto inferior radiador 2.0 i (3 vias, alternativamente al MC-7815: la 3ª via va a la botella y no monta el mgto nº 12)
3- 8009 mgto de tubo rígido a bomba de agua
4- 8071 mgto izquierdo de calefactor a racor
5- 8098 mgto de racor a tubo rígido (2º tramo del mgto izquierdo de calefacción)
6- 3046 racor empalme tubos de calefacción
7- n/d mgto derecho de calefactor a racor
8- 8190 mgto de racor a bomba de agua (2º tramo del mgto derecho de calefacción)
9- 8146 mgto de tubo rígido a bomba de agua
10- 116 mgto de racor empalme tubos de calefacción a calentador entrada aire de admisión: Cortar de rollo MC-116 Ø 8x14 mm, longitud 450 mm (izquierdo) y 600 mm (derecho)
11- 754 mgto de sobrante botella a radiador: Cortar de rollo MC-754 Ø 12x19 mm (trenzado), longitud aprox. 500 mm
12- n/d mgto de botella a tubo rígido (sólo1.8 i)
13- 3073 boquilla metálica en bloque - bomba de agua

KADETT 2.0 i-16 válvulas (motor XE):

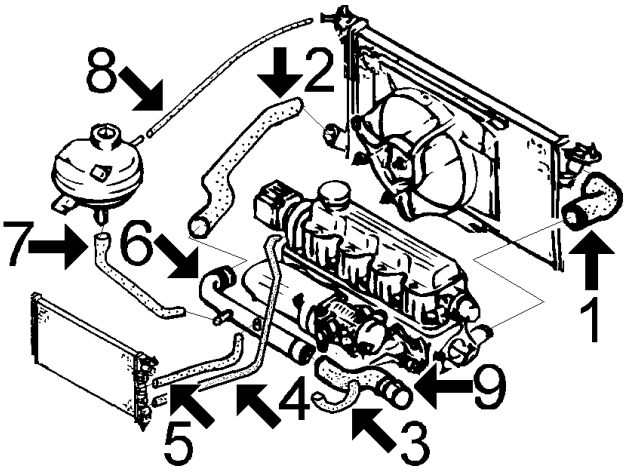

1- n/d mgto superior radiador
2- 7815 mgto inferior radiador
3- 8087 mgto de tubo rígido a bomba de agua y a colector de admisión (3 vias)
4- n/d mgto derecho de calefactor a culata
5- 8041 mgto izquierdo de calefactor a tubo rígido
6- n/d tubo rígido (plástico)
7- n/d mgto de botella a tubo rígido
8- 754 mgto sobrante de botella a radiador: Cortar de rollo MC-754 Ø 12x19 mm (trenzado), longitud aproximada 550 mm.
9- 3073 boquilla metálica en bloque - bomba de agua

n/d = no disponible

KADETT 1.6 Diesel (hasta '89) y 1.7 Diesel (desde '89):

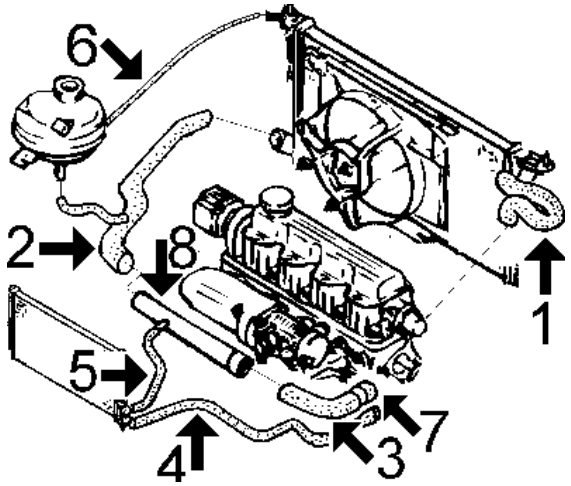

1- 7322 mgto superior radiador 1.6 D
7819 mgto superior radiador 1.7 D
2- *8046* mgto inferior radiador 1.6 D (3 vias)
7818 mgto inferior radiador 1.7 D
3- 7323 mgto de tubo rígido a bomba de agua
4- 7683 mgto de calefactor a bomba de agua
5- 7684 mgto de calefactor a tubo rígido
6- 754 mgto sobrante de botella a radiador: Cortar de rollo MC-754 Ø 12x19 mm (trenzado), longitud aprox. 500 mm
7- 3073 boquilla metálica en bloque - bomba de agua
8- 3076 tubo metálico 1.7 Diésel

© INDUSTRIAL METALCAUCHO, S.L.U.

OPEL - KADETT E (09/1984 - 08/1991)



02351 Ø 41 mm
junta de termostato

oe: 134030 -133953



02356
junta de termostato

oe:



02357
junta de termostato

oe:

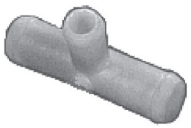

03046 Ø 10 mm
conector metálico de tres vias

oe: 7705030028



03068
boquilla metálico en bloque-bomba agua

oe: 606 400 -0606 400



03071
tapa de termostato

oe: 1 338 151



03073
boquilla en bloque-bomba agua

oe: 606401



03076
tubo de agua metálico con juntas tóricas 1.7 D

oe: 1 336 061



03184
tubo de agua metálico

oe: 13 36 062



03507
tapón botella de expansión

oe: 13 04 667 -13 04 654



03511
botella de expansión

oe: 1 304 614



07320
mgto superior radiador arriba

oe: 1336457

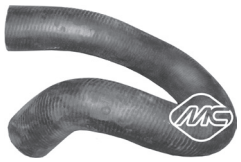

07322
mgto superior radiador arriba

oe: 1336426



07323
mgto de tubo a bomba 1.5 TD-1.6 D-1.7 D

oe: 1337395 -1336294



07324
mgto superior radiador arriba

oe: 1336431



07400
mgto superior radiador arriba 1.6 D

oe: 1336402



07406
mgto de tubo a bomba

oe: 1336459 -1336291



07534
mgto superior radiador arriba 1.3 i Cat.-1.3 N-1.3 S

oe: 90128695 -1336320



07815
mgto inferior radiador debajo 2.0 GSI-2.0 GSI Cat.

oe: 1336327



07818
mgto inferior radiador 1.6 D-1.7 D

oe: 1337002



07819
mgto superior radiador arriba 1.6 D-1.7 D

oe: 1337009

OPEL - KADETT E (09/1984 - 08/1991)



07865
mgto de tubo a bomba

oe: 1336268



08009
mgto de tubo a bomba de agua

oe: 90530796 -90265803



08041
mgto calefactor Salida 2.0 GSI 16V-2.0 GSI 16V Cat.

oe: 1818327



08087
mgto de tubo a bomba y colector

oe: 90570033 -1337393



08098
mgto de boquilla a tubo rígido

oe: 7700742500



08115
juego de mgtos intercambiador 1.5 TD

oe: 94483966 -1336503



08146
mgto de tubo rígido a bomba

oe: 90530799 -1337465



08196
jgo mgtos intercambiador en filtro 1.5 TD

oe: 650873 -650872



08270
mgto superior radiador Lado de admisión;arriba

oe: 90392551 -13 37 053



08279
mgto superior radiador arriba

oe: 1336821



08996
jgo mgtos de tubo a caja termostato 1.5 TD

oe: 1337233 -1336461



07370
mgto de calefactor a bomba de agua Salida 1.2

oe: 1818522



07683
mgto calefactor Entrada 1.5 TD-1.6 D-1.7 D

oe: 1818324 -1818159



07684
mgto calefactor Salida 1.6 D-1.6 S-1.7 D

oe: 1818334



07874
mgto de calefactor (2o tramo) Salida 1.3 i Cat.-1.3 N

oe: 1818536



08023
mgto calefactor Entrada 1.3 i Cat.-1.3 N

oe: 1818336



08071
mgto calefactor

oe: 1818255



08190
mgto dcho. calefactor (2o tramo)

oe: 486021





08254
mgto desvaporizador arriba

oe: 656234 -656148



00677
tapon cárter aceite

oe: 652 475 -0652 475



02490
tapón cárter de aceite 1.5 TD

oe: 652492

© INDUSTRIAL METALCAUCHO, S.L.U.

OPEL - KADETT E (09/1984 - 08/1991)



03682
tapón llenado aceite

oe: 6 50 459 -6 50 094



03683
tapón llenado aceite 1.5 TD

oe: 650089



06017
cárter de aceite 1.3 S-1.4 i-1.4 S

oe: 652 121 -652 148



00935
soporte bomba de gasolina 1.8 E-1.8 GSI-1.8 i

oe: 817744

SUSPENSION DELANTERA y SOPORTES DE MOTOR:

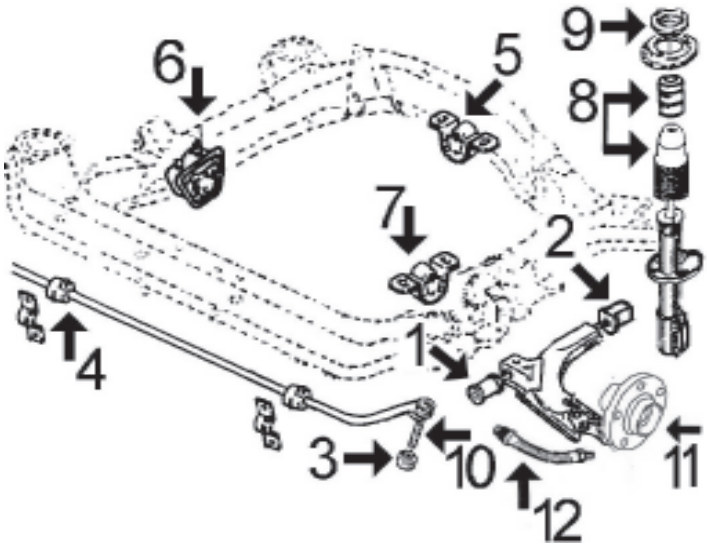

1-	655	silentbloc anterior trapecio delantero
2-	804	silentbloc posterior trapecio delantero
3-	640	goma bieleta barra estabilizadora
4-	n/d	goma barra estabilizadora
5-	729	soporte de motor trasero todos mods.
6-	725-C	soporte de motor derecho 1.3-1.4 y 1.6 SV
	725-L	soporte de motor derecho 1.6 SH-1.8-2.0
	727	soporte de motor derecho 1.6 D y 1.7 D
7-	728	soporte de motor izquierdo todos mods.
8-	4727	juego tope de poliuretano y capuchón amortiguador delantero
9-	2661	soporte amortiguador delantero con rodamiento
10-	2651	bieleta puntal barra estabilizadora completa
11-	90004	buje rueda delantera (22 estrías)
	90005	buje rueda delantera (33 estrías)
12-	n/d	latiguillo freno delantero



00725C
soporte motor derecha;delante

oe: 684 195 -0684 195



00725L
soporte motor derecha;delante

oe: 684 263 -0684 263



00727
soporte motor izquierda;delante 1.6 D-1.7 D

oe: 684 267 -684 265



00728
soporte motor izquierda;delante

oe: 684643 -684641



00729
soporte de motor posterior

oe: 682 549 -0682 549



00640 Ø 8,5 mm
goma bieleta barra estbl Eje delantero

oe: 0350 153 -350 153

OPEL - KADETT E (09/1984 - 08/1991)



00655 Ø 14,5 mm
silentbloc anterior trapecio eje delantero, ambos lados
oe: 352349 -352334



00804
silentbloc posterior trapecio posterior;Eje delantero abajo
oe: 352 335 -0352 335



02651
bieleta puntal barra estabilizadora completa
oe: 2089300 -2000301



02652 Ø 12 mm
silentbloc soporte puente Eje trasero
oe: 402 642 -0402 642



02708 Ø 12 mm
silentbloc brazo suspensión posterior;Eje trasero debajo
oe: 402 645 -0402 645



02710 Ø 22 mm
goma barra estabilizadora interior;Eje delantero 1.4 S
oe: 350 078 -0350 078



04301
silentbloc barras cremallera dirección
oe: 90095333



00810
soporte alternador
oe: 90220130 -1204580 12.5



00811
soporte alternador
oe: 1204 885 8.3



00934
casquillo tensor alternador
oe: 90190757 -1204892 8.5



02491
goma ballesta
oe: 430051



02661 Ø 14 mm
soporte amortiguador con rodamiento Eje delantero
oe: 344 508 -0344 508



02665
soporte amortiguador completo con rodamiento Eje delantero 1.4 S
oe: 3 44 513 -03 44 513



04727 Ø 20 mm
tope poliuretano amortiguador ambos lados;Eje delantero
oe: 344 401 -0344 401



00815
tornillo rueda
oe: 1008501



90004
buje rueda Eje delantero
oe: 326 197 -0326 197

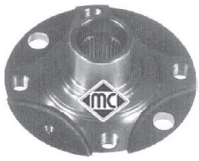

90005
buje rueda Eje delantero
oe: 326 184 -0326 184

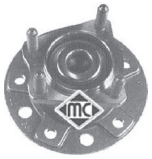

90524
buje rueda Eje delantero
oe: 1604307



74013 Ø 29 mm
rodamiento Eje trasero;Eje delantero
oe: 90005137 -330011 -17 mm

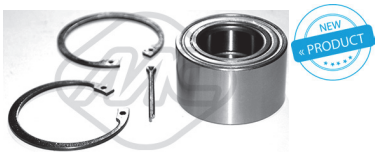

74032 Ø 34 mm
rodamiento Eje trasero
oe: 90279331 -3 28 104



74037 Ø 34 mm
rodamiento Eje delantero
oe: 328106 -1603195

© INDUSTRIAL METALCAUCHO, S.L.U.



74044 Ø 39 mm
rodamiento Eje delantero

oe: 328103 -1603191



01344 kit **00344 fuelle**
kit fuelle transmisión lado de engranaje

oe: 374093 Ø 22-77 mm



01359 kit **00359 fuelle**
kit fuelle transmisión lado de rueda

oe: 374019 Ø 21-78 mm

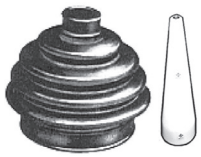

01359E kit **fuelle**
kit (cono) lado de rueda

oe: 374019 Ø 21-78 mm



01490 kit **00490 fuelle**
kit fuelle transmisión lado de engranaje

oe: 374018 Ø 20-54 mm



01575 kit **00575 fuelle**
kit fuelle transmisión lado de rueda

oe: Ø 22-82 mm

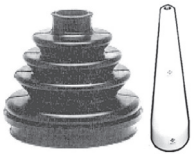

01575E kit **fuelle**
kit (cono) lado de rueda

oe: Ø 22-82 mm



01730 kit **fuelle**
kit fuelle transmisión lado de engranaje

oe: 90112609 -374040 Ø 20-69 mm



01732 kit **00732 fuelle**
kit fuelle transmisión lado de rueda

oe: 7701033432 Ø 22-81 mm



01732E kit **fuelle**
kit (cono) lado de engranaje

oe: 7701033432 Ø 22-81 mm



01770 kit **00770 fuelle**
kit fuelle transmisión lado de rueda

oe: Ø 20-76 mm



01770E kit **fuelle**
kit (cono) lado de rueda

oe: Ø 20-76 mm



01550 kit **00550 fuelle**
kit fuelle cremallera dirección manual

oe: 443010 Ø

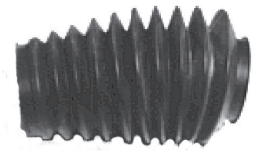

01773 kit **00773 fuelle**
kit fuelle cremallera dirección asistida

oe: 1609073 Ø



01822 kit **fuelle**
kit fuelle cremallera dirección asistida centro;Eje delantero

oe: 1609076 -16 09 076 Ø 44-55 mm



04782 Ø 48 mm
polea cigüeñal

oe: 5614417



06013 Ø 17 mm
polea de alternador 1.3 i Cat.-1.3 N-1.3 S

oe: 1204 151 -1204 175

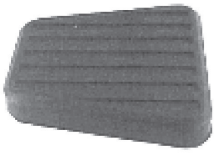

00425
cubrepedal freno y embrague

oe: 560808



02489
juego casquillos palanca de cambio

oe: 758 743 -758 711

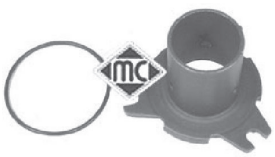

04720
casquillo guía embrague con junta

oe: 6 68 809 -6 68 542



04721
horquilla embrague

oe: 668198

OPEL - KADETT E (09/1984 - 08/1991)



80133 longitud: 815/484 mm
cable embrague manual

oe: 90209335 -669142



00058
soporte tubo de escape 2.0 GSI 16V

oe: 852722



00059
soporte tubo de escape

oe: 852723



00085
soporte tubo de escape

oe: 9275758 -856700



00366 Ø 31 mm
soporte tubo de escape

oe: 861253147 -861253147



00554
soporte escape

oe: 852 719 -0852 719



00649 Ø 35 mm
soporte tubo de escape

oe: 852713



00786
soporte escape

oe: 852 717 -0852 717



02393 Ø 46 mm
junta cónica tubo escape

oe: 854931 -854932



02431 Ø 50 mm
junta cónica tubo de escape 2.0 GSI 16V-2.0 GSI 16V Cat.

oe: 854947



02450 Ø 42 mm
junta cónica tubo de escape 1.2

oe: 854945



02619
kit sujeción escape a colector

oe: 8 54 982 -854881



02620
kit sujeción escape a colector

oe: 8 54 986 -8 54 884



02055
bomba limpiaparabrisas

oe: 1450 156 -1450 174



02058
bomba limpiaparabrisas

oe: 46760973 -46760973

© INDUSTRIAL METALCAUCHO, S.L.U.

CANALIZACIONES DE AGUA

motor 2.5D G9U

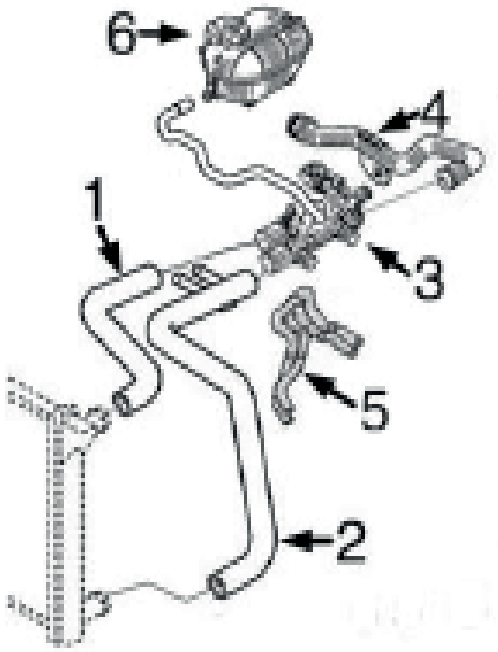

1-	9499	mgto superior radiador
2-	9500	mgto inferior radiador
3-	3646	cuerpo completo con tapa y termostato
4-	3202	tubo metálico
5-	n/d	mgto doble a intercambiador
6-	n/d	botella de expansión
	3563	tapón botella de expansión



03124
tubo de agua

oe: 98472292



03202
tubo de agua metálico 2.5 CDTI

oe: 8200298073



03563
tapón botella de expansión

oe: 04408 066 -4408 066



03645
caja de termostato completa con termostato de 89º 1.9 DTI

oe: 44 04 305



03646
caja de termostato completa con termostato de 83º

oe: 44 04 721



03661
caja de termostato completa con termostato de 83º

oe: 4432983



09499
mgto superior radiador

oe: 4405260



09500
mgto inferior radiador arriba

oe: 4405261



09095
mgto desvaporizador con válvula

oe: 8200063371 -8200136128

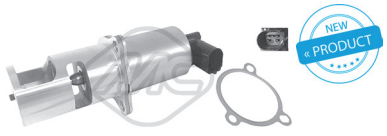

93013
válvula EGR 1.9 DTI

oe: 93188701 -93183146



93014
válvula EGR 2.2 DTI

oe: 93160741 -9112463



00667
tapon cárter aceite

oe: 7703075348 -9759915980

OPEL - MOVANO (07/1998-)



00670
tapon cárter aceite

oe: 7903075033



02024 Ø 14 mm
arandela carter c/goma 14mm 1.9 DTI

oe: 0164.54 -0164.54



02452
tapón cárter de aceite 2.5 D-2.8 DTI

oe: 4403189





03617
tapón llenado aceite motor

oe: 4418 625 -04418 625



03717
decantador completo 1.9 DTI

oe: 7703065274 -8200083403



03840
tapa filtro de aceite 2.5 CDTI-2.5 DTI

oe: 7701048886 -1203004



04724
varilla nivel aceite

oe: 8200 676 300 -8200086256



04725
varilla nivel aceite 1.9 DTI

oe: 8200901431 -82 00 138 515



05655
tapón cárter de aceite 1.9 DTI

oe: 77 03 075 347



05943
intercambiador de calor 1.9 DTI

oe: 7700853915 -7700114036



35059
válvula vapores motor 2.5 CDTI

oe: 44 17 365



35060
válvula vapores motor 2.5 CDTI

oe: 44 17 366



05393
filtro de gasoil 1.9 DTI-2.5 D-2.8 DTI

oe: 8200084288 -8200780950

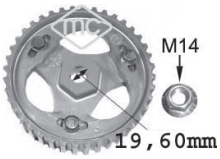

05644
corona bomba inyección regulable 1.9 DTI

oe: 19.6



05750
corona bomba inyección NO regulable

oe: 8200046741 19.6

© INDUSTRIAL METALCAUCHO, S.L.U.

SUSPENSION DELANTERA y SOPORTES de MOTOR (tracción delantera): motores 1.9D (F9Q), 2.2D (G9T), 2.5D (G9U y S8U), 2.8D (S9W) y 3.0D (ZD3)

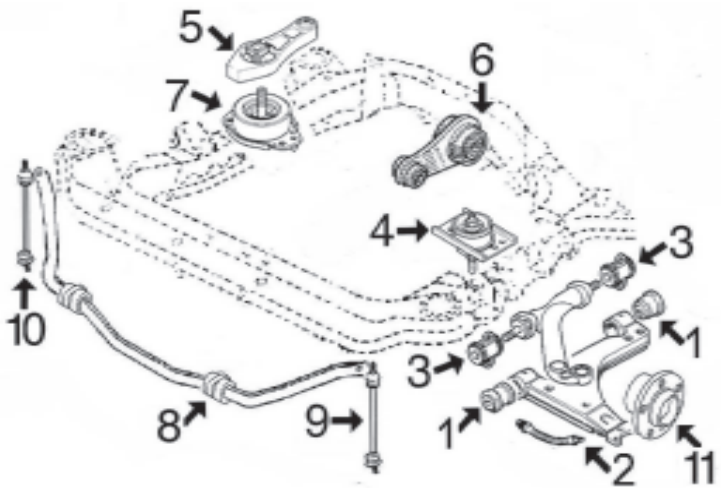

1- 4777 juego silentblocs trapecio inferior delantero
2- 96206 latiguillo freno delantero
3- 4778 silentbloc trapecio superior delantero
4- 4116 soporte motor izquierdo
5- 4775 tirante reacción derecho 1.9D
6- 4118 soporte motor trasero
7- 4835 soporte motor derecho 1.9DTi
4117 soporte motor derecho 2.5D (S8U) y 2.8D
4776 soporte motor derecho 2.2D y 2.5D (G9U)
8- 4404 goma barra estabilizadora
9- 4400 bieleta puntal izquierdo barra estabilizadora
10- 4399 bieleta puntal derecho barra estabilizadora
11- n/d buje rueda delantera de 15"
n/d buje rueda delantera de 16"

SUSPENSION TRASERA (modelos con tracción delantera)

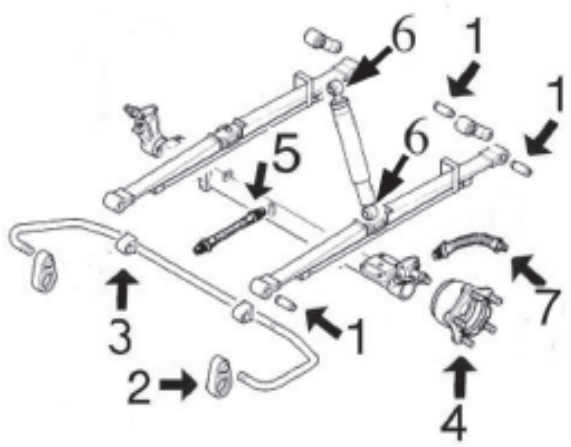

1- 4779 juego 3 silentblocs ballesta trasera
2- 5105 puntal barra estabilizadora trasera
3- 5388 goma barra estabilizadora trasera
4- n/d buje rueda trasera
5- 96207 latiguillo intermedio freno trasero
6- 5805 juego silentblocs amortiguador trasero
7- 96208 latiguillo freno trasero de 355 mm
96209 latiguillo freno trasero de 270 mm



04116
soporte motor izquierda

oe: 8200304198 -8200199149



04117
soporte motor derecha 1.9 DTI

oe: 82 00 022 595



04118
soporte motor posterior 2.5 D-2.8 DTI

oe: 4500 180



04775
tirante reacción en soporte a la derecha arriba 1.9 DTI

oe: 4401361



04776
soporte motor derecha

oe: 4403351



04835
soporte motor derecha;debajo 1.9 DTI

oe: 4401 360

OPEL - MOVANO (07/1998-)

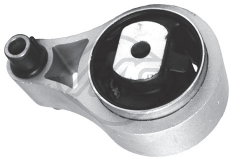

06908
soporte motor posterior

oe: 04402 612 -4402 612

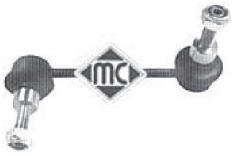

04399
bieleta puntal barra estabilizadora Eje delantero, derecha

oe: 4500 199 -45 00 199

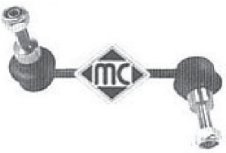

04400
bieleta puntal barra estabilizadora Eje delantero, izquierda

oe: 4500 198



04404 Ø 25 mm
goma barra estabilizadora Eje delantero

oe: 4500211



04777 Ø 28 mm
juego silentblocs trapecio inferior delant. Eje delantero abajo

oe: 4500 094 -4500 095



04778 Ø 22 mm
silentbloc trapecio superior ambos lados;Eje delantero arriba

oe: 77 00 302 115



05105
puntal barra estabilizadora ambos lados;Eje trasero;eje trasero ambos lados

oe: 7700302278



05388
soporte barra estabilizadora interior;Eje delantero

oe: 77 00 667 184

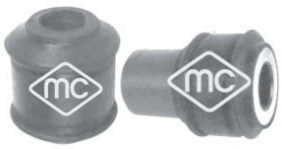

05805
jgo silentblocs amortiguador

oe:



04779 Ø 16 mm
juego silentblocs ballesta Eje trasero;delante

oe: 8200024453 -7700302151



05760 Ø 35 mm
rodamiento transmisión Eje delantero, derecha

oe: 77 00 112 085 -77 00 112 085



06857
tope suspensión

oe: 8200893777



05437
tornillo rueda para llave de 19mm Eje trasero;Eje delantero

oe: 8200719981 -77 00 437 514



05438
tornillo rueda para llave de 17 mm Eje trasero;Eje delantero

oe: 4022 221 21R -82 00 473 313

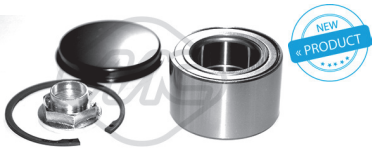

74040 Ø 45;45,3 mm
rodamiento Eje trasero

oe: 4403044 -9111044



74059 Ø 49 mm
rodamiento Eje delantero

oe: 91 11 023 -4403023



96206 longitud: 582 mm
latiguillo de freno delante

oe: 5010422700



96207 longitud: 433 mm
latiguillo de freno intermedio Eje intermedio

oe: 9160433



96208 longitud: 355 mm
latiguillo de freno Eje trasero

oe: 9111662 -4403662



96209 longitud: 270 mm
latiguillo de freno Eje trasero

oe: 5010422009



01135 kit **fuelle**
kit fuelle transmisión lado de engranaje

oe: 45 01 297 Ø 23-82 mm

© INDUSTRIAL METALCAUCHO, S.L.U.



01225 kit **00225 fuelle**
kit fuelle transmisión lado de rueda

oe: 7M0498203A -7M0 498 203 Ø 29-98 mm



01520 kit **00520 fuelle**
kit fuelle transmisión lado de rueda

oe: 4403284 -4403033 Ø 27-90 mm



01750 kit **00750 fuelle**
kit fuelle transmisión lado de rueda

oe: 3293.E2 -3293.E2 Ø 29-102 mm



02304 kit **fuelle**
kit rep. transm. izqda. lado de engranaje

oe: 4501255 -4410859 Ø 28-114 mm



01107 kit **00206 fuelle**
kit fuelle cremallera dirección

oe: 7701473334 Ø 13-50 mm



01530 kit **00530 fuelle**
kit fuelle cremallera dirección asistida

oe: 7701470361 -7701471141 Ø 10-42 mm



04163 Ø 12,5 mm
polea cigüeñal 1.9 DTI

oe: 77 00 110 329 -82 00 689 702



04455 Ø 12 mm
polea cigüeñal 1.9 DTI

oe: 8200386451 -7700115766



04463 Ø 30,5;57 mm
polea cigüeñal 2.2 DTI-2.5 DTI

oe: 82 00 555 547 -82 00 213 058



04568 Ø 21 mm
polea cigüeñal

oe: 4403106



04585 Ø 152;166 mm - 7 canales
polea cigüeñal

oe: 4418764 -4430728



04734 Ø 25 mm
polea cigüeñal

oe: 82 00 268 426 -8200457779



05725 Ø 30,17 mm
polea cigüeñal

oe: 8200267867



04912 Ø 17 mm
polea de alternador

oe: 8641982 -77 01 207 807



04913 Ø 48.8 mm - canales
polea de alternador

oe: 7700426849



04914 Ø 48.8 mm - 5 canales
polea de alternador

oe: 7711134312



05161 Ø 17 mm
rodillo tensor correa alternador 1.9 DTI

oe: 4410 595



05261 Ø 17 mm
rodillo tensor correa alternador

oe: 4449 454 -4413 791



05262
tensor correa alternador (rodillo metálico) 1.9 DTI

oe: 4411 707 -4408 351



05484
rodillo tensor correa alternador

oe: 30852898 -77 00 102 395



04994 Ø 12 mm
polea árbol de levas

oe: 7700107401 -7700866844

OPEL - MOVANO (07/1998-)

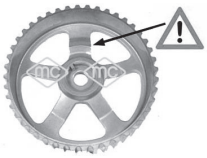

05102
polea árbol de levas

oe: 8200277233 -8200260389



05340
piñon de cigueñal 1.9 DTI

oe: 7700100776



05474 Ø 13 mm
polea árbol de levas 1.9 DTI

oe: 7700111951

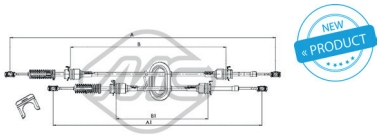

82427 longitud: 945/615+1100/795 mm
cable cambio

oe: 8200134483

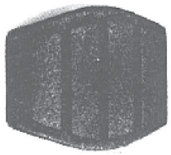

00417
cubrepedal freno y embrague

oe: 7700680836



05929
bomba de embrague (plástico)

oe: 7700 314 537



02722
soporte silenciador

oe: 77 00 849 461 -77 00 836 095

© INDUSTRIAL METALCAUCHO, S.L.U.

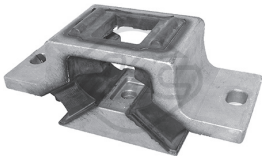

06544
soporte cambio izquierda 2.3 CDTI [RWD]
oe: 04419 372 -4419 372

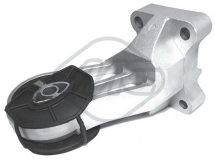

06545
soporte motor Delante, derecha 2.3 CDTI [RWD]
oe: 04420 871 -4420 871



06546
soporte motor posterior 2.3 CDTI FWD
oe: 04419 368 -4419 368



06547
soporte motor Delante, izquierda 2.3 CDTI FWD
oe: 04420 870 -4420 870



06860
soporte motor derecha 2.3 CDTI
oe: 4419 377 -04419 377

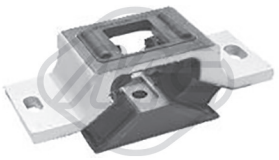

06861
soporte motor izquierda 2.3 CDTI
oe: 04419 372 -4419 372



06862
soporte motor posterior 2.3 CDTI
oe: 04419 368 -4419 368

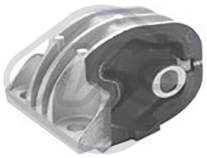

06863
soporte motor posterior 2.3 CDTI [RWD]
oe: 04420 869 -4420 869



06668 Ø 16,2 mm
silentbloc ambos lados;delante;Eje delantero
oe: 93197214 -93197215



06669 Ø 16,2 mm
silentbloc ambos lados;posterior;Eje delantero
oe: 93197215 -44 19 215



06858 Ø 25,4 mm
goma barra estabilizadora eje delantero, ambos lados
oe: 4419 323 -04419 323



06864 Ø 16,2 mm
silentbloc ambos lados;posterior;Eje delantero
oe: 93197215 -44 19 215

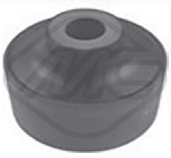

06865 Ø 16,2 mm
silentbloc ambos lados;posterior;Eje delantero
oe: 93197215 -44 19 215

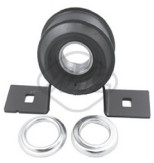

06718
soporte transmisión
oe: 93 168 920



06854 Ø 16 mm
soporte amortiguador eje delantero, ambos lados
oe: 4421 359 -04421 359



06855
rodamiento soporte amortiguador Eje delantero
oe: 4419288



06856 Ø 16 mm
kit soporte amortiguador eje delantero, ambos lados
oe: 4421 359 -04421 359

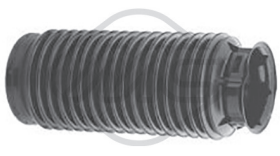

06859
fuelle amortiguador delante
oe: 93197323 -4419289



01139 kit **fuelle**
kit fuelle transmisión con rodamiento 28mm lado de engranaje
oe: 7701473830 Ø 28



06729
flector transmisión
oe: 93 168 923

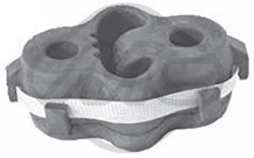

06800
soporte escape Eje trasero
oe: 95509125 -4408000



03507
tapón botella de expansión OMEGA A,OMEGA B
oe: 13 04 667 -13 04 654



03710
tapón llenado combustible OMEGA B
oe: 8 08 117



05119
mgto inferior radiador debajo 2.0 16V OMEGA B
oe: SE021117207A



09057
mgto desvaporizador 2.0-2.0 16V OMEGA B
oe: 90409617 -5656007

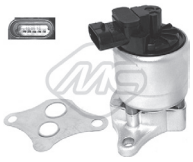

93018
válvula EGR OMEGA B,SINTRA
oe: 851578 -5851608



93039
válvula EGR 2.0 DTI 16V-2.2 DTI 16V OMEGA B
oe: 849124* -0849124*



93040
válvula EGR 2.0 DTI 16V-2.2 DTI 16V OMEGA B,SINTRA
oe: 849105 -849087



00677
tapon cárter aceite OMEGA B
oe: 652 475 -0652 475



03674
tapón llenado aceite motor OMEGA B,SINTRA
oe: 5650 831



03682
tapón llenado aceite OMEGA A
oe: 6 50 459 -6 50 094



05106
tapón cárter de aceite 22x150 OMEGA B,SINTRA
oe: 652457



05945
tapón cárter aceite 2.2 16V OMEGA B
oe: 652526 -652736



35075
válvula vapores motor 2.5 DTI OMEGA B
oe: 05607 497 -5607 497



35076
válvula vapores motor 2.5 DTI OMEGA B
oe: 05607 246 -5607 246



00935
soporte bomba de gasolina OMEGA A
oe: 817744



00810
soporte alternador OMEGA A
oe: 90220130 -1204580 12.5



00811
soporte alternador OMEGA A
oe: 1204 885 8.3

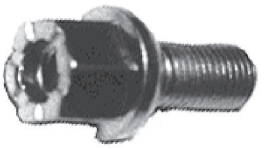

00815
tornillo rueda OMEGA A,OMEGA B
oe: 1008501



02115
sensor de freno 2.0-2.0 16V OMEGA B
oe: 90495145 -6238322



74030 Ø 39 mm
rodamiento Eje trasero OMEGA B
oe: 328105 -1603196



00928 Ø 40 mm
flector de transmisión delante y detrás OMEGA A,OMEGA B
oe: 0458 364 -458 364

© INDUSTRIAL METALCAUCHO, S.L.U.



02646 Ø 55 mm
soporte árbol de transmisión OMEGA A

oe: 458 009 -0458 009



04491 Ø 35 mm
polea cigüeñal 2.0 DTI 16V-2.2 DTI 16V OMEGA B,SINTRA

oe: 5614 415 -5614 437



04781 Ø 142 mm - 6 canales
polea cigüeñal 2.0-2.0 16V OMEGA B,SINTRA

oe: 6 14 654



04889 Ø 44 mm
polea cigüeñal 2.5 TD OMEGA B

oe: 11 23 2 246 511



05722 Ø 143;150 mm - 10 canales
polea cigüeñal 2.5 DTI OMEGA B

oe: 614 602 -0614 602



05091 Ø - mm, ancho: mm
tensor correa alternador 2.0-2.0 16V OMEGA B,SINTRA

oe: 1340 544 -1340 541



06108
kit cadena-tensor de distribución 2.0 DTI 16V-2.2 DTI 16V OMEGA B,SINTRA

oe: 6606 025 -6606 026



Para mas información y gama completa, consultar nuestro catálogo de cables.

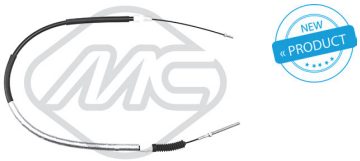

82411 longitud: 1190/776 mm
cable embrague manual 1.8-1.8 N OMEGA A

oe: 90223402 -669149



82416 longitud: 1226/767 mm
cable embrague manual 1.8-1.8 N OMEGA A

oe: 90335385 -669159



00058
soporte tubo de escape 3.0 24V (3000) OMEGA A

oe: 852722



00270
soporte tubo de escape OMEGA A

oe: 852720 -852716



02428
soporte tubo de escape OMEGA B

oe: 852 726 -0852 726



02619
kit sujeción escape a colector 2.3 D-2.3 TD-2.3 TD Interc. OMEGA A

oe: 8 54 982 -854881



02620
kit sujeción escape a colector OMEGA A

oe: 8 54 986 -8 54 884



02073
bomba limpiaparabrisas OMEGA B

oe: 1450 172 -1450 184

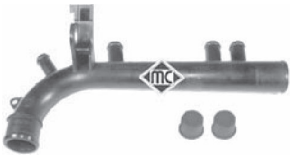

03182
tubo de agua metálico 1.4 16V-1.6 16V TIGRA
oe: 13 36 097



03507
tapón botella de expansión 2.0 Turbo-2.2
oe: 13 04 667 -13 04 654



03629
botella de expansión 2.0 Turbo SPEEDSTER
oe: 1304 223



03673
botella de expansión 1.3 CDTI-1.8 TIGRA
oe: 9128766 -1304233



03710
tapón llenado combustible 1.4 16V-1.6 16V TIGRA
oe: 8 08 117



03732
botella de expansión 1.4 TIGRA
oe: 13 04 234



08233
mgto superior radiador arriba 1.4 16V-1.6 16V TIGRA
oe: 90444470 -1337190



08234
mgto inferior radiador debajo 1.4 16V-1.6 16V TIGRA
oe: 1337322 -1337193



08239
mgto superior radiador arriba 1.4 16V TIGRA
oe: 90444463 -1337186



08240
mgto superior radiador arriba 1.4 16V TIGRA
oe: 1337188



08243
mgto superior radiador arriba 1.4 16V-1.6 16V TIGRA
oe: 1337191



08244
mgto de tubo a bomba de agua 1.4 16V-1.6 16V TIGRA
oe: 90354836 -1337095



08245
mgto de botella a tubo rígido 1.4 16V TIGRA
oe: 1818256



08248
mgto de tubo rígido a colector 1.4 16V-1.6 16V TIGRA
oe: 90412785 -1818563



08249
mgto de calefactor a colector de admisión 1.4 16V-1.6 16V TIGRA
oe: 1818254



09541
mgto superior radiador 1.4 TIGRA
oe: 9128354 -1337573



09543
mgto inferior radiador 1.4 TIGRA
oe: 6336101 -1336233



09548
mgto inferior radiador 1.3 CDTI TIGRA
oe: 6336107



08071
mgto calefactor 1.4 16V-1.6 16V TIGRA
oe: 1818255



08253
mgto desvaporizador 1.4 16V TIGRA
oe: 5656065



08254
mgto desvaporizador arriba 1.4 16V TIGRA
oe: 656234 -656148

© INDUSTRIAL METALCAUCHO, S.L.U.

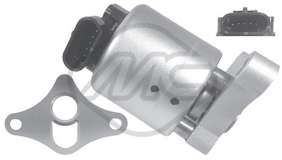

93001
válvula EGR 1.8 TIGRA

oe: 00851 038 -0851 038

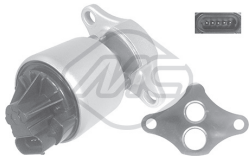

93002
válvula EGR 1.4 16V-1.6 16V TIGRA

oe: 5851 005 -05851 005

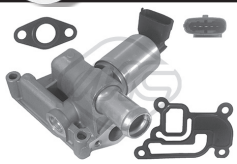

93019
válvula EGR 1.4 TIGRA

oe: 93185000 -9157671

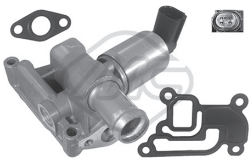

93038
válvula EGR 1.4 TIGRA

oe: 05851 057 -5851 057



03674
tapón llenado aceite motor 2.0 Turbo

oe: 5650 831



03684
tapón llenado aceite 1.4 16V-1.6 16V TIGRA

oe: 0650 091 -650 091



05106
tapón cárter de aceite 22x150 2.0 Turbo

oe: 652457



05945
tapón cárter aceite 2.2 SPEEDSTER

oe: 652526 -652736



06017
cárter de aceite 1.4 16V TIGRA

oe: 652 121 -652 148



06310
carter aceite 1.3 CDTI TIGRA

oe: 00652 063 -0652 063



06581
cubierta distribución 1.3 CDTI TIGRA

oe: 0646 076 -00646 076



92048
tubo alimentación de combustible 1.3 CDTI TIGRA

oe: 93177371



02494
soporte motor izquierda;delante 1.4 16V-1.6 16V TIGRA

oe: 0684 666 -684 666



02495
soporte motor izquierda;delante 1.4 16V-1.6 16V TIGRA

oe: 684 671 -684 665



02496
soporte motor izquierda;delante 1.4 16V-1.6 16V TIGRA

oe: 90 445 298 -684 294



02497
soporte motor izquierda;delante 1.4 16V-1.6 16V TIGRA

oe: 6 84 126 -06 84 126

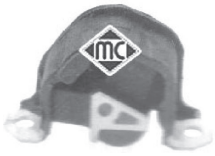

04170 Ø 10.2 mm
soporte motor posterior 1.4 16V-1.6 16V TIGRA

oe: 682 603



04686
soporte motor derecha;delante 1.4 TIGRA

oe: 56 84 170 -5684 168



04687
soporte motor derecha;delante 1.8 TIGRA

oe: 684 183 -0684 184



04688 Ø 12 mm
soporte motor 1.4-1.8 TIGRA

oe: 06 84 713 -6 84 713



04690
soporte motor centro;delante 1.3 CDTI-1.4-1.8 TIGRA

oe: 0684 238 -684 238

© INDUSTRIAL METALCAUCHO, S.L.U.



04692
soporte motor izquierda;delante 1.3 CDTI TIGRA
oe: 5684 761



00492 Ø 10 mm
silentbloc brazo suspensión eje trasero ambos lados 1.4 16V-1.6 16V TIGRA
oe: 402 643 -0402 643



00855 Ø 16 mm
goma barra estabilizadora Ø 17 mm interior;Eje delantero 1.4 16V-1.6 16V TIGRA
oe: 350 109 -0350 109



00863 Ø 21,5 mm
goma barra estabilizadora Ø 19 mm interior;Eje delantero 1.4 16V-1.6 16V TIGRA
oe: 350 127 -0350 127



02493 Ø 10 mm
silentbloc brazo ambos lados;Eje delantero abajo 1.4 16V-1.6 16V TIGRA
oe: 352 301 -0352 301



02613 Ø 14 mm
silentbloc tirante brazo Eje delantero 1.4 16V-1.6 16V TIGRA
oe: 90445098 -353561



04694 Ø 13 mm
silentbloc posterior trapecio posterior;Eje delantero abajo 1.3 CDTI-1.4-1.8 TIGRA
oe: 0352 320 -352 320



04695 Ø 12 mm
silentbloc anterior trapecio delante;Eje delantero abajo 1.3 CDTI-1.4-1.8 TIGRA
oe: 0352366 -0352377



06005 Ø 10 mm
silentbloc brazo suspensión Eje trasero 1.3 CDTI-1.4-1.8 TIGRA
oe: 54 02 636



02499
soporte amortiguador Eje delantero 1.4 16V-1.6 16V TIGRA
oe: 344 519 -0344 519



04214 Ø 12 mm
soporte amortiguador eje delantero, ambos lados 1.3 CDTI-1.4-1.8 TIGRA
oe: 344 525 -0344 525



04350 Ø 12 mm
tapa con rodamiento 1.4 16V-1.6 16V TIGRA
oe: 312 503 -0312 503



04698
tope poliuretano amortiguador Eje delantero 1.3 CDTI-1.4-1.8 TIGRA
oe: 344 424 -0344 424 25-63 mm



04710 Ø 20 mm
juego tope poliuretano y capuchón amortiguador delantero 1.4 16V-1.6 16V
oe: 344 182 -0344 182



05910
kit soporte amortiguador completo con rodamiento y tapa delantero 1.4-1.8
oe: 344582 -344525

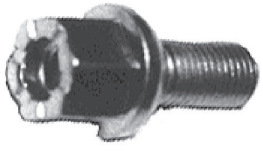

00815
tornillo rueda 1.4 16V-1.6 16V TIGRA
oe: 1008501



90004 Ø 34 mm
buje rueda Eje delantero 1.4 16V-1.6 16V TIGRA
oe: 326 197 -0326 197



90124 Ø 34 mm
buje rueda Eje delantero 1.3 CDTI-1.4-1.8 TIGRA
oe: 326 001 -0326 001



74013 Ø 29 mm
rodamiento Eje trasero;Eje delantero 1.4 16V-1.6 16V TIGRA
oe: 90005137 -330011 -17 mm



74037 Ø 34 mm
rodamiento Eje delantero 1.4 16V-1.6 16V TIGRA
oe: 328106 -1603195



74091 Ø 34 mm
rodamiento Eje delantero 1.3 CDTI-1.4-1.8 TIGRA
oe: 91 95 608 -3 28 980

© INDUSTRIAL METALCAUCHO, S.L.U.



74116 Ø 27 mm
rodamiento Eje trasero 1.3 CDTI-1.4-1.8 TIGRA
oe: 16 04 007 -9156695



96131 longitud: 310 mm
latiguillo de freno Eje delantero 1.3 CDTI-1.4-1.8 TIGRA
oe: 5562230



01147 kit **00147 fuelle**
kit fuelle transmisión lado de engranaje 1.3 CDTI-1.4 TIGRA
oe: 1603230 -1603004 Ø 22-66 mm



01282 kit **00282 fuelle**
kit fuelle transmisión lado de engranaje 1.8 TIGRA
oe: 1603226 Ø 22-69 mm



01344 kit **00344 fuelle**
kit fuelle transmisión lado de engranaje 1.4 16V-1.6 16V TIGRA
oe: 374093 Ø 22-77 mm



01490 kit **00490 fuelle**
kit fuelle transmisión lado de engranaje 1.4 16V-1.6 16V TIGRA
oe: 374018 Ø 20-54 mm



01989 kit **00989 fuelle**
kit fuelle transmisión lado de rueda 1.6 16V TIGRA
oe: 90541447 -90446236 Ø 22-80 mm



01191 kit **00191 fuelle**
kit fuelle cremallera dirección asistida 1.4 16V-1.6 16V TIGRA
oe: 1609087 Ø 12-49 mm



01338 kit **00338 fuelle**
kit fuelle cremallera dirección manual 1.4 16V-1.6 16V TIGRA
oe: 902827 -902826 Ø 13-49 mm



04718 Ø 42 mm
polea cigüeñal 2.0 Turbo SPEEDSTER
oe: 90572761 -90424119



04719 Ø 35 mm
polea cigüeñal 1.3 CDTI-1.4-1.8 TIGRA
oe: 614 150 -5614 438



04773
rodillo tensor correa alternador 1.8 TIGRA
oe: 09157970 -1340514



05091
tensor correa alternador 2.0 Turbo
oe: 1340 544 -1340 541

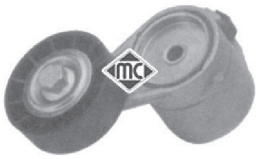

05092
tensor correa alternador 1.4 16V-1.6 16V TIGRA
oe: 1206 990



05671 Ø 17 mm
polea de alternador 1.3 CDTI TIGRA
oe: 7736 2721 -7736 2721



06106
tensor correa alternador 1.8 TIGRA
oe: 1340 555



05239
kit cadena-tensor de distribución 1.3 CDTI TIGRA
oe: 6606 024



05954
kit cadena-tensor de distribución 1.4 TIGRA
oe: 6606 027 -6606 023



04683
juego casquillos palanca de cambio 1.3 CDTI-1.4-1.8 TIGRA
oe: 738793 -758945



02414
bieleta cambio de velocidades 1.4 16V-1.6 16V TIGRA
oe: 758 800 -0758 800



05879
articulación cambio de marchas 1.3 CDTI-1.4-1.8 TIGRA
oe: 0758 947 -758 947

© INDUSTRIAL METALCAUCHO, S.L.U.



05880
articulación cambio de marchas completa 1.3 CDTI-1.4-1.8 TIGRA
oe: 5738030

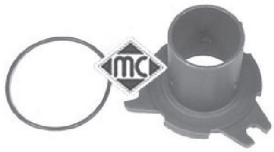

04720
casquillo guía embrague con junta 1.4 16V-1.6 16V TIGRA
oe: 6 68 809 -6 68 542



04721
horquilla embrague 1.4 16V-1.6 16V TIGRA
oe: 668198



80020 longitud: 794/410 mm
cable embrague manual 1.4 16V-1.6 16V TIGRA
oe: 90522447 -669187



80062 longitud: 727/417 mm
cable embrague manual 1.4 16V-1.6 16V TIGRA
oe: 90446929 -669186



00975
soporte tubo de escape 1.4 16V TIGRA
oe: 852 516 -0852 516



02620
kit sujeción escape a colector 1.4 16V-1.6 16V TIGRA
oe: 8 54 986 -8 54 884



02061
bomba limpia parabrisas 1.4 16V-1.6 16V TIGRA
oe: 14 50 185 -14 50 173



02073
bomba limpiaparabrisas 2.0 Turbo-2.2
oe: 1450 172 -1450 184



50159
sensor velocidad rueda - ABS eje delantero, ambos lados 1.4 16V-1.6 16V TIGRA
oe: 90386504 -6238429



50160
sensor velocidad rueda - ABS eje trasero ambos lados 1.4 16V-1.6 16V TIGRA
oe: 90386505 -1238917



50161
sensor velocidad rueda - ABS eje delantero, ambos lados 1.3 CDTI-1.4-1.8 TIGRA
oe: 9115064 -1238236

© INDUSTRIAL METALCAUCHO, S.L.U.

CANALIZACIONES DE AGUA (hasta modelo '96)

VECTRA 1.6 (motor SV)

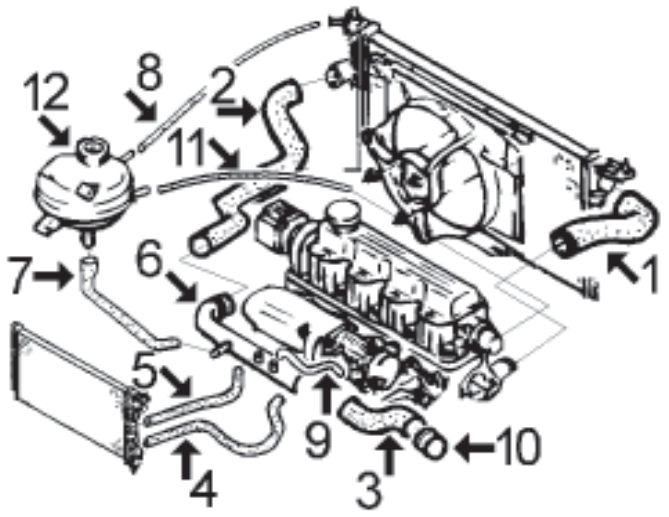

1-	8005	mgto superior radiador
2-	8006	mgto inferior radiador
3-	n/d	mgto bomba de agua hasta '91 (3 vias)
	8244	mgto bomba de agua desde '91
4-	n/d	mgto de calefactor a colector
5-	n/d	mgto de calefactor a tubo rígido
6-	3179	tubo de agua rígido
7-	n/d	mgto de botella a tubo rígido
8-	n/d	mgto de sobrante de botella a radiador
9-	n/d	mgto de tubo rígido a colector
10-	3068	boquilla metálica entrada a bomba agua
11-	n/d	mgto de botella a caja de termostato
12-	3632	botella de expansión
	3507	tapón botella de expansión
	8254	mgto desvaporizador

VECTRA 1.8-2.0 (motores 1.8NE, 2.0NE y 2.0SEH) y 2.0-16v (motor 2.0XE)

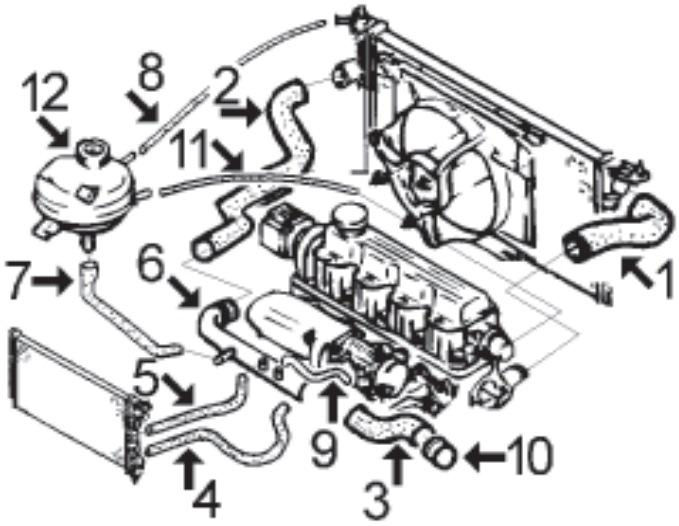

1-	8008	mgto superior radiador sin aire acondicionado
	8278	mgto superior radiador con aire acondicionado
2-	8006	mgto inferior radiador
3-	8009	mgto de tubo a bomba de agua 2.0 salvo 16v.
	8087	mgto de tubo a bomba de agua 16v.
4-	8338	mgto de calefactor a colector 2.0 salvo 16v.
5-	8286	mgto de calefactor a tubo rígido salvo 16v.
	8287	mgto de calefactor a tubo rígido 16v.
6-	3184	tubo de agua rígido
7-	7908	mgto de botella a tubo rígido
8-	n/d	mgto de sobrante de botella a radiador
9-	8146	mgto de tubo rígido a bomba de agua
10-	3073	boquilla metálica entrada bomba de agua
11-	n/d	mgto de botella a caja de termostato
12-	3632	botella de expansión
	3507	tapón botella expansión sin sensor de nivel

VECTRA 1.7 Diesel

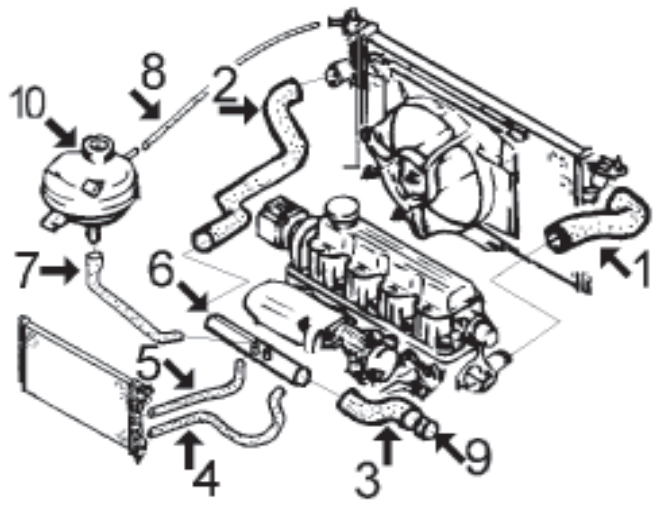

1-	8011	mgto superior radiador
2-	8012	mgto inferior radiador
3-	7323	mgto de tubo rígido a bomba de agua
4-	8337	mgto de calefactor a bomba de agua
5-	8287	mgto de calefactor a tubo rígido
6-	3076	tubo de agua metálico
7-	7665	mgto de botella a tubo rígido
8-	n/d	mgto de sobrante de botella a radiador
9-	3068	boquilla metálica entrada agua a bomba
10-	3633	botella de expansión
	3507	tapón botella de expansión sin sensor de nivel
	8254	mgto desvaporizador
	8341	mgto desvaporizador

VECTRA 1.7 TURBOD (motor ISUZU):

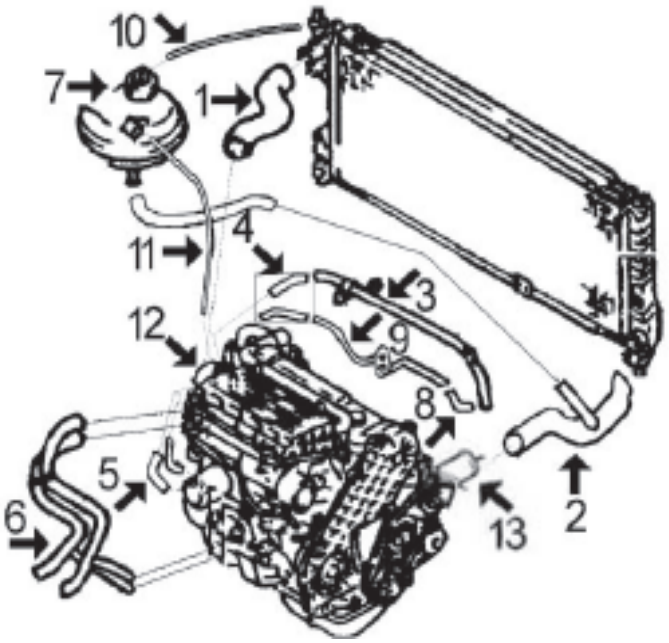

1-	8848	mgto superior radiador
2-	8849	mgto inferior radiador
3-	3160	tubo de agua metálico hasta '94
	3127	tubo de agua metálico desde '94
4-	8115	juego mgtos de caja termostato a tubo metálico
5-	8196	juego mgtos de intercambiador filtro de aceite
6-	8280	mgto doble de calefactor
7-	3633	botella de expansión
	3507	tapón botella de expansión sin sensor de nivel
8-	8033	mgto unión tubos metálicos
9-	3161	tubo metálico a Turbo con junta
10-	8272	mgto de sobrante de botella a radiador
11-	8339	mgto de sobrante de botella a termostato
12-	3162	caja de termostato
13-	4693	boquilla aluminio



02351 Ø 41 mm
junta de termostato 1.7 D

oe: 134030 -133953



03068
boquilla metálico en bloque-bomba agua

oe: 606 400 -0606 400



03071
tapa de termostato 1.6-1.6 i

oe: 1 338 151



03073
boquilla en bloque-bomba agua

oe: 606401



03076
tubo de agua metálico con juntas tóricas 1.7 D

oe: 1 336 061



03160
tubo de agua metálico 1.7 TD

oe: 1336067



03161
tubo de agua metálico a Turbo con junta 1.7 TD

oe: 1336066



03162
caja de termostato 1.7 D

oe: 13 38 182



03184
tubo de agua metálico

oe: 13 36 062



03507
tapón botella de expansión

oe: 13 04 667 -13 04 654



03632
botella de expansión delante

oe: 13 04 640



03633
botella de expansión delante 1.7 D-1.7 TD

oe: 13 04 631

© INDUSTRIAL METALCAUCHO, S.L.U.

OPEL - VECTRA A (08/1988 - 11/1995)



04693
boca aluminio conexión mgto superior 1.7 TD
oe: 06 06 406 -6 06 406



07323
mgto de tubo a bomba 1.7 D-1.7 TD
oe: 1337395 -1336294



07406
mgto de tubo a bomba 1.4 S
oe: 1336459 -1336291



07535
mgto inferior radiador debajo 1.4 S
oe: 90128699 -1336323



08005
mgto superior radiador arriba 1.4 S-1.6
oe: 1336485



08006
mgto inferior radidor debajo
oe: 1336487



08008
mgto superior radiador arriba 1.8 S-2.0
oe: 1336496



08009
mgto de tubo a bomba de agua
oe: 90530796 -90265803



08011
mgto superior radiador arriba 1.7 D-1.7 TD
oe: 1336499



08012
mgto inferior radidor debajo 1.7 D-1.7 TD
oe: 1336500



08087
mgto de tubo a bomba y colector 2.0 i 16V-2.0 i 16V 4x4
oe: 90570033 -1337393



08115
juego de mgtos intercambiador 1.7 TD
oe: 94483966 -1336503



08146
mgto de tubo rígido a bomba
oe: 90530799 -1337465



08196
jgo mgtos intercambiador en filtro 1.7 TD
oe: 650873 -650872



08244
mgto de tubo a bomba de agua
oe: 90354836 -1337095



08278
mgto superior radiador arriba 2.0 i
oe: 1336495



08280
mgto calefactor Entrada 1.7 D-1.7 TD
oe: 1818204



08848
mgto superior radiador arriba 1.7 TD
oe: 90323287 -1337069



08849
mgto inferior radiador debajo 1.7 TD
oe: 90323288 -1337067



08850
mgto superior radiador 1.8 S
oe: 1337282



08033
mgto calefactor 1.7 TD
oe: 1336461

OPEL - VECTRA A (08/1988 - 11/1995)



08286
mgto calefactor Salida

oe: 6818317 -1818201



08287
mgto calefactor Salida;Entrada

oe: 90410151 -90410150



08337
mgto calefactor 1.7 D-1.7 TD

oe: 1818068



08338
mgto calefactor Entrada

oe: 90572562 -90410538



08254
mgto desvaporizador arriba

oe: 656234 -656148



08341
mgto desvaporizador arriba 1.7 D

oe: 656237



93002
válvula EGR 1.6 i

oe: 5851 005 -05851 005



00677
tapon cárter aceite

oe: 652 475 -0652 475



02490
tapón cárter de aceite 1.7 TD

oe: 652492

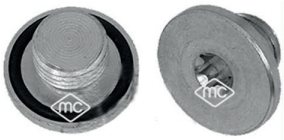

02667
tapón cárter aceite

oe: 652976 -652 477



03674
tapón llenado aceite motor 2.0 i 16V-2.0 i 16V 4x4-2.5 V6

oe: 5650 831



03682
tapón llenado aceite

oe: 6 50 459 -6 50 094



03683
tapón llenado aceite 1.7 TD

oe: 650089



06017
cárter de aceite 1.4 S-1.6 i

oe: 652 121 -652 148



00935
soporte bomba de gasolina 2.0

oe: 817744

© INDUSTRIAL METALCAUCHO, S.L.U.

SUSPENSION DELANTERA y SOPORTES DE MOTOR:

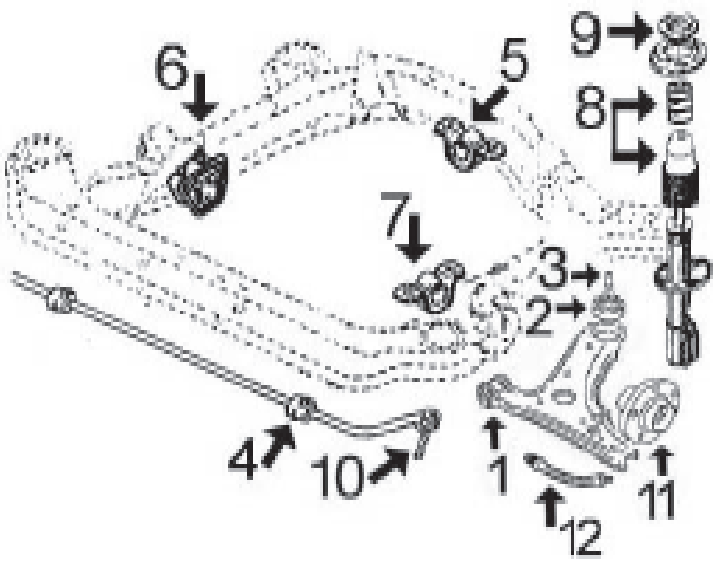

1-	982	silentbloc anterior trapecio delantero
2-	983	silentbloc posterior trapecio delantero
3-	4027	casquillo en silentbloc posterior trapecio
4-	2710	goma barra estabilizadora
5-	2672	soporte de motor trasero
6-	797	soporte de motor derecho1.4-1.6-y Diesel
	797	soporte de motor derecho 1.8-2.0 y 16v. hasta '93
	2682	soporte de motor derecho 1.8-2.0 y 16v. desde '93
	4004	soporte de motor derecho 1.7 TurboD
7-	728	soporte de motor izquierdo todos
8-	4727	juego tope poliuretano y capuchón amortiguador delantero
9-	2665	soporte amortiguador completo con rodamiento
	4921	rodamiento soporte amortiguador
10-	2628	bieleta puntal para barra estabiliz. de Ø 22 mm
	2629	bieleta puntal para barra estabiliz. de Ø 18 mm
	4282	bieleta puntal barra estabilizadora desde'93 (con rótula)
	640	goma bieleta puntal barra estabilizadora
11-	90004	buje rueda delantera 1.4-1.6 (22 estrías)
	90005	buje rueda delantera 1.8-2.0-1.7TD (33 estrías)
12-	n/d	latiguillo freno delantero



00728
soporte motor izquierda;delante

oe: 684643 -684641



00797
soporte motor derecha;delante

oe: 684291 -684 283



02614
soporte motor derecha;delante 1.7 TD

oe: 684 160 -0684 160

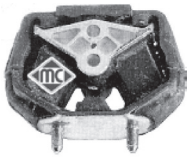

02672
soporte motor posterior

oe: 0684647 -684647



02682
soporte motor derecha;delante

oe: 684 646 -0684 646



04004
soporte motor derecha;delante 1.7 TD

oe: 684 644 -0684 644



04234
soporte motor (bieleta antipar) Eje trasero 1.6 i-2.0 i 16V-2.0 i 16V 4x4

oe: 5684109 -13116588



00640 Ø 8,5 mm
goma bieleta barra estbl Eje delantero

oe: 0350 153 -350 153



00982 Ø 12 mm
silentbloc posterior trapecio centro;Eje delantero abajo

oe: 352 300 -0352 300



00983 Ø 16 mm
silentbloc anterior trapecio exterior;Eje delantero abajo

oe: 352 356 -0352 356



02628 Ø 22 mm
bieleta puntal barra estabilizadora completa eje delantero, ambos lados

oe: 350260



02629 Ø 18 mm
bieleta puntal barra estabilizadora completa eje delantero, ambos lados

oe: 350261

OPEL - VECTRA A (08/1988 - 11/1995)



02652 Ø 12 mm
silentbloc soporte puente Eje trasero 2.0 i 16V-2000/GT 16V-2000/GT 16V Cat.
oe: 402 642 -0402 642



02708 Ø 12 mm
silentbloc brazo suspensión posterior;Eje trasero debajo
oe: 402 645 -0402 645



02710 Ø 22 mm
goma barra estabilizadora interior;Eje delantero
oe: 350 078 -0350 078



04027
casquillo en silentbloc posterior trapecio
oe: 353 460 -0353 460



04282
bieleta puntal barra estabilizadora Eje delantero
oe: 350 263



04301
silentbloc barras cremallera dirección
oe: 90095333



00810
soporte alternador
oe: 90220130 -1204580 12.5

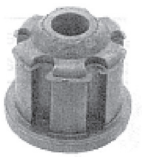

00811
soporte alternador
oe: 1204 885 8.3



02665
soporte amortiguador completo con rodamiento Eje delantero
oe: 3 44 513 -03 44 513



04727 Ø 20 mm
tope poliuretano amortiguador ambos lados;Eje delantero
oe: 344 401 -0344 401



04921 Ø 16 mm
rodamiento soporte amortiguador Eje delantero
oe: 344 515 -0344 515

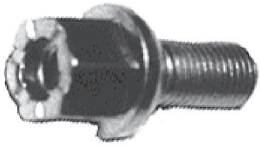

00815
tornillo rueda
oe: 1008501



90004 Ø 34 mm
buje rueda Eje delantero 1.6-1.6 i
oe: 326 197 -0326 197



90005
buje rueda Eje delantero
oe: 326 184 -0326 184

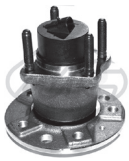

90210
buje de rueda Eje trasero
oe: 9119931 -90510543



90524
buje rueda Eje delantero
oe: 1604307



02107
sensor de freno
oe: 90425491 -1238984



02108
sensor de freno
oe: 90335784 -1238348



02823
soporte sensor de vacio
oe: 834976



74013 Ø 29 mm
rodamiento Eje trasero;Eje delantero
oe: 90005137 -330011 -17 mm



74030 Ø 39 mm
rodamiento Eje trasero 2.0 i Turbo 4x4-2.5 V6
oe: 328105 -1603196

© INDUSTRIAL METALCAUCHO, S.L.U.

OPEL - VECTRA A (08/1988 - 11/1995)

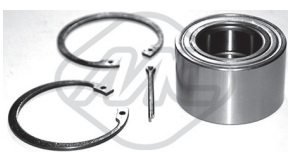

74032 Ø 34 mm
rodamiento Eje trasero

oe: 90279331 -3 28 104



74037 Ø 34 mm
rodamiento Eje delantero

oe: 328106 -1603195



74044 Ø 39 mm
rodamiento Eje delantero

oe: 328103 -1603191



01344 kit **00344 fuelle**
kit fuelle transmisión lado de engranaje

oe: 374093 Ø 22-77 mm



01359 kit **00359 fuelle**
kit fuelle transmisión lado de rueda

oe: 374019 Ø 21-78 mm

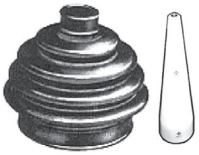

01359E kit **fuelle**
kit (cono) lado de rueda

oe: 374019 Ø 21-78 mm



01490 kit **00490 fuelle**
kit fuelle transmisión lado de engranaje

oe: 374018 Ø 20-54 mm



01575 kit **00575 fuelle**
kit fuelle transmisión lado de rueda

oe: Ø 22-82 mm

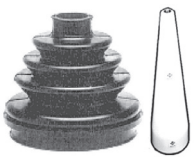

01575E kit **fuelle**
kit (cono) lado de rueda

oe: Ø 22-82 mm



01730 kit **fuelle**
kit fuelle transmisión lado de engranaje

oe: 90112609 -374040 Ø 20-69 mm



01732 kit **00732 fuelle**
kit fuelle transmisión lado de rueda

oe: 7701033432 Ø 22-81 mm



01732E kit **fuelle**
kit (cono) lado de engranaje

oe: 7701033432 Ø 22-81 mm



01770 kit **00770 fuelle**
kit fuelle transmisión lado de rueda

oe: Ø 20-76 mm



01770E kit **fuelle**
kit (cono) lado de rueda

oe: Ø 20-76 mm



01989 kit **00989 fuelle**
kit fuelle transmisión lado de rueda

oe: 90541447 -90446236 Ø 22-80 mm



01773 kit **00773 fuelle**
kit fuelle cremallera dirección asistida

oe: 1609073 Ø



01822 kit **fuelle**
kit fuelle cremallera dirección asistida centro;Eje delantero

oe: 1609076 -16 09 076 Ø 44-55 mm



04781 Ø 142 mm - 6 canales
polea cigüeñal

oe: 6 14 654



04782 Ø 48 mm
polea cigüeñal

oe: 5614417



05091 Ø - mm, ancho: mm
tensor correa alternador

oe: 1340 544 -1340 541

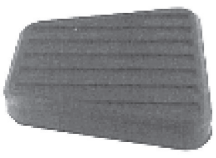

00425
cubrepedal freno y embrague

oe: 560808

OPEL - VECTRA A (08/1988 - 11/1995)



02489
juego casquillos palanca de cambio

oe: 758 743 -758 711

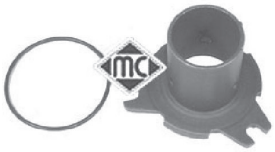

04720
casquillo guía embrague con junta

oe: 6 68 809 -6 68 542



04721
horquilla embrague

oe: 668198



80222 longitud: 835/440 mm
cable embrague manual

oe: 90344249 -669166



82415 longitud: 835/500 mm
cable embrague manual

oe: 90345229 -90334416



00058
soporte tubo de escape

oe: 852722



00059
soporte tubo de escape

oe: 852723



00085
soporte tubo de escape

oe: 9275758 -856700



02393 Ø 46 mm
junta cónica tubo escape 2000/GT 16V

oe: 854931 -854932



02431 Ø 50 mm
junta cónica tubo de escape

oe: 854947



02432 Ø 60 mm
junta cónica tubo de escape 2.0 i Turbo 4x4

oe: 6745092



02619
kit sujeción escape a colector 1.6 i

oe: 8 54 982 -854881

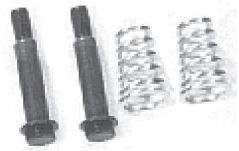

02620
kit sujeción escape a colector

oe: 8 54 986 -8 54 884



02055
bomba limpiaparabrisas

oe: 1450 156 -1450 174



02058
bomba limpiaparabrisas

oe: 46760973 -46760973

© INDUSTRIAL METALCAUCHO, S.L.U.

CANALIZACIONES DE AGUA:

VECTRA-B 1.6/16v motor X16XEL

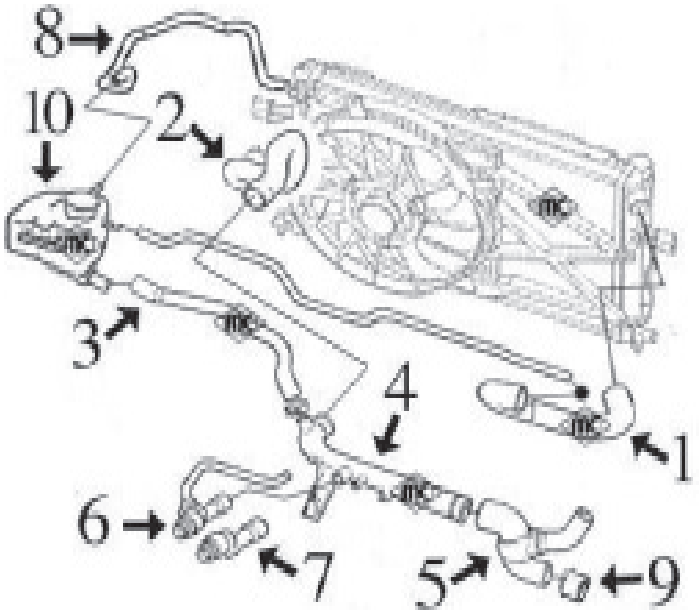

1- 9105 mgto superior radiador
2- 9104 mgto inferior radiador
3- 9106 mgto de tubo rígido a botella expansión
4- 3183 tubo de agua rígido
5- 8966 mgto de tubo a bomba de agua
6- 9103 mgto entrada a calefactor
7- 9102 mgto retorno calefactor
8- 9101 mgto de botella a radiador
9- 3068 boquilla metálica en bloque Ø 30 mm
10- 3630 botella de expansión
3507 tapón botella de expansión

9056 mgto desvaporizador

VECTRA-B 1.8/16v motor X18XE
2.0 y 2.0/16v motores C20SEL y X20XEL

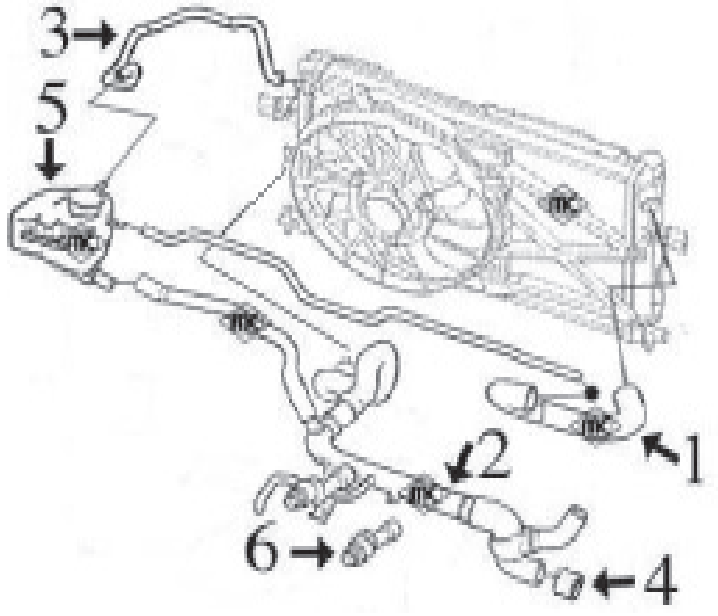

1- 9108 mgto superior radiador
2- 9107 mgto inferior radiador completo con tubo rígido, mgto a botella, a calefactor y a bomba de agua
3- 9101 mgto de radiador a botella de expansión
4- 3068 boquilla metálica en bloque Ø 30 mm
3073 boquilla metálica en bloque Ø 34 mm
5- 3630 botella de expansión
3507 tapón botella de expansión

VECTRA-B 1.7 Diesel motor ISUZU X17TD

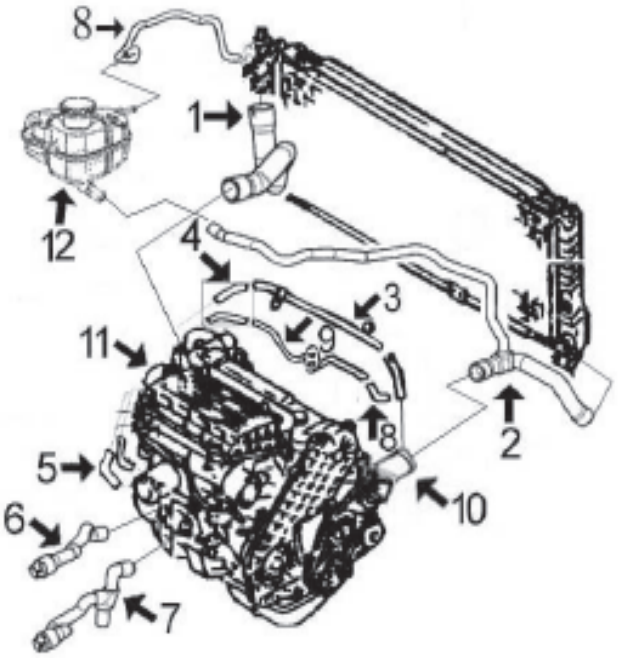

1-	9109	mgto superior radiador
2-	9110	mgto inferior radiador
3-	3069	tubo de agua metálico
4-	8996	jgo mgtos de tubo metálico a caja termostato
5-	8196	jgo mgtos intercambiador filtro de aceite
6-	9111	mgto entrada a calefactor
7-	9112	mgto retorno calefactor
8-	8115	jgo mgtos de tubo metálico a boquilla aluminio
9-	3161	tubo de agua metálico
10-	4713	boquilla aluminio en bloque motor
11-	3162	caja de termostato
12-	3630	botella de expansión
	3507	tapón botella de expansión
	8951	mgto desvaporizador

VECTRA-B 2.0 Diesel motor X20DTL

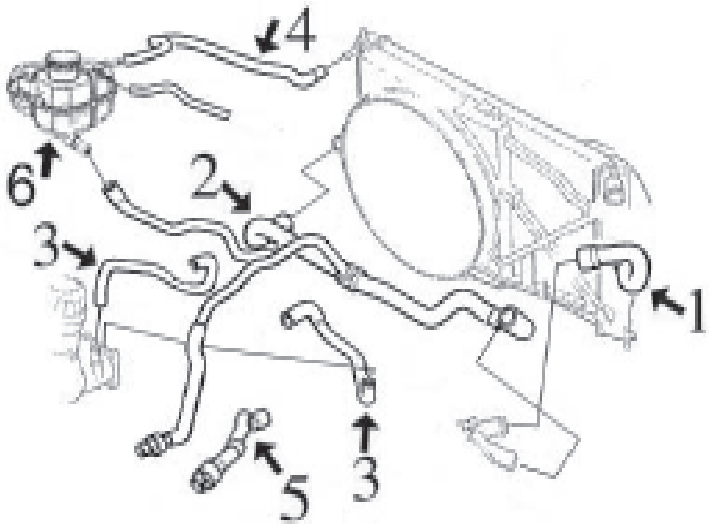

1-	9113	mgto superior radiador
2-	9114	mgto inferior radiador, a botella y entrada a calefactor
3-	9098	jgo mgtos intercambiador filtro de aceite
4-	9101	mgto de sobrante de botella a radiador
5-	9097	mgto retorno calefactor
6-	3630	botella de expansión
	3507	tapón botella de expansión
	9145	mgto desvaporizador

© INDUSTRIAL METALCAUCHO, S.L.U.

VECTRA-B 2.0 Diesel motores X20DTH / Y20DTH

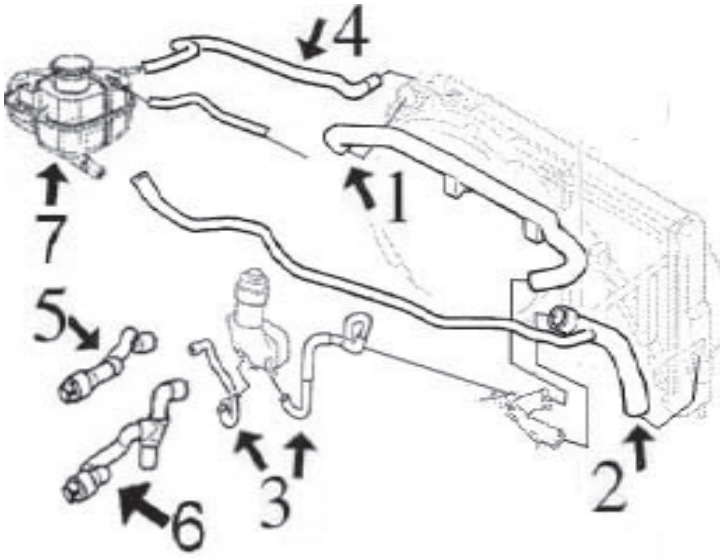

1- 9100 mgto superior radiador
2- 9099 mgto inferior radiador
3- 9098 jgo mgtos intercambiador filtro de aceite
4- 9101 mgto de sobrante de botella a radiador
5- 9097 mgto entrada a calefactor
6- 9096 mgto retorno de calefactor
7- 3630 botella de expansión
3507 tapón botella de expansión

9145 mgto desvaporizador



03068
boquilla metálico en bloque-bomba agua

oe: 606 400 -0606 400



03069
tubo de agua metálico

oe: 1 336 122



03071
tapa de termostato 1.6 i

oe: 1 338 151



03073
boquilla en bloque-bomba agua

oe: 606401



03161
tubo de agua metálico a Turbo con junta 1.7 TD

oe: 1336066



03162
caja de termostato

oe: 13 38 182



03183
tubo de agua metálico

oe: 63 36 007



03507
tapón botella de expansión

oe: 13 04 667 -13 04 654



03630
botella de expansión

oe: 1304 218



03710
tapón llenado combustible

oe: 8 08 117



04713
boca aluminio conexión mgto superior 1.7 TD

oe: 1338232



08115
juego de mgtos intercambiador

oe: 94483966 -1336503

© INDUSTRIAL METALCAUCHO, S.L.U.

OPEL - VECTRA B (09/1995 - 04/2002)



08196
jgo mgtos intercambiador en filtro

oe: 650873 -650872



08966
mgto de tubo a bomba 1.6 i 16V

oe: 9129152 -1337521



08996
jgo mgtos de tubo a caja termostato

oe: 1337233 -1336461



09096
mgto calefactor 2.0 DI 16V-2.0 DTI 16V

oe: 6818405



09097
mgto calefactor 2.0 DI 16V-2.0 DTI 16V

oe: 6818538 -6818524



09098
jgo mgtos intercambiador 2.0 DI 16V-2.0 DTI 16V

oe: 1337599 -1337456



09099
mgto inferior radiador 2.0 DI 16V-2.0 DTI 16V

oe: 6336017



09100
mgto superior radiador 2.0 DI 16V-2.0 DTI 16V

oe: 1336157



09101
mgto de radiador a botella 1.6 i 16V

oe: 1337751



09104
mgto inferior radiador 1.6 i 16V

oe: 1337533



09105
mgto superior radiador 1.6 i

oe: 1337328



09106
mgto de tubo a botella 1.6 i 16V

oe: 6336014



09107
mgto inferior radiador

oe: 1336155



09108
mgto superior radiador

oe: 1337329



09109
mgto superior radiador 1.7 TD

oe: 1337361



09110
mgto inferior radiador 1.7 TD

oe: 1337362



09113
mgto superior radiador 2.0 DTI 16V

oe: 1337414



09114
mgto inferior radiador 2.0 DTI 16V

oe: 1337448 -1337534



09102
mgto calefactor 1.6 i 16V

oe: 6818492



09103
mgto calefactor 1.6 i 16V

oe: 6818493



09111
mgto entrada calefactor 1.7 TD

oe: 6818224

© INDUSTRIAL METALCAUCHO, S.L.U.

OPEL - VECTRA B (09/1995 - 04/2002)



09112
mgto salida calefactor 1.7 TD

oe: 6818225



08254
mgto desvaporizador arriba 1.6 i

oe: 656234 -656148



08951
mgto desvaporizador 1.7 TD

oe: 656051



09056
mgto desvaporizador

oe: 90571474 -56 56 071



09057
mgto desvaporizador 2.0 i 16V

oe: 90409617 -5656007



09145
mgto desvaporizador 2.0 DI 16V-2.0 DTI 16V-2.2 DTI 16V

oe: 5656042 -5656075

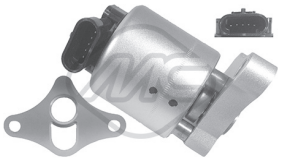

93001
válvula EGR 1.6 i 16V-1.8 i 16V

oe: 00851 038 -0851 038

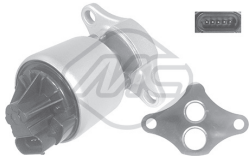

93002
válvula EGR 1.6 i-1.6 i 16V

oe: 5851 005 -05851 005

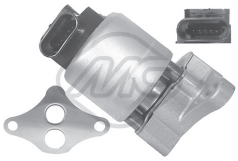

93003
válvula EGR 2.5 i V6-i 500 2.5

oe: 5851009 -17096243



93012
válvula EGR 2.2 i 16V

oe: 5851580 -5851579



93017
válvula EGR 1.6 i 16V

oe: 58 51 603 -58 51 025



93039
válvula EGR 2.0 DI 16V-2.0 DTI 16V-2.2 DTI 16V

oe: 849124* -0849124*



93040
válvula EGR 2.0 DI 16V-2.0 DTI 16V

oe: 849105 -849087



02490
tapón cárter de aceite 1.7 TD

oe: 652492

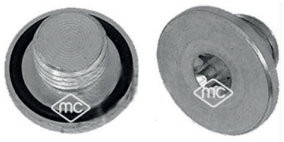

02667
tapón cárter aceite

oe: 652976 -652 477



02788 Ø 55 mm
junta cónica tubo de escape

oe: 91AB9451JA -6688868



03674
tapón llenado aceite motor

oe: 5650 831

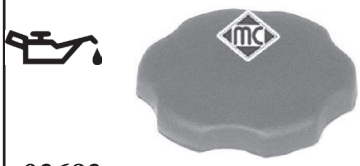

03683
tapón llenado aceite 1.7 TD

oe: 650089



04730 mm
varilla nivel aceite

oe: 658048



05106
tapón cárter de aceite 22x150

oe: 652457



05945
tapón cárter aceite 2.2 i 16V

oe: 652526 -652736



06017
cárter de aceite 1.6 i

oe: 652 121 -652 148

SUSPENSION DELANTERA y SOPORTES DE MOTOR:

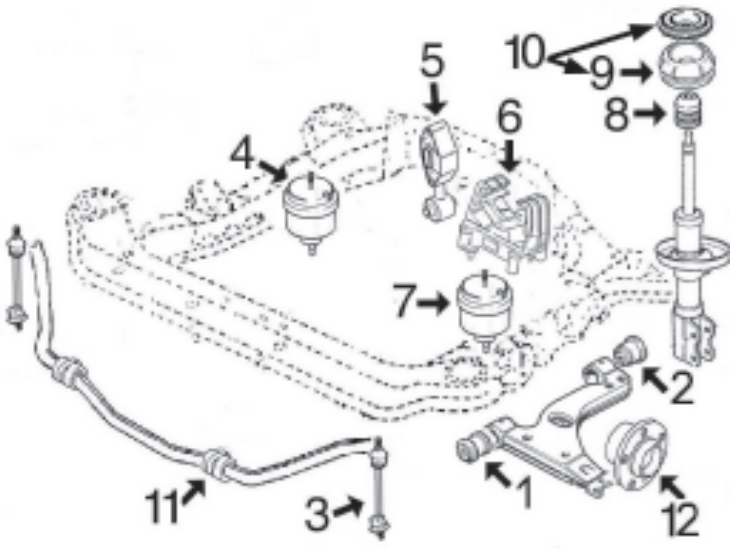

1- 4232 silentbloc anterior trapecio delantero
2- 4231 silentbloc posterior trapecio delantero
3- 4241 bieleta puntal barra estabilizadora
4- 4389 soporte motor derecho salvo 1.7TD
4394 soporte motor derecho 1.7TD
5- 4234 soporte motor trasero (bieleta antipar)
6- 4391 soporte motor trasero
7- 4390 soporte motor izquierdo
8- 4727 juego tope poliuretano amortiguador delantero y capuchón amortiguador
9- 4214 soporte amortiguador delantero
10- 5910 kit soporte amortiguador completo con rodamiento
11- 4376 goma para barra estabilizadora de Ø 16 mm
4377 goma para barra estabilizadora de Ø 18 mm
12- 90043 buje rueda delantera de 4 agujeros
90055 buje rueda delantera de 5 agujeros

SUSPENSION TRASERA:

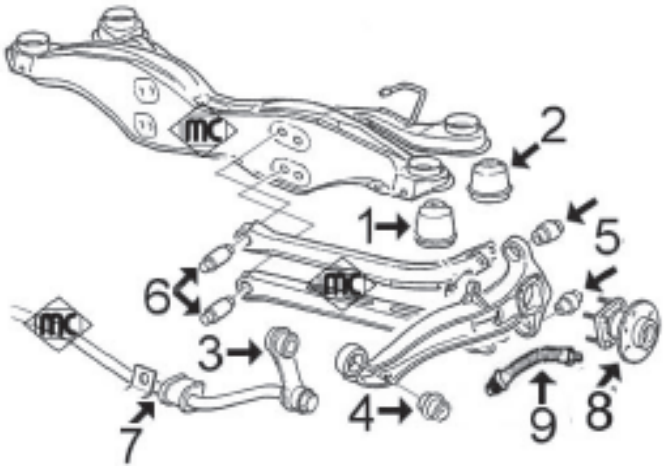

1- 4385 silentbloc anterior puente trasero
2- 4386 silentbloc posterior puente trasero
3- n/d bieleta puntal barra estabilizadora
4- 4387 silentbloc anterior portamangueta trasera
5- 4388 silentblocs exteriores brazo trasero (hidráulicos)
6- 4408 silentblocs interiores brazo trasero
7- n/d goma barra estabilizadora trasera
8- 90524 buje rueda trasera, freno sin ABS
9- n/d latiguillo freno trasero



02682
soporte motor derecha;delante

oe: 684 646 -0684 646



04234
soporte motor (bieleta antipar) Eje trasero

oe: 5684109 -13116588



04389
soporte motor derecha;delante

oe: 684 674 -0684 674

© INDUSTRIAL METALCAUCHO, S.L.U.

OPEL - VECTRA B (09/1995 - 04/2002)



04390
soporte motor izquierda;delante

oe: 684 684 -684 681

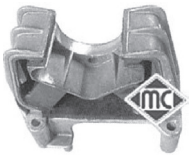

04391
soporte motor posterior

oe: 5682512 -5682 508



04394
soporte motor derecha;delante 1.8 i 16V-2.0 i 16V

oe: 684 682 -0684 682



04231 Ø 12 mm
silentbloc posterior trapecio posterior;Eje delantero abajo

oe: 352 358 -0352 358



04232 Ø 12 mm
silentbloc anterior trapecio delante;Eje delantero abajo

oe: 352 364 -0352 364



04241
bieleta puntal barra estabilizadora Eje delantero

oe: 350 610 -0350 610



04376 Ø 16 mm
goma para barra estabilizadora de Ø16mm interior;Eje delantero

oe: 350 130 -0350 130



04377 Ø 18 mm
goma para barra estabilizadora de Ø18 mm interior;Eje delantero

oe: 350 138 -0350 138



04385 Ø 14 mm
silentbloc anterior puente Eje trasero;delante

oe: 5402 630



04386 Ø 14 mm
silentbloc posterior puente posterior;Eje trasero

oe: 5402 631



04387 Ø 12 mm
silentbloc anterior portamangueta Eje trasero;delante

oe: 423 318 -423 302



04388 Ø 12 mm
silentbloc exterior brazo posterior;Eje trasero

oe: 423 121 -0423 121



04408 Ø 12 mm
silentbloc interior brazo transversal Eje trasero

oe: 423 316 -0423 316

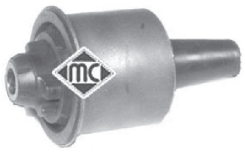

04846 Ø 10,7 mm
silentbloc brazo superior suspensión centro;Eje delantero arriba 1.6 i 16V

oe: 210 330 88 07 -210 330 87 07



04214 Ø 12 mm
soporte amortiguador eje delantero, ambos lados

oe: 344 525 -0344 525



04313
tapa con rodamiento amortiguador Eje delantero

oe: 344582 -344591



04727 Ø 20 mm
tope poliuretano amortiguador ambos lados;Eje delantero

oe: 344 401 -0344 401



05910
kit soporte amortiguador completo con rodamiento y tapa Eje delantero

oe: 344582 -344525

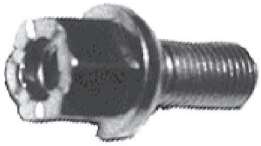

00815
tornillo rueda

oe: 1008501



90042 Ø 39 mm
buje rueda Eje delantero 1.6 i

oe: 326 196 -0326 196

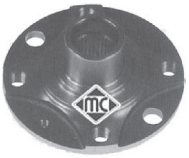

90043 Ø 39 mm
buje rueda Eje delantero 1.8 i 16V-2.0 i 16V

oe: 326 194 -0326 194



90055
buje rueda Eje delantero

oe: 326 195 -0326 195

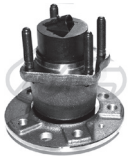

90210
buje de rueda Eje trasero

oe: 9119931 -90510543

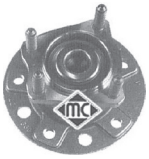

90524
buje rueda Eje delantero

oe: 1604307



02109
sensor de freno Eje delantero, izquierda

oe: 90497051 -6238388



02112
sensor de freno eje delantero, ambos lados

oe: 90497052 -6238389



02823
soporte sensor de vacio

oe: 834976

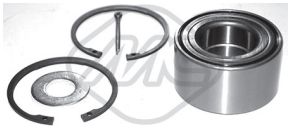

74030 Ø 39 mm
rodamiento Eje trasero

oe: 328105 -1603196



01114 kit **0091 fuelle**
kit fuelle transmisión lado de engranaje

oe: 374319 -1603205 Ø 25-65 mm



01175 kit **00175 fuelle**
kit fuelle transmisión lado de rueda

oe: 1603204 Ø 27-89 mm



01344 kit **00344 fuelle**
kit fuelle transmisión lado de engranaje

oe: 374093 Ø 22-77 mm



01490 kit **00490 fuelle**
kit fuelle transmisión lado de engranaje

oe: 374018 Ø 20-54 mm



01730 kit **fuelle**
kit fuelle transmisión lado de engranaje

oe: 90112609 -374040 Ø 20-69 mm



01989 kit **00989 fuelle**
kit fuelle transmisión lado de rueda

oe: 90541447 -90446236 Ø 22-80 mm



01108 kit **0082 fuelle**
kit fuelle cremallera dirección

oe: 1609096 Ø 13-48 mm



04491 Ø 35 mm
polea cigüeñal 2.0 DI 16V-2.0 DTI 16V-2.2 DTI 16V

oe: 5614 415 -5614 437



04781 Ø 142 mm - 6 canales
polea cigüeñal

oe: 6 14 654



04782 Ø 48 mm
polea cigüeñal 1.7 TD

oe: 5614417



05091
tensor correa alternador 1.6 i 16V-1.8 i 16V

oe: 1340 544 -1340 541



06108
kit cadena-tensor de distribución 2.0 DI 16V-2.0 DTI 16V-2.2 DTI 16V

oe: 6606 025 -6606 026



04969
juego casquillos palanca de cambio

oe:



00085
soporte tubo de escape 1.6 i 16V-1.8 i 16V

oe: 9275758 -856700

© INDUSTRIAL METALCAUCHO, S.L.U.

OPEL - VECTRA B (09/1995 - 04/2002)



02428
soporte tubo de escape

oe: 852 726 -0852 726



02431 Ø 50 mm
junta cónica tubo de escape

oe: 854947



02619
kit sujeción escape a colector 1.6 i

oe: 8 54 982 -854881



02620
kit sujeción escape a colector

oe: 8 54 986 -8 54 884



02061
bomba limpia parabrisas

oe: 14 50 185 -14 50 173



02073
bomba limpiaparabrisas

oe: 1450 172 -1450 184

CANALIZACIONES DE AGUA:

motores de gasolina 1.6 XE y 1.8 XE - XEL

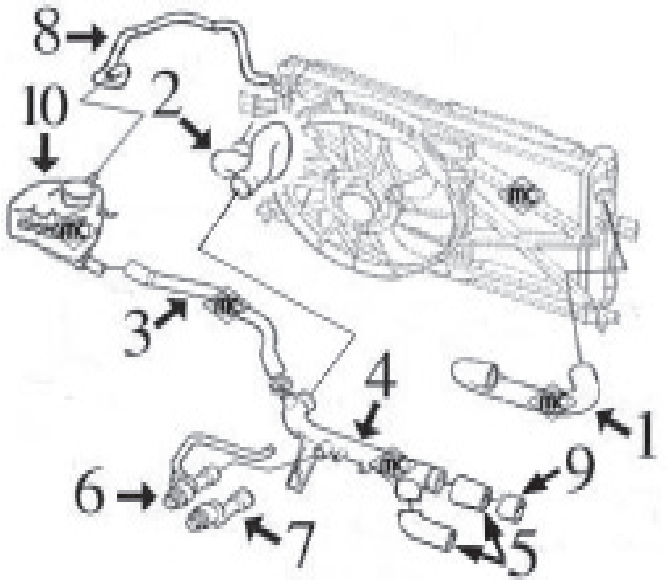

1-	9569	mgto superior radiador 1.8
	n/d	mgto superior radiador 1.6
2-	9570	mgto inferior radiador 1.8
	n/d	mgto inferior radiador 1.6
3-	n/d	mgto de tubo rígido a botella de expansión
4-	3206	tubo de agua metálico 1.8
	3183	tubo de agua metálico 1.6
5-	8980	mgto de tubo rígido a bomba 1.8 hasta -'06
	9573	jgo. mgtos de tubo rígido a bomba 1.8 desde '06-
	8966	mgto de tubo rígido a bomba 1.6
6-	n/d	mgto entrada calefactor
7-	n/d	mgto salida calefactor
8-	n/d	mgto de sobrante de botella a radiador
9-	3068	boquilla en bomba de agua 1.6-1.8
10-	3922	botella de expansión 1.8
	3923	botella de expansión 1.6
	3920	tapón botella de expansión

motores Diésel 2.0 DTH - 2.2 DTR y 1.9 DT/DTL

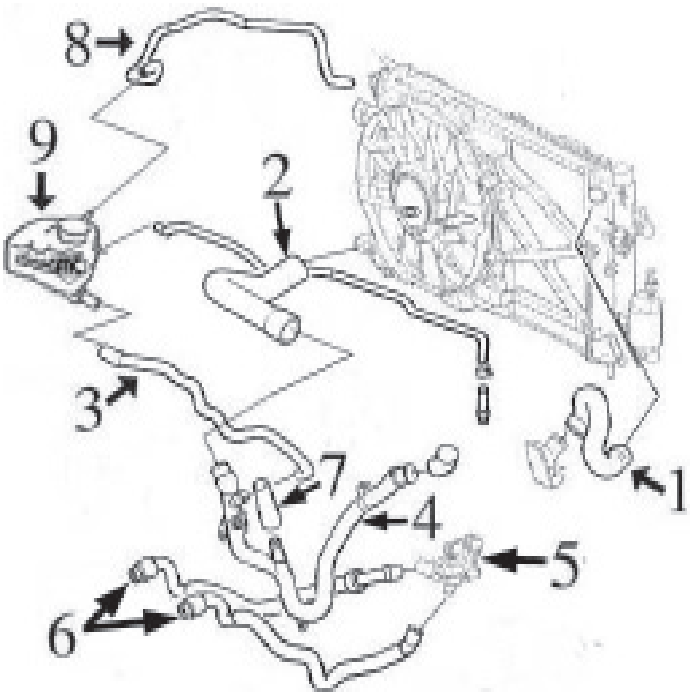

1-	9567	mgto superior radiador 2.0D-2.2D
	n/d	mgto superior radiador 1.9D
2-	9568	mgto inferior radiador 2.0D-2.2D
3-	9571	mgto de tubo rígido a botella de expansión 2.0D-2.2D
4-	3212	tubo de agua metálico 2.0D-2.2D
5-	n/d	caja de termostato 2.0D-2.2D
	3863	caja de termostato 1.9D
6-	n/d	jgo. mgtos calefactor
7-	n/d	mgto de tubo rígido a intercambiador de calor
8-	n/d	mgto de sobrante de botella a radiador
9-	3922	botella de expansión 2.0D-2.2D
	3923	botella de expansión 1.9D
	3920	tapón botella de expansión 1.9D-2.0D-2.2D

© INDUSTRIAL METALCAUCHO, S.L.U.

OPEL - VECTRA C (04/2002-)



03068
boquilla metálico en bloque-bomba agua

oe: 606 400 -0606 400

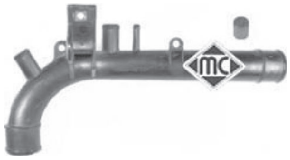

03183
tubo de agua metálico 1.6 16V

oe: 63 36 007



03206
tubo de agua metálico 1.8

oe: 6336063



03212
tubo de agua metálico

oe: 6336042



03710
tapón llenado combustible 2.0 DTI 16V-2.2 DTI 16V-3.0 CDTI

oe: 8 08 117



03920
tapón botella de expansión

oe: 9202799 -1304677



03922
botella de expansión 1.8-2.0 DTI 16V

oe: 1304236



03923
botella de expansión

oe: 1304237 -09202200



08966
mgto de tubo a bomba 1.6 16V

oe: 9129152 -1337521



08980
mgto de tubo a bomba

oe: 90536633 -1337536



09567
mgto superior radiador

oe: 1337616



09568
mgto inferior radiador

oe: 1337621



09569
mgto superior radiador 1.8

oe: 1337619



09570
mgto inferior radiador 1.8

oe: 1337626



09571
mgto de tubo rígido a botella 2.0 DTI 16V-2.2 DTI 16V

oe: 1337623



09573
jgo mgtos de tubo rígido a bomba agua 1.8

oe: 6336065 -6336064



08874
juego manguitos TURBO 2.0 DTI 16V-2.2 DTI 16V

oe: 5835821 -5835820



09056
mgto desvaporizador 1.6 16V

oe: 90571474 -56 56 071

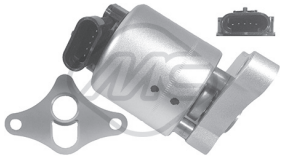

93001
válvula EGR 1.6 16V-1.8-1.8 16V

oe: 00851 038 -0851 038



93008
válvula EGR 2.0 DTI 16V-2.2 DTI 16V

oe: 05851 594 -5851 594



93009
válvula EGR 1.9 CDTI

oe: 05851 067 -5851 067

OPEL - VECTRA C (04/2002-)



93012
válvula EGR 2.2 16V

oe: 5851580 -5851579

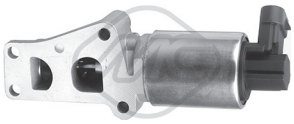

93069
válvula EGR 1.6

oe: 24445720 -58 51 586

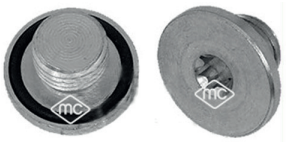

02667
tapón cárter aceite

oe: 652976 -652 477



03674
tapón llenado aceite motor

oe: 5650 831



03866
tapón llenado aceite

oe: 55187763 -7768521



03927
tapa filtro de aceite

oe: 5650963



04730
varilla nivel aceite

oe: 658048



05106
tapón cárter de aceite 22x150

oe: 652457



05432
tapón cárter aceite motor 1.9 CDTI

oe: 652950



05945
tapón cárter aceite 2.0 16V Turbo-2.2 16V-2.2 direct

oe: 652526 -652736

© INDUSTRIAL METALCAUCHO, S.L.U.

SUSPENSION DELANTERA y SOPORTES DE MOTOR:

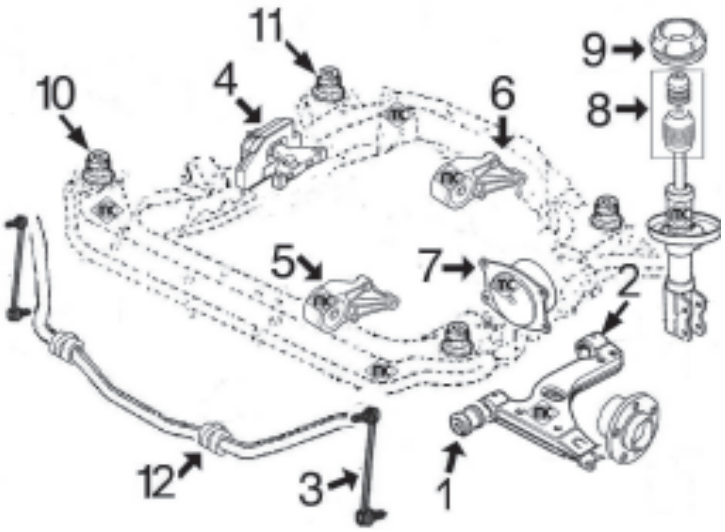

1-	n/d	silentbloc anterior trapecio delantero
2-	4976	silentbloc posterior trapecio delantero
3-	4977	bieleta puntal barra estabilizadora
4-	6042	soporte motor derecho 1.6-1.8
	6043	soporte motor derecho 1.9D
	6044	soporte motor derecho 2.0D-2.2D
5-	6035	soporte motor delantero 1.6-1.8
	6036	soporte motor delantero 1.9D
	6037	soporte motor delantero 2.0D (manual)
	6040	soporte motor delantero 2.2D (manual)
6-	6039	soporte motor trasero 1.6-1.8-1.9D-2.0D-2.2D
7-	6045	soporte motor izquierdo 1.6-1.8-2.0D-2.2D
	6046	soporte motor izquierdo 1.9D
8-	6055	jgo. tope poliuretano amortiguador delantero con capuchón protector
9-	5889	soporte amortig. delantero completo con rodamiento
10-	6020	silentbloc anterior subchasis delantero
11-	6021	silentbloc posterior subchasis delantero
12-	5894	goma soporte barra estabilizadora

SUSPENSION TRASERA:

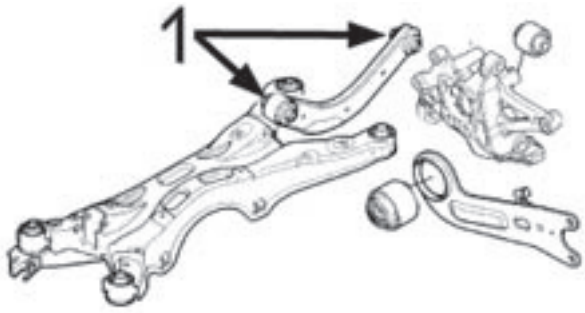

1-	4965	jgo. silentblocs brazo transversal trasero



06035
soporte motor delante

oe: 5684 658 -5684 647

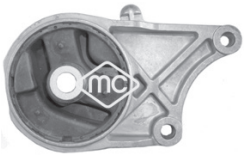

06036
soporte motor delante 1.9 CDTI

oe: 5684649

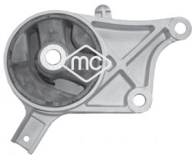

06037
soporte motor delante 2.0 DTI 16V

oe: 5684101



06039
soporte motor posterior

oe: 56 84 165 -5684 166

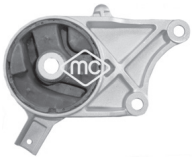

06040
soporte motor 2.2 DTI 16V

oe: 5648102



06042
soporte motor

oe: 5684 087



06043
soporte motor Delante, derecha 1.9 CDTI

oe: 5684648



06044
soporte motor Delante, derecha 2.0 DTI 16V-2.2 DTI 16V
oe: 51740090 -51768780



06045
soporte motor ambos lados;Eje trasero izquierda;izquierda;Eje delantero, izquierda
oe: 5684677 -5684683



06046
soporte motor Eje trasero izquierda 1.9 CDTI
oe: 5684689

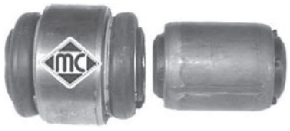

04965 Ø 14,05 mm
juego silentblocs brazo suspensión ambos lados;Eje trasero;arriba
oe: 4 23 035



04976 Ø 19 mm
silentbloc posterior trapecio ambos lados;posterior;Eje delantero
oe: 352319



04977
bieleta puntal barra estabilizadora Eje delantero
oe: 350 603 -350 615



05894 Ø 22 mm
goma barra estabilizadora interior;Eje delantero
oe: 350 160 -350 145



06020
silentbloc anterior subchasis Eje delantero

oe: 3 02 568 -03 02 568



06021
silentbloc posterior subchasis posterior

oe: 3 02 569 -03 02 569



05606
jgo capuchón y tope amortiguador Eje delantero;eje delantero, ambos lados
oe: 5033.E2 -5254.47 5033.F2



05889
soporte amortiguador completo con rodamiento Eje delantero
oe: 344 625 -0344 537



06055 Ø 66;80 mm
jgo. tope poliuretano amortiguadorcapuchón protector eje delantero, ambos lados
oe: 344 446 -0344 446



00815
tornillo rueda

oe: 1008501



90224
buje de rueda eje delantero, ambos lados

oe: 93186387 -1603294



02114
sensor de freno

oe: 6238230 -24427919



02117
sensor de freno Eje delantero

oe: 6235 647



02118
sensor de freno Eje delantero

oe: 6235 648



02823
soporte sensor de vacio

oe: 834976



01114 kit **0091 fuelle**
kit fuelle transmisión lado de engranaje

oe: 374319 -1603205 Ø 25-65 mm



01155 kit **00155 fuelle**
kit fuelle transmisión lado de rueda

oe: 46307716 Ø 26-84 mm

© INDUSTRIAL METALCAUCHO, S.L.U.



01175 kit **00175 fuelle**
kit fuelle transmisión lado de rueda

oe: 1603204 Ø 27-89 mm



01215 kit **00215 fuelle**
kit fuelle cremallera dirección eje delantero, ambos lados

oe: 4066.86 -77364254 Ø 14-55 mm



04308 Ø 170 mm - 6 canales
polea cigüeñal

oe: 73501275 -73501275



04491 Ø 35 mm
polea cigüeñal 2.0 DTI 16V-2.2 DTI 16V

oe: 5614 415 -5614 437



05689 Ø 30,5 mm
polea cigüeñal 1.9 CDTI

oe: 0614 571 -0614 352



04773
rodillo tensor correa alternador 1.6 16V-1.8-1.8 16V

oe: 09157970 -1340514



05489
tensor correa alternador 3.0 CDTI

oe: 575161 -9636207480



06013 Ø 17 mm
polea de alternador 1.9 CDTI

oe: 1204 151 -1204 175



06106
tensor correa alternador 1.6 16V-1.8-1.8 16V

oe: 1340 555



06108
kit cadena-tensor de distribución 2.0 DTI 16V-2.2 DTI 16V

oe: 6606 025 -6606 026



02428
soporte tubo de escape

oe: 852 726 -0852 726



02061
bomba limpia parabrisas

oe: 14 50 185 -14 50 173



02073
bomba limpiaparabrisas

oe: 1450 172 -1450 184

CANALIZACIONES DE AGUA:

1.9 Diesel motor F9Q:

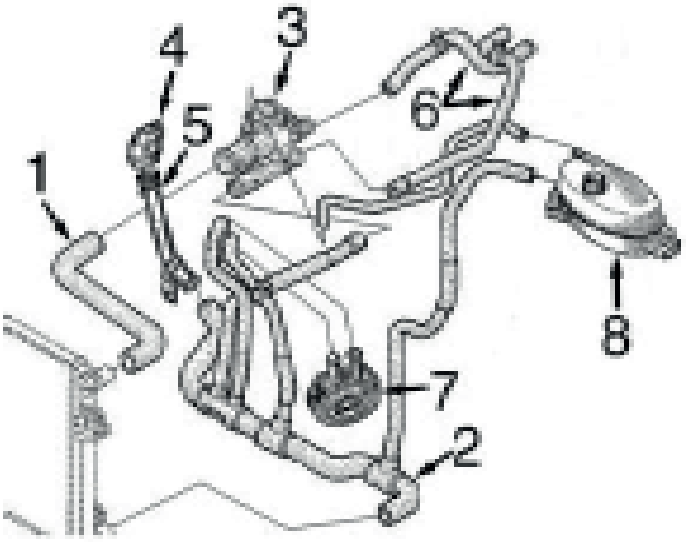

1-	9242	mgto superior radiador
2-	9253	mgto inferior radiador
3-	3645	cuerpo completo con tapa y termostato de 89º
	3661	cuerpo completo con tapa y termostato de 83º
4-	3779	boquilla de plàstico
5-	3201	tubo rígido de boquilla a mgto inferior
6-	9254	jgo mgtos calefactor
7-	5943	intercambiador de calor
8-	3664	botella de expansión
	3563	tapón botella de expansión
	9095	mgto desvaporizador

2.0 Diesel motor M9R

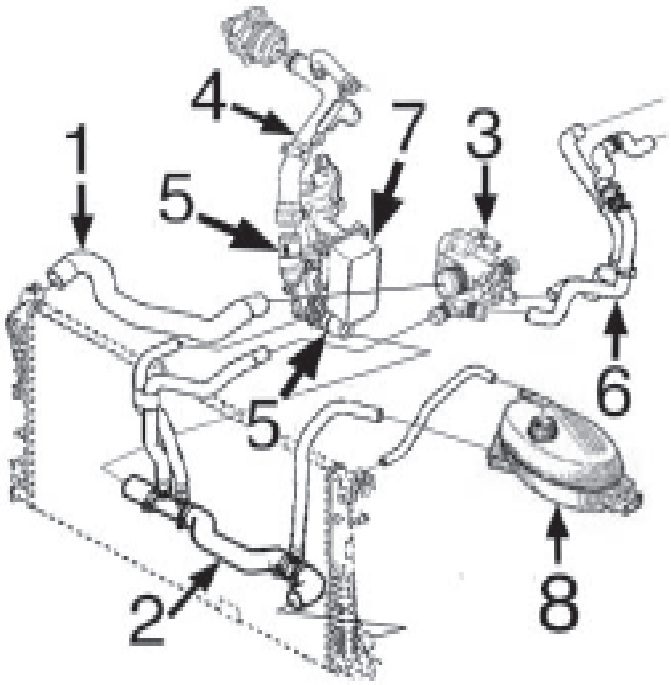

1-	9576	mgto superior radiador
2-	9577	mgto inferior radiador
3-	3859	caja de termostato completa
4-	3227	tubo de bomba de agua a filtro de aceite completo con mgtos. a válvula EGR y a caja filtro de aceite hasta -7/'07
	3228	tubo de bomba de agua a filtro de aceite completo con mgtos. a válvula EGR y a caja filtro de aceite desde 7/'07-
5-	3924	tapa en caja filtro de aceite
6-	n/d	jgo mgtos entrada/salida calefactor
7-	n/d	intercambiador de calor agua/aceite
8-	3820	botella de expansión
	3563	tapón botella de expansión

© INDUSTRIAL METALCAUCHO, S.L.U.

2.5 Diesel motor G9U

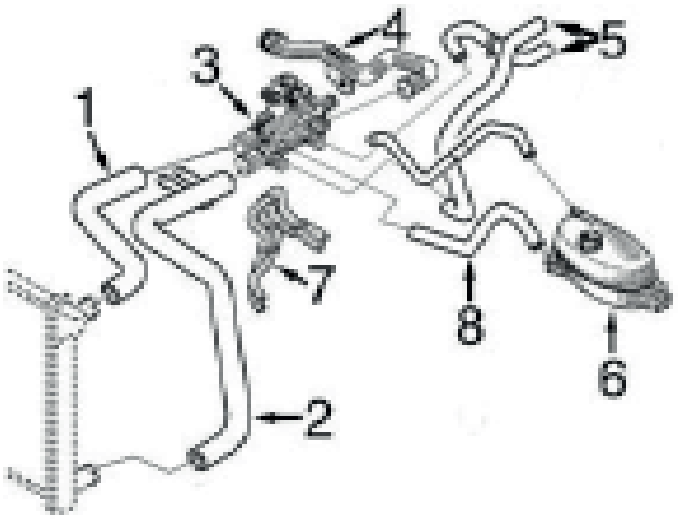

1- 9244 mgto superior radiador
2- 9245 mgto inferior radiador
3- 3646 cuerpo completo con tapa y termostato
4- 3202 tubo metálico
5- 9247 jgo mgtos de calefacción
6- 3664 botella de expansión
3563 tapón botella de expansión
7- n/d mgto doble a intercambiador
8- 9246 mgto de botella a caja de termostato



02404 Ø 44 mm
junta de termostato 2.0 16V

oe: 7700741923



03119
tapa de termostato (plástico)

oe: 7700869797 -8200561420



03201
tubo de agua metálico 1.9 DI-1.9 DTI

oe: 8200231092 -8200088019



03202
tubo de agua metálico 2.5 CDTI-2.5 DTI

oe: 8200298073



03227
tubo metálico 2.0 CDTI

oe: 8200370717 -8200717364



03228
tubo metálico 2.0 CDTI

oe: 8200365275 -8200801589



03563
tapón botella de expansión

oe: 04408 066 -4408 066



03645
caja de termostato completa con termostato de 89º 1.9 DI-1.9 DTI

oe: 44 04 305



03646
caja de termostato completa con termostato de 83º 2.5 CDTI-2.5 DTI

oe: 44 04 721



03661
caja de termostato completa con termostato de 83º

oe: 4432983



03664
botella de expansión

oe: 77 01 206 774



03779
boquilla en bloque motor + tórica 1.9 DI-1.9 DTI

oe: 7700113645 -8200590563

OPEL - VIVARO (08/2001-)



03859
caja de termostato completa 2.0 CDTI

oe: 8200907243 -8200801567



03924
boquilla entrada/salida en caja filtro de aceite

oe: 4431217



09242
mgto superior radiador 1.9 DI-1.9 DTI

oe: 7700312887



09244
mgto superior radiador 2.5 CDTI-2.5 DTI

oe: 8200022734



09245
mgto inferior radiador debajo 2.5 CDTI-2.5 DTI

oe: 8200336167



09246
mgto de botella a cuerpo termostato 2.5 DTI

oe: 8200022743



09253
mgto inferior radiador debajo

oe: 8200262890



09576
mgto superior radiador 2.0 CDTI

oe: 4416982



09577
mgto inferior radiador 2.0 CDTI

oe: 4416984



09247
jgo mgtos calefactor 2.5 DTI

oe: 8200022740 -8200022738



09254
jgo mgto calefactor 1.9 DTI

oe: 7700312893 -7700312891



09095
mgto desvaporizador con válvula

oe: 8200063371 -8200136128

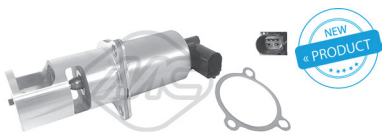

93013
válvula EGR 1.9 DI-1.9 DTI

oe: 93188701 -93183146



93082
válvula EGR 2.0 CDTI

oe: 93168407 -4453017



00667
tapon cárter aceite

oe: 7703075348 -9759915980



00670
tapon cárter aceite

oe: 7903075033



02024 Ø 14 mm
arandela carter c/goma 14mm

oe: 0164.54 -0164.54



02490
tapón cárter de aceite

oe: 652492



03617
tapón llenado aceite motor

oe: 4418 625 -04418 625



03714
decantador completo

oe: 7703065274 -7700874589



03717
decantador completo 1.9 DTI

oe: 7703065274 -8200083403

© INDUSTRIAL METALCAUCHO, S.L.U.



03838
tapa filtro de aceite 2.0 CDTI

oe: 7701476503



03840
tapa filtro de aceite 2.5 CDTI-2.5 DTI

oe: 7701048886 -1203004



03925
varilla nivel aceite

oe: 4435080



04641
juego tapas arboles de levas 2.0 16V

oe: 77 00 106 271 -77 00 106 271



04724
varilla nivel aceite

oe: 8200 676 300 -8200086256



04725
varilla nivel aceite 1.9 DI-1.9 DTI

oe: 8200901431 -82 00 138 515



05496
cárter de aceite 1.9 DI-1.9 DTI-2.0 16V

oe: 8200728386 -8200477252



05655
tapón cárter de aceite 2.0 16V

oe: 77 03 075 347



05943
intercambiador de calor 1.9 DI-1.9 DTI

oe: 7700853915 -7700114036



05393
filtro de gasoil 2.0 CDTI

oe: 8200084288 -8200780950



05623
corona bomba inyección regulable 1.9 DI-1.9 DTI

oe: 7700743389 -7700743388 16.6

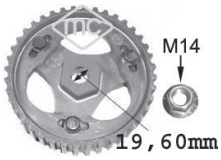

05644
corona bomba inyección regulable 1.9 DI

oe: 19.6



05750
corona bomba inyección NO regulable

oe: 8200046741 19.6

SUSPENSION DELANTERA y SOPORTES de MOTOR:
motores 1.9D (F9Q), 2.0D (M9R), 2.5D (G9U) y 2.0-16v (F4R)

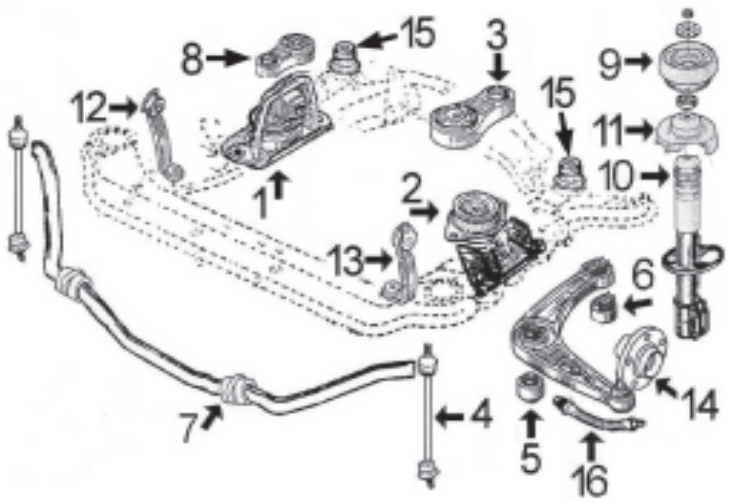

1- 4453 soporte motor derecho 1.9D, 2.0D y 2.0-16v
4450 soporte motor derecho 2.5D
2- 4451 soporte motor izquierdo 1.9D y 2.0-16v
4447 soporte motor izquierdo 2.0D y 2.5D
3- 4452 soporte motor trasero 1.9D y 2.0-16v
4449 soporte motor trasero 2.0D y 2.5D
4- 4457 bieleta puntal barra estabilizadora
5- 4487 silentbloc anterior trapecio delantero
6- 4488 silentbloc posterior trapecio delantero
7- 5430 goma barra estabilizadora
8- 4448 bieleta antipar tirante soporte motor derecho todos salvo 2.0D
5654 bieleta tirante soporte motor derecho 2.0D
9- 4456 soporte amortiguador completo con rodamiento
10- 4589 capuchón amortiguador delantero
11- 4590 cazoleta superior muelle delantero
12- 5312 soporte derecho subchasis
13- 5311 soporte izquierdo subchasis
14- 90095 buje rueda delantera
15- 5759 silentbloc subchasis
16- 96204 latiguillo freno delantero (415 mm)

SUSPENSION TRASERA

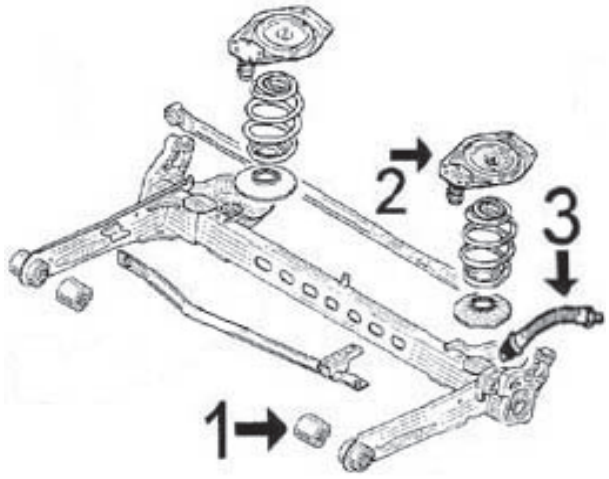

1- 4454 silentbloc puente trasero
2- n/d soporte amortiguador trasero
3- 96205 latiguillo freno trasero (230 mm)



04447
soporte motor izquierda;Eje delantero

oe: 8200065989



04448
tirante reacción en soporte motor arriba;-derecha

oe: 82 00 049 246 -8200003827

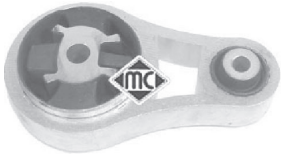

04449
soporte motor debajo;delante;Eje delantero

oe: 4411938 -4421191

© INDUSTRIAL METALCAUCHO, S.L.U.



04450
soporte motor derecha;delante 2.5 DTI

oe: 4414669 -4416056



04451
soporte motor izquierda;Eje delantero

oe: 8200003824



04452
soporte motor posterior;debajo

oe: 82 00 259 836 -82 00 003 826



04453
soporte motor derecha;Eje delantero

oe: 8200003825 -8200378211



05654
soporte motor derecha 2.0 CDTI

oe: 8200404271



04454 Ø 13 mm
silentbloc puente eje trasero ambos lados

oe: 4417 121 -4412 907



04457
bieleta puntal barra estabilizadora Eje delantero

oe: 44 08 904



04487 Ø 18 mm
silentbloc anterior trapecio delante;Eje delantero

oe: 82 00 002 868



04488 Ø 15 mm
silentbloc posterior trapecio posterior;Eje delantero

oe: 82 00 002 869



05311
soporte subchasis izquierda;delante;Eje delantero

oe: 8200626969



05312
soporte subchasis derecha;delante;Eje delantero

oe: 8200626972



05430 Ø 23 mm
goma barra estabilizadora izquierda;derecha;Eje delantero

oe: 4418991*



05759
silentbloc subchasis

oe: 8200626965



04456
soporte amortiguador completo con rodamiento Eje delantero

oe: 7701207491



04589
capuchón amortiguador delante

oe: 4408052



04590
cazoleta apoyo superior muelle Eje delantero

oe: 4408055



05760 Ø 35 mm
rodamiento transmisión Eje delantero, derecha 1.9 DTI-2.0 16V-2.0 ECOTEC

oe: 77 00 112 085 -77 00 112 085



05437
tornillo rueda para llave de 19mm Eje trasero;Eje delantero

oe: 8200719981 -77 00 437 514



05438
tornillo rueda para llave de 17 mm Eje trasero;Eje delantero

oe: 4022 221 21R -82 00 473 313



90095
buje rueda eje delantero, ambos lados

oe: 402027125R -8200153076



74085 Ø 45 mm
rodamiento Eje delantero

oe: 44 51 762 -44 30 305



74104 Ø 35 mm
rodamiento Eje trasero

oe: 44 08 277 -91159917



96104 longitud: 410 mm
latiguillo de freno posterior

oe: 7700840390 -7704001955



96204 longitud: 415 mm
latiguillo de freno Eje delantero

oe: 4416297



96205 longitud: 230 mm
latiguillo de freno Eje trasero

oe: 4409165



01135 kit **fuelle**
kit fuelle transmisión lado de engranaje

oe: 45 01 297 Ø 23-82 mm



01139 kit **fuelle**
kit fuelle transmisión con rodamiento 28mm lado de engranaje

oe: 7701473830 Ø 28



01520 kit **00520 fuelle**
kit fuelle transmisión lado de rueda

oe: 4403284 -4403033 Ø 27-90 mm



02304 kit **fuelle**
kit rep. transm. izqda. lado de engranaje

oe: 4501255 -4410859 Ø 28-114 mm



01107 kit **00206 fuelle**
kit fuelle cremallera dirección

oe: 7701473334 Ø 13-50 mm



04455 Ø 12 mm
polea cigüeñal 1.9 DI-1.9 DTI

oe: 8200386451 -7700115766



04463 Ø 30,5;57 mm
polea cigüeñal 2.5 DTI

oe: 82 00 555 547 -82 00 213 058



04464 Ø 151 mm - 6 canales
polea cigüeñal

oe: 8200505824 -8200451065



04585 Ø 30 mm
polea cigüeñal 2.5 CDTI

oe: 4418764 -4430728



04611 Ø 151 mm - 7 canales
polea cigüeñal

oe: 8200505833 -8200451073



04734 Ø 25 mm
polea cigüeñal

oe: 82 00 268 426 -8200457779



04736 Ø 123 mm - 6 canales
polea cigüeñal

oe: 8200386460 -7700116269



05651 Ø 38 mm
polea cigüeñal

oe: 8200767762



05725 Ø 30,17 mm
polea cigüeñal

oe: 8200267867



04913 Ø 48.8 mm - canales
polea de alternador

oe: 7700426849



04914 Ø 48.8 mm - 5 canales
polea de alternador

oe: 7711134312



05161 Ø 17 mm
rodillo tensor correa alternador 1.9 DTI-2.0 16V

oe: 4410 595

© INDUSTRIAL METALCAUCHO, S.L.U.



05261 Ø 17 mm
rodillo tensor correa alternador

oe: 4449 454 -4413 791



05262 Ø -65 mm, ancho: 30 mm
tensor correa alternador (rodillo metálico)

oe: 4411 707 -4408 351



05484
rodillo tensor correa alternador

oe: 30852898 -77 00 102 395



06015 Ø 17 mm
polea de alternador

oe: 23100-JG71B



04994 Ø 12 mm
polea árbol de levas

oe: 7700107401 -7700866844

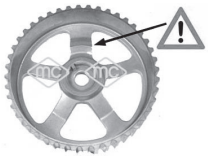

05102
polea árbol de levas

oe: 8200277233 -8200260389



05340
piñon de cigueñal 1.9 DI-1.9 DTI

oe: 7700100776



05474 Ø 13 mm
polea árbol de levas 1.9 DI-1.9 DTI

oe: 7700111951



06060
kit de distribución completo motor 2.0 CDTI

oe: 4431 205

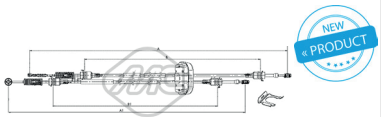

82291 longitud: 1215/930+1295/975 mm
cable cambio

oe: 93160221 -8200054761

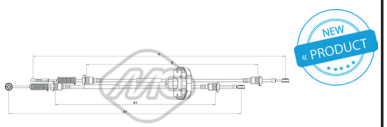

82954 longitud: 1294/972+1215/927 mm
cable cambio

oe: 93198015 -7701477671



04717
cubrepedal freno y embrague

oe: 7700416724



05926
bomba de embrague (plástico)

oe: 4408 426 -4416 885



04474
soporte tubo de escape centro;delante 1.9 DI-1.9 DTI-2.5 DTI

oe: 4409511 -91166194



02063
bomba limpiaparabrisas

oe: 04408 575 -4408 575



02072
bomba limpiaparabrisas

oe: 4401904 -4410723



50209
sensor velocidad rueda - ABS Eje trasero 1.9 DI

oe: 93860619 -93194900



06344
intercambiador calor 3.0 Diesel CAYENNE,CAYENNE (955)
oe: 059117021K -059117021K



06403
intercambiador calor GTS 4.8 - S 4.8 - Turbo S 4.8 CAYENNE (955)
oe: 94810727103 -94810727102



06404
intercambiador calor 3.0 S E-Hybrid CAYENNE,PANAMERA
oe: 95810727100

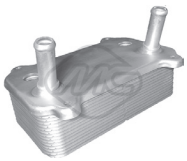

06405
intercambiador calor S 4.5 - Turbo 4.5 CAYENNE (955)
oe: 948.107.276.03 -948.107.276.02



06411
intercambiador calor 2.5 BOXSTER (986)
oe: 99610702507



06592 Ø 14 mm
silentbloc exterior;posterior;eje delantero, ambos lados CAYENNE (955)
oe: 955 341 242 03 -955 341 242 04



06599 Ø 14 mm
silentbloc eje delantero, ambos lados CAYENNE,CAYENNE (955),PANAMERA
oe: 955 343 243 01



90136 Ø 51 mm
buje de rueda Eje delantero 3.2 - S 4.5 - Turbo 4.5 CAYENNE (955)
oe: 955 341 605 10



02119
sensor de freno Eje trasero 3.2 - S 4.5 - Turbo 4.5 CAYENNE (955)
oe: 955 612 365 20 -955 612 365 30



01102 kit **00077 fuelle**
kit fuelle transmisión lado de rueda CAYENNE (955)
oe: 3B0498203B -1J0498203A Ø



05469
flector de transmisión posterior CAYENNE (955)
oe: 955 421 020 21



05686
soporte transmisión con rodamiento CAYENNE,CAYENNE (955)
oe:



50109
sensor velocidad rueda - ABS 5.7 CARRERA GT
oe: WHT 003 857 -7H0 927 803



50110
sensor velocidad rueda - ABS 5.7 CARRERA GT
oe: WHT 003 856 -7H0 927 804

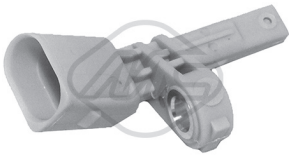

50117 Sensor activo
sensor velocidad rueda - ABS izquierda 3.0 TDI - 3.2 - 3.6 CAYENNE (955)
oe: 955 606 405 12 -955 606 405 11

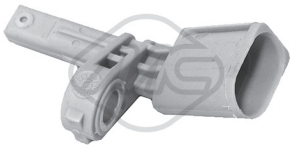

50118 Sensor activo
sensor velocidad rueda - ABS derecha 3.0 TDI - 3.2 - 3.6 CAYENNE (955)
oe: 955 606 406 12 -955 606 406 11

© INDUSTRIAL METALCAUCHO, S.L.U.

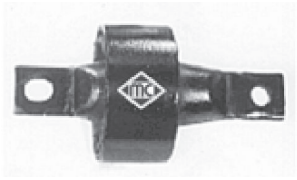

02707
silentbloc puente trasero series 200/400
r.o. RGX100980 - 52385BR3000



00053
soporte escape
r.o.



01216
kit rep. transmisión l/rueda 216-218-220
(bocas Ø 23-80 mm), r.o.



01342 kit **00342 fuelle**
kit rep. transmisión l/rueda 111-114-200-211
(bocas Ø 20-78 mm), r.o. BAU4441



01633
kit rep. transmisión l/rueda 213 hasta '90
r.o. ADU4909



03605
tapón de radiador (boca pequeña) 1.10 bar
R.O.



03609
tapón de radiador (boca pequeña) 1.10 bar
r.o.



03608
tapón de radiador (boca grande) 1.2 bar
r.o.



05336
silentbloc traopecio delantero Rover 75
r.o. RGD100571



01432 **00432 fuelle**
kit fuelle l/rda Rover 75
r.o. **Ø 24-82mm**



03507
tapón botella de expansión 9-3,9-5

oe: 4395513 -4356700



03710
tapón llenado combustible 2.2 TiD 9-3

oe: 8 08 117



03920
tapón botella de expansión 9-3

oe: 9202799



93008
válvula EGR 2.2 TiD 9-3,9-5

oe: 91 966 75 -47 74 311



93009
válvula EGR 1.9 TiD 9-3,9-5

oe: 55 215 031 -55 204 250





03674
tapón llenado aceite motor 2.2 TiD 9-3,9-5

oe: 5650 831



05106
tapón cárter de aceite 22x150 1.8 i 9-3

oe: 46823509 -46823509



06035
soporte motor delante 1.8 i 9-3

oe: 5684 658 -5684 647



06039
soporte motor posterior 9-3

oe: 51775495 -46832409



00640 Ø 8,5 mm
goma bieleta barra estbl Eje delantero 9-3

oe: 42 46 112



04027
casquillo en silentbloc posterior trapecio 9-3

oe: 353 460 -0353 460



04241
bieleta puntal barra estabilizadora Eje delantero 9-5

oe: 350 610 -0350 610



04388 Ø 12 mm
silentbloc exterior brazo posterior;Eje trasero 9-5

oe: 45 67 244

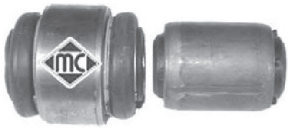

04965 Ø 14,05 mm
juego silentblocs brazo suspensión ambos lados;Eje trasero;arriba 9-3

oe: 4 23 035 -51 803 162



04976 Ø 19 mm
silentbloc posterior trapecio ambos lados;posterior;Eje delantero 9-3

oe: 12786412



04977
bieleta puntal barra estabilizadora Eje delantero 9-3

oe: 350 603 -350 615



05894 Ø 22 mm
goma barra estabilizadora interior;Eje delantero 9-3

oe: 91 91 188 -13 131 232



05889
soporte amortiguador completo con rodamiento Eje delantero 9-3

oe: 13 188 763

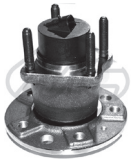

90210
buje de rueda Eje trasero 2.0 i - 2.0 SE Turbo - 2.0 Turbo 9-3,9-5

oe: 48 39 122 -47 78 494



90224
buje de rueda eje delantero, ambos lados 1,8t - 1,8t BioPower - 1.8 i 9-3

oe: 12799815 -93186387



04308 Ø 170 mm - 6 canales
polea cigüeñal 1.9 TiD 9-3,9-5

oe: 73501275 -73501275

© INDUSTRIAL METALCAUCHO, S.L.U.



04491 Ø 35 mm
polea cigüeñal 2.2 TiD 9-3,9-5

oe: 5614 415 -5614 437



05689 Ø 30,5 mm
polea cigüeñal 1.9 TiD 9-3,9-5

oe: 55 196 301 -93 191 381



05489
tensor correa alternador 3.0 TiD 9-5

oe: 575161 -9636207480



05684
rodillo tensor correa alternador 1.9 TiD 9-3

oe: 6067 1789

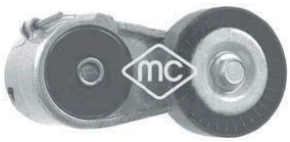

06106
tensor correa alternador 1.8 i 9-3

oe: 90 571 758



06108
kit cadena-tensor de distribución 2.2 TiD 9-3,9-5

oe: 6606 025 -6606 026



02073
bomba limpiaparabrisas 9-5

oe: 90585761



03507
tapón botella de expansión 900 II

oe: 4395513 -4356700



03674
tapón llenado aceite motor 2.5 -24 V6 900 II,9000

oe: 5650 831



00640 Ø 8,5 mm
goma bieleta barra estbl Eje delantero 900 II

oe: 42 46 112



04027
casquillo en silentbloc posterior trapecio 900 II

oe: 353 460 -0353 460



04137 Ø 10 mm
silentbloc brazos superiores suspensión posterior;Eje delantero arriba 2.0 Turbo

oe: 4D0 407 515C -4D0 407 515C



90210
buje de rueda Eje trasero 2.0 -16 - 2.0 S Turbo-16 900 I,900 II

oe: 48 39 122 -47 78 494



Para mas información y gama completa, consultar nuestro catálogo de cables.



80133 longitud: 815/484 mm
cable embrague manual 2.0 S Turbo-16 - 2.0 Turbo-16 S 900 I

oe: 90209335 -669142

© INDUSTRIAL METALCAUCHO, S.L.U.



05117 Ø 10 mm
mgto de culata a bomba 600 D,850

oe: 996126 -4057135



05417
mgto superior radiador 0.8 600 D

oe: 4605186



05418 Ø 30 mm
mgto inferior radiador debajo 600 D

oe: 4065193 -4065020



05445
mgto calefactor 850

oe: 7700822053



00245
goma varilla nivel aceite 124

oe: 4328493 -4328493



00675
tapon cárter aceite 124

oe: 60808630 -7734022



00676
tapon cárter aceite 124

oe:



00203
soporte de motor 124

oe: 4305266



00129
silentbloc tirante Eje delantero 124

oe: 4285901



00143 Ø 16,5 mm
silentbloc trapecio inferior Eje delantero abajo 124

oe: 4150502 -4150502



00144 Ø 14 mm
silentbloc trapecio superior Eje delantero 124

oe: 4180915 -4180915



00163
silentbloc tirante Eje delantero 124

oe: 4306215



00200
silentbloc mangueta Eje delantero 600 D

oe: 4140009 12



00293 Ø 14 mm
silentbloc trapecio Eje delantero 600 D

oe: 4007973



00309
funda de goma para muelles de suspensión Eje delantero 124,600 D

oe: 7704001681 -7700519883



00415
goma amortiguador 600 D

oe: 849128



00022
goma sujeción amortiguadores 124

oe: SE141156206A 16

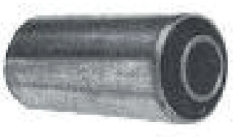

00295
silentbloc ballesta 600 D

oe: 4007967 -4007967 14



74066 Ø 15;23 mm
rodamiento Eje delantero 0.8 600 D

oe: BA158237.00 -BA158236.00



96087 longitud: 316 mm
latiguillo de freno eje delantero, ambos lados 0.8 600 D

oe: 894946



96088 longitud: 282 mm
latiguillo de freno Eje delantero 850

oe: 82422136



96097 longitud: 230 mm
latiguillo de freno eje trasero ambos lados 600 D
oe: 871281 -4023586



00182 Ø 25 mm
capuchón palier lado de engranaje 600 D
oe: 1901116



00180
flector de transmisión 600 D
oe: 4304397



00220 Ø 52 mm
flector de transmisión 124
oe: 4516801



00292 Ø 13 mm
silentbloc reenvio dirección (dentado) 600 D
oe: 4221850



00411
cubrepedal freno y embrague 124
oe: 4144275

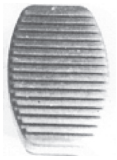

00413
cubrepedal freno y embrague 132
oe: 4170605



00156
soporte tubo escape 124
oe: SE127115138A -HB11513800 6



00158
soporte tubo escape LS1200 124
oe: 4126729



00243
soporte tubo escape 132
oe: 4393777 -4393777

© INDUSTRIAL METALCAUCHO, S.L.U.



05631
mgto superior radiador arriba

oe: SE127117224A



05632
mgto inferior radiador debajo

oe: 4229719



07290
mgto de termostato a carburador

oe: SE020032161A



05633 Ø 10 mm
mgto de bomba de agua a termostato 0.9 - 1.0

oe: 4221427 -4221427



05827 Ø 15 mm
mgto del calefactor Entrada

oe: 4387417 -4387417



00245
goma varilla nivel aceite

oe: 4328493 -4328493



00675
tapon cárter aceite

oe: 60808630 -7734022



00676
tapon cárter aceite

oe:



00585
baquelita soporte bomba de gasolina 0.9 - 1.0

oe: SE020020021A



07287
tubo llenado combustible

oe: 4362764



00251
soporte motor 0.9 - 1.0

oe: SE127154605A



00259
soporte motor 0.9 - 1.0

oe: 4406758

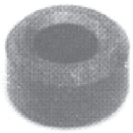

00140 Ø 17 mm
goma central brazo suspensión exterior;Eje delantero

oe: SE127156244A



00269
silentbloc extremo brazo suspensión Eje delantero

oe: SE127156137A



96083 longitud: 305 mm
latiguillo de freno delante

oe: 4348052 -4348052



00176 Ø 25 mm
capuchón palier retén lado de engranaje

oe: 4333088 -4333088



00313 Ø 23 mm
capuchón (retén de 25mm) lado de engranaje

oe: 92601216 -92601216



01170 kit **00170 fuelle**
kit fuelle transmisión lado de rueda

oe: SE127141537 Ø 21-70 mm



00289 Ø 21.5 mm
casquillo cremallera dirección 0.9 - 1.0

oe: 4330731



00299
soporte cambio

oe: 4404605 -4404605



00326 longitud: mm
juego casquillos palanca cambio completo

oe:

SEAT - 127 (04/1972 - 12/1982)



00411
cubrepedal freno y embrague

oe: 4144275

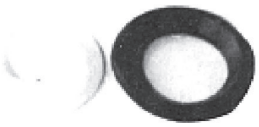

00477
juego casquillos rótula palanca cambio 0.9 - 1.0

oe: 4438297 -4318468



00717
tirante elástico mando cambio

oe: SE141153206A



00156
soporte tubo escape

oe: SE127115138A -HB11513800



00296
tirante tubo escape

oe: 4214979 -4214979



00390
collarin colector completo 0.9 - 1.0

oe:

© INDUSTRIAL METALCAUCHO, S.L.U.

CANALIZACIONES DE AGUA

motores 1.9 TDi y 2.0 gasolina hasta 2001:

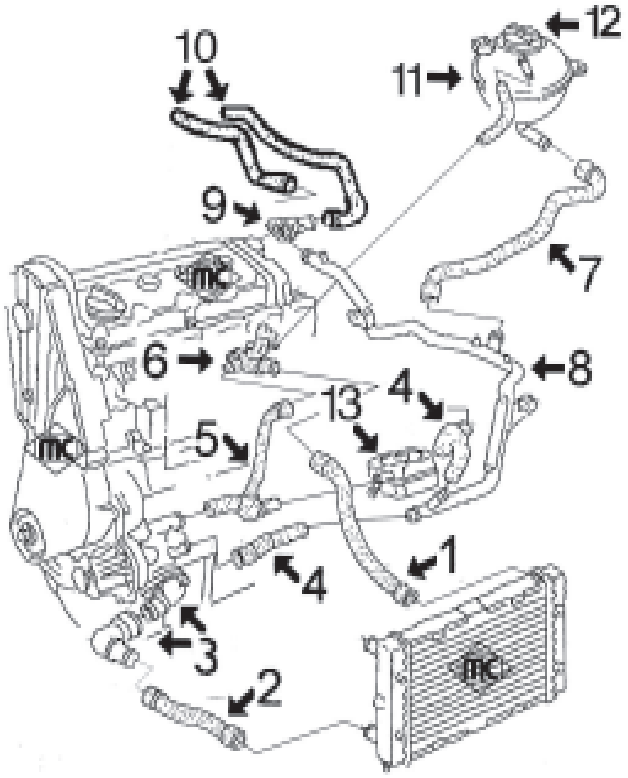

1-	8889	mgto superior radiador
2-	8890	mgto inferior radiador
3-	3667	boquilla en bomba de agua hasta '01
	3597	boquilla en bomba de agua desde '01
4-	8891	juego mgtos de tubo metálico a intercambiador y de tubo metálico a bomba de agua
5-	8394	mgto de bomba de agua a brida en culata e intercambiador 2.0 gasolina
	8382	mgto de bomba de agua a brida en culata e intercambiador 1.9TDi de 90cv
	8893	mgto de bomba de agua a brida en culata e intercambiador 1.9TDi de 110cv
6-	3522	brida en culata conexión mgtos 2.0 gasolina
	3542	brida en culata conexión mgtos 1.9TDi
7-	8894	mgto de tubo metálico a botella
8-	3170	tubo de agua metálico 2.0 gasolina
	3168	tubo de agua metálico 1.9TDi
9-	3517	boquilla en culata hasta '00
	3591	boquilla en culata 1.9TDi desde '00
10-	8892	juego mgtos entrada/salida calefactor
11-	3649	botella de expansión
12-	3650	tapón botella de expansión
13-	5374	intercambiador de calor 2.0 gasolina
	5376	intercambiador de calor TDi de 110CV (motores AFN-AVG) y TDi de 90CV motor ANU
	5374	intercambiador de calor TDi de 90CV motores 1Z-AHU

MANGUITOS DESVAPORIZADORES 1.9TDi y 2.0 gasolina

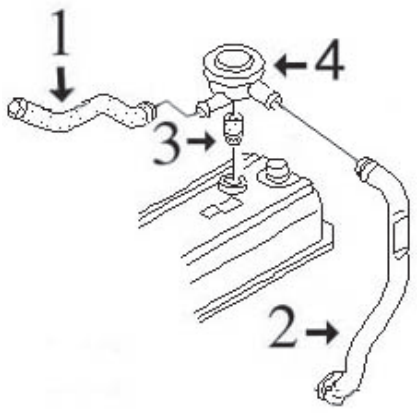

1-	8895	mgto desvaporizador
2-	3644	tubo plástico desvaporizador 1.9TDi
	n/d	tubo plástico desvaporizador 2.0 gasolina
3-	2669	junta válvula desvaporizadora
4-	3719	válvula desvaporizadora

SEAT - ALHAMBRA I (04/1996 -)



03168
tubo de agua metálico 1.9 TDI

oe: 7M0 121 065AE -7M0 121 065AA

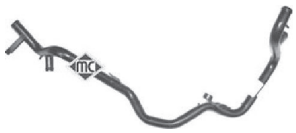

03170
tubo de agua metálico 2.0 i

oe: 7M0 121 065AF



03517
boquilla en culata (lateral)

oe: 037 121 145 -026 121 145E



03522
brida plástico en culata

oe: 037121133F -037121132E



03535
brida en culata (frontal) 2.0 i

oe: 037 121 133B -037 121 132B



03537
tapa de termostato 2.0 i

oe: 1H0 121 687 -037 121 121A



03542
brida en culata

oe: 028 121 132A



03591
pipa de agua en culata

oe: 038121133 -038121132C



03597
pipa de agua en bloque 1.8 T 20V

oe: 06A 121 121C -038 121 121D



03649
botella de expansión 2.8 V6 - 2.8 V6 4motion

oe: 7M3 121 407A -7M0 121 407A



03650
tapón botella de expansión

oe: 7M0 121 321 -7M0 121 321C



03667
boquilla salida termostato completo 1.9 TDI - 2.0 i

oe: 1H0121687A -037121619



08382
mgto de bomba a brida en culata 1.9 TDI

oe: 028 121 053 P -028 121 053 Q



08394
mgto de bomba a brida en culata 2.0 i

oe: 037121053J



08889
mgto superior radiador arriba

oe: 7M0121101BA



08890
mgto inferior radiador debajo

oe: 7M0121051



08891
jgo mgtos de tubo metálico a bomba de agua y a intercambiador 1.9 TDI - 2.0 i

oe: 7M0121063F -7M0121063D



08893
mgto de bomba a brida en culata 1.9 TDI

oe: 028121053T



08894
mgto de tubo metálico a botella expansión 1.9 TDI - 2.0 i

oe: 7M0121109F



08892
jgo mgtos entrada/salida calefactor 1.9 TDI - 2.0 i

oe: 7M0121073P -7M0121073AK

© INDUSTRIAL METALCAUCHO, S.L.U.

SEAT - ALHAMBRA I (04/1996 -)



02669
junta válvula desvaporizadora 1.9 TDI

oe: 028103500



03644
tubo plástico desvaporizador 1.9 TDI

oe: 028 103 491J



03719
válvula desvaporizadora Eje delantero 1.9 TDI

oe: 028 129 101D



08228
mgto desvaporizador 2.0 i

oe: 037103493AB -037103211



08895
mgto desvaporizador 1.9 TDI - 2.0 i

oe: 028103493S



93011
válvula EGR 1.9 TDI

oe: 038 131 501 AQ -038 131 501 G

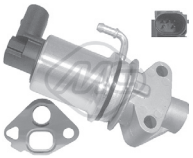

93024
válvula EGR 2.0 i

oe: 6A 131 501 F -06A 131 501 F



93035
válvula EGR 1.9 TDI

oe: 38 131 501 J -038 131 501 J

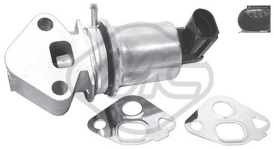

93036
válvula EGR 1.8 T 20V

oe: 06A 131 501E -06A 131 501N



93048
válvula EGR 1.9 TDI

oe: 038131501AM -038131501AB



93057
válvula EGR 1.9 TDI

oe: 028 131 501E -028 131 501B

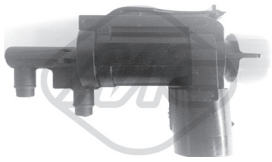

93073
válvula EGR

oe: 1J0906283C



00674
tapon cárter aceite

oe: 113115193



02448
guia varilla nivel aceite 2.0 i

oe: 053103663



02780
junta colector escape 1.9 TDI

oe: 028129589B



02876
guia varilla nivel aceite 1.9 TDI

oe: 028 103 663 A -028 103 663 B



02916
tapón cárter de aceite

oe: N90813202 -N90 813 201



03553
guía varilla nivel aceite 2.0 i

oe: 06A 103 663 C



03568
guía varilla nivel aceite

oe: 06A103663B



03571
guía varilla nivel aceite 1.9 TDI - 1.9 TDI 4motion

oe: 038 103 663

SEAT - ALHAMBRA I (04/1996 -)



03621
tapón llenado aceite motor (en plástico, reemplaza al metálico)
oe: 06B 103 485 C -049 103 485 F



03837
tapa filtro de aceite 1.9 TDI
oe: 071115433



03841
tapa filtro de aceite 1.9 TDI - 2.0 TDI
oe: 045115433B -045 115 433 E



04365
jgo. tornillo sujeción tapa cubremotor
oe: N90132603 -028103638G



04759 mm
varilla nivel aceite
oe: 038 115 611B



04760
varilla nivel aceite 2.0 i
oe: 027115611C



04795
varilla nivel aceite 1.8 T 20V
oe: 06A115611B



04942
varilla nivel aceite 1.9 TDI
oe: 028115611C



05374
intercambiador de calor + junta 1.9 TDI - 2.0 i
oe: 038 117 070 A



05376
intercambiador de calor + junta 1.9 TDI
oe: 028 117 021 E -028 117 021 C



05378
intercambiador de calor + junta 1.8 T 20V
oe: 038 117 070 A -038 117 070 A



05958
cárter de aceite 1.9 TDI
oe: 51103601

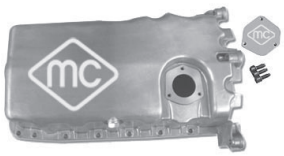

05959
cárter de aceite 2.0 i
oe: 038 103 601 NA -038 103 603 N



06328
intercambiador calor
oe: 096 409 061 E -096 409 061



35115
válvula vapores motor 1.8 T 20V
oe: 06A 145 710 H -06A 145 710 G



35116
válvula vapores motor 1.8 T 20V
oe: 06A145710P



03672
válvula filtro gasoil 1.9 TDI
oe: 191 127 247 A



03689
válvula filtro gasoil delante
oe: 1J0127247

© INDUSTRIAL METALCAUCHO, S.L.U.

CANALIZACIONES de AIRE de ALTA PRESION INTERCOOLER-TURBO:

ALHAMBRA 1.9 Diesel motores TDi desde 9/'95 a 2/'00: (AHU-1Z-AFN-AVG)

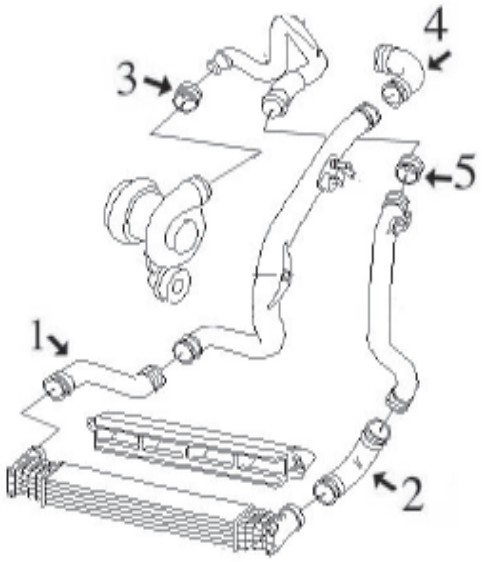

1-	n/d	tubo flexible de tubo a intercooler
2-	n/d	tubo flexible de tubo a intercooler
3-	9062	tubo flexible de turbo a tubo rígido
4-	n/d	tubo de colector a tubo rígido
5-	9061	tubo flexible de empalme



09061
tubo flexible de empalme 1.9 TDI

oe: 1H0145834E -1H0 145 834 J



09062
tubo flexible de empalme salida Turbo 1.9 TDI

oe: 6K0145972B -3A0145972A

SUSPENSION DELANTERA y SOPORTES DE MOTOR:

ALHAMBRA todos tipos desde '96 hasta '01:

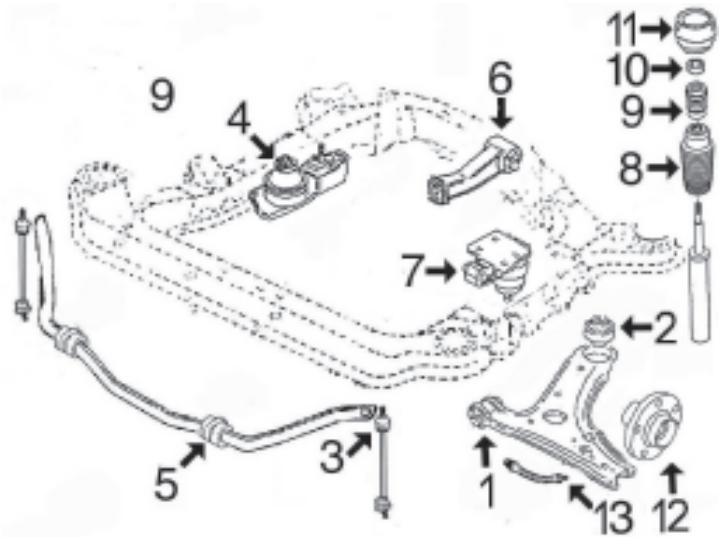

1- 4279 silentbloc anterior trapecio delantero
2- 4280 silentbloc posterior trapecio delantero
3- 4261 bieleta puntal barra estabilizadora
4- 4556 soporte motor derecho
5- 4555 goma barra estabilizadora
6- 4559 soporte motor trasero 1.9TDi de 90cv y 2.0
4560 soporte motor trasero 1.9TDi de 110cv y 1.8T
7- 4557 soporte motor izquierdo
8- 4324 capuchón amortiguador delantero
9- 4254 tope poliuretano amortiguador delantero
10- 4128 rodamiento soporte amortiguador
11- 2812 soporte amortiguador completo con rodamiento
12- 90064 buje rueda delantera
13- n/d latiguillo freno delantero

ALHAMBRA todos tipos desde '01:

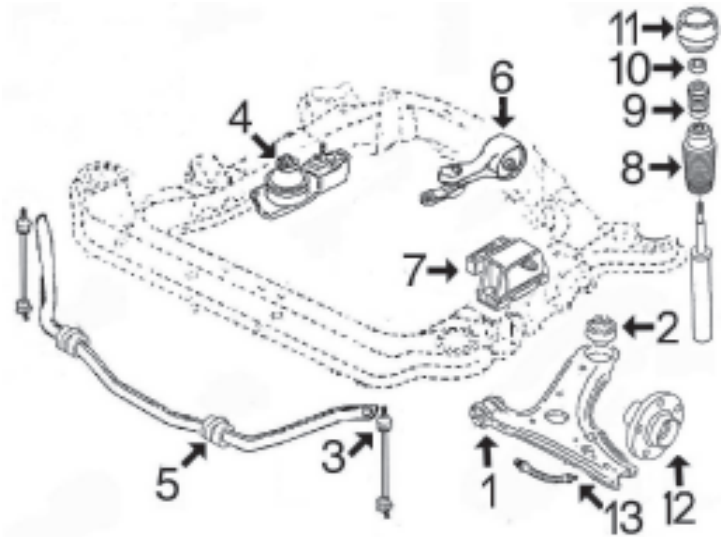

1- 4279 silentbloc anterior trapecio delantero
2- 4280 silentbloc posterior trapecio delantero
3- 4261 bieleta puntal barra estabilizadora
4- 4556 soporte motor derecho
5- 4555 goma barra estabilizadora
6- 4561 soporte motor trasero
7- 4558 soporte motor izquierdo
8- 4324 capuchón amortiguador delantero
9- 4298 tope poliuretano amortiguador delantero
10- 4128 rodamiento soporte amortiguador
11- 2812 soporte amortiguador completo con rodamiento
12- 90064 buje rueda delantera
13- n/d latiguillo freno delantero

SUSPENSION TRASERA:

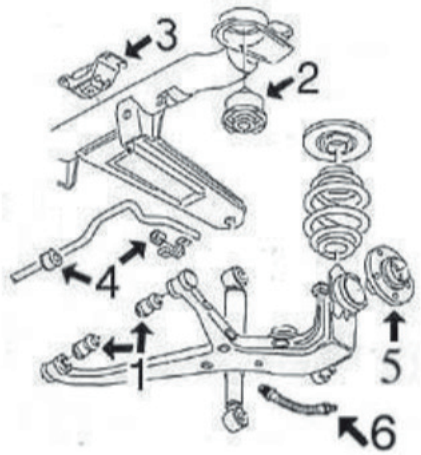

1- 4279 silentbloc trapecio suspensión trasera
2- n/d silentbloc sub-chasis trasero
3- 4603 soporte traviesa suspensión trasera
4- 4618 juego gomas barra estabilizadora trasera
5- 90064 buje rueda trasera
6- n/d latiguillo freno trasero

© INDUSTRIAL METALCAUCHO, S.L.U.

SEAT - ALHAMBRA I (04/1996 -)



04556
soporte motor derecha;delante

oe: 7M3 199 132 R -7M3 199 132 M



04557
soporte motor izquierda

oe: 7M0 199 131AP -7M0 199 131AF



04558
soporte motor izquierda 1.8 T 20V - 1.9 TDI - 1.9 TDI 4motion

oe: 7M3 199 555R -7M3 199 555K



04559
soporte motor 1.9 TDI

oe: 7M0 399 201BT -7M0 399 201BR



04560
soporte motor posterior;Eje delantero 1.9 TDI

oe: 7M0 399 201CC -7M0 399 201BQ



04561
soporte motor

oe: 7M3 399 201 G



04261
bieleta puntal barra estabilizadora eje delantero, ambos lados

oe: 7M0411317C



04279 Ø 14 mm
silentbloc anterior trapeciosuspensión Eje delantero

oe: 7M0 501 541



04280 Ø 19 mm
silentbloc posterior trapecio posterior;Eje delantero abajo

oe: 7M0 407 181 A



04555 Ø 17 mm
goma barra estabilizadora eje delantero, ambos lados

oe: 7M0 411 031



04603 Ø 14 mm
soporte traviesa suspensión Eje trasero;-centro

oe: 7M0 505 221C



04618 Ø 20,6 mm
juego gomas barra estabilizadora eje trasero ambos lados;interior

oe: 7M0 511 413 A



02812 Ø 14,2 mm
soporte amortiguador eje delantero, ambos lados

oe: 357 412 331 A



04128
rodamiento soporte amortiguador

oe: 357 412 249 A -357 412 249



04254
tope poliuretano amortiguador Eje delantero

oe: 357 412 303F



04298
tope poliuretano amortiguador

oe: 1H0 412 303 B



90064
buje rueda eje delantero, ambos lados

oe: 7M0 501 655 D



74055 Ø 43 mm
rodamiento Eje trasero

oe: 7M0498625 -7M3 498 625



01069 kit **fuelle**
kit fuelle transmisión lado de engranaje

oe: 1J0498201E Ø



01177 kit **00177 fuelle**
kit fuelle transmisión lado de engranaje

oe: 3D0 498 201 -7M3498201 Ø 22-72 mm



01225 kit **00225 fuelle**
kit fuelle transmisión lado de rueda

oe: 7M0 498 203 -9564478680 Ø 29-98 mm



01321 kit **00321 fuelle**
kit fuelle cremallera dirección

oe: 7M3422831 Ø 10-49 mm



04324 kit **fuelle**
capuchón amortiguador delante

oe: 357 413 175 A Ø 18-71 mm



04290 Ø 162 mm - 6 canales
polea cigüeñal

oe: 028 105 243 T -028 105 243 K



04405 Ø 30 mm
polea cigüeñal 1.8 T 20V - 2.0 i

oe: 06A 105 243 E



04480 Ø 143 mm - 6 canales
polea cigüeñal delante

oe: 03G 105 243



04768 Ø 8 mm
rodillo tensor correa alternador 1.9 TDI - 2.0 i

oe: 028 145 278 E -028 145 278 A



04908
tensor correa alternador 1.9 TDI

oe: 028 903 315 R



04909
tensor correa alternador 1.9 TDI - 2.0 i

oe: 037 903 315 C



04919 Ø 17 mm
polea de alternador

oe: 028 903 119 AA -028 903 119 P



04997 Ø 23 mm
polea alternador rueda libre

oe: 038903119T -038903119A



04999 Ø 56 mm - 6 canales
polea de alternador

oe: 038 903 119

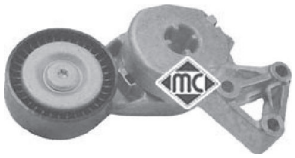

05010
tensor correa alternador

oe: 06A 903 315 E -06A 903 315 D



05425 Ø - mm, ancho: mm
tensor correa alternador

oe: 038 903 315 AE -038 903 315 F



05697
piñon de cigueñal 2.0 i

oe: 049 105 263 C



05699
piñon de cigueñal 1.9 TDI - 2.8 V6 4motion

oe: 028 105 263 A -028 105 263 D



05706
piñon de cigueñal

oe: 038105263F



05961
piñon de cigueñal 1.8 T 20V - 2.0 i

oe: 06A 105 263 E



03845
rótula cable mando cambio velocidades

oe: 1J0711761B



03846
rótula cable mando cambio velocidades

oe: 1J0711067L -1J0711761C



03899
rótula cable mando cambio velocidades

oe: 1J0711761A



06705
soporte transmisión 1.9 TDI 4motion - 2.8 V6 4motion

oe: 7M0521351B

© INDUSTRIAL METALCAUCHO, S.L.U.

SEAT - ALHAMBRA I (04/1996 -)



00864
cubrepedal freno y embrague

oe: 321 721 173



02426
soporte presilenciador

oe: 6X0253147 -1H0253147B



02058
bomba limpiaparabrisas

oe: 46760973 -46760973



02059
bomba limpiaparabrisas

oe: 2048660221 -454 860 01 26



02061
bomba limpia parabrisas

oe: 1H6 955 651 -14 50 185

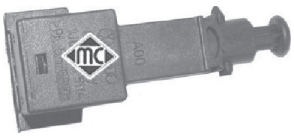

03731
interruptor luz de freno 4 polos

oe: 1J0 945 511 A

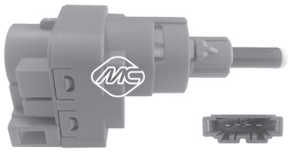

03738
interruptor luz de freno 4 polos

oe: 1C0 945 511 A -1J0 945 511 D



03739
interruptor luz de freno 2 polos

oe: 191 945 515 A -191 945 515



50120 sensor pasivo
sensor velocidad rueda - ABS eje delantero, ambos lados

oe: 7M0 927 807 C



50121 sensor pasivo
sensor velocidad rueda - ABS eje trasero ambos lados

oe: 7M0 927 807 D -98VW 2B372-AA

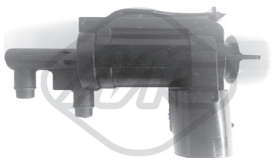

93073
válvula EGR

oe: 1J0906283C

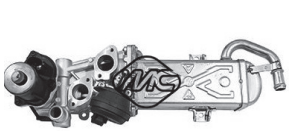

93097
válvula EGR

oe: 03L131512N -03L131512DQ



06330
intercambiador calor 2.0 TSI

oe: 06J 117 021 P -06J 117 021 D



06339
intercambiador calor

oe: 03L117021C



06341
intercambiador calor 1.4 TSI

oe: 03C 117 021 J



05342
silentbloc anterior trapecio ambos lados;posterior;Eje delantero

oe: 3C0 199 231 E -3C0 199 231 B



05359 Ø 12 mm
silentbloc mangueta suspensión ambos lados;Eje trasero

oe: 1K0 505 553 A



06570 Ø 19 mm
silentbloc eje delantero, ambos lados 1.8 TFSI - 2.0 TSI

oe: 1K0 407 183 G



05989
soporte amortiguador eje trasero ambos lados

oe: 3C0 513 353 C -3C0 513 353 D

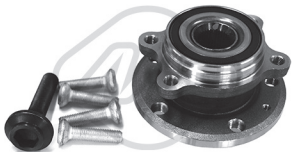

90212
buje de rueda eje delantero, ambos lados

oe: 5K0498621 -8J0598625



90221
buje de rueda eje trasero ambos lados

oe: 1T0598611B -1T0598611A



04494 Ø 143 mm - 6 canales
polea cigüeñal delante

oe: 038 105 243 L -038 105 243 M



05424 Ø -70 mm, ancho: mm
tensor correa alternador

oe: 038903315T -038903315AH



02059
bomba limpiaparabrisas

oe: 2048660221 -454 860 01 26

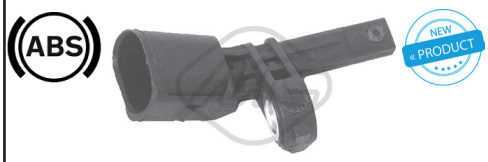

50109 Sensor activo
sensor velocidad rueda - ABS

oe: WHT 003 857 -7H0 927 803

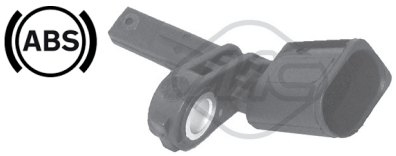

50110 Sensor activo
sensor velocidad rueda - ABS

oe: WHT 003 856 -7H0 927 804

© INDUSTRIAL METALCAUCHO, S.L.U.

CANALIZACIONES DE AGUA

AROSA **1.0 motores AER-AHT-ALL-ALD**
1.4 motores AEX-AKK-ANW-APQ
1.4 motores 16v. AFK-AUB-AQQ

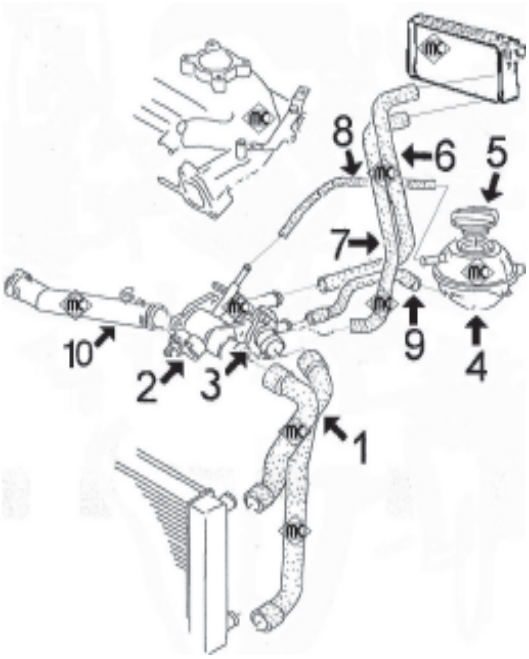

1-	8797	mgto superior e inferior radiador (ensamblados)
2-	3615	cuerpo de termostato completo con termostato, tapa y accesorios
3-	3592	kit de termostato completo con tapa y junta
	3541	tapa de termostato
4-	3610	botella de expansión
5-	3676	tapón botella de expansión
6-	8803	mgto entrada agua a calefactor
7-	8806	mgto retorno agua de calefactor
8-	116	mgto sobrante de botella a termostato: cortar de rollo MC-116 Ø 8x14 mm, long. aprox. 350 mm
9-	8798	mgto de cuerpo termostato a botella
10-	3625	tubo de agua (plástico) con juntas tóricas
	8811	mgto desvaporizador

AROSA **1.7 Diesel motor AKU "SDi"**

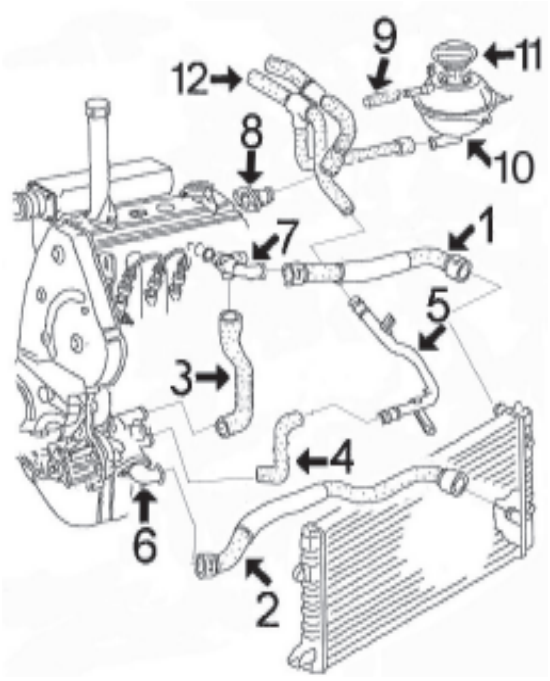

1-	8804	mgto superior radiador
2-	8805	mgto inferior radiador
3-	8808	mgto de bomba agua a racor en culata
4-	*8810*	mgto de bomba agua a tubo metálico
5-	3157	tubo de agua metálico
6-	3528	tapa de termostato
7-	3585	racor en culata
8-	3517	boquilla lateral en culata
9-	116	mgto sobrante de botella: cortar de rollo MC-116 Ø 8x14 mm, long. aprox. 400 mm
10-	3610	botella de expansión
11-	3676	tapón botella de expansión
12-	*8814*	mgto doble de calefactor



03157
tubo de agua metálico 1.7 SDI

oe: 6N0121065G



03506
tapón botella de expansión 1.7 SDI

oe: 357 121 321A -1H0 121 321A



03517
boquilla en culata (lateral) 1.7 SDI

oe: 037 121 145 -026 121 145E



03528
tapa de termostato

oe: 030 121 121B



03540
kit tapón sensores en tapas de agua

oe: 357 121 140 -025 121 142



03541
tapa de termostato

oe: 032121119H



03585
racor en culata (frontal)

oe: 028 121 132C



03588
tapa de termostato 1.0-1.4-1.4 16V

oe: 032 121 121A



03591
pipa de agua en culata 1.4 TDI

oe: 038121133 -038121132C



03592
kit completo de termostato, con termostato,tapa, junta y accesorios 1.0-1.4-1.4 16V
oe: 032 121 110 B



03610
botella de expansión

oe: 6N0 121 407A

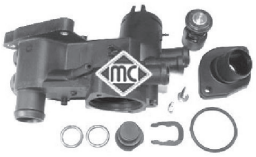

03615
cuerpo de termostato completo con termostato, tapa, juntas y accesorios 1.0-1.4
oe: 032 121 111N



03625
tubo de agua (plástico) con juntas tóricas

oe: 032 121 666 -032 121 666



03676
tapón botella de expansión

oe: 1H0 121 321D



08796
mgto superior radiador arriba;debajo 1.0-1.4-1.4 16V
oe: 6N0121049A -6N0121049A



08797
mgto superior radiador debajo 1.0-1.4-1.4 16V
oe: 6X0121049E -6X0121049E



08798
mgto de cuerpo termostato a botella

oe: 6N0121109D -6N0121109D



08804
mgto superior radiador arriba 1.7 SDI

oe: 6N0121101J



08805
mgto inferior radiador debajo

oe: 6N0121051K



08808
mgto de bomba agua a racor en culata bomba de agua 1.7 SDI
oe: 028121053AB



08803
mgto entrada calefactor Salida 1.0-1.4

oe: 6N0819371A

© INDUSTRIAL METALCAUCHO, S.L.U.

SEAT - AROSA (05/1997 - 06/2004)



08806
mgto retorno calefactor Salida

oe: 6N0819373D -6N0819373A



08811
mgto desvaporizador

oe: 030103493BB -030103493BB

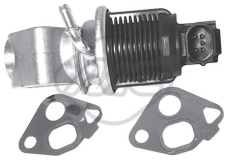

93025
válvula EGR 1.4 16V

oe: 036131503T

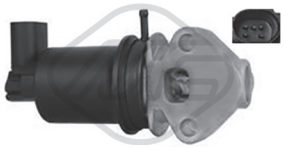

93029
válvula EGR 1.4 16V

oe: 036 131 503 M



93030
válvula EGR 1.4 16V

oe: 036131503R



03621
tapón llenado aceite motor (en plástico, reemplaza al metálico)
oe: 06B 103 485 C -049 103 485 F



03725
guía varilla nivel aceite 1.4 TDI

oe: 06A 103 663A -06A 103 663



03841
tapa filtro de aceite 1.4 TDI

oe: 045115433B -045 115 433 E



04355
guia varilla 1.0-1.4-1.4 16V

oe: 030 115 636A



04365
jgo. tornillo sujeción tapa cubremotor

oe: N90132603 -028103638G



04791
varilla nivel aceite 1.7 SDI

oe: 028115611G



04793
varilla nivel aceite 1.0-1.4-1.4 16V

oe: 032115611A -030115611R



04794
varilla nivel aceite 1.4 TDI

oe: 045 115 611



35105
válvula vapores motor 1.0-1.4-1.4 16V

oe: 036 103 464 D -36 103 464 D

SUSPENSION DELANTERA y SOPORTES DE MOTOR

1.0 - 1.4 - 1.4/16v - 1.7D-SDi:

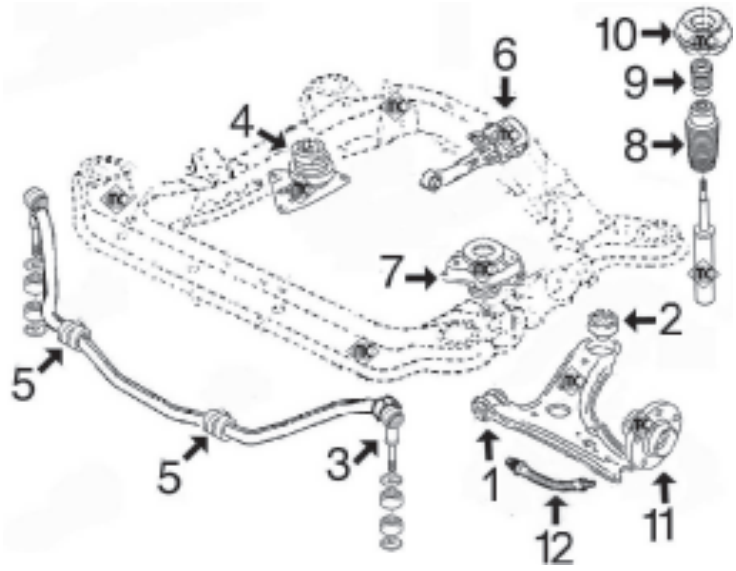

1- 2859 silentbloc anterior trapecio delantero
2- 2858 silentbloc posterior trapecio delantero
3- 2853 bieleta puntal barra estabilizadora completa
4- 4095 soporte motor derecho 1.0-1.4 (gasolina)
4317 soporte motor derecho 1.7 D
5- 4318 goma para barra estabilizadora de 18 mm
4319 goma para barra estabilizadora de 20 mm
6- 4169 soporte motor trasero
7- 4096 soporte motor izquierdo 1.0-1.4
4415 soporte motor izquierdo 1.7D-1.7SDi
8- 4324 capuchón amortiguador delantero
9- 4298 tope poliuretano amortiguador delantero
10- 2877 soporte superior amortiguador delantero completo con rodamiento
11- 90034 buje rueda delantera
12- *96128* latiguillo freno delantero (410 mm)

1.4 TDi (desde 10/'99-)

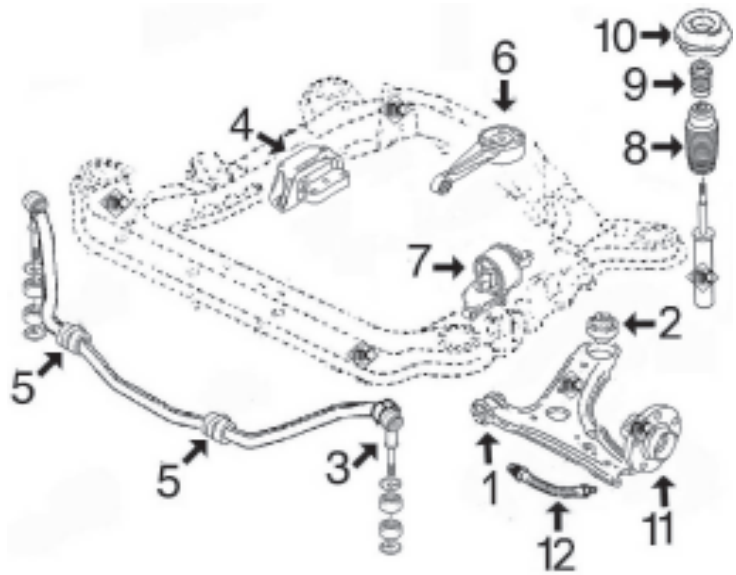

1- 2859 silentbloc anterior trapecio delantero
2- 2858 silentbloc posterior trapecio delantero
3- 2853 bieleta puntal barra estabilizadora completa
4- 4790 soporte motor derecho
5- 4318 goma para barra estabilizadora de Ø 18 mm
4319 goma para barra estabilizadora de Ø 20 mm
6- 4784 soporte motor trasero
7- 4783 soporte motor izquierdo
8- 4324 capuchón amortiguador delantero
9- 4298 tope poliuretano amortiguador delantero
10- 2877 soporte superior amortiguador delantero completo con rodamiento
11- 90034 buje de rueda delantera
12- *96128* latiguillo freno delantero (410 mm)

© INDUSTRIAL METALCAUCHO, S.L.U.

SUSPENSION TRASERA:

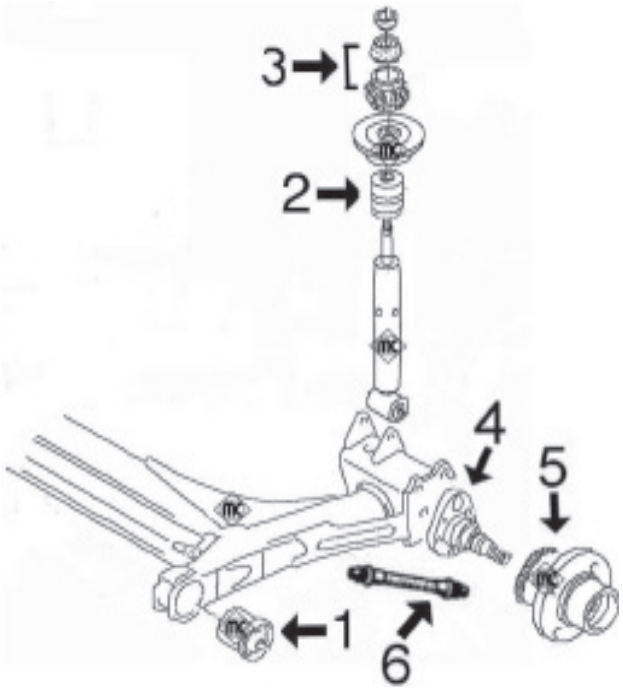

1- 2839 silentbloc puente trasero
2- 4299 tope poliuretano amortiguador trasero
3- 4320 jgo. soportes amortiguador trasero
4- 90539 mangueta rueda trasera izquierda hasta 5/'98
90540 mangueta rueda trasera derecha hasta 5/'98
5- 90525 buje rueda trasera con rodamiento desde 5/'98
6- 96014 latiguillo freno trasero (165 mm)



04095
soporte motor derecha 1.0-1.4

oe: 6N0 199 262 A -6N0 199 162 H



04096
soporte motor izquierda 1.0-1.4-1.4 16V

oe: 6N0 155 555 AA -6N0 199 555 G



04169
soporte motor posterior

oe: 6N0 199 851AG

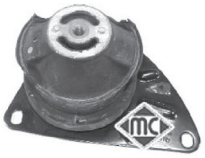

04317
soporte motor derecha 1.0-1.4 16V-1.7 SDI

oe: 6N0 199 262 K -6N0 199 262 G



04415
soporte motor izquierda 1.4-1.7 SDI

oe: 6N0199555H



04783
soporte motor posterior;izquierda

oe: 6N0 199543F -6N0 199 543E



04784
soporte motor posterior 1.4 TDI

oe: 6N0 199 851AF



04790
soporte motor derecha;delante 1.4 TDI

oe: 6N0199167BF



02839 Ø 10 mm
silentbloc puente eje trasero ambos lados

oe: 6N0501541D



02843 Ø 10 mm
silentbloc brazo eje delantero, ambos lados

oe: 823407181 -861407181



02853 Ø 18 mm
bieleta puntal barra estabilizadora completa Eje delantero

oe: 6N0 411 315



02858 Ø 17 mm
silentbloc posterior trapecio posterior;Eje delantero abajo

oe: 6N0 407 181

© INDUSTRIAL METALCAUCHO, S.L.U.

SEAT - AROSA (05/1997 - 06/2004)



02859 Ø 10 mm
silentbloc anterior trapecio centro;Eje delantero abajo
oe: 6N0 407 182



04318 Ø 15 mm
goma para barra estabilizadora de Ø18 mm interior;Eje delantero
oe: 6X0 411 313



04319 Ø 20 mm
goma para barra estabilizadora de Ø20 mm interior;eje delantero, ambos lados
oe: 6N0 411 313 A -6X0 411 313 A



02877
soporte amortiguador completo con rodamiento Eje delantero
oe: 6N0 412 331 A



04128
rodamiento soporte amortiguador
oe: 357 412 249 A -357 412 249



04298
tope poliuretano amortiguador
oe: 1H0 412 303 B



04299
tope poliuretano amortiguador Eje trasero
oe: 6N0 512 131 A



04320
juego soportes amortiguador eje trasero ambos lados
oe: 191 512 335 -191 512 333

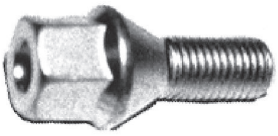

00792
tornillo rueda
oe: 3A0 601 139



90034
buje rueda ABS Eje delantero
oe: 6N0 407 613



90516 para vehículos sin ABS
buje rueda mangueta e Eje trasero
oe: 357 501 117

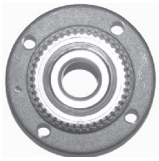

90525
buje rueda eje trasero ambos lados
oe: 6X0 598 477



90540 Ø 110,5 mm
buje rueda mangueta Eje trasero, derecha
oe: 333501118A



74002
rodamiento Eje trasero
oe: 311405625N -311405645B

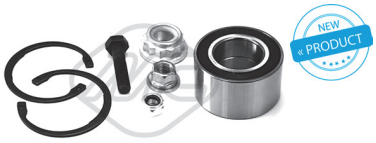

74027 Ø 35 mm
rodamiento Eje delantero
oe: 6N0 498 625



74119 Ø 35 mm
rodamiento eje delantero, ambos lados
oe: 6N0498625



96014 longitud: mm
latiguillo de freno
oe: 6X0611775 -6Q0611775B



00159 kit **fuelle**
fuelle transmisión lado de engranaje;izquierda
oe: 46307841 Ø 21-70 mm



01148 kit **00148 fuelle**
kit fuelle transmisión lado de engranaje
oe: 46307841 Ø 22-69 mm



01159 kit **fuelle**
kit fuelle transmisión Eje delantero
oe: 46307841 Ø 21-70 mm



01921 kit **00921 fuelle**
kit fuelle transmisión lado de rueda
oe: 6N0498203 Ø 24-77 mm

© INDUSTRIAL METALCAUCHO, S.L.U.



01357 kit **00357 fuelle**
kit fuelle cremallera dirección asistida

oe: 6N0422831 Ø 11-42 mm



01436 kit **00436 fuelle**
kit fuelle cremallera dirección manual

oe: 6N0419831 Ø



04324 kit **fuelle**
capuchón amortiguador delante

oe: 357 413 175 A Ø 18-71 mm



04492 Ø 30 mm
polea cigüeñal 1.4 TDI

oe: 045105243B -045105243



04495 Ø 30 mm
polea cigüeñal delante 1.7 SDI

oe: 028 105 243 AC



04770 Ø -70 mm, ancho: 26 mm
tensor correa alternador

oe: 030 145 299 F -030 145 299 C



04771
tensor correa alternador 1.0-1.7 SDI

oe: 028 145 278 M



04923
tensor correa alternador 1.7 SDI

oe: 028 903 315 P



04353 longitud: mm
bieleta cambio velocidades

oe: 6N0 711 575A



80050 longitud: 1047/838 mm
cable embrague automático

oe: 6X1721335 -6N1721335K



80207 longitud: 1073/833 mm
cable embrague manual

oe: 6N1721335K -6N1721335J



83632 longitud: 917/447+110 mm
cable embrague manual

oe: 1H1721335K -1H1721335C



Para mas información y gama completa, consultar nuestro catálogo de cables.



04273
soporte tubo de escape

oe: 6X0 253 144B



05737
soporte escape 1.4 16V

oe: 6X0 253 674 G



02059
bomba limpiaparabrisas

oe: 2048660221 -454 860 01 26

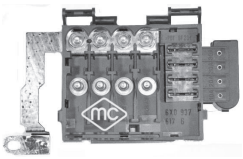

03889
caja de fusibles

oe: 6X0998550

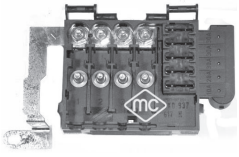

03890
caja de fusibles

oe: 6X0998550A

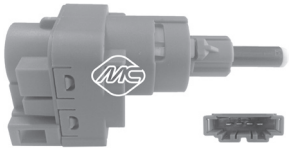

03738
interruptor luz de freno 4 polos

oe: 1C0 945 511 A -1J0 945 511 D

SEAT - AROSA (05/1997 - 06/2004)



03739
interruptor luz de freno 2 polos

oe: 191 945 515 A -191 945 515

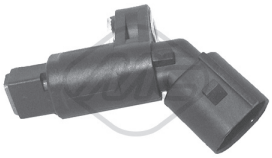

50097 sensor pasivo
sensor velocidad rueda - ABS Eje delantero, izquierda

oe: 1J0 927 803 -1H0 927 807

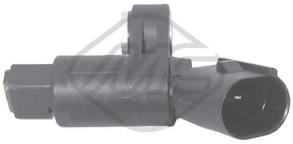

50098 sensor pasivo
sensor velocidad rueda - ABS Eje delantero, derecha

oe: 1J0 927 804 -1H0 927 808

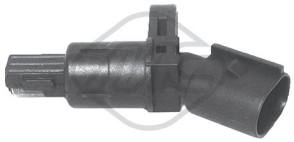

50099 sensor pasivo
sensor velocidad rueda - ABS eje trasero ambos lados

oe: 1J0 927 807 B

© INDUSTRIAL METALCAUCHO, S.L.U.



03729
botella de expansión 1.6-1.8 T-2.0 TFSI

oe: 8E0 121 403



03819
caja de agua 1.6

oe: 06B 121 132 H -06B 121 132 A



03967
botella expansión

oe: 8E0 121 403 A



03968
botella expansión

oe: 8E0 121 403 C



93056
válvula EGR 2.0 TDI

oe: 3G 131 501 -03G 131 501

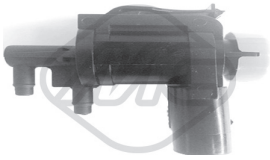

93073
válvula EGR 2.0 TDI

oe: 1J0906283C



05377
intercambiador de calor + junta 2.0 TFSI

oe: 06D 117 021 C



06330
intercambiador calor 1.8 TSI-2.0 TFSI

oe: 06J 117 021 P -06J 117 021 D



35046
tubo vapores motor 1.8 T

oe: 06A 103 213 F



35048
tubo vapores motor 2.0 TFSI

oe: 06F 103 221 E



35050
tubo vapores motor 2.0 TFSI

oe: 06F 103 235



35114
válvula vapores motor 1.8 T

oe: 06A 129 101 A -06A 129 101 D



35116
válvula vapores motor 1.8 T

oe: 06A145710P



35118
kit válvula vapores motor 2.0 TFSI

oe: 06F 129 101N -06F 129 101L



04144 Ø 25 mm
goma para barra estabilizadora de Ø 24 mm Eje delantero

oe: 4D0 411 327G -4D0 411 327E



04145 Ø 27 mm
goma para barra estabilizadora de Ø 27 mm Eje delantero

oe: 4D0 411 327H -4D0 411 327F



05354 Ø 19 mm
silentbloc posterior puente ambos lados;posterior;Eje trasero

oe: 8E0 505 145 AP



05366
bieleta puntal barra estabilizadora eje trasero ambos lados

oe: 8E0 505 465 AF



06578 Ø 12 mm
silentbloc exterior;debajo;delante;Eje delantero;Eje delantero abajo

oe: 8E0 407 181 B



05358 Ø 10,5 mm
soporte amortiguador Eje trasero

oe: 8E0 513 353 D -4F0 513 353 B

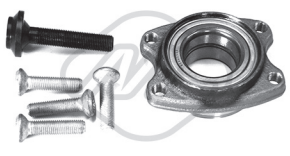

90217
buje de rueda eje delantero, ambos lados

oe: 8E0498625B



04405 Ø 30 mm
polea cigüeñal 1.8 T

oe: 06A 105 243 E



04480 Ø 30 mm
polea cigüeñal delante 2.0 TDI

oe: 03G 105 243



05424
tensor correa alternador 2.0 TDI

oe: 038903315T -038903315AH



05961
piñon de cigueñal 1.6-1.8 T

oe: 06A 105 263 E



02059
bomba limpiaparabrisas

oe: 2048660221 -454 860 01 26



68067 longitud: 410 mm
limpiaparabrisas posterior

oe: 1T0 955 707 A

© INDUSTRIAL METALCAUCHO, S.L.U.

CANALIZACIONES DE AGUA

IBIZA - MALAGA 1.2 / 1.5 (carburador):

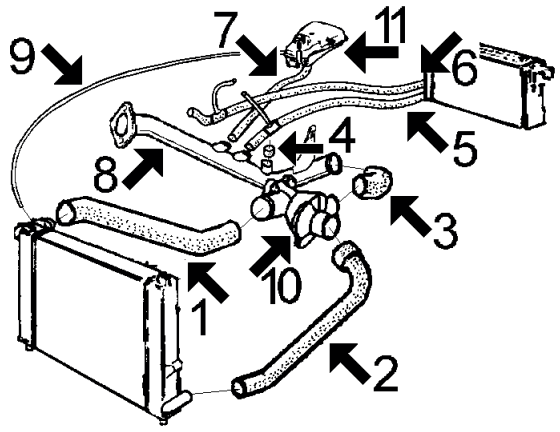

1- 5120 mgto superior radiador
2- 5119 mgto inferior radiador
3- 5118 mgto de termostato a tubo metálico
4- 119 mgto de tubo metálico a colector de admisión: Cortar de rollo MC-119 Ø 16x22 mm, longitud 25 mm.
5- 7335 mgto izquierdo de calefactor a tubo metálico y a carburador (3 vias)
6- 7335 mgto derecho de calefactor a boquilla en culata y a carburador (3 vias)
7- 843 mgto de botella a tubo metálico: Cortar de rollo MC-843 Ø 19x25 mm, longitud 650 mm
8- 3002 tubo de agua metálico
9- 116 mgto sobrante de botella a radiador: Cortar de rollo MC-116 Ø 8x14 mm, long. aprox. 950 mm
10- *3118* tapa de termostato
11- 3510 botella de expansión
3607 tapón de radiador 0,7 bar

IBIZA - MALAGA 1.5 SXI (inyección):

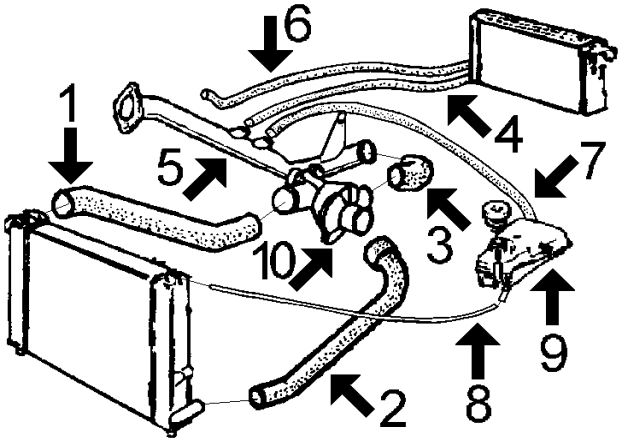

1- 7796 mgto superior radiador
2- 5119 mgto inferior radiador
3- 5118 mgto de termostato a tubo de agua metálico
4- 7336 mgto de calefactor a tubo de agua metálico
5- *3013* tubo de agua metálico
6- 7336 mgto de calefactor a culata
7- 843 mgto de botella a tubo de agua metálico: Cortar de rollo MC-843 Ø 19x25 mm, longitud 850 mm
8- 116 mgto de sobrante de botella a radiador: Cortar de rollo MC-116 Ø 8x14 mm, longitud 550 mm
9- 3510 botella de expansión
3607 tapón de radiador 0,7 bar
10- *3118* tapa de termostato

8021 mgto desvaporizador de gases

IBIZA - MALAGA 1.7 DIESEL:

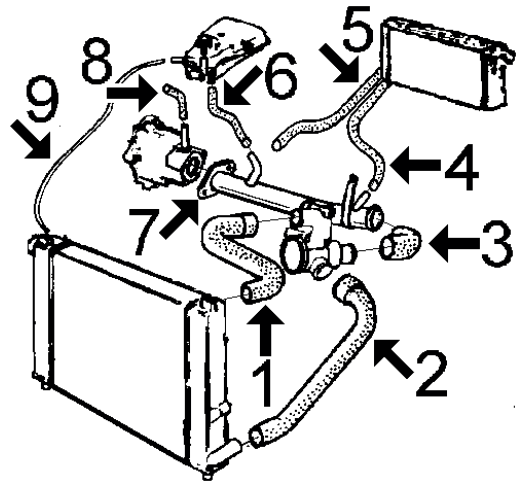

1- *5122* mgto superior radiador
2- *5121* mgto inferior radiador
3- *7355* mgto de termostato a tubo de agua metálico
4- 7336 mgto de calefactor a tubo metálico
5- 7336 mgto de calefactor a boquilla en culata
6- n/d mgto de botella a tubo de agua metálico
7- n/d tubo de agua metálico
8- 116 mgto de bomba de agua a bloque motor: Cortar de rollo MC-116 Ø 8 x 14 mm, longitud 150 mm
9- 116 mgto sobrante de botella a radiador: Cortar de rollo MC-116 Ø 8 x 14 mm, longitud 950 mm
10- 3510 botella de expansión
3607 tapón botella de expansión

© INDUSTRIAL METALCAUCHO, S.L.U.

SEAT - IBIZA I - MALAGA (06/1984 - 12/1993)



03002
tubo de agua metálico 1.2-1.5

oe: SE021032103A



03118
tapa de termostato

oe: SE021032200A



03504
botella de expansión

oe: 1H0 121 407 A -357 121 407 A



03506
tapón botella de expansión

oe: 357 121 321A -1H0 121 321A



03510
botella de expansión

oe: SE022117100B



03607
tapón botella radiador

oe:



05118 Ø 32 mm
mgto de termostato a tubo metálico

oe: 7604290 -7533916



05119
mgto inferior radiador debajo

oe: SE021117207A



05120
mgto superior radiador arriba

oe: SE021117205C -SE021117205



07796
mgto superior radiador arriba

oe: SE021117205E



08462
mgto inferior radiador debajo

oe: 7730815 -46417779



00644
racor empalme tubos de calefacción

oe:



00691
racor empalme tubos de calefacción

oe: XO-3942345 -3942345



07335
mgto entrada y salida calefactor 1.2-1.5

oe:



07336
mgto de calefactor

oe: 7680648 -7537071





03621
tapón llenado aceite motor (en plástico, reemplaza al metálico)

oe: 06B 103 485 C -049 103 485 F



05110 Ø 50 mm
tubo llenado combustible

oe: SE138104311A

© INDUSTRIAL METALCAUCHO, S.L.U.

SUSPENSION DELANTERA y SOPORTES DE MOTOR

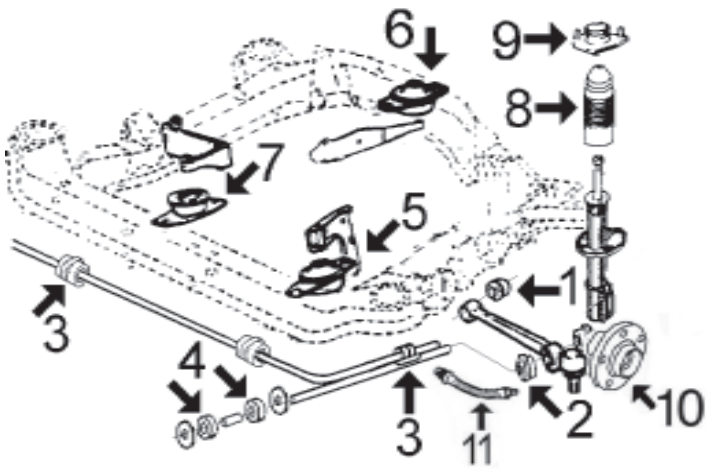

1-	269	silentbloc extremo brazo delantero hasta '87
	976	silentbloc extremo brazo delantero desde '87
2-	464	goma central brazo delantero
3-	*567*	goma barra estabilizadora Málaga-Ibiza SXi
4-	489	juego de silentblocs tirante brazo hasta '87
	2324	silentbloc tirante brazo desde '87
5-	345	soporte de motor izquierdo todos modelos
6-	853	soporte de motor trasero, 1.2-1.5 gasolina
	698	soporte de motor trasero, 1.7 Diesel
7-	*n/d*	soporte de motor derecho, 1.2-1.5 gasolina
	698	soporte de motor derecho, 1.7 Diesel hasta '90
	937	soporte de motor derecho, 1.7 Diesel desde '90
8-	2329	capuchón amortiguador delantero desde '87
9-	n/d	soporte amortiguador delantero hasta '87
	922	soporte amortiguador delantero desde '87 (con rodamiento de Ø 12 mm)
	923	soporte amortiguador delantero desde '87 (con rodamiento de Ø 14 mm)
10-	90092	buje de rueda delantera
11-	96090	latiguillo freno delantero



00853
soporte de motor posterior

oe: SE138154605B



00230 Ø 13 mm
silentbloc trapecio Eje trasero;interior

oe: SE138156532A



00269
silentbloc extremo brazo suspensión Eje delantero

oe: SE127156137A



00459
silentbloc brazo suspensión Eje delantero

oe: SE138156137A



00464 Ø 17 mm
goma tirante suspensión exterior;Eje delantero

oe: SE138156244A -4448132

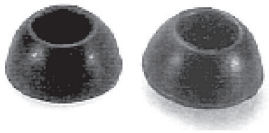

00489
silentbloc punta tirante brazo

oe: 4125492 -4125489



02324 Ø 18 mm
silentbloc tirante brazo exterior;Eje delantero

oe: SE021156244A



02839 Ø 10 mm
silentbloc puente eje trasero ambos lados

oe: 6N0501541D



02843 Ø 10 mm
silentbloc brazo eje delantero, ambos lados

oe: 823407181 -861407181



05619 Ø 14 mm
jgo. silentbloc central brazo suspensión exterior;Eje delantero

oe: 7544738



00715
capuchón amortiguador Eje delantero

oe: 5978771



00922
soporte amortiguador Eje delantero

oe: 871 412 323 A -871 412 323 A

SEAT - IBIZA I - MALAGA (06/1984 - 12/1993)



00923 Ø 14,2 mm
soporte amortiguador Eje delantero

oe: SE021156228A



02329
capuchón amortiguador

oe:

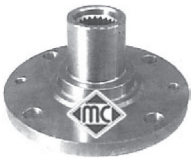

90002 Ø 35 mm
buje rueda Eje delantero

oe: 7591328 -4390949



90508
buje rueda eje trasero ambos lados

oe: 4381043



02823
soporte sensor de vacio

oe: SE3952110



96017 longitud: 436 mm
latiguillo de freno Delante, izquierda;Delante, derecha

oe: 5986578 -5966685



96090 longitud: 435 mm
latiguillo de freno Eje delantero

oe: SE 022 744 400 C -SE 022 744 400 A



00349 kit **fuelle**
fuelle transmisión lado de engranaje

oe: 7621245 Ø 30-73 mm



01514E kit **fuelle**
kit (cono) lado de rueda

oe: 5987092 Ø 21-70 mm



01632 kit **fuelle**
kit fuelle transmisión lado de engranaje;-derecha

oe: 191498201B -171498201A Ø 21-89 mm



01636 kit **fuelle**
kit fuelle transmisión con rodamiento lado de engranaje

oe: 7621245 -7621245 Ø 25.8



01258 kit **00258 fuelle**
kit fuelle cremallera dirección izquierda;Eje delantero

oe: 7 583 242 -4 371 155 Ø 10-42 mm



00289 Ø 21.5 mm
casquillo cremallera dirección

oe: 4330731



00345
soporte de motor posterior;debajo;delante

oe: SE022154805B

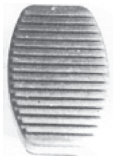

00413
cubrepedal freno y embrague

oe: 4170605

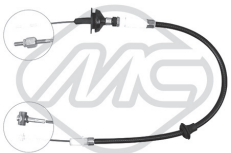

80060 longitud: 854/653 mm
cable embrague automático

oe: 6K1721335K

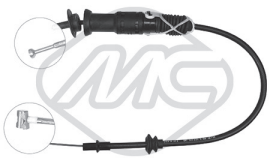

80175 longitud: 865/598 mm
cable embrague manual

oe: 6K1721335C -6K1721335B



00165 Ø 45 mm
soporte tubo de escape

oe: 4387294



00207
soporte tubo de escape

oe: SE-138115503A



00280
soporte tubo de escape

oe: 60624931 -60624931



00756
goma sujeción amortiguadores s

oe: 4227114

© INDUSTRIAL METALCAUCHO, S.L.U.

CANALIZACIONES DE AGUA hasta 4/'99

IBIZA 1.05	**motor AAU de 45cv**		**hasta '95**
	1.0	**motor AER de 50cv**	**hasta '99**
	1.3	**motores AAV y 2G de 54 cv**	**hasta '94**
	1.4	**motor ABD de 60cv**	**hasta '96**
	1.6	**motor ABU de 75cv**	**hasta '94**

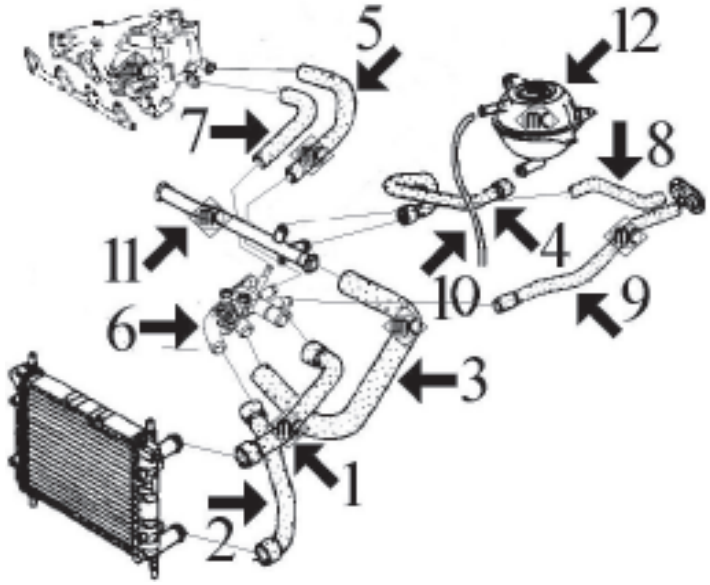

1-	**8418**	**mgto superior radiador**
2-	**8401**	**mgto inferior radiador**
3-	**8409**	**mgto de racor a tubo rígido**
4-	**8378**	**mgto de tubo rígido a botella expansión**
5-	**7932**	**mgto de tubo metálico a colector y carburador, 1.3 motor 2G**
	7968	**mgto de caja termostato a colector 1.0-1.05-1.4**
	8844	**mgto de caja termostato a colector 1.6**
6-	**3543**	**caja de termostato**
	3528	**tapa de termostato**
7-	**8411**	**mgto de caja termostato a colector 1.05-1.0-1.2-1.3**
	n/d	**mgto de caja termostato a colector 1.6**
8-	**8397**	**mgto derecho de calefactor a tubo metálico**
9-	**8393**	**mgto izquierdo de calefactor a a racor**
10-	**116**	**mgto de botella a radiador: Cortar de rollo MC-116 Ø 8x14 mm, long. aprox 460 mm**
11-	**3087**	**tubo de agua (metálico) 1.3 motor 2G**
	3618	**tubo de agua (plástico) 1.0-1.05-1.4-1.6 con junta tórica**
12-	**3504**	**botella de expansión**
	3506	**tapón botella de expansión**

8415 **mgto desvaporizador**

IBIZA 1.4	**motores AEX-AKV y APQ de 60cv**		**hasta '99**
	1.4	**motor AFH-16v de 100cv**	**hasta '99**
	1.4	**motor ANX de 54 cv**	**hasta '99**
	1.6	**motores AEE y ALM de 75cv**	**hasta '99**

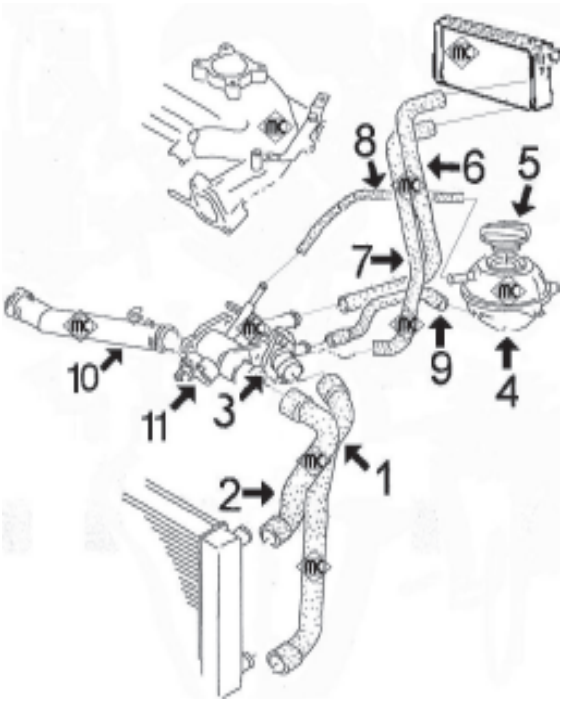

1-	**8834**	**mgto inferior radiador desde '95**
2-	**8400**	**mgto superior radiador desde '95**
3-	**3592**	**kit de termostato completo con tapa y junta**
	3541	**tapa de termostato**
4-	**3504**	**botella de expansión**
5-	**3506**	**tapón botella de expansión**
6-	**8845**	**mgto entrada agua a calefactor**
7-	**8846**	**mgto retorno agua de calefactor**
8-	**116**	**mgto sobrante de botella a mgto inferior y caja de termostato: cortar de rollo MC-116 Ø 8x14 mm, long. aprox. 350 mm**
9-	**8822**	**mgto de cuerpo termostato a botella**
10-	**3625**	**tubo de agua (plástico) con juntas tóricas**
11-	**3615**	**cuerpo de termostato completo con termostato, tapa y accesorios**

8811 **mgto desvaporizador**

CANALIZACIONES DE AGUA hasta 4/'99

IBIZA 1.6 motor 1F de 75cv hasta '99
1.6 motor AFT de 100cv hasta '99
1.8 motores ABS-ACC y ADZ de 90cv hasta '99
1.8/16v motor ADL de 129cv hasta '96

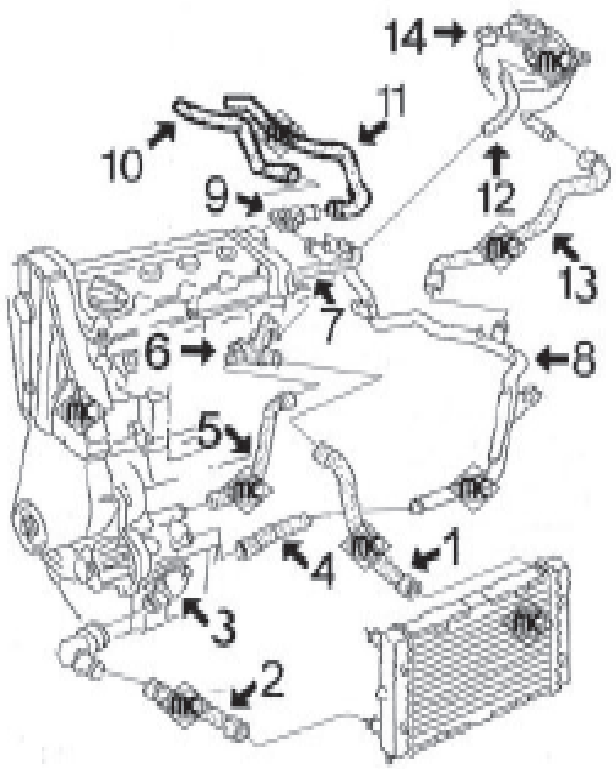

1- 8404 mgto superior radiador 1.6(75cv)-1.8 sin aire ac.
8398 mgto superior radiador 1.6(75cv)-1.8 con aire ac.
n/d mgto superior radiador 1.8/16v hasta 11/'95
n/d mgto superior radiador 1.8/16v desde 11/'95
n/d mgto superior radiador 1.6(100cv)
2- 8403 mgto inferior radiador 1.6(75cv) y 1.8
8402 mgto inferior radiador 1.6(75cv)-1.6(100cv)-1.8 y 1.8/16v con aire acondicionado
8406 mgto inferior radiador 1.6(100cv) y 1.8/16v sin aire acondicionado
3- 3537 tapa de termostato
3667 tapa de termostato completa con boquilla a 90º
4- 8386 mgto de bomba de agua a tubo
5- 8383 mgto de bomba de agua a culata
6- 3522 brida en culata conexión mgtos
7- 8391 mgto de tubo metálico a colector
8- 3084 tubo de agua metálico 1.6-1.8 (salvo 16v)
3095 tubo de agua metálico 1.8-16v
9- 3517 boquilla en culata 1.6(75cv)-1.8-1.8/16v
10- 8395 mgto de tubo metálico a calefactor
11- 8396 mgto de culata a calefactor
12- 116 mgto de sobrante de botella a radiador, cortar de rollo MC-116 Ø 8x15 mm longitud 750 mm
13- 8378 mgto de tubo metálico a botella
14- 3504 botella de expansión con sensor de nivel
3506 tapón botella de expansión



8224 mgto desvaporizador (sin catalizador)
8225 mgto desvaporizador (con catalizador)
8226 mgto desvaporizador

IBIZA 2.0 motores 2E y AGG de 115cv hasta '99
2.0/16v motor ABF de 150cv hasta '99

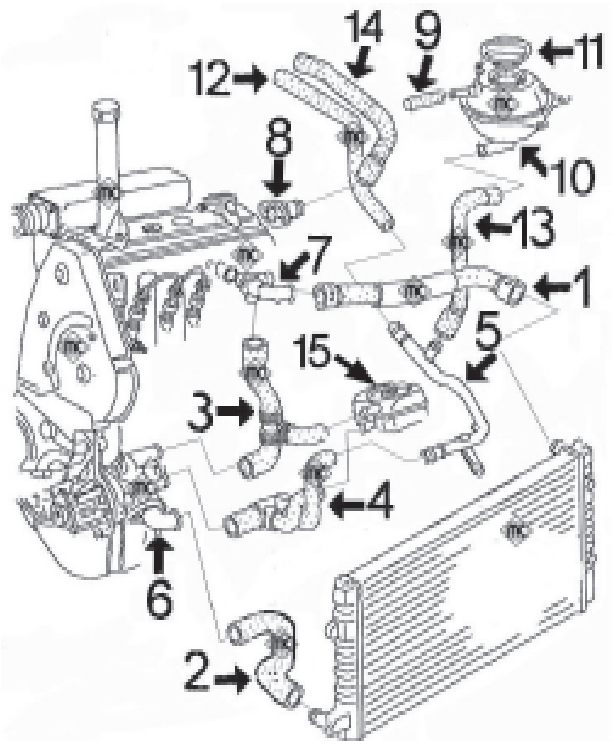

1- 8398 mgto superior radiador 2.0 hasta '96
8417 mgto superior radiador 2.0 desde '96
n/d mgto superior radiador 2.0/16v (3 vias)
2- 8406 mgto inferior radiador 2.0 hasta '96 sin aire ac.
8402 mgto inferior radiador 2.0 hasta '96 con aire ac.
8399 mgto inferior radiador 2.0 desde '96 y 2.0/16v
3- 8394 mgto de bomba a brida en culata 2.0
8414 mgto de bomba a brida en culata 2.0/16v
4- 8384 mgto de bomba a intercambiador y a tubo metálico 2.0
5- 3084 tubo de agua metálico 2.0
3095 tubo de agua metálico 2.0/16v
6- 3537 tapa de termostato
3667 tapa de termostato completa con boquilla a 90º
7- 3522 brida en culata conexión mgtos 2.0
n/d brida en culata conexión mgtos 2.0/16v
8- 3517 boquilla en culata (lateral)
3583 boquilla en culata (lateral) 2.0/16v.
9- 116 mgto de sobrante de botella a radiador, cortar de rollo MC-116 Ø 8x15 mm longitud 750 mm
10- 3504 botella de expansión
11- 3506 tapón botella de expansión
12- 8395 mgto de tubo metálico a calefactor
13- 8378 mgto de tubo metálico a botella de expansión
14- 8396 mgto de culata a calefactor
15- 5374 intercambiador de calor



8228 mgto desvaporizador de gases 2.0
8229 mgto desvaporizador de gases 2.0

© INDUSTRIAL METALCAUCHO, S.L.U.

CANALIZACIONES DE AGUA hasta 4/'99

IBIZA	**1.9 Diesel**	**motores 1Y de 64cv**	**hasta '97**
	1.9 TurboD	**motor AAZ de 75cv**	**hasta '97**
	1.9 SDi	**motor AEY de 64cv**	**hasta '99**
	1.9 TDi-90	**motores AHU y 1Z de 90cv**	**hasta '99**
	1.9 TDi-110	**motor AFN de 110cv**	**hasta '99**

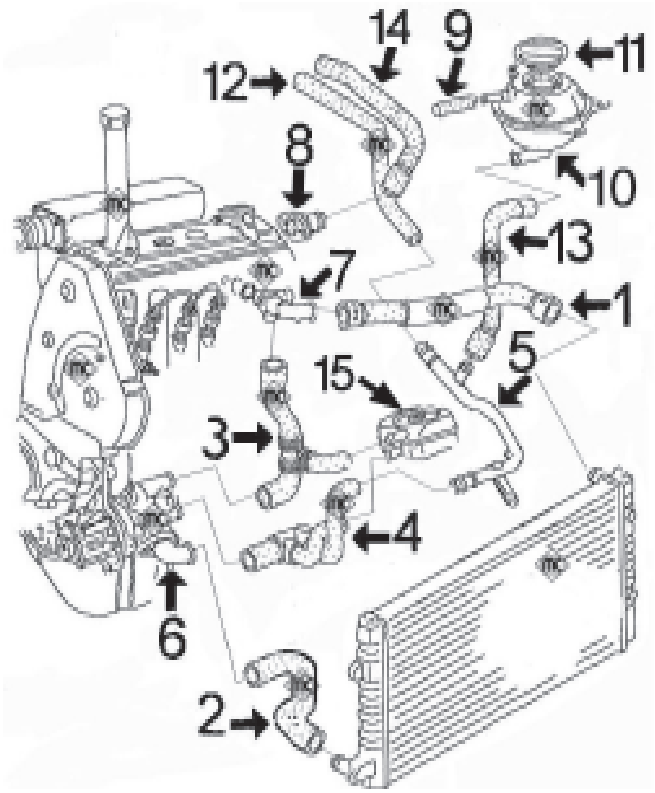

1- 8398 mgto superior radiador Diesel y TurboD
8417 mgto superior radiador SDi y TDi
2- 8406 mgto inferior radiador Diesel
8402 mgto inferior radiador TurboD
8399 mgto inferior radiador SDi y TDi
3- 8382 mgto de bomba a brida en culata
4- 8384 mgto de bomba a intercambiador y a tubo metálico
5- 3084 tubo de agua metálico Diesel y TurboDiesel
3094 tubo de agua metálico SDi-TDi
6- 3537 tapa de termostato
3667 tapa de termostato completa con boquilla a 90º
7- 3527 brida en culata conexión mgtos Diesel y TurboD
3542 brida en culata conexión mgtos SDi-TDi
8- 3517 boquilla en culata
9- 116 mgto de sobrante de botella a radiador, cortar de rollo MC-116 Ø 8x15 mm longitud 750 mm
10- 3504 botella de expansión
11- 3506 tapón botella de expansión
12- 8395 mgto de tubo metálico a calefactor
13- 8378 mgto de tubo metálico a botella de expansión
14- 8396 mgto de culata a calefactor
15- 5374 intercambiador de calor

8385 mgto desvaporizador de gases

CANALIZACIONES DE AGUA desde 4/'99

IBIZA 1.0		**motores ALD-ANV-AST-AUC**	**desde '99**
	1.4	**motores AKK-ANW-AUD**	**desde '99**
	1.4/16v	**motores APE-AQQ-AUA-AUB**	**desde '99**
	1.6	**motor ALM de 75cv**	**desde '99**

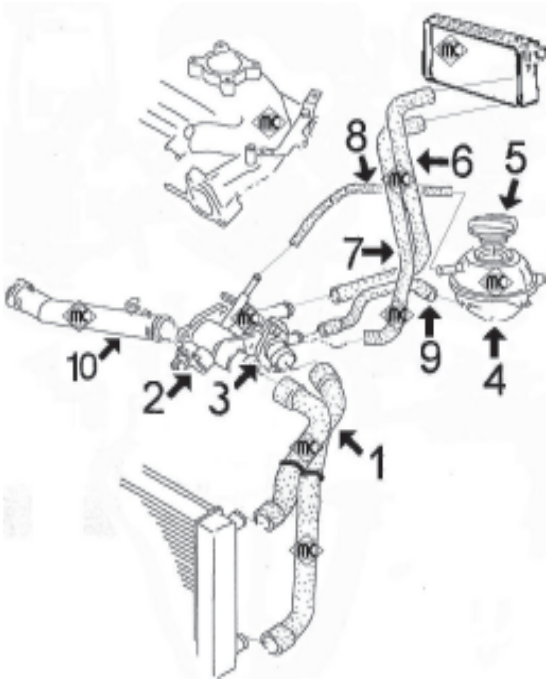

1-	**9083**	**mgto superior e inferior radiador**
2-	**3615**	**cuerpo de termostato completo con termostato, tapa y accesorios**
3-	**3592**	**kit de termostato completo con tapa y junta**
	3541	**tapa de termostato**
4-	**3504**	**botella de expansión**
5-	**3506**	**tapón botella de expansión**
6-	**8845**	**mgto entrada agua a calefactor**
7-	**8846**	**mgto retorno agua de calefactor**
8-	**116**	**mgto sobrante de botella a mgto inferior y caja de termostato: cortar de rollo MC-116 Ø 8x14 mm, long. aprox. 350 mm**
9-	**8822**	**mgto de cuerpo termostato a botella**
10-	**3625**	**tubo de agua (plástico) con juntas tóricas**

8811 **mgto desvaporizador**

IBIZA 1.6	**motores AEH-AKL-APF (100cv-102cv)**	**desde '99**
1.8-20v	**motores AQX-AYP (155cv)**	**desde '99**

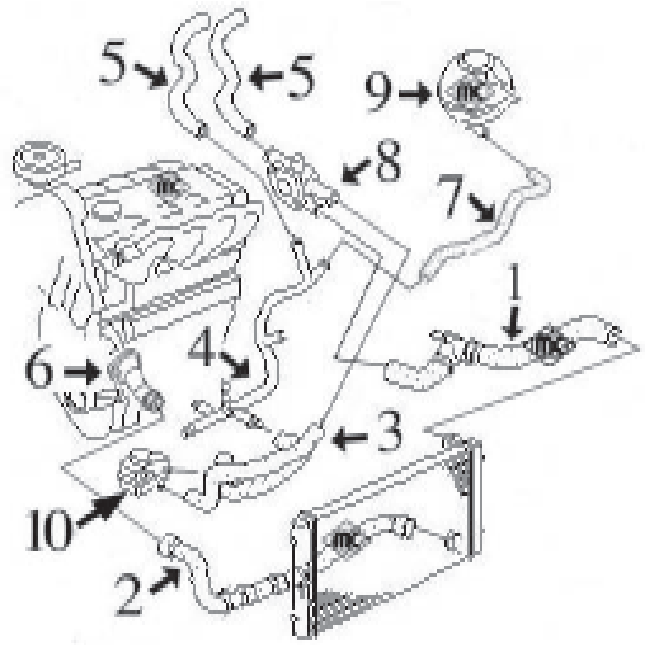

1-	**9085**	**mgto superior radiador completo 1.6**
	9086	**mgto superior radiador completo 1.8**
2-	**9084**	**mgto inferior radiador 1.6-1.8**
3-	**9081**	**mgto doble a intercambiador 1.6**
	9082	**mgto doble a intercambiador 1.8**
4-	**3188**	**tubo de agua metálico 1.6**
	3189	**tubo de agua metálico 1.8**
5-	**9087**	**juego mgtos entrada/salida calefactor**
6-	**3597**	**boquilla entrada agua a bloque motor**
7-	**9090**	**mgto de tubo metálico a botella 1.6**
	n/d	**mgto de tubo metálico a botella 1.8**
8-	**3598**	**caja de agua (plástico) en culata 1.6**
	3599	**caja de agua (plástico) en culata 1.8 hasta '00**
	3600	**caja de agua (plástico) en culata 1.8 desde '00**
9-	**3504**	**botella de expansión**
	3506	**tapón botella de expansión**
10-	**5380**	**intercambiador de calor**

© INDUSTRIAL METALCAUCHO, S.L.U.

CANALIZACIONES DE AGUA desde 4/'99

IBIZA	**1.9 SDi**	**motores AQM-AGP de 68cv**	**desde '99**
	1.9 TDi-90 cv	**motores AGR-ALH**	**desde '99**
	1.9 TDi-110cv	**motor ASV**	**desde '99**

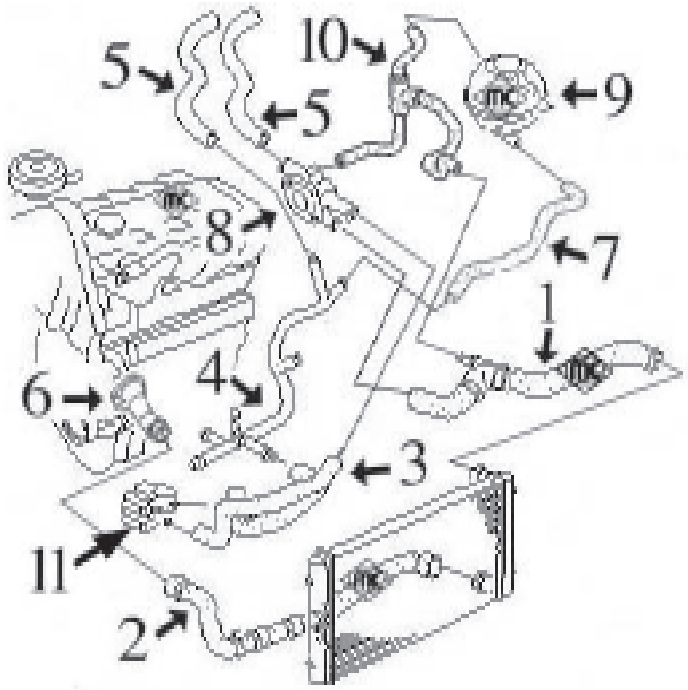

- **1- 9085 mgto superior radiador completo**
- **2- 9084 mgto inferior radiador**
- **3- 9080 mgto doble a intercambiador**
- **4- 3186 tubo de agua metálico**
- **5- 9088 juego mgtos entrada/salida calefactor**
- **6- 3590 boquilla entrada agua a bloque motor**
- **7- 9090 mgto de tubo metálico a botella**
- **8- 3591 caja de agua (plástico) en culata**
- **9- 3504 botella de expansión**
- **3506 tapón botella de expansión**
- **10- 9089 mgto de botella a caja de agua en culata**
- **11- 5374 intercambiador de calor 1.9SDi y 1.9TDi de 90CV**
- **5376 intercambiador de calor 1.9TDi de 110CV**

TUBOS DESVAPORIZADORES 1.9D - TD - TDi - SDi (hasta 5/'99)

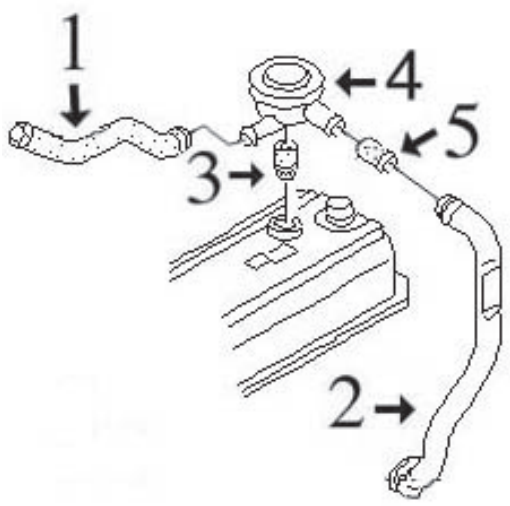

- **1- 8895 mgto de válvula desvaporizadora 1.9TDi**
- **2- 3644 tubo plástico de válvula a cárter**
- **3- 2669 junta válvula desvaporizadora**
- **4- 3719 válvula desvaporizadora**
- **5- 8385 mgto de válvula desvaporizadora 1.9D-TD (no TDi !)**



02845
soporte superior radiador CORDOBA I,IBIZA II
oe: 6K0121267



03084
tubo de agua metálico CORDOBA I,IBIZA II
oe: 037 121 065L -037 121 065K



03087
tubo de agua metálico IBIZA II
oe: 030121065C



03094
tubo de agua metálico CORDOBA I,IBIZA II
oe: 028 121 065T -028 121 065K



03176
tubo de agua metálico 1.6 IBIZA III
oe: 06A121065AR



03186
tubo de agua metálico IBIZA II
oe: 038121065AR -038121065AA



03188
tubo de agua metálico 1.6 CORDOBA I,IBIZA III
oe: 06A121065BB



03189
tubo de agua metálico 1.8 T 20V Cupra CORDOBA I,IBIZA III
oe: 06A121065AK



03213
tubo de agua metálico 1.9 SDI-1.9 TDI IBIZA II
oe: 038121065AB



03504
botella de expansión
oe: 1H0 121 407 A -357 121 407 A



03506
tapón botella de expansión
oe: 357 121 321A -1H0 121 321A

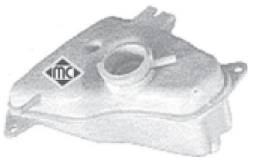

03510
botella de expansión IBIZA II
oe: SE022117100B



03517
boquilla en culata (lateral) CORDOBA I,IBIZA II
oe: 037 121 145 -026 121 145E



03522
brida plástico en culata CORDOBA I,IBIZA II
oe: 037121133F -037121132E



03527
tapa de agua en culata IBIZA II
oe:



03528
tapa de termostato 1.0-1.0 i-1.3 i IBIZA II
oe: 030 121 121B



03537
tapa de termostato IBIZA II
oe: 1H0 121 687 -037 121 121A



03540
kit tapón sensores en tapas de agua IBIZA II
oe: 357 121 140 -025 121 142



03541
tapa de termostato IBIZA II
oe: 032121119H



03542
brida en culata 1.9 TDI CORDOBA I,IBIZA II
oe: 028 121 132A



03543
brida agua conexión mgtos 1.0 i CORDOBA I,IBIZA II
oe: 030 121 117 N -030 121 117L

© INDUSTRIAL METALCAUCHO, S.L.U.

SEAT - IBIZA II - IBIZA III - CORDOBA I (08/1999 - 10/2002)



03583
boquilla posterior en culata 1.8 i 16V CORDOBA I,IBIZA II
oe: 027 121 145B



03588
tapa de termostato CORDOBA I
oe: 032 121 121A



03589
brida en culata (lateral) 1.6 i CORDOBA I,IBIZA II
oe: 037 121 144H



03590
tapa de termostato delante 1.9 SDI-1.9 TDI CORDOBA I,IBIZA III
oe: 038 121 121



03591
pipa de agua en culata 1.9 SDI-1.9 TDI CORDOBA I,IBIZA III
oe: 038121133 -038121132C



03592
kit completo de termostato, con termostato, tapa, junta y accesorios 1.0 i-1.4 i
oe: 032 121 110 B



03597
pipa de agua en bloque IBIZA III
oe: 06A 121 121C -038 121 121D



03598
pipa de agua en culata 1.6 CORDOBA I,IBIZA III
oe: 06A 121 133D -06A 121 132



03599
tapa en culata (lateral) IBIZA III
oe: 06A 121 133C -06A 121 132A



03600
tapa de agua en culata (lateral) 1.8 T 20V Cupra CORDOBA I,IBIZA III
oe: 06A 121 133J -06A 121 132Q

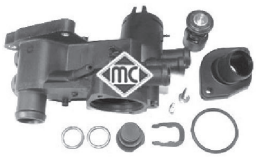

03615
cuerpo de termostato completo con termostato, tapa, juntas y accesorios
oe: 032 121 111N



03618
tubo de agua CORDOBA I,IBIZA II
oe: 030 121 065J



03625
tubo de agua (plástico) con juntas tóricas IBIZA II
oe: 032 121 666 -032 121 666



03667
boquilla salida termostato completo CORDOBA I,IBIZA II
oe: 1H0121687A -037121619



03677
tapón botella de expansión CORDOBA I
oe: 3B0 121 321

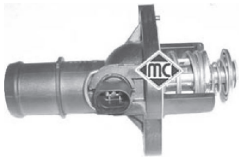

03745
tapa con termostato 1.6 CORDOBA I,IBIZA III
oe: 06A 121 114



03916
tubo de bomba a termostato 1.4 16V IBIZA III
oe: 032121065G



07932
mgto de tubo a colector 1.3 i IBIZA II
oe: 030121054 -030121054



07968
mgto de termostato a bomba 1.4 i CORDOBA I,IBIZA II
oe: 7700733183



07993
mgto de bomba a tubo metálico 1.6 i CORDOBA I
oe: 068121063M -027121063



08191
mgto superior radiador arriba 1.6 i CORDOBA I
oe: 1L0121101B



08378
mgto de tubo metálico a botella COR-DOBA I,IBIZA II
oe: 1H0 121 109



08382
mgto de bomba a brida en culata
oe: 028 121 053 P -028 121 053 Q



08383
mgto de bomba a brida en culata 1.6 i-1.8 i CORDOBA I,IBIZA II
oe: 037121053H



08384
mgto de bomba a tubo e intercambiador
oe: 037122058B -037122058



08386
mgto de bomba a tubo de agua metálico 1.6 i-1.8 i CORDOBA I,IBIZA II
oe: 037121063A



08391
mgto de tubo metálico a colector 1.6 i-1.8 i CORDOBA I,IBIZA II
oe: 051 121 056A -051 121 056



08394
mgto de bomba a brida en culata 2.0 i CORDOBA I,IBIZA II
oe: 037121053J



08398
mgto superior radiador arriba CORDO-BA I,IBIZA II
oe: 1H0121101B



08399
mgto inferior radiador debajo 1.9 SDI-1.9 TDI
oe: 6K0121051K -1L0121051Q



08400
mgto superior radiador arriba 1.4 i-1.6 i
oe: 6K0121101



08401
mgto inferior radiador debajo 1.6 i COR-DOBA I,IBIZA II
oe: 6K0121051



08402
mgto inferior radiador debajo
oe: 6K0121051C



08403
mgto inferior radiador debajo 1.6 i-1.8 i CORDOBA I,IBIZA II
oe: 6K0121051A



08404
mgto superior radiador arriba
oe: 6K0121101A



08406
mgto inferior radiador debajo IBIZA II
oe: 1L0121051A



08409
mgto de tubo rígido a brida agua 1.6 i
oe: 032121063



08411
mgto de tubo a colector 1.4 i CORDOBA I,IBIZA II
oe: 030121056C



08414
mgto de bomba a brida en culata IBIZA II
oe: 037121053K



08417
mgto superior radiador arriba
oe: 6K0121101G



08418
mgto superior radiador arriba IBIZA II
oe: 1H0121101P



08822
mgto de caja termostato a botella
oe: 1H0 121 109 N

© INDUSTRIAL METALCAUCHO, S.L.U.

SEAT - IBIZA II - IBIZA III - CORDOBA I (08/1999 - 10/2002)



08834
mgto superior radiador debajo IBIZA II

oe: 6K0121051AG



08844
mgto caja termostato a colector 1.6 i CORDOBA I,IBIZA II
oe: 032 121 054A



09047
mgto doble de intercambiador centro 1.9 SDI-1.9 TDI CORDOBA I,IBIZA III
oe: 1J0 121 086 B



09083
mgto superior/inferior debajo CORDOBA I,IBIZA III
oe: 6K0121049F



09084
mgto inferior radiador debajo IBIZA II,IBIZA III
oe: 6K0121049G -6K0121049H



09085
mgto superior radiador

oe: 6K0122101C



09086
mgto superior radiador 1.8 T 20V Cupra CORDOBA I,IBIZA III
oe: 6K0122101M



09089
mgto de culata a botella 1.9 SDI-1.9 TDI CORDOBA I,IBIZA III
oe: 6K0121447F -6K0121447E



09090
mgto de tubo metálico a botella IBIZA II

oe: 6K0121109AD



09332
mgto superior radiador arriba 1.4 i IBIZA II
oe: 6Q0122101AQ



08393
mgto calefactor IBIZA II

oe: 1H0819373 -1H0819373



08395
mgto calefactor CORDOBA I,IBIZA II

oe: 1H0819373C



08396
mgto calefactor CORDOBA I,IBIZA II

oe: 1H0 819 371



08397
mgto calefactor 1.0 i-1.4 i-1.6 i CORDOBA I,IBIZA II
oe: 1H0 819 371A



08845
mgto entrada a calefactor 1.4 i-1.4 i 16V-1.6 i
oe: 6K0819371A



08846
mgto retorno calefactor

oe: 6K0819373D



09080
mgto de intercambiador a tubo 1.9 SDI-1.9 TDI CORDOBA I,IBIZA III
oe: 6K0121086F -6K0121086E



09081
mgto doble intercambiador 1.6 CORDOBA I,IBIZA III
oe: 6K0121086D



09082
mgto doble intercambiador 1.8 T 20V Cupra CORDOBA I,IBIZA III
oe: 6K0121086H

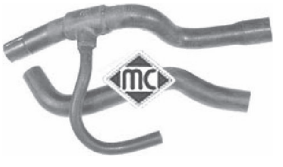

09087
jgo mgtos calefactor 1.6 IBIZA III

oe: 6K0819373L -6K0819371D

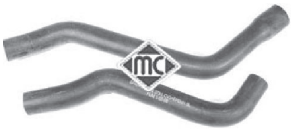

09088
jgo mgtos calefactor 1.9 SDI-1.9 TDI CORDOBA I,IBIZA III
oe: 6K0819371K -6K0819373L

SEAT - IBIZA II - IBIZA III - CORDOBA I (08/1999 - 10/2002)



02669
junta válvula desvaporizadora

oe: 028103500



03644
tubo plástico desvaporizador CORDOBA I,IBIZA II

oe: 028 103 491J



03719
válvula desvaporizadora Eje delantero CORDOBA I,IBIZA II

oe: 028 129 101D



03722
tubo desvaporizador 1.9 TDI CORDOBA I,IBIZA III

oe: 038 103 493 P



03723
válvula desvaporizadora Cabeza cilíndrica 1.9 TDI CORDOBA I,IBIZA III

oe: 028 129 101E



08085
mgto desvaporizador 1.3 i IBIZA II

oe: 030103493M



08224
mgto desvaporizador 1.6 i

oe: 051103493A



08225
mgto desvaporizador 1.6 i

oe: 051 103 493



08226
mgto desvaporizador

oe: 050103493A -048103493A



08228
mgto desvaporizador 2.0 i-2.0 i 16V CORDOBA I,IBIZA II

oe: 037103493AB -037103211



08229
mgto desvaporizador 2.0 i-2.0 i 16V CORDOBA I,IBIZA II

oe: 037103493P



08319
mgto desvaporizador 1.0 i

oe: 6K0103493 -030103493N

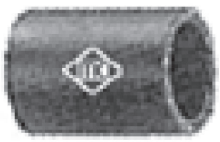

08385
mgto desvaporizador

oe: 028103493E



08415
mgto desvaporizador 1.4 i-1.6 i

oe: 032103493E -030103493AH



08811
mgto desvaporizador IBIZA II

oe: 030103493BB -030103493BB



08812
mgto desvaporizador IBIZA II

oe: 032103493G -032103493G



08853
mgto desvaporizador CORDOBA I,IBIZA II

oe: 037 103 493 AK



08895
mgto desvaporizador 1.9 TDI CORDOBA I,IBIZA II

oe: 028103493S

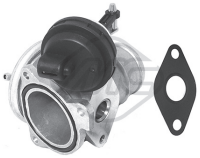

93004
válvula EGR 1.9 TDI CORDOBA I,IBIZA III

oe: 038129637B -251368

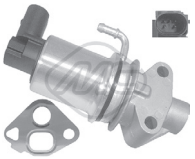

93024
válvula EGR 1.6 CORDOBA I,IBIZA III

oe: 6A 131 501 F -06A 131 501 F



93025
válvula EGR 1.4 16V CORDOBA I,IBIZA III

oe: 036131503T

© INDUSTRIAL METALCAUCHO, S.L.U.

SEAT - IBIZA II - IBIZA III - CORDOBA I (08/1999 - 10/2002)



93029
válvula EGR 1.4 16V CORDOBA I,IBIZA III
oe: 036 131 503 M



93030
válvula EGR 1.4 16V CORDOBA I,IBIZA III
oe: 036131503R



93057
válvula EGR CORDOBA I,IBIZA II
oe: 028 131 501E -028 131 501B

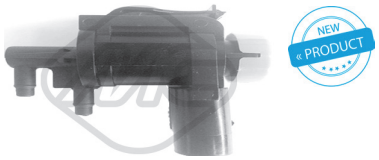

93073
válvula EGR 1.9 TDI CORDOBA I,IBIZA III
oe: 1J0906283C



00674
tapon cárter aceite IBIZA II
oe: 113115193



02448
guia varilla nivel aceite CORDOBA I,IBIZA II
oe: 053103663



02780
junta colector escape CORDOBA I,IBIZA II
oe: 028129589B



02876
guia varilla nivel aceite CORDOBA I,IBIZA II
oe: 028 103 663 A -028 103 663 B



02916
tapón cárter de aceite IBIZA III
oe: N90813202 -N90 813 201



03553
guía varilla nivel aceite 1.6 CORDOBA I,IBIZA III
oe: 06A 103 663 C



03568
guía varilla nivel aceite 1.6-1.8 T 20V Cupra CORDOBA I,IBIZA III
oe: 06A103663B



03571
guía varilla nivel aceite 1.9 SDI-1.9 TDI CORDOBA I,IBIZA III
oe: 038 103 663



03621
tapón llenado aceite motor (en plástico, reemplaza al metálico)
oe: 06B 103 485 C -049 103 485 F



03688
guia varilla nivel aceite 1.4 i-1.6 i CORDOBA I,IBIZA II
oe: 036 115 636



03841
tapa filtro de aceite IBIZA II
oe: 045115433B -045 115 433 E



04355
guia varilla
oe: 030 115 636A



04365
jgo. tornillo sujeción tapa cubremotor
oe: N90132603 -028103638G



04759
varilla nivel aceite 1.9 SDI-1.9 TDI CORDOBA I,IBIZA III
oe: 038 115 611B



04760 555 mm
varilla nivel aceite 1.6 i CORDOBA I,IBIZA II
oe: 027115611C



04793 690 mm
varilla nivel aceite 1.0 i-1.4 i-1.4 i 16V
oe: 032115611A -030115611R



04795
varilla nivel aceite 1.6-1.8 T 20V Cupra CORDOBA I,IBIZA III
oe: 06A115611B



04942 510 mm
varilla nivel aceite 1.9 D-1.9 SDI CORDOBA I,IBIZA II
oe: 028115611C



05374
intercambiador de calor + junta CORDOBA I,IBIZA II
oe: 038 117 070 A



05376
intercambiador de calor + junta 1.9 TDI
oe: 028 117 021 E -028 117 021 C



05380
intercambiador de calor + junta 1.6-1.8 T 20V Cupra CORDOBA I,IBIZA III
oe: 038 117 070 A -028 117 021 L



05958
cárter de aceite CORDOBA I,IBIZA II
oe: 51103601

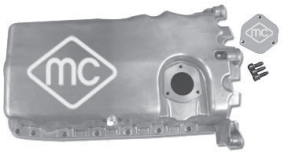

05959
cárter de aceite CORDOBA I,IBIZA III
oe: 038 103 601 NA -038 103 603 N

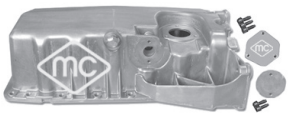

05960
cárter de aceite 1.8 T 20V Cupra IBIZA III
oe: 038 103 603 L -038 103 601 MA



06327
intercambiador calor CORDOBA I,IBIZA III
oe: 096409061D -096 409 061 G



06328
intercambiador calor CORDOBA I,IBIZA II
oe: 096 409 061 E -096 409 061



35046
tubo vapores motor 1.8 T 20V Cupra CORDOBA I,IBIZA III
oe: 06A 103 213 F



35105
válvula vapores motor
oe: 036 103 464 D -36 103 464 D



35108
válvula vapores motor 1.9 SDI CORDOBA I,IBIZA III
oe: 038 129 101 A



03672
válvula filtro gasoil CORDOBA I,IBIZA II
oe: 191 127 247 A



03689
válvula filtro gasoil delante 1.9 SDI-1.9 TDI CORDOBA I,IBIZA III
oe: 1J0127247



03708
tapón llenado combustible (sin llave) IBIZA II
oe: 1J0201553C

© INDUSTRIAL METALCAUCHO, S.L.U.

CANALIZACIONES de AIRE de ALTA PRESION INTERCOOLER-TURBO:

IBIZA 1.9 Diesel motores TDi desde 12/'96 a 6/'99 (AHU-1Z-AFN-ALE)

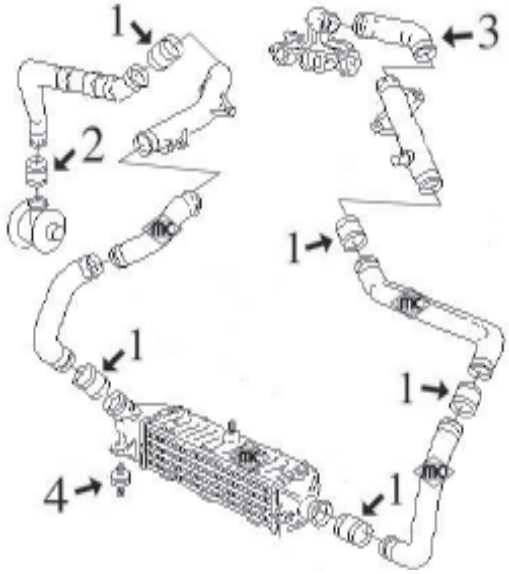

1- 9061 tubo flexible de empalme
2- 9062 tubo flexible de empalme
3- 9060 tubo flexible de colector de aspiración a tubo
4- n/d soporte elástico intercooler

IBIZA 1.9 Diesel motores TDi desde 6/'99 a 5/'02: (ALH-ASV-AGR)

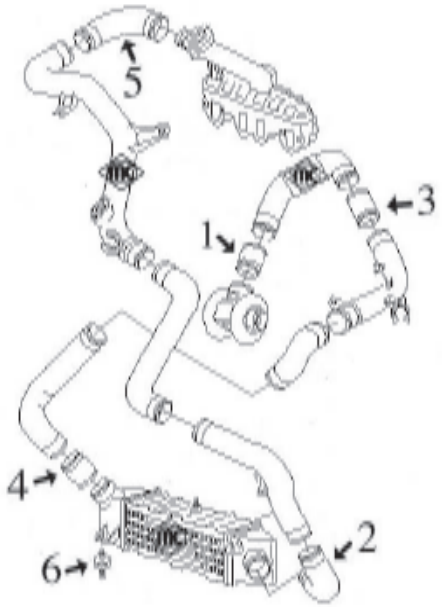

1- 9062 tubo flexible de empalme
2- 9063 tubo flexible a intercooler
3- 9061 tubo flexible de empalme
4- 9064 tubo flexible de empalme
5- 9065 tubo flexible de colector de aspiración a tubo rígido
6- n/d soporte elástico intercooler



03711
tubo de aire a caudalímetro IBIZA II

oe: 1J0129684N -1J0129684CG



03718
tubo de aire a caudalímetro 1.9 D

oe: 6K0129684F



09060
tubo flexible de colector de aspiración 1.9 TDI CORDOBA I,IBIZA II

oe: 1H0145838G

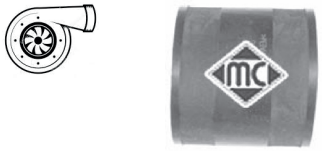

09061
tubo flexible de empalme 1.9 TDI IBIZA II,IBIZA III

oe: 1H0145834E -1H0 145 834 J



09062
tubo flexible de empalme salida Turbo 1.9 TDI

oe: 6K0145972B -3A0145972A



09063
tubo flexible a intercooler 1.9 TDI CORDOBA I,IBIZA III

oe: 6K0145832C

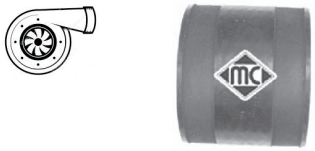

09064
tubo flexible de alta presion de empalme 1.9 TDI CORDOBA I,IBIZA II

oe: 1J0145834A



09065
tubo flexible de colector a tubo rígido 1.9 TDI CORDOBA I,IBIZA III

oe: 6K0145838B



09069
tubo de empalme 1.9 TDI CORDOBA I,IBIZA III

oe: 1J0145828H

CANALIZACIONES de COMBUSTIBLE:

IBIZA 1.6-75 CV motor 1F (hasta '96)
1.8-90CV motores ABS-ACC-ADZ (hasta '99)

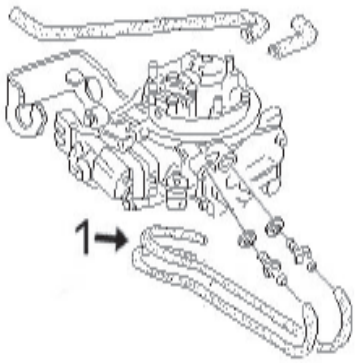

1- 9146 juego de tubos entrada/salida gasolina a unidad de inyección



09146
jgo tubos entrada/salida gasolina a cuerpo inyección 1.6 i-1.8 i IBIZA II

oe: 6K0133723B -6K0133699B

© INDUSTRIAL METALCAUCHO, S.L.U.

SUSPENSION DELANTERA y SOPORTES DE MOTOR: todos modelos desde '93 hasta 5/'99:

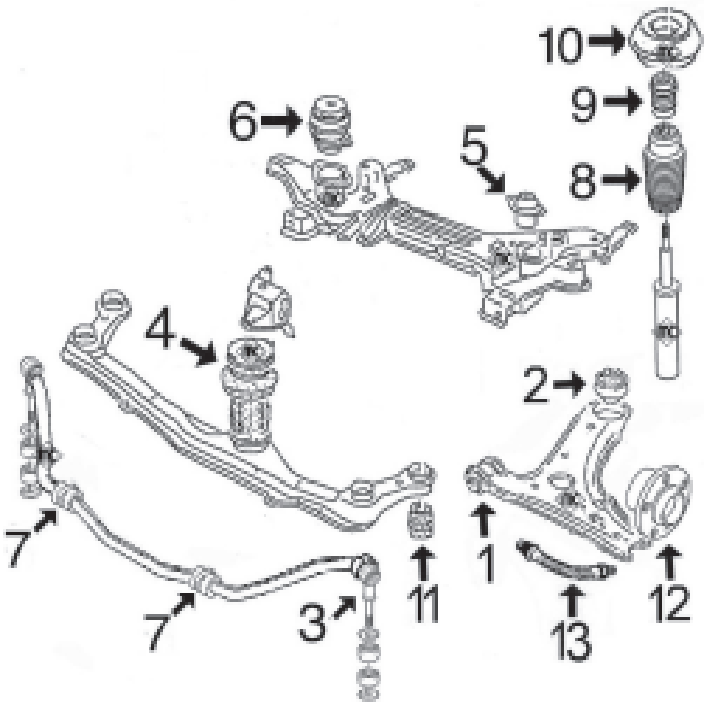

1- 542 silentbloc anterior trapecio delantero
2- 2660 silentbloc posterior trapecio delantero
3- 646 bieleta puntal barra estabilizadora hasta '94
2852 bieleta puntal barra estabilizadora desde '94
4- 2685 soporte motor delantero
5- 2627 soporte motor trasero izquierdo 1.0-1.05-1.3-1.4 y 1.6(75cv) y SDi
846 soporte motor trasero izquierdo 1.6-1.8-2.0-D y TD hasta '95
4362 soporte motor trasero izquierdo 1.6-1.8-2.0-D y TD desde '95
4366 soporte motor trasero izquierdo 1.9TDi
6- 2686 soporte motor trasero derecho
7- 917 goma para barra estabilizadora de Ø 18 mm
4266 goma para barra estabilizadora de Ø 20 mm
8- 4324 capuchón amortiguador delantero
9- 4254 tope de amortiguador hasta '99 (poliuretano)
10- 896 soporte amortiguador delantero hasta '94
2812 soporte amortiguador delantero desde '94 a '99
4128 rodamiento soporte amortiguador desde '94
11- 2444 silentbloc soporte traviesa delantera
12- 90073 buje rueda delantera sin ABS
90035 buje rueda delantera con ABS
13- 96124 latiguillo freno delantero (485 mm)

SUSPENSION DELANTERA y SOPORTES DE MOTOR: todos modelos desde 5/'99:

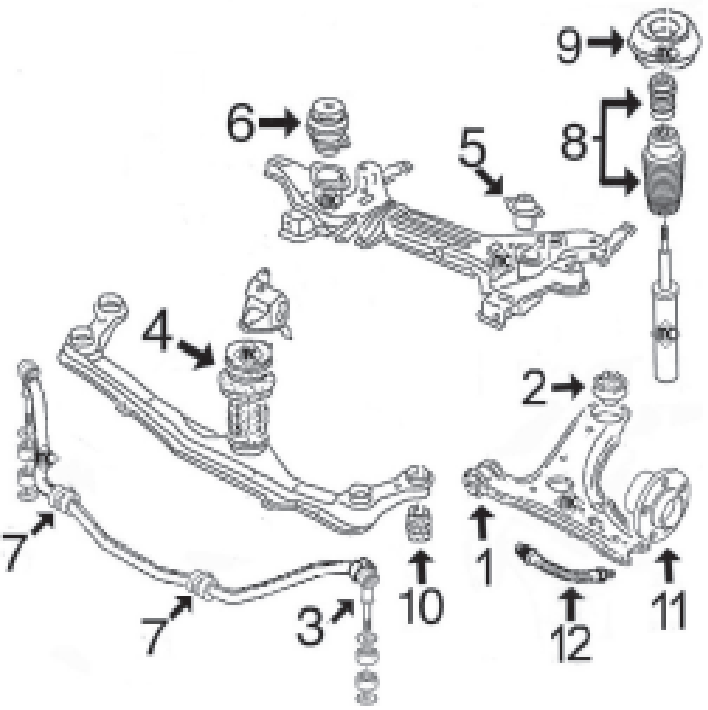

1- 542 silentbloc anterior trapecio delantero
2- 2660 silentbloc posterior trapecio delantero
3- 2852 bieleta puntal barra estabilizadora
4- 2685 soporte motor delantero
5- 2627 soporte motor trasero izquierdo 1.0-1.4/8v-1.6(75cv) y 1.9SDi
4362 soporte motor trasero izquierdo 1.6-1.8-2.0-1.4/16v
4366 soporte motor trasero izquierdo 1.9TDi
6- 2686 soporte motor trasero derecho
7- 917 goma para barra estabilizadora de Ø 18 mm
4266 goma para barra estabilizadora de Ø 20 mm
8- 4765 juego de fuelle amortiguador y tope de poliuretano
9- 4788 soporte amortiguador delantero desde '99 completo con rodamiento
4789 rodamiento soporte amortiguador
10- 2444 silentbloc soporte traviesa delantera
11- 90073 buje rueda delantera sin ABS
90035 buje rueda delantera con ABS
12- 96124 latiguillo freno delantero (485 mm)

SUSPENSION TRASERA:

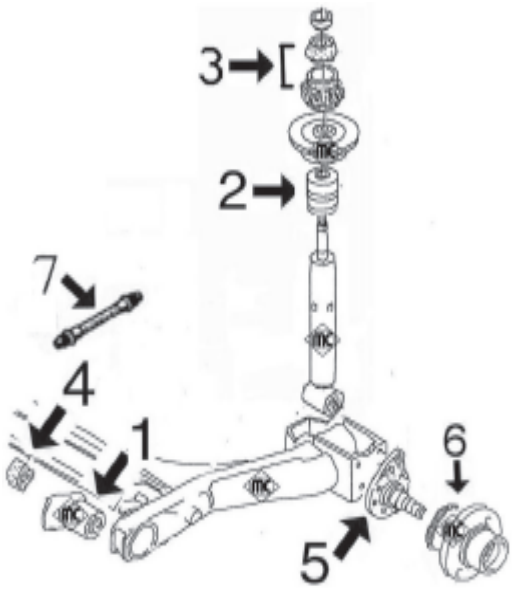

1- 2839 silentbloc brazo suspensión trasero hasta 6/'99
4907 silentbloc brazo suspensión trasero desde 6/'99
2- 4352 tope poliuretano amortiguador trasero
3- 4320 jgo. soportes amortiguador trasero
4- 2824 goma barra estabilizadora
5- 90516 mangueta rueda trasera (dcha. e izqda.), freno de tambor sin ABS hasta '98
90539 mangueta rueda trasera izquierda, tambor con ABS hasta '98
90540 mangueta rueda trasera derecha, tambor con ABS hasta '98
90541 mangueta rueda trasera derecha, freno de disco hasta '98
90542 mangueta rueda trasera izquierda, freno de disco hasta '98
6- 90525 buje rueda trasera desde '98 (con rodamiento)
7- 96126 latiguillo freno trasero (160 mm)



00846
soporte de motor Atrás izquierda IBIZA II
oe: 191 199 402 C -176 199 402



02627
soporte motor izquierda;delante
oe: 191 199 381A -191 199 381



02685
soporte motor centro
oe: 1H0199609F -1H0 199 609E



02686
soporte motor posterior;derecha
oe: 1H0 199 262 F -1H0 199 262 A



04362
soporte motor lado de engranaje;posterior;izquierda 1.4 i 16V IBIZA II,IBIZA
oe: 3A0199402



04366
soporte motor izquierda;delante
oe: 357 199 381C -357 199 381A



04797
soporte motor posterior 1.4 16V CORDOBA I
oe: 6Q0 199 851M



04804 Ø 11 mm
soporte motor posterior 1.9 SDI-1.9 TD CORDOBA I,IBIZA II
oe: 6Q0 199 851AP -6Q0 199 851AC



04805
soporte motor posterior 1.9 TDI IBIZA III
oe: 6Q0199851N



00542 Ø 12 mm
silentbloc anterior trapecio debajo;delante;Eje delantero CORDOBA I,IBIZA II
oe: 357407182 -191407182E



00543 Ø 17 mm
silentbloc posterior trapecio eje delantero, ambos lados
oe: 357407181 -191407181B



00646 Ø 18 mm
bieleta puntal barra estabilizadora Eje delantero
oe: 191411315

© INDUSTRIAL METALCAUCHO, S.L.U.

SEAT - IBIZA II - IBIZA III - CORDOBA I (08/1999 - 10/2002)



00917 Ø 17 mm
goma para barra estabilizadora de Ø 18 mm interior;Eje delantero
oe: 191411314



02660 Ø 17 mm
silentbloc anterior trapecio posterior;Eje delantero abajo CORDOBA I,IBIZA II
oe: 191 407 181E -191 407 181D



02822
casquillo eje silentbloc anterior trapecio Eje delantero
oe: 191 407 190 A 16



02824 Ø 18 mm
goma barra estabilizadora Eje trasero CORDOBA I,IBIZA II
oe: 871 511 423



02839 Ø 10 mm
silentbloc puente eje trasero ambos lados
oe: 6N0501541D



02843 Ø 10 mm
silentbloc brazo eje delantero, ambos lados CORDOBA I
oe: 823407181 -861407181

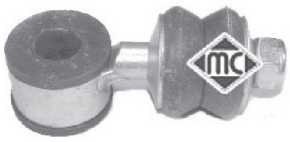

02852 Ø 16,5 mm
bieleta barra estabilizadora eje delantero, ambos lados CORDOBA I,IBIZA II
oe: 6K0 411 315 -191 411 315 A

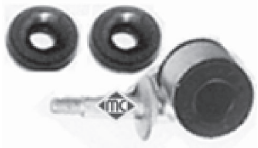

02853 Ø 18 mm
bieleta puntal barra estabilizadora completa Eje delantero CORDOBA I,IBIZA
oe: 6N0 411 315



02859 Ø 10 mm
silentbloc anterior trapecio centro;Eje delantero abajo CORDOBA I
oe: 6N0 407 182



04266 Ø 19 mm
goma para barra estabilizadora de Ø 20 mm interior;Eje delantero IBIZA II
oe: 1H0 411 314



04875 Ø 12 mm
silentbloc puente , suspensión reforzada (Ø 69 mm) exterior;Eje trasero CORDO-
oe: 1J0 501 541D



04907
tensor correa alternador eje trasero ambos lados
oe: 6N0 501 541 E -6K0 501 541 A



00712
tope amortiguador Eje delantero CORDOBA I,IBIZA II
oe: 357 412 303E -191 412 303A 18.5



00896 Ø 14 mm
soporte amortiguador Eje delantero CORDOBA I,IBIZA II
oe: 191 412 329

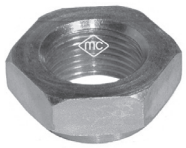

02609
tuerca autoblocante buje IBIZA II
oe: 1L0407643 -171 407 643A



02811
tope poliuretano suspensión Eje trasero CORDOBA I,IBIZA II
oe: 191 512 131B



02812 Ø 14,2 mm
soporte amortiguador eje delantero, ambos lados
oe: 357 412 331 A



04128
rodamiento soporte amortiguador
oe: 357 412 249 A -357 412 249



04254
tope poliuretano amortiguador Eje delantero CORDOBA I,IBIZA II
oe: 357 412 303F

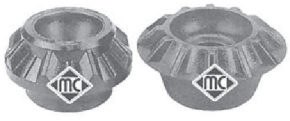

04320
juego soportes amortiguador eje trasero ambos lados IBIZA II
oe: 191 512 335 -191 512 333



04352
tope poliuret susp Eje trasero
oe: 6K0 512 131A

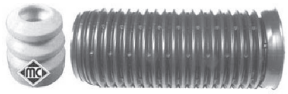

04765
juego capuchón y tope de amortiguador CORDOBA I,IBIZA III
oe: 6N0413175A -6N0412303A 68-80 mm



04789
rodamiento soporte amortiguador 1.4 i-1.6 i CORDOBA I,IBIZA III
oe: 6N0 412 249 D -6N0 412 249 C



04920
tope poliuretano suspensión Eje trasero CORDOBA I
oe: 6Q0 512 131B

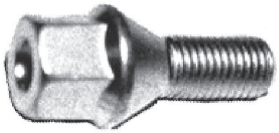

00792
tornillo rueda

oe: 3A0 601 139



90035 Ø 40 mm
buje rueda Eje delantero IBIZA II

oe: 357 407 613 B



90073 para vehículos sin ASB
buje rueda Eje delantero 1.0 i-1.4 i-1.4 i 16V CORDOBA I,IBIZA II
oe: 357407615



90074 para vehículos con ABS
buje rueda ABS Eje delantero 1.0 i-1.4 i-1.4 i 16V CORDOBA I,IBIZA II
oe: 357 407 615A



90503 Ø 28 mm
buje rueda eje trasero ambos lados 1.4 16V
oe: 6Q0 598 611



90516 para vehículos sin ABS
buje rueda mangueta e Eje trasero 1.0 i-1.4 i 16V-1.6 i CORDOBA I,IBIZA II
oe: 357 501 117

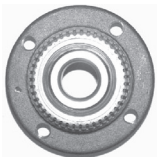

90525 Ø 28 mm
buje rueda eje trasero ambos lados 1.6 i

oe: 6X0 598 477



90539 Ø 110,5 mm
buje rueda mangueta Eje trasero izquierda IBIZA II
oe: 333501117A



90540 Ø 110,5 mm
buje rueda mangueta Eje trasero, derecha IBIZA II
oe: 333501118A



90541
buje rueda mangueta Eje trasero, derecha 1.8 i 16V-1.9 TDI-2.0 i CORDOBA
oe: 333501118 -191501118D



90542
buje rueda mangueta Eje trasero izquierda 1.8 i 16V-1.9 TDI-2.0 i CORDOBA
oe: 333501117



08377
mgto depresor servofreno

oe: 321 611 939 E -321 611 939 E



74002
rodamiento Eje trasero CORDOBA I,IBIZA II
oe: 311405625N -311405645B



74006 Ø 40 mm
rodamiento Eje trasero

oe: 357 498 625 B



96014 longitud: mm
latiguillo de freno 1.0-1.4-1.4 16V CORDOBA I,IBIZA III
oe: 6X0611775 -6Q0611775B



96124 longitud: 485 mm
latiguillo de freno eje delantero, ambos lados 1.0 i-1.4 i-1.4 i 16V
oe: 1H0 611 701



96126 longitud: 160 mm
latiguillo de freno eje trasero ambos lados IBIZA II
oe: 1H0 611 775



01061 kit **fuelle**
kit fuelle transmisión lado de engranaje IBIZA II
oe: 6N0498201 Ø 27-89 mm

© INDUSTRIAL METALCAUCHO, S.L.U.



01106 kit **fuelle**
kit fuelle transmisión lado de engranaje;Eje delantero, derecha IBIZA II
oe: 6QE498201A -6Q0498201A Ø



01188 kit **fuelle**
kit fuelle transmisión lado de engranaje 1.8 i-1.9 TD-1.9 TDI CORDOBA I,IBIZA
oe: 1J0498201C -191498201C Ø 21-100 mm



01190 kit **fuelle**
kit fuelle transmisión lado de rueda 1.0 i-1.4 i-1.4 i 16V CORDOBA I,IBIZA II
oe: Ø 24-100 mm



01192 kit **fuelle**
kit fuelle transmisión lado de engranaje 1.6 i-1.8 i-1.8 i 16V
oe: 191 498 201 B Ø 27-100 mm



01297 kit **00297 fuelle**
kit fuelle transmisión lado de rueda 1.6 i-1.8 i
oe: 3293.33 -3293.33 Ø 25-86 mm



01359 kit **00359 fuelle**
kit fuelle transmisión lado de rueda IBIZA II
oe: 191498203C -191498203C Ø 21-78 mm



01455 kit **fuelle**
kit fuelle transmisión lado de engranaje IBIZA II
oe: 171498201 Ø 21-94 mm



01560 kit **fuelle**
kit fuelle transmisión lado de engranaje;izquierda 1.8 i-1.9 TD-1.9 TDI COR-
oe: 321407283A Ø 24-100 mm



01575 kit **00575 fuelle**
kit fuelle transmisión lado de rueda IBIZA II
oe: Ø 22-82 mm

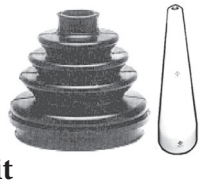

01575E kit **fuelle**
kit (cono) lado de rueda IBIZA II
oe: Ø 22-82 mm



01632 kit **fuelle**
kit fuelle transmisión lado de engranaje;-derecha 1.0 i-1.4 i-1.4 i 16V
oe: 191498201B -171498201A Ø 21-89 mm



01637 kit **fuelle**
kit fuelle transmisión Eje delantero IBIZA II
oe: 191 407 283 -1J0498201A Ø 21-100 mm



01732 kit **00732 fuelle**
kit fuelle transmisión lado de rueda 1.6 i CORDOBA I
oe: 7701033432 Ø 22-81 mm



01921 kit **00921 fuelle**
kit fuelle transmisión lado de rueda IBIZA II
oe: 6N0498203 Ø 24-77 mm



01357 kit **00357 fuelle**
kit fuelle cremallera dirección asistida CORDOBA I
oe: 6N0422831 Ø 11-42 mm



01436 kit **00436 fuelle**
kit fuelle cremallera dirección manual CORDOBA I
oe: 6N0419831 Ø

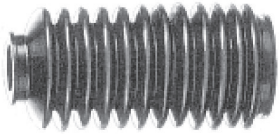

01511 kit **00511 fuelle**
kit fuelle cremallera dirección manual lado de engranaje 1.0 i-1.4 i-1.4 i 16V
oe: 191 419 831 Ø 25-41 mm

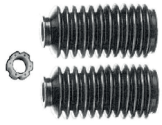

01511C kit **fuelle**
kit crem completo 1.0 i-1.4 i-1.4 i 16V
oe: 191 419 831 Ø 25-41 mm



01765 kit **00765 fuelle**
kit fuelle cremallera dirección asistida 1.4 i-1.6 i-1.8 i CORDOBA I,IBIZA II
oe: 175422831 Ø 10-42 mm



01765C kit **fuelle**
kit rep cremall asistida 1.4 i-1.6 i-1.8 i CORDOBA I,IBIZA II
oe: 175422831 Ø 10-42 mm



04324 kit **fuelle**
capuchón amortiguador delante IBIZA II
oe: 357 413 175 A Ø 18-71 mm

SEAT - IBIZA II - IBIZA III - CORDOBA I (08/1999 - 10/2002)



04290 Ø 162 mm - 6 canales
polea cigüeñal 1.9 D-1.9 SDI CORDOBA I,IBIZA II
oe: 028 105 243 T -028 105 243 K



04405 Ø 30 mm
polea cigüeñal 1.8 T 20V Cupra CORDOBA I,IBIZA III
oe: 06A 105 243 E



04421 Ø 143 mm - 6 canales
polea cigüeñal IBIZA III
oe: 038105243



04767 Ø 8 mm
rodillo tensor correa alternador 1.9 TDI
oe: 038 145 276 -038 145 276



04768 Ø 8 mm
rodillo tensor correa alternador CORDOBA I,IBIZA II
oe: 028 145 278 E -028 145 278 A



04770 Ø -70 mm, ancho: 26 mm
tensor correa alternador 1.0 i-1.4 i-1.4 i 16V
oe: 030 145 299 F -030 145 299 C



04908 Ø - mm, ancho: mm
tensor correa alternador 1.9 D-1.9 SDI CORDOBA I,IBIZA II
oe: 028 903 315 R



04909 Ø - mm, ancho: mm
tensor correa alternador 1.6 i
oe: 037 903 315 C



04919 Ø 17 mm
polea de alternador IBIZA II
oe: 028 903 119 AA -028 903 119 P



04944
tensor correa alternador 1.9 TDI CORDOBA I,IBIZA III
oe: 038 903 315 C



04997 Ø 23 mm
polea alternador rueda libre IBIZA III
oe: 038903119T -038903119A

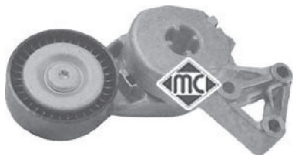

05010
tensor correa alternador IBIZA II
oe: 06A 903 315 E -06A 903 315 D

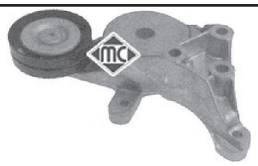

05039
tensor correa alternador 1.9 SDI
oe: 038 903 315 E -038 903 315 K



03681
tapa superior correa distribución posterior;arriba CORDOBA I,IBIZA II
oe: 026 109 173 A



03715
tapa superior correa distribución arriba;-delante 1.6 i-1.8 i CORDOBA I,IBIZA II
oe: 026 109 107 B



05694
piñon de cigueñal IBIZA II
oe: 030 105 263 C



05695
piñon de cigueñal IBIZA II
oe: 028 105 263 E -028 105 263 E



05696
piñon de cigueñal 1.6 CORDOBA I,IBIZA III
oe: 06A 109 111 B -06A 109 105 C



05697
piñon de cigueñal CORDOBA I,IBIZA II
oe: 049 105 263 C



05698
piñon de cigueñal 1.9 SDI-1.9 TDI CORDOBA I,IBIZA III
oe: 038 105 263E



05699
piñon de cigueñal 1.9 SDI-1.9 TDI
oe: 028 105 263 A -028 105 263 D

© INDUSTRIAL METALCAUCHO, S.L.U.



05961
piñon de cigueñal 1.6-1.8 T 20V Cupra CORDOBA I,IBIZA III
oe: 06A 105 263 E



02695
soporte carburador
oe: 050 129 761 A -050 129 761 F



02698
soporte carburador 1.6 i CORDOBA I
oe: 037 129 761



02699
soporte carburador 1.4 i
oe: 030 129 765G

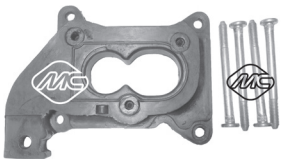

02815
soporte carburador 1.4 CORDOBA I,IBIZA II
oe: 052 129 765 E

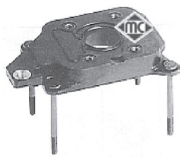

02846
soporte carburador 1.6 i
oe: 030 129 765D



02855
soporte carburador 1.6 i
oe: 032 129 765



02301
casquillo cremallera manual
oe:



00947 longitud: mm
bieleta cambio de velocidades CORDOBA I,IBIZA II
oe: 191 711 595A



02854
tope cable embrague
oe: 1H0798303A



03724
juego reparación rótula palanca de cambio CORDOBA I,IBIZA II
oe: 191 711 251A



03899
rótula cable mando cambio velocidades IBIZA II,IBIZA III
oe: 1J0711761A



04141
péndulo selector velocidades 1.9 TDI CORDOBA I,IBIZA II
oe: 1L0711051



04360
bieleta cambio velocidades 1.9 TDI-2.0 i 16V CORDOBA I,IBIZA II
oe: 1H0711051B



04361
soporte guia-barra CORDOBA I,IBIZA II
oe: 1H0711083



00864
cubrepedal freno y embrague IBIZA II
oe: 321 721 173



02813
varilla selector de velocidades delante
oe: 191 711 574

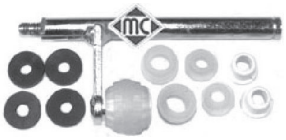

02841
juego reparación palanca de cambio
oe: 1H0711173



02878
varilla selector de velocidades delante
oe: 1H0 711 574

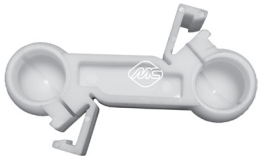

02879
bieleta selector de velocidades
oe: 1H0 711 595



03691
articulación cambio (mando por cable) 1.9 TDI-2.0 i 16V CORDOBA I,IBIZA II
oe: 1J0 711 256 -1J0 711 256

SEAT - IBIZA II - IBIZA III - CORDOBA I (08/1999 - 10/2002)



04772
juego palanca desembrague 5 velcds.

oe: 020141723C



04902
articulación cambio

oe: 191 711 233



04906
varilla desembrague

oe: 020 141 741 B



06120
bombín de embrague (plástico) 1.6-1.9 SDI CORDOBA I,IBIZA III

oe: 1J0 721 261 E -1J0 721 261 F



06121
bombín de embrague (plástico) 1.8 T 20V Cupra-1.9 TDI CORDOBA I,IBIZA III

oe: 1J0 721 261 J -1J0 721 261 D



06126
bomba de embrague (plástico) 1.6 i CORDOBA I,IBIZA III

oe: 6K1 721 401

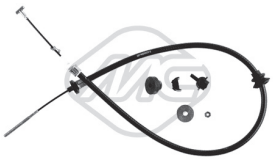

80007 longitud: 1065/804;1065/804
cable embrague manual 1.0 i-1.4 i-1.4 i 16V

oe: 6K1721335H -6K1721335G



80031 longitud: 987/715 mm
cable embrague manual 1.4 16V

oe: 6K1721335T -6K1721335Q



80050 longitud: 1047/838 mm
cable embrague automático 1.4 16V

oe: 6X1721335 -6N1721335K

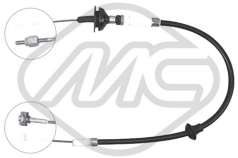

80060 longitud: 854/653 mm
cable embrague automático 1.6 i

oe: 6K1721335K

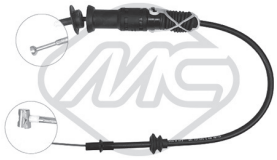

80175 longitud: 865/598 mm
cable embrague manual 1.6 i

oe: 6K1721335C -6K1721335B



80207 longitud: 1073/833 mm
cable embrague manual 1.4 16V CORDOBA I,IBIZA III

oe: 6N1721335K -6N1721335J



80292 longitud: 1097/823 mm
cable embrague manual 1.6 i CORDOBA I,IBIZA II

oe: 6K1721335A



80348 longitud: 1085/823 mm
cable embrague automático 1.4 i-1.4 i 16V-1.6 i

oe: 6K1721335A



02423
soporte escape IBIZA II

oe:



02426
soporte presilenciador

oe: 6X0253147 -1H0253147B



04271
soporte escape CORDOBA I,IBIZA II

oe: 3A0 253 674A



04364
soporte catalizador Silenciador anterior 1.9 TDI CORDOBA I,IBIZA III

oe: 1H0253144E



02059
bomba limpiaparabrisas

oe: 2048660221 -454 860 01 26



02061
bomba limpia parabrisas CORDOBA I,IBIZA II

oe: 1H6 955 651 -14 50 185



02062
bomba limpiaparabrisas IBIZA II

oe: 14 50 172 -0001753V001000000

© INDUSTRIAL METALCAUCHO, S.L.U.

SEAT - IBIZA II - IBIZA III - CORDOBA I (08/1999 - 10/2002)



02073
bomba limpiaparabrisas CORDOBA I,IBIZA II
oe: 1H5 955 651



03887
caja de fusibles CORDOBA I,IBIZA III
oe: 1J0937617B

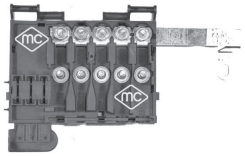

03888
caja de fusibles IBIZA III
oe: 1J0 937617 C

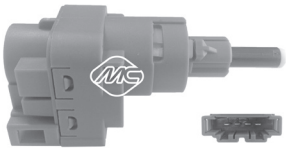

03738
interruptor luz de freno 4 polos CORDOBA I
oe: 1C0 945 511 A -1J0 945 511 D

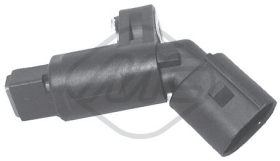

50097 sensor pasivo
sensor velocidad rueda - ABS Eje delantero, izquierda 1.0 i-1.4 i-1.4 i 16V
oe: 1J0 927 803 -1H0 927 807

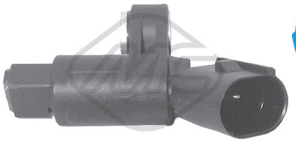

50098 sensor pasivo
sensor velocidad rueda - ABS Eje delantero, derecha 1.0 i-1.4 i-1.4 i 16V
oe: 1J0 927 804 -1H0 927 808



50101 sensor pasivo
sensor velocidad rueda - ABS eje trasero ambos lados 1.0 i-1.4 i-1.4 i 16V
oe: 6N0 927 807 A

CANALIZACIONES DE AGUA

gasolina 1.2 motores de 54CV y 64CV

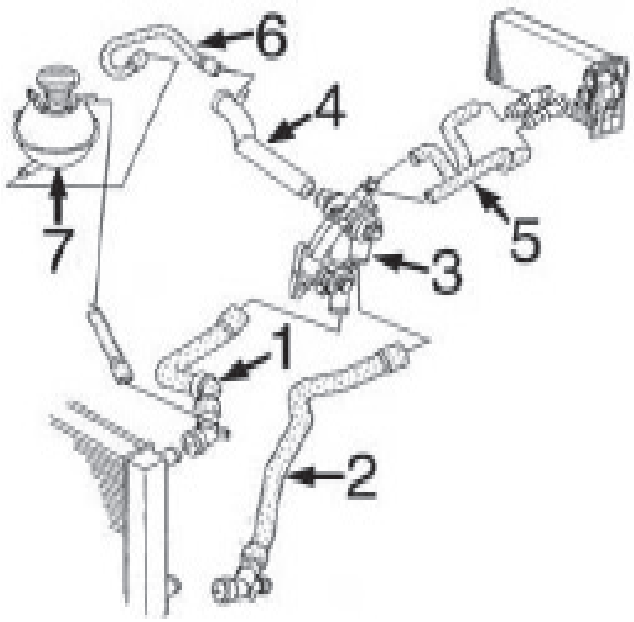

1-	9329	mgto superior radiador
2-	9328	mgto inferior radiador
3-	3726	caja de termostato completa
4-	3829	tubo rígido
5-	n/d	jgo. mgtos calefactor
6-	n/d	mgto de tubo a botella
7-	3675	botella de expansión
	3677	tapón botella de expansión

gasolina 1.4 motores de 75CV, 86CV y 100 CV

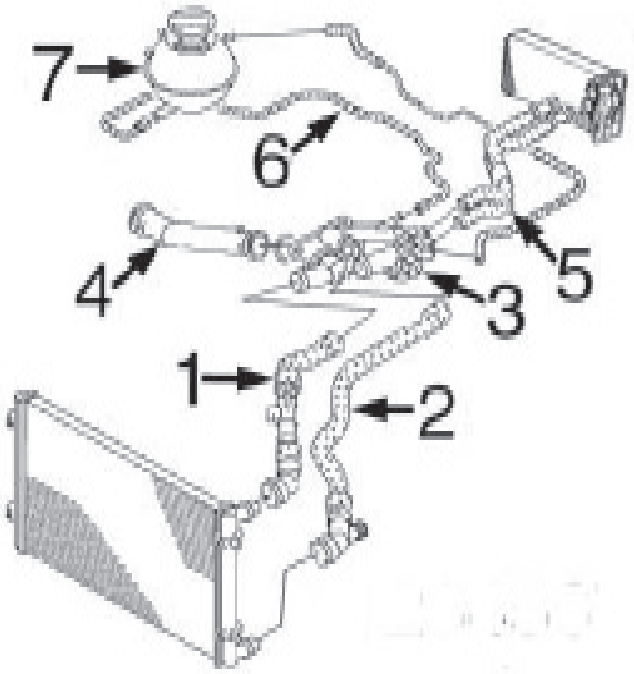

1-	9332	mgto superior radiador
2-	9330	mgto inferior radiador
3-	3693	caja de termostato completa
4-	3625	tubo rígido motores de 75 y 100CV
	3916	tubo rígido motor de 80CV (BXW)
5-	9335	jgo. mgtos calefactor
6-	9333	mgto de tubo a botella
7-	3675	botella de expansión
	3573	tapón botella de expansión

© INDUSTRIAL METALCAUCHO, S.L.U.

diesel 1.4TDi, 1.9 TDi y 1.9SDi

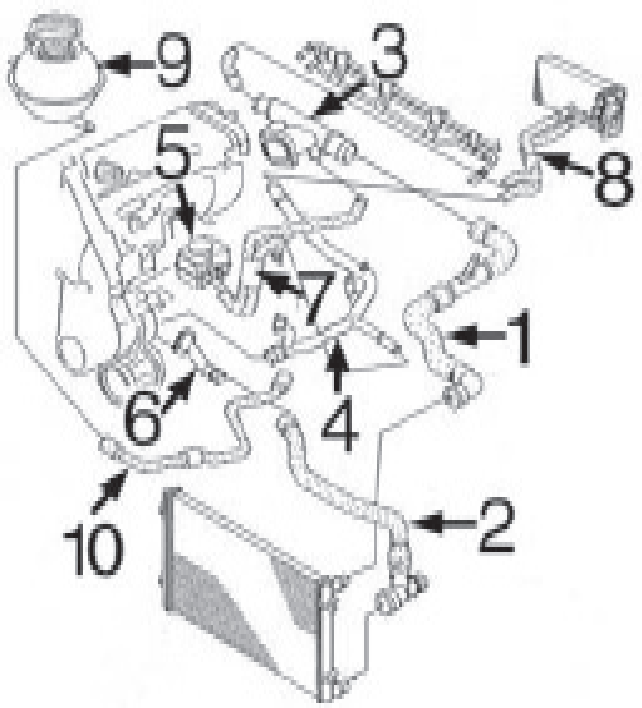

1-	9337	mgto superior radiador
2-	9336	mgto inferior radiador
3-	3591	caja de agua en culata (lateral)
	3893	caja de agua lateral 1.9TDi-100 CV motor BMT
4-	3213	tubo rígido
5-	5380	intercambiador de calor 1.4TDi-1.9TDi de 100CV y 1.9SDi
	5375	intercambiador de calor 1.9TDi de 131CV
6-	3830	boquilla en bloque
7-	9338	mgto doble a intercambiador de calor
8-	n/d	jgo. mgtos calefactor
9-	3675	botella de expansión
	3677	tapón botella de expansión
10-	9339	mgto de tubo rígido a botella

3832	tubo desvaporizador 1.4TDi
3727	tubo desvaporizador 1.9SDi (64CV)
3831	tubo desvaporizador 1.9TDi
3833	tubo desvaporizador 1.9TDi (100-101-131CV)



03213
tubo de agua metálico IBIZA IV

oe: 038121065AB



03591
pipa de agua en culata 1.9 SDI

oe: 038121133 -038121132C



03592
kit completo de termostato, con termostato, tapa, junta y accesorios 1.4 16V
oe: 032 121 110 B



03598
pipa de agua en culata 2.0

oe: 06A 121 133D -06A 121 132



03625
tubo de agua (plástico) con juntas tóricas IBIZA IV
oe: 032 121 666 -032 121 666



03675
botella de expansión 1.8 T Cupra R-1.9 TDI Cupra R IBIZA IV
oe: 6Q0121407A



03677
tapón botella de expansión

oe: 3B0 121 321



03693
caja de termostato 1.4 16V

oe: 032 121 111AP



03726
caja termostato completa 1.2-1.2 12V

oe: 03C 121 111B



03829
tubo de agua rígido 1.2 IBIZA IV

oe: 03D121065B -03E121065A



03830
boquilla en bloque 1.4 TDI-1.9 TDI IBIZA IV
oe: 045121121A



03893
pipa de agua en culata 1.9 TDI

oe: 038 121 132G

© INDUSTRIAL METALCAUCHO, S.L.U.

SEAT - IBIZA IV - CORDOBA II (09/2002 - 11/2009)



03916
tubo de bomba a termostato IBIZA IV

oe: 032121065G



08409
mgto de tubo rígido a brida agua 1.6-1.6 16V CORDOBA II

oe: 032121063



09328
mgto inferior radiador debajo IBIZA IV

oe: 6Q0122051BR



09329
mgto superior radiador arriba IBIZA IV

oe: 6Y0121049G -6Q0122101BE



09330
mgto inferior radiador debajo 1.2-1.4 16V

oe: 6Q0122051BQ



09332
mgto superior radiador arriba 1.2-1.4 16V

oe: 6Q0122101AQ



09333
mgto de tubo rígido a botella 1.4 16V IBIZA IV

oe: 6Q0121109BA



09336
mgto inferior radiador debajo 1.9 SDI-1.9 TDI

oe: 6Q0122051BG -6Q0122051AK



09337
mgto superior radiador arriba 1.9 TDI

oe: 6Q0122101BG -6Q0122101AP



09339
mgto de tubo a botella IBIZA IV

oe: 6Q0121109BJ -6Q0121109BF



09526
mgto superior radiador IBIZA IV

oe: 1K0122101BP -1K0121156AF



09335
mgto doble calefactor 1.4 16V IBIZA IV

oe: 6Q0121156P -6Q0121156R



09338
mgto doble intercambiador IBIZA IV

oe: 6Q0121086R -6Q0121086S



02669
junta válvula desvaporizadora IBIZA IV

oe: 028103500



03727
tubo desvaporizador 1.9 SDI

oe: 038103493H



03831
tubo desvaporizador 1.9 TDI IBIZA IV

oe: 038103493AB



03832
tubo desvaporizador 1.4 TDI IBIZA IV

oe: 045103493D



03833
tubo desvaporizador 1.9 TDI IBIZA IV

oe: 038103493AC

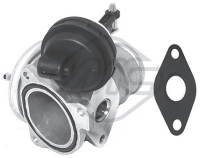

93004
válvula EGR 1.4 TDI

oe: 038129637B -251368



93015
válvula EGR 1.9 TDI Cupra R IBIZA IV

oe: 038 131 501 T -038 131 501 AT

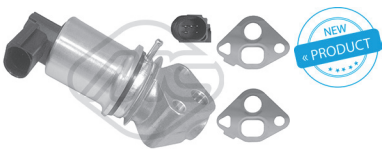

93022
válvula EGR 1.2-1.2 12V

oe: 03D 131 503 D -03D 131 503 B

© INDUSTRIAL METALCAUCHO, S.L.U.

SEAT - IBIZA IV - CORDOBA II (09/2002 - 11/2009)

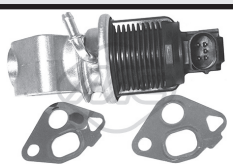

93025
válvula EGR 1.4 16V

oe: 036131503T



93029
válvula EGR 1.4 16V IBIZA IV

oe: 036 131 503 M



93030
válvula EGR 1.4 16V

oe: 036131503R

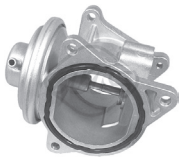

93046
válvula EGR 1.9 TDI

oe: 38 131 501 AN -038 131 501 AN



93048
válvula EGR 1.9 TDI

oe: 038131501AM -038131501AB

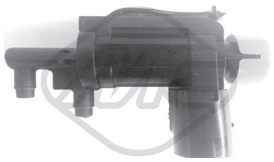

93073
válvula EGR 1.9 TDI CORDOBA II

oe: 1J0906283C



93087
válvula EGR 1.9 TDI

oe: 38 131 501 AR -038 131 501 AR

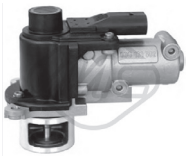

93090
válvula EGR 1.4 TDI-1.9 TDI

oe: 03G131502B -03G131502



00674
tapon cárter aceite IBIZA IV

oe: 113115193



02916
tapón cárter de aceite IBIZA IV

oe: N90813202 -N90 813 201



03553
guía varilla nivel aceite 2.0

oe: 06A 103 663 C



03568
guía varilla nivel aceite 1.8 T Cupra R-1.8 T FR IBIZA IV

oe: 06A103663B



03571
guía varilla nivel aceite 1.9 TDI Cupra R IBIZA IV

oe: 038 103 663



03621
tapón llenado aceite motor (en plástico, reemplaza al metálico)

oe: 06B 103 485 C -049 103 485 F



03688
guia varilla nivel aceite 1.2-1.2 12V

oe: 036 115 636



03725
guía varilla nivel aceite 1.4 TDI

oe: 06A 103 663A -06A 103 663



03841
tapa filtro de aceite

oe: 045115433B -045 115 433 E



04355
guia varilla 1.4 16V

oe: 030 115 636A



04365
jgo. tornillo sujeción tapa cubremotor

oe: N90132603 -028103638G



04759
varilla nivel aceite 1.9 SDI-1.9 TDI

oe: 038 115 611B



04793
varilla nivel aceite IBIZA IV

oe: 032115611A -030115611R



04794
varilla nivel aceite 1.4 TDI

oe: 045 115 611



04795
varilla nivel aceite 1.8 T Cupra R-1.8 T FR IBIZA IV
oe: 06A115611B



05375
intercambiador de calor + junta 1.9 TDI IBIZA IV
oe: 038 117 070 A -038 117 070 A



05380
intercambiador de calor + junta 1.4 TDI-1.9 SDI-1.9 TDI IBIZA IV
oe: 038 117 070 A -028 117 021 L

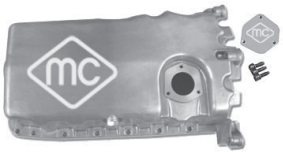

05959
cárter de aceite

oe: 038 103 601 NA -038 103 603 N

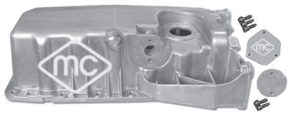

05960
cárter de aceite 1.8 T Cupra R-1.8 T FR IBIZA IV
oe: 038 103 603 L -038 103 601 MA



05965
cárter de aceite 1.4 16V

oe: 030103601QA

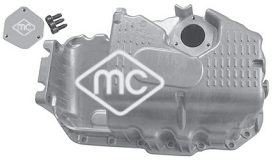

05970
cárter de aceite IBIZA IV

oe: 03C103603S -03C 103 603 T



35046
tubo vapores motor 1.8 T Cupra R-1.8 T FR IBIZA IV
oe: 06A 103 213 F



35104
válvula vapores motor 1.4 16V

oe: 036 103 464 Q -036 103 464 AD



35105
válvula vapores motor 1.4 16V-1.6

oe: 036 103 464 D -36 103 464 D



35109
válvula vapores motor 1.2-1.2 12V-1.6 16V
oe: 03C 103 464 -03C 103 464 A



35115
válvula vapores motor 1.8 T FR IBIZA IV

oe: 06A 145 710 H -06A 145 710 G



35116
válvula vapores motor 1.8 T Cupra R-1.8 T FR IBIZA IV
oe: 06A145710P



03689
válvula filtro gasoil delante IBIZA IV

oe: 1J0127247

© INDUSTRIAL METALCAUCHO, S.L.U.

CANALIZACIONES de AIRE de ALTA PRESION INTERCOOLER-TURBO:

1.4 Diesel TDi motores de 70-80CV
1.9 Diesel TDi motores de 100-101CV

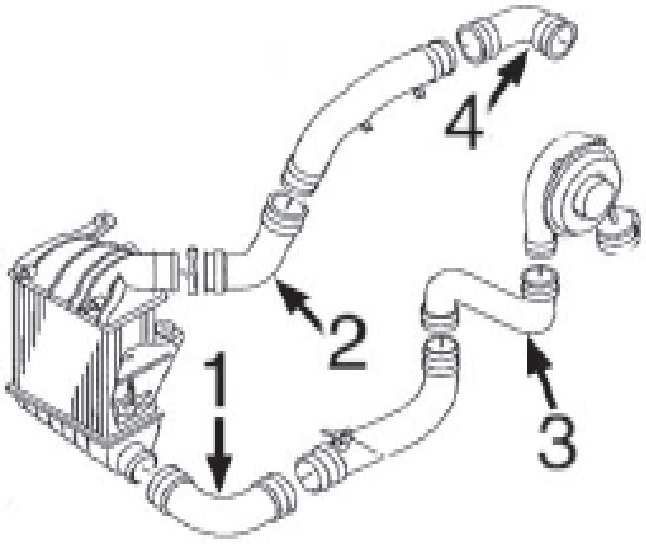

1- 9243 tubo inferior en intercooler 1.9TDi
2- 9252 tubo superior en intercooler 1.4TDi-1.9TDi
3- 9279 tubo de Turbo a tubo intermedio hasta -1/'03 1.9TDi
9340 tubo de Turbo a tubo intermedio desde 1/'03- 1.9TDi
4- 9261 tubo empalme 1.9TDi



09243
tubo inferior en intercooler 1.9 TDI IBIZA IV
oe: 6Q0145832D



09252
tubo superior en intercooler 1.4 TDI-1.9 TDI
oe: 6Q0145834



09261
tubo de empalme 1.9 TDI IBIZA IV
oe: 6Q0145838D



09279
tubo de Turbo a tubo intermedio 1.9 TDI IBIZA IV
oe: 6Q0145828F



09340
tubo de Turbo a tubo intermedio 1.9 TDI IBIZA IV
oe: 6Q0145828D

SUSPENSION DELANTERA y SOPORTES DE MOTOR:

1.2/3 cil.-1.4/3 cil.-1.4/16v-1.8/20v-2.0
1.4TDi - 1.9SDi - 1.9TDi

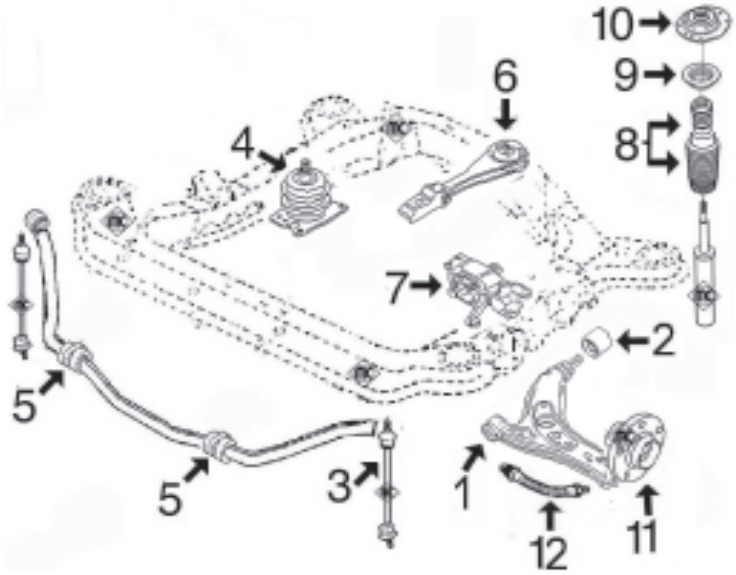

1-	4671	silentbloc anterior trapecio delantero
2-	4691	silentbloc posterior trapecio delantero (4 brazos de goma)
	5341	silentbloc posterior trapecio delantero (macizo de goma)
3-	4792	bieleta puntal barra estabilizadora completa
4-	4786	soporte motor derecho
5-	4918	goma barra estabilizadora
6-	4804	soporte motor trasero 1.4TDi-1.8/20v
	4787	soporte motor trasero 1.2-1.4/3cil.-1.4/16v
	4797	soporte motor trasero 1.9SDi-2.0
	4804	soporte motor trasero 1.9TDi 5 velocidades
	4805	soporte motor trasero 1.9TDi 6 velocidades
7-	4785	soporte motor izquierdo
8-	4765	juego fuelle amortiguador delantero completo con tope de poliuretano
9-	4789	rodamiento soporte amortiguador
10-	4788	soporte amortiguador delantero completo con rodamiento
11-	90100	buje rueda delantera con rodamiento (Ø 72mm)
12-	96200	latiguillo freno delantero

SUSPENSION TRASERA:

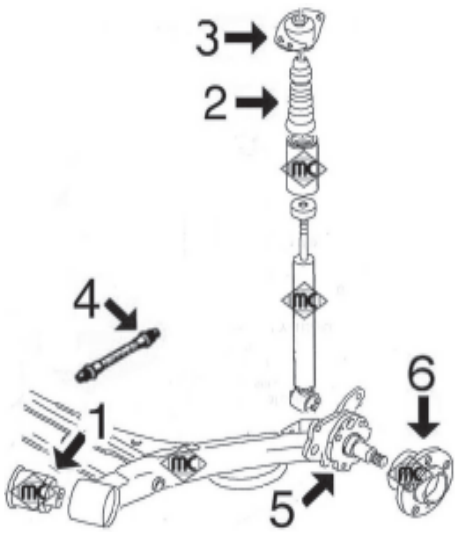

1-	4310	silentbloc brazo trasero suspensión
2-	4920	tope poliuretano amortiguador trasero
3-	4311	soporte amortiguador trasero
4-	96014	latiguillo freno trasero
5-	n/d	mangueta rueda trasera
6-	90503	buje rueda trasera con rodamiento

© INDUSTRIAL METALCAUCHO, S.L.U.

SEAT - IBIZA IV - CORDOBA II (09/2002 - 11/2009)



02627
soporte motor izquierda;delante 1.4 16V

oe: 191 199 381A -191 199 381



02685
soporte motor centro 1.4 16V CORDOBA II

oe: 1H0199609F -1H0 199 609E



02686
soporte motor posterior;derecha 2.0 CORDOBA II

oe: 1H0 199 262 F -1H0 199 262 A



04366
soporte motor izquierda;delante 1.6 CORDOBA II

oe: 357 199 381C -357 199 381A



04785
soporte motor izquierda

oe: 6Q0 199 555 AR -6Q0 199 555 AC



04786
soporte motor derecha

oe: 6Q0 199 167BC



04787
soporte motor posterior 1.4 16V-1.6

oe: 6Q0 199 851AB -6Q0 199 851 AJ



04797
soporte motor posterior

oe: 6Q0 199 851M



04804 Ø 11 mm
soporte motor posterior 1.9 SDI-1.9 TDI

oe: 6Q0 199 851AP -6Q0 199 851AC



04805
soporte motor posterior IBIZA IV

oe: 6Q0199851N



00542 Ø 12 mm
silentbloc anterior trapecio debajo;delante;Eje delantero CORDOBA II

oe: 357407182 -191407182E



02839 Ø 10 mm
silentbloc puente eje trasero ambos lados CORDOBA II

oe: 6N0501541D



04310 Ø 12 mm
silentbloc brazo suspensión eje trasero ambos lados

oe: 6R0 501 541 A -1J0501541C



04671 Ø 12 mm
silentbloc anterior trapecio centro;Eje delantero abajo

oe: 6Q0 407 151D



04691 Ø 18 mm
silentbloc posterior trapecio eje delantero, ambos lados IBIZA IV

oe: 1K0 407 183 A



04792
bieleta puntal barra estabilizadora eje delantero, ambos lados

oe: 6Q0411315F



04875 Ø 12 mm
silentbloc puente , suspensión reforzada (Ø 69 mm) exterior;Eje trasero IBIZA IV

oe: 1J0 501 541D



04918 Ø 16 mm
goma barra estabilizadora Eje delantero

oe: 6Q0 411 314M -6Q0 411 314L



05341
silentbloc posterior trapecio , goma maciza ambos lados;posterior;Eje delantero 1.9

oe: 6LL 407 183



04311
soporte amortiguador eje trasero ambos lados IBIZA IV

oe: 1J0 513 353 B



04352
tope poliuret susp Eje trasero CORDOBA II

oe: 6K0 512 131A

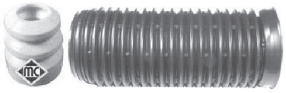

04765
juego capuchón y tope de amortiguador

oe: 6N0413175A -6N0412303A 68-80 mm

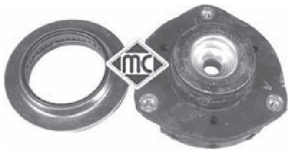

04788
soporte amortiguador completo con rodamiento Eje delantero

oe: 6Q0 412 331 B



04789
rodamiento soporte amortiguador

oe: 6N0 412 249 D -6N0 412 249 C



04920
tope poliuretano suspensión Eje trasero IBIZA IV

oe: 6Q0 512 131B

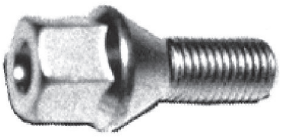

00792
tornillo rueda IBIZA IV

oe: 3A0 601 139



90100
buje rueda eje delantero, ambos lados 1.2-1.2 12V IBIZA IV

oe: 6Q0407621AJ -6Q0 407 621 BR



90204
buje de rueda eje delantero, ambos lados 1.2-1.2 12V-1.4 16V

oe: 6Q0407621AJ -6Q0 407 621 BR



90503
buje rueda eje trasero ambos lados 1.4 16V

oe: 6Q0 598 611



08377
mgto depresor servofreno CORDOBA II

oe: 321 611 939 E -321 611 939 E



96014 longitud: mm
latiguillo de freno 1.2-1.4 16V

oe: 6X0611775 -6Q0611775B



96200 longitud: 555 mm
latiguillo de freno Eje delantero 1.2-1.4 16V

oe: 6Q0611701C -6Q1611701C



00159 kit **fuelle**
fuelle transmisión lado de engranaje;izquierda IBIZA IV

oe: 46307841 Ø 21-70 mm



01069 Ø 24 mm
kit fuelle transmisión lado de engranaje IBIZA IV

oe: 1J0498201E



01102 kit **0077 fuelle**
kit fuelle transmisión lado de rueda IBIZA IV

oe: 3B0498203B -1J0498203A Ø



01106 kit **fuelle**
kit fuelle transmisión lado de engranaje;Eje delantero, derecha 1.2-1.4 16V

oe: 6QE498201A -6Q0498201A Ø



01155 kit **00155 fuelle**
kit fuelle transmisión lado de rueda IBIZA IV

oe: 46307716 Ø 26-84 mm



01159 kit **fuelle**
kit fuelle transmisión Eje delantero IBIZA IV

oe: 46307841 Ø 21-70 mm



01188 kit **fuelle**
kit fuelle transmisión lado de engranaje IBIZA IV

oe: 1J0498201C -191498201C Ø 21-100 mm



01192 kit **fuelle**
kit fuelle transmisión lado de engranaje IBIZA IV

oe: 191 498 201 B Ø 27-100 mm



01297 kit **00297 fuelle**
kit fuelle transmisión lado de rueda IBIZA IV

oe: 3293.33 -3293.33 Ø 25-86 mm



01637 kit **fuelle**
kit fuelle transmisión Eje delantero IBIZA IV

oe: 191 407 283 -1J0498201A Ø 21-100 mm

© INDUSTRIAL METALCAUCHO, S.L.U.



01921 kit **00921 fuelle**
kit fuelle transmisión lado de rueda IBIZA IV
oe: 6N0498203 Ø 24-77 mm



01291 kit **00291 fuelle**
kit fuelle cremallera dirección IBIZA IV
oe: 6Q0423831A Ø 13-46 mm



04405 Ø 30 mm
polea cigüeñal 2.0
oe: 06A 105 243 E



04421 Ø 143 mm - 6 canales
polea cigüeñal 1.9 TDI IBIZA IV
oe: 038105243



04480 Ø 30 mm
polea cigüeñal delante 1.9 TDI
oe: 03G 105 243



04492 Ø 30 mm
polea cigüeñal 1.4 TDI
oe: 045105243B -045105243



04494 Ø 30 mm
polea cigüeñal delante 1.9 SDI
oe: 038 105 243 L -038 105 243 M



04770 Ø -70 mm, ancho: 26 mm
tensor correa alternador 1.4 16V
oe: 030 145 299 F -030 145 299 C



04997 Ø 23 mm
polea alternador rueda libre IBIZA IV
oe: 038903119T -038903119A



05007 Ø 17 mm
polea de alternador 1.2
oe: 03D 903 119 A



05039
tensor correa alternador 1.9 SDI-1.9 TDI
oe: 038 903 315 E -038 903 315 K



05424 Ø -70 mm, ancho: mm
tensor correa alternador 1.4 TDI-1.9 SDI-1.9 TDI
oe: 038903315T -038903315AH



03681
tapa superior correa distribución posterior;arriba 1.6 CORDOBA II
oe: 026 109 173 A



05698
piñon de cigueñal 1.9 SDI
oe: 038 105 263E



05699
piñon de cigueñal 2.0
oe: 028 105 263 A -028 105 263 D



05706
piñon de cigueñal 1.9 TDI IBIZA IV
oe: 038105263F



05961
piñon de cigueñal 2.0
oe: 06A 105 263 E



03845
rótula cable mando cambio velocidades IBIZA IV
oe: 1J0711761B



03846
rótula cable mando cambio velocidades IBIZA IV
oe: 1J0711067L -1J0711761C



03899
rótula cable mando cambio velocidades IBIZA IV
oe: 1J0711761A



00864
cubrepedal freno y embrague IBIZA IV
oe: 321 721 173



06123
bombín de embrague (plástico)

oe: 6QE721261 -6Q0721261F



06125
bomba de embrague (plástico)

oe: 6Q0 721 388 E -6Q0 721 388 D



02426
soporte presilenciador IBIZA IV

oe: 6X0253147 -1H0253147B



04762
soporte posterior tubo de escape

oe: 6Q0253144G



04917
soporte posterior tubo de escape delante

oe: 6Q0 253 144D -6Q0 253 144B



02059
bomba limpiaparabrisas IBIZA IV

oe: 2048660221 -454 860 01 26



02062
bomba limpiaparabrisas CORDOBA II

oe: 14 50 172 -0001753V001000000



02075
bomba lavafaros IBIZA IV

oe: 3B7 955 681

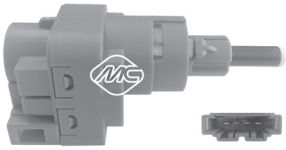

03738
interruptor luz de freno 4 polos

oe: 1C0 945 511 A -1J0 945 511 D

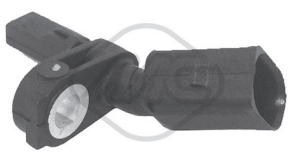

50113 Sensor activo
sensor velocidad rueda - ABS Eje delantero, izquierda 1.2-1.2 12V-1.4 16V

oe: WHT 003 861 -6Q0 927 803 B



50114 Sensor activo
sensor velocidad rueda - ABS Eje delantero, derecha 1.2-1.2 12V-1.4 16V

oe: WHT 003 860 -6Q0 927 804 B

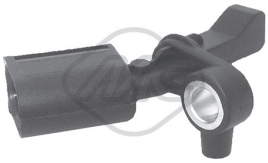

50115 Sensor activo
sensor velocidad rueda - ABS Eje trasero izquierda 1.2-1.2 12V-1.4 16V

oe: WHT 003 863 -6Q0 927 807 B



50116 Sensor activo
sensor velocidad rueda - ABS Eje trasero, derecha 1.2-1.2 12V-1.4 16V

oe: WHT 003 862 -6Q0 927 808 B

© INDUSTRIAL METALCAUCHO, S.L.U.



09526
mgto superior radiador 1.2-1.4

oe: 1K0122101BP -1K0121156AF



09252
tubo superior en intercooler 1.4 TDI

oe: 6Q0145834

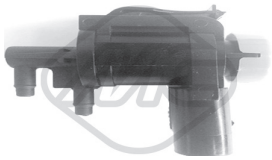

93073
válvula EGR

oe: 1J0906283C

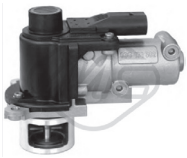

93090
válvula EGR

oe: 03G131502B -03G131502



03725
guía varilla nivel aceite 1.4 TDI

oe: 06A 103 663A -06A 103 663



03841
tapa filtro de aceite 1.4 TDI-1.9 TDI

oe: 045115433B -045 115 433 E



04355
guia varilla 1.4

oe: 030 115 636A



04759
varilla nivel aceite 1.9 TDI

oe: 038 115 611B



04794
varilla nivel aceite 1.4 TDI

oe: 045 115 611

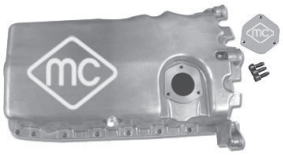

05959
cárter de aceite 1.9 TDI

oe: 038 103 601 NA -038 103 603 N



06300
carter aceite 1.2 TDI

oe: 03P103603A



06339
intercambiador calor

oe: 03L117021C

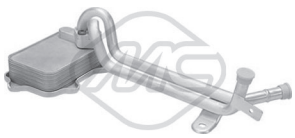

06341
intercambiador calor 1.4 TSI

oe: 03C 117 021 J



35104
válvula vapores motor 1.4

oe: 036 103 464 Q -036 103 464 AD



35109
válvula vapores motor 1.2-1.6

oe: 03C 103 464 -03C 103 464 A



04785
soporte motor izquierda

oe: 6Q0 199 555 AR -6Q0 199 555 AC



04786
soporte motor derecha

oe: 6Q0 199 167BC



04787
soporte motor posterior 1.6

oe: 6Q0 199 851AB -6Q0 199 851 AJ



04804 Ø 11 mm
soporte motor posterior

oe: 6Q0 199 851AP -6Q0 199 851AC



04310 Ø 12 mm
silentbloc brazo suspensión eje trasero ambos lados

oe: 6R0 501 541 A -1J0501541C



04792
bieleta puntal barra estabilizadora eje delantero, ambos lados

oe: 6Q0411315F

SEAT - IBIZA V (03/2008 -)



04298
tope poliuretano amortiguador

oe: 1H0 412 303 B

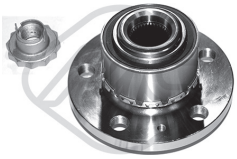

90204
buje de rueda eje delantero, ambos lados

oe: 6Q0407621AJ -6Q0 407 621 BR



90503
buje rueda eje trasero ambos lados

oe: 6Q0 598 611



04480 Ø 143 mm - 6 canales
polea cigüeñal delante

oe: 03G 105 243



04492 Ø 30 mm
polea cigüeñal 1.4 TDI

oe: 045105243B -045105243



04494 Ø 143 mm - 6 canales
polea cigüeñal delante

oe: 038 105 243 L -038 105 243 M



04770
tensor correa alternador 1.4-1.4 TSI

oe: 030 145 299 F -030 145 299 C



05424 Ø -70 mm, ancho: mm
tensor correa alternador

oe: 038903315T -038903315AH



06123
bombín de embrague (plástico)

oe: 6QE721261 -6Q0721261F



04917
soporte posterior tubo de escape delante 1.2

oe: 6Q0 253 144D -6Q0 253 144B



02059
bomba limpiaparabrisas

oe: 2048660221 -454 860 01 26



68067 longitud: 410 mm
limpiaparabrisas posterior

oe: 1T0 955 707 A



50113 Sensor activo
sensor velocidad rueda - ABS Eje delantero, izquierda

oe: WHT 003 861 -6Q0 927 803 B



50114 Sensor activo
sensor velocidad rueda - ABS Eje delantero, derecha

oe: WHT 003 860 -6Q0 927 804 B

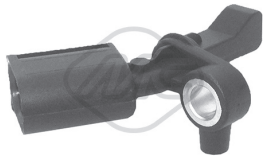

50115 Sensor activo
sensor velocidad rueda - ABS Eje trasero izquierda

oe: WHT 003 863 -6Q0 927 807 B



50116 Sensor activo
sensor velocidad rueda - ABS Eje trasero, derecha

oe: WHT 003 862 -6Q0 927 808 B

© INDUSTRIAL METALCAUCHO, S.L.U.



02845
soporte superior radiador

oe: 6K0121267



03084
tubo de agua metálico 1.6 i-1.9 D

oe: 037 121 065L -037 121 065K



03094
tubo de agua metálico

oe: 028 121 065T -028 121 065K



03186
tubo de agua metálico 1.9 D-1.9 SDI-1.9 TDI

oe: 038121065AR -038121065AA



03504
botella de expansión

oe: 1H0 121 407 A -357 121 407 A



03506
tapón botella de expansión

oe: 357 121 321A -1H0 121 321A



03517
boquilla en culata (lateral)

oe: 037 121 145 -026 121 145E



03522
brida plástico en culata 1.6 i

oe: 037121133F -037121132E



03527
tapa de agua en culata

oe:



03537
tapa de termostato

oe: 1H0 121 687 -037 121 121A



03540
kit tapón sensores en tapas de agua

oe: 357 121 140 -025 121 142



03541
tapa de termostato

oe: 032121119H



03542
brida en culata

oe: 028 121 132A



03588
tapa de termostato 1.4 16V-1.4 i-1.6 i

oe: 032 121 121A



03590
tapa de termostato delante 1.9 SDI-1.9 TDI

oe: 038 121 121



03591
pipa de agua en culata 1.9 D-1.9 SDI-1.9 TDI

oe: 038121133 -038121132C



03592
kit completo de termostato, con termostato, tapa, junta y accesorios 1.4 i

oe: 032 121 110 B



03615
cuerpo de termostato completo con termostato, tapa, juntas y accesorios 1.4

oe: 032 121 111N



03625
tubo de agua (plástico) con juntas tóricas

oe: 032 121 666 -032 121 666



03667
boquilla salida termostato completo

oe: 1H0121687A -037121619



08378
mgto de tubo metálico a botella

oe: 1H0 121 109

CANALIZACIONES DE AGUA

INCA 1.4/8v motores AEX-AKV-APQ de 60cv hasta '03
1.6/8v motor AEE de 75cv hasta '00

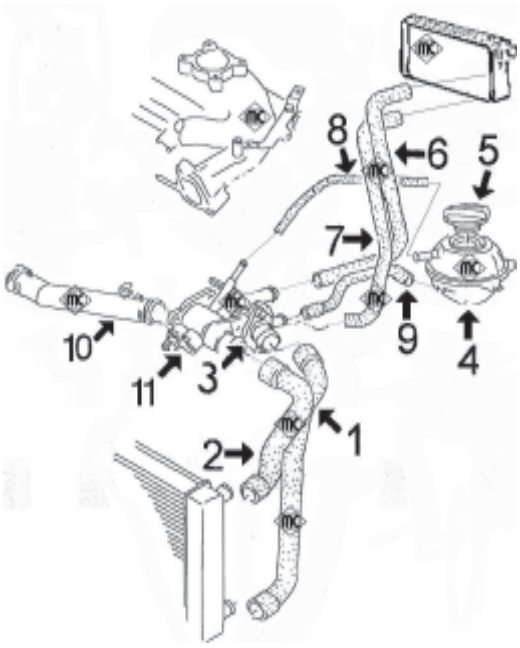

1-	8834	mgto inferior radiador
2-	8400	mgto superior radiador
3-	3592	kit de termostato completo con tapa y junta
	3541	tapa de termostato
4-	3504	botella de expansión
5-	3506	tapón botella de expansión
6-	8845	mgto entrada agua a calefactor sin toma para sensor
	8821	mgto entrada agua a calefactor con toma para sensor
7-	8846	mgto retorno agua de calefactor
8-	116	mgto sobrante de botella a mgto inferior y caja de termostato: cortar de rollo MC-116 Ø 8x14 mm, long. aprox. 350 mm
9-	8822	mgto de cuerpo termostato a botella
10-	3625	tubo de agua (plástico) con juntas tóricas
11-	3615	cuerpo de termostato completo con termostato, tapa y accesorios
	8811	mgto desvaporizador

INCA 1.6 motor 1F de 75 cv hasta 5/'97

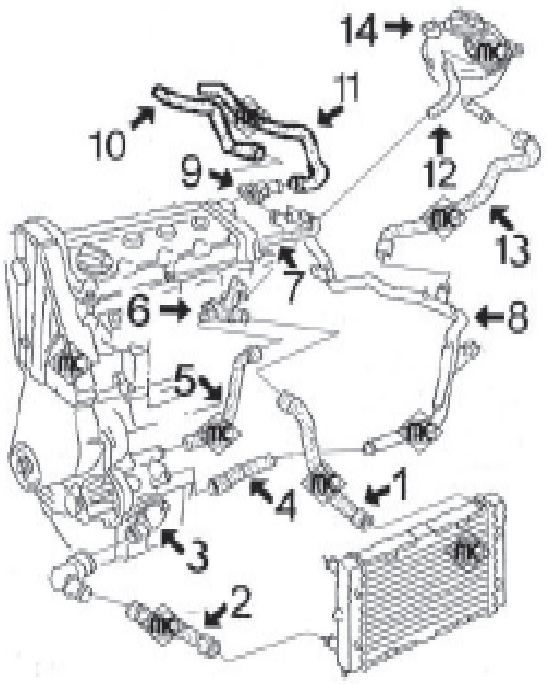

1-	8404	mgto superior radiador
2-	8403	mgto inferior radiador sin aire acondicionado
	8402	mgto inferior radiador con aire acondicionado
3-	3537	tapa de termostato
	3667	tapa de termostato completa con codo y junta
4-	8386	mgto de bomba de agua a tubo
5-	8383	mgto de bomba de agua a culata
6-	3522	brida en culata conexión mgtos
7-	8391	mgto de tubo metálico a colector
8-	3084	tubo de agua metálico
9-	3517	boquilla en culata
10-	8395	mgto de tubo metálico a calefactor
11-	8396	mgto de culata a calefactor
12-	116	mgto de sobrante de botella a radiador, cortar de rollo MC-116 Ø 8x15 mm longitud 750 mm
13-	8378	mgto de tubo metálico a botella
14-	3504	botella de expansión con sensor de nivel
	3506	tapón botella de expansión
	8224	mgto desvaporizador
	8226	mgto desvaporizador

© INDUSTRIAL METALCAUCHO, S.L.U.

INCA 1.4/16v motor AUA de 75CV hasta '03

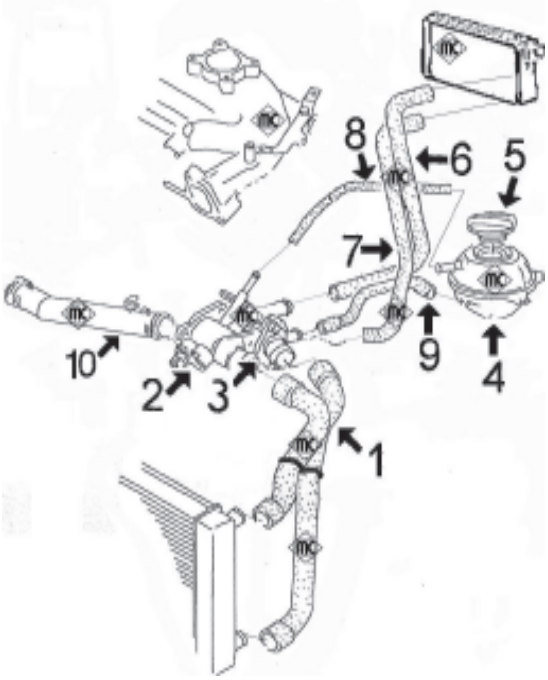

1-	9083	mgto superior e inferior radiador
2-	3615	cuerpo de termostato completo con termostato, tapa y accesorios
3-	3592	kit de termostato completo con tapa y junta
	3541	tapa de termostato
4-	3504	botella de expansión
5-	3506	tapón botella de expansión
6-	8845	mgto entrada agua a calefactor
7-	8846	mgto retorno agua de calefactor
8-	116	mgto sobrante de botella a mgto inferior y caja de termostato: cortar de rollo MC-116 Ø 8x14 mm, long. aprox. 350 mm
9-	8822	mgto de cuerpo termostato a botella
10-	3625	tubo de agua (plástico) con juntas tóricas
	8811	mgto desvaporizador

INCA 1.9 Diesel motor 1Y de 64cv hasta '03
1.9 SDi motor AEY de 64cv hasta '00
1.7 SDi motor AHB de 64cv hasta '03

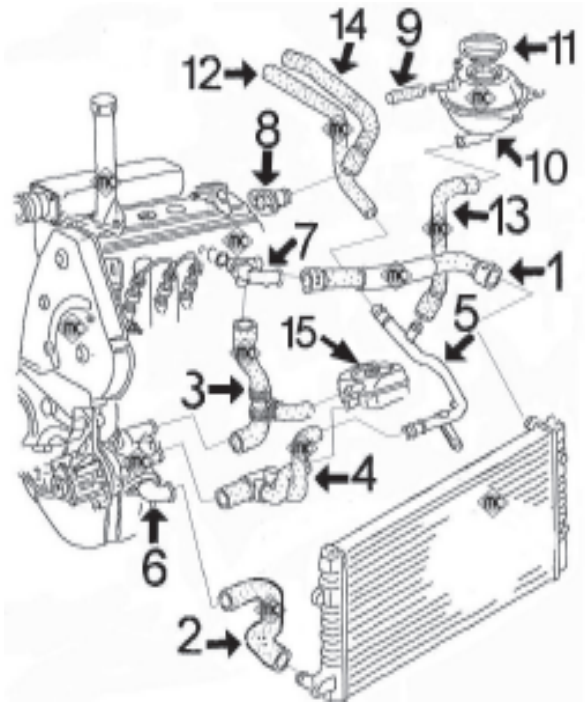

1-	8417	mgto superior radiador
2-	8406	mgto inferior radiador 1.9 Diesel
	8399	mgto inferior radiador 1.7SDi-1.9SDi
3-	8382	mgto de bomba agua a racor en culata
4-	8384	mgto de bomba agua a intercambiador y tubo metálico
5-	3084	tubo de agua metálico 1.9 Diesel
	3094	tubo de agua metálico 1.7SDi-1.9SDi
6-	3537	tapa de termostato
	3667	tapa de termostato completa con codo y junta
7-	3527	brida en culata 1.9 Diesel
	3542	racor en culata 1.7SDi-1.9SDi
8-	3517	boquilla lateral en culata
9-	116	mgto sobrante de botella: cortar de rollo MC-116 Ø 8x14 mm, long. aprox. 400 mm
10-	3504	botella de expansión
11-	3506	tapón botella de expansión
12-	8395	mgto de tubo metálico a calefactor
13-	8378	mgto de tubo metálico a botella expansión
14-	8396	mgto de culata a calefactor
15-	5374	intercambiador de calor

INCA	**1.9 TDi**	**motor ALH de 90cv desde '00**
	1.9 SDi	**motor AYQ de 64cv desde '00**

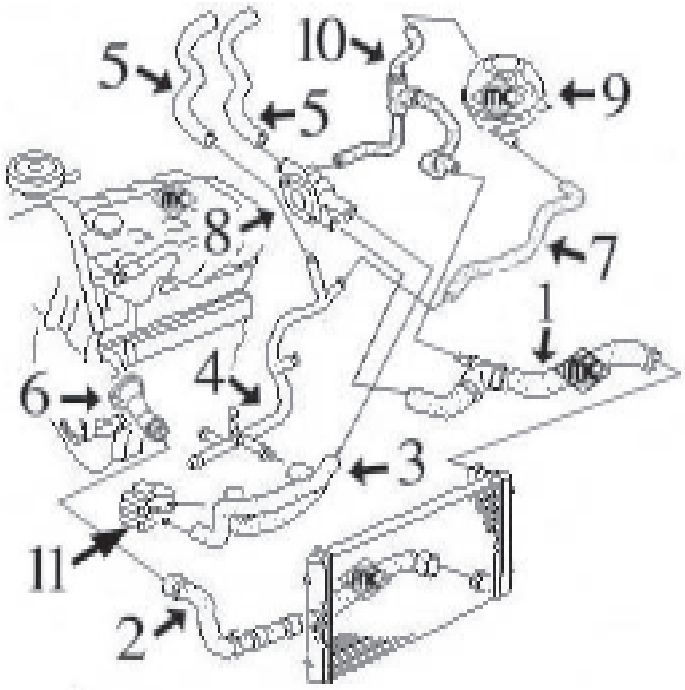

1- 9085 mgto superior radiador completo
2- 9084 mgto inferior radiador
3- 9080 mgto doble a intercambiador
4- 3186 tubo de agua metálico
5- 9088 juego mgtos entrada/salida calefactor
6- 3590 boquilla entrada agua a bloque motor
7- 9090 mgto de tubo metálico a botella
8- 3591 caja de agua (plástico) en culata
9- 3504 botella de expansión
3506 tapón botella de expansión
10- 9089 mgto de botella a caja de agua en culata
11- 5374 intercambiador de calor

TUBOS DESVAPORIZADORES 1.9D - TD - TDi - SDi (hasta 5/'99):

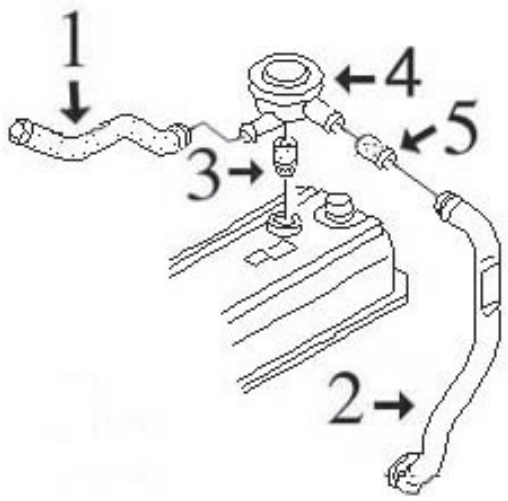

1- 8895 mgto de válvula desvaporizadora 1.9TDi
2- 3644 tubo plástico de válvula a cárter
3- 2669 junta válvula desvaporizadora
4- 3719 válvula desvaporizadora
5- 8385 mgto de válvula desvaporizadora 1.9D-TD (no TDi !)

© INDUSTRIAL METALCAUCHO, S.L.U.



08382
mgto de bomba a brida en culata 1.9 D-1.9 SDI
oe: 028 121 053 P -028 121 053 Q



08383
mgto de bomba a brida en culata
oe: 037121053H



08384
mgto de bomba a tubo e intercambiador 1.7 D-1.9 D-1.9 SDI
oe: 037122058B -037122058



08386
mgto de bomba a tubo de agua metálico
oe: 037121063A



08391
mgto de tubo metálico a colector
oe: 051 121 056A -051 121 056



08399
mgto inferior radiador debajo
oe: 6K0121051K -1L0121051Q



08400
mgto superior radiador arriba
oe: 6K0121101



08402
mgto inferior radiador debajo
oe: 6K0121051C



08403
mgto inferior radiador debajo
oe: 6K0121051A



08404
mgto superior radiador arriba 1.6 i
oe: 6K0121101A



08406
mgto inferior radiador debajo
oe: 1L0121051A



08417
mgto superior radiador arriba
oe: 6K0121101G



08822
mgto de caja termostato a botella
oe: 1H0 121 109 N



08834
mgto superior radiador debajo
oe: 6K0121051AG



09047
mgto doble de intercambiador centro 1.9 TDI
oe: 1J0 121 086 B



09083
mgto superior/inferior debajo 1.4 16V
oe: 6K0121049F



09084
mgto inferior radiador debajo 1.9 SDI-1.9 TDI
oe: 6K0121049G -6K0121049H



09085
mgto superior radiador 1.9 SDI-1.9 TDI
oe: 6K0122101C



09089
mgto de culata a botella
oe: 6K0121447F -6K0121447E



09090
mgto de tubo metálico a botella 1.9 SDI-1.9 TDI
oe: 6K0121109AD



08395
mgto calefactor
oe: 1H0819373C



08396
mgto calefactor

oe: 1H0 819 371



08845
mgto entrada a calefactor 1.4 16V-1.4 i-1.6 i

oe: 6K0819371A



08846
mgto retorno calefactor 1.4 16V-1.4 i-1.6 i

oe: 6K0819373D



09080
mgto de intercambiador a tubo 1.9 SDI-1.9 TDI

oe: 6K0121086F -6K0121086E

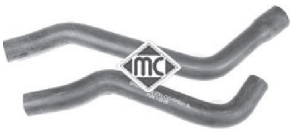

09088
jgo mgtos calefactor 1.9 SDI-1.9 TDI

oe: 6K0819371K -6K0819373L



02669
junta válvula desvaporizadora 1.9 D-1.9 SDI-1.9 TDI

oe: 028103500



03644
tubo plástico desvaporizador

oe: 028 103 491J



03719
válvula desvaporizadora Eje delantero 1.7 D-1.9 D-1.9 SDI

oe: 028 129 101D



03722
tubo desvaporizador

oe: 038 103 493 P



08224
mgto desvaporizador

oe: 051103493A



08226
mgto desvaporizador

oe: 050103493A -048103493A



08385
mgto desvaporizador 1.9 D

oe: 028103493E



08811
mgto desvaporizador

oe: 030103493BB -030103493BB



08812
mgto desvaporizador

oe: 032103493G -032103493G



08895
mgto desvaporizador 1.9 TDI

oe: 028103493S



93025
válvula EGR 1.4 16V

oe: 036131503T



93029
válvula EGR 1.4 16V

oe: 036 131 503 M



93030
válvula EGR 1.4 16V

oe: 036131503R



00674
tapon cárter aceite

oe: 113115193



02448
guia varilla nivel aceite 1.6 i

oe: 053103663



02780
junta colector escape 1.6 i-1.7 D-1.9 D

oe: 028129589B

© INDUSTRIAL METALCAUCHO, S.L.U.



02876
guia varilla nivel aceite

oe: 028 103 663 A -028 103 663 B



02916
tapón cárter de aceite

oe: N90813202 -N90 813 201



03571
guía varilla nivel aceite 1.9 SDI

oe: 038 103 663



03621
tapón llenado aceite motor (en plástico, reemplaza al metálico)

oe: 06B 103 485 C -049 103 485 F



03841
tapa filtro de aceite

oe: 045115433B -045 115 433 E



04355
guia varilla 1.4 16V-1.4 i

oe: 030 115 636A



04365
jgo. tornillo sujeción tapa cubremotor

oe: N90132603 -028103638G



04759
varilla nivel aceite 1.9 SDI

oe: 038 115 611B



04760
varilla nivel aceite 1.6 i

oe: 027115611C



04793
varilla nivel aceite 1.4 i

oe: 032115611A -030115611R



04942
varilla nivel aceite 1.7 D-1.9 D-1.9 SDI

oe: 028115611C



05374
intercambiador de calor + junta 1.9 D-1.9 SDI-1.9 TDI

oe: 038 117 070 A



05958
cárter de aceite

oe: 51103601

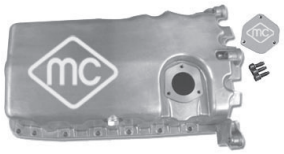

05959
cárter de aceite 1.9 SDI

oe: 038 103 601 NA -038 103 603 N



35105
válvula vapores motor 1.4 16V-1.4 i-1.6 i

oe: 036 103 464 D -36 103 464 D



35108
válvula vapores motor 1.9 SDI

oe: 038 129 101 A



03672
válvula filtro gasoil 1.7 D-1.9 D-1.9 SDI

oe: 191 127 247 A

CANALIZACIONES de AIRE de ALTA PRESION INTERCOOLER-TURBO:

INCA 1.9 Diesel motores TDi desde 11/'95 a 9/'00 (AHU-1Z-AFN-ALE)

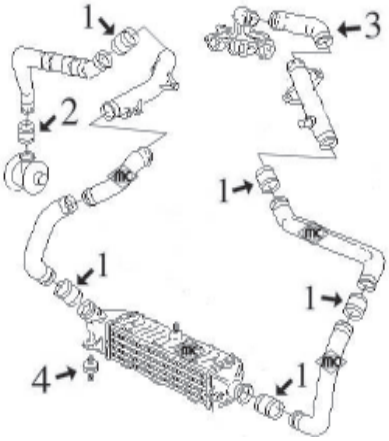

1- 9061 tubo flexible de empalme
2- 9062 tubo flexible de empalme
3- 9060 tubo flexible de colector de aspiración a tubo
4- n/d soporte elástico intercooler

INCA 1.9 Diesel motor TDi desde 9/'00 (ALH)

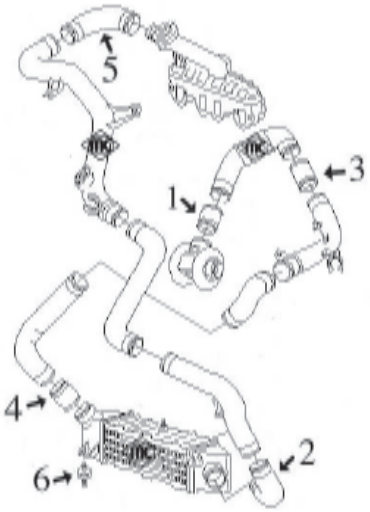

1- 9062 tubo flexible de empalme
2- 9063 tubo flexible a intercooler
3- 9061 tubo flexible de empalme
4- 9064 tubo flexible de empalme
5- 9065 tubo flexible de colector de aspiración a tubo rígido
6- n/d soporte elástico intercooler



03718
tubo de aire a caudalímetro 1.9 TDI

oe: 6K0129684F



09060
tubo flexible de colector de aspiración 1.9 TDI

oe: 1H0145838G

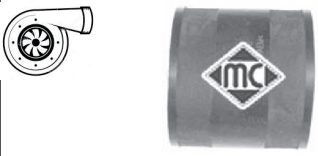

09061
tubo flexible de empalme 1.9 TDI

oe: 1H0145834E -1H0 145 834 J



09062
tubo flexible de empalme salida Turbo 1.9 TDI

oe: 6K0145972B -3A0145972A



09063
tubo flexible a intercooler 1.9 TDI

oe: 6K0145832C

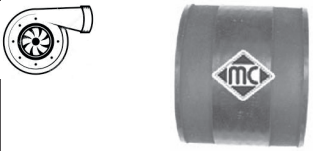

09064
tubo flexible de alta presion de empalme

oe: 1J0145834A

© INDUSTRIAL METALCAUCHO, S.L.U.



09065
tubo flexible de colector a tubo rígido 1.9 TDI
oe: 6K0145838B



09069
tubo de empalme 1.9 TDI
oe: 1J0145828H

CANALIZACIONES de COMBUSTIBLE:

INCA 1.6-75 CV motor 1F (hasta 5/'97)

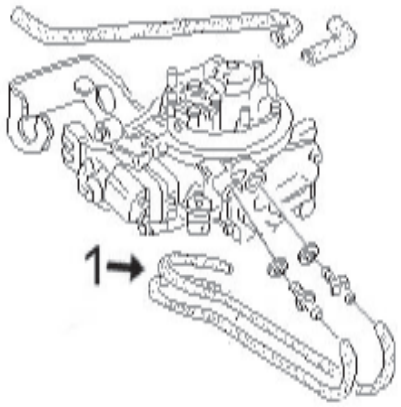



09146
jgo tubos entrada/salida gasolina a cuerpo inyección 1.6 i
oe: 6K0133723B -6K0133699B

SUSPENSION DELANTERA y SOPORTES DE MOTOR:

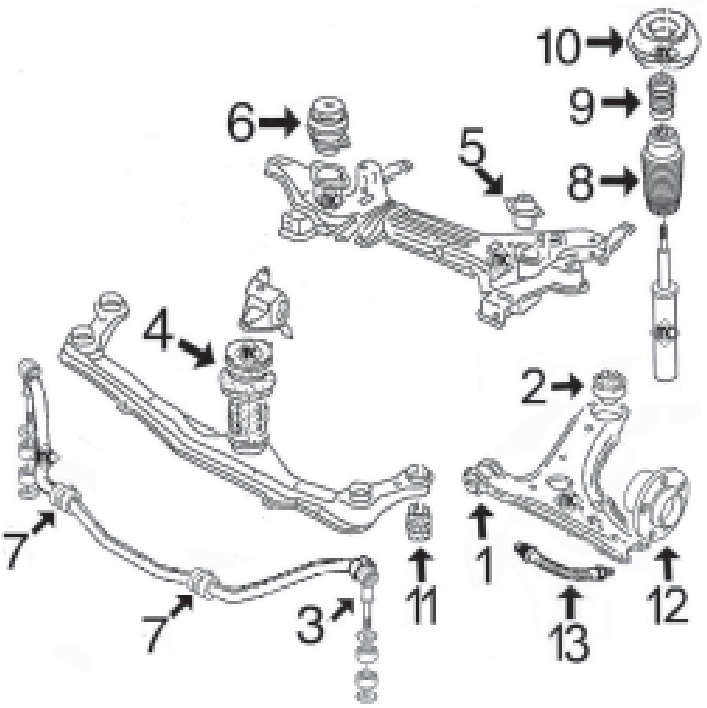

1- 542 silentbloc anterior trapecio delantero
2- 2660 silentbloc posterior trapecio delantero Golf-3
3- 2852 bieleta puntal barra estabilizadora
4- 2685 soporte motor delantero
5- 2627 soporte motor trasero izquierdo 1.4 y 1.6(AEE)
4362 soporte motor trasero izquierdo 1.6(1F)-D y SDi
6- 2686 soporte motor trasero derecho
7- 917 goma para barra estabilizadora de Ø 18 mm
4266 goma para barra estabilizadora de Ø 20 mm
8- 4324 capuchón amortiguador delantero
9- 4298 tope de amortiguador (poliuretano)
10- 2812 soporte amortiguador completo con rodamiento
4128 rodamiento soporte amortiguador
11- *2444* silentbloc soporte traviesa delantera
12- 90073 buje rueda delantera, freno sin ABS
90035 buje rueda delantera, freno con ABS
13- 96124 latiguillo freno delantero (485 mm)



02627
soporte motor izquierda;delante

oe: 191 199 381A -191 199 381



02685
soporte motor centro

oe: 1H0199609F -1H0 199 609E



02686
soporte motor posterior;derecha

oe: 1H0 199 262 F -1H0 199 262 A



04362
soporte motor lado de engranaje;posterior;izquierda

oe: 3A0199402



00542 Ø 12 mm
silentbloc anterior trapecio debajo;delante;Eje delantero

oe: 357407182 -191407182E



00543 Ø 17 mm
silentbloc posterior trapecio eje delantero, ambos lados 1.4 i-1.6 i-1.9 SDI

oe: 357407181 -191407181B



00917 Ø 17 mm
goma para barra estabilizadora de Ø 18 mm interior;Eje delantero

oe: 191411314



02660 Ø 17 mm
silentbloc anterior trapecio posterior;Eje delantero abajo

oe: 191 407 181E -191 407 181D



02822
casquillo eje silentbloc anterior trapecio Eje delantero

oe: 191 407 190 A

© INDUSTRIAL METALCAUCHO, S.L.U.

SEAT - INCA (11/1995 - 06/2003)

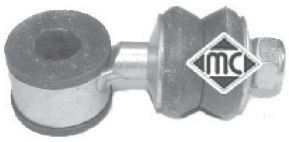

02852 Ø 16,5 mm
bieleta barra estabilizadora eje delantero, ambos lados
oe: 6K0 411 315 -191 411 315 A



04266 Ø 19 mm
goma para barra estabilizadora de Ø 20 mm interior;Eje delantero
oe: 1H0 411 314



04336
bieleta puntal barra estabilizadora Eje delantero
oe: 535411315



02812 Ø 14,2 mm
soporte amortiguador eje delantero, ambos lados
oe: 357 412 331 A



04128
rodamiento soporte amortiguador
oe: 357 412 249 A -357 412 249



04298
tope poliuretano amortiguador
oe: 1H0 412 303 B

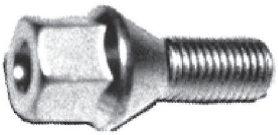

00792
tornillo rueda
oe: 3A0 601 139



90035 Ø 40 mm
buje rueda Eje delantero
oe: 357 407 613 B



90073 Ø 40 mm
buje rueda Eje delantero
oe: 357407615



90074 para vehículos con ABS
buje rueda ABS Eje delantero
oe: 357 407 615A



08377
mgto depresor servofreno
oe: 321 611 939 E -321 611 939 E



74006 Ø 40 mm
rodamiento Eje trasero
oe: 357 498 625 B



74034 Ø 19,05;29 mm
rodamiento Eje trasero
oe: 311405625N -443505509 -19 mm



74060 Ø 19,05;29 mm
rodamiento Eje trasero
oe: 311405625N -8D0598625B -19 mm



96124 longitud: 485 mm
latiguillo de freno eje delantero, ambos lados
oe: 1H0 611 701



01061 kit **fuelle**
kit fuelle transmisión lado de engranaje
oe: 6N0498201 Ø 27-89 mm



01192 kit **fuelle**
kit fuelle transmisión lado de engranaje
oe: 191 498 201 B Ø 27-100 mm



01297 kit **00297 fuelle**
kit fuelle transmisión lado de rueda
oe: 3293.33 -3293.33 Ø 25-86 mm



01632 kit **fuelle**
kit fuelle transmisión lado de engranaje;-derecha
oe: 191498201B -171498201A Ø 21-89 mm



01921 kit **00921 fuelle**
kit fuelle transmisión lado de rueda
oe: 6N0498203 Ø 24-77 mm



01765 kit **00765 fuelle**
kit fuelle cremallera dirección asistida
oe: 175422831 Ø 10-42 mm

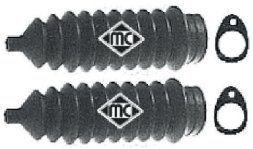

01765C kit **fuelle**
kit rep cremall asistida

oe: 175422831 Ø 10-42 mm



04324 kit **fuelle**
capuchón amortiguador delante

oe: 357 413 175 A Ø 18-71 mm



04290 Ø 162 mm - 6 canales
polea cigüeñal

oe: 028 105 243 T -028 105 243 K



04421 Ø 143 mm - 6 canales
polea cigüeñal

oe: 038105243



04480 Ø 30 mm
polea cigüeñal delante 1.9 SDI-1.9 TDI

oe: 03G 105 243



04767 Ø 8 mm
rodillo tensor correa alternador 1.9 D-1.9 SDI-1.9 TDI

oe: 038 145 276 -038 145 276



04768 Ø 8 mm
rodillo tensor correa alternador

oe: 028 145 278 E -028 145 278 A



04770
tensor correa alternador 1.4 16V-1.4 i-1.6 i

oe: 030 145 299 F -030 145 299 C



04771
tensor correa alternador

oe: 028 145 278 M



04908
tensor correa alternador 1.9 SDI

oe: 028 903 315 R



04909
tensor correa alternador 1.6 i-1.9 TDI

oe: 037 903 315 C



04919 Ø 17 mm
polea de alternador

oe: 028 903 119 AA -028 903 119 P



04944
tensor correa alternador 1.9 TDI

oe: 038 903 315 C



04997 Ø 23 mm
polea alternador rueda libre

oe: 038903119T -038903119A



05039
tensor correa alternador 1.9 SDI

oe: 038 903 315 E -038 903 315 K



03681
tapa superior correa distribución posterior;arriba 1.6 i

oe: 026 109 173 A



03715
tapa superior correa distribución arriba;-delante 1.6 i

oe: 026 109 107 B



05694
piñon de cigueñal

oe: 030 105 263 C



05695
piñon de cigueñal

oe: 028 105 263 E -028 105 263 E



05697
piñon de cigueñal 1.6 i

oe: 049 105 263 C



05698
piñon de cigueñal 1.9 SDI

oe: 038 105 263E

© INDUSTRIAL METALCAUCHO, S.L.U.

SEAT - INCA (11/1995 - 06/2003)



05699
piñon de cigueñal 1.9 D

oe: 028 105 263 A -028 105 263 D



02695
soporte carburador 1.6 i

oe: 050 129 761 A -050 129 761 F



02699
soporte carburador 1.4 i

oe: 030 129 765G



02854
tope cable embrague

oe: 1H0798303A



03724
juego reparación rótula palanca de cambio

oe: 191 711 251A



04141
péndulo selector velocidades 1.9 TDI

oe: 1L0711051



04360
bieleta cambio velocidades

oe: 1H0711051B



04361
soporte guia-barra

oe: 1H0711083



00864
cubrepedal freno y embrague

oe: 321 721 173



02813
varilla selector de velocidades delante

oe: 191 711 574

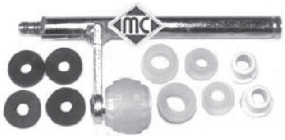

02841
juego reparación palanca de cambio

oe: 1H0711173



02878
varilla selector de velocidades delante

oe: 1H0 711 574

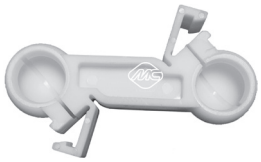

02879
bieleta selector de velocidades

oe: 1H0 711 595



03691
articulación cambio (mando por cable)

oe: 1J0 711 256 -1J0 711 256



04772
juego palanca desembrague 5 velcds.

oe: 020141723C

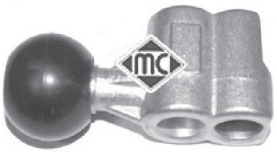

04902
articulación cambio

oe: 191 711 233



04906
varilla desembrague

oe: 020 141 741 B



06120
bombín de embrague (plástico)

oe: 1J0 721 261 E -1J0 721 261 F



06126
bomba de embrague (plástico) 1.9 SDI

oe: 6K1 721 401

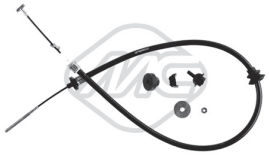

80007 longitud: 1065/804;1065/804
cable embrague manual

oe: 6K1721335H -6K1721335G



80031 longitud: 987/715 mm
cable embrague manual

oe: 6K1721335T -6K1721335Q

SEAT - INCA (11/1995 - 06/2003)



80050 longitud: 1047/838 mm
cable embrague automático

oe: 6X1721335 -6N1721335K

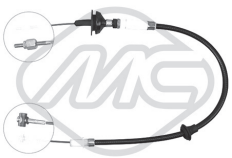

80060 longitud: 854/653 mm
cable embrague automático

oe: 6K1721335K

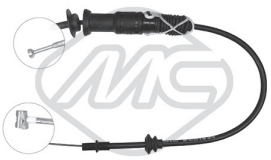

80175 longitud: 865/598 mm
cable embrague manual

oe: 6K1721335C -6K1721335B



80207 longitud: 1073/833 mm
cable embrague manual

oe: 6N1721335K -6N1721335J



80292 longitud: 1097/823 mm
cable embrague manual

oe: 6K1721335A



80348 longitud: 1085/823 mm
cable embrague automático

oe: 6K1721335A

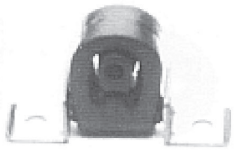

02425
soporte escape

oe: 1H0 253 144C -1H0 253 144A

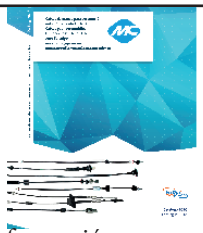

Para mas información y gama completa, consultar nuestro catálogo de cables.



02426
soporte presilenciador

oe: 6X0253147 -1H0253147B



02767
soporte tubo de escape

oe: 6U0253147 -115690800



04364
soporte catalizador Silenciador anterior 1.4 16V

oe: 1H0253144E



04766
guía cerradura maneta puerta

oe: 1H0837223B



02059
bomba limpiaparabrisas

oe: 2048660221 -454 860 01 26



02061
bomba limpia parabrisas

oe: 1H6 955 651 -14 50 185



02073
bomba limpiaparabrisas

oe: 1H5 955 651



03887
caja de fusibles

oe: 1J0937617B

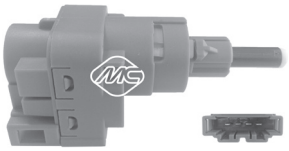

03738
interruptor luz de freno 4 polos

oe: 1C0 945 511 A -1J0 945 511 D

© INDUSTRIAL METALCAUCHO, S.L.U.

CANALIZACIONES DE AGUA. PANDA y TRANS hasta '86

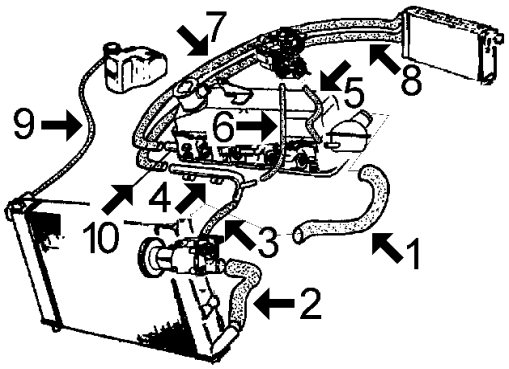

1- 7289 mgto superior radiador Panda
2- 7288 mgto inferior radiador
3- 5633 mgto de bomba a tubo metálico
4- *3007* tubo de agua metálico
5- 7290 mgto de termostato a carburador
6- n/d mgto de tubo metálico a carburador
7- 7539 mgto de calefactor a termostato
8- 7540 mgto de calefactor a tubo metálico
9- 116 mgto de botella a radiador: Cortar de rollo MC-116 Ø 8x14 mm, longitud aprox. 75 cms
10- n/d boquilla metálica roscada en culata

7291 mgto desvaporizador de tapa a filtro de aire

MARBELLA y TERRA, hasta '90

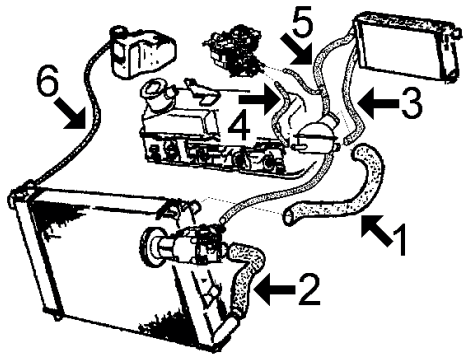

1- 7289 mgto superior rad. Marbella 4 veloc. y Terra
7325 mgto superior radiador Marbella 5 velocidades
2- 7288 mgto inferior rad. Marbella y Terra
3- 7706 mgto de calefactor a termostato
4- 7290 mgto de termostato a carburador
5- 7707 mgto de calefactor a bomba y carburador (3 vias)
6- 116 mgto de botella a radiador: Cortar de rollo MC-116 Ø 8x14 mm, long. aprox 75 cms.

7291 mgto desvaporizador de tapa a filtro de aire

MARBELLA y TERRA (gasolina), desde '90:

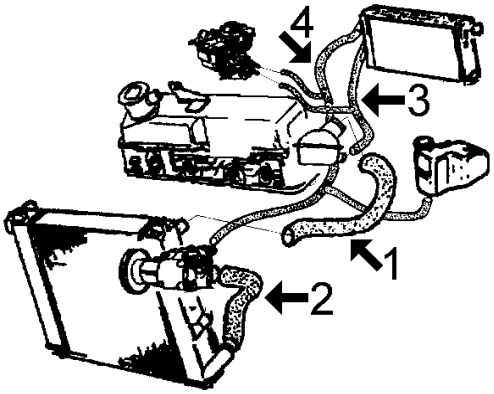

1- 8018 mgto superior radiador
2- 8017 mgto inferior radiador
3- n/d mgto de calefactor a termostato (3 vias)
4- n/d mgto de calefactor a bomba, carburador y botella (4 vias)

7291 mgto desvaporizador de tapa a filtro de aire

TERRA DIESEL, desde '90

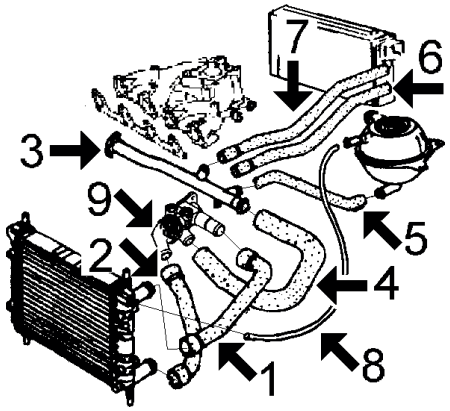

1- *7633* mgto superior radiador
2- *7632* mgto inferior radiador
3- 3087 tubo de agua metálico
4- 7929 mgto de racor entrada agua a tubo metálico
5- *7914* mgto de tubo metálico a botella
6- n/d mgto de calefactor a culata
7- n/d mgto de calefactor a tubo metálico
8- 116 mgto de botella a radiador: Cortar de rollo MC-116 Ø 8x14 mm longitud aprox. 65 cms.
9- 3528 tapa de termostato (plástico)

8085 mgto desvaporizador de bloque a tapa de balancines, 3 vias

SEAT - MARBELLA - PANDA - RONDA - TERRA (06/1982 - 10/1996)



03087
tubo de agua metálico TERRA

oe: 030121065C



03118
tapa de termostato RONDA

oe: SE021032200A



03528
tapa de termostato TERRA

oe: 030 121 121B



05119
mgto inferior radiador debajo 1.2-1.5 RONDA

oe: SE021117207A



05120
mgto superior radiador arriba 1.2-1.5 RONDA

oe: SE021117205C -SE021117205



07288 Ø 31 mm
mgto inferior radiador debajo 0.8-0.9-0.9 Cat. MARBELLA

oe: 4405595



07289
mgto superior radiador arriba 0.8-0.9-0.9 Cat. MARBELLA

oe: SE141117205A



07290
mgto de termostato a carburador 0.8-0.9-0.9 Cat. MARBELLA

oe: SE020032161A



07325
mgto superior radiador MARBELLA

oe: SE141117205B



07706
mgto calefactor MARBELLA,TERRA

oe: SE141186332



07929
mgto de racor entrada a tubo metálico TERRA

oe: 030121063



08017
mgto inferior radidor 0.9-0.9 Cat. MARBELLA

oe: SE029117223B



08018
mgto superior radiador arriba 0.9-0.9 Cat. MARBELLA

oe: SE029117205B -SE029117205C



08462
mgto inferior radiador debajo 1.2-1.5 RONDA

oe: 7730815 -46417779



05633 Ø 10 mm
mgto de bomba de agua a termostato PANDA

oe: 4221427 -4221427



07336
mgto de calefactor 0.8 MARBELLA

oe: 7680648 -7537071



07539 Ø 15 mm
mgto calefactor Entrada PANDA

oe: 7532701 -4412272



07540
mgto calefactor Entrada PANDA

oe: 5994069



07707
mgto calefactor 0.8-0.9 MARBELLA,TERRA

oe: SE028186333A



07291
mgto desvaporizador PANDA,TERRA

oe: 5976425 -5976425



08085
mgto desvaporizador TERRA

oe: 030103493M

© INDUSTRIAL METALCAUCHO, S.L.U.

SEAT - MARBELLA - PANDA - RONDA - TERRA (06/1982 - 10/1996)



00245
goma varilla nivel aceite 0.8 MARBELLA

oe: 4328493 -4328493



00675
tapon cárter aceite PANDA

oe: 60808630 -7734022



00676
tapon cárter aceite PANDA

oe:

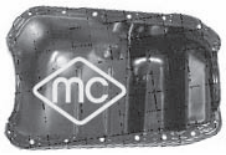

05916
cárter de aceite PANDA

oe: 7649851 -7792191



00585
baquelita soporte bomba de gasolina MARBELLA,PANDA,TERRA

oe: SE020020021A



07330 Ø 50 mm
mgto llenado combustible MARBELLA,-PANDA,TERRA

oe: 806105 -5940063

SUSPENSION DELANTERA y SOPORTES DE MOTOR:

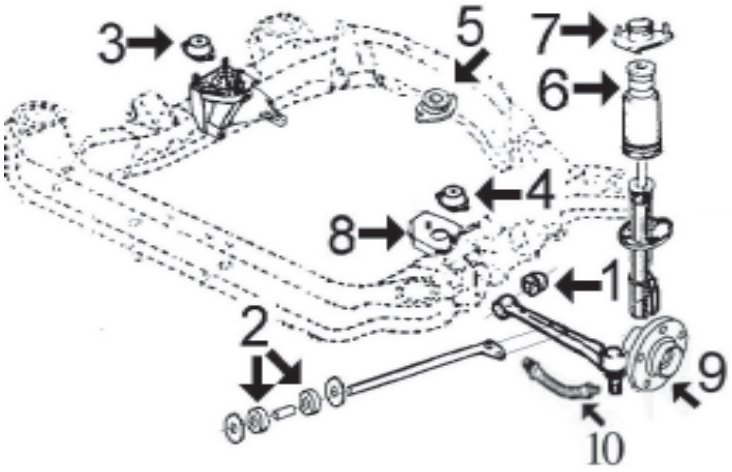

1- 269 silentbloc extremo brazo delantero hasta '82
459 silentbloc extremo brazo delantero desde '82
2- 464 goma tirante brazo delantero
3- 259 soporte de motor derecho (salvo Terra Diesel)
2627 soporte de motor derecho Terra Diesel
4- 251 soporte de motor izquierdo (salvo Terra Diesel)
802 soporte de motor izquierdo Terra Diesel
5- 259 soporte de motor trasero Panda 35
582 soporte de motor trasero Panda 40-45-Marbella Trans y Terra (salvo Diesel)
802 soporte de motor trasero Terra Diesel
6- 682 capuchón amortiguador delantero hasta '90
2329 capuchón amortiguador delantero desde '90
7- n/d soporte amortiguador delantero hasta '90
923 soporte amortiguador delantero desde '90 (con rodamiento de Ø 14 mm)
8- 2654 chapa soporte cambio de 4 velocidades (salvo D)
4070 chapa soporte cambio de 5 velocidades (salvo D)
9- 90009 buje de rueda delantera
10- 96144 latiguillo freno delantero

SUSPENSION TRASERA

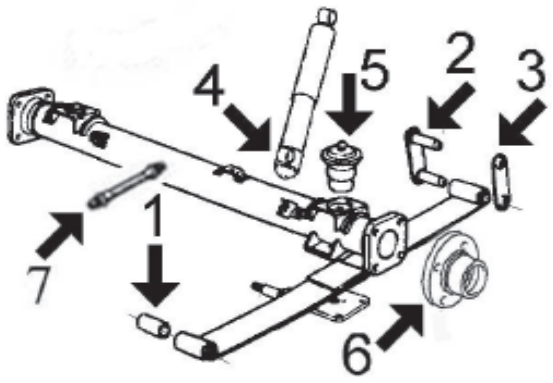

1- n/d silentbloc anterior ballesta
2- 720 juego gomas soporte trasero de ballesta
3- 719 soporte trasero de ballesta completo
4- 022 gomas sujeción amortiguadores
5- n/d tope de suspensión
6- n/d buje rueda trasera con rodamiento
7- 96095 latiguillo freno trasero

SEAT - MARBELLA - PANDA - RONDA - TERRA (06/1982 - 10/1996)



00251
soporte motor 0.8-0.9-0.9 Cat. MARBELLA,PANDA
oe: SE127154605A



00259
soporte motor 0.8-0.9 MARBELLA,PANDA
oe: 4406758



00582
soporte de motor MARBELLA,PANDA,-TERRA
oe: SE 141 154 805A



00802
soporte motor delante TERRA
oe: 867 199 383A -867 199 383



02627
soporte motor izquierda;delante TERRA
oe: 191 199 381A -191 199 381



00230 Ø 13 mm
silentbloc trapecio Eje trasero;interior RONDA
oe: SE138156532A



00269
silentbloc extremo brazo suspensión Eje delantero MARBELLA,PANDA,TERRA
oe: SE127156137A



00459
silentbloc brazo suspensión Eje delantero MARBELLA,PANDA,TERRA
oe: SE138156137A

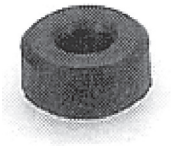

00464 Ø 17 mm
goma tirante suspensión exterior;Eje delantero MARBELLA,TERRA
oe: SE138156244A -4448132



00489
silentbloc punta tirante brazo MARBELLA,RONDA,TERRA
oe: 4125492 -4125489



02446 Ø 15 mm
goma barra estabilizadora interior;Eje delantero 0.8-0.9-0.9 Cat. MARBELLA
oe: 7548992



05345 Ø 13 mm
silentbloc anterior trapecio centro;debajo;Eje delantero 0.9 PANDA,TERRA
oe:



05619 Ø 14 mm
jgo. silentbloc central brazo suspensión exterior;Eje delantero RONDA
oe: 7544738



00022
goma sujeción amortiguadores MARBELLA,PANDA,TERRA
oe: SE141156206A



00682
tapon cárter aceite Eje delantero MARBELLA,TERRA
oe: SE141156212A



00715
capuchón amortiguador Eje delantero RONDA
oe: 5978771



00719
soporte ballesta completo 4x4 MARBELLA,TERRA
oe:



00720
jgo gomas soporte ballesta 4x4 Eje trasero MARBELLA,PANDA,TERRA
oe: SE024157013B -SE024157013A



00923 Ø 14,2 mm
soporte amortiguador Eje delantero MARBELLA,PANDA,TERRA
oe: SE021156228A



02329
capuchón amortiguador MARBELLA,-PANDA,TERRA
oe:



90009
buje rueda eje delantero, ambos lados 0.8-0.9 MARBELLA,PANDA,TERRA
oe: 4900918

© INDUSTRIAL METALCAUCHO, S.L.U.

SEAT - MARBELLA - PANDA - RONDA - TERRA (06/1982 - 10/1996)

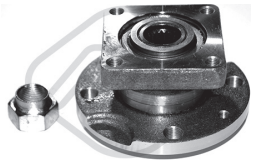

90208
buje de rueda Eje delantero 0.8-0.9 MARBELLA
oe: 3981586 -028 140 301 A



96017 longitud: 436 mm
latiguillo de freno Delante, izquierda;Delante, derecha 1.2-1.4 RONDA
oe: 5986578 -5966685



96083 longitud: 305 mm
latiguillo de freno delante 0.9-0.9 Cat. MARBELLA
oe: 4348052 -4348052



96088 longitud: 282 mm
latiguillo de freno Eje delantero 0.9-0.9 Cat. MARBELLA,PANDA,TERRA
oe: 82422136



96095 longitud: 290 mm
latiguillo de freno posterior 0.8-0.9 MARBELLA,PANDA,TERRA
oe: 481627 -481627



96144 longitud: 455 mm
latiguillo de freno Eje delantero PANDA
oe:



00176 Ø 25 mm
capuchón palier retén lado de engranaje PANDA
oe: 4333088 -4333088



00349 kit **fuelle**
fuelle transmisión lado de engranaje MARBELLA,TERRA
oe: 7621245 Ø 30-73 mm



00622 kit **fuelle**
fuelle palier lado de engranaje 1.3 D-1.4 D TERRA
oe: 92601366 Ø 23



01054 kit **fuelle**
kit fuelle transmisión lado de engranaje MARBELLA,TERRA
oe: 7625541 -7625541 Ø 25.8



01170 kit **00170 fuelle**
kit fuelle transmisión lado de rueda 0.8-0.9-0.9 Cat. MARBELLA
oe: SE127141537 Ø 21-70 mm



01179 kit **00179 fuelle**
kit fuelle transmisión lado de rueda 0.8-0.9-0.9 Cat. MARBELLA
oe: 7682886 Ø 21-65 mm



01455 kit **fuelle**
kit fuelle transmisión lado de engranaje TERRA
oe: 171498201 Ø 21-94 mm



01514 kit **00514 fuelle**
kit fuelle transmisión lado de rueda MARBELLA,TERRA
oe: 5987092 Ø 21-70 mm



01577 kit **00577 fuelle**
kit fuelle transmisión lado de rueda TERRA
oe: 7578083 Ø 25-74 mm



01599 kit **fuelle**
kit fuelle transmisión con rodamiento l/ engranaje 0.9-0.9 Cat. MARBELLA
oe: 7921245 Ø 23



01632 kit **fuelle**
kit fuelle transmisión lado de engranaje;-derecha TERRA
oe: 191498201B -171498201A Ø 21-89 mm



01636 kit **fuelle**
kit fuelle transmisión con rodamiento lado de engranaje MARBELLA,TERRA
oe: 7621245 -7621245 Ø 25.8



01257 kit **00257 fuelle**
kit fuelle cremallera dirección manual MARBELLA,PANDA,TERRA
oe: 7583243 -7583243 Ø 10-25 mm



01258 kit **00258 fuelle**
kit fuelle cremallera dirección izquierda-delantero 0.8-0.9 MARBELLA,RONDA
oe: 7 583 242 -4 371 155 Ø 10-42 mm



00289 Ø 21.5 mm
casquillo cremallera dirección 0.8-0.9-0.9 Cat. MARBELLA,PANDA,TERRA
oe: 4330731



00478
jgo casquillos palanca de cambio MARBELLA,PANDA,TERRA
oe:



02654
soporte cambio MARBELLA,PANDA
oe: SE141128070A



03724
juego reparación rótula palanca de cambio TERRA
oe: 191 711 251A



04070
soporte cambio MARBELLA
oe: SE141128070B



00411
cubrepedal freno y embrague MARBELLA,PANDA,TERRA
oe: 4144275

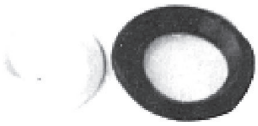

00477
juego casquillos rótula palanca cambio PANDA
oe: 4438297 -4318468



00717
tirante elástico mando cambio 0.8-0.9-0.9 Cat. MARBELLA
oe: SE141153206A



80116 longitud: 561/363 mm
cable embrague manual 0.8-0.9 MARBELLA,TERRA
oe: SE141126201B



80265 longitud: 512/292 mm
cable embrague manual 0.8-0.9 MARBELLA
oe: SE141126201A -SE141126201

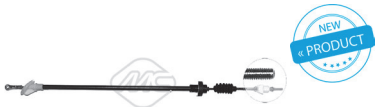

80424 longitud: 581/337 mm
cable embrague manual 1.3 D-1.4 D TERRA
oe: X03961680



00156
soporte tubo escape MARBELLA,PANDA,TERRA
oe: SE127115138A -HB11513800



00165 Ø 45 mm
soporte tubo de escape MARBELLA,TERRA
oe: 4387294



00238
soporte tubo de escape TERRA
oe: 823253149



00243
soporte tubo escape PANDA
oe: 4393777 -4393777



00280
soporte tubo de escape 1.3 D-1.4 D TERRA
oe: 60624931 -60624931



00390
collarin colector completo MARBELLA,-PANDA,TERRA
oe:



00749
collarin colector TERRA
oe: 171335 -171335



02071
bomba limpiaparabrisas 0.9 PANDA
oe: 7171 1241 -643467

© INDUSTRIAL METALCAUCHO, S.L.U.

CANALIZACIONES DE AGUA:

TOLEDO 1.6 carburador motores EZ-ABN desde '91 hasta '94

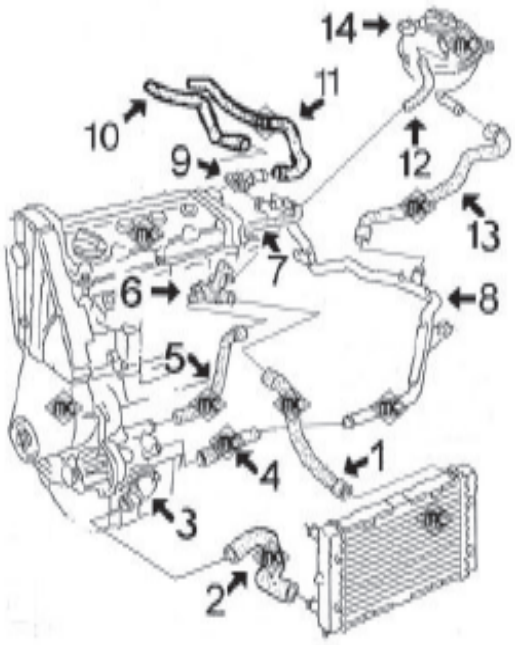

- 1- 7342 mgto superior radiador
- 2- 7343 mgto inferior radiador
- 3- 3536 tapa de termostato
- 4- 7993 mgto de bomba de agua a tubo metálico
- 5- 7715 mgto de bomba a brida en culata
- 6- 3522 tapa de agua conexión manguitos
- 7- 8381 juego de mgtos de tubo a colector admisión
- 8- 3079 tubo de agua metálico
- 9- 3517 boquilla (plástico) en culata
- 10- 8395 mgto de tubo metálico a calefactor
- 11- 8050 mgto de culata a calefactor
- 12- 116 mgto de sobrante de botella a radiador: Cortar de rollo MC-116 Ø 8x14 mm, long. aprox 610 m
- 13- 8378 mgto de botella a tubo metálico
- 14- 3504 botella de expansión
- 3506 tapón botella de expansión

8225 mgto desvaporizador

TOLEDO 1.6 motor inyección 1F desde '91 hasta '98 (excepto motor AFT de 100cv)
1.8 motores inyección RP-ABS desde '91 hasta '94
1.8 motor inyección ADZ desde '94 hasta '98
1.8 motor inyección ACCdesde '95 hasta '98

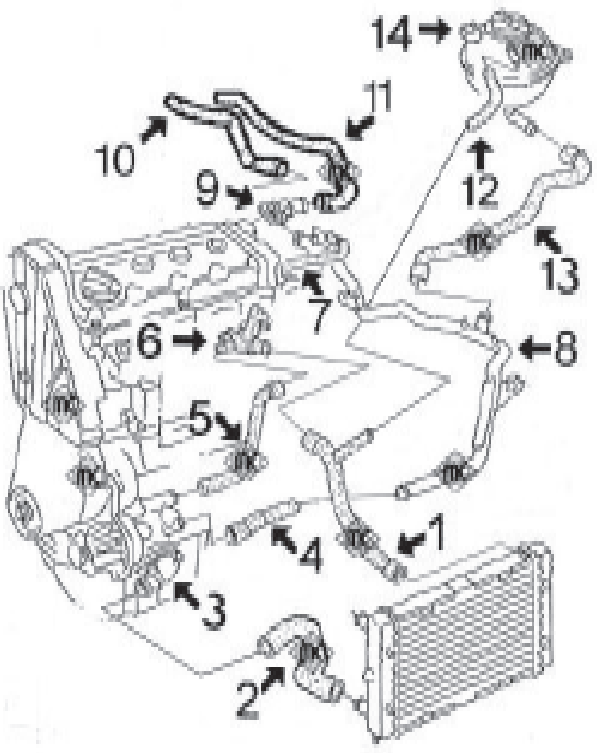

- 1- 7342 mgto sup. radiador 1.6 sin aire acondic. hasta '93
- 8191 mgto sup. radiador 1.6 con aire acond. hasta '93
- 8191 mgto sup. radiador 1.8 hasta '93
- 8387 mgto sup. radiador 1.6-1.8 desde '93
- 2- 7343 mgto inferior radiador 1.6 sin aire acond. -'93
- 7341 mgto inferior radiador 1.6 con aire acond. y 1.8 todos hasta '93
- 8406 mgto inferior radiador 1.8 sin aire acond. '93-
- 8453 mgto inferior radiador 1.6i-1.8 con aire acon. d/ '93
- 3- 3536 tapa de termostato
- 4- 7993 mgto de bomba de agua a tubo metálico hasta '93
- 8386 mgto de bomba de agua a tubo metálico desde '93
- 5- 7715 mgto de bomba a tapa en culata hasta '93
- 8383 mgto de bomba a tapa en culata desde '93
- 6- 3522 tapa de agua en culata conexión mgtos 1.6i
- 3535 tapa de agua en culata conexión mgtos 1.8
- 7- 8391 mgto de tubo metálico a colector
- 8- 3079 tubo de agua metálico hasta '93
- 3084 tubo de agua metálico desde '93
- 9- 3517 boquilla (plástico) en culata
- 10- 8395 mgto de tubo metálico a calefactor
- 11- 8050 mgto de culata a calefactor
- 12- 116 mgto de sobrante de botella a tapa en culata: Cortar de rollo MC-116 Ø 8x14 mm, long. 610 m
- 13- 8378 mgto de botella a tubo metálico
- 14- 3504 botella de expansión
- 3506 tapón botella de expansión

8225 mgto desvaporizador 1.6i
8226 mgto desvaporizador 1.6i - 1.8

TOLEDO **1.8-16v. motores KR y PL hasta '94**
2.0-16v. motor ABF hasta '98

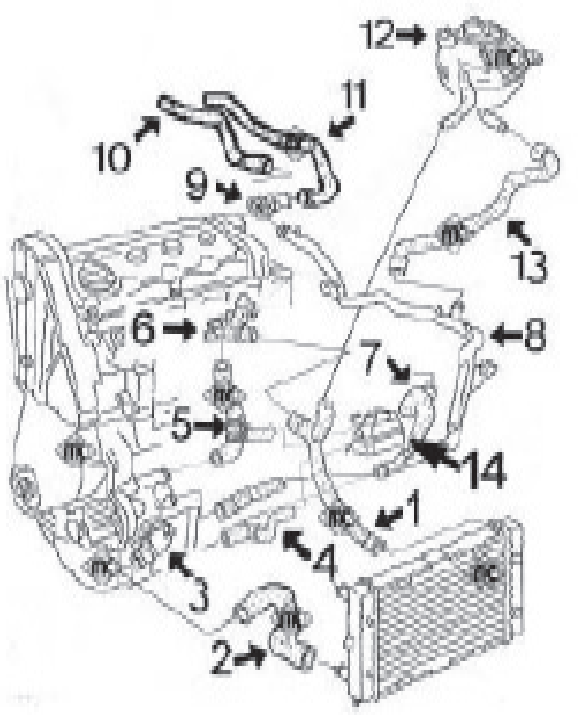

1-	n/d	mgto superior radiador 1.8-16v
	n/d	mgto superior radiador 2.0-16v
2-	7341	mgto inferior radiador 1.8-16v
	8453	mgto inferior radiador 2.0-16v
3-	3536	tapa de termostato
4-	7993	mgto de bomba de agua a tubo metálico 1.8-16v
	8384	mgto de bomba de agua a tubo metálico 2.0-16v
5-	7920	mgto de bomba a tapa en culata 1.8-16v
	8414	mgto de bomba a tapa en culata 2.0-16v
6-	*3582*	tapa de agua conexión manguitos 1.8-16v
	n/d	tapa de agua conexión manguitos 2.0-16v
7-	7994	mgto de intercambiador a tubo metálico 1.8-16v
8-	3083	tubo de agua metálico 1.8-16v
	3095	tubo de agua metálico 2.0-16v
9-	3583	boquilla en culata
10-	8395	mgto de tubo metálico a calefactor
11-	8050	mgto de culata a calefactor 1.8-16v
	8396	mgto de culata a calefactor 2.0-16v
12-	3504	botella de expansión
	3506	tapón botella de expansión
13-	8378	mgto de botella a tubo metálico
14-	5374	intercambiador de calor

TOLEDO **1.6 motor AFT de 100cv desde '96 hasta '98**
2.0 motor 2E desde '91 hasta '96
2.0 motor AGG desde '96 hasta '98

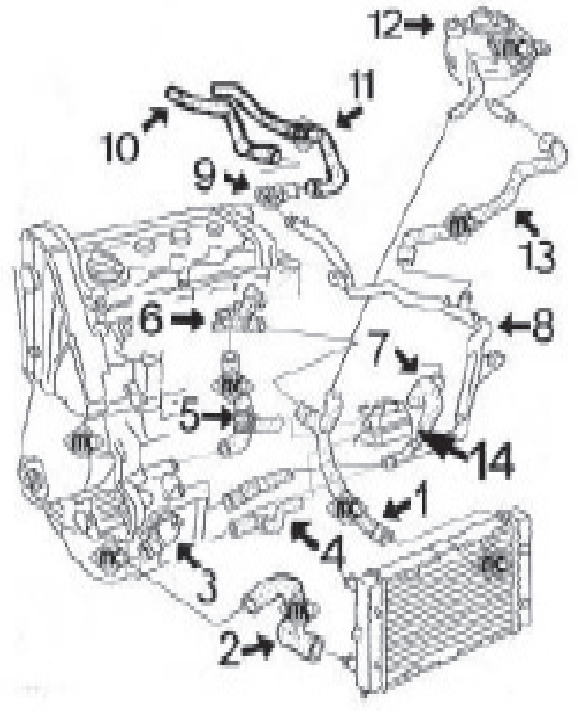

1-	8191	mgto superior radiador 2.0 hasta '93
	8387	mgto superior radiador 2.0 desde '93
2-	7341	mgto inferior radiador
3-	3536	tapa de termostato
4-	7993	mgto de bomba de agua a tubo metálico hasta '93
	8384	mgto de bomba de agua a tubo metálico desde '93
5-	8394	mgto de bomba a tapa en culata
6-	3522	tapa de agua conexión manguitos
7-	7994	mgto de intercambiador a tubo metálico hasta '93
8-	3083	tubo de agua metálico hasta '93
	3095	tubo de agua metálico desde '93
9-	3517	boquilla en culata 2.0
	3589	boquilla en culata 1.6-100cv (AFT)
10-	8395	mgto de tubo metálico a calefactor
11-	8050	mgto de culata a calefactor hasta '93
	8396	mgto de culata a calefactor desde '93
12-	3504	botella de expansión
	3506	tapón botella de expansión
13-	8378	mgto de botella a tubo metálico
14-	5374	intercambiador de calor

8224	mgto desvaporizador
8229	mgto desvaporizador

© INDUSTRIAL METALCAUCHO, S.L.U.

TOLEDO 1.9 Diesel motor 1Y desde '91 hasta '97
1.9 TurboDiesel motor AAZ desde '91 hasta '94 (NO "TDi")

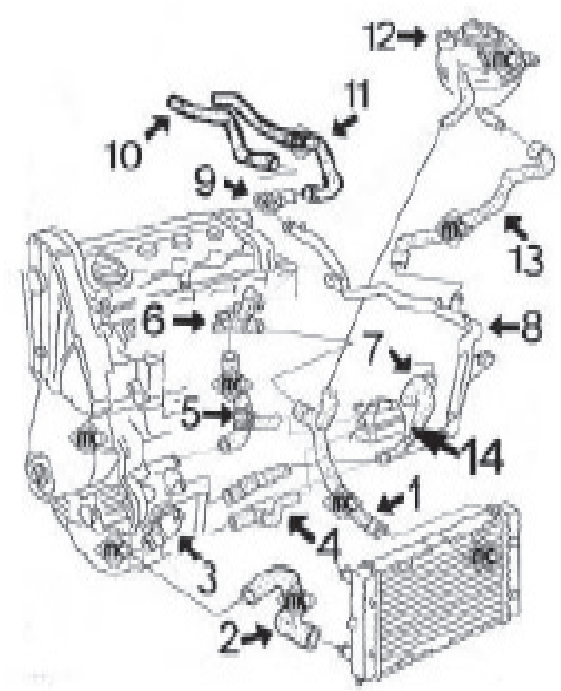

- 1- 8387 mgto superior radiador sin aire acondicionado
- *8379* mgto superior radiador con aire acondicionado
- 2- 7341 mgto inferior radiador sin aire acond. hasta '93
- 8831 mgto inferior radiador con aire acond. hasta '93
- 8453 mgto inferior radiador desde '93
- 3- 3537 tapa de termostato
- 3667 tapa de termostato completa con boquilla a 90º
- 4- 7993 mgto de bomba agua a tubo metálico hasta '93
- 8384 mgto de bomba agua a tubo metálico desde '93
- 5- 8382 mgto de bomba de agua a racor en culata y a intercambiador en filtro de aceite
- 6- 3527 tapa de agua en culata conexión manguitos
- 7- 7994 mgto de tubo metálico a intercambiador hasta '93
- 8- 3083 tubo de agua metálico hasta '93
- 3084 tubo de agua metálico desde '93
- 9- 3517 boquilla e culata
- 10- 8395 mgto de tubo metálico a calefactor
- 11- 8050 mgto de culata a calefactor hasta '93
- 8396 mgto de culata a calefactor desde '93
- 12- 3504 botella de expansión
- 3506 tapón botella de expansión
- 13- 8378 mgto de botella a tubo metálico
- 14- 5374 intercambiador de calor

8385 mgto desvaporizador

TOLEDO 1.9 TDi motores 1Z - AHU - AFN desde '94 hasta '98

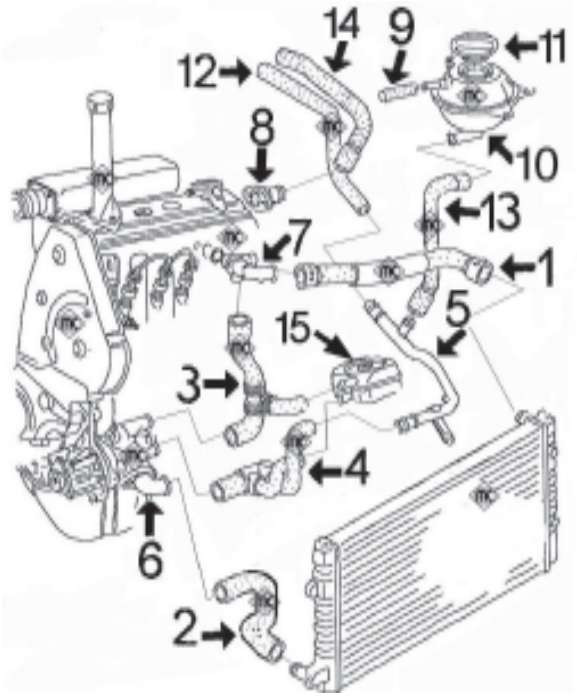

- 1- 7342 mgto superior radiador sin aire acondicionado
- 8389 mgto superior radiador con aire acondicionado
- 2- 8406 mgto inferior radiador sin aire acondicionado
- 8399 mgto inferior radiador con aire acondicionado
- 3- 8382 mgto de bomba de agua a racor en culata y a intercambiador filtro de aceite
- 4- 8384 mgto de bomba agua a tubo metálico
- 5- 3094 tubo de agua metálico
- 6- 3537 tapa de termostato
- 3667 tapa de termostato completa con boquilla a 90º
- 7- 3542 tapa de agua en culata conexión manguitos
- 8- 3517 boquilla en culata conexión mgto calefactor
- 9- 116 mgto de sobrante de botella a tapa en culata: Cortar de rollo MC-116 Ø 8x14 mm, long. 610 m
- 10- 3504 botella de expansión
- 11- 3506 tapón botella de expansión
- 12- 8395 mgto de tubo metálico a calefactor
- 13- 8378 mgto de botella a tubo metálico
- 14- 8396 mgto de boquilla en culata a calefactor
- 15- 5374 intercambiador de calor todos salvo TDi de 110CV
- 5376 intercambiador de calor TDi de 110CV

8385 mgto desvaporizador

TUBOS DESVAPORIZADORES 1.9D - TD - TDi - SDi:

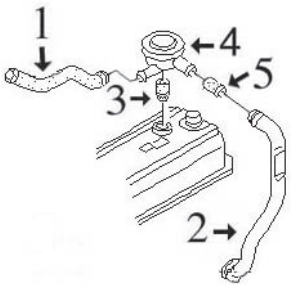

- 1- 8895 mgto de válvula desvaporizadora 1.9TDi
- 2- 3644 tubo plástico de válvula a cárter
- 3- 2669 junta válvula desvaporizadora
- 4- 3719 válvula desvaporizadora
- 5- 8385 mgto desvaporizador 1.9D-TD (no TDi !)

SEAT - TOLEDO I (01/1991 - 10/1999)



03079
tubo de agua metálico

oe: 037 121 065 -027 121 065C



03083
tubo de agua metálico

oe: 027 121 065D



03084
tubo de agua metálico

oe: 037 121 065L -037 121 065K



03094
tubo de agua metálico

oe: 028 121 065T -028 121 065K



03504
botella de expansión

oe: 1H0 121 407 A -357 121 407 A



03506
tapón botella de expansión

oe: 357 121 321A -1H0 121 321A



03517
boquilla en culata (lateral)

oe: 037 121 145 -026 121 145E



03522
brida plástico en culata

oe: 037121133F -037121132E



03527
tapa de agua en culata 1.9 TDI

oe:



03535
brida en culata (frontal)

oe: 037 121 133B -037 121 132B



03536
tapa de termostato

oe: 055 121 121F



03537
tapa de termostato

oe: 1H0 121 687 -037 121 121A



03540
kit tapón sensores en tapas de agua

oe: 357 121 140 -025 121 142



03542
brida en culata 1.9 TDI

oe: 028 121 132A



03583
boquilla posterior en culata 1.8 16V

oe: 027 121 145B



03589
brida en culata (lateral) 1.6 i

oe: 037 121 144H



03667
boquilla salida termostato completo

oe: 1H0121687A -037121619



07341
mgto inferior radiador debajo 1.9 D-1.9 TD

oe: 191121051P -191121051G



07342
mgto superior radiador

oe: 191121101S



07343
mgto inferior radiador debajo

oe: 191121051F



07715
mgto de bomba a racor en culata

oe: 026121053G

© INDUSTRIAL METALCAUCHO, S.L.U.

SEAT - TOLEDO I (01/1991 - 10/1999)



07920
mgto de bomba a culata

oe: 027121053B



07987
mgto de bomba a brida en culata 1.9 D-1.9 TD

oe: 068121053S -068121053P



07993
mgto de bomba a tubo metálico

oe: 068121063M -027121063



07994
mgto de tubo metálico a intercambiador

oe: 037121058A



08191
mgto superior radiador arriba

oe: 1L0121101B



08378
mgto de tubo metálico a botella

oe: 1H0 121 109

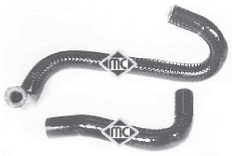

08381
jgo mgtos colector

oe: 026121062C -026121062C



08382
mgto de bomba a brida en culata

oe: 028 121 053 P -028 121 053 Q



08383
mgto de bomba a brida en culata

oe: 037121053H



08384
mgto de bomba a tubo e intercambiador

oe: 037122058B -037122058



08386
mgto de bomba a tubo de agua metálico

oe: 037121063A



08387
mgto superior radiador arriba

oe: 1L0121101P

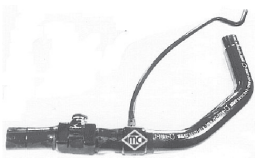

08389
mgto superior radiador arriba 1.9 TDI

oe: 1L0121101R



08391
mgto de tubo metálico a colector

oe: 051 121 056A -051 121 056



08394
mgto de bomba a brida en culata 1.6 i-2.0 i

oe: 037121053J



08399
mgto inferior radiador debajo 1.9 TDI

oe: 6K0121051K -1L0121051Q



08400
mgto superior radiador arriba 1.6 i

oe: 6K0121101



08402
mgto inferior radiador debajo

oe: 6K0121051C



08404
mgto superior radiador arriba 1.6 i

oe: 6K0121101A



08406
mgto inferior radiador debajo

oe: 1L0121051A



08409
mgto de tubo rígido a brida agua 1.6 i

oe: 032121063

SEAT - TOLEDO I (01/1991 - 10/1999)



08414
mgto de bomba a brida en culata 2.0 i 16V
oe: 037121053K



08453
mgto inferior radiador debajo 1.9 D-1.9 TD
oe: 1L0121051C



08831
mgto inferior radiador debajo 1.9 D-1.9 TD
oe: 1L0121051



08050
mgto de calefactor a culata

oe: 191819371H -191819371D



08051
mgto de calefactor a tubo metálico Salida

oe: 191819373D -191819373D



08395
mgto calefactor

oe: 1H0819373C



08396
mgto calefactor

oe: 1H0 819 371



02669
junta válvula desvaporizadora

oe: 028103500



03644
tubo plástico desvaporizador

oe: 028 103 491J



03719
válvula desvaporizadora Eje delantero

oe: 028 129 101D



08224
mgto desvaporizador 1.6 i

oe: 051103493A



08225
mgto desvaporizador

oe: 051 103 493



08226
mgto desvaporizador

oe: 050103493A -048103493A



08228
mgto desvaporizador 1.6 i-2.0 i

oe: 037103493AB -037103211



08229
mgto desvaporizador 2.0 i

oe: 037103493P



08385
mgto desvaporizador

oe: 028103493E



08415
mgto desvaporizador 1.6 i

oe: 032103493E -030103493AH



08895
mgto desvaporizador 1.9 TDI

oe: 028103493S



93057
válvula EGR

oe: 028 131 501E -028 131 501B



00674
tapon cárter aceite

oe: 113115193



02448
guia varilla nivel aceite

oe: 053103663

© INDUSTRIAL METALCAUCHO, S.L.U.

SEAT - TOLEDO I (01/1991 - 10/1999)



02780
junta colector escape

oe: 028129589B



02876
guia varilla nivel aceite

oe: 028 103 663 A -028 103 663 B



03621
tapón llenado aceite motor (en plástico, reemplaza al metálico)

oe: 06B 103 485 C -049 103 485 F



03841
tapa filtro de aceite

oe: 045115433B -045 115 433 E



04365
jgo. tornillo sujeción tapa cubremotor

oe: N90132603 -028103638G



04760 555 mm
varilla nivel aceite

oe: 027115611C



04942 510 mm
varilla nivel aceite

oe: 028115611C



05374
intercambiador de calor + junta

oe: 038 117 070 A



05376
intercambiador de calor + junta 1.9 TDI

oe: 028 117 021 E -028 117 021 C



05958
cárter de aceite

oe: 51103601



06328
intercambiador calor

oe: 096 409 061 E -096 409 061



03672
válvula filtro gasoil

oe: 191 127 247 A



03708
tapón llenado combustible (sin llave)

oe: 1J0201553C

CANALIZACIONES de AIRE de ALTA PRESION INTERCOOLER-TURBO:

TOLEDO-I 1.9 Diesel motores TDi desde 9/'95 a 3/'99 (AHU-1Z-AFN-ALE)

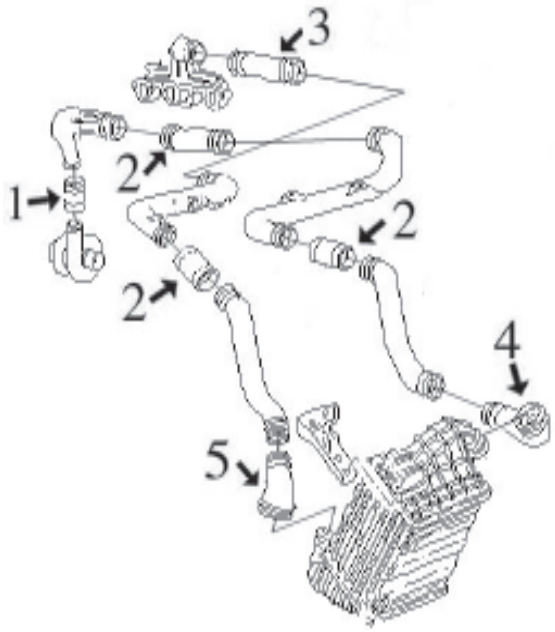

1- 9062 tubo flexible de empalme salida Turbo
2- 9061 tubo flexible de empalme
3- 9060 tubo flexible de colector de aspiración a tubo
4- 9059 tubo flexible de intercooler a tubo rígido
5- 9058 tubo flexible de intercooler a tubo rígido



09058
tubo flexible de intercooler a tubo rígido 1.9 TDI
oe: 1L0145832C



09059
tubo flexible de intercooler a tubo rígido 1.9 TDI
oe: 1L0145834B



09060
tubo flexible de colector de aspiración 1.9 TDI
oe: 1H0145838G



09061
tubo flexible de empalme 1.9 TDI
oe: 1H0145834E -1H0 145 834 J

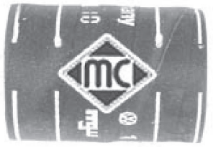

09062
tubo flexible de empalme salida Turbo 1.9 TDI
oe: 6K0145972B -3A0145972A

© INDUSTRIAL METALCAUCHO, S.L.U.

SUSPENSION DELANTERA y SOPORTES DE MOTOR:

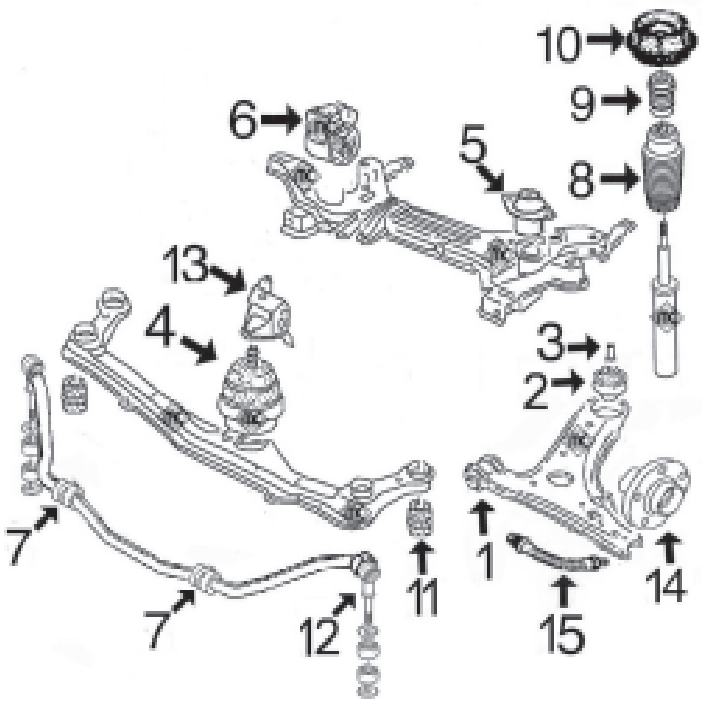

1- 542 silentbloc anterior trapecio delantero
2- 543 silentbloc posterior trapecio delantero
3- 2822 casquillo eje silentbloc posterior trapecio
4- 848 soporte motor delantero 1.9D-TD (no TDi)
849 soporte motor delantero 1.6-1.8-1.8/16v
2685 soporte motor delantero TDi-2.0/16v y 1.6-100cv
5- 846 soporte motor trasero izquierdo 1.6 (salvo 100cv)
987 soporte motor trasero izquierdo 1.9 D-TD (no TDi)
4366 soporte motor trasero izquierdo TDi
4362 soporte motor trasero izquierdo 1.6-100cv (AFT)
6- 847 soporte motor trasero derecho salvo 16v y TDi
4127 soporte motor trasero derecho 1.8-16v
2686 soporte motor trasero derecho TDi-2.0/16 v y 1.6--100cv (AFT)
7- 917 goma para barra estabilizadora de Ø 18 mm
4266 goma para barra estabilizadora de Ø 20 mm
8- 4324 capuchón amortiguador delantero desde '95
n/d capuchón amortiguador delantero hasta '95
9- 712 tope de amortiguador hasta '95 (goma)
4254 tope de amortiguador desde '95 (poliuretano)
10- 896 soporte amortiguador delantero hasta '95
2812 soporte amortiguador delantero desde '95
11- *2444* silentbloc soporte traviesa delantera
12- 646 bieleta puntal barra estabilizadora hasta '95
2852 bieleta barra estabilizadora desde '95 salvo 2.0-16v
4336 bieleta puntal barra estabilizadora 2.0-16v
13- 4129 anclaje metálico del soporte motor delantero salvo TDi-2.0/16v y 1.6-100cv (AFT)
14- 90035 buje rueda delantera todos salvo 2.0-16v
90048 buje rueda delantera 2.0-16v
15- 96179 latiguillo freno delantero (360 mm)

SUSPENSION TRASERA:

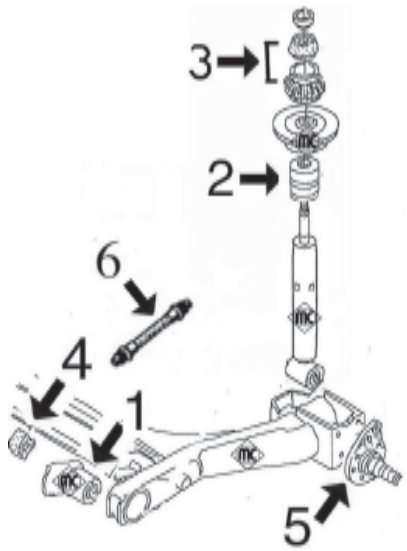

1- 924 silentbloc brazo trasero suspensión salvo 2.0-16v
2856 silentbloc brazo trasero suspensión 2.0-16v
2- 2811 tope poliuretano amortiguador trasero
3- 4320 juego soportes amortiguador
4- 2824 goma barra estabilizadora
5- 90516 mangueta rueda trasera, freno de tambor sin ABS
90539 mangueta rueda trasera izquierda, tambor con ABS
90540 mangueta rueda trasera derecha, tambor con ABS
90541 mangueta rueda trasera derecha, freno de disco
90542 mangueta rueda trasera izquierda, freno de disco
6- 96111 latiguillo freno trasero (racores hembra-hembra) longitud 160 mm
96175 latiguillo freno trasero (racores hembra-macho) longitud 190 mm



00846
soporte de motor Atrás izquierda

oe: 191 199 402 C -176 199 402



00847
soporte motor posterior;derecha

oe: 191 199 262A



00848
soporte de motor ambos lados;delante

oe: 357 199 279 B -191 199 279 C

SEAT - TOLEDO I (01/1991 - 10/1999)



00849
soporte motor ambos lados;delante 1.6 i-1.8 i
oe: 191 199 279E



00987
soporte de motor
oe:



02627
soporte motor izquierda;delante
oe: 191 199 381A -191 199 381



02685
soporte motor centro
oe: 1H0199609F -1H0 199 609E



02686
soporte motor posterior;derecha
oe: 1H0 199 262 F -1H0 199 262 A



04127
soporte motor posterior;derecha
oe: 535 199 262 -191 199 262C



04129
anclaje metálico soporte motor delante
oe: 191 199 273 C



04186
soporte motor derecha;delante
oe: 1J0 199 262BE -1J0 199 262BE



04362
soporte motor lado de engranaje;posterior;izquierda 2.0 i
oe: 3A0199402



04366
soporte motor izquierda;delante 1.6 i-1.9 TDI
oe: 357 199 381C -357 199 381A



00542 Ø 12 mm
silentbloc anterior trapecio debajo;delante;Eje delantero
oe: 357407182 -191407182E



00543 Ø 17 mm
silentbloc posterior trapecio eje delantero, ambos lados
oe: 357407181 -191407181B



00646 Ø 18 mm
bieleta puntal barra estabilizadora Eje delantero
oe: 191411315



00917 Ø 17 mm
goma para barra estabilizadora de Ø 18 mm interior;Eje delantero
oe: 191411314



00924 Ø 12 mm
silentbloc brazo suspensión Eje trasero
oe: 191 501 541



02660 Ø 17 mm
silentbloc anterior trapecio posterior;Eje delantero abajo
oe: 191 407 181E -191 407 181D



02822
casquillo eje silentbloc anterior trapecio Eje delantero
oe: 191 407 190 A



02824 Ø 18 mm
goma barra estabilizadora Eje trasero
oe: 871 511 423



02839 Ø 10 mm
silentbloc puente eje trasero ambos lados 1.6 i
oe: 6N0501541D

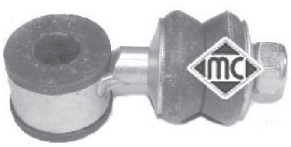

02852 Ø 16,5 mm
bieleta barra estabilizadora eje delantero, ambos lados
oe: 6K0 411 315 -191 411 315 A



02853 Ø 18 mm
bieleta puntal barra estabilizadora completa Eje delantero
oe: 6N0 411 315

© INDUSTRIAL METALCAUCHO, S.L.U.

SEAT - TOLEDO I (01/1991 - 10/1999)



02856 Ø 12 mm
silentbloc brazo suspensión Eje trasero 2.0 i 16V
oe: 1H0 501 541A -1H0 501 541



04266 Ø 19 mm
goma para barra estabilizadora de Ø 20 mm interior;Eje delantero
oe: 1H0 411 314



04336
bieleta puntal barra estabilizadora Eje delantero 2.0 i 16V
oe: 535411315



00712
tope amortiguador Eje delantero
oe: 357 412 303E -191 412 303A 18.5



00896 Ø 14 mm
soporte amortiguador Eje delantero
oe: 191 412 329

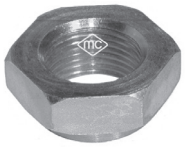

02609
tuerca autoblocante buje
oe: 1L0407643 -171 407 643A



02811
tope poliuretano suspensión Eje trasero
oe: 191 512 131B



02812 Ø 14,2 mm
soporte amortiguador eje delantero, ambos lados
oe: 357 412 331 A



04128
rodamiento soporte amortiguador
oe: 357 412 249 A -357 412 249



04254
tope poliuretano amortiguador Eje delantero
oe: 357 412 303F



04320
juego soportes amortiguador eje trasero ambos lados
oe: 191 512 335 -191 512 333

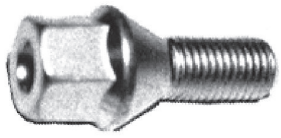

00792
tornillo rueda
oe: 3A0 601 139



90035 Ø 40 mm
buje rueda Eje delantero
oe: 357 407 613 B



90048
buje rueda Eje delantero
oe: 1H0 407 613 B -1H0 407 613 A



90073 para vehículos sin ASB
buje rueda Eje delantero
oe: 357407615



90074 para vehículos con ABS
buje rueda ABS Eje delantero
oe: 357 407 615A



90516 para vehículos sin ABS
buje rueda mangueta e Eje trasero
oe: 357 501 117



90539 Ø 110,5 mm
buje rueda mangueta Eje trasero izquierda
oe: 333501117A



90540 Ø 110,5 mm
buje rueda mangueta Eje trasero, derecha
oe: 333501118A



90541
buje rueda mangueta Eje trasero, derecha
oe: 333501118 -191501118D



90542
buje rueda mangueta Eje trasero izquierda
oe: 333501117

SEAT - TOLEDO I (01/1991 - 10/1999)



08377
mgto depresor servofreno

oe: 321 611 939 E -321 611 939 E



74002
rodamiento Eje trasero

oe: 311405625N -311405645B



74006 Ø 40 mm
rodamiento Eje trasero

oe: 357 498 625 B



74062 Ø 40 mm
rodamiento Eje delantero 2.0 i 16V

oe: 1H0498625A -1H0498625



96111 longitud: 195 mm
latiguillo de freno Eje trasero

oe: 171611775A



96126 longitud: 160 mm
latiguillo de freno eje trasero ambos lados

oe: 1H0 611 775



96175 longitud: 190 mm
latiguillo de freno eje trasero ambos lados

oe: 893611775A -437611775



96179 longitud: 360 mm
latiguillo de freno Eje delantero

oe: 1L0611701



01106 kit **fuelle**
kit fuelle transmisión lado de engranaje;E-je delantero, derecha

oe: 6QE498201A -6Q0498201A Ø



01188 kit **fuelle**
kit fuelle transmisión lado de engranaje

oe: 1J0498201C -191498201C Ø 21-100 mm



01190 kit **fuelle**
kit fuelle transmisión lado de rueda

oe: Ø 24-100 mm



01192 kit **fuelle**
kit fuelle transmisión lado de engranaje

oe: 191 498 201 B Ø 27-100 mm



01297 kit **00297 fuelle**
kit fuelle transmisión lado de rueda

oe: 3293.33 -3293.33 Ø 25-86 mm



01359 kit **00359 fuelle**
kit fuelle transmisión lado de rueda

oe: 191498203C -191498203C Ø 21-78 mm

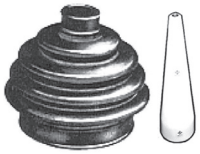

01359E kit **fuelle**
kit (cono) lado de rueda

oe: 191498203C -191498203C Ø 21-78 mm



01455 kit **fuelle**
kit fuelle transmisión lado de engranaje

oe: 171498201 Ø 21-94 mm



01560 kit **fuelle**
kit fuelle transmisión lado de engranaje;izquierda

oe: 321407283A Ø 24-100 mm



01575 kit **00575 fuelle**
kit fuelle transmisión lado de rueda

oe: Ø 22-82 mm

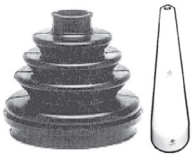

01575E kit **fuelle**
kit (cono) lado de rueda

oe: Ø 22-82 mm



01632 kit **fuelle**
kit fuelle transmisión lado de engranaje;-derecha

oe: 191498201B -171498201A Ø 21-89 mm



01637 kit **fuelle**
kit fuelle transmisión Eje delantero

oe: 191 407 283 -1J0498201A Ø 21-100 mm

© INDUSTRIAL METALCAUCHO, S.L.U.

SEAT - TOLEDO I (01/1991 - 10/1999)



01732 kit **00732 fuelle**
kit fuelle transmisión lado de rueda

oe: 7701033432 Ø 22-81 mm



01921 kit **00921 fuelle**
kit fuelle transmisión lado de rueda

oe: 6N0498203 Ø 24-77 mm

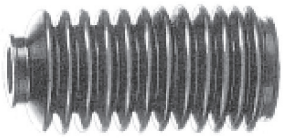

01511 kit **00511 fuelle**
kit fuelle cremallera dirección manual lado de engranaje

oe: 191 419 831 Ø 25-41 mm



01511C kit **fuelle**
kit crem completo

oe: 191 419 831 Ø 25-41 mm



01765 kit **00765 fuelle**
kit fuelle cremallera dirección asistida

oe: 175422831 Ø 10-42 mm



01765C kit **fuelle**
kit rep cremall asistida

oe: 175422831 Ø 10-42 mm



04324 kit **fuelle**
capuchón amortiguador delante

oe: 357 413 175 A Ø 18-71 mm



04290 Ø 162 mm - 6 canales
polea cigüeñal

oe: 028 105 243 T -028 105 243 K



04768 Ø 8 mm
rodillo tensor correa alternador

oe: 028 145 278 E -028 145 278 A



04908 Ø - mm, ancho: mm
tensor correa alternador

oe: 028 903 315 R



04909 Ø - mm, ancho: mm
tensor correa alternador

oe: 037 903 315 C



03681
tapa superior correa distribución posterior;arriba

oe: 026 109 173 A



03687
tapa inferior correa distribución debajo 1.6 i

oe: 026 109 175 A -026 109 175 A



03715
tapa superior correa distribución arriba;-delante

oe: 026 109 107 B



05695
piñon de cigueñal

oe: 028 105 263 E -028 105 263 E



05697
piñon de cigueñal

oe: 049 105 263 C



05699
piñon de cigueñal 1.9 TDI

oe: 028 105 263 A -028 105 263 D



02695
soporte carburador

oe: 050 129 761 A -050 129 761 F



02698
soporte carburador 1.6 i

oe: 037 129 761

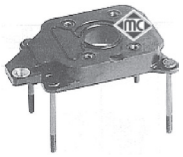

02846
soporte carburador 1.6 i

oe: 030 129 765D



02855
soporte carburador 1.6 i

oe: 032 129 765

SEAT - TOLEDO I (01/1991 - 10/1999)



02301
casquillo cremallera manual

oe:



00947 longitud: mm
bieleta cambio de velocidades

oe: 191 711 595A



02854
tope cable embrague

oe: 1H0798303A



03724
juego reparación rótula palanca de cambio

oe: 191 711 251A



04141
péndulo selector velocidades 1.9 TDI-2.0 i 16V

oe: 1L0711051



04184
guía-soporte barra cambio

oe: 191711083



00864
cubrepedal freno y embrague

oe: 321 721 173



02813
varilla selector de velocidades delante

oe: 191 711 574

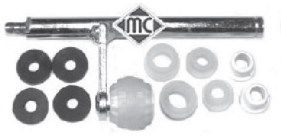

02840
juego reparación palanca de cambio

oe: 191711173B



02878
varilla selector de velocidades delante

oe: 1H0 711 574



02879
bieleta selector de velocidades

oe: 1H0 711 595



03691
articulación cambio (mando por cable) 1.9 TDI-2.0 i 16V

oe: 1J0 711 256 -1J0 711 256



04024
palanca de cambio

oe: 191 711 116C



04772
juego palanca desembrague 5 velcds.

oe: 020141723C



04906
varilla desembrague

oe: 020 141 741 B



80221 longitud: 800/520 mm
cable embrague automático

oe: 191721335AB



80332 longitud: 831/516 mm
cable embrague manual

oe: 191721335AB



00098
soporte escape

oe: 191 253 147 A -191 253 147

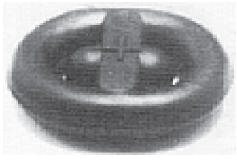

00497
soporte escape

oe: 803 253 147



02426
soporte presilenciador 1.6 i

oe: 6X0253147 -1H0253147B



02766
soporte tubo de escape

oe: 823 253 147 A -4A0 253 147 A

© INDUSTRIAL METALCAUCHO, S.L.U.



02779
jgo. grapa sujeción escape a colector

oe: 161 298 115



04766
guía cerradura maneta puerta

oe: 1H0837223B



02062
bomba limpiaparabrisas

oe: 14 50 172 -0001753V001000000



02075
bomba lavafaros

oe: 3B7 955 681



03739
interruptor luz de freno 2 polos

oe: 191 945 515 A -191 945 515

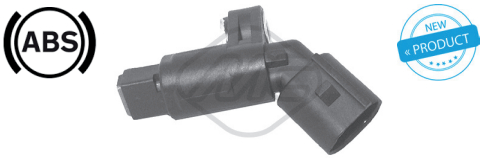

50097 sensor pasivo
sensor velocidad rueda - ABS Eje delantero, izquierda

oe: 1J0 927 803 -1H0 927 807

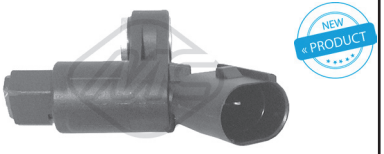

50098 sensor pasivo
sensor velocidad rueda - ABS Eje delantero, derecha

oe: 1J0 927 804 -1H0 927 808



50102 sensor pasivo
sensor velocidad rueda - ABS eje delantero, ambos lados

oe: 191 927 807 A -191 927 807 A



50103 sensor pasivo
sensor velocidad rueda - ABS eje trasero ambos lados

oe: 357 927 807 -191 927 807 D

CANALIZACIONES DE AGUA:

TOLEDO-2 / LEON **1.4/16v** **motores AHW-AXP**
1.6/8v **motor APF**
1.6/16v **motores AUS-AZD**

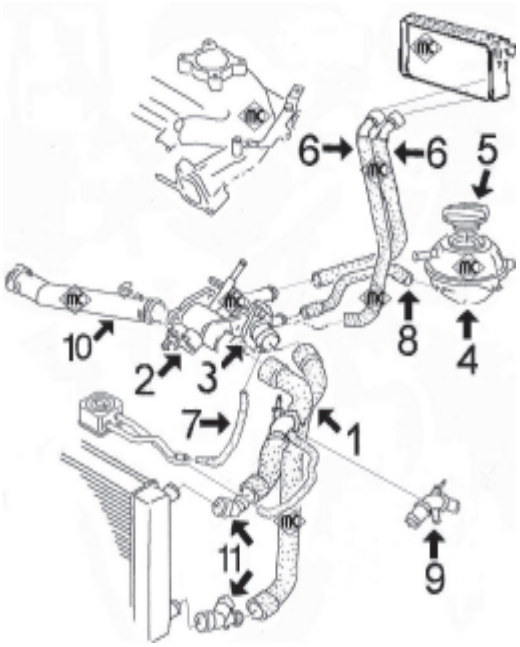

1-	9078	mgto doble superior/inferior 1.4/16v completo con conectores rápidos salvo 1.6-APF-AVU
	9079	mgto doble superior/inferior 1.6/16v completo con conectores rápidos
2-	3615	caja de termostato completa
3-	3592	kit de termostato completo con tapa y junta salvo 1.6 APF-AVU
	3541	tapa de termostato salvo 1.6APV-AVU
	3745	tapa con termostato 1.6 100/102 CV APF-AVU
4-	3635	botella de expansión
5-	3573	tapón botella de expansión
6-	9052	mgto doble de entrada/salida calefactor completo con conectores rápidos
7-	9054	mgto de intercambiador a caja termostato (sólo 1.6)
8-	9044	mgto de caja termostato a botella
9-	3604	conector mgto superior completo con accesorios
10-	3625	tubo de agua (plástico) de bomba a caja termostato
11-	3721	juego de conectores superior/inferior en mgto radiador
	9055	mgto desvaporizador

TOLEDO-2 / LEON **1.6/8v** **motores AEH-AKL**

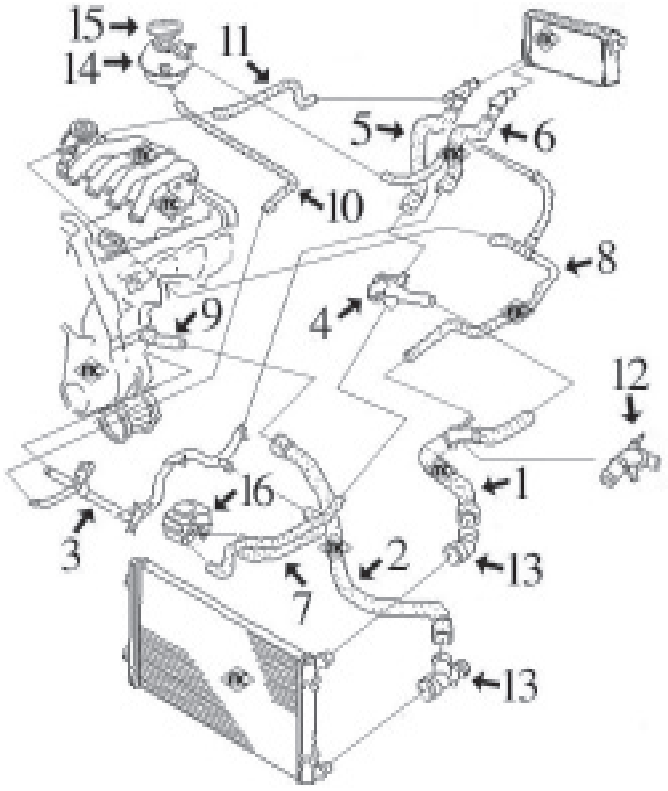

1-	9046	mgto superior radiador completo con conector rápido
2-	9045	mgto inferior radiador completo con conector rápido
3-	3176	tubo de agua metálico completo con junta tórica
4-	3598	boquilla (plástico) en culata
5-	9051	mgto de calefactor a boquilla en culata (con conector rápido)
6-	9042	mgto de calefactor a tubo metálico (con conector rápido)
7-	9048	mgto doble de intercambiador en filtro de aceite
8-	n/d	mgto a caja mariposa y rebose botella
9-	3597	boquilla en bloque (plástico)
10-	9043	mgto de tubo metálico a botella
11-	n/d	mgto de caja mariposa a conector en mgto calefactor
12-	3604	conector mgto superior completo con accesorios
13-	3721	juego de conectores superior/inferior en mgto radiador
14-	3635	botella de expansión
15-	3573	tapón botella de expansión
16-	5378	intercambiador de calor

© INDUSTRIAL METALCAUCHO, S.L.U.

TOLEDO-2 / LEON 1.8/20v

motores AGN y APG

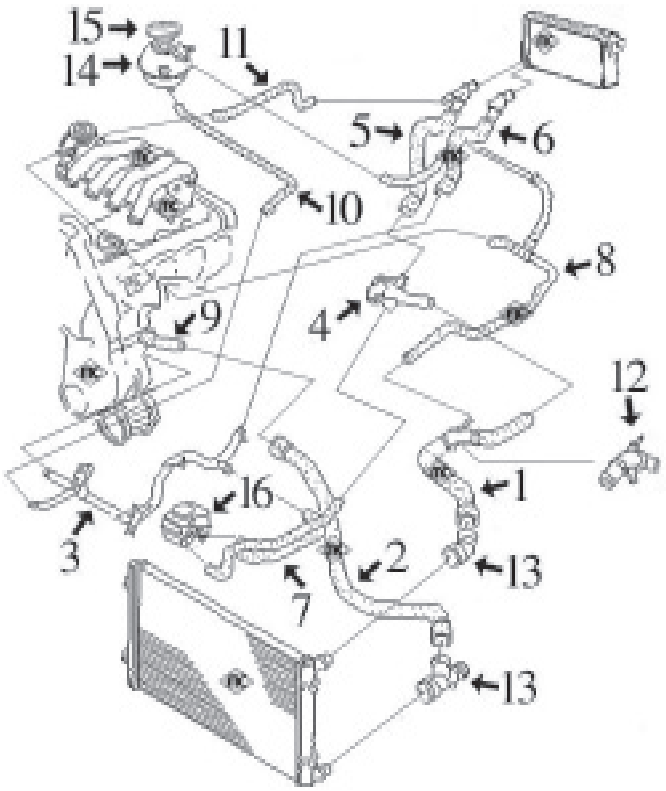

1-	9046	mgto superior radiador completo con conector rápido
2-	9045	mgto inferior radiador completo con conector rápido
3-	3177	tubo de agua metálico completo con junta tórica
4-	3598	boquilla (plástico) en culata motor AGN
	3600	boquilla (plástico) en culata motor APG
5-	9053	mgto de calefactor a boquilla en culata (con conector rápido)
6-	9042	mgto de calefactor a tubo metálico (con conector rápido)
7-	9048	mgto doble de intercambiador en filtro de aceite
8-	n/d	mgto a caja mariposa y rebose botella
9-	3597	boquilla en bloque (plástico)
10-	9043	mgto de tubo metálico a botella
11-	n/d	mgto de caja mariposa a conector en mgto calefactor
12-	3604	conector mgto superior completo con accesorios
13-	3721	juego de conectores superior/inferior en mgto radiador
14-	3635	botella de expansión
15-	3573	tapón botella de expansión
16-	5378	intercambiador de calor 2.0-115CV
	5380	intercambiador de calor 1.8-150CV y 2.0-125CV

TOLEDO-2 / LEON 1.9 Diesel

SDi de 68CV motor AQM
TDi de 90CV motores AGR-ALH
TDi de 110CV motores AHF-ASV

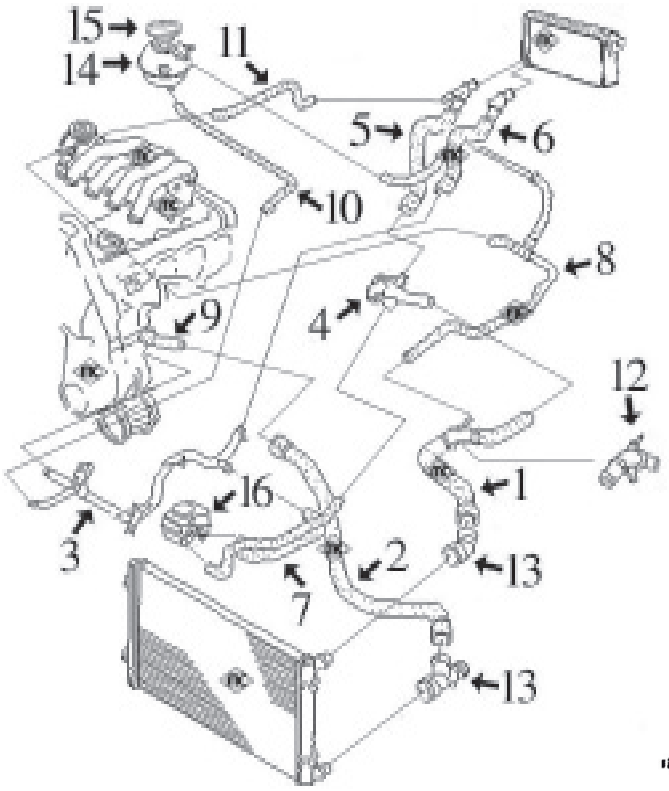

1-	9046	mgto superior radiador completo con conector rápido
2-	9045	mgto inferior radiador completo con conector rápido
3-	3178	tubo de agua metálico completo con junta tórica
4-	3591	boquilla (plástico) en culata
5-	9050	mgto de calefactor a boquilla en culata (con conector rápido)
6-	9042	mgto de calefactor a tubo metálico (con conector rápido)
7-	9047	mgto doble de intercambiador en filtro de aceite
8-	n/d	mgto a caja mariposa y rebose botella
9-	3590	boquilla en bloque (plástico)
10-	9043	mgto de tubo metálico a botella
11-	n/d	mgto de caja mariposa a conector en mgto calefactor
12-	3604	conector mgto superior completo con accesorios
13-	3721	juego de conectores superior/inferior en mgto radiador
14-	3635	botella de expansión
15-	3573	tapón botella de expansión
16-	5374	intercambiador de calor 1.9SDi y 1.9TDi de 90CV
	5380	intercambiador de calor 1.9TDi de 100CV
	5376	intercambiador de calor 1.9TDi de 110 y 115CV
	5375	intercambiador de calor 1.9TDi de 131-150CV



	3722	tubo desvaporizador hasta 5/'99
	3728	tubo desvaporizador desde 5/'99

SEAT - TOLEDO II - LEON (04/1999 - 06/2006)



03176
tubo de agua metálico 1.6

oe: 06A121065AR



03177
tubo de agua metálico 1.8 20V-1.8 20VT TOLEDO II

oe: 06A121065AP



03178
tubo de agua metálico TOLEDO II

oe: 038121065AM



03189
tubo de agua metálico 1.8 20V T-1.8 20V T 4

oe: 06A121065AK



03527
tapa de agua en culata TOLEDO II

oe:



03536
tapa de termostato TOLEDO II

oe: 055 121 121F



03541
tapa de termostato

oe: 032121119H



03573
tapón botella de expansión

oe: 1J0121321A -1J0 121 321 B



03588
tapa de termostato 1.4 16V-1.6 16 V LEON I

oe: 032 121 121A



03590
tapa de termostato delante

oe: 038 121 121



03591
pipa de agua en culata

oe: 038121133 -038121132C



03592
kit completo, con termostato,tapa,junta y accesorios 1.4 16V-1.6 16 V

oe: 032 121 110 B



03597
pipa de agua en bloque

oe: 06A 121 121C -038 121 121D



03598
pipa de agua en culata 1.6-1.8 20V

oe: 06A 121 133D -06A 121 132



03600
tapa de agua en culata (lateral)

oe: 06A 121 133J -06A 121 132Q



03604
kit completo empalme manguito superior radiador

oe: 1J0121087C -1J0121087C

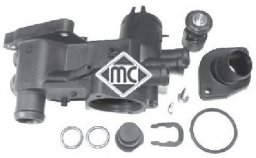

03615
cuerpo de termostato completo con termostato, tapa, juntas y accesorios

oe: 032 121 111N



03625
tubo de agua (plástico) con juntas tóricas

oe: 032 121 666 -032 121 666



03635
botella de expansión delante

oe: 1J0 121 403B -1J0 121 403B



03677
tapón botella de expansión

oe: 3B0 121 321



03721
juego conectores manguitos de radiador debajo

oe: 1J0 122 291

© INDUSTRIAL METALCAUCHO, S.L.U.

SEAT - TOLEDO II - LEON (04/1999 - 06/2006)

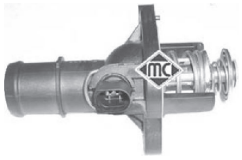

03745
tapa con termostato 1.6

oe: 06A 121 114



03916
tubo de bomba a termostato 1.4 16V TOLEDO II
oe: 032121065G



09043
mgto de botella a tubo metálico 1.6-1.8 20V
oe: 1J0 121 109 B



09044
mgto de caja termostato a botella 1.6 16 V

oe: 1J0121109K



09045
mgto inferior radiador

oe: 1J0 122 051 H



09046
mgto superior radiador arriba TOLEDO II
oe: 1J0122101B -1J0122101B



09047
mgto doble de intercambiador centro 1.9 SDI-1.9 TDI
oe: 1J0 121 086 B



09049
mgto doble de intercambiador

oe: 1J0 121 086 BG -1J0 121 086 BG



09078
mgto doble superior/inferior 1.4 16V

oe: 1J0121049E



09079
mgto doble superior/inferior 1.6 16 V

oe: 1J0121049F



09093
tubo de intercooler a tubo rígido 1.9 TDI

oe: 1J0145834AA



09521
mgto superior radiador 1.6 LEON I

oe: 1K0121087E -7M3 122 291



09522
mgto inferior radiador 1.6 LEON I

oe: 1K0122051BE -1K0121086N



09042
mgto de tubo metálico a calefactor

oe: 1J0122073A



09048
mgto doble de intercambiador 1.6-1.8 20V
oe: 028103494B -028103494B



09050
mgto de culata a calefactor

oe: 1J0122157EH



09051
mgto de culata a calefactor 1.6

oe: 1J0 122 157 EM



09052
mgto doble calefactor 1.4 16V-1.6

oe: 1J0121156AP



09053
mgto de calefactor a boquilla en culata Salida 1.8 20V
oe: 1J0122157Q



09054
mgto de caja de termostato a intercambiador 1.6-1.6 16 V
oe: 1J0121058P

SEAT - TOLEDO II - LEON (04/1999 - 06/2006)



02669
junta válvula desvaporizadora

oe: 028103500



03722
tubo desvaporizador 1.9 TDI

oe: 038 103 493 P



03723
válvula desvaporizadora Cabeza cilíndrica 1.9 TDI

oe: 028 129 101E



03727
tubo desvaporizador 1.9 TDI

oe: 038103493H



03728
tubo desvaporizador 1.9 TDI

oe: 038 103 493A



09055
mgto desvaporizador

oe: 036 103 493 BB -036103493BB

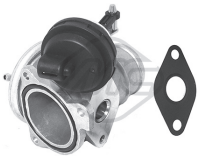

93004
válvula EGR 1.9 TDI

oe: 038129637B -251368



93015
válvula EGR 1.9 TDI-1.9 TDI Syncro

oe: 038 131 501 T -038 131 501 AT

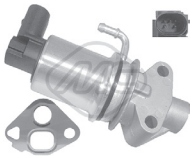

93024
válvula EGR 1.6 LEON I

oe: 6A 131 501 F -06A 131 501 F

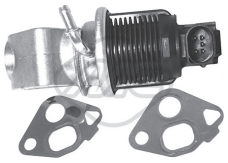

93025
válvula EGR 1.4 16V-1.6 16 V

oe: 036131503T



93026
válvula EGR 1.8 20V

oe: 06A 131 501 G



93029
válvula EGR 1.4 16V-1.6 16 V

oe: 036 131 503 M



93030
válvula EGR 1.4 16V-1.6 16 V

oe: 036131503R

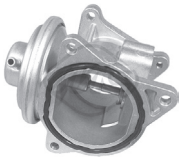

93046
válvula EGR 1.9 TDI LEON I

oe: 38 131 501 AN -038 131 501 AN



93048
válvula EGR 1.9 TDI

oe: 038131501AM -038131501AB

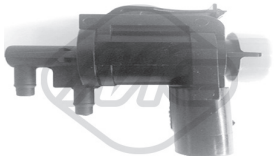

93073
válvula EGR

oe: 1J0906283C



02780
junta colector escape 1.9 TDI-1.9 TDI Syncro

oe: 028129589B



02916
tapón cárter de aceite LEON I

oe: N90813202 -N90 813 201



03553
guía varilla nivel aceite

oe: 06A 103 663 C



03568
guía varilla nivel aceite

oe: 06A103663B



03571
guía varilla nivel aceite

oe: 038 103 663

© INDUSTRIAL METALCAUCHO, S.L.U.



03621
tapón llenado aceite motor (en plástico, reemplaza al metálico)
oe: 06B 103 485 C -049 103 485 F



03841
tapa filtro de aceite
oe: 045115433B -045 115 433 E



04355
guia varilla 1.4 16V-1.6 16 V
oe: 030 115 636A



04365
jgo. tornillo sujeción tapa cubremotor
oe: N90132603 -028103638G



04758
varilla nivel aceite 1.4 16V-1.6 16 V
oe: 036115611M



04759 mm
varilla nivel aceite 1.9 SDI-1.9 TDI
oe: 038 115 611B



04795 563 mm
varilla nivel aceite 1.6-1.8 20V
oe: 06A115611B



05374
intercambiador de calor + junta 1.9 SDI-1.9 TDI
oe: 038 117 070 A



05375
intercambiador de calor + junta 1.9 TDI
oe: 038 117 070 A -038 117 070 A



05376
intercambiador de calor + junta 1.9 TDI
oe: 028 117 021 E -028 117 021 C



05378
intercambiador de calor + junta 1.6-1.8 20V
oe: 038 117 070 A -038 117 070 A



05380
intercambiador de calor + junta 1.8 20V-1.9 TDI LEON I
oe: 038 117 070 A -028 117 021 L

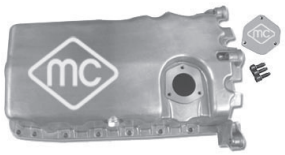

05959
cárter de aceite
oe: 038 103 601 NA -038 103 603 N

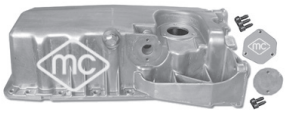

05960
cárter de aceite
oe: 038 103 603 L -038 103 601 MA

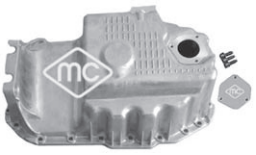

05965
cárter de aceite
oe: 030103601QA



06327
intercambiador calor
oe: 096409061D -096 409 061 G



35044
tubo vapores motor 1.6 16 V
oe: 036103493EB



35045
tubo vapores motor 1.8 20V
oe: 06A 103 213



35046
tubo vapores motor
oe: 06A 103 213 F



35104
válvula vapores motor 1.4 16V
oe: 036 103 464 Q -036 103 464 AD



35105
válvula vapores motor 1.4 16V-1.6 16 V
oe: 036 103 464 D -36 103 464 D

SEAT - TOLEDO II - LEON (04/1999 - 06/2006)



35108
válvula vapores motor 1.9 SDI LEON I

oe: 038 129 101 A



35114
válvula vapores motor 1.8 T Cupra R LEON I

oe: 06A 129 101 A -06A 129 101 D



35115
válvula vapores motor 1.8 20V T-1.8 20V T 4

oe: 06A 145 710 H -06A 145 710 G



35116
válvula vapores motor

oe: 06A145710P



03689
válvula filtro gasoil delante

oe: 1J0127247



03708
tapón llenado combustible (sin llave)

oe: 1J0201553C

CANALIZACIONES de AIRE de ALTA PRESION INTERCOOLER-TURBO:

TOLEDO-2 / LEON 1.9 Diesel TDi motores de 90 y 110CV

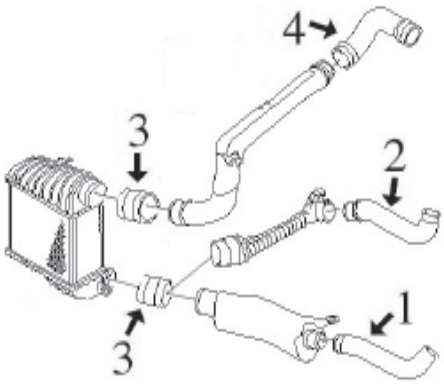

1- 9069 tubo flexible de empalme hasta 5/'99
2- 9070 tubo flexible de empalme desde 5/'99
3- 9064 tubo flexible de intercooler a tubo rígido
4- 9068 tubo flexible de tubo rígido a colector de aspiración

TOLEDO-2 / LEON 1.9 Diesel TDi DE 130 y 150CV motores ARL-ASZ

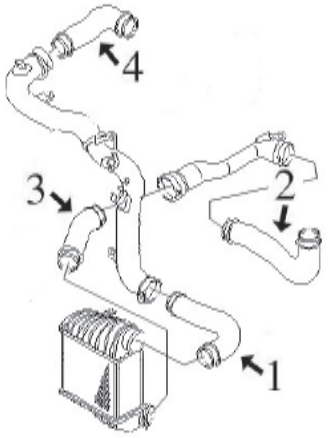

1- 9091 tubo flexible de intercooler a tubo rígido
2- 9248 tubo flexible a intercooler
3- 9093 tubo flexible de intercooler a tubo rígido
4- n/d tubo flexible de tubo rígido a colector de aspiración



03711
tubo de aire a caudalímetro 1.6

oe: 1J0129684N -1J0129684CG



09063
tubo flexible a intercooler 1.9 TDI

oe: 6K0145832C

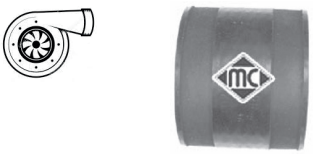

09064
tubo flexible de alta presion de empalme

oe: 1J0145834A

© INDUSTRIAL METALCAUCHO, S.L.U.

SEAT - TOLEDO II - LEON (04/1999 - 06/2006)



09065
tubo flexible de colector a tubo rígido 1.9 TDI
oe: 6K0145838B



09068
tubo flexible de tubo rígido a colector 1.9 TDI
oe: 1J0145838B



09069
tubo de empalme 1.9 TDI
oe: 1J0145828H



09070
tubo de empalme
oe: 1J0145828T



09091
tubo de intercooler a tubo rígido 1.9 TDI TOLEDO II
oe: 1J0145834AE



09248
tubo de intercooler a tubo rígido
oe: 1J0145822E



03718
tubo de aire a caudalímetro 1.9 TDI
oe: 6K0129684F

SUSPENSION DELANTERA y SOPORTES DE MOTOR:

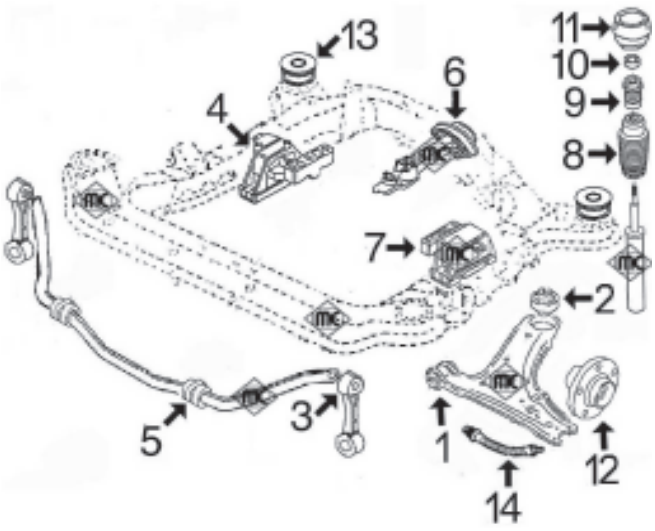

1- 542 silentbloc anterior trapecio delantero
2- 2963 silentbloc posterior trapecio delantero
3- 4250 bieleta puntal barra estabilizadora (plástico)
4249 bieleta puntal barra estabilizadora (metal)
4- 4368 soporte motor derecho 1.4-1.6 (105cv y 16v)-2 .3V5
4186 soporte motor derecho 1.6 (100 y 102cv)-1.8-2.0 1.9SDi-1.9TDi
5- 4369 goma para barra estabilizadora de Ø 20 y 21 mm
4321 goma para barra estabilizadora de Ø 23 mm
6- 4133 soporte motor trasero
7- 4187 soporte motor izquierdo
8- 4324 capuchón amortiguador delantero
9- 4298 tope poliuretano amortiguador
10- 4128 rodamiento soporte amortiguador
11- 4177 soporte amortiguador completo con rodamiento
12- 90063 buje de rueda delantera
13- 4134 soporte sub-chasis trasero
14- 96013 latiguillo freno delantero (435 mm)

SUSPENSION TRASERA:

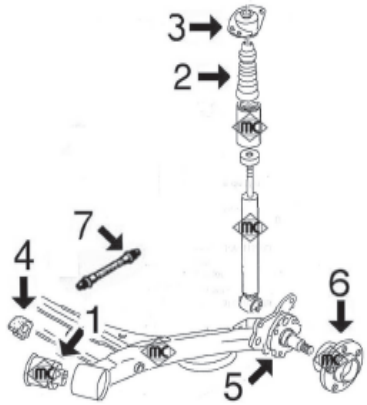

1- 4310 silentbloc brazo suspensión trasero
2- 4312 tope poliuretano amortiguador trasero
3- 4311 soporte amortiguador trasero
4- 2824 goma barra estabilizadora
5- n/d mangueta brazo trasero
6- 90521 buje rueda trasera
7- 96014 latiguillo freno trasero (165 mm)



02627
soporte motor izquierda;delante 1.6-1.6 16V-1.8 20V TOLEDO II
oe: 191 199 381A -191 199 381



02685
soporte motor centro TOLEDO II
oe: 1H0199609F -1H0 199 609E



04133
soporte motor posterior
oe: 1J0 199 851 N -1J0 199 851 M

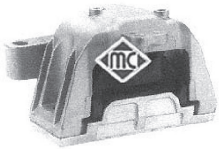

04186
soporte motor derecha;delante
oe: 1J0 199 262BE -1J0 199 262BE



04187
soporte motor lado de engranaje;izquierda
oe: 1J0 199 555AH -1J0 199 555AH

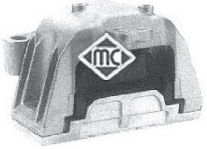

04368
soporte motor derecha 1.4 16V-1.6 16 V-1.9 TDI
oe: 1J0 199 262 BH



04872
soporte-tirante motor posterior 1.6 LEON I
oe: 1K0 199 855K



00542 Ø 12 mm
silentbloc anterior trapecio debajo;delante;Eje delantero
oe: 357407182 -191407182E

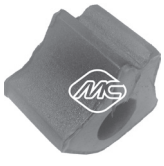

02824 Ø 18 mm
goma barra estabilizadora Eje trasero
oe: 871 511 423

© INDUSTRIAL METALCAUCHO, S.L.U.

SEAT - TOLEDO II - LEON (04/1999 - 06/2006)



02963 Ø 13 mm
silentbloc posterior trapecio posterior;Eje delantero abajo
oe: 1J0 407 181



04134 Ø 18 mm
silentbloc sub-chasis Eje trasero
oe: 1J0 199 429



04249 Ø 10,5 mm
bieleta puntal barra estabilizadora (metálica) Eje delantero
oe: 1J0 411 315 G -1J0 411 315 G



04250 Ø 10,5 mm
bieleta puntal barra estabilizadora (plástico) Eje delantero
oe: 1J0 411 315C



04310 Ø 12 mm
silentbloc brazo suspensión eje trasero ambos lados
oe: 6R0 501 541 A -1J0501541C



04321 Ø 23 mm
goma para barra estabilizadora de Ø 23 mm interior;Eje delantero
oe: 1J0411314G -1J0411314T



04369 Ø 21 mm
goma para barra estabilizadora de Ø 20 y 21 mm interior;Eje delantero
oe: 1J0411314R -1J0411314C



04864
silentbloc posterior trapecio ambos lados;Eje delantero LEON I
oe: 1K0407182



04875 Ø 12 mm
silentbloc puente , suspensión reforzada (Ø 69 mm) exterior;Eje trasero
oe: 1J0 501 541D

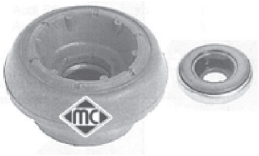

02812 Ø 14,2 mm
soporte amortiguador eje delantero, ambos lados TOLEDO II
oe: 357 412 331 A



04128
rodamiento soporte amortiguador
oe: 357 412 249 A -357 412 249



04177 Ø 14,2 mm
soporte amortiguador completo con rodamiento eje delantero, ambos lados
oe: 1J0412331C



04298
tope poliuretano amortiguador
oe: 1H0 412 303 B



04311
soporte amortiguador eje trasero ambos lados
oe: 1J0 513 353 B



04312
tope poliuretano amortiguador Eje trasero
oe: 1J0512131



05367
tope poliuretano suspensión tras. Eje trasero LEON I
oe: 1K0 511 353 Q



04248
tornillo rueda Eje trasero;Eje delantero
oe: 8D0601139D



90063
buje rueda Eje delantero 1.4 16V-1.6
oe: 1J0 407 613 G -1J0 407 613 B



90203
buje de rueda eje trasero ambos lados 1.4 16V-1.6
oe: 1J0 598 477



90521 Ø 30 mm
buje rueda ABS Eje trasero
oe: 1J0598477 -1J0 501 477A



74008 Ø 40 mm
rodamiento Eje trasero
oe: 1J0598625 -1J0498625



96013 longitud: 470 mm
latiguillo de freno eje delantero, ambos lados 1.4 16V-1.6
oe: 1J0611701



96014 longitud: mm
latiguillo de freno 1.4 16V-1.6-1.6 16 V
oe: 6X0611775 -6Q0611775B



96150 longitud: 305 mm
latiguillo de freno posterior 1.9 TDI TOLEDO II
oe: 4701124



01069 Ø 24 mm
kit fuelle transmisión lado de engranaje
oe: 1J0498201E



01102 kit **0077 fuelle**
kit fuelle transmisión lado de rueda
oe: 3B0498203B -1J0498203A Ø



01106 kit **fuelle**
kit fuelle transmisión lado de engranaje;Eje delantero, derecha 1.6 TOLEDO II
oe: 6QF498201A -6Q0498201A Ø



01177 kit **00177 fuelle**
kit fuelle transmisión lado de engranaje
oe: 3D0 498 201 -7M3498201 Ø 22-72 mm



01188 kit **fuelle**
kit fuelle transmisión lado de engranaje
oe: 1J0498201C -191498201C Ø 21-100 mm



01190 kit **fuelle**
kit fuelle transmisión lado de rueda
oe: Ø 24-100 mm



01192 kit **fuelle**
kit fuelle transmisión lado de engranaje 1.6-1.8 20V-1.9 SDI
oe: 191 498 201 B Ø 27-100 mm



01297 kit **00297 fuelle**
kit fuelle transmisión lado de rueda 1.4 16V-1.6-1.8 20V
oe: 3293.33 -3293.33 Ø 25-86 mm



01560 kit **fuelle**
kit fuelle transmisión lado de engranaje;izquierda
oe: 321407283A Ø 24-100 mm



01637 kit **fuelle**
kit fuelle transmisión Eje delantero 1.8 20V-1.8 20V T-1.8 20V T 4
oe: 191 407 283 -1J0498201A Ø 21-100 mm



01921 kit **00921 fuelle**
kit fuelle transmisión lado de rueda
oe: 6N0498203 Ø 24-77 mm



02308 kit **fuelle**
kit fuelle transm. completo lado de engranaje
oe: 443 407 283A Ø 22-107 mm



04324 kit **fuelle**
capuchón amortiguador delante
oe: 357 413 175 A Ø 18-71 mm



05468
flector de transmisión delante 1.8 20V T 4-1.9 TDI Syncro-2.8 Cupra 4 LEON I
oe: 1J0 521 127 A



04405 Ø 30 mm
polea cigüeñal 1.8 20V-1.8 20V T-1.8 20V T 4
oe: 06A 105 243 E



04421 Ø 143 mm - 6 canales
polea cigüeñal 1.9 SDI-1.9 TDI
oe: 038105243



04480 Ø 143 mm - 6 canales
polea cigüeñal delante 1.9 SDI-1.9 TDI
oe: 03G 105 243



04494 Ø 30 mm
polea cigüeñal delante
oe: 038 105 243 L -038 105 243 M

© INDUSTRIAL METALCAUCHO, S.L.U.

SEAT - TOLEDO II - LEON (04/1999 - 06/2006)



04767 Ø 8 mm
rodillo tensor correa alternador

oe: 038 145 276 -038 145 276



04769 Ø 8 mm
rodillo tensor correa alternador

oe: 038145299A -038145299A

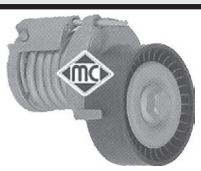

04770
tensor correa alternador 1.4 16V-1.6 16 V

oe: 030 145 299 F -030 145 299 C



04922
rodillo en tensor correa alternador 1.9 SDI

oe:



04944
tensor correa alternador 1.9 SDI-1.9 TDI

oe: 038 903 315 C



04968
rodillo en tensor correa alternador

oe:



04997 Ø 23 mm
polea alternador rueda libre

oe: 038903119T -038903119A



04999 Ø 17 mm
polea de alternador

oe: 038 903 119



05009
tensor correa alternador con a/c 1.4 16V-1.6 16 V

oe: 032 145 299 A

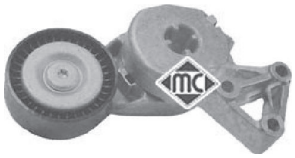

05010
tensor correa alternador

oe: 06A 903 315 E -06A 903 315 D



05039
tensor correa alternador 1.9 SDI

oe: 038 903 315 E -038 903 315 K



05044
tensor correa alternador

oe: 038 903 315 D -038 903 315 P



05423
tensor correa alternador 1.4 16V-1.6 16 V

oe: 032 145 276



05425 Ø - mm, ancho: mm
tensor correa alternador 1.9 TDI

oe: 038 903 315 AE -038 903 315 F



05696
piñon de cigueñal 1.6

oe: 06A 109 111 B -06A 109 105 C



05698
piñon de cigueñal 1.9 SDI-1.9 TDI

oe: 038 105 263E



05699
piñon de cigueñal 1.8 20VT TOLEDO II

oe: 028 105 263 A -028 105 263 D



05706
piñon de cigueñal

oe: 038105263F



05961
piñon de cigueñal

oe: 06A 105 263 E



03823
depósito líquido servodirección

oe: 1J0 422 371 C

ARTICULACIONES PALANCA DE CAMBIO

modelos con mando cambio por varillas 1998-2005

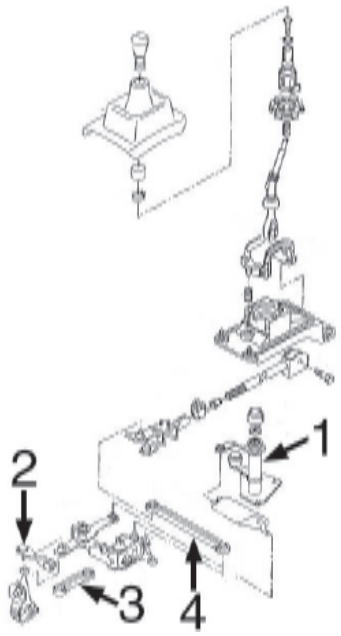

1- 5779 articulación completa con rótula
2- 4326 bieleta reenvio
3- 4327 bieleta reenvio
4- 4328 bieleta reenvio

modelos con mando cambio por cable desde 4/'99-

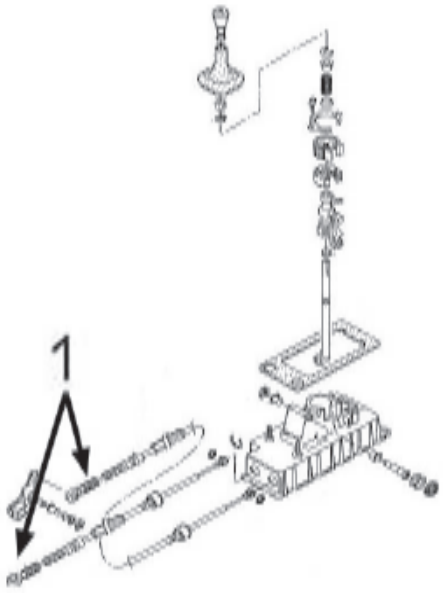

1- 3846 rótula punta cable, cabeza cuadrada y eje pasador de Ø 8 mm
3845 rótula punta cable, cabeza cuadrada y eje pasador de Ø 10 mm
3899 rótula punta cable, cabeza redonda



03845
rótula cable mando cambio velocidades

oe: 1J0711761B



03846
rótula cable mando cambio velocidades

oe: 1J0711067L -1J0711761C



03899
rótula cable mando cambio velocidades

oe: 1J0711761A



04326 longitud: mm
bieleta reenvio cambio velocidades (excepto reenvio por cable)
oe: 1J0 711 183D



04327 longitud: mm
bieleta reenvio cambio velocidades (excepto reenvio por cable) delante
oe: 1J0 711 596 E



04328 longitud: mm
bieleta reenvio cambio velocidades (excep- to reenvio por cable)
oe: 1J0 711 803 C -1J0 711 803 C



04860
soporte tirante de motor arriba 1.8 T Cupra R LEON I
oe: 1K0 199 868



05779
articulación cambio con rótula

oe: 1J0711076G



03691
articulación cambio (mando por cable)

oe: 1J0 711 256 -1J0 711 256

© INDUSTRIAL METALCAUCHO, S.L.U.

SEAT - TOLEDO II - LEON (04/1999 - 06/2006)



04772
juego palanca desembrague 5 velcds.

oe: 020141723C



04906
varilla desembrague

oe: 020 141 741 B



05933
bomba embrague (cilindro maestro)

oe: 1J1 721 388 C -1J1 721 388 B



06120
bombín de embrague (plástico)

oe: 1J0 721 261 E -1J0 721 261 F



06121
bombín de embrague (plástico)

oe: 1J0 721 261 J -1J0 721 261 D



06123
bombín de embrague (plástico)

oe: 6QE721261 -6Q0721261F



02426
soporte presilenciador

oe: 6X0253147 -1H0253147B



04098
soporte silenciador

oe: 1J0 253 144J



04121
soporte catalizador centro

oe: 1J0 253 144H



04122
soporte presilenciador

oe: 1J0 253 144 Q -1J0 253 144



04123
soporte presilenciador

oe: 1J0 253 144G



04364
soporte catalizador Silenciador anterior

oe: 1H0253144E



04869
soporte silenciador LEON I

oe: 1K0 253 144AH



02059
bomba limpiaparabrisas LEON I

oe: 2048660221 -454 860 01 26



02062
bomba limpiaparabrisas TOLEDO II

oe: 14 50 172 -0001753V001000000



02075
bomba lavafaros

oe: 3B7 955 681

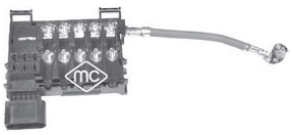

03885
caja de fusibles

oe: 1J0937617D

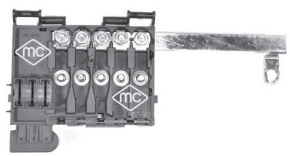

03887
caja de fusibles

oe: 1J0937617B

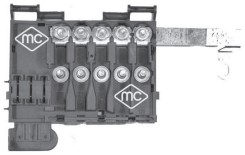

03888
caja de fusibles

oe: 1J0 937617 C



03575
juego grapas plástico alzacristales

oe:

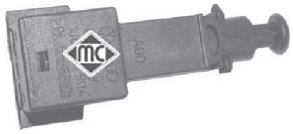

03731
interruptor luz de freno 4 polos

oe: 1J0 945 511 A

SEAT - TOLEDO II - LEON (04/1999 - 06/2006)

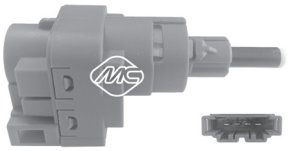

03738
interruptor luz de freno 4 polos

oe: 1C0 945 511 A -1J0 945 511 D



03739
interruptor luz de freno 2 polos

oe: 191 945 515 A -191 945 515

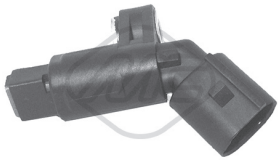

50097 sensor pasivo
sensor velocidad rueda - ABS Eje delantero, izquierda 1.4 16V-1.6

oe: 1J0 927 803 -1H0 927 807

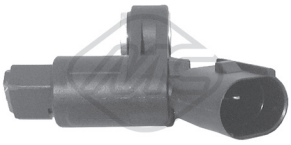

50098 sensor pasivo
sensor velocidad rueda - ABS Eje delantero, derecha 1.4 16V-1.6-1.6 16 V

oe: 1J0 927 804 -1H0 927 808

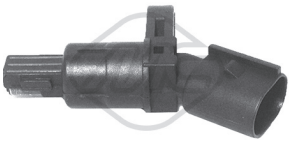

50099 sensor pasivo
sensor velocidad rueda - ABS eje trasero ambos lados 1.4 16V-1.6-1.6 16 V

oe: 1J0 927 807 B



50119
sensor velocidad rueda - ABS Eje trasero 1.8 20V T 4-1.9 TDI-2.8 Cupra 4 LEON I

oe: 1J0 927 807 D -1J0 927 807 D

© INDUSTRIAL METALCAUCHO, S.L.U.

CANALIZACIONES DE AGUA:

gasolina 1.4/16v

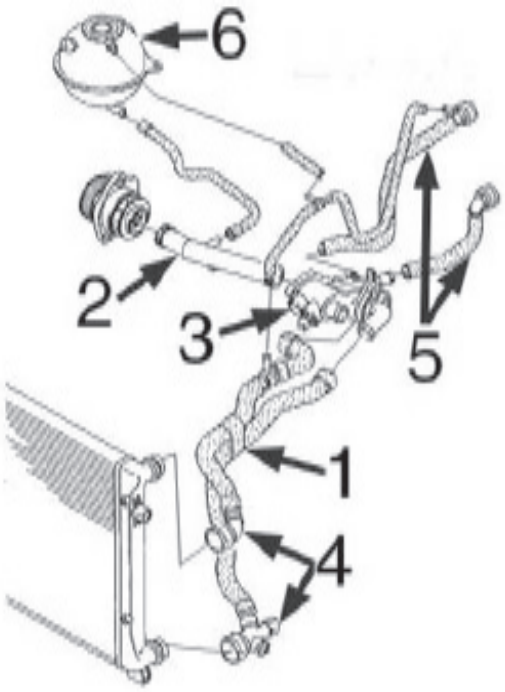

1-	n/d	mgto doble superior/inferior radiador
2-	3916	tubo rígido
3-	3615	caja de termostato
4-	n/d	juego de conectores rápidos
5-	n/d	jgo mgtos entrada/salida calefactor
6-	3817	botella de expansión
	3677	tapón botella de expansión

gasolina 1.6/8v-102 CV

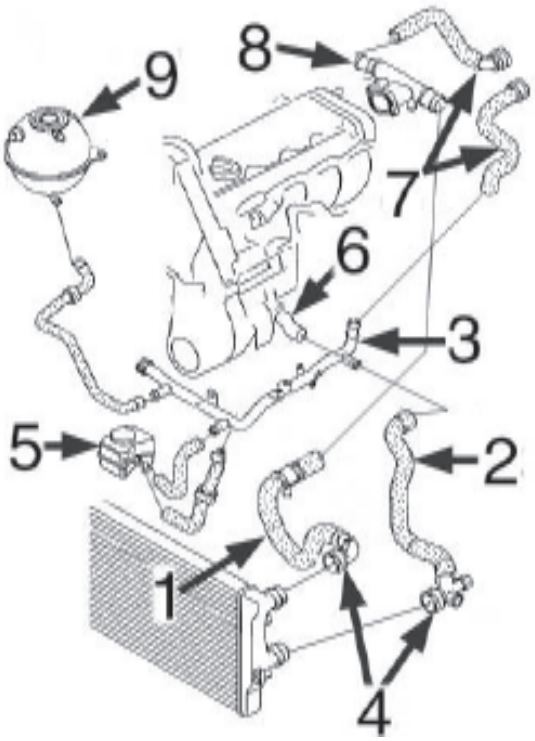

1-	9521	mgto superior radiador
2-	9522	mgto inferior radiador
3-	3223	tubo de agua metálico
4-	n/d	juego de conectores rápidos
5-	5378	intercambiador de calor
6-	3597	boquilla en bloque
7-	n/d	jgo. mgtos. entrada/salida calefactor
8-	3914	caja de agua lateral en culata
9-	3817	botella de expansión
	3677	tapón botella de expansión

diesel 1.9TDi-2.0TDi

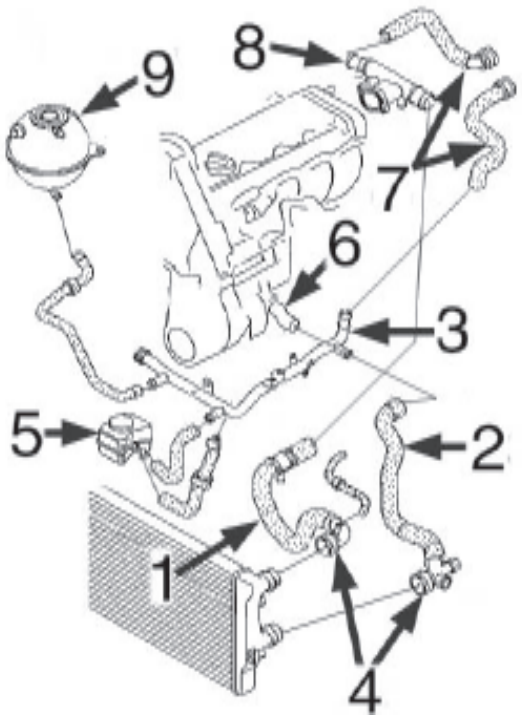

1-	9526	mgto superior radiador 1.9TDi-2.0TDi
2-	9528	mgto inferior radiador 1.9TDi
	9527	mgto inferior radiador 2.0TDi
3-	3224	tubo de agua metálico 1.9TDi
	3225	tubo de agua metálico 2.0TDi
4-	n/d	juego de conectores rápidos
5-	5380	intercambiador de calor
6-	3597	boquilla en bloque 1.9TDi
	3917	boquilla en bloque 2.0TDi
7-	n/d	jgo. mgtos. entrada/salida calefactor
8-	3591	caja de agua lateral en culata 1.9TDi
	3893	caja de agua lateral en culata 2.0TDi
9-	3817	botella de expansión
	3677	tapón botella de expansión

3833	mgto desvaporizador 1.9TDi-102CV
3834	mgto desvaporizador 1.9TDi-105CV
3833	mgto desvaporizador 2.0TDi-140CV (BKD-AZV)
3834	mgto desvaporizador 2.0TDi-140CV (BMM)



03223
tubo de agua metálico 1.6 TOLEDO III

oe: 06A121065DP -06A121065CB



03224
tubo de agua metálico 1.9 TDI

oe:



03225
tubo de agua metálico 2.0 TDI

oe: 03G121065H



03591
pipa de agua en culata

oe: 038121133 -038121132C



03597
pipa de agua en bloque

oe: 06A 121 121C -038 121 121D

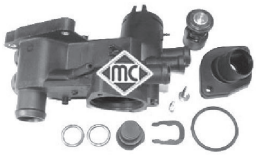

03615
cuerpo de termostato completo con termostato, tapa, juntas y accesorios

oe: 032 121 111N



03677
tapón botella de expansión

oe: 3B0 121 321

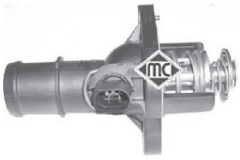

03745
tapa con termostato 2.0 TDI

oe: 06A 121 114



03817
botella de expansión

oe: 1K0 121 407A

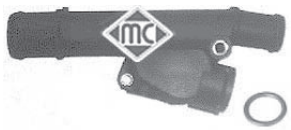

03893
pipa de agua en culata 2.0 TDI-2.0 TDI 16V

oe: 038 121 132G



03908
tubo de bomba a termostato 1.4 TSI ALTEA,LEON II

oe: 03C121065A



03914
caja de agua lateral 1.6-1.6 LPG

oe: 06A 121 132AG

© INDUSTRIAL METALCAUCHO, S.L.U.

SEAT - TOLEDO III - LEON II - ALTEA (03/2004 -)



03916
tubo de bomba a termostato 1.4 16V ALTEA,LEON II
oe: 032121065G



03917
pipa de agua Cabeza cilíndrica;izquierda
oe: 03L 121 121 A -03G 121 121 D



09521
mgto superior radiador 1.6 ALTEA,LEON II
oe: 1K0121087E -7M3 122 291



09522
mgto inferior radiador 1.6 LEON II,TOLEDO III
oe: 1K0122051BE -1K0121086N



09526
mgto superior radiador LEON II,TOLEDO III
oe: 1K0122101BP -1K0121156AF



09527
mgto inferior radiador 2.0 TDI TOLEDO III
oe: 1K0122291L -1K0122051AD



09528
tubo en intercooler 1.9 TDI
oe: 1K0122291AD -1K0121086AN



03833
tubo desvaporizador
oe: 038103493AC



03834
tubo desvaporizador 1.9 TDI-2.0 TDI
oe: 03G103493D

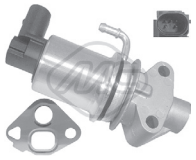

93024
válvula EGR 1.6 ALTEA,TOLEDO III
oe: 6A 131 501 F -06A 131 501 F

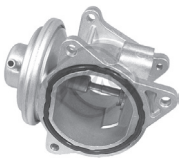

93046
válvula EGR
oe: 38 131 501 AN -038 131 501 AN



93047
válvula EGR 1.9 TDI ALTEA,TOLEDO III
oe: 03G131501A -03G131501M



93056
válvula EGR 2.0 TDI
oe: 3G 131 501 -03G 131 501

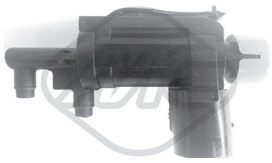

93073
válvula EGR
oe: 1J0906283C

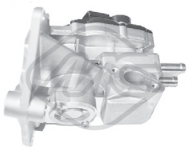

93080
válvula EGR 2.0 FSI
oe: 06F131503A -06F131503B

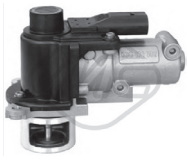

93090
válvula EGR 1.9 TDI-2.0 TDI
oe: 03G131502B -03G131502



93097
válvula EGR 1.6 TDI ALTEA,LEON II
oe: 03L131512N -03L131512DQ



02916
tapón cárter de aceite
oe: N90813202 -N90 813 201



03553
guía varilla nivel aceite 1.6-1.6 LPG
oe: 06A 103 663 C



03621
tapón llenado aceite motor (en plástico, reemplaza al metálico)
oe: 06B 103 485 C -049 103 485 F



03841
tapa filtro de aceite

oe: 045115433B -045 115 433 E



04355
guia varilla 1.4 16V ALTEA,LEON II

oe: 030 115 636A



04365
jgo. tornillo sujeción tapa cubremotor ALTEA,LEON II

oe: N90132603 -028103638G



04759
varilla nivel aceite 1.9 TDI

oe: 038 115 611B



04793
varilla nivel aceite 1.4 16V ALTEA,LEON II

oe: 032115611A -030115611R



05377
intercambiador de calor + junta 2.0 FSI-2.0 TFSI

oe: 06D 117 021 C



05378
intercambiador de calor + junta 1.6

oe: 038 117 070 A -038 117 070 A



05380
intercambiador de calor + junta

oe: 038 117 070 A -028 117 021 L

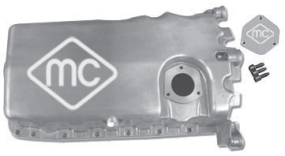

05959
cárter de aceite

oe: 038 103 601 NA -038 103 603 N

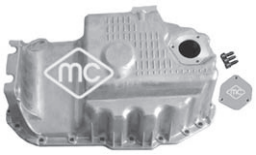

05965
cárter de aceite ALTEA,TOLEDO III

oe: 030103601QA

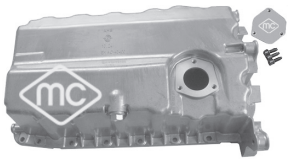

05966
cárter de aceite 1.9 TDI-2.0 TDI-2.0 TDI 16V

oe: 038 103 603 AG -038 103 603 AG

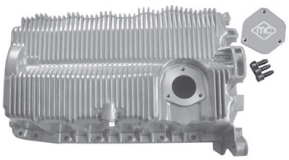

05971
cárter de aceite 1.6-1.6 LPG ALTEA,LEON II

oe: 06A 103 601 AJ -06A 103 601 AR



06324
intercambiador calor

oe: 09G 409 061



06326
intercambiador calor

oe: 09G 409 061

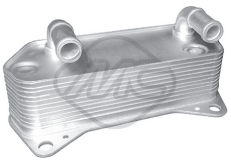

06329
intercambiador calor ALTEA,TOLEDO III

oe: 02E 409 061 B -02E 409 061 B



06330
intercambiador calor 2.0 TFSI 4x4

oe: 06J 117 021 P -06J 117 021 D



06339
intercambiador calor 1.6 TDI-2.0 TDI 16V ALTEA,LEON II

oe: 03L117021C



06341
intercambiador calor 1.4 TSI ALTEA,LEON II

oe: 03C 117 021 J



35048
tubo vapores motor 2.0 TFSI ALTEA,LEON II

oe: 06F 103 221 E



35050
tubo vapores motor 2.0 TFSI ALTEA,LEON II

oe: 06F 103 235



35104
válvula vapores motor 1.4 16V ALTEA,LEON II

oe: 036 103 464 Q -036 103 464 AD

© INDUSTRIAL METALCAUCHO, S.L.U.



35113
válvula vapores motor 1.6 ALTEA,TOLEDO III
oe: 06A 103 465 D



35118
kit válvula vapores motor 2.0 TFSI
oe: 06F 129 101N -06F 129 101L



03708
tapón llenado combustible (sin llave)
oe: 1J0201553C

CANALIZACIONES de AIRE de ALTA PRESION INTERCOOLER-TURBO:

motores 1.9TDi-2.0TDi

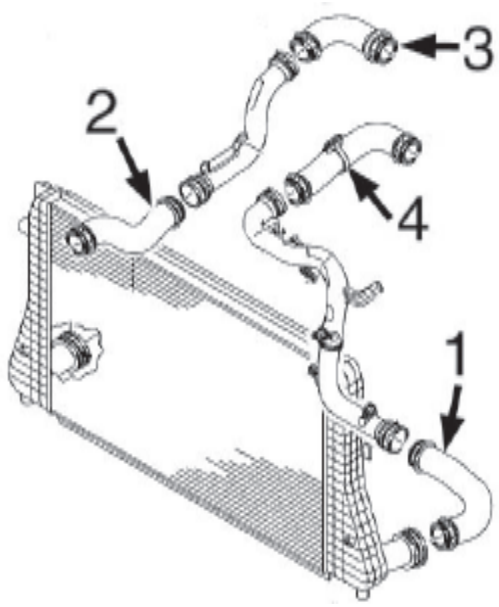

1- 9410 tubo flexible de intercooler a tubo 1.9TDi/2.0TDi
2- 9411 tubo flexible de intercooler a tubo 1.9TDi
9416 tubo flexible de intercooler a tubo 2.0TDi
3- 9412 tubo flexible de tubo a colector asp. 1.9TDi
9415 tubo flexible de tubo a colector asp. 2.0TDi
4- 9413 tubo flexible de tubo a colector asp. 1.9TDi
9414 tubo flexible de tubo a colector asp. 2.0TDi



09410
tubo flexible de intercooler a tubo
oe: 1K0 145834 L



09411
tubo flexible de intercooler a tubo
oe: 1K0145832B



09412
tubo flexible de tubo a colector asp.
oe: 1T0145790B



09413
tubo flexible de tubo a colector asp. 1.9 TDI
oe: 1K0145838N



09414
tubo flexible de tubo a colector asp. 2.0 TDI
oe: 1K0 145838 D



09415
tubo flexible de tubo a colector asp.
oe: 1K0145790C



09416
tubo flexible de intercooler a tubo 2.0 TDI-2.0 TDI 16V
oe: 1K0145832E

SUSPENSION DELANTERA y SOPORTES DE MOTOR:

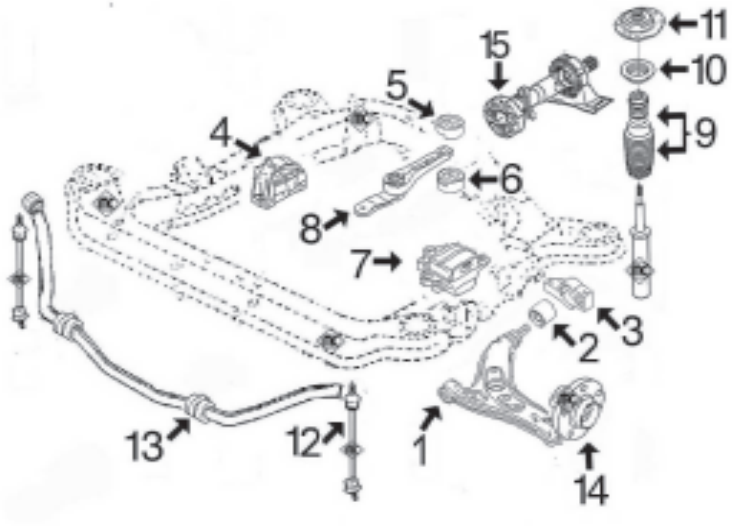

1-	4864	silentbloc anterior trapecio delantero
2-	4691	silentbloc posterior trapecio delantero
3-	4862	silentbloc posterior trapecio delantero izquierdo completo con cuerpo de aluminio
	4863	silentbloc posterior trapecio delantero derecho completo con cuerpo de aluminio
4-	4866	soporte motor derecho 1.4
	5964	soporte motor derecho 1.6/102CV
	4865	soporte motor derecho 1.8FSi-2.0FSi
	5946	soporte motor derecho 1.9TDi
	5413	soporte motor derecho 2.0TDi
5-	4860	silentbloc superior soporte trasero motor
6-	4859	silentbloc inferior soporte trasero motor
7-	4867	soporte motor izquierdo 1.4/16v-1.6-1.6/16v-1.9TDi-1.8FSi-2.0FSi, cambio de 5 marchas
	4868	soporte motor izquierdo 1.6TDi-1.9TDi (cambio de 6 marchas)-2.0TDi todos
8-	4872	bieleta soporte motor trasero 1.4-1.6 gasolina
	4987	bieleta soporte motor trasero 1.9TDi-2.0TDi-2.0 gasolina y Automáticos todos
9-	4765	juego capuchón y tope poliuretano amortiguador
10-	4789	rodamiento soporte amortiguador
11-	4871	soporte amortiguador completo con rodamiento
12-	4874	bieleta puntal barra estabilizadora
13-	4861	goma barra estabilizadora
14-	90120	buje rueda delant. con rodamiento (anclaje 4 torn.)
	90121	buje rueda delant. con rodamiento (anclaje 3 torn.)
15-	5468	flector de transmisión 4Motion

SUSPENSION TRASERA: (salvo 4x4 4Motion)

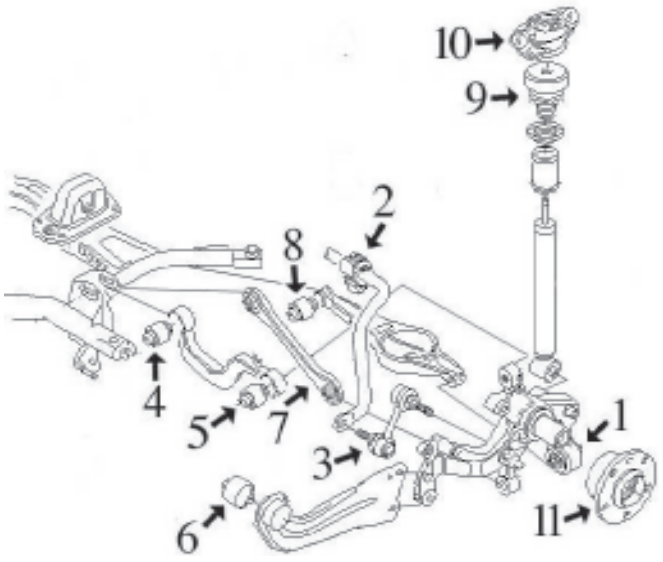

1-	5359	silentbloc mangueta a brazo inferior
2-	4861	goma para barra estabilizadora de Ø18mm
	5356	goma para barra estabilizadora de Ø20,5mm
3-	4967	bieleta puntal barra estabilizadora
4-	5361	silentbloc interior brazo transversal
5-	5362	silentbloc exterior brazo transversal
6-	5360	silentbloc en brazo oscilante
7-	5370	tirante transversal mangueta izquierda
	5371	tirante transversal mangueta derecha
8-	5363	silentbloc interior brazo inferior
9-	5367	tope poliuretano
10-	4873	soporte amortiguador trasero
11-	90122	buje rueda trasera con rodamiento de Ø 30mm
	90123	buje rueda trasera con rodamiento de Ø 32mm

© INDUSTRIAL METALCAUCHO, S.L.U.

SEAT - TOLEDO III - LEON II - ALTEA (03/2004 -)



04865
soporte motor derecha

oe: 1K0 199 262 AM -1K0 199 262 M



04866
soporte motor derecha 1.4 16V ALTEA,LEON II

oe: 1K0 199 262 T -1K0 199 262 AJ



04867
soporte motor posterior;izquierda

oe: 1K0 199 555N -1K0 199 555M

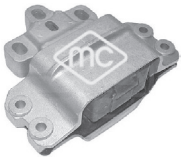

04868
soporte motor izquierda

oe: 1K0 199 555T -1K0 199 555Q



04872
soporte-tirante motor posterior

oe: 1K0 199 855K



04987
soporte-tirante motor posterior

oe: 1K0 199 855 BB -1K0 199 855 AE



05413
soporte motor

oe:



05946
soporte motor derecha 1.9 TDI

oe:



05964
soporte motor derecha 1.6

oe: 1K0 199 262 L



04691 Ø 18 mm
silentbloc posterior trapecio eje delantero, ambos lados

oe: 1K0 407 183 A



04861 Ø 17 mm
goma barra estabilizadora Eje trasero;interior

oe: 1K0 511 327AP -1K0 511 327AP

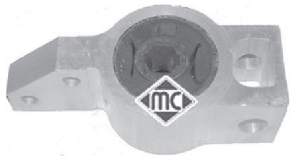

04862 Ø 20 mm
silentbloc posterior trapecio completo exterior;izquierda

oe: 1K0 199 231G



04863 Ø 20 mm
silentbloc posterior trapecio completo exterior;derecha

oe: 1K0 199 232G



04864
silentbloc posterior trapecio ambos lados;Eje delantero

oe: 1K0407182



04874
bieleta puntal barra estabilizadora eje delantero, ambos lados

oe: 1K0411315D -1K0411315J



04967 Ø 10 mm
silentbloc en tirante ambos lados;Eje trasero

oe: 1K0 505 465K



05356 Ø 20,7 mm
goma para barra estabiliz. tras. de Ø20,5mm posterior ALTEA,LEON II

oe: 1K0 511 327 AS -1K0 511 327 AR



05359 Ø 12 mm
silentbloc mangueta suspensión ambos lados;Eje trasero

oe: 1K0 505 553 A



05360 Ø 12,2 mm
silentbloc en tirante longitudinal ambos lados;Eje trasero

oe: 1K0 505 541 D -1K0 505 541 C



05361 Ø 12 mm
silentbloc interior en brazo superior Eje trasero;interior

oe: 1K0 505 279A



05362 Ø 14 mm
silentbloc exterior en brazo superior exterior;Eje trasero

oe: 1K0 505 203A



05363 Ø 12 mm
silentbloc interior en brazo inferior eje trasero ambos lados;debajo
oe: 1K0505171B -1K0 505 171C



05370
tirante transversal mangueta tras. Eje trasero debajo;izquierda
oe: 1K0 501 529F



05371
tirante transversal mangueta tras. Eje trasero debajo;derecha
oe: 1K0 501 530C



06570 Ø 19 mm
silentbloc eje delantero, ambos lados
oe: 1K0 407 183 G



04312
tope poliuretano amortiguador Eje trasero LEON II
oe: 1J0512131



04765
juego capuchón y tope de amortiguador
oe: 6N0413175A -6N0412303A 68-80 mm



04789
rodamiento soporte amortiguador
oe: 6N0 412 249 D -6N0 412 249 C



04871
soporte amortiguador completo con rodamiento Eje delantero
oe: 1K0 412 331 B



04873 Ø 10 mm
soporte amortiguador eje trasero ambos lados
oe: 1K0 513 353 H -1K0 513 353 G



05367
tope poliuretano suspensión tras. Eje trasero
oe: 1K0 511 353 Q



04248
tornillo rueda Eje trasero;Eje delantero
oe: 8D0601139D



90120
buje rueda eje delantero, ambos lados 1.2 TSI-1.4 16V-1.4 TSI
oe: 5K0498621 -8J0598625



90121
buje rueda eje delantero, ambos lados 1.2 TSI-1.4 16V-1.4 TSI
oe: 8V0498625B -8V0498625



90122
buje rueda eje trasero ambos lados 1.2 TSI-1.4 16V-1.4 TSI ALTEA,LEON II
oe: 1K0 598 611



90123
buje rueda eje trasero 1.2 TSI-1.4 16V-1.4 TSI LEON II,TOLEDO III
oe: 1T0 598 611 B

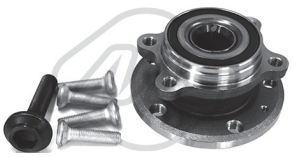

90212
buje de rueda eje delantero, ambos lados 1.2 TSI-1.4 16V-1.4 TSI
oe: 5K0498621 -8J0598625



90214
buje de rueda eje delantero, ambos lados 1.2 TSI-1.4 16V-1.4 TSI
oe: 8V0498625B -8V0498625



90221
buje de rueda eje trasero ambos lados 1.2 TSI-1.4 16V-1.4 TSI
oe: 1T0598611B -1T0598611A

96013 longitud: 470 mm
latiguillo de freno eje delantero, ambos lados 1.6-1.9 TDI-2.0 FSI LEON II
oe: 1J0611701



01069 Ø 24 mm
kit fuelle transmisión lado de engranaje
oe: 1J0498201E



01102 kit **0077 fuelle**
kit fuelle transmisión lado de rueda
oe: 3B0498203B -1J0498203A Ø

© INDUSTRIAL METALCAUCHO, S.L.U.



01106 kit **fuelle**
kit fuelle transmisión lado de engranaje;Eje delantero, derecha
oe: 6QE498201A -6Q0498201A Ø



01177 kit **00177 fuelle**
kit fuelle transmisión lado de engranaje
oe: 3D0 498 201 -7M3498201 Ø 22-72 mm



01192 kit **fuelle**
kit fuelle transmisión lado de engranaje 1.6-1.9 TDI-2.0 FSI ALTEA,TOLEDO III
oe: 191 498 201 B Ø 27-100 mm



01297 kit **00297 fuelle**
kit fuelle transmisión lado de rueda 1.6-1.9 TDI-2.0 FSI ALTEA
oe: 3293.33 -3293.33 Ø 25-86 mm



01921 kit **00921 fuelle**
kit fuelle transmisión lado de rueda
oe: 6N0498203 Ø 24-77 mm



02308 kit **fuelle**
kit fuelle transm. completo lado de engranaje
oe: 443 407 283A Ø 22-107 mm



01479 kit **00479 fuelle**
kit fuelle cremallera dirección
oe: 1K0 423 831 A -1J0 422 831B Ø 16-49 mm



05468
flector de transmisión delante
oe: 1J0 521 127 A



04405 Ø 30 mm
polea cigüeñal 2.0 FSI
oe: 06A 105 243 E



04480 Ø 143 mm - 6 canales
polea cigüeñal delante 1.9 TDI-2.0 TDI
oe: 03G 105 243



04494 Ø 30 mm
polea cigüeñal delante 1.6 TDI-2.0 TDI 16V ALTEA,LEON II
oe: 038 105 243 L -038 105 243 M



04497 Ø 139 mm - 5 canales
polea cigüeñal 1.9 TDI-2.0 TDI-2.0 TDI 16V LEON II,TOLEDO III
oe: 038105243F



04767 Ø 8 mm
rodillo tensor correa alternador
oe: 038 145 276 -038 145 276



04770
tensor correa alternador 1.4 16V ALTEA,LEON II
oe: 030 145 299 F -030 145 299 C



04922
rodillo en tensor correa alternador
oe:



04997 Ø 23 mm
polea alternador rueda libre
oe: 038903119T -038903119A

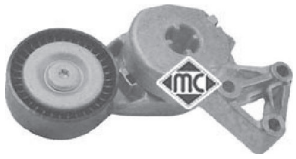

05010
tensor correa alternador
oe: 06A 903 315 E -06A 903 315 D



05424
tensor correa alternador 1.6 TDI-2.0 TDI 16V
oe: 038903315T -038903315AH



05696
piñon de cigueñal
oe: 06A 109 111 B -06A 109 105 C



05706
piñon de cigueñal
oe: 038105263F



05961
piñon de cigueñal 1.6-2.0 FSI
oe: 06A 105 263 E



03845
rótula cable mando cambio velocidades

oe: 1J0711761B



03846
rótula cable mando cambio velocidades

oe: 1J0711067L -1J0711761C



04859
soporte tirante de motor debajo 1.4 16V-1.6-2.0 FSI

oe: 1K0 199 867



04860
soporte tirante de motor arriba

oe: 1K0 199 868



05939
bomba de embrague con sensor eléctrónico

oe: 1K0 721 388 S -1K0 721 388 L



06122
bombín de embrague (plástico)

oe: 1K0 721 261 K



06123
bombín de embrague (plástico)

oe: 6QE721261 -6Q0721261F



06124
bomba de embrague sin sensor eléctrónico

oe: 1K0 721 388 S -1K0 721 388 L



02766
soporte tubo de escape

oe: 823 253 147 A -4A0 253 147 A



04121
soporte catalizador centro LEON II

oe: 1J0 253 144H



04869
soporte silenciador

oe: 1K0 253 144AH



04870
soporte escape

oe: 1K0 253 144AP



02059
bomba limpiaparabrisas

oe: 2048660221 -454 860 01 26



02075
bomba lavafaros

oe: 3B7 955 681

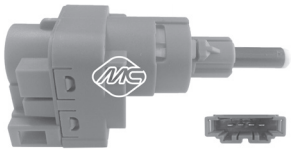

03738
interruptor luz de freno 4 polos

oe: 1C0 945 511 A -1J0 945 511 D

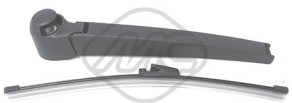

68075 longitud: 280 mm
limpiaparabrisas posterior 1.2 TSI-1.4 16V-1.4 TSI LEON II

oe: 6Q6955707C -3C9955425



50109 Sensor activo
sensor velocidad rueda - ABS 1.2 TSI-1.4 16V-1.4 TSI

oe: WHT 003 857 -7H0 927 803



50110 Sensor activo
sensor velocidad rueda - ABS 1.2 TSI-1.4 16V-1.4 TSI

oe: WHT 003 856 -7H0 927 804

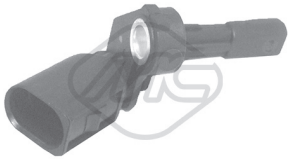

50111 Sensor activo
sensor velocidad rueda - ABS Eje trasero izquierda 1.2 TSI-1.4 16V-1.4 TSI

oe: WHT 003 859 -1K0 927 807

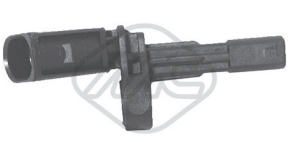

50112 Sensor activo
sensor velocidad rueda - ABS Eje trasero, derecha 1.2 TSI-1.4 16V-1.4 TSI

oe: WHT 003 858 -1K0 927 808

© INDUSTRIAL METALCAUCHO, S.L.U.



06339
intercambiador calor 1.6 TDI

oe: 03L117021C



06341
intercambiador calor 1.4 TSI

oe: 03C 117 021 J



06595 Ø 12,9 mm
silentbloc Eje delantero

oe: 5Q0 407 183 E



06603 Ø 12 mm
silentbloc exterior;eje trasero ambos lados

oe: 5Q0 505 543 B -5Q0 501 529 C SK



06604 Ø 12 mm
silentbloc eje trasero ambos lados;interior

oe: 5Q0 501 529 C -5Q0 501 529 C SK

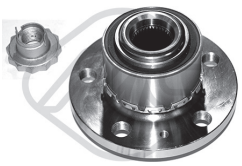

90204
buje de rueda eje delantero, ambos lados 1.2-1.2 TSI

oe: 6Q0407621AJ -6Q0 407 621 BR



90214
buje de rueda eje delantero, ambos lados 1.2 TSI

oe: 8V0498625B -8V0498625



50113 Sensor activo
sensor velocidad rueda - ABS Eje delantero, izquierda 1.2 TSI-1.4 TSI

oe: WHT 003 861 -6Q0 927 803 B



50114 Sensor activo
sensor velocidad rueda - ABS Eje delantero, derecha 1.2 TSI-1.4 TSI

oe: WHT 003 860 -6Q0 927 804 B

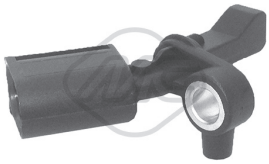

50115 Sensor activo
sensor velocidad rueda - ABS Eje trasero izquierda 1.2-1.2 TSI

oe: WHT 003 863 -6Q0 927 807 B



50116 Sensor activo
sensor velocidad rueda - ABS Eje trasero, derecha 1.2-1.2 TSI

oe: WHT 003 862 -6Q0 927 808 B



50125 Sensor activo
sensor velocidad rueda - ABS 1.2 TSI

oe: WHT 003 864 -2K0 927 807

CANALIZACIONES DE AGUA

gasolina 1.2 motores de 54CV y 64CV

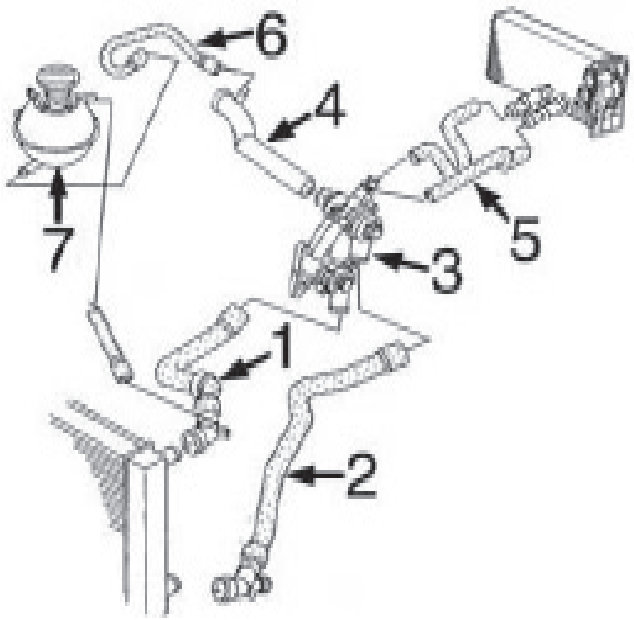

1- 9329 mgto superior radiador
2- 9328 mgto inferior radiador
3- 3726 caja de termostato completa
4- 3829 tubo rígido
5- n/d jgo. mgtos calefactor
6- n/d mgto de tubo a botella
7- 3675 botella de expansión
3677 tapón botella de expansión

gasolina 1.4 motores de 75CV, 80CV y 100 CV

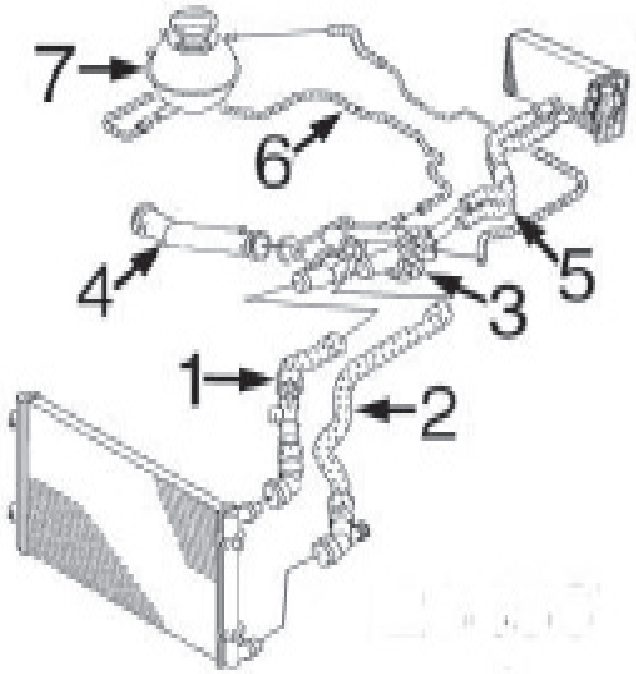

1- 9332 mgto superior radiador
2- 9330 mgto inferior radiador
3- 3693 caja de termostato completa
4- 3625 tubo rígido motores de 75 y 100CV
3916 tubo rígido motor de 80CV (BUD)
5- 9335 jgo. mgtos calefactor
6- 9333 mgto de tubo a botella
7- 3675 botella de expansión
3573 tapón botella de expansión

© INDUSTRIAL METALCAUCHO, S.L.U.

diesel 1.4TDi, 1.9 TDi y 1.9SDi

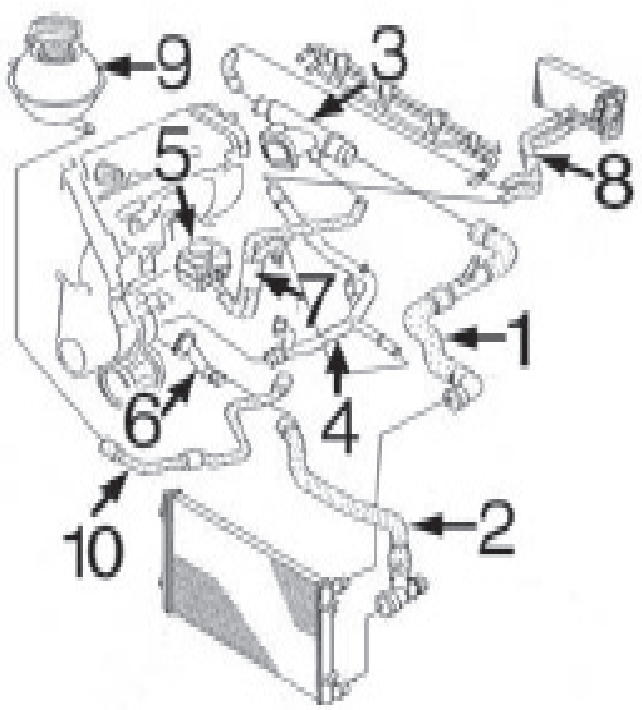

1-	9337	mgto superior radiador
2-	9336	mgto inferior radiador
3-	3591	caja de agua en culata (lateral)
	3893	caja de agua lateral 1.9TDi-100 CV motor BMT
4-	3213	tubo rígido
5-	5380	intercambiador de calor 1.4TDi-1.9TDi de 100CV y 1.9SDi
	5375	intercambiador de calor 1.9TDi de 131CV
6-	3830	boquilla en bloque
7-	9338	mgto doble a intercambiador de calor
8-	n/d	jgo. mgtos calefactor
9-	3675	botella de expansión
	3677	tapón botella de expansión
10-	9339	mgto de tubo rígido a botella

3832	tubo desvaporizador 1.4TDi
3727	tubo desvaporizador 1.9SDi (64CV)
3833	tubo desvaporizador 1.9TDi (100-101-131CV)



03213
tubo de agua metálico 1.9 SDI-1.9 TDI-1.9 TDI RS
oe: 038121065AB



03591
pipa de agua en culata 1.9 SDI-1.9 TDI
oe: 038121133 -038121132C



03592
kit completo de termostato, con termostato, tapa, junta y accesorios 1.4 16V
oe: 032 121 110 B



03598
pipa de agua en culata 2.0
oe: 06A 121 133D -06A 121 132



03625
tubo de agua (plástico) con juntas tóricas
oe: 032 121 666 -032 121 666



03675
botella de expansión
oe: 6Q0121407A



03677
tapón botella de expansión
oe: 3B0 121 321



03693
caja de termostato 1.4 16V
oe: 032 121 111AP



03726
caja termostato completa 1.2
oe: 03C 121 111B



03829
tubo de agua rígido 1.2
oe: 03E121065A -03D121065B



03830
boquilla en bloque 1.4 TDI-1.9 TDI
oe: 045121121A



03916
tubo de bomba a termostato
oe: 032121065G

SKODA - FABIA I (08/1999 - 03/2008)



09328
mgto inferior radiador debajo

oe: 6Y0121086F -6Q0122051BR



09329
mgto superior radiador arriba

oe: 6Y0121049G -6Q0122101BE



09330
mgto inferior radiador debajo 1.4 16V

oe: 6Q0122051AM



09332
mgto superior radiador arriba 1.4 16V

oe: 6Q0122101AQ



09333
mgto de tubo rígido a botella 1.4-1.4 16V

oe: 6Q0121109BA



09336
mgto inferior radiador debajo 1.9 SDI-1.9 TDI RS

oe: 6Q0122051BG -6Q0122051BL



09337
mgto superior radiador arriba 1.9 SDI

oe: 6Q0122101BG -6Q0122101AK



09339
mgto de tubo a botella

oe: 6Q0121109BJ -6Q0121109BF



09526
mgto superior radiador

oe: 1K0122101BP -1K0121156AF



09335
mgto doble calefactor 1.4 16V

oe: 6Q0121156P -6Q0121156R



09338
mgto doble intercambiador 1.4 TDI-1.9 SDI-1.9 TDI

oe: 6Q0121086R -6Q0121086S



03727
tubo desvaporizador 1.9 SDI

oe: 038103493H



03832
tubo desvaporizador 1.4 TDI

oe: 045103493D



03833
tubo desvaporizador 1.9 TDI-1.9 TDI RS

oe: 038103493AC

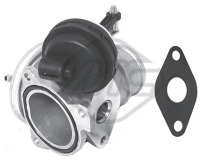

93004
válvula EGR 1.4 TDI

oe: 038129637B -251368



93022
válvula EGR 1.2

oe: 03D 131 503 D -03D 131 503 B

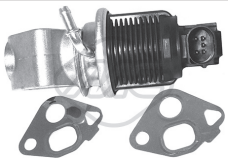

93025
válvula EGR 1.4 16V

oe: 036131503T

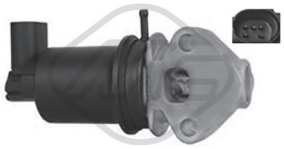

93029
válvula EGR 1.4 16V

oe: 036 131 503 M



93030
válvula EGR 1.4 16V

oe: 036131503R

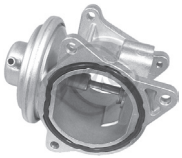

93046
válvula EGR 1.9 TDI-1.9 TDI RS

oe: 38 131 501 AN -038 131 501 AN



93048
válvula EGR 1.9 TDI RS

oe: 038131501AM -038131501AB

© INDUSTRIAL METALCAUCHO, S.L.U.

SKODA - FABIA I (08/1999 - 03/2008)



93063
válvula EGR 1.4 TDI

oe: 45 131 501 F -045 131 501 F

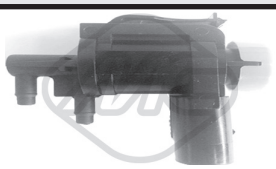

93073
válvula EGR 1.9 TDI-1.9 TDI RS

oe: 1J0906283C



93087
válvula EGR 1.9 TDI

oe: 38 131 501 AR -038 131 501 AR



00674
tapon cárter aceite

oe: 113115193 -113115193



02916
tapón cárter de aceite

oe: N90813202 -N90 813 201



03553
guía varilla nivel aceite 2.0

oe: 06A 103 663 C



03568
guía varilla nivel aceite

oe: 06A103663B



03571
guía varilla nivel aceite

oe: 038 103 663



03621
tapón llenado aceite motor (en plástico, reemplaza al metálico)

oe: 077 103 485 A -06B 103 485 C



03688
guia varilla nivel aceite 1.2

oe: 036 115 636



03725
guía varilla nivel aceite

oe: 06A 103 663A -06A 103 663



03841
tapa filtro de aceite

oe: 045115433B -045 115 433 E



04355
guia varilla 1.4 16V

oe: 030 115 636A



04365
jgo. tornillo sujeción tapa cubremotor

oe: N90132603 -028103638G



04759
varilla nivel aceite 1.9 SDI-1.9 TDI-1.9 TDI RS

oe: 038 115 611B



04793
varilla nivel aceite 1.4 16V

oe: 032115611A -030115611R



04794
varilla nivel aceite 1.4 TDI

oe: 045 115 611



04795
varilla nivel aceite

oe: 06A115611B



05375
intercambiador de calor + junta 1.9 TDI RS

oe: 038 117 070 A -038 117 070 A



05380
intercambiador de calor + junta

oe: 038 117 070 A -028 117 021 B

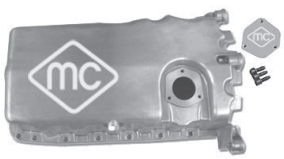

05959
cárter de aceite

oe: 038 103 601 NA -038 103 603 N



05965
cárter de aceite 1.4 16V

oe: 030103601QA



35104
válvula vapores motor 1.4 16V

oe: 036 103 464 Q -036 103 464 AD



35105
válvula vapores motor 1.4 16V

oe: 36 103 464 G -036 103 464 G



35109
válvula vapores motor 1.2

oe: 03C 103 464 -03C 103 464 A



03689
válvula filtro gasoil delante

oe: 1J0127247

CANALIZACIONES de AIRE de ALTA PRESION INTERCOOLER-TURBO:

1.4 Diesel TDi motores de 70-80CV
1.9 Diesel TDi motores de 100-101CV

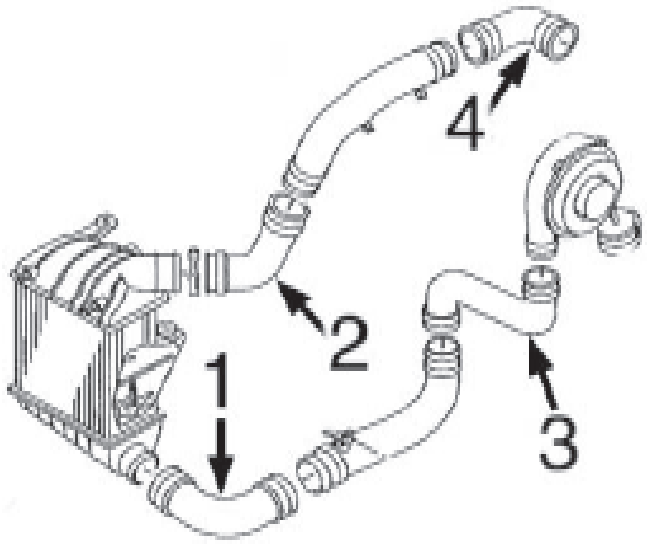

1- 9243 tubo inferior en intercooler 1.9TDi
2- 9252 tubo superior en intercooler 1.4TDi-1.9TDi
3- 9279 tubo de Turbo a tubo intermedio hasta -1/'03 1.9TDi
9340 tubo de Turbo a tubo intermedio desde 1/'03- 1.9TDi
4- 9261 tubo empalme 1.9TDi

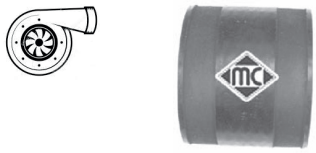

09064
tubo flexible de alta presion de empalme 1.9 TDI

oe: 1J0145834A



09243
tubo inferior en intercooler 1.9 TDI

oe: 6Q0145832D



09252
tubo superior en intercooler

oe: 6Q0145834



09261
tubo de empalme 1.9 TDI

oe: 6Q0145838D



09279
tubo de Turbo a tubo intermedio

oe: 6Q0145828F



09340
tubo de Turbo a tubo intermedio 1.9 TDI

oe: 6Q0145828D

© INDUSTRIAL METALCAUCHO, S.L.U.

SUSPENSION DELANTERA y SOPORTES DE MOTOR:

1.2/3 cil.-1.4/3 cil.-1.4/16v-1.8/20v-2.0
1.4TDi - 1.9SDi - 1.9TDi

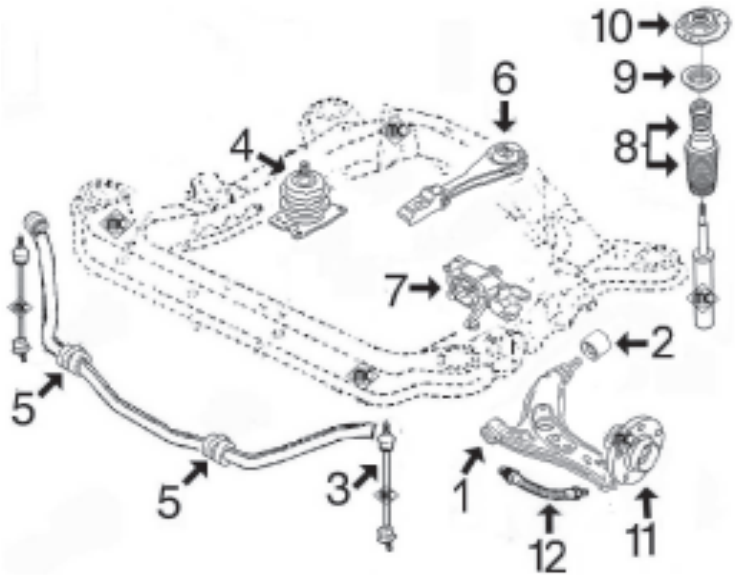

1- 4671 silentbloc anterior trapecio delantero
2- 4691 silentbloc posterior trapecio delantero (4 brazos de goma)
5341 silentbloc posterior trapecio delantero (macizo de goma)
3- 4792 bieleta puntal barra estabilizadora completa
4- 4786 soporte motor derecho
5- 4918 goma barra estabilizadora
6- 4804 soporte motor trasero 1.4TDi-1.8/20v
4787 soporte motor trasero 1.2-1.4/3cil.-1.4/16v
4797 soporte motor trasero 1.9SDi-2.0
4804 soporte motor trasero 1.9TDi 5 velocidades
4805 soporte motor trasero 1.9TDi 6 velocidades
7- 4785 soporte motor izquierdo
8- 4765 juego fuelle amortiguador delantero completo con tope de poliuretano
9- 4789 rodamiento soporte amortiguador
10- 4788 soporte amortiguador delantero completo con rodamiento
11- 90100 buje rueda delantera con rodamiento (Ø 72mm)
12- 96200 latiguillo freno delantero

SUSPENSION TRASERA:

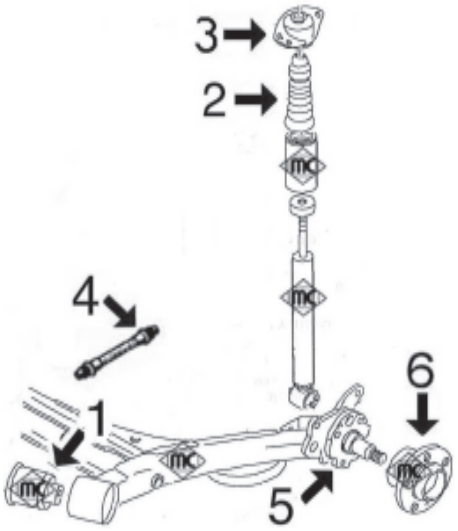

1- 4310 silentbloc brazo trasero suspensión
2- 4920 tope poliuretano amortiguador trasero
3- 4311 soporte amortiguador trasero
4- 96014 latiguillo freno trasero
5- n/d mangueta rueda trasera
6- 90503 buje rueda trasera con rodamiento

SKODA - FABIA I (08/1999 - 03/2008)

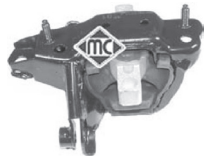

04785
soporte motor izquierda

oe: 6Q0 199 555 AR -6Q0 199 555 AC



04786
soporte motor derecha

oe: 6Q0 199 167BC



04787
soporte motor posterior 1.4 16V

oe: 6Q0 199 851AB -6Q0 199 851 AJ



04797
soporte motor posterior

oe: 6Q0 199 851M



04804 Ø 11 mm
soporte motor posterior 1.9 TDI

oe: 6Q0 199 851AP -6Q0 199 851AC



04805
soporte motor posterior 1.9 TDI

oe: 6Q0199851N



04310 Ø 12 mm
silentbloc brazo suspensión eje trasero ambos lados

oe: 6R0 501 541 A -1J0501541C



04671 Ø 12 mm
silentbloc anterior trapecio centro;Eje delantero abajo

oe: 6Q0 407 151D



04691 Ø 18 mm
silentbloc posterior trapecio eje delantero, ambos lados

oe: 1K0 407 183 E



04792
bieleta puntal barra estabilizadora eje delantero, ambos lados

oe: 6Q0411315F



04918 Ø 16 mm
goma barra estabilizadora Eje delantero

oe: 6Q0 411 314M



05341
silentbloc posterior trapecio , goma maciza ambos lados;posterior;Eje delantero

oe: 6LL 407 183



04311
soporte amortiguador eje trasero ambos lados

oe: 1J0 513 353 B



04765
juego capuchón y tope de amortiguador

oe: 6N0412303A 68-80 mm

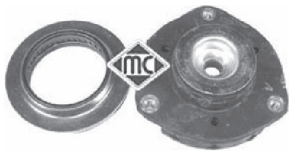

04788
soporte amortiguador completo con rodamiento Eje delantero

oe: 6Q0 412 331 B



04789
rodamiento soporte amortiguador

oe: 6N0 412 249 C -6N0 412 249 B

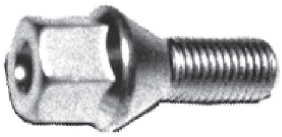

00792
tornillo rueda

oe: 3A0 601 139 -3A0 601 139



90100 Ø 30 mm
buje rueda eje delantero, ambos lados

oe: 6Q0407621AJ -6R0 407 621 E

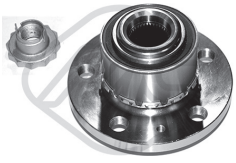

90204
buje de rueda eje delantero, ambos lados

oe: 6Q0407621AJ -6R0 407 621 E



90503
buje rueda eje trasero ambos lados

oe: 6Q0 598 611



96014 longitud: mm
latiguillo de freno

oe: 6X0611775B -6X0611775A

© INDUSTRIAL METALCAUCHO, S.L.U.

SKODA - FABIA I (08/1999 - 03/2008)



96200 longitud: 555 mm
latiguillo de freno Eje delantero

oe: 6Q1611701C -6Q0611701C



00159 kit **fuelle**
fuelle transmisión lado de engranaje;izquierda

oe: 431407283A -46307841 Ø 21-70 mm



01069 Ø 24 mm
kit fuelle transmisión lado de engranaje

oe: 7M0498201 -1J0498201E



01102 kit **0077 fuelle**
kit fuelle transmisión lado de rueda

oe: 3B0498203B -1J0498203A Ø



01106 kit **fuelle**
kit fuelle transmisión lado de engranaje;Eje delantero, derecha

oe: 6QE498201A -6Q0498201A Ø



01155 kit **00155 fuelle**
kit fuelle transmisión lado de rueda

oe: 46307716 Ø 26-84 mm



01159 kit **fuelle**
kit fuelle transmisión Eje delantero

oe: 431407283A -46307841 Ø 21-70 mm



01188 kit **fuelle**
kit fuelle transmisión lado de engranaje

oe: 1J0498201C -191498201C Ø 21-100 mm



01192 kit **fuelle**
kit fuelle transmisión lado de engranaje

oe: 1K0498201 -191498202A Ø 27-100 mm



01297 kit **00297 fuelle**
kit fuelle transmisión lado de rueda

oe: 3293.33 -3293.33 Ø 25-86 mm



01637 kit **fuelle**
kit fuelle transmisión Eje delantero

oe: 191 407 283 -1J0498201A Ø 21-100 mm



01921 kit **00921 fuelle**
kit fuelle transmisión lado de rueda

oe: 6N0498203 Ø 24-77 mm



01291 kit **00291 fuelle**
kit fuelle cremallera dirección

oe: 6Q0423831A Ø 13-46 mm



04405 Ø 30 mm
polea cigüeñal 2.0

oe: 06A 105 243 E



04421 Ø 143 mm - 6 canales
polea cigüeñal

oe: 038105243



04480 Ø 30 mm
polea cigüeñal delante 1.9 TDI-1.9 TDI RS

oe: 03G 105 243



04492 Ø 30 mm
polea cigüeñal 1.4 TDI

oe: 045105243B -045105243



04494 Ø 30 mm
polea cigüeñal delante 1.9 SDI

oe: 038 105 243 M -038 105 243 L



04770
tensor correa alternador 1.4 16V

oe: 030 145 299 C -030 145 299 F



04771
tensor correa alternador 1.0-1.4

oe: 028 145 278 M



04997 Ø 23 mm
polea alternador rueda libre

oe: 038903119T -038903119A

SKODA - FABIA I (08/1999 - 03/2008)



05007 Ø 17 mm
polea de alternador 1.2

oe: 03D 903 119 A

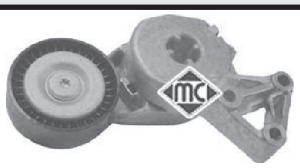

05010
tensor correa alternador 2.0

oe: 06A 903 315 D -06A 903 315 E

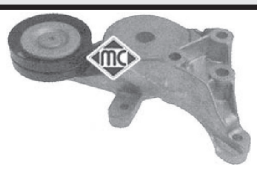

05039
tensor correa alternador 1.9 SDI-1.9 TDI

oe: 038 903 315 A -038 903 315 E



05424
tensor correa alternador 1.9 SDI-1.9 TDI-1.9 TDI RS

oe: 038903315T -038903315AH



03681
tapa superior correa distribución posterior;arriba 1.2

oe: 026 109 173 A -026 109 173 A



05698
piñon de cigueñal 1.9 SDI

oe: 038 105 263E



05706
piñon de cigueñal 1.9 TDI

oe: 038105263F



05961
piñon de cigueñal 2.0

oe: 06A 105 263 E



03845
rótula cable mando cambio velocidades

oe: 1J0711761B



03846
rótula cable mando cambio velocidades

oe: 1J0711067L -1J0711761C



03899
rótula cable mando cambio velocidades

oe: 1J0711761A



00864
cubrepedal freno y embrague

oe: 321 721 173 -321 721 173



06123
bombín de embrague (plástico)

oe: 6QE721261 -6Q0721261D



06125
bomba de embrague (plástico)

oe: 6Q0 721 388 E -6Q0 721 388 D



02426
soporte presilenciador

oe: 1142851 -1142851



04762
soporte posterior tubo de escape

oe: 6Q0253144G



04917
soporte posterior tubo de escape delante

oe: 6Q0 253 144D -6Q0 253 144B



02059
bomba limpiaparabrisas

oe: 2048660221 -454 860 01 26



02062
bomba limpiaparabrisas

oe: 14 50 172 -0001753V001000000

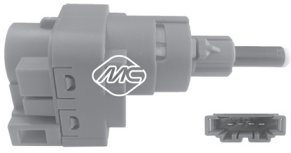

03738
interruptor luz de freno 4 polos

oe: 1C0 945 511 A -1J0 945 511 D



50113 Sensor activo
sensor velocidad rueda - ABS Eje delantero, izquierda

oe: WHT 003 861 -6Q0 927 803 B

© INDUSTRIAL METALCAUCHO, S.L.U.

SKODA - FABIA I (08/1999 - 03/2008)



50114 Sensor activo

sensor velocidad rueda - ABS Eje delantero, derecha

oe: WHT 003 860 -6Q0 927 804 B

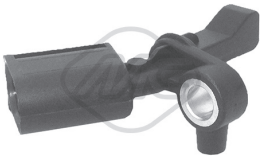

50115 Sensor activo

sensor velocidad rueda - ABS Eje trasero izquierda

oe: WHT 003 863 -6Q0 927 807 B



50116 Sensor activo

sensor velocidad rueda - ABS Eje trasero, derecha

oe: WHT 003 862 -6Q0 927 808 B



03677
tapón botella de expansión

oe: 3B0 121 321

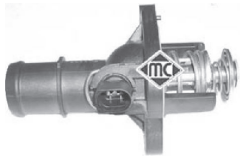

03745
tapa con termostato 1.4 TDI

oe: 06A 121 114



03893
pipa de agua en culata 1.9 TDI

oe: 038 121 132G



03908
tubo de bomba a termostato 1.6

oe: 03C121065A



09526
mgto superior radiador 1.2-1.4-1.6

oe: 1K0122101BP -1K0121156AF



09252
tubo superior en intercooler 1.4 TDI-1.9 TDI

oe: 6Q0145834

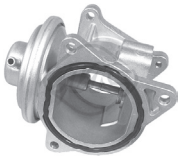

93046
válvula EGR 1.9 TDI

oe: 38 131 501 AN -038 131 501 AN



93063
válvula EGR 1.4 TDI

oe: 45 131 501 F -045 131 501 F

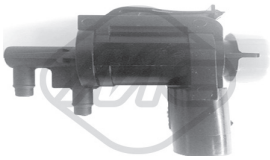

93073
válvula EGR

oe: 1J0906283C

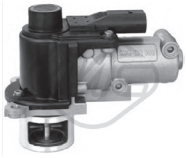

93090
válvula EGR 1.4 TDI-1.9 TDI

oe: 03G131501D



03688
guia varilla nivel aceite 1.2

oe: 036 115 636



03725
guía varilla nivel aceite

oe: 06A 103 663A -06A 103 663



03841
tapa filtro de aceite 1.4 TDI-1.9 TDI

oe: 045115433B -045 115 433 E



04355
guia varilla 1.4

oe: 030 115 636A



04759
varilla nivel aceite 1.9 TDI

oe: 038 115 611B



04793
varilla nivel aceite 1.4

oe: 032115611A -030115611R



04794
varilla nivel aceite 1.4 TDI

oe: 045 115 611

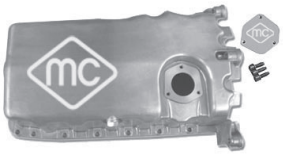

05959
cárter de aceite 1.9 TDI

oe: 038 103 601 NA -038 103 603 N

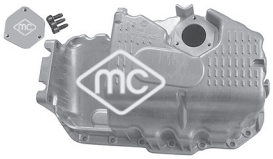

05970
cárter de aceite 1.6

oe: 03C103603S -03C 103 603 T



06300
carter aceite 1.2 TDI

oe: 03P103603A



06339
intercambiador calor

oe: 03L117021C

© INDUSTRIAL METALCAUCHO, S.L.U.



06341
intercambiador calor 1.4 TSI RS

oe: 03C 117 021 J



35104
válvula vapores motor 1.4

oe: 036 103 464 Q -036 103 464 AD



35109
válvula vapores motor 1.2-1.2 12V-1.6

oe: 03C 103 464 -03C 103 464 A



04785
soporte motor izquierda

oe: 6Q0 199 555 AR -6Q0 199 555 AC



04786
soporte motor derecha

oe: 6Q0 199 167BC



04787
soporte motor posterior 1.4-1.6

oe: 6Q0 199 851AB -6Q0 199 851 AJ



04804 Ø 11 mm
soporte motor posterior 1.9 TDI

oe: 6Q0 199 851AP -6Q0 199 851AC



00542 Ø 12 mm
silentbloc anterior trapecio debajo;delante;Eje delantero

oe: 357407182



04310 Ø 12 mm
silentbloc brazo suspensión eje trasero ambos lados

oe: 6R0 501 541 A -1J0501541C



04792
bieleta puntal barra estabilizadora eje delantero, ambos lados

oe: 6Q0411315F



04298
tope poliuretano amortiguador

oe: 1H0 412 303 B

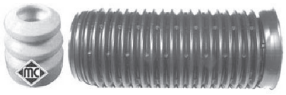

04765
juego capuchón y tope de amortiguador

oe: 6N0412303A 68-80 mm

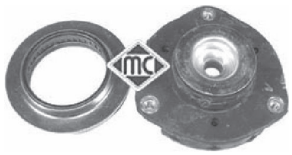

04788
soporte amortiguador completo con rodamiento Eje delantero

oe: 6Q0 412 331 B



04789
rodamiento soporte amortiguador

oe: 6N0 412 249 C -6N0 412 249 B



04920
tope poliuretano suspensión Eje trasero

oe: 6Q0 512 131B

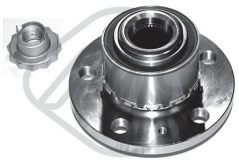

90204
buje de rueda eje delantero, ambos lados

oe: 6Q0407621AJ -6R0 407 621 E



90503
buje rueda eje trasero ambos lados

oe: 6Q0 598 611



04480 Ø 30 mm
polea cigüeñal delante 1.9 TDI

oe: 03G 105 243



04492 Ø 30 mm
polea cigüeñal 1.4 TDI

oe: 045105243B -045105243



04494 Ø 30 mm
polea cigüeñal delante 1.6 TDI

oe: 038 105 243 M -038 105 243 L



04770
tensor correa alternador 1.4

oe: 030 145 299 C -030 145 299 F



05424 Ø -70 mm, ancho: mm
tensor correa alternador

oe: 038903315T -038903315AH



06123
bombín de embrague (plástico)

oe: 6QE721261 -6Q0721261D



06125
bomba de embrague (plástico)

oe: 6Q0 721 388 E -6Q0 721 388 D



04762
soporte posterior tubo de escape

oe: 6Q0253144G



04917
soporte posterior tubo de escape delante

oe: 6Q0 253 144D -6Q0 253 144B



02059
bomba limpiaparabrisas

oe: 2048660221 -454 860 01 26



50113 Sensor activo
sensor velocidad rueda - ABS Eje delantero, izquierda

oe: WHT 003 861 -6Q0 927 803 B



50114 Sensor activo
sensor velocidad rueda - ABS Eje delantero, derecha

oe: WHT 003 860 -6Q0 927 804 B



50115 Sensor activo
sensor velocidad rueda - ABS Eje trasero izquierda

oe: WHT 003 863 -6Q0 927 807 B



50116 Sensor activo
sensor velocidad rueda - ABS Eje trasero, derecha

oe: WHT 003 862 -6Q0 927 808 B

© INDUSTRIAL METALCAUCHO, S.L.U.



03588
tapa de termostato 1.6 I

oe: 032 121 121A



03592
kit completo de termostato, con termostato, tapa, junta y accesorios
oe: 032 121 110 B



03614
racor en culata (frontal) delante

oe: 028 121 132 B

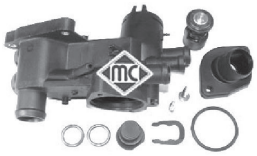

03615
cuerpo de termostato completo con termostato, tapa, juntas y accesorios 1.6 LX
oe: 032 121 111N



03690
tapón de radiador

oe: 6U0121321A



08384
mgto de bomba a tubo e intercambiador

oe: 037122058 -037121058B



02669
junta válvula desvaporizadora 1.9 D

oe: 028103500



03621
tapón llenado aceite motor (en plástico, reemplaza al metálico)
oe: 077 103 485 A -06B 103 485 C



03688
guia varilla nivel aceite 1.6 LX I

oe: 036 115 636



35105
válvula vapores motor 1.6 LX

oe: 36 103 464 G -036 103 464 G



03672
válvula filtro gasoil 1.9 D I

oe: 191 127 247 A



02853 Ø 18 mm
bieleta puntal barra estabilizadora completa Eje delantero
oe: 6N0 411 315 -6N0 411 315



74002
rodamiento Eje trasero

oe: 311405625N -311405645B



01171 kit **00171 fuelle**
kit fuelle transmisión lado de rueda 1.3

oe: 3293.12 -3293.12 Ø 22-73 mm



01493E kit **fuelle**
kit (cono) lado de rueda 1.3

oe: Ø 20-80 mm



04495 Ø 30 mm
polea cigüeñal delante 1.9 D

oe: 028 105 243 AC



04770
tensor correa alternador 1.6 LX

oe: 030 145 299 C -030 145 299 F



04771
tensor correa alternador 1.9 D

oe: 028 145 278 M



04923
tensor correa alternador 1.9 D

oe: 028 903 315 P



05075 Ø 10 mm
rodillo tensor correa alternador 1.3

oe: 047 145 276 B -002 961 132



02695
soporte carburador 1.6 LX

oe: 050 129 761 H -050 129 761 F

© INDUSTRIAL METALCAUCHO, S.L.U.



Para mas información y gama completa, consultar nuestro catálogo de cables.



83277 longitud: 742/501 mm
cable embrague manual 1.3

oe: 6U2.721.335D -6U1721335



02450 Ø 42 mm
junta cónica tubo de escape 1.3

oe: 854945



02766
soporte tubo de escape

oe: 823 253 147 A -4A0 253 147 A



02767
soporte tubo de escape

oe: 6U0253147 -115690800

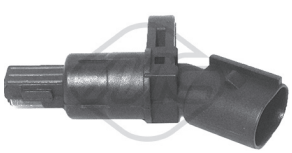

50099 sensor pasivo
sensor velocidad rueda - ABS eje trasero ambos lados 1.3-1.6 I

oe: 1J0 927 807 B

© INDUSTRIAL METALCAUCHO, S.L.U.

CANALIZACIONES DE AGUA:

OCTAVIA 1.4/16v motores AHW-AXP-BCA
1.6/8v motores APF-AVU

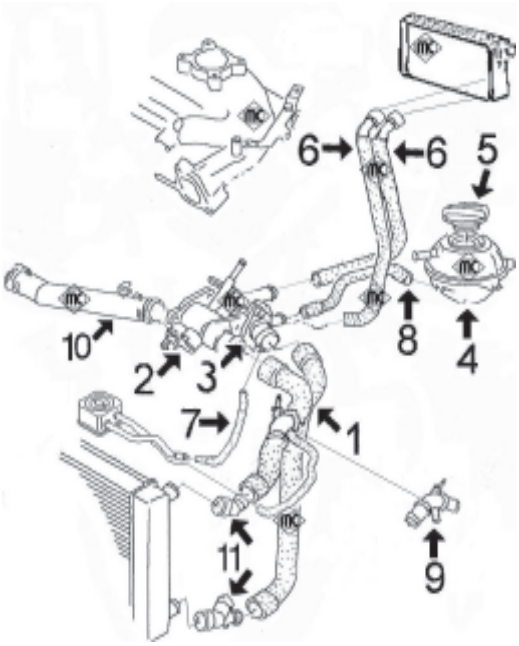

1-	9078	mgto doble superior/inferior 1.4/16v completo con conectores rápidos salvo 1.6-APF-AVU
	9079	mgto doble superior/inferior 1.6/8v completo con conectores rápidos
2-	3615	caja de termostato completa
3-	3592	kit de termostato completo con tapa y junta salvo 1.6 APF-AVU
	3541	tapa de termostato salvo 1.6APV-AVU
	3745	tapa con termostato 1.6 100/102 CV APF-AVU
4-	3635	botella de expansión
5-	3573	tapón botella de expansión
6-	9052	mgto doble de entrada/salida calefactor completo con conectores rápidos
7-	9054	mgto de intercambiador a caja termostato (sólo 1.6)
8-	9044	mgto de caja termostato a botella
9-	3604	conector mgto superior completo con accesorios
10-	3625	tubo de agua (plástico) de bomba a caja termostato
11-	3721	juego de conectores superior/inferior en mgto radiador
	9055	mgto desvaporizador

OCTAVIA 1.6/8v 100CV motores AEH-AKL-AVU

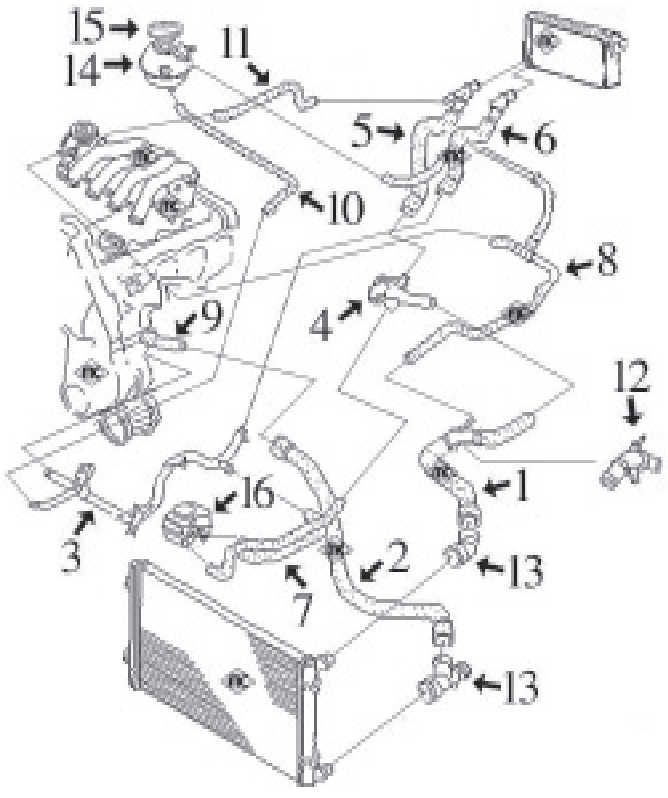

1-	9046	mgto superior radiador completo con conector rápido
2-	9045	mgto inferior radiador completo con conector rápido
3-	3176	tubo de agua metálico completo con junta tórica
4-	3598	boquilla (plástico) en culata
5-	9051	mgto de calefactor a boquilla en culata (con conector rápido)
6-	9042	mgto de calefactor a tubo metálico (con conector rápido)
7-	9048	mgto doble de intercambiador en filtro de aceite
8-	n/d	mgto a caja mariposa y rebose botella
9-	3597	boquilla en bloque (plástico)
10-	9043	mgto de tubo metálico a botella
11-	n/d	mgto de caja mariposa a conector en mgto calefactor
12-	3604	conector mgto superior completo con accesorios
13-	3721	juego de conectores superior/inferior en mgto radiador
14-	3635	botella de expansión
15-	3573	tapón botella de expansión
16-	5378	intercambiador de calor

OCTAVIA 1.8 2.0

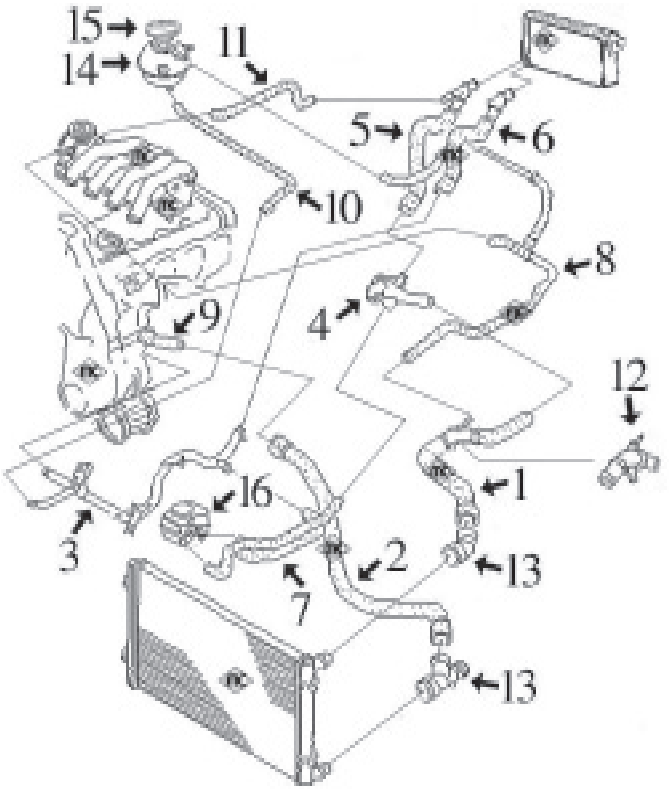

1-	9046	mgto superior radiador completo con conector rápido
2-	9045	mgto inferior radiador completo con conector rápido
3-	3177	tubo de agua metálico completo con junta tórica, motor 1.8
	3176	tubo de agua metálico completo con junta tórica, motor 2.0
4-	3598	boquilla (plástico) en culata motor AGN
5-	9051	mgto de calefactor a boquilla en culata (con conector rápido)
6-	9042	mgto de calefactor a tubo metálico (con conector rápido)
7-	9048	mgto doble de intercambiador en filtro de aceite, motor 1.8
	9049	mgto doble de intercambiador en filtro de aceite, motor 2.0
8-	n/d	mgto a caja mariposa y rebose botella
9-	3597	boquilla en bloque (plástico)
10-	9043	mgto de tubo metálico a botella
11-	n/d	mgto de caja mariposa a conector en mgto calefactor
12-	3604	conector mgto superior completo con accesorios
13-	3721	juego de conectores superior/inferior en mgto radiador
14-	3635	botella de expansión
15-	3573	tapón botella de expansión
16-	5378	intercambiador de calor 2.0-115CV
	5380	intercambiador de calor 1.8-130CV y 2.0-125CV

OCTAVIA 1.9 Diesel

SDi de 68CV
TDi de 90CV
TDi de 110-115-131-CV

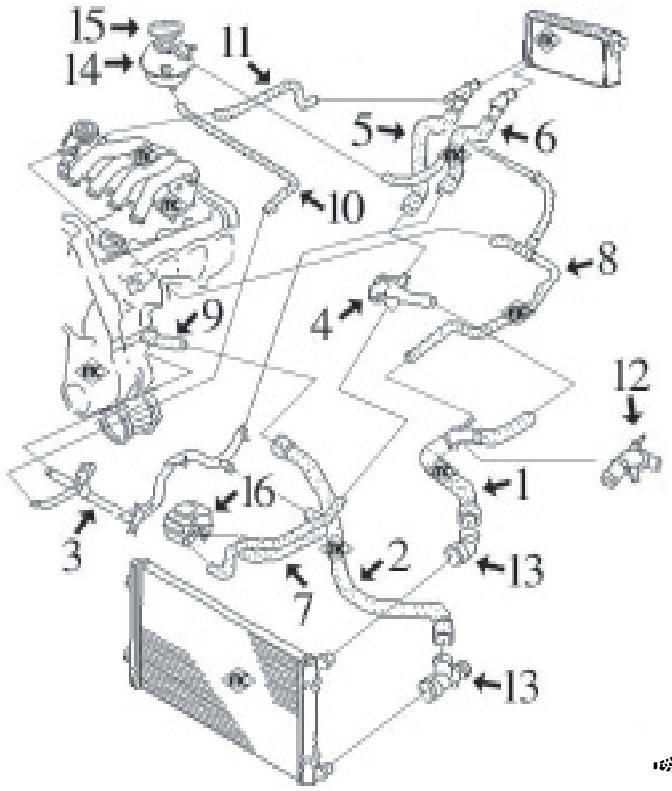

1-	9046	mgto superior radiador completo con conector rápido
2-	9045	mgto inferior radiador completo con conector rápido
3-	3178	tubo de agua metálico completo con junta tórica
4-	3591	boquilla (plástico) en culata
5-	9050	mgto de calefactor a boquilla en culata (con conector rápido)
6-	9042	mgto de calefactor a tubo metálico (con conector rápido)
7-	9047	mgto doble de intercambiador en filtro de aceite
8-	n/d	mgto a caja mariposa y rebose botella
9-	3590	boquilla en bloque (plástico)
10-	9043	mgto de tubo metálico a botella
11-	n/d	mgto de caja mariposa a conector en mgto calefactor
12-	3604	conector mgto superior completo con accesorios
13-	3721	juego de conectores superior/inferior en mgto radiador
14-	3635	botella de expansión
15-	3573	tapón botella de expansión
16-	5374	intercambiador de calor 1.9SDi y 1.9TDi de 90CV
	5380	intercambiador de calor 1.9TDi de 100CV
	5376	intercambiador de calor 1.9TDi de 110 y 115CV
	5375	intercambiador de calor 1.9TDi de 131CV



	3722	tubo desvaporizador hasta 5/'99
	3728	tubo desvaporizador desde 5/'99
	3831	tubo desvaporizador 1.9TDi

© INDUSTRIAL METALCAUCHO, S.L.U.



03176
tubo de agua metálico 1.6-2.0

oe: 06A121065AR



03177
tubo de agua metálico

oe: 06A121065AP



03178
tubo de agua metálico

oe: 038121065AM



03189
tubo de agua metálico 1.8 T-1.8 T 4x4

oe: 06A121065AK



03541
tapa de termostato

oe: 032121119H



03573
tapón botella de expansión

oe: 1J0121321A -1J0 121 321 B



03590
tapa de termostato delante

oe: 038 121 121 -038 121 121



03591
pipa de agua en culata

oe: 038121133 -038121132C



03592
kit completo de termostato, con termostato, tapa, junta y accesorios 1.4 16V-1.6

oe: 032 121 110 B



03597
pipa de agua en bloque

oe: 06A 121 121C -038 121 121D



03598
pipa de agua en culata 1.6-2.0

oe: 06A 121 133D -06A 121 132



03599
tapa en culata (lateral) 1.8-1.8 T-1.8 T 4x4

oe: 06A 121 133C -06A 121 132A



03600
tapa de agua en culata (lateral)

oe: 06A 121 133J -06A 121 132Q



03604
kit completo empalme manguito superior radiador

oe: 1J0121087C -1J0121087C

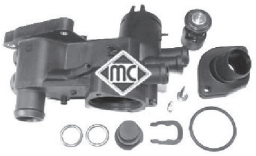

03615
cuerpo de termostato completo con termostato, tapa, juntas y accesorios 1.6

oe: 032 121 111N



03625
tubo de agua (plástico) con juntas tóricas

oe: 032 121 666 -032 121 666



03635
botella de expansión delante

oe: 1J0 121 403B -1J0 121 403B



03677
tapón botella de expansión

oe: 3B0 121 321



03721
juego conectores manguitos de radiador debajo

oe: 1J0 122 291

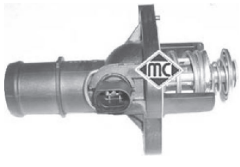

03745
tapa con termostato 1.6

oe: 06A 121 114

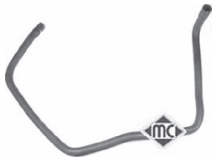

09043
mgto de botella a tubo metálico 1.6-1.8

oe: 1J0 121 109 B

SKODA - OCTAVIA I (09/1996 - 12/2010)



09044
mgto de caja termostato a botella

oe: 1J0121109K -1J0121109K



09045
mgto inferior radiador

oe: 1J0 122 051 H



09046
mgto superior radiador arriba

oe: 1J0122101B -1J0122101B



09047
mgto doble de intercambiador centro 1.9 SDI-1.9 TDI

oe: 1J0 121 086 B



09049
mgto doble de intercambiador 1.6-2.0

oe: 1J0 121 086 BG



09078
mgto doble superior/inferior 1.4 16V

oe: 1J0121049E



09079
mgto doble superior/inferior 1.6

oe: 1J0121049F



09092
tubo de intercooler a tubo rígido

oe: 1J0145834T



09093
tubo de intercooler a tubo rígido 1.9 TDI

oe: 1J0145834AA



09094
tubo de tubo rígido a colector de aspiración 1.9 TDI

oe: 1J0145834AF



09042
mgto de tubo metálico a calefactor

oe: 1J0122073A



09048
mgto doble de intercambiador 1.6-1.8

oe: 028103494B -028103494B



09050
mgto de culata a calefactor

oe: 1J0122157EH



09051
mgto de culata a calefactor

oe: 1J0 122 157 EM



09052
mgto doble calefactor

oe: 1J0121156AP -1J0121156AP



09054
mgto de caja de termostato a intercambiador 1.6

oe: 1J0121058P -1J0121058P



02669
junta válvula desvaporizadora

oe: 028103500



03722
tubo desvaporizador 1.9 TDI

oe: 038 103 493 P



03723
válvula desvaporizadora Cabeza cilíndrica 1.9 TDI

oe: 028 129 101E



03727
tubo desvaporizador 1.9 TDI

oe: 038103493H



03728
tubo desvaporizador 1.9 TDI

oe: 038 103 493A

© INDUSTRIAL METALCAUCHO, S.L.U.

SKODA - OCTAVIA I (09/1996 - 12/2010)



03831
tubo desvaporizador

oe: 038103493AB



09055
mgto desvaporizador

oe: 036 103 493 BB -036103493BB

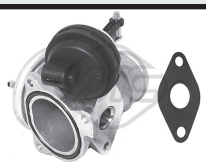

93004
válvula EGR 1.9 TDI

oe: 038129637B -251368



93015
válvula EGR 1.9 TDI

oe: 038 131 501 T -038 131 501 AT

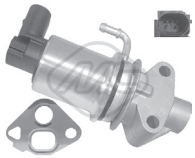

93024
válvula EGR 1.6

oe: 6A 131 501 P -06A 131 501 P

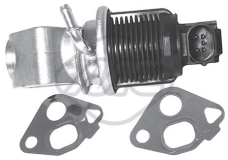

93025
válvula EGR 1.4 16V

oe: 036131503T



93029
válvula EGR 1.4 16V

oe: 036 131 503 M



93030
válvula EGR 1.4 16V

oe: 036131503R

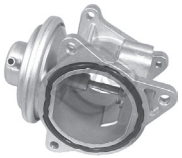

93046
válvula EGR 1.9 TDI

oe: 38 131 501 AN -038 131 501 AN



93048
válvula EGR 1.9 TDI

oe: 038131501AM -038131501AB

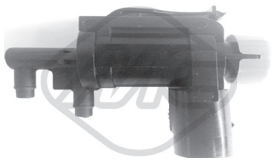

93073
válvula EGR

oe: 1J0906283C



93087
válvula EGR 1.9 TDI

oe: 38 131 501 AR -038 131 501 AR



02916
tapón cárter de aceite

oe: N90813202 -N90 813 201



03553
guía varilla nivel aceite

oe: 06A 103 663 C



03568
guía varilla nivel aceite

oe: 06A103663B



03571
guía varilla nivel aceite

oe: 038 103 663



03621
tapón llenado aceite motor (en plástico, reemplaza al metálico)

oe: 077 103 485 A -06B 103 485 C



03841
tapa filtro de aceite

oe: 045115433B -045 115 433 E



04355
guia varilla 1.4 16V-1.6

oe: 030 115 636A



04365
jgo. tornillo sujeción tapa cubremotor

oe: N90132603 -028103638G



04758
varilla nivel aceite 1.4 16V

oe: 036115611M



04759
varilla nivel aceite 1.9 SDI-1.9 TDI

oe: 038 115 611B



04795 563 mm
varilla nivel aceite

oe: 06A115611B



05374
intercambiador de calor + junta 1.9 SDI-1.9 TDI

oe: 068 117 021 B



05375
intercambiador de calor + junta 1.9 TDI

oe: 038 117 070 A -038 117 070 A



05376
intercambiador de calor + junta 1.9 TDI

oe: 028 117 021 E -028 117 021 C



05378
intercambiador de calor + junta 1.6-2.0

oe: 038 117 070 A -078 117 021 A



05380
intercambiador de calor + junta 1.8-1.9 TDI-2.0

oe: 038 117 070 A -028 117 021 B

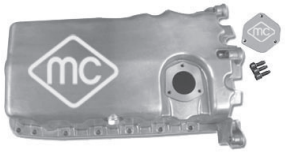

05959
cárter de aceite

oe: 038 103 601 NA -038 103 603 N

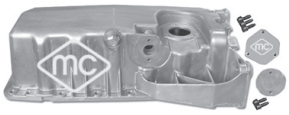

05960
cárter de aceite 1.8 T-1.8 T 4x4-RS 1.8 T

oe: 038 103 603 L -038 103 601 MA

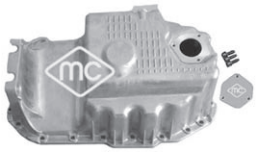

05965
cárter de aceite

oe: 030103601QA



06327
intercambiador calor

oe: 096409061D -096 409 061 G



35046
tubo vapores motor 1.8 T-1.8 T 4x4-RS 1.8 T

oe: 06A 103 213 F



35104
válvula vapores motor 1.4 16V

oe: 036 103 464 Q -036 103 464 AD



35105
válvula vapores motor 1.4 16V-1.6

oe: 36 103 464 G -036 103 464 G



35108
válvula vapores motor 1.9 SDI

oe: 038 129 101 A



35112
válvula vapores motor 1.6

oe: 06A 103 465 B -06A 103 465 E



35114
válvula vapores motor 1.8 T-1.8 T 4x4-RS 1.8 T

oe: 06A 129 101 A -06A 129 101 D



03689
válvula filtro gasoil delante

oe: 1J0127247



03708
tapón llenado combustible (sin llave)

oe: 1J0201553C

© INDUSTRIAL METALCAUCHO, S.L.U.

CANALIZACIONES de AIRE de ALTA PRESION INTERCOOLER-TURBO:

OCTAVIA 1.9 Diesel TDi motores de 90 -100-110-115CV

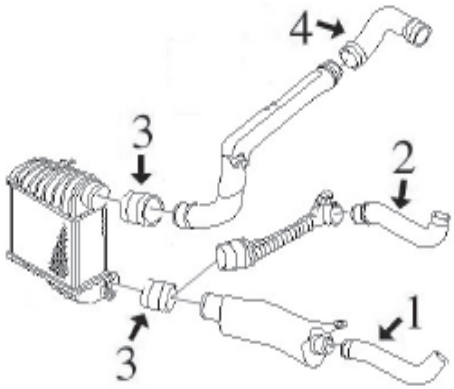

1- 9069 tubo flexible de empalme hasta 5/'99
2- 9070 tubo flexible de empalme desde 5/'99
3- 9064 tubo flexible de intercooler a tubo rígido
4- 9068 tubo flexible de tubo rígido a colector de aspiración

OCTAVIA 1.9 Diesel TDi motores de 130 y 150CV

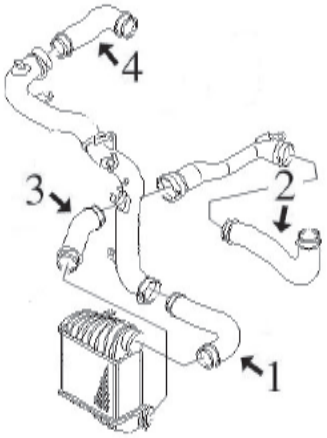

1- 9091 tubo flexible de intercooler a tubo, TDi de 150CV
9092 tubo flexible de intercooler a tubo, TDi de 130CV
2- 9248 tubo flexible a intercooler
3- 9093 tubo flexible de intercooler a tubo, TDi de 150CV
9092 tubo flexible de intercooler a tubo, TDi de 130CV
4- 9094 tubo flexible de tubo rígido a colector de aspiración, TDi de 130CV



03711
tubo de aire a caudalímetro 1.6

oe: 1J0129684N -1J0129684CG



03718
tubo de aire a caudalímetro 1.9 TDI

oe: 6K0129684F -6K0129684F

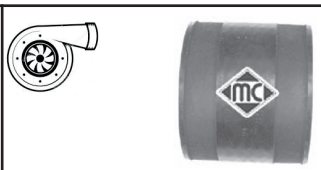

09064
tubo flexible de alta presion de empalme 1.9 TDI

oe: 1J0145834A



09068
tubo flexible de tubo rígido a colector 1.9 TDI

oe: 1J0145838B



09069
tubo de empalme 1.9 TDI

oe: 1J0145828H



09070
tubo de empalme

oe: 1J0145828T



09091
tubo de intercooler a tubo rígido 1.9 TDI

oe: 1J0145834AE



09248
tubo de intercooler a tubo rígido

oe: 1J0145822E

SUSPENSION DELANTERA y SOPORTES DE MOTOR:

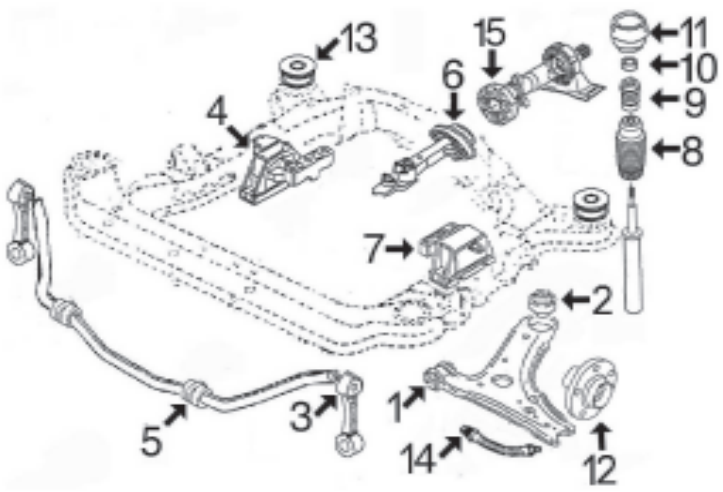

1- 542 silentbloc anterior trapecio delantero
2- 2963 silentbloc posterior trapecio delantero
3- 4250 bieleta puntal barra estabilizadora (plástico)
4249 bieleta puntal barra estabilizadora (metal)
4- 4368 soporte motor derecho 1.4-1.6 (105cv y 16v)-2.3V5
4186 soporte motor derecho 1.6 (100 y 102cv)-1.8-2.0 1.9SDi-1.9TDi
5- 4369 goma para barra estabilizadora de Ø 20 y 21 mm
4321 goma para barra estabilizadora de Ø 23 mm
6- 4133 soporte motor trasero
7- 4187 soporte motor izquierdo
8- 4324 capuchón amortiguador delantero
9- 4298 tope poliuretano amortiguador
10- 4128 rodamiento soporte amortiguador
11- 4177 soporte amortiguador completo con rodamiento
12- 90063 buje de rueda delantera
13- 4134 soporte sub-chasis trasero
14- 96013 latiguillo freno delantero (435 mm)
15- 5468 flector de transmisión 4Motion (4x4)

SUSPENSION TRASERA:

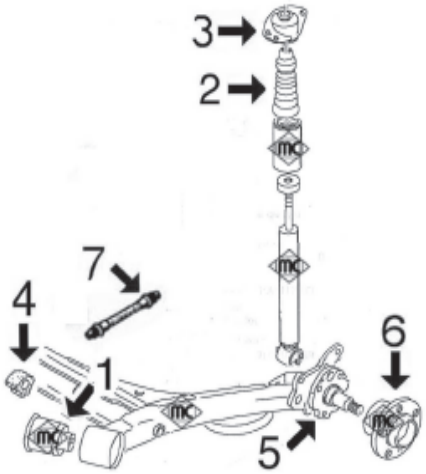

1- 4310 silentbloc brazo suspensión trasero
2- 4312 tope poliuretano amortiguador trasero
3- 4311 soporte amortiguador trasero
4- 2824 goma barra estabilizadora
5- n/d mangueta brazo trasero
6- 90521 buje rueda trasera
7- 96014 latiguillo freno trasero (165 mm)



04133
soporte motor posterior

oe: 1J0 199 851 N -1J0 199 851 M



04186
soporte motor derecha;delante

oe: 1J0 199 262BE



04187
soporte motor lado de engranaje;izquierda

oe: 1J0 199 555AH

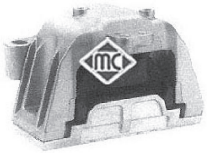

04368
soporte motor derecha 1.4 16V-1.6

oe: 1J0 199 262BH -1J0 199 262 BH



04865
soporte motor derecha 1.9 TDI

oe: 1K0 199 262 AM -1K0 199 262 M



04866
soporte motor derecha 1.4 16V

oe: 1K0 199 262 AJ -1K0 199 262 T

© INDUSTRIAL METALCAUCHO, S.L.U.

SKODA - OCTAVIA I (09/1996 - 12/2010)



04872
soporte-tirante motor posterior 1.4 16V-1.6
oe: 1K0 199 855K



00542 Ø 12 mm
silentbloc anterior trapecio debajo;delante;Eje delantero
oe: 357407182



02824 Ø 18 mm
goma barra estabilizadora Eje trasero
oe: 871 511 423 -871 511 423



02963 Ø 13 mm
silentbloc posterior trapecio posterior;Eje delantero abajo
oe: 1J0 407 181



04134 Ø 18 mm
silentbloc sub-chasis Eje trasero
oe: 1J0 199 429 -1J0 199 429



04249 Ø 10,5 mm
bieleta puntal barra estabilizadora (metálica) Eje delantero
oe: 1J0 411 315 G -1J0 411 315 G



04250 Ø 10,5 mm
bieleta puntal barra estabilizadora (plástico) Eje delantero
oe: 1J0 411 315C



04310 Ø 12 mm
silentbloc brazo suspensión eje trasero ambos lados
oe: 6R0 501 541 A -1J0501541C



04321 Ø 23 mm
goma para barra estabilizadora de Ø 23 mm interior;Eje delantero
oe: 1J0411314T



04369 Ø 21 mm
goma para barra estabilizadora de Ø 20 y 21 mm interior;Eje delantero
oe: 1J0411314R -1J0411314C



04864
silentbloc posterior trapecio ambos lados;Eje delantero 1.6
oe: 1K0407182



05360 Ø 12,2 mm
silentbloc en tirante longitudinal ambos lados;Eje trasero 1.9 TDI
oe: 1K0 505 541 C -1K0 505 541 D



04128
rodamiento soporte amortiguador
oe: 357 412 249 A -357 412 249



04177 Ø 14,2 mm
soporte amortiguador completo con rodamiento eje delantero, ambos lados
oe: 1J0412331C



04298
tope poliuretano amortiguador
oe: 1H0 412 303 B



04311
soporte amortiguador eje trasero ambos lados
oe: 1J0 513 353 B



04312
tope poliuretano amortiguador Eje trasero
oe: 1J0512131B -1J0512131



04789
rodamiento soporte amortiguador 1.4 16V-1.9 TDI
oe: 6N0 412 249 C -6N0 412 249 B



05364
tope poliuretano suspensión
oe: 3C0 511 359 17.5-17.5 mm

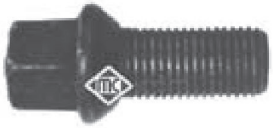

04248
tornillo rueda Eje trasero;Eje delantero
oe: 8D0601139D



90063
buje rueda Eje delantero
oe: 1J0 407 613 B -1J0 407 613 G

SKODA - OCTAVIA I (09/1996 - 12/2010)

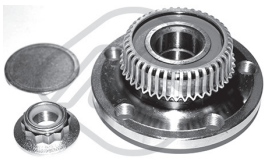

90203
buje de rueda eje trasero ambos lados

oe: 1J0 598 477



90521
buje rueda ABS Eje trasero

oe: 1J0598477 -1J0 501 477A



74008 Ø 40 mm
rodamiento Eje trasero

oe: 1J0598625 -1J0498625



96013 longitud: 470 mm
latiguillo de freno eje delantero, ambos lados

oe: 1J0611701



96014 longitud: mm
latiguillo de freno

oe: 6X0611775B -6X0611775A



01069 Ø 24 mm
kit fuelle transmisión lado de engranaje

oe: 7M0498201 -1J0498201E



01102 kit **0077 fuelle**
kit fuelle transmisión lado de rueda

oe: 3B0498203B -1J0498203A Ø



01106 kit **fuelle**
kit fuelle transmisión lado de engranaje;Eje delantero, derecha

oe: 6QE498201A -6Q0498201A Ø



01177 kit **00177 fuelle**
kit fuelle transmisión lado de engranaje

oe: 8E0498201B Ø 22-72 mm



01188 kit **fuelle**
kit fuelle transmisión lado de engranaje

oe: 1J0498201C -191498201C Ø 21-100 mm



01190 kit **fuelle**
kit fuelle transmisión lado de rueda

oe: Ø 24-100 mm



01192 kit **fuelle**
kit fuelle transmisión lado de engranaje

oe: 1K0498201 -191498202A Ø 27-100 mm



01297 kit **00297 fuelle**
kit fuelle transmisión lado de rueda

oe: 3293.33 -3293.33 Ø 25-86 mm



01560 kit **fuelle**
kit fuelle transmisión lado de engranaje;izquierda

oe: 321407283A -321407283A Ø 24-100 mm



01637 kit **fuelle**
kit fuelle transmisión Eje delantero

oe: 191 407 283 -1J0498201A Ø 21-100 mm



01921 kit **00921 fuelle**
kit fuelle transmisión lado de rueda

oe: 6N0498203 Ø 24-77 mm



02308 kit **fuelle**
kit fuelle transm. completo lado de engranaje

oe: 443 407 283A Ø 22-107 mm



04405 Ø 143 mm - 6 canales
polea cigüeñal

oe: 06A 105 243 E



04421 Ø 143 mm - 6 canales
polea cigüeñal

oe: 038105243



04480 Ø 30 mm
polea cigüeñal delante 1.9 SDI-1.9 TDI

oe: 03G 105 243



04494 Ø 30 mm
polea cigüeñal delante

oe: 038 105 243 M -038 105 243 L

© INDUSTRIAL METALCAUCHO, S.L.U.

SKODA - OCTAVIA I (09/1996 - 12/2010)



04756 Ø 8 mm
rodillo tensor correa alternador 1.4

oe: 037 145 278 A -037 145 276



04767 Ø 8 mm
rodillo tensor correa alternador

oe: 038 145 276



04769 Ø 8 mm
rodillo tensor correa alternador

oe: 038145283A -038 145 278



04770
tensor correa alternador 1.4 16V-1.6

oe: 030 145 299 C -030 145 299 F



04771
tensor correa alternador 1.4

oe: 028 145 278 M



04922
rodillo en tensor correa alternador 1.9 SDI

oe:



04923
tensor correa alternador 1.4

oe: 028 903 315 P



04944
tensor correa alternador 1.9 SDI-1.9 TDI

oe: 038 903 315 C



04968
rodillo en tensor correa alternador

oe:



04997 Ø 23 mm
polea alternador rueda libre

oe: 038903119T -038903119A



04999 Ø 17 mm
polea de alternador

oe: 038 903 119 -038 903 119



05009 Ø - mm, ancho: mm
tensor correa alternador con a/c

oe: 032 145 299 A

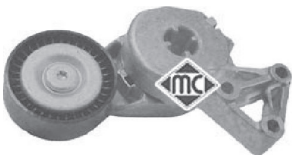

05010 Ø -70 mm, ancho: 24 mm
tensor correa alternador

oe: 06A 903 315 D -06A 903 315 E



05039
tensor correa alternador 1.9 SDI-1.9 TDI

oe: 038 903 315 A -038 903 315 E



05044
tensor correa alternador

oe: 038 903 315 P -038 903 315 D



05423
tensor correa alternador 1.4 16V-1.6

oe: 032 145 276



05425
tensor correa alternador 1.9 TDI

oe: 038 903 315 F -038 903 315 AE



05696
piñon de cigueñal 1.6

oe: 06A 109 111 B -06A 109 111 B



05698
piñon de cigueñal 1.9 SDI-1.9 TDI

oe: 038 105 263E



05706
piñon de cigueñal 1.9 TDI

oe: 038105263F



05961
piñon de cigueñal

oe: 06A 105 263 E

SKODA - OCTAVIA I (09/1996 - 12/2010)



03823
depósito líquido servodirección

oe: 1J0 422 371 C



03845
rótula cable mando cambio velocidades

oe: 1J0711761B



03846
rótula cable mando cambio velocidades

oe: 1J0711067L -1J0711761C



03899
rótula cable mando cambio velocidades

oe: 1J0711761A



04326 longitud: mm
bieleta reenvio cambio velocidades (excepto reenvio por cable)

oe: 1J0 711 183D



04327 longitud: mm
bieleta reenvio cambio velocidades (excepto reenvio por cable) delante

oe: 1J0 711 596 E



04328 longitud: mm
bieleta reenvio cambio velocidades (excep- to reenvio por cable)

oe: 1J0 711 803 C



04860
soporte tirante de motor arriba 1.8 T

oe: 1K0 199 868



05779
articulación cambio con rótula

oe: 1J0711076G



03691
articulación cambio (mando por cable)

oe: 1J0 711 256 -1J0 711 256



04772
juego palanca desembrague 5 velcds.

oe: 020141723C



05933
bomba embrague (cilindro maestro)

oe: 1J1 721 388 D -1J1 721 388 F



06120
bombín de embrague (plástico)

oe: 1J0 721 261 E -1J0 721 261 F



06121
bombín de embrague (plástico)

oe: 1J0 721 261 J -1J0 721 261 H



06123
bombín de embrague (plástico)

oe: 6QE721261 -6Q0721261D



02426
soporte presilenciador

oe: 1142851 -1142851



04098
soporte silenciador

oe: 1J0 253 144J



04121
soporte catalizador centro

oe: 1J0 253 144H -1J0 253 144H



04122
soporte presilenciador

oe: 1J0 253 144 Q -1J0 253 144



04123
soporte presilenciador

oe: 1J0 253 144G



04364
soporte catalizador Silenciador anterior

oe: 1H0253144E

© INDUSTRIAL METALCAUCHO, S.L.U.



04869
soporte silenciador 1.6-1.8-1.9 TDI

oe: 1K0 253 144AH



02059
bomba limpiaparabrisas

oe: 2048660221 -454 860 01 26



02062
bomba limpiaparabrisas

oe: 14 50 172 -0001753V001000000



02075
bomba lavafaros

oe: 3B7 955 681

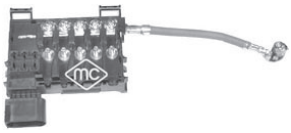

03885
caja de fusibles

oe: 1J0937617D



03887
caja de fusibles

oe: 1J0937617B

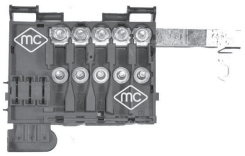

03888
caja de fusibles

oe: 1J0 937617 C



03575
juego grapas plástico alzacristales

oe:

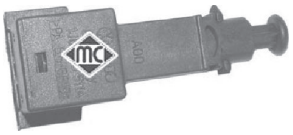

03731
interruptor luz de freno 4 polos

oe: 1J0 945 511 A

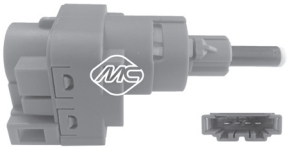

03738
interruptor luz de freno 4 polos

oe: 1C0 945 511 A -1J0 945 511 D



03739
interruptor luz de freno 2 polos

oe: 191 945 515 A -191 945 515

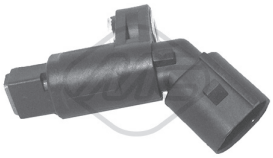

50097 sensor pasivo
sensor velocidad rueda - ABS Eje delantero, izquierda

oe: 1J0 927 803 -1H0 927 807

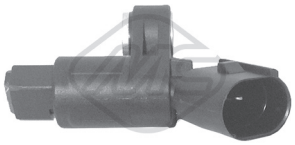

50098 sensor pasivo
sensor velocidad rueda - ABS Eje delantero, derecha

oe: 1J0 927 804 -1H0 927 808

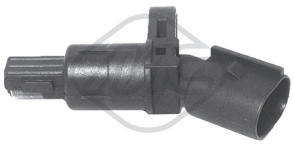

50099 sensor pasivo
sensor velocidad rueda - ABS eje trasero ambos lados

oe: 1J0 927 807 B

CANALIZACIONES DE AGUA:

gasolina 1.4/16v

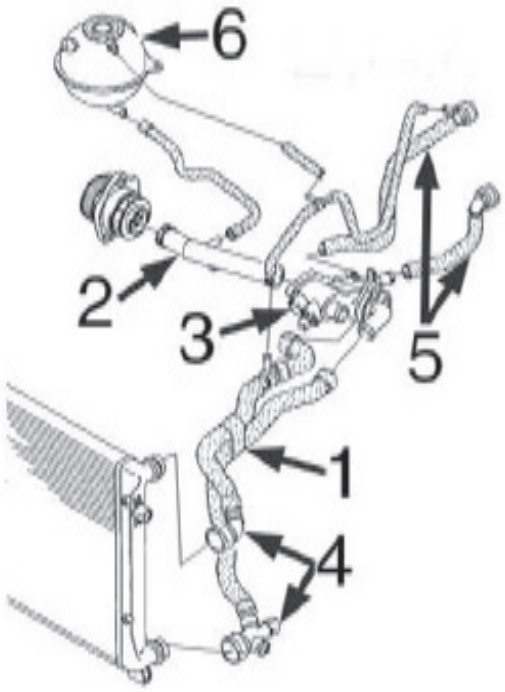

1- n/d mgto doble superior/inferior radiador
2- 3916 tubo rígido
3- 3615 caja de termostato
4- n/d juego de conectores rápidos
5- n/d jgo mgtos entrada/salida calefactor
6- 3817 botella de expansión
3677 tapón botella de expansión

gasolina 1.6/8v-102 CV

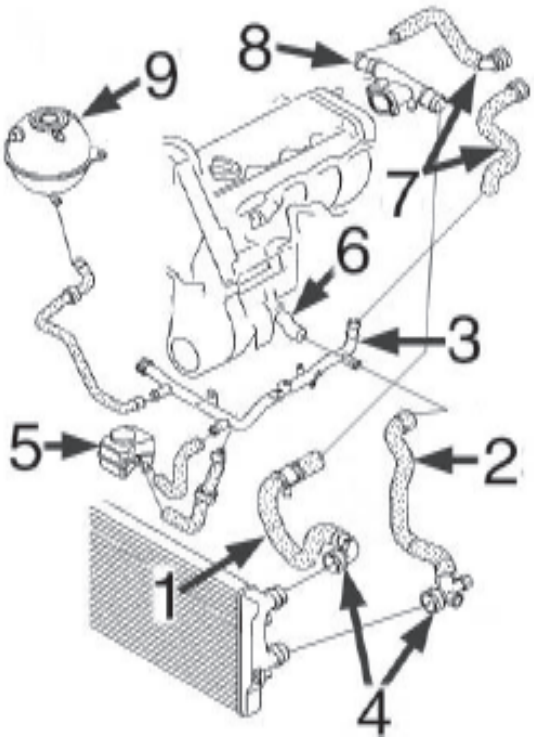

1- 9521 mgto superior radiador
2- 9522 mgto inferior radiador
3- 3223 tubo de agua metálico
4- n/d juego de conectores rápidos
5- 5378 intercambiador de calor
6- 3597 boquilla en bloque
7- n/d jgo. mgtos. entrada/salida calefactor
8- 3914 caja de agua lateral en culata
9- 3817 botella de expansión
3677 tapón botella de expansión

© INDUSTRIAL METALCAUCHO, S.L.U.

diesel 1.9TDi-2.0TDi

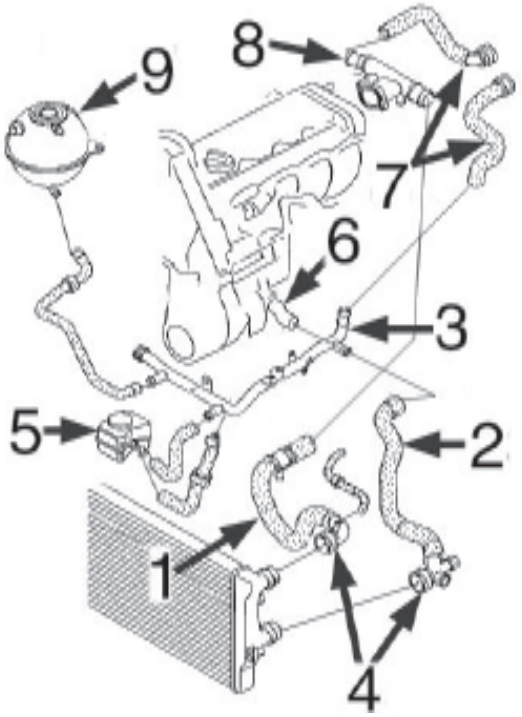

1- 9526 mgto superior radiador 1.9TDi-2.0TDi
2- 9528 mgto inferior radiador 1.9TDi
9527 mgto inferior radiador 2.0TDi
3- 3224 tubo de agua metálico 1.9TDi
3225 tubo de agua metálico 2.0TDi
4- n/d juego de conectores rápidos
5- 5380 intercambiador de calor
6- 3597 boquilla en bloque 1.9TDi
3917 boquilla en bloque 2.0TDi
7- n/d jgo. mgtos. entrada/salida calefactor
8- 3591 caja de agua lateral en culata 1.9TDi
3893 caja de agua lateral en culata 2.0TDi
9- 3817 botella de expansión
3677 tapón botella de expansión

3833 mgto desvaporizador 1.9TDi-102CV
3834 mgto desvaporizador 1.9TDi-105CV
3833 mgto desvaporizador 2.0TDi-140CV (BKD-AZV)
3834 mgto desvaporizador 2.0TDi-140CV (BMM)



03223
tubo de agua metálico 1.6

oe: 06A121065DP -06A121065CB



03224
tubo de agua metálico 1.9 TDI

oe:



03225
tubo de agua metálico 2.0 TDI

oe: 03G121065H



03591
pipa de agua en culata 1.9 TDI

oe: 038121133 -038121132C



03592
kit completo de termostato, con termostato, tapa, junta y accesorios 1.4

oe: 032 121 110 B



03597
pipa de agua en bloque

oe: 06A 121 121C -038 121 121D

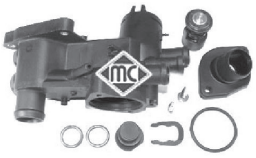

03615
cuerpo de termostato completo con termostato, tapa, juntas y accesorios

oe: 032 121 111N



03677
tapón botella de expansión

oe: 3B0 121 321

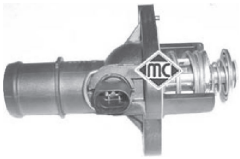

03745
tapa con termostato 1.6 FSI-2.0 TDI

oe: 06A 121 114



03817
botella de expansión

oe: 1K0 121 407A



03893
pipa de agua en culata 2.0 TDI-2.0 TDI 16V

oe: 038 121 132G



03908
tubo de bomba a termostato 1.4 TSI-1.6 FSI

oe: 03C121065A

© INDUSTRIAL METALCAUCHO, S.L.U.



03914
caja de agua lateral 1.6-1.6 LPG-1.6 MultiFuel
oe: 06A 121 132AG



03916
tubo de bomba a termostato 1.4
oe: 032121065G



03917
pipa de agua Cabeza cilíndrica;izquierda
oe: 03L 121 121 A -03G 121 121 D



09521
mgto superior radiador
oe: 1K0121087E -7M3 122 291



09522
mgto inferior radiador 1.6
oe: 1K0122051BE -1K0121086N



09526
mgto superior radiador
oe: 1K0122101BP -1K0121156AF



09527
mgto inferior radiador 2.0 TDI
oe: 1K0122291L -1K0122051AD



09528
tubo en intercooler 1.9 TDI
oe: 1K0122291AD -1K0121086AN



03833
tubo desvaporizador
oe: 038103493AC



03834
tubo desvaporizador 1.9 TDI-2.0 TDI
oe: 03G103493D

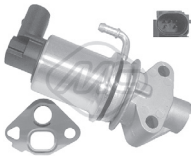

93024
válvula EGR 1.6
oe: 6A 131 501 P -06A 131 501 P



93030
válvula EGR 1.4
oe: 036131503R

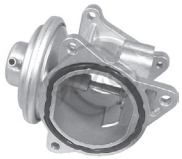

93046
válvula EGR 1.9 TDI-2.0 TDI-2.0 TDI 16V
oe: 38 131 501 AN -038 131 501 AN



93047
válvula EGR 1.9 TDI
oe: 03G131501A -03G131501M



93056
válvula EGR 2.0 TDI RS
oe: 3L 131 501 E -03L 131 501 E

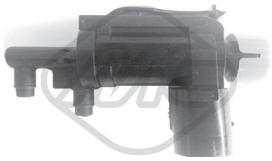

93073
válvula EGR
oe: 1J0906283C



93077
válvula EGR 1.6 FSI
oe: 03C131503B -03C131503B

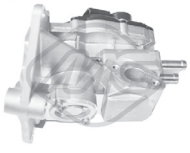

93080
válvula EGR 2.0 FSI
oe: 06F131503A -06F131503B

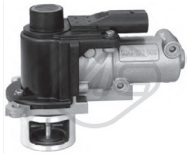

93090
válvula EGR
oe: 03G131501D



93097
válvula EGR 1.6 TDI
oe: 03L131512N -03L131512DQ



02916
tapón cárter de aceite
oe: N90813202 -N90 813 201

© INDUSTRIAL METALCAUCHO, S.L.U.



03553
guía varilla nivel aceite

oe: 06A 103 663 C



03621
tapón llenado aceite motor (en plástico, reemplaza al metálico)
oe: 077 103 485 A -06B 103 485 C



03841
tapa filtro de aceite

oe: 045115433B -045 115 433 E



04355
guia varilla 1.4

oe: 030 115 636A



04365
jgo. tornillo sujeción tapa cubremotor

oe: N90132603 -028103638G



04759
varilla nivel aceite 1.9 TDI

oe: 038 115 611B



04793
varilla nivel aceite 1.4

oe: 032115611A -030115611R



05377
intercambiador de calor + junta 2.0 FSI-2.0 RS
oe: 06D 117 021 C



05378
intercambiador de calor + junta 1.6

oe: 038 117 070 A -078 117 021 A



05380
intercambiador de calor + junta 1.9 TDI-2.0 TDI
oe: 038 117 070 A -028 117 021 B



05965
cárter de aceite 1.4

oe: 030103601QA

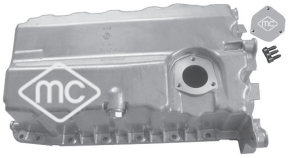

05966
cárter de aceite 1.9 TDI-2.0 TDI-2.0 TDI 16V
oe: 038 103 603 AG -038 103 603 AG

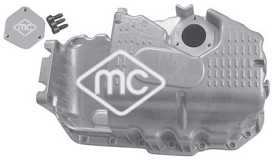

05970
cárter de aceite 1.6 FSI

oe: 03C103603S -03C 103 603 T

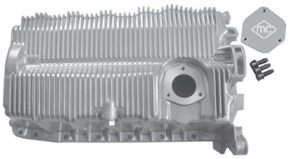

05971
cárter de aceite 1.6-1.6 LPG-1.6 MultiFuel

oe: 06A 103 601 AJ -06A 103 601 AR



06324
intercambiador calor

oe: 09G 409 061



06326
intercambiador calor

oe: 09G 409 061

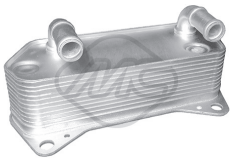

06329
intercambiador calor

oe: 02E 409 061 B -02E 409 061 B



06330
intercambiador calor 1.8 TSI

oe: 06J 117 021 P -06J 117 021 D



06339
intercambiador calor 1.6 TDI-2.0 TDI-2.0 TDI 16V
oe: 03L117021C



06341
intercambiador calor 1.4 TSI

oe: 03C 117 021 J



06343
intercambiador calor

oe: 3C0 317 037 A

SKODA - OCTAVIA II (02/2004 - 06/2013)



35048
tubo vapores motor 2.0 RS

oe: 06F 103 221 E



35050
tubo vapores motor 2.0 RS

oe: 06F 103 235



35104
válvula vapores motor 1.4

oe: 036 103 464 Q -036 103 464 AD



35109
válvula vapores motor 1.6 FSI

oe: 03C 103 464 -03C 103 464 A



35118
kit válvula vapores motor 2.0 RS

oe: 06F 129 101N -06F 129 101L



03708
tapón llenado combustible (sin llave)

oe: 1J0201553C

© INDUSTRIAL METALCAUCHO, S.L.U.

CANALIZACIONES de AIRE de ALTA PRESION INTERCOOLER-TURBO:

motores 1.9TDi-2.0TDi

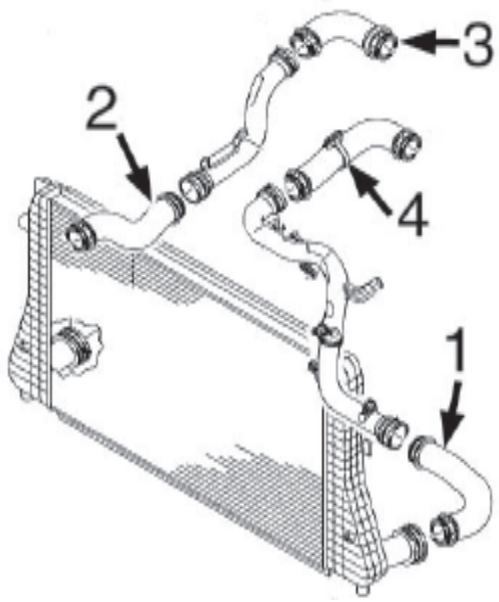

1- 9410 tubo flexible de intercooler a tubo 1.9TDi/2.0TDi
2- 9411 tubo flexible de intercooler a tubo 1.9TDi
9416 tubo flexible de intercooler a tubo 2.0TDi
3- 9412 tubo flexible de tubo a colector asp. 1.9TDi
9415 tubo flexible de tubo a colector asp. 2.0TDi
4- 9413 tubo flexible de tubo a colector asp. 1.9TDi
9414 tubo flexible de tubo a colector asp. 2.0TDi



09410
tubo flexible de intercooler a tubo

oe: 1K0 145834 L



09411
tubo flexible de intercooler a tubo

oe: 1K0145832B



09412
tubo flexible de tubo a colector asp.

oe: 1T0145790B



09413
tubo flexible de tubo a colector asp. 1.9 TDI
oe: 1K0145838N



09414
tubo flexible de tubo a colector asp. 2.0 TDI
oe: 1K0 145838 D



09415
tubo flexible de tubo a colector asp.

oe: 1K0145790C



09416
tubo flexible de intercooler a tubo 2.0 TDI-2.0 TDI 16V
oe: 1K0145832E

SUSPENSION DELANTERA y SOPORTES DE MOTOR:

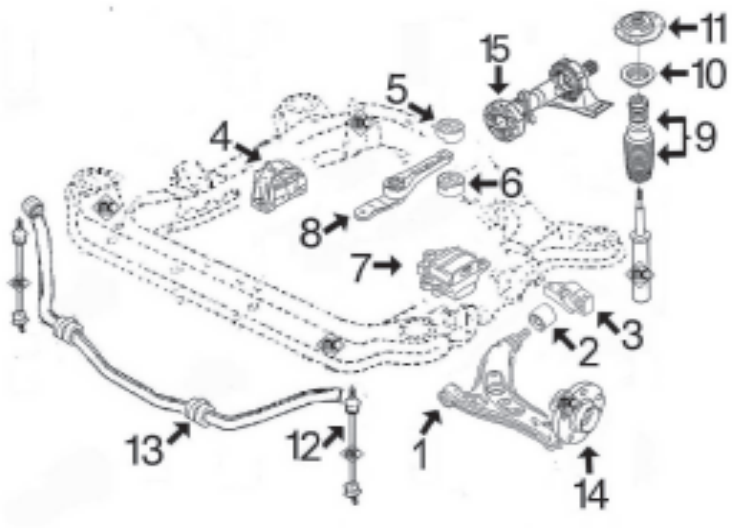

1-	4864	silentbloc anterior trapecio delantero
2-	4691	silentbloc posterior trapecio delantero
3-	4862	silentbloc posterior trapecio delantero izquierdo completo con cuerpo de aluminio
	4863	silentbloc posterior trapecio delantero derecho completo con cuerpo de aluminio
4-	4866	soporte motor derecho 1.4
	5964	soporte motor derecho 1.6/102CV
	4865	soporte motor derecho 1.8FSi-2.0FSi
	5946	soporte motor derecho 1.9TDi
	5413	soporte motor derecho 2.0TDi
5-	4860	silentbloc superior soporte trasero motor
6-	4859	silentbloc inferior soporte trasero motor
7-	4867	soporte motor izquierdo 1.4/16v-1.6-1.6/8v-1.9TDi-1.8FSi-2.0FSi, cambio de 5 marchas
	4868	soporte motor izquierdo 1.6TDi-1.9TDi (cambio de 6 marchas)-2.0TDi todos
8-	4872	bieleta soporte motor trasero 1.4-1.6 gasolina
	4987	bieleta soporte motor trasero 1.9TDi-2.0TDi-2.0 gasolina y Automáticos todos
9-	4765	juego capuchón y tope poliuretano amortiguador
10-	4789	rodamiento soporte amortiguador
11-	4871	soporte amortiguador completo con rodamiento
12-	4874	bieleta puntal barra estabilizadora
13-	4861	goma barra estabilizadora
14-	90120	buje rueda delant. con rodamiento (anclaje 4 torn.)
	90121	buje rueda delant. con rodamiento (anclaje 3 torn.)
15-	5468	flector de transmisión 4Motion

SUSPENSION TRASERA: (salvo 4x4 4Motion)

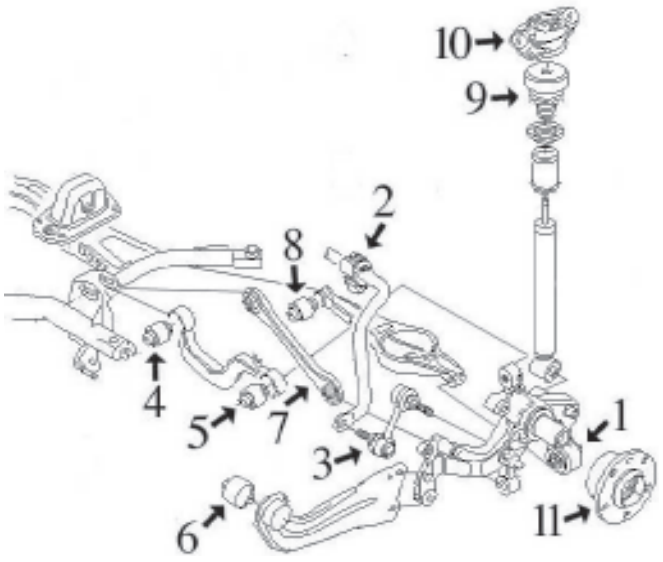

1-	5359	silentbloc mangueta a brazo inferior
2-	4861	goma para barra estabilizadora de Ø18mm
	5356	goma para barra estabilizadora de Ø20,5mm
3-	4967	bieleta puntal barra estabilizadora
4-	5361	silentbloc interior brazo transversal
5-	5362	silentbloc exterior brazo transversal
6-	5360	silentbloc en brazo oscilante
7-	5370	tirante transversal mangueta izquierda
	5371	tirante transversal mangueta derecha
8-	5363	silentbloc interior brazo inferior
9-	5364	tope poliuretano
10-	4873	soporte amortiguador trasero
11-	90122	buje rueda trasera con rodamiento de Ø 30mm
	90123	buje rueda trasera con rodamiento de Ø 32mm

© INDUSTRIAL METALCAUCHO, S.L.U.

SKODA - OCTAVIA II (02/2004 - 06/2013)



02908
soporte motor posterior

oe: 7622921

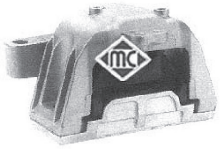

04186
soporte motor derecha;delante 1.6

oe: 1J0 199 262BE

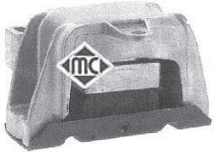

04187
soporte motor lado de engranaje;izquierda 1.4-1.6-1.9 TDI

oe: 1J0 199 555AH

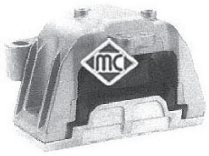

04368
soporte motor derecha 1.4

oe: 1J0 199 262BH -1J0 199 262 BH



04865
soporte motor derecha

oe: 1K0 199 262 AM -1K0 199 262 M



04866
soporte motor derecha 1.4-1.6 FSI

oe: 1K0 199 262 AJ -1K0 199 262 T



04867
soporte motor posterior;izquierda

oe: 1K0 199 555N -1K0 199 555M

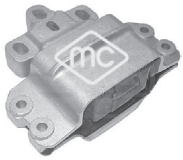

04868
soporte motor izquierda

oe: 1K0 199 555T -1K0 199 555Q



04872
soporte-tirante motor posterior

oe: 1K0 199 855K



04987
soporte-tirante motor posterior

oe: 1K0 199 855 L -1K0 199 855 BB



05413
soporte motor

oe:



05927
soporte motor derecha 1.6 FSI

oe: 1K0 199 262 K -1K0 199 262 AK



05946
soporte motor derecha 1.9 TDI

oe:



05964
soporte motor derecha 1.6-1.6 LPG-1.6 MultiFuel

oe: 1K0 199 262 L



04691 Ø 18 mm
silentbloc posterior trapecio eje delantero, ambos lados

oe: 1K0 407 183 E



04861 Ø 17 mm
goma barra estabilizadora Eje trasero;interior

oe: 1K0 511 327AP

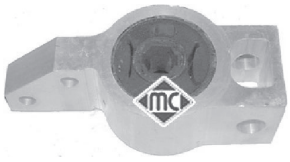

04862 Ø 20 mm
silentbloc posterior trapecio completo exterior;izquierda

oe: 1K0 199 231G

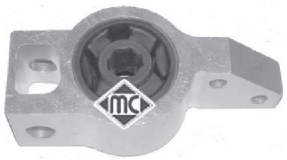

04863 Ø 20 mm
silentbloc posterior trapecio completo exterior;derecha

oe: 1K0 199 232G



04864
silentbloc posterior trapecio ambos lados;Eje delantero

oe: 1K0407182



04874
bieleta puntal barra estabilizadora eje delantero, ambos lados

oe: 1K0411315D -1K0411315J



04967 Ø 10 mm
silentbloc en tirante ambos lados;Eje trasero

oe: 1K0 505 465K

SKODA - OCTAVIA II (02/2004 - 06/2013)



05356 Ø 20,7 mm
goma para barra estabiliz. tras. de Ø20,5mm posterior
oe: 1K0 511 327 AS -1K0 511 327 AR



05359 Ø 12 mm
silentbloc mangueta suspensión ambos lados;Eje trasero
oe: 1K0 505 553 A



05360 Ø 12,2 mm
silentbloc en tirante longitudinal ambos lados;Eje trasero
oe: 1K0 505 541 C -1K0 505 541 D



05361 Ø 12 mm
silentbloc interior en brazo superior Eje trasero;interior
oe: 1K0 505 279A



05362 Ø 14 mm
silentbloc exterior en brazo superior exterior;Eje trasero
oe: 1K0 505 203A



05363 Ø 12 mm
silentbloc interior en brazo inferior eje trasero ambos lados;debajo
oe: 1K0505171B -1K0 505 171C



05370
tirante transversal mangueta tras. Eje trasero debajo;izquierda
oe: 1K0 501 529F



05371
tirante transversal mangueta tras. Eje trasero debajo;derecha
oe: 1K0 501 530C

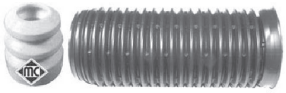

04765
juego capuchón y tope de amortiguador
oe: 6N0412303A 68-80 mm



04789
rodamiento soporte amortiguador
oe: 6N0 412 249 C -6N0 412 249 B



04871
soporte amortiguador completo con rodamiento Eje delantero
oe: 1K0 412 331 B



04873 Ø 10 mm
soporte amortiguador eje trasero ambos lados
oe: 1K0 513 353 J



05364
tope poliuretano suspensión
oe: 3C0 511 359 17.5-17.5 mm



05989
soporte amortiguador eje trasero ambos lados
oe: 3C0 513 353 -3C0 513 353 C



04248
tornillo rueda Eje trasero;Eje delantero
oe: 8D0601139D



90120
buje rueda eje delantero, ambos lados
oe: 5K0498621 -8J0598625



90121
buje rueda eje delantero, ambos lados
oe: 8V0498625B -8V0598625



90122 Ø 30 mm
buje rueda eje trasero ambos lados
oe: 1K0 598 611 -1K0 598 611



90123 Ø 32 mm
buje rueda eje trasero ambos lados
oe: 1T0 598 611 B

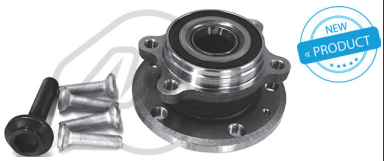

90212
buje de rueda eje delantero, ambos lados
oe: 5K0498621 -8J0598625



90214
buje de rueda eje delantero, ambos lados
oe: 8V0498625B -8V0598625

© INDUSTRIAL METALCAUCHO, S.L.U.



90221
buje de rueda eje trasero ambos lados

oe: 3G0598611 -1T0598611B



01069 Ø 24 mm
kit fuelle transmisión lado de engranaje

oe: 7M0498201 -1J0498201E



01102 kit **0077 fuelle**
kit fuelle transmisión lado de rueda

oe: 3B0498203B -1J0498203A Ø



01106 kit **fuelle**
kit fuelle transmisión lado de engranaje;Eje delantero, derecha

oe: 6QE498201A -6Q0498201A Ø



01177 kit **00177 fuelle**
kit fuelle transmisión lado de engranaje

oe: 8E0498201B Ø 22-72 mm



01192 kit **fuelle**
kit fuelle transmisión lado de engranaje

oe: 1K0498201 -191498202A Ø 27-100 mm



01297 kit **00297 fuelle**
kit fuelle transmisión lado de rueda

oe: 3293.33 -3293.33 Ø 25-86 mm



01921 kit **00921 fuelle**
kit fuelle transmisión lado de rueda

oe: 6N0498203 Ø 24-77 mm



02308 kit **fuelle**
kit fuelle transm. completo lado de engranaje

oe: 443 407 283A Ø 22-107 mm



01479 kit **00479 fuelle**
kit fuelle cremallera dirección

oe: 1K0 423 831 A -1J0 422 831B Ø 16-49 mm



05468
flector de transmisión delante

oe: 1J0 521 127 A



04405 Ø 30 mm
polea cigüeñal 2.0 FSI-2.0 RS

oe: 06A 105 243 E



04480 Ø 143 mm - 6 canales
polea cigüeñal delante

oe: 03G 105 243



04494 Ø 30 mm
polea cigüeñal delante 1.6 TDI-2.0 TDI-2.0 TDI 16V

oe: 038 105 243 M -038 105 243 L



04496 Ø 30 mm
polea cigüeñal delante 2.0 TDI 16V

oe: 03G105243B



04767 Ø 8 mm
rodillo tensor correa alternador

oe: 038 145 276



04770
tensor correa alternador 1.4

oe: 030 145 299 C -030 145 299 F



04922
rodillo en tensor correa alternador

oe:



04997 Ø 23 mm
polea alternador rueda libre

oe: 038903119T -038903119A



05009
tensor correa alternador con a/c 1.4

oe: 032 145 299 A

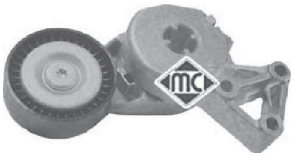

05010
tensor correa alternador

oe: 06A 903 315 D -06A 903 315 E

© INDUSTRIAL METALCAUCHO, S.L.U.

SKODA - OCTAVIA II (02/2004 - 06/2013)



05424 Ø -70 mm, ancho: mm
tensor correa alternador

oe: 038903315T -038903315AH



05696
piñon de cigueñal

oe: 06A 109 111 B -06A 109 111 B



05706
piñon de cigueñal

oe: 038105263F



05961
piñon de cigueñal 1.6-2.0 FSI-2.0 RS

oe: 06A 105 263 E



03845
rótula cable mando cambio velocidades

oe: 1J0711761B



03846
rótula cable mando cambio velocidades

oe: 1J0711067L -1J0711761C



04859
soporte tirante de motor debajo

oe: 1K0 199 867



04860
soporte tirante de motor arriba

oe: 1K0 199 868



05939
bomba de embrague con sensor eléctro-nico

oe: 1K0 721 388 L -1K0 721 388 S



06120
bombín de embrague (plástico)

oe: 1J0 721 261 E -1J0 721 261 F



06122
bombín de embrague (plástico)

oe: 1K0 721 261 K

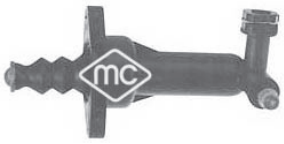

06123
bombín de embrague (plástico)

oe: 6QE721261 -6Q0721261D



06124
bomba de embrague sin sensor eléctro-nico

oe: 1K0 721 388 L -1K0 721 388 S



02766
soporte tubo de escape

oe: 823 253 147 A -4A0 253 147 A



04869
soporte silenciador

oe: 1K0 253 144AH



04870
soporte escape 1.6-2.0 FSI

oe: 1K0 253 144AP



02059
bomba limpiaparabrisas

oe: 2048660221 -454 860 01 26



02062
bomba limpiaparabrisas

oe: 14 50 172 -0001753V001000000



02075
bomba lavafaros

oe: 3B7 955 681

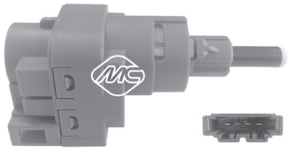

03738
interruptor luz de freno 4 polos

oe: 1C0 945 511 A -1J0 945 511 D



50109 Sensor activo
sensor velocidad rueda - ABS

oe: WHT 003 857 -7H0 927 803

© INDUSTRIAL METALCAUCHO, S.L.U.

SKODA - OCTAVIA II (02/2004 - 06/2013)

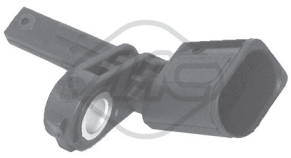

50110 Sensor activo
sensor velocidad rueda - ABS

oe: WHT 003 856 -7H0 927 804



50111 Sensor activo
sensor velocidad rueda - ABS Eje trasero izquierda

oe: WHT 003 859 -1K0 927 807

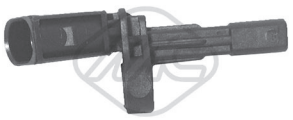

50112 Sensor activo
sensor velocidad rueda - ABS Eje trasero, derecha

oe: 1K0 927 808 -WHT 003 858

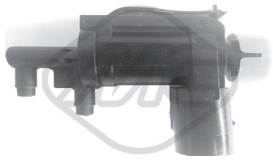

93073
válvula EGR 1.6 TDI

oe: 1J0906283C



06339
intercambiador calor 1.6 TDI

oe: 03L117021C



06341
intercambiador calor 1.4 TSI

oe: 03C 117 021 J

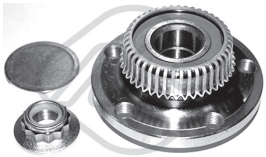

90203
buje de rueda eje trasero ambos lados

oe: 1J0 598 477

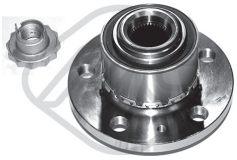

90204
buje de rueda eje delantero, ambos lados

oe: 6Q0407621AJ -6R0 407 621 E

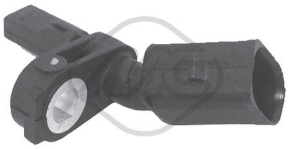

50113 Sensor activo
sensor velocidad rueda - ABS Eje delantero, izquierda
oe: WHT 003 861 -6Q0 927 803 B



50114 Sensor activo
sensor velocidad rueda - ABS Eje delantero, derecha
oe: WHT 003 860 -6Q0 927 804 B

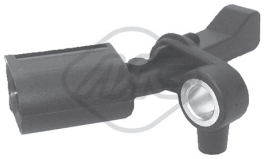

50115 Sensor activo
sensor velocidad rueda - ABS Eje trasero izquierda
oe: WHT 003 863 -6Q0 927 807 B



50116 Sensor activo
sensor velocidad rueda - ABS Eje trasero, derecha
oe: WHT 003 862 -6Q0 927 808 B

© INDUSTRIAL METALCAUCHO, S.L.U.



03726
caja termostato completa 1.2

oe: 03C 121 111B



03893
pipa de agua en culata 1.9 TDI

oe: 038 121 132G



09252
tubo superior en intercooler 1.4 TDI-1.9 TDI

oe: 6Q0145834

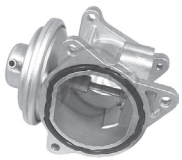

93046
válvula EGR 1.9 TDI

oe: 38 131 501 AN -038 131 501 AN



93063
válvula EGR 1.4 TDI

oe: 45 131 501 F -045 131 501 F

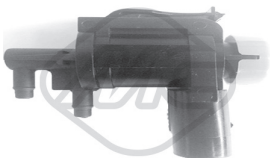

93073
válvula EGR 1.6 TDI-1.9 TDI

oe: 1J0906283C

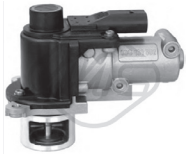

93090
válvula EGR 1.4 TDI-1.9 TDI

oe: 03G131501D



03688
guia varilla nivel aceite 1.2

oe: 036 115 636



03725
guía varilla nivel aceite

oe: 06A 103 663A -06A 103 663



03841
tapa filtro de aceite

oe: 045115433B -045 115 433 E



04355
guia varilla 1.4

oe: 030 115 636A



04759
varilla nivel aceite 1.9 TDI

oe: 038 115 611B



04793
varilla nivel aceite 1.4

oe: 032115611A -030115611R



04794
varilla nivel aceite 1.4 TDI

oe: 045 115 611

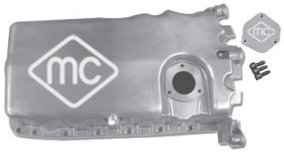

05959
cárter de aceite 1.9 TDI

oe: 038 103 601 NA -038 103 603 N

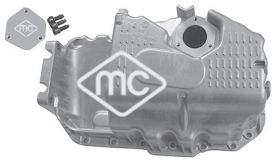

05970
cárter de aceite 1.6

oe: 03C103603S -03C 103 603 T



06339
intercambiador calor 1.2 TDI-1.6 TDI

oe: 03L117021C



35104
válvula vapores motor 1.4

oe: 036 103 464 Q -036 103 464 AD



35109
válvula vapores motor 1.2-1.6

oe: 03C 103 464 -03C 103 464 A



04785
soporte motor izquierda

oe: 6Q0 199 555 AR -6Q0 199 555 AC



04786
soporte motor derecha

oe: 6Q0 199 167BC

© INDUSTRIAL METALCAUCHO, S.L.U.



04787
soporte motor posterior 1.4-1.6

oe: 6Q0 199 851AB -6Q0 199 851 AJ



04804 Ø 11 mm
soporte motor posterior 1.9 TDI

oe: 6Q0 199 851AP -6Q0 199 851AC



00542 Ø 12 mm
silentbloc anterior trapecio debajo;delante;Eje delantero

oe: 357407182



04310 Ø 12 mm
silentbloc brazo suspensión eje trasero ambos lados

oe: 6R0 501 541 A -1J0501541C



04792
bieleta puntal barra estabilizadora eje delantero, ambos lados

oe: 6Q0411315F



04298
tope poliuretano amortiguador

oe: 1H0 412 303 B

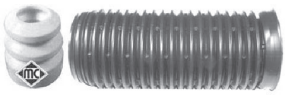

04765
juego capuchón y tope de amortiguador

oe: 6N0412303A 68-80 mm



04788
soporte amortiguador completo con rodamiento Eje delantero

oe: 6Q0 412 331 B



04789
rodamiento soporte amortiguador

oe: 6N0 412 249 C -6N0 412 249 B

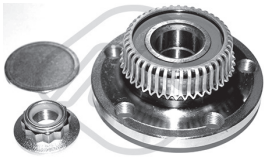

90203
buje de rueda eje trasero ambos lados

oe: 1J0 598 477

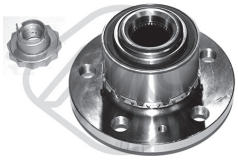

90204
buje de rueda eje delantero, ambos lados

oe: 6Q0407621AJ -6R0 407 621 E



01291 kit **00291 fuelle**
kit fuelle cremallera dirección

oe: 6Q0423831A Ø 13-46 mm



04480 Ø 30 mm
polea cigüeñal delante 1.9 TDI

oe: 03G 105 243



04492 Ø 30 mm
polea cigüeñal 1.4 TDI

oe: 045105243B -045105243



04494 Ø 30 mm
polea cigüeñal delante 1.2 TDI-1.6 TDI

oe: 038 105 243 M -038 105 243 L



04770
tensor correa alternador 1.4

oe: 030 145 299 C -030 145 299 F



05039
tensor correa alternador 1.9 TDI

oe: 038 903 315 A -038 903 315 E



05424 Ø -70 mm, ancho: mm
tensor correa alternador

oe: 038903315T -038903315AH



06123
bombín de embrague (plástico)

oe: 6QE721261 -6Q0721261D



02059
bomba limpiaparabrisas

oe: 2048660221 -454 860 01 26



68133 longitud: 330 mm
limpiaparabrisas posterior

oe: 6Q6955707C -5J7955425

© INDUSTRIAL METALCAUCHO, S.L.U.

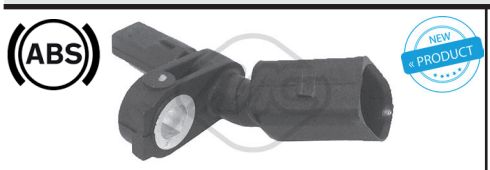

50113 Sensor activo
sensor velocidad rueda - ABS Eje delantero, izquierda
oe: WHT 003 861 -6Q0 927 803 B



50114 Sensor activo
sensor velocidad rueda - ABS Eje delantero, derecha
oe: WHT 003 860 -6Q0 927 804 B

© INDUSTRIAL METALCAUCHO, S.L.U.



03231
tubo agua 1.8 T

oe: 06B 121 071 L



03601
tapa de termostato 1.8 T-2.0

oe: 06B 121 121



03623
botella de expansión

oe: 8D0 121 403 F -8D0 121 403 J



03677
tapón botella de expansión

oe: 3B0 121 321



03729
botella de expansión 1.8 T-1.9 TDI

oe: 8E0 121 403



03817
botella de expansión

oe: 1K0 121 407A



03819
caja de agua 2.0

oe: 06B 121 132 A -06B 121 132 H



03908
tubo de bomba a termostato 1.4 TSI

oe: 03C121065A



03917
pipa de agua Cabeza cilíndrica;izquierda 1.9 TDI-2.0 TDI

oe: 03L 121 121 A -03G 121 121 D



09327
mgto superior radiador 1.8 T-2.0

oe: 8D0 121 101 K



09072
tubo flexible de tubo rígido a colector debajo 1.9 TDI

oe: 8D0 145 828 L



09074
tubo flexible de intercooler a tubo rígido

oe: 3B0145834Q -3B0145834L



09303
tubo flexible de emplame 1.9 TDI

oe: 3B0145834R



93011
válvula EGR 1.9 TDI

oe: 038 131 501 AQ -038 131 501 G



93035
válvula EGR 1.9 TDI

oe: 38 131 501 AA -038 131 501 AA

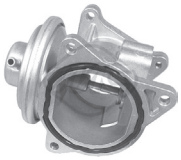

93046
válvula EGR 1.9 TDI-2.0 TDI 16V

oe: 38 131 501 AN -038 131 501 AN



93056
válvula EGR 2.0 TDI-2.0 TDI 4x4

oe: 3L 131 501 E -03L 131 501 E

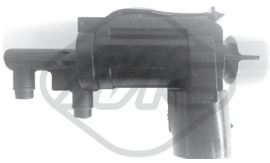

93073
válvula EGR

oe: 1J0906283C

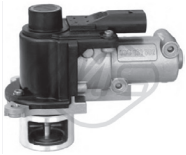

93090
válvula EGR 1.9 TDI-2.0 TDI

oe: 03G131501D



93091
válvula EGR 1.9 TDI-2.0 TDI

oe: 038131501AD -038131501BH



93097
válvula EGR 1.6 TDI

oe: 03L131512N -03L131512DQ

© INDUSTRIAL METALCAUCHO, S.L.U.



03571
guía varilla nivel aceite 1.9 TDI

oe: 038 103 663



03621
tapón llenado aceite motor (en plástico, reemplaza al metálico)
oe: 077 103 485 A -06B 103 485 C



03841
tapa filtro de aceite 2.0 TDI 16V

oe: 045115433B -045 115 433 E



04759
varilla nivel aceite 1.9 TDI

oe: 038 115 611B



05376
intercambiador de calor + junta 2.8 V6

oe: 028 117 021 E -028 117 021 C

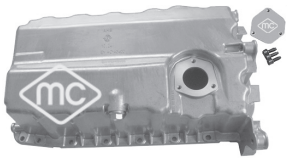

05966
cárter de aceite 1.9 TDI-2.0 TDI 16V

oe: 038 103 603 AG -038 103 603 AG

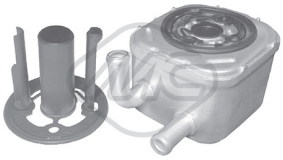

06323
intercambiador calor 2.5 TDI

oe: 059 117 021 B -059 117 021 B

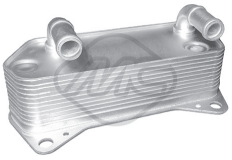

06329
intercambiador calor

oe: 02E 409 061 B -02E 409 061 B



06330
intercambiador calor 1.8 TSI-1.8 TSI 4x4-2.0 TSI
oe: 06J 117 021 P -06J 117 021 D



06339
intercambiador calor 1.6 TDI-2.0 TDI-2.0 TDI 16V
oe: 03L117021C



06341
intercambiador calor 1.4 TSI

oe: 03C 117 021 J



06343
intercambiador calor

oe: 3C0 317 037 A



35046
tubo vapores motor 1.8 T

oe: 06A 103 213 F



35114
válvula vapores motor 1.8 T

oe: 06A 129 101 A -06A 129 101 D



35116
válvula vapores motor 1.8 T

oe: 06A145710P



04130
soporte motor izquierda 1.8 T-2.0

oe: 8D0 199 379S -8D0 199 379J



04132
soporte motor derecha 1.8 T-2.0

oe: 8D0 199 382 L -8D0 199 382 R



04865
soporte motor derecha

oe: 1K0 199 262 AM -1K0 199 262 M



04872
soporte-tirante motor posterior 1.4 TSI

oe: 1K0 199 855K



04987
soporte-tirante motor posterior

oe: 1K0 199 855 L -1K0 199 855 BB



05357
soporte motor ambos lados 2.5 TDI

oe: 8E0199379AC -4B0 199 379 E

© INDUSTRIAL METALCAUCHO, S.L.U.



05413
soporte motor 2.0 TDI-2.0 TDI 16V

oe:



05927
soporte motor derecha 1.4 TSI

oe: 1K0 199 262 K -1K0 199 262 AK



04144 Ø 25 mm
goma para barra estabilizadora de Ø 24 mm Eje delantero
oe: 4D0 411 327G -4D0 411 327E



04145 Ø 27 mm
goma para barra estabilizadora de Ø 27 mm Eje delantero
oe: 4D0 411 327H -4D0 411 327F



04967 Ø 10 mm
silentbloc en tirante ambos lados;Eje trasero
oe: 1K0 505 465K



05349 Ø 15 mm
jgo silentblocs izqd.+dcho. puente Eje trasero izquierda
oe: 4B0 501 522 E -4B0 501 521 E



05356 Ø 20,7 mm
goma para barra estabiliz. tras. de Ø20,5mm posterior
oe: 1K0 511 327 AS -1K0 511 327 AR



05359 Ø 12 mm
silentbloc mangueta suspensión ambos lados;Eje trasero
oe: 1K0 505 553 A



05360 Ø 12,2 mm
silentbloc en tirante longitudinal ambos lados;Eje trasero
oe: 1K0 505 541 C -1K0 505 541 D



05363 Ø 12 mm
silentbloc interior en brazo inferior eje trasero ambos lados;debajo
oe: 1K0505171B -1K0 505 171C



04302
tope poliuretano amortiguador Eje delantero
oe: 8D0 412 131 F



04765
juego capuchón y tope de amortiguador

oe: 6N0412303A 68-80 mm



04789
rodamiento soporte amortiguador

oe: 6N0 412 249 C -6N0 412 249 B



04871
soporte amortiguador completo con rodamiento Eje delantero
oe: 1K0 412 331 B



05351
tope poliuretano amortiguador Eje trasero
oe: 3B0 512 131 H



05989
soporte amortiguador eje trasero ambos lados
oe: 3C0 513 353 -3C0 513 353 C



90053
buje rueda eje delantero, ambos lados

oe: 8D0 407 615E -8D0 407 615D



90054 Ø 43 mm
buje rueda eje delantero, ambos lados 1.9 TDI-2.5 TDI-2.8 V6
oe: 4A0 407 615D -4A0 407 615B

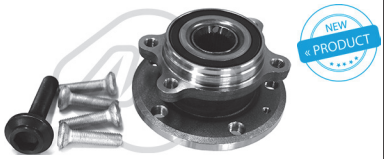

90212
buje de rueda eje delantero, ambos lados

oe: 5K0498621 -8J0598625



90221 Ø 32 mm
buje de rueda eje trasero ambos lados 1.4 TSI-2.0 TDI
oe: 3G0598611 -1T0598611B

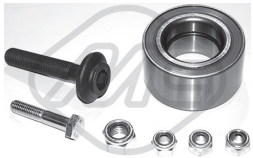

74022 Ø 39 mm
rodamiento Eje delantero

oe: 4B0 498 625

© INDUSTRIAL METALCAUCHO, S.L.U.



74061 Ø 43 mm
rodamiento Eje delantero

oe: 4A0 498 625



74107 Ø 39 mm
rodamiento Eje delantero;eje delantero, ambos lados

oe: 4B0498625



74117 Ø 43 mm
rodamiento eje delantero, ambos lados

oe: 4A0498625



96008 longitud: 320 mm
latiguillo de freno eje delantero, ambos lados

oe: 8D0611707 -8D0611707



01369 kit **00369 fuelle**
kit fuelle cremallera dirección

oe: 8D0419831J -8D0419831J Ø 18-60 mm



04480 Ø 143 mm - 6 canales
polea cigüeñal delante

oe: 03G 105 243



04494 Ø 30 mm
polea cigüeñal delante 1.6 TDI-2.0 TDI 16V 4x4

oe: 038 105 243 M -038 105 243 L



04496 Ø 30 mm
polea cigüeñal delante 1.9 TDI-2.0 TDI

oe: 03G105243B



04497 Ø 139 mm - 5 canales
polea cigüeñal

oe: 038105243F



04769 Ø 8 mm
rodillo tensor correa alternador

oe: 038145283A -038 145 278



05002 Ø 56 mm - 5 canales
polea de alternador

oe: 038 903 119 M -028 903 119 AC



05044 Ø - mm, ancho: mm
tensor correa alternador

oe: 038 903 315 P -038 903 315 D



05046
rodillo tensor correa alternador acanalado 2.5 TDI

oe: 2020019 -000 202 0019



05424 Ø -70 mm, ancho: mm
tensor correa alternador

oe: 038903315T -038903315AH



05961
piñon de cigueñal 1.8 T-2.0

oe: 06A 105 263 E



04135
soporte cambio, (cambio manual) izquierda

oe: 8D0 399 151 H



04860
soporte tirante de motor arriba

oe: 1K0 199 868



05887
soporte central cambio 2.5 TDI

oe: 3B0 399 151



05939
bomba de embrague con sensor eléctronico

oe: 1K0 721 388 L -1K0 721 388 S



06122
bombín de embrague (plástico)

oe: 1K0 721 261 K



06123
bombín de embrague (plástico)

oe: 6QE721261 -6Q0721261D



06124
bomba de embrague sin sensor eléctro-nico
oe: 1K0 721 388 L -1K0 721 388 S



02735
soporte escape
oe: 8D0 253 144 K -8D0 253 144



02059
bomba limpiaparabrisas
oe: 2048660221 -454 860 01 26



02062
bomba limpiaparabrisas
oe: 14 50 172 -0001753V001000000



03735
interruptor luz de freno 4 polos
oe: 4A0 945 515 A



50109 Sensor activo
sensor velocidad rueda - ABS
oe: WHT 003 857 -7H0 927 803



50110 Sensor activo
sensor velocidad rueda - ABS
oe: WHT 003 856 -7H0 927 804

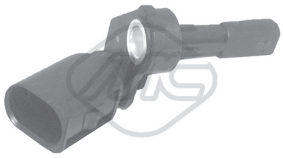

50111 Sensor activo
sensor velocidad rueda - ABS Eje trasero izquierda
oe: WHT 003 859 -1K0 927 807

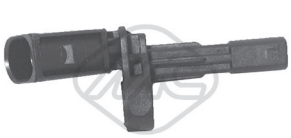

50112 Sensor activo
sensor velocidad rueda - ABS Eje trasero, derecha
oe: 1K0 927 808 -WHT 003 858



50124 sensor pasivo
sensor velocidad rueda - ABS eje trasero ambos lados
oe: 8E0 927 807 -3B0 927 807 C

© INDUSTRIAL METALCAUCHO, S.L.U.

SKODA - YETI (05/2009 -)



03817
botella de expansión

oe: 1K0 121 407A



03908
tubo de bomba a termostato 1.4 TSI

oe: 03C121065A



93056
válvula EGR 2.0 TDI 4x4

oe: 3L 131 501 E -03L 131 501 E

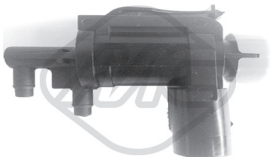

93073
válvula EGR

oe: 1J0906283C



93097
válvula EGR 2.0 TDI-2.0 TDI 4x4

oe: 03L131512N -03L131512DQ



06330
intercambiador calor 1.8 TSI 4x4

oe: 06J 117 021 P -06J 117 021 D



06339
intercambiador calor 1.6 TDI-2.0 TDI

oe: 03L117021C



06341
intercambiador calor 1.4 TSI

oe: 03C 117 021 J



04865
soporte motor derecha 1.8 TSI 4x4

oe: 1K0 199 262 AM -1K0 199 262 M



04872
soporte-tirante motor posterior 1.2 TSI-1.4 TSI

oe: 1K0 199 855K



04987
soporte-tirante motor posterior

oe: 1K0 199 855 L -1K0 199 855 BB



04691 Ø 18 mm
silentbloc posterior trapecio eje delantero, ambos lados

oe: 1K0 407 183 E



05359 Ø 12 mm
silentbloc mangueta suspensión ambos lados;Eje trasero

oe: 1K0 505 553 A



05360 Ø 12,2 mm
silentbloc en tirante longitudinal ambos lados;Eje trasero

oe: 1K0 505 541 C -1K0 505 541 D



06594 Ø 13,4 mm
silentbloc Eje delantero

oe: 5C0 407 183 A -1K0 407 183 P



04789
rodamiento soporte amortiguador

oe: 6N0 412 249 C -6N0 412 249 B



04871
soporte amortiguador completo con rodamiento Eje delantero

oe: 1K0 412 331 B



05989
soporte amortiguador eje trasero ambos lados

oe: 3C0 513 353 -3C0 513 353 C



90121
buje rueda eje delantero, ambos lados

oe: 8V0498625B -8V0598625

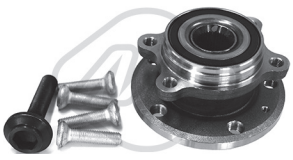

90212
buje de rueda eje delantero, ambos lados

oe: 5K0498621 -8J0598625



90214
buje de rueda eje delantero, ambos lados

oe: 8V0498625B -8V0598625

© INDUSTRIAL METALCAUCHO, S.L.U.



90221
buje de rueda eje trasero ambos lados

oe: 3G0598611 -1T0598611B



04480 Ø 30 mm
polea cigüeñal delante 2.0 TDI 4x4

oe: 03G 105 243



04494 Ø 143 mm - 6 canales
polea cigüeñal delante

oe: 038 105 243 M -038 105 243 L



05424 Ø -70 mm, ancho: mm
tensor correa alternador

oe: 038903315T -038903315AH



05939
bomba de embrague con sensor eléctro-nico

oe: 1K0 721 388 L -1K0 721 388 S



06123
bombín de embrague (plástico) 1.2 TSI-1.4 TSI-1.6 TDI

oe: 6QE721261 -6Q0721261D



06124
bomba de embrague sin sensor eléctro-nico

oe: 1K0 721 388 L -1K0 721 388 S



02059
bomba limpiaparabrisas

oe: 2048660221 -454 860 01 26



68132 longitud: 280 mm
limpiaparabrisas posterior

oe: 5L6955425 -6Y9 955 435A



50109 Sensor activo
sensor velocidad rueda - ABS

oe: WHT 003 857 -7H0 927 803

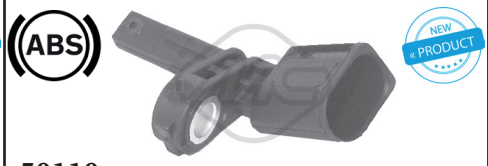

50110 Sensor activo
sensor velocidad rueda - ABS

oe: WHT 003 856 -7H0 927 804

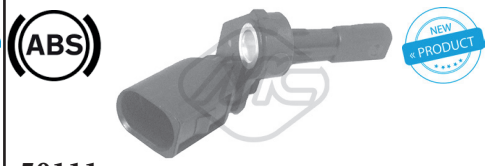

50111 Sensor activo
sensor velocidad rueda - ABS Eje trasero izquierda

oe: WHT 003 859 -1K0 927 807

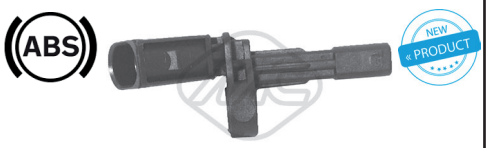

50112 Sensor activo
sensor velocidad rueda - ABS Eje trasero, derecha

oe: 1K0 927 808 -WHT 003 858

© INDUSTRIAL METALCAUCHO, S.L.U.

SMART - CABRIO - CITY COUPE - FORFOUR - FOURTWO - ROADSTER (07/1998-)



09536
mgto superior radiador CABRIO,CITY COUPE,FOR4,FOR2,ROADSTER
oe: A0002030602



09537
mgto inferior radiador CABRIO,CITY COUPE,FOR4,FOR2,ROADSTER
oe: Q0013199V005000



06023
junta de goma en tubo aire CITY COUPE
oe: Q0003017V0040000



06024
junta de goma en tubo aire 0.8 CDI CITY COUPE
oe: Q0004621V0020000



09538
mgto desvaporizador 0.8 CDi - 1.0 - 1.0 Turbo FOR2
oe: A1600180112



09539
mgto desvaporizador CITY COUPE,-FOR4,FOR2,ROADSTER
oe: A1600180312



05913
kit de reparación bomba de aceite CITY COUPE
oe:



05470
soporte motor posterior;izquierda CABRIO,CITY COUPE,FOR2,ROADSTER
oe: 03148V012000



05471
soporte motor posterior;derecha CABRIO,CITY COUPE,FOR2,ROADSTER
oe: 03144V015000



05472
soporte motor central centro;delante CABRIO,CITY COUPE,FOR2,ROADSTER
oe: 03077V010000



05727
soporte motor 0.8 CDi - 1.0 FOR2

oe: A1322200148



05728
soporte motor 1.0 FOR2

oe: A1322200048

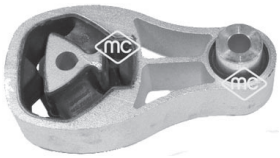

05729
soporte motor central 0.8 CDi - 1.0 FOR2

oe: A1322200248



05967
soporte motor derecha 0.8 CDi FOR2

oe: 6602200048



05435 Ø 12,15 mm
silentbloc trapecio eje delantero CABRIO,CITY COUPE,FOR2,ROADSTER
oe: 14141V001000000S1



05762
bieleta barra establz. Eje delantero CABRIO,CITY COUPE,FOR2,ROADSTER
oe: 5102V005000000



05949
bieleta barra estabilizadora Eje trasero 0.6 - 0.8 CDI CABRIO,CITY COUPE,FOR2
oe: 1802V004000000



06633
silentbloc Eje delantero FOR4

oe: 4543300707



06634
silentbloc izquierda;Eje delantero FOR4

oe: 4543300707



05884
kit soporte amortiguador con radamiento eje delantero 0.7 - 0.8 CDI FOR2,ROADS-
oe: 4513220028



01241 kit **00241 fuelle**
kit fuelle palier transmisión lado de rueda 0.6 CABRIO,CITY COUPE,FOR4,-
oe: Ø 26-61 mm

SMART - CABRIO - CITY COUPE - FORFOUR - FOURTWO - ROADSTER (07/1998-)



01244 kit **fuelle**
kit fuelle cremallera dirección ambos lados 0.6 CABRIO,CITY COUPE,FOR2
oe: 4514600096 Ø 21-58 mm



06012 Ø 17 mm
polea de alternador 1.5 CDI FOR4
oe: 6401500560



05672
kit de distribución motor CABRIO,CITY COUPE,FOR2,ROADSTER
oe: 1600500269



05950
kit de distribución motor motor 0.8 CDi FOR2
oe: 0003051V003000000



02059
bomba limpiaparabrisas CITY COUPE,-FOR4,FOR2
oe: 2048660221



02062
bomba limpiaparabrisas CITY COUPE
oe: 0001753V001000000

© INDUSTRIAL METALCAUCHO, S.L.U.



02361
junta de termostato 2.0 HDI 110 16V G.VITARA I,SAMURAI,VITARA I
oe: 133992 /133992 50



03215
tubo de agua metálico SAMURAI,VITARA I
oe: 1342.20 /1342.20



03216
tubo de agua metálico SAMURAI,VITARA I
oe: 73502576 /7792369



03605
tapón de radiador SAMURAI,SX4,VITARA I
oe: 1792077A00 /1792075F00



93010
válvula EGR 1.5 DDiS 4WD JIMNY
oe: 82 00 656 008 /82 00 488 774



93023
válvula EGR 1.6 DDIS SX4
oe: 18520-69K01 /18520-69K01 S1



93037
válvula EGR 1.5 DDiS 4WD JIMNY
oe: 8200469586 /8200374875



02024 Ø 14 mm
arandela carter c/goma 14mm 1.5 DDiS 4WD - 1.5 DDiS 4x4 JIMNY
oe: 0164.54 /0164.54



03685
tapón llenado aceite SAMURAI,VITARA I
oe: 73501331 /55197222



04062
tapón cárter de aceite 1.9 DDiS - 1.9 DDiS 4x4 SX4
oe: 46476967



05404
cárter de aceite 2.0 HDI 110 16V G.VITARA I
oe: 0301 J7 /0301 J7



03835
caja con filtro gasoil completo 2.0 HDI 110 - 2.0 HDI 110 16V G.VITARA I
oe: 96 399 841 /96 387 755



05393
filtro de gasoil 1.9 DDiS G.VITARA I
oe: 8200084288 /8200780950



05337
silentbloc anterior trapecio posterior;Eje delantero VITARA I
oe: 09319-14007 /09319-14007-000



05436
silentbloc posterior trapecio Eje delantero VITARA I
oe: 45253-85C00



05744
soporte caja reductora G.VITARA I,SAMURAI,VITARA I
oe:



74048 Ø 40;41 mm
rodamiento Eje delantero G.VITARA I,VITARA I
oe: 43462-85C00 /09269-41001

96115 longitud: 295 mm
latiguillo de freno eje delantero 1.0 - 1.3 SAMURAI,SJ 410
oe: 51540C80150



00959 kit **fuelle**
fuelle transmisión lado de rueda 1.6 - 2.0 4x4 - 2.0 HDI 110 G.VITARA I,VITARA I
oe: 44118-64B10 Ø 21-73 mm



02928 Ø 153 mm - 6 canales
polea cigüeñal VITARA I
oe: 0515V0 /0515V6



04308 Ø 170 mm - 6 canales
polea cigüeñal 1.9 DDiS SX4
oe: 73501275 /73501275



04716 Ø 30 mm
polea cigüeñal 2.0 4x4 - 2.0 HDI 110 16V - 2.0 TD G.VITARA I,VITARA I
oe:



04798 Ø 30 mm
polea cigüeñal VITARA I
oe: 515.S8 /0515.S8



05689 Ø 30,5 mm
polea cigüeñal 1.9 DDiS - 1.9 DDiS 4x4 SX4
oe: 12610-79J51-000

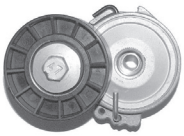

04807
tensor correa alternador 2.0 HDI 110 16V G.VITARA I
oe: 5751.55 /96344 65780

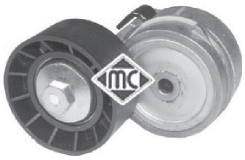

04927
tensor correa alternador 1.6 DDIS - 1.9 DDiS - 1.9 DDiS 4x4 SX4
oe: 17540-79J50-000



05422
tensor correa alternador 1.6 DDIS SX4
oe: 1611425680 /1611425680



05670 Ø 17 mm
polea de alternador SAMURAI,VITARA I
oe: 77364723 /77364723



05683 Ø 10 mm
rodillo tensor correa alternador 1.6 DDIS - 1.9 DDiS - 1.9 DDiS 4x4 SX4
oe: 17530-79J60-000



80055 longitud: 1850/1598 mm
cable embrague manual 1.6 i 16V - 1.6 VITARA I
oe: 2371060AA0000 /2371060AA0



80367 longitud: 1843/1614 mm
cable embrague manual 1.9 TD SAMURAI,VITARA I
oe: 2371085C60000 /2371085C60



80439 longitud: 1877/1542 mm
cable embrague manual 1.0 - 1.3 SAMURAI,SJ 413
oe: 2371083023000 /2371083023



83309 longitud: 1670/1359 mm
cable embrague manual 1.0 SAMURAI,SJ 410
oe: 2371080420000 /2371080420



83315 longitud: 1855/1538 mm
cable embrague manual 1.3 SAMURAI,SJ 413
oe: 30005128 /2371083024000



83318 longitud: 1925/1767 mm
cable embrague manual 1.3 16V - 1.3 16V 4WD JIMNY
oe: 2371081A61000 /2371081A61



05662
jgo tornillo sujeción tapa motor 1.3 SAMURAI
oe: 51818285 /5850817



68009 longitud: 250 mm
limpiaparabrisas posterior 1.5 SX4
oe: 38340-63J00 /38821-63J00

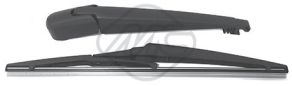

68010 longitud: 305 mm
limpiaparabrisas posterior 2.0 V6 24V - 2.5 V6 24V VITARA I
oe: 38821-65J00

© INDUSTRIAL METALCAUCHO, S.L.U.

SUZUKI - LIANA - SWIFT I -II- III (09/1998 -)



03215
tubo de agua metálico SWIFT I

oe: 1342.20 /1342.20



03216
tubo de agua metálico SWIFT I

oe: 73502576 /7792369



03605
tapón de radiador SWIFT I

oe: 1792077A00 /1792075F00



03774
cuerpo de termostato 1.4 DDiS LIANA

oe: 17690-73J01-000 /17690-73J01



03886
cuerpo de termostato 1.3 DDiS SWIFT III

oe: 55202373 /6338 039



03685
tapón llenado aceite SWIFT I

oe: 73501331 /55197222



03837
tapa filtro de aceite 1.3 DDiS SWIFT III

oe: 071115433 /11427557011



05397
cárter de aceite 1.4 DDiS LIANA

oe: Y40110400B /1 342 630

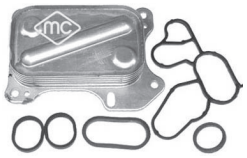

05731
intercambiador aceite con juntas 1.3 DDiS SWIFT III

oe: 55193743 /55193743

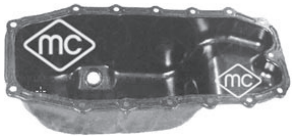

05915
cárter de aceite 1.3 DDiS SWIFT III

oe: 11510-85E00 /11510-85E00-000



06581
cubierta distribución 1.3 DDiS SWIFT III

oe: 16520-85E00 /16520-85E01



06670 Ø 14,2 mm
silentbloc Eje delantero SWIFT III

oe: 45530-62J00



06671 Ø 14 mm
silentbloc eje delantero SWIFT III

oe: 45540-62J00 S1 /45262-54L00-000



00959 kit **fuelle**
fuelle transmisión lado de rueda 1.3 - 1.4 DDiS - 1.6 LIANA,SWIFT I,SWIFT II

oe: 44118-64B10 Ø 21-73 mm



01959 kit **fuelle**
kit fuelle transmisión lado de rueda SWIFT I

oe: 44118-64B10 Ø 21-73 mm



04719 Ø 35 mm
polea cigüeñal 1.3 DDiS SWIFT III

oe: 12601-85E00 /12601-85E01



05450 Ø 10 mm
rodillo tensor correa alternador 1.4 DDiS LIANA

oe: 5751.F4 /5751.F4



05670 Ø 17 mm
polea de alternador SWIFT I

oe: 77364723 /77364723



05671 Ø 54 mm - 6 canales
polea de alternador 1.3 - 1.3 4x4 - 1.3 DDiS SWIFT III

oe: 7736 2721 /7736 2721

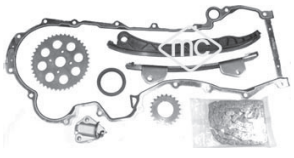

05239
kit cadena-tensor de distribución 1.3 DDiS SWIFT III

oe: 12761-85E00-000



05350 Ø 29,9 mm
piñón de distribución 1.4 DDiS LIANA

oe: 1359940 /0805.E5

© INDUSTRIAL METALCAUCHO, S.L.U.

SUZUKI - LIANA - SWIFT I -II- III (09/1998 -)



06128
bombín de embrague (secundario) 1.4 DDiS LIANA
oe: 2182.95 /2182.22



80439 longitud: 1877/1542 mm
cable embrague manual 1.3 GTi/GXi (SA413, AA33) SWIFT I
oe: 2371083023000 /2371083023



05662
jgo tornillo sujeción tapa motor 1.3 GTi/GXi (SA413, AA33) SWIFT I
oe: 51818285 /5850817



68008 longitud: 250 mm
limpiaparabrisas posterior 1.3 - 1.3 4x4 SWIFT III
oe: 38340-63J00 /38821-63J00

© INDUSTRIAL METALCAUCHO, S.L.U.

SUZUKI - IGNIS I -II - WAGON R+ (10/2000 -)



03215
tubo de agua metálico IGNIS

oe: 1342.20 /1342.20



03216
tubo de agua metálico IGNIS

oe: 73502576 /7792369



03605
tapón de radiador IGNIS

oe: 1792077A00 /1792075F00



08970
mgto superior radiador arriba 1.0 (MA61) WAGON R+

oe: 24413975 /1337582



08971
mgto inferior radiador debajo 1.0 (MA61) WAGON R+

oe: 9202896 /9202895



03685
tapón llenado aceite IGNIS

oe: 73501331 /55197222



03837
tapa filtro de aceite 1.3 4WD IGNIS

oe: 071115433 /11427557011

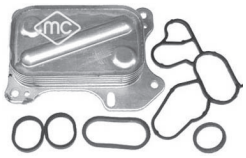

05731
intercambiador aceite con juntas 1.3 DDiS IGNIS II

oe: 55193743 /55193743

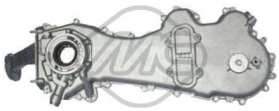

06581
cubierta distribución 1.3 DDiS IGNIS II,WAGON R+

oe: 16520-85E00 /16520-85E01



06672 Ø 15,8;20 mm
silentbloc eje delantero 1.3 - 1.3 4WD IGNIS,IGNIS II,WAGON R+

oe: 42451-76G00 /42451M76G00



96149 longitud: 440 mm
latiguillo de freno delante 1.3 - 1.3 DDiS WAGON R+

oe: 4700362



96150 longitud: 305 mm
latiguillo de freno posterior 1.3 - 1.3 DDiS WAGON R+

oe: 4701124



01854 kit **00854 fuelle**
kit fuelle transmisión lado de rueda 1.3 IGNIS,WAGON R+

oe: 44118.82012 Ø 21-69 mm



04719 Ø 35 mm
polea cigüeñal 1.3 DDiS IGNIS II,WAGON R+

oe: 12601-85E00 /12601-85E01



05670 Ø 17 mm
polea de alternador IGNIS

oe: 77364723 /77364723



05671 Ø 17 mm
polea de alternador 1.3 - 1.3 DDiS IGNIS II,WAGON R+

oe: 7736 2721 /7736 2721



05239
kit cadena-tensor de distribución 1.3 DDiS IGNIS II,WAGON R+

oe: 12761-85E00-000



80092 longitud: 675/413 mm
cable embrague manual 1.0 (MA61) - 1.2 - 1.2 4WD WAGON R+

oe: 9216431 /4707843



82422 longitud: 660/355 mm
cable embrague manual 1.3 DDiS WAGON R+

oe: 9216434 /9216434



83317 longitud: 660/390 mm
cable embrague manual 1.3 - 1.3 4WD IGNIS,IGNIS II

oe: 2371086G00000 /2371086G00



83999 longitud: 805/557 mm
cable embrague manual 1.0 (MA61) - 1.2 - 1.2 4WD WAGON R+

oe: 2371075F21000 /2371075F21

© INDUSTRIAL METALCAUCHO, S.L.U.



05662
jgo tornillo sujeción tapa motor 1.3 - 1.3 4WD IGNIS
oe: 51818285 /5850817

© INDUSTRIAL METALCAUCHO, S.L.U.



02318
tapón cárter de aceite

oe: 11137791817 -1112801M05



04215 Ø 20 mm
silentbloc posterior trapecio exterior;Eje delantero

oe: 48655-20140



06699
silentbloc delante;Eje delantero

oe: 48654-05040



06701 Ø 14,2 mm
silentbloc Eje delantero

oe: 48069 05070 (-) -48068 05070 (-)



06702 Ø 14,2 mm
silentbloc Eje delantero

oe: 48069-12260 (-) -48069 05070 (-)



74081 Ø 40 mm
rodamiento Eje trasero

oe: 90363-T0018 -90363-T0015

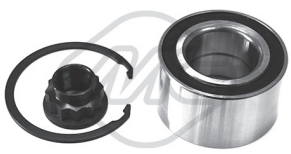

74096 Ø 40 mm
rodamiento Eje trasero

oe: 90363-T0018 -90363-T0015



74106 Ø 45 mm
rodamiento Eje delantero

oe: 90369-T0007 -90369-T0004



50199 sensor pasivo
sensor velocidad rueda - ABS Eje delantero, izquierda

oe: 89543-340NM -89543-02040



50200 sensor pasivo
sensor velocidad rueda - ABS Eje delantero, derecha

oe: 89542-340NM -89542-02040

© INDUSTRIAL METALCAUCHO, S.L.U.

CANALIZACIONES DE AGUA:

motor 1.4HDi-PSA

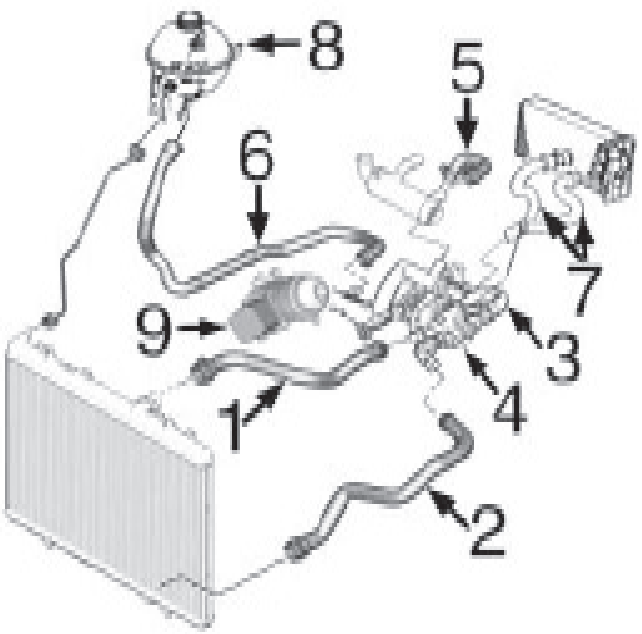

1-	n/d	mgto superior radiador
2-	n/d	mgto inferior radiador
3-	3784	mgto doble de bomba de agua a termostato
4-	3774	caja de termostato
5-	9202	mgto a filtro de partículas
6-	n/d	mgto de bomba de agua a botella de expansión
7-	n/d	jgo mgtos calefactor
8-	n/d	botella de expansión
	3560	tapón botella de expansión
9-	5739	intercambiador de calor

CANALIZACION TURBO motor 1.4HDi-PSA:

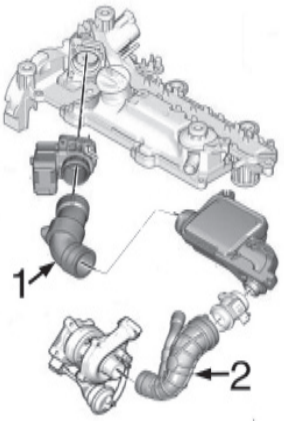

1-	n/d	tubo de dosificador a caja
2-	9226	tubo de caudalímetro a Turbo



03560
tapón botella de expansión

oe: 1306.E4 -1306.C9



03605
tapón de radiador 1,10 bar

oe: 164017A530 -164017A470



03774
cuerpo de termostato 1.4 HDi

oe: SU001-00713

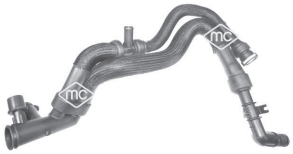

03784
mgto doble de bomba a termostato

oe: 1202487 -1336V3



09202
mgto de tubo a filtro de partículas 1.4 HDi

oe: 11537805997 -1317N7



09226
mgto de caja a Turbo 1.4 HDi

oe: SU00100657

© INDUSTRIAL METALCAUCHO, S.L.U.

TOYOTA - AYGO (02/2005 -)



93045
válvula EGR 1.4 HDi

oe: SU001-00884 -SU001-00730



02929
tapón cárter de aceite

oe: 11 13 7 543 584 -031129



03642
tapón llenado aceite

oe: 1180.F9



05208
tapón cárter aceite 1.0

oe: 6822ER



05397
cárter de aceite 1.4 HDi

oe: Y40110400B -1 342 630



05739
intercambiador de calor con junta

oe: 1145941 -110436



05391
filtro de gasoil 1.4 HDi

oe: SU00100794 -SU001 00775

SUSPENSION DELANTERA y SOPORTES de MOTOR

motor de gasolina 1.0 (Toyota i384F de 3 cilindros)
motor diésel 1.4 HDi PSA-DV4

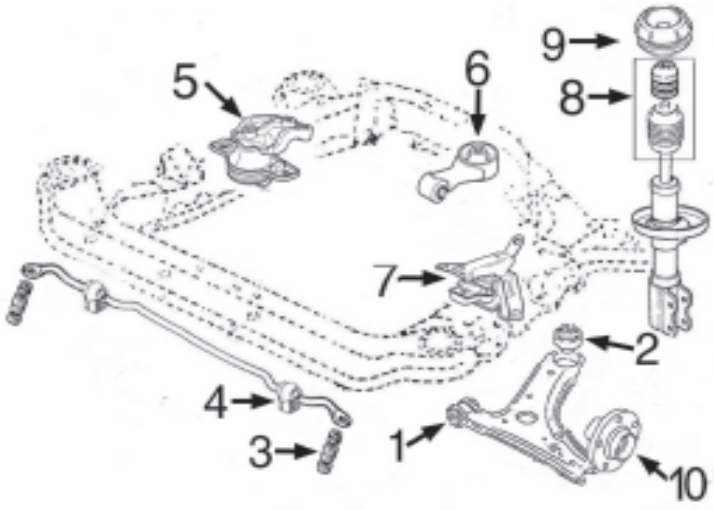

1- 5248 silentbloc anterior trapecio delantero
2- 5249 silentbloc posterior trapecio delantero
3- 5384 juego gomas puntal barra estabilizadora
4- 5385 goma barra estabilizadora
5- 5198 soporte motor derecho 1.0 gasolina
5189 soporte motor derecho 1.4HDi
6- 5847 soporte motor trasero 1.0 gasolina
5190 soporte motor trasero 1.4HDi
7- 5183 soporte motor izquierdo 1.0 gasolina
5196 soporte motor izquierdo 1.4HDi
8- 5383 juego fuelle + tope amortiguador delantero
9- 5513 soporte amortiguador delantero con rodamiento
10- 90119 buje rueda delantera

SUSPENSION TRASERA todos modelos:

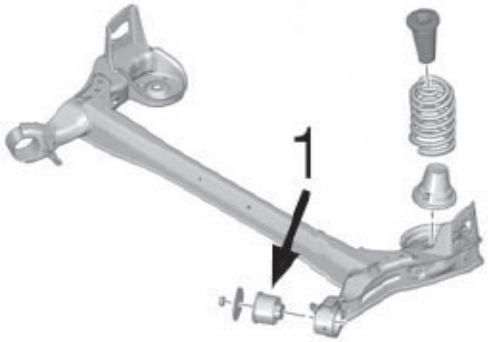

1- 5477 silentbloc puente trasero

© INDUSTRIAL METALCAUCHO, S.L.U.

TOYOTA - AYGO (02/2005 -)



05183
soporte motor

oe: 1813J6 -1813E1



05189
soporte motor derecha

oe: 1807Z9 -1807Z9



05190
soporte motor Eje trasero

oe: 12363YV010



05196
soporte motor izquierda

oe: 1813K4 -1813C9



05198
soporte motor derecha 1.0

oe: 1813E2 -1813E2



05847
soporte motor Eje trasero 1.0

oe: 123630Q010



05248 Ø 12,3 mm
silentbloc anterior trapecio debajo;delante;Eje delantero 1.0 - 1.4 HDi

oe: 486540H010



05249 Ø 18,8 mm
silentbloc posterior trapecio exterior;ambos lados;Eje delantero abajo 1.0 - 1.4 HDi

oe: 48655-0H010



05384
jgo soporte puntal barra estabilizadora eje delantero, ambos lados 1.0 - 1.4 HDi

oe: 6822.TV -6822.S0



05385 Ø 22 mm
goma barra estabilizadora interior;eje delantero, ambos lados 1.0 - 1.4 HDi

oe: 48815-0H010



05477 Ø 23 mm
silentbloc puente posterior;Eje delantero 1.0 - 1.4 HDi

oe: 5131.C9



05383
juego capuchón + tope amortiguador 1.0 - 1.4 HDi

oe:



05513
soporte amortiguador con rodamiento Eje delantero arriba

oe: 5035.57 -5038F6



90119 Ø 38.05 mm
buje rueda eje delantero, ambos lados 1.0 - 1.4 HDi

oe: 3307.82 -3307.82



01111 kit **00111 fuelle**
kit fuelle transmisión lado de rueda

oe: 329814 -329813 Ø 21-70 mm



01194 kit **00194 fuelle**
kit fuelle transmisión lado de engranaje

oe: 04438-0H011 -04437-0D030Ø 19-58 mm



01233 kit **00233 fuelle**
kit fuelle transmisión lado de rueda

oe: 044280H010 -044270D030 Ø 20-68 mm



01348 kit **00348 fuelle**
kit fuelle cremallera dirección

oe: 4553552010 Ø 12-47 mm



04441 Ø 30 mm
polea cigüeñal 1.4 HDi

oe: 0515V8 -0515V7



06000 Ø 30 mm
polea cigüeñal damper 1.4 HDi

oe: 0515V0 -0515V6



03869
jgo tapas distribución 1.4 HDi

oe: 0320.Y1 -0320.S5

© INDUSTRIAL METALCAUCHO, S.L.U.

TOYOTA - AYGO (02/2005 -)



05422
tensor correa alternador 1.4 HDi

oe: 1611425680 -1611425680



05450 Ø 10 mm
rodillo tensor correa alternador 1.4 HDi

oe: 13570-YV010



80740 longitud: 1040/738+1095/738 mm
cable cambio

oe: 338200H010 -2444AT



80741 longitud: 1050/748+1125/767 mm
cable cambio

oe: 338200H020 -2444AX



80732 longitud: 1596/1396 mm
cable embrague manual

oe: 313400H010 -2150CQ



80733 longitud: 1479/1277 mm
cable embrague manual

oe: 313400H040 -2150CR



05255
soporte escape 1.4 HDi

oe: 17565-YV010



05256
soporte escape 1.0 - 1.4 HDi

oe: 17565-0Q010



Para mas información y gama completa, consultar nuestro catálogo de cables.



02072
bomba limpiaparabrisas 1.0 - 1.4 HDi

oe: 85330-0H020



68003 longitud: 300 mm
limpiaparabrisas posterior

oe: 85241-0H010



50126
sensor velocidad rueda - ABS Eje delantero 1.0 - 1.4 HDi

oe: 895420H010

TOYOTA - CARINA E II (08/1983 - 09/1997)



03880
tapón de radiador 0,90 bar

oe:



02052 Ø 12 mm
arandela carter 12mm

oe:



02318
tapón cárter de aceite

oe: 11137791817 -1112801M05



04215 Ø 20 mm
silentbloc posterior trapecio exterior;Eje delantero

oe: 48655-20140



04233
silentbloc anterior trapecio debajo;delante

oe: 48654-20160



06700 Ø 22,8 mm
silentbloc Eje delantero

oe: 48655 20221 -48655 20140



74058 Ø 38;39 mm
rodamiento Eje trasero

oe: 90369-38003 -90369-36043



01052 kit **fuelle**
kit fuelle transmisión lado de rueda

oe: 04438-10022 Ø 22-77 mm



01171 kit **00171 fuelle**
kit fuelle transmisión lado de rueda

oe: 3293.12 -3293.12 Ø 22-73 mm



01233 kit **00233 fuelle**
kit fuelle transmisión lado de rueda

oe: 044280H010 -044270D030 Ø 20-68 mm



01432 kit **00432 fuelle**
kit fuelle transmisión lado de engranaje

oe: 7701467125 -7701034800 Ø 24-82 mm



02373 kit **fuelle**
kit fuelle transmisión lado de rueda

oe: 44333-SR3013 -96238232 Ø 23-83 mm



01107 kit **00206 fuelle**
kit fuelle cremallera dirección

oe: 7701473334 Ø 13-50 mm

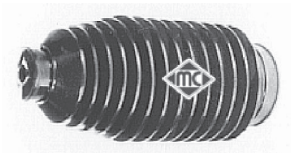

01321 kit **00321 fuelle**
kit fuelle cremallera dirección

oe: 7M3422831 Ø 10-49 mm

© INDUSTRIAL METALCAUCHO, S.L.U.



02361
junta de termostato 1.9 D

oe: 133992 -133992 50



02318
tapón cárter de aceite

oe: 11137791817 -1112801M05



06702 Ø 14,2 mm
silentbloc Eje delantero

oe: 48069-12260 (-) -48069 05070 (-)



74081 Ø 40 mm
rodamiento Eje trasero

oe: 90363-T0018 -90363-T0015

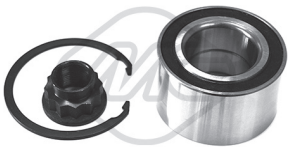

74096 Ø 40 mm
rodamiento Eje trasero

oe: 90363-T0018 -90363-T0015



74106 Ø 45 mm
rodamiento Eje delantero

oe: 90369-T0007 -90369-T0004



01052 kit **fuelle**
kit fuelle transmisión lado de rueda

oe: 04438-10022 Ø 22-77 mm



06132 Ø 17.00 mm
polea de alternador 2.0 D-4D

oe:

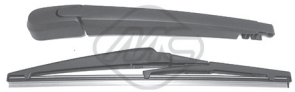

68005 longitud: 275 mm
limpiaparabrisas posterior

oe: 85241-0F010

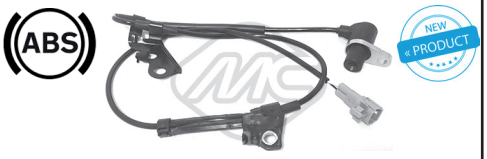

50199 sensor pasivo
sensor velocidad rueda - ABS Eje delantero, izquierda

oe: 89543-340NM -89543-02040



50200 sensor pasivo
sensor velocidad rueda - ABS Eje delantero, derecha

oe: 89542-340NM -89542-02040

© INDUSTRIAL METALCAUCHO, S.L.U.

TOYOTA - RAV 4 I/II/III (01/1994 -)



03605
tapón de radiador 1,10 bar 2.0 4WD I,II

oe: 164017A530 -164017A470



02318
tapón cárter de aceite 2.0 4WD

oe: 11137791817 -1112801M05



74058 Ø 38;39 mm
rodamiento Eje trasero 2.0 4WD I

oe: 90369-38003 -90369-36043



68001 longitud: 310 mm
limpiaparabrisas posterior 2.2 D-4D - 2.2 D-4D 4WD III

oe: 85241-42070

© INDUSTRIAL METALCAUCHO, S.L.U.

TOYOTA - YARIS I/II - YARIS VERSO (01/1999 -)



03605
tapón de radiador 1,10 bar YARIS I

oe: 164017A530 -164017A470



03880
tapón de radiador 0,90 bar YARIS I

oe:



02052 Ø 12 mm
arandela carter 12mm YARIS I

oe:



02318
tapón cárter de aceite YARIS I,VERSO

oe: 11137791817 -1112801M05



05208
tapón cárter aceite 1.0 16V - 1.3 - 1.5 VVT-i TS YARIS I

oe: 6822ER



04294
silentbloc anterior trapecio delante YARIS II,YARIS I

oe:



04295
silentbloc posterior trapecio Eje delantero YARIS I

oe:

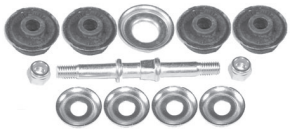

05384
jgo soporte puntal barra estabilizadora eje delantero, ambos lados YARIS I

oe: 6822.TV -6822.S0



90229 Ø . mm
buje de rueda Eje trasero 1.0 - 1.3 - 1.4 D-4D YARIS II,YARIS I

oe: 42450-52060 -42450-0D050



01171 kit **00171 fuelle**
kit fuelle transmisión lado de rueda YARIS I

oe: 3293.12 -3293.12 Ø 22-73 mm



01194 kit **00194 fuelle**
kit fuelle transmisión lado de engranaje 1.0 VVT-i YARIS I

oe: 04438-0H011 -04437-0D030 Ø 19-58 mm



01233 kit **00233 fuelle**
kit fuelle transmisión lado de rueda YARIS I

oe: 044280H010 -044270D030 Ø 20-68 mm



01432 kit **00432 fuelle**
kit fuelle transmisión lado de engranaje YARIS I

oe: 7701467125 -7701034800 Ø 24-82 mm



01107 kit **00206 fuelle**
kit fuelle cremallera dirección YARIS I

oe: 7701473334 Ø 13-50 mm



01321 kit **00321 fuelle**
kit fuelle cremallera dirección YARIS I

oe: 7M3422831 Ø 10-49 mm



05107 Ø mm - 6 canales
polea cigüeñal 1.4 D-4D YARIS I,VERSO

oe: 1340733010



06130 Ø 17 mm
polea de alternador 1.4 D-4D YARIS II,YARIS I,VERSO

oe:



06133 Ø 17.00 mm
polea de alternador 1.4 D-4D YARIS II,YARIS I,VERSO

oe:



84013 longitud: 1172/818+1118/822
cable cambio YARIS I

oe: 338200D010



05256
soporte escape YARIS I

oe: 17565-0Q010



68000 longitud: 305 mm
limpiaparabrisas posterior 1.0 16V - 1.3 16V YARIS I,VERSO

oe: 8524152010

© INDUSTRIAL METALCAUCHO, S.L.U.



68002 longitud: 400 mm
limpiaparabrisas posterior 1.5 Hybrid
YARIS II
oe: 85241 47010

© INDUSTRIAL METALCAUCHO, S.L.U.



03189
tubo de agua metálico 1.8 T

oe: 06A121065AK



03573
tapón botella de expansión

oe: 1J0 121 321 B



03590
tapa de termostato delante 1.9 TDI

oe: 038 121 121



03591
pipa de agua en culata 1.9 TDI

oe: 038121133 -038121132C



03592
kit completo de termostato, con termostato, tapa, junta y accesorios 1.4
oe: 032 121 110 B



03598
pipa de agua en culata 2.0

oe: 06A 121 133D -06A 121 132



03600
tapa de agua en culata (lateral) 1.8 T

oe: 06A 121 133J -06A 121 132Q



03625
tubo de agua (plástico) con juntas tóricas 1.6
oe: 032 121 666 -032 121 665A



03667
boquilla salida termostato completo 1.9 TDI
oe: 1H0121687A -037121619



03677
tapón botella de expansión

oe: 3B0 121 321



03721
juego conectores manguitos de radiador debajo
oe: 6Q0 122 291F -1J0 122 291



03914
caja de agua lateral 2.0

oe: 06A 121 132AG



09047
mgto doble de intercambiador centro 1.9 TDI
oe: 1J0 121 086 B



09063
tubo flexible a intercooler 1.9 TDI

oe: 6K0145832C

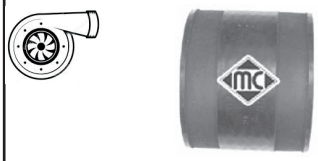

09064
tubo flexible de alta presion de empalme 1.8 T-1.9 TDI
oe: 1J0145834A



09065
tubo flexible de colector a tubo rígido 1.9 TDI
oe: 6K0145838B



09069
tubo de empalme 1.9 TDI

oe: 1J0145828H



09252
tubo superior en intercooler 1.9 TDI

oe: 6Q0145834



03722
tubo desvaporizador 1.9 TDI

oe: 038 103 493 P



03723
válvula desvaporizadora Cabeza cilíndrica 1.9 TDI
oe: 028 129 101E



03728
tubo desvaporizador 1.9 TDI

oe: 038 103 493A

© INDUSTRIAL METALCAUCHO, S.L.U.

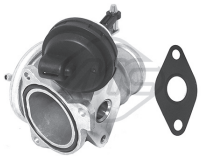

93004
válvula EGR 1.9 TDI

oe: 045 131 501C -038 131 501E



93024
válvula EGR 1.6

oe: 06A 131 501 F -6A 131 501 F



93029
válvula EGR 1.4

oe: 036 131 503 M

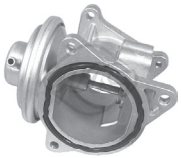

93046
válvula EGR 1.9 TDI

oe: 38 131 637 D -038 131 637 D

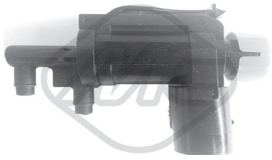

93073
válvula EGR 1.9 TDI

oe: 1J0906283C -1J0906283C



93091
válvula EGR 1.9 TDI

oe: 038131501AD -038131501BF



02780
junta colector escape 1.9 TDI

oe: 028129589B



02916
tapón cárter de aceite 1.9 TDI

oe: N90813202 -N90 813 201



03553
guía varilla nivel aceite

oe: 06A 103 663 C



03568
guía varilla nivel aceite 1.8 T-2.0

oe: 06A103663B



03571
guía varilla nivel aceite 1.9 TDI

oe: 038 103 663



04355
guia varilla 1.4

oe: 030 115 636A



04759
varilla nivel aceite 1.9 TDI

oe: 038 115 611B



04760
varilla nivel aceite 1.4

oe: 027115611C



04793
varilla nivel aceite 1.4

oe: 032115611A -030115611R



04795
varilla nivel aceite 1.6-1.8 T

oe: 06A115611B -06A115611Q



05376
intercambiador de calor + junta 2.3 V5-RSI 3.2 4motion (1C9)

oe: 028 117 021 E -028 117 021 C

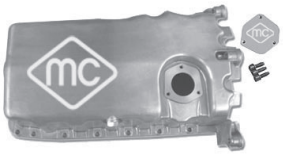

05959
cárter de aceite

oe: 038 103 601 NA -038 103 603 N

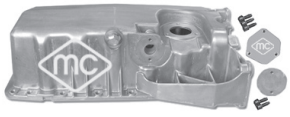

05960
cárter de aceite 1.8 T

oe: 038 103 603 L -038 103 601 MA



06324
intercambiador calor

oe: 09G 409 061



06326
intercambiador calor

oe: 09G 409 061

© INDUSTRIAL METALCAUCHO, S.L.U.



06327
intercambiador calor

oe: 096409061D -096 409 061 G

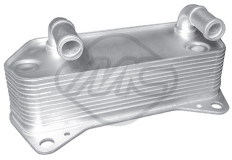

06329
intercambiador calor 1.9 TDI

oe: 02E 409 061 B



35046
tubo vapores motor 1.8 T

oe: 06A 103 213 F



35104
válvula vapores motor 1.4

oe: 036 103 464 Q -036 103 464 AD



35113
válvula vapores motor 1.6

oe: 06A 103 465 D



35115
válvula vapores motor 1.8 T

oe: 06A 145 710 H -06A 145 710 G



35116
válvula vapores motor 1.8 T

oe: 06A145710P



03689
válvula filtro gasoil delante 1.9 TDI

oe: 1J0127247



04133
soporte motor posterior

oe: 1J0 199 851 AM -1J0199851AK

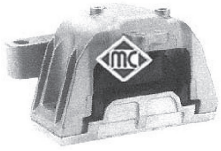

04186
soporte motor derecha;delante

oe: 1J0 199 262BE

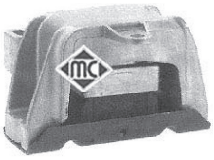

04187
soporte motor lado de engranaje;izquierda

oe: 1J0 199 555AH

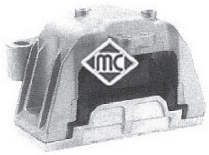

04368
soporte motor derecha 1.4-2.3 V5

oe: 1J0 199 262BH



00542 Ø 12 mm
silentbloc anterior trapecio debajo;delante;Eje delantero

oe: 191407182E -191407182



02963 Ø 13 mm
silentbloc posterior trapecio posterior;Eje delantero abajo

oe: 1J0 407 181



04134 Ø 18 mm
silentbloc sub-chasis Eje trasero

oe: 1J0 199 429



04250 Ø 10,5 mm
bieleta puntal barra estabilizadora (plástico) Eje delantero

oe: 1J0 411 315C



04310 Ø 12 mm
silentbloc brazo suspensión eje trasero ambos lados

oe: 6R0 501 541 A -1J0501541C



04321 Ø 23 mm
goma para barra estabilizadora de Ø 23 mm interior;Eje delantero

oe: 1J0411314G -1J0411314T



04369 Ø 21 mm
goma para barra estabilizadora de Ø 20 y 21 mm interior;Eje delantero

oe: 1J0411314R -1J0411314C



04864
silentbloc posterior trapecio ambos lados;Eje delantero 1.9 TDI

oe: 1K0407182



04875 Ø 12 mm
silentbloc puente , suspensión reforzada (Ø 69 mm) exterior;Eje trasero

oe: 1J0 501 541D -1J0 501 541D

© INDUSTRIAL METALCAUCHO, S.L.U.



04298
tope poliuretano amortiguador

oe: 1H0 412 303 B



04311
soporte amortiguador eje trasero ambos lados

oe: 1J0 513 353 B



04871
soporte amortiguador completo con rodamiento Eje delantero 1.4

oe: 6N0 412 249 C -1K0 412 331 C



90063
buje rueda Eje delantero

oe: 1J0 407 613 C -1J0 407 613 B

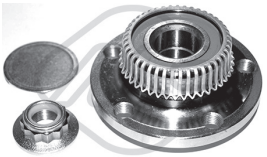

90203
buje de rueda eje trasero ambos lados

oe: 1J0 598 477



08377
mgto depresor servofreno 1.8 T

oe: 321 611 939 E



74008 Ø 40 mm
rodamiento Eje trasero

oe: 1J0598625 -1J0498625



96013 longitud: 470 mm
latiguillo de freno eje delantero, ambos lados

oe: 1J0611701



96014 longitud: mm
latiguillo de freno

oe: 6X0611775 -6Q0611775B



01297 kit **00297 fuelle**
kit fuelle transmisión lado de rueda

oe: 6X0498203 -1K0498203 Ø 25-86 mm



01637 kit **fuelle**
kit fuelle transmisión Eje delantero

oe: 191 407 283 -1J0498201A Ø 21-100 mm



04324 kit **fuelle**
capuchón amortiguador delante

oe: 357 413 175 A Ø 18-71 mm



05468
flector de transmisión delante RSI 3.2 4motion (1C9)

oe: 1J0 521 127 A



04405 Ø 143 mm - 6 canales
polea cigüeñal

oe: 06A 105 243 E



04421 Ø 143 mm - 6 canales
polea cigüeñal

oe: 038105243



04480 Ø 30 mm
polea cigüeñal delante 1.9 TDI

oe: 03G 105 243



04767 Ø 8 mm
rodillo tensor correa alternador 1.9 TDI

oe: 038 145 276



04769 Ø 8 mm
rodillo tensor correa alternador 1.9 TDI

oe: 038145299A -038145299



04770
tensor correa alternador 1.4

oe: 030 145 299 F -030 145 299 C



04944
tensor correa alternador 1.9 TDI

oe: 038 903 315 C



04997 Ø 23 mm
polea alternador rueda libre 1.8 T-1.9 TDI-2.0

oe: 038903119T -038903119A

© INDUSTRIAL METALCAUCHO, S.L.U.



05009
tensor correa alternador con a/c 1.4

oe: 032 145 299 A

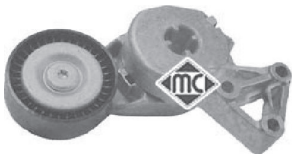

05010 Ø -70 mm, ancho: 24 mm
tensor correa alternador

oe: 06A 903 315 D -06A 903 315 E



05425
tensor correa alternador 1.9 TDI

oe: 038 903 315 F -038 903 315 AE



05696
piñon de cigueñal 1.6

oe: 06A 109 111 B -06A 109 105 C



05698
piñon de cigueñal 1.9 TDI

oe: 038 105 263E



05961
piñon de cigueñal

oe: 06A 105 263 E



03823
depósito líquido servodirección 1.4-2.3 V5

oe: 1J0 422 371 C



Para mas información y gama completa, consultar nuestro catálogo de cables.



03691
articulación cambio (mando por cable) 1.9 TDI-2.0

oe: 1J0 711 256



05933
bomba embrague (cilindro maestro)

oe: 1J1 721 388 A -1J1 721 388 G



06121
bombín de embrague (plástico)

oe: 1J0 721 261 J -1J0 721 261 D

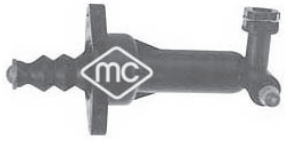

06123
bombín de embrague (plástico)

oe: 6QE721261 -6Q0721261F



04098
soporte silenciador

oe: 1J0 253 144J



04121
soporte catalizador centro 1.9 TDI

oe: 1J0 253 144H



04122
soporte presilenciador

oe: 1J0 253 144 Q -1J0 253 144



04869
soporte silenciador 1.9 TDI-2.0

oe: 1K0 253 144AH



02062
bomba limpiaparabrisas

oe: 14 50 172 -0001753V001000000

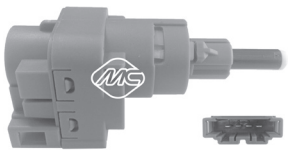

03738
interruptor luz de freno 4 polos

oe: 1C0 945 511 A -1J0 945 511 D

ABS

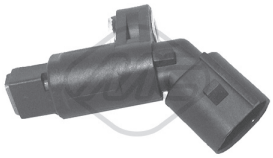

NEW « PRODUCT

50097 sensor pasivo
sensor velocidad rueda - ABS Eje delantero, izquierda

oe: 1J0 927 803 -1H0 927 807

ABS

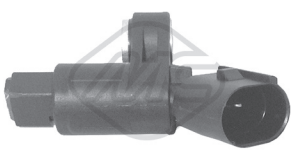

NEW « PRODUCT

50098 sensor pasivo
sensor velocidad rueda - ABS Eje delantero, derecha

oe: 1J0 927 804 -1H0 927 808

ABS

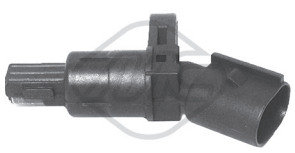

NEW « PRODUCT

50099 sensor pasivo
sensor velocidad rueda - ABS eje trasero ambos lados

oe: 1J0 927 807 B

© INDUSTRIAL METALCAUCHO, S.L.U.



93056
válvula EGR 2.0 TDI

oe: 03L 131 501 D -3L 131 501 D

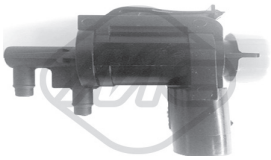

93073
válvula EGR 1.6 TDI-2.0 TDI

oe: 1J0906283C -1J0906283C

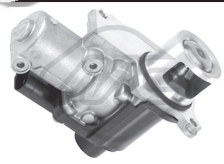

93095
válvula EGR 2.0 TDI

oe: 03L131512AF -03G131512P



93097
válvula EGR 1.6 TDI

oe: 03L131512N -03L131512DQ



06324
intercambiador calor

oe: 09G 409 061



06326
intercambiador calor

oe: 09G 409 061



06330
intercambiador calor 2.0 TSI

oe: 06J 117 021 P -06J 117 021 D



06339
intercambiador calor 1.6 TDI-2.0 TDI

oe: 03L117021C



06341
intercambiador calor 1.4 TSI

oe: 03C 117 021 J



04865
soporte motor derecha 2.0 TSI

oe: 1K0 199 262 M -1K0 199 262 AM



04987
soporte-tirante motor posterior 2.0 TDI

oe: 1K0 199 855 L -1K0 199 855 AE



06594 Ø 13,4 mm
silentbloc Eje delantero

oe: 5C0 407 183 A -1K0 407 183 P



04298
tope poliuretano amortiguador 1.2 TSI-2.0 TSI

oe: 1H0 412 303 B



04873 Ø 10 mm
soporte amortiguador eje trasero ambos lados

oe: 1K0 513 353 J -1K0 513 353 H



90120
buje rueda eje delantero, ambos lados

oe: 3C0498625 -5K0498621



90122 Ø 30 mm
buje rueda eje trasero ambos lados 1.2 TSI-2.0 TSI

oe: 1K0 598 611

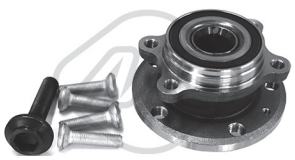

90212
buje de rueda eje delantero, ambos lados

oe: 3C0498625 -5K0498621



90221
buje de rueda eje trasero ambos lados

oe: 3G0598611 -1T0598611B



04494 Ø 30 mm
polea cigüeñal delante 1.6 TDI

oe: 038 105 243 M -038 105 243 L



05424
tensor correa alternador 1.6 TDI-2.0 TDI

oe: 038903315T -038903315AH



06123
bombín de embrague (plástico)

oe: 6QE721261 -6Q0721261F

© INDUSTRIAL METALCAUCHO, S.L.U.

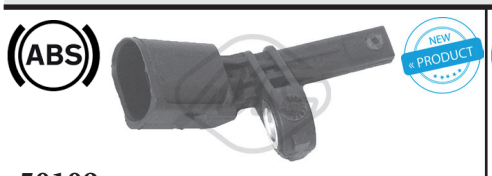

50109 Sensor activo
sensor velocidad rueda - ABS

oe: WHT 003 857 -7H0 927 803

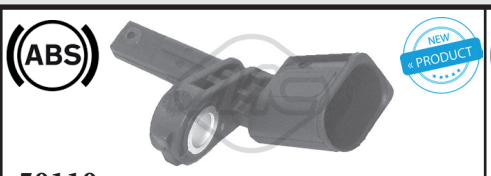

50110 Sensor activo
sensor velocidad rueda - ABS

oe: WHT 003 856 -7H0 927 804



50111 Sensor activo
sensor velocidad rueda - ABS Eje trasero izquierda

oe: WHT 003 859 -1K0 927 807

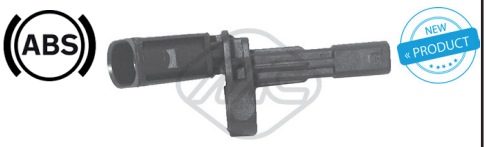

50112 Sensor activo
sensor velocidad rueda - ABS Eje trasero, derecha

oe: WHT 003 858 -1K0 927 808

© INDUSTRIAL METALCAUCHO, S.L.U.

CANALIZACIONES DE AGUA

CADDY 1.4/8v motores AEX-AKV-APQ de 60cv hasta '03
1.6/8v motor AEE de 75cv hasta '00

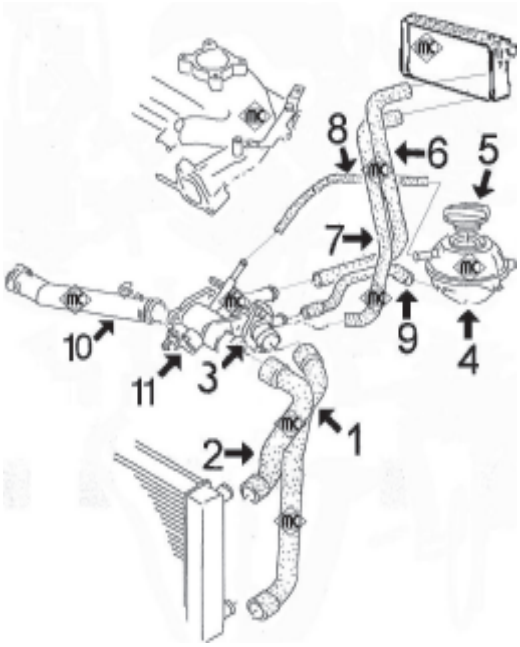

- 1- 8834 mgto inferior radiador
- 2- 8400 mgto superior radiador
- 3- 3592 kit de termostato completo con tapa y junta
  3541 tapa de termostato
- 4- 3504 botella de expansión
- 5- 3506 tapón botella de expansión
- 6- 8845 mgto entrada agua a calefactor sin toma para sensor
  8821 mgto entrada agua a calefactor con toma para sensor
- 7- 8846 mgto retorno agua de calefactor
- 8- 116 mgto sobrante de botella a mgto inferior y caja de termostato: cortar de rollo MC-116 Ø 8x14 mm, long. aprox. 350 mm
- 9- 8822 mgto de cuerpo termostato a botella
- 10- 3625 tubo de agua (plástico) con juntas tóricas
- 11- 3615 cuerpo de termostato completo con termostato, tapa y accesorios

8811 mgto desvaporizador 1.4
8812 mgto desvaporizador 1.6

CADDY 1.6 motor 1F de 75 cv hasta 5/'97

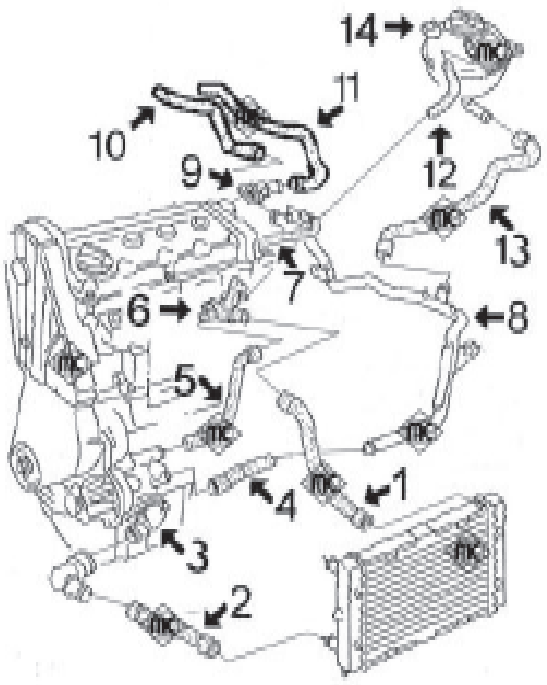

- 1- 8404 mgto superior radiador
- 2- 8403 mgto inferior radiador sin aire acondicionado
  8402 mgto inferior radiador con aire acondicionado
- 3- 3537 tapa de termostato
  3667 tapa de termostato completa con codo y junta
- 4- 8386 mgto de bomba de agua a tubo
- 5- 8383 mgto de bomba de agua a culata
- 6- 3522 brida en culata conexión mgtos
- 7- 8391 mgto de tubo metálico a colector
- 8- 3084 tubo de agua metálico
- 9- 3517 boquilla en culata
- 10- 8395 mgto de tubo metálico a calefactor
- 11- 8396 mgto de culata a calefactor
- 12- 116 mgto de sobrante de botella a radiador, cortar de rollo MC-116 Ø 8x15 mm longitud 750 mm
- 13- 8378 mgto de tubo metálico a botella
- 14- 3504 botella de expansión con sensor de nivel
  3506 tapón botella de expansión

8224 mgto desvaporizador
8226 mgto desvaporizador

© INDUSTRIAL METALCAUCHO, S.L.U

CADDY 1.4/16v motor AUA de 75CV hasta '03

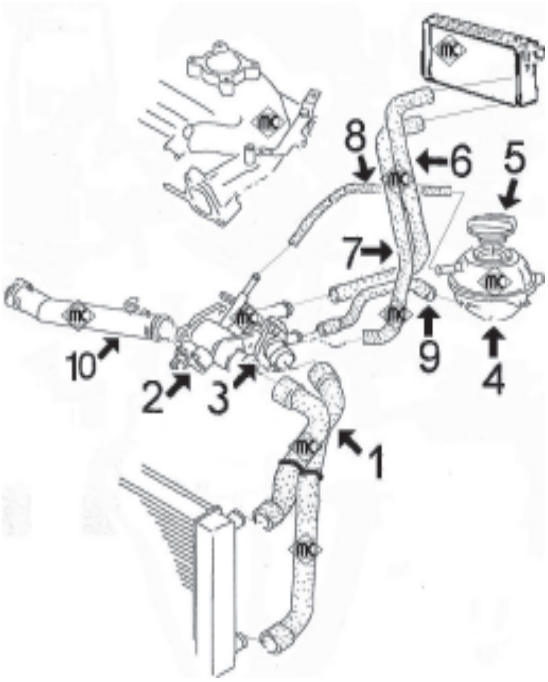

1-	9083	mgto superior e inferior radiador
2-	3615	cuerpo de termostato completo con termostato, tapa y accesorios
3-	3592	kit de termostato completo con tapa y junta
	3541	tapa de termostato
4-	3504	botella de expansión
5-	3506	tapón botella de expansión
6-	8845	mgto entrada agua a calefactor
7-	8846	mgto retorno agua de calefactor
8-	116	mgto sobrante de botella a mgto inferior y caja de termostato: cortar de rollo MC-116 Ø 8x14 mm, long. aprox. 350 mm
9-	8822	mgto de cuerpo termostato a botella
10-	3625	tubo de agua (plástico) con juntas tóricas

8811 mgto desvaporizador

CADDY 1.9 Diesel motor 1Y de 64cv hasta '03
1.9 SDi motor AEY de 64cv hasta '00
1.7 SDi motor AHB de 64cv hasta '03

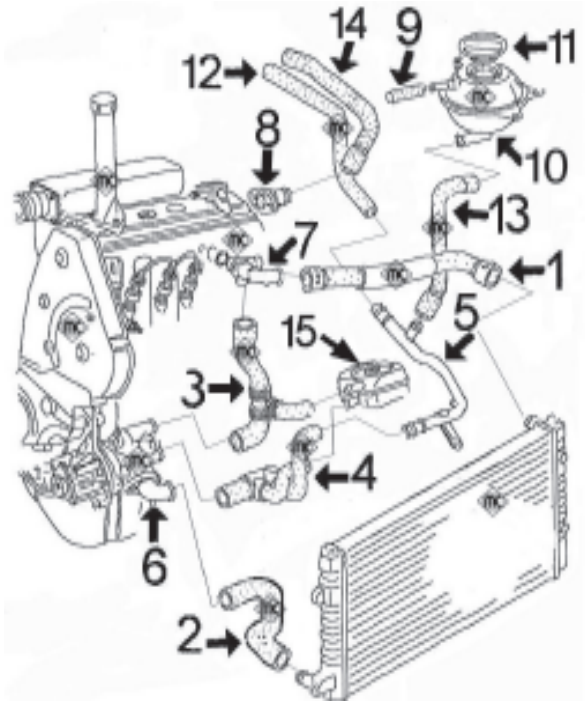

1-	8417	mgto superior radiador
2-	8406	mgto inferior radiador 1.9 Diesel
	8399	mgto inferior radiador 1.7SDi-1.9SDi
3-	8382	mgto de bomba agua a racor en culata
4-	8384	mgto de bomba agua a intercambiador y tubo metálico
5-	3084	tubo de agua metálico 1.9 Diesel
	3094	tubo de agua metálico 1.7SDi-1.9SDi
6-	3537	tapa de termostato
	3667	tapa de termostato completa con codo y junta
7-	3527	brida en culata 1.9 Diesel
	3542	racor en culata 1.7SDi-1.9SDi
8-	3517	boquilla lateral en culata
9-	116	mgto sobrante de botella: cortar de rollo MC-116 Ø 8x14 mm, long. aprox. 400 mm
10-	3504	botella de expansión
11-	3506	tapón botella de expansión
12-	8395	mgto de tubo metálico a calefactor
13-	8378	mgto de tubo metálico a botella expansión
14-	8396	mgto de culata a calefactor
15-	5374	intercambiador de calor

CADDY	**1.9 TDi**	**motor ALH de 90cv desde '00**
	1.9 SDi	**motor AYQ de 64cv desde '00**

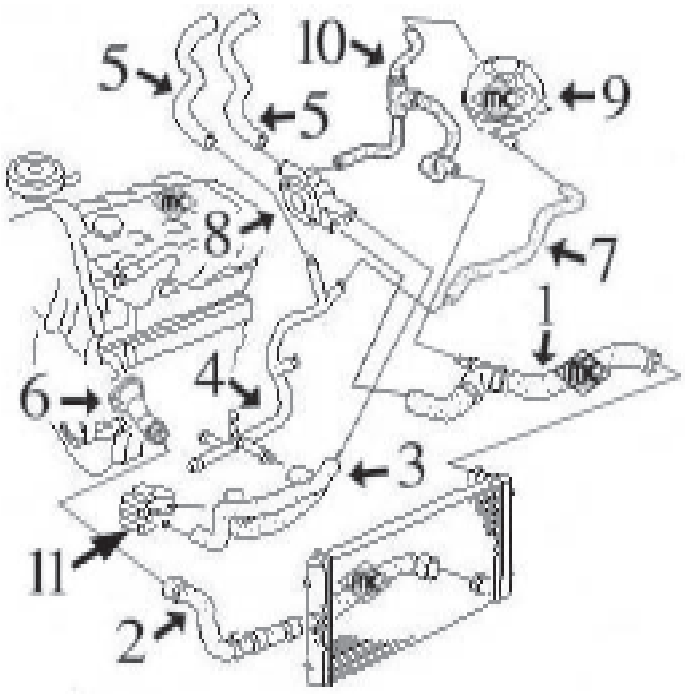

1- 9085 mgto superior radiador completo
2- 9084 mgto inferior radiador
3- 9080 mgto doble a intercambiador
4- 3186 tubo de agua metálico
5- 9088 juego mgtos entrada/salida calefactor
6- 3590 boquilla entrada agua a bloque motor
7- 9090 mgto de tubo metálico a botella
8- 3591 caja de agua (plástico) en culata
9- 3504 botella de expansión
3506 tapón botella de expansión
10- 9089 mgto de botella a caja de agua en culata
11- 5374 intercambiador de calor

TUBOS DESVAPORIZADORES 1.9D - TD - TDi - SDi (hasta 5/'99):

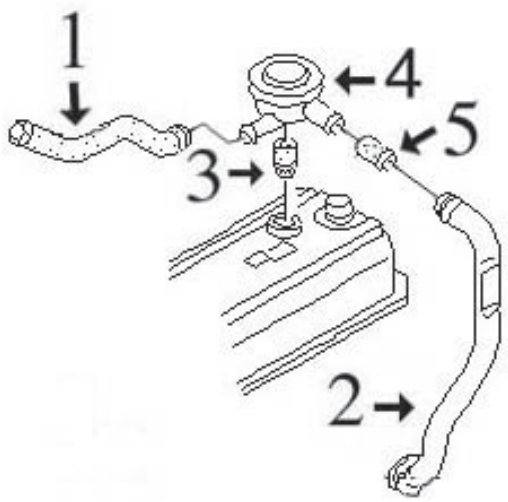

1- 8895 mgto de válvula desvaporizadora 1.9TDi
2- 3644 tubo plástico de válvula a cárter
3- 2669 junta válvula desvaporizadora
4- 3719 válvula desvaporizadora
5- 8385 mgto de válvula desvaporizadora 1.9D-TD (no TDi !)

© INDUSTRIAL METALCAUCHO, S.L.U



02845
soporte superior radiador

oe: 6K0121267



03084
tubo de agua metálico 1.9 D-1.9 SDI-75 1.6

oe: 037 121 065L -037 121 065K



03094
tubo de agua metálico 1.9 SDI-1.9 TDI

oe: 028 121 065T -028 121 065K



03186
tubo de agua metálico 1.9 D-1.9 SDI-1.9 TDI

oe: 038121065AA



03504
botella de expansión

oe: 1H0121407 -1H0 121 407 A



03506
tapón botella de expansión

oe: 357 121 321A -1H0 121 321A



03517
boquilla en culata (lateral)

oe: 037 121 145 -026 121 145E



03522
brida plástico en culata 75 1.6

oe: 037121133F -037121132E



03527
tapa de agua en culata

oe:



03537
tapa de termostato

oe: 1H0 121 687 -037 121 121A



03540
kit tapón sensores en tapas de agua

oe: 357 121 140 -025 121 142



03541
tapa de termostato

oe: 032121119H -032 121 121J



03542
brida en culata

oe: 028 121 132A -028 121 132



03590
tapa de termostato delante 1.9 SDI-1.9 TDI

oe: 038 121 121



03591
pipa de agua en culata 1.9 SDI-1.9 TDI

oe: 038121133 -038121132C



03592
kit completo, con termostato, tapa, junta y accesorios 1.4-60 1.4-75 1.6

oe: 032 121 110 B



03610
botella de expansión 1.9 SDI-60 1.4

oe: 6N0 121 407A



03614
racor en culata (frontal) delante 1.9 D

oe: 028 121 132 B

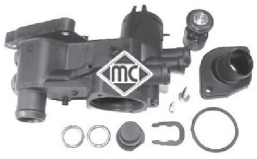

03615
cuerpo de termostato completo con termostato, tapa, juntas y accesorios

oe: 032 121 111N



03625
tubo de agua (plástico) con juntas tóricas 1.4

oe: 032 121 666 -032 121 665A



03667
boquilla salida termostato completo

oe: 1H0121687A -037121619

VOLKSWAGEN - CADDY II (11/1995 - 03/2004)



03690
tapón de radiador 1.6-1.9 D

oe: 6U0 121 321 A -6U0121321A



08378
mgto de tubo metálico a botella

oe: 1H0 121 109



08382
mgto de bomba a brida en culata 1.9 D-1.9 SDI-1.9 TDI

oe: 028 121 053 P -028 121 053 Q



08383
mgto de bomba a brida en culata

oe: 037121053H



08384
mgto de bomba a tubo e intercambiador 1.9 D-1.9 SDI-1.9 TDI

oe: 037122058B -037122058



08386
mgto de bomba a tubo de agua metálico

oe: 037121063A



08391
mgto de tubo metálico a colector

oe: 051 121 056A -051 121 056



08399
mgto inferior radiador debajo 1.9 TDI

oe: 6K0121051K -1L0121051Q



08400
mgto superior radiador arriba

oe: 6K0121101



08402
mgto inferior radiador debajo

oe: 1H0121051L -1H0 121 051C



08403
mgto inferior radiador debajo

oe: 1H0121051A



08404
mgto superior radiador arriba 75 1.6

oe: 1H0121101A



08406
mgto inferior radiador debajo

oe: 1L0121051A



08409
mgto de tubo rígido a brida agua 75 1.6

oe: 032121063



08416
mgto inferior radiador debajo 75 1.6

oe: 1H0121051D



08417
mgto superior radiador arriba 1.9 D-1.9 SDI-1.9 TDI

oe: 6K0121101G



08418
mgto superior radiador arriba 75 1.6

oe: 1H0121101P



08796
mgto superior radiador arriba;debajo 60 1.4

oe: 6N0121049A



08809
mgto de bomba agua a racor culata 1.9 D

oe: 028121053R



08822
mgto de caja termostato a botella 1.4-60 1.4-75 1.6

oe: 1H0 121 109 N



08834
mgto superior radiador debajo

oe: 6K0121051AG

© INDUSTRIAL METALCAUCHO, S.L.U.

VOLKSWAGEN - CADDY II (11/1995 - 03/2004)



09047
mgto doble de intercambiador centro 1.9 TDI
oe: 1J0 121 086 B



09083
mgto superior/inferior debajo 1.4 16V
oe: 6K0121049F



09084
mgto inferior radiador debajo 1.9 SDI-1.9 TDI
oe: 6K0121049G -6K0121049H



09085
mgto superior radiador 1.9 SDI-1.9 TDI
oe: 6K0122101C -6K0122101C



09090
mgto de tubo metálico a botella
oe: 6K0121109AD



09098
jgo mgtos intercambiador
oe: 1337599 -1337456



08395
mgto calefactor
oe: 1H0819373C



08396
mgto calefactor
oe: 1H0 819 371



08806
mgto retorno calefactor Salida 60 1.4
oe: 6N0819373D -6N0819373A



08845
mgto entrada a calefactor 1.4-60 1.4-75 1.6
oe: 6K0819371A



08846
mgto retorno calefactor 1.4-60 1.4-75 1.6
oe: 6K0819373D



09080
mgto de intercambiador a tubo 1.9 SDI-1.9 TDI
oe: 6K0121086F -6K0121086F

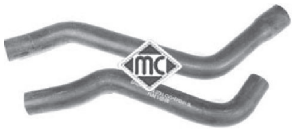

09088
jgo mgtos calefactor 1.9 SDI-1.9 TDI
oe: 6K0819371K -6K0819371K



02669
junta válvula desvaporizadora 1.9 D-1.9 SDI-1.9 TDI
oe: 028103500



03644
tubo plástico desvaporizador 1.9 D-1.9 SDI-1.9 TDI
oe: 028 103 491J



03719
válvula desvaporizadora Eje delantero 1.9 D-1.9 SDI-1.9 TDI
oe: 028 129 101D



03722
tubo desvaporizador 1.9 TDI
oe: 038 103 493 P



03723
válvula desvaporizadora Cabeza cilíndrica 1.9 TDI
oe: 028 129 101E



08224
mgto desvaporizador
oe: 051103493A



08226
mgto desvaporizador 75 1.6
oe: 050103493A -048103493A



08385
mgto desvaporizador 1.9 D
oe: 028103493E

VOLKSWAGEN - CADDY II (11/1995 - 03/2004)



08811
mgto desvaporizador 60 1.4

oe: 030103493BB



08812
mgto desvaporizador

oe: 032103493G



08895
mgto desvaporizador 1.9 TDI

oe: 028103493S

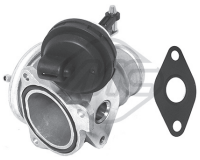

93004
válvula EGR 1.9 TDI

oe: 045 131 501C -038 131 501E

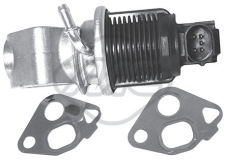

93025
válvula EGR 1.4

oe: 036131503T -036131503T



93029
válvula EGR 1.4

oe: 036 131 503 M



93030
válvula EGR 1.4

oe: 036131503R -036131503R



93057
válvula EGR 1.9 TDI

oe: 028 131 501E -028 131 501B



00674
tapon cárter aceite

oe: 113115193



02448
guia varilla nivel aceite

oe: 053103663



02780
junta colector escape

oe: 028129589B



02876
guia varilla nivel aceite 1.9 D-1.9 SDI-1.9 TDI

oe: 028 103 663 A -028 103 663 B



02916
tapón cárter de aceite

oe: N90813202 -N90 813 201



03571
guía varilla nivel aceite 1.9 SDI-1.9 TDI

oe: 038 103 663



03621
tapón llenado aceite motor (en plástico, reemplaza al metálico)

oe: 077 103 485 A -049 103 485 A



03688
guia varilla nivel aceite 1.6

oe: 036 115 636



03841
tapa filtro de aceite

oe: 045115433B -045 115 433 E



04355
guia varilla 60 1.4-75 1.6

oe: 030 115 636A



04365
jgo. tornillo sujeción tapa cubremotor

oe: N90132603 -+028103665



04759
varilla nivel aceite 1.9 SDI-1.9 TDI

oe: 038 115 611B



04760
varilla nivel aceite 75 1.6

oe: 027115611C

© INDUSTRIAL METALCAUCHO, S.L.U.



04793
varilla nivel aceite 60 1.4-75 1.6

oe: 032115611A -030115611R



04942
varilla nivel aceite 1.9 D-1.9 SDI-1.9 TDI

oe: 028115611C



05374
intercambiador de calor + junta 1.9 D-1.9 SDI-1.9 TDI

oe: 038 117 070 A -068 117 021 B



05958
cárter de aceite 1.9 D

oe: 51103601

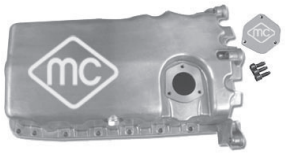

05959
cárter de aceite 1.9 SDI-1.9 TDI

oe: 038 103 601 NA -038 103 603 N



35105
válvula vapores motor 1.4-60 1.4-75 1.6

oe: 36 103 464 G -036 103 464 G



35108
válvula vapores motor 1.9 SDI

oe: 038 129 101 A



03672
válvula filtro gasoil 1.9 D-1.9 SDI-1.9 TDI

oe: 191 127 247 A

CANALIZACIONES de AIRE de ALTA PRESION INTERCOOLER-TURBO:

CADDY 1.9 Diesel motores TDi desde 11/'95 a 9/'00 (AHU-1Z-AFN-ALE)

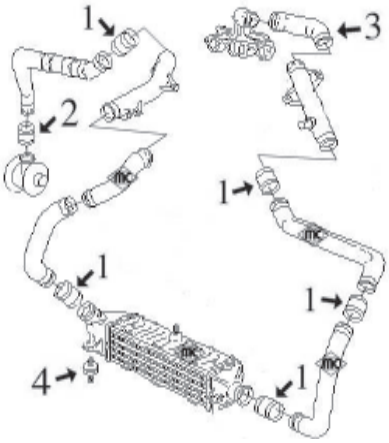

1- 9061 tubo flexible de empalme
2- 9062 tubo flexible de empalme
3- 9060 tubo flexible de colector de aspiración a tubo
4- n/d soporte elástico intercooler

CADDY 1.9 Diesel motor TDi desde 9/'00 (ALH)

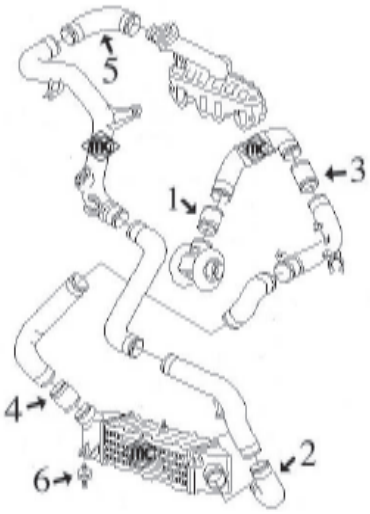

1- 9062 tubo flexible de empalme
2- 9063 tubo flexible a intercooler
3- 9061 tubo flexible de empalme
4- 9064 tubo flexible de empalme
5- 9065 tubo flexible de colector de aspiración a tubo rígido
6- n/d soporte elástico intercooler



03718
tubo de aire a caudalímetro 1.9 TDI

oe: 6K0129684F



09060
tubo flexible de colector de aspiración 1.9 TDI

oe: 1H0145838G -1H0145838G



09061
tubo flexible de empalme 1.9 TDI

oe: 1H0145834E -1H0 145 834 J

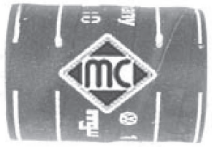

09062
tubo flexible de empalme salida Turbo 1.9 TDI

oe: 6K0145972B -6K0145972B



09063
tubo flexible a intercooler 1.9 TDI

oe: 6K0145832C



09064
tubo flexible de alta presion de empalme 1.9 TDI

oe: 1J0145834A

© INDUSTRIAL METALCAUCHO, S.L.U.



09065
tubo flexible de colector a tubo rígido 1.9 TDI
oe: 6K0145838B



09069
tubo de empalme 1.9 TDI
oe: 1J0145828H

CANALIZACIONES de COMBUSTIBLE:

CADDY 1.6-75 CV motor 1F (hasta 5/'97)

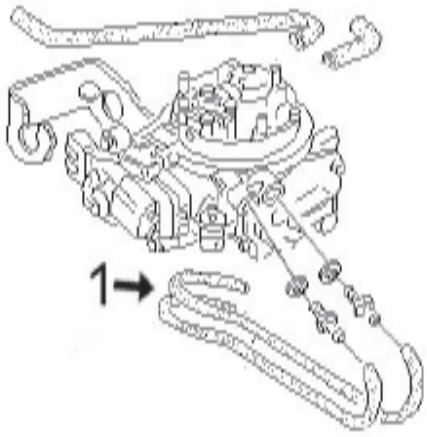



09146
jgo tubos entrada/salida gasolina a cuerpo inyección 75 1.6
oe: 6K0133723B -6K0133699B

SUSPENSION DELANTERA y SOPORTES DE MOTOR:

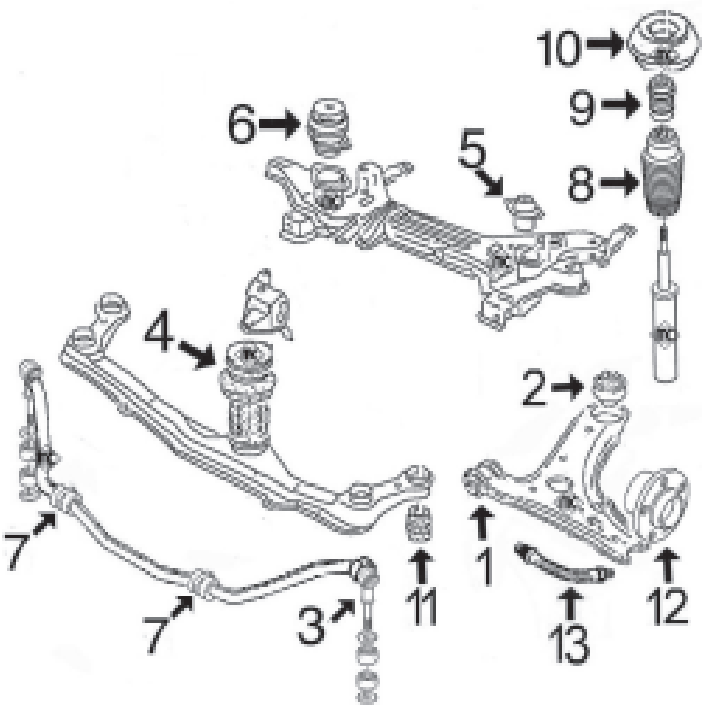

1- 542 silentbloc anterior trapecio delantero
2- 2660 silentbloc posterior trapecio delantero Golf-3
3- 2852 bieleta puntal barra estabilizadora
4- 2685 soporte motor delantero
5- 2627 soporte motor trasero izquierdo 1.4 y 1.6(AEE)
4362 soporte motor trasero izquierdo 1.6(1F)-D y SDi
6- 2686 soporte motor trasero derecho
7- 917 goma para barra estabilizadora de Ø 18 mm
4266 goma para barra estabilizadora de Ø 20 mm
8- 4324 capuchón amortiguador delantero
9- 4298 tope de amortiguador (poliuretano)
10- 2812 soporte amortiguador completo con rodamiento
4128 rodamiento soporte amortiguador
11- *2444* silentbloc soporte traviesa delantera
12- 90073 buje rueda delantera, freno sin ABS
90035 buje rueda delantera, freno con ABS
13- 96124 latiguillo freno delantero (485 mm)



02627
soporte motor izquierda;delante

oe: 191 199 381A -191 199 381



02685
soporte motor centro

oe: 1H0199609F -1H0 199 609E



02686
soporte motor posterior;derecha

oe: 1H0 199 262 A -1H0 199 262 F



04096
soporte motor izquierda 60 1.4

oe: 6N0 199 555 G -6N0 199 555 E

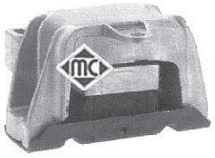

04187
soporte motor lado de engranaje;izquierda 1.4

oe: 1J0 199 555AH



04362
soporte motor lado de engranaje;posterior;izquierda 1.9 D-75 1.6

oe: 357199402B -3A0199402



04366
soporte motor izquierda;delante 1.9 TDI

oe: 357 199 381C -357 199 381A

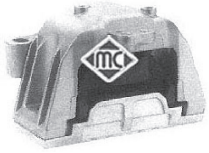

04368
soporte motor derecha 1.4

oe: 1J0 199 262BH



00542 Ø 12 mm
silentbloc anterior trapecio debajo;delante;Eje delantero

oe: 191407182E -191407182



00543 Ø 17 mm
silentbloc posterior trapecio eje delantero, ambos lados

oe: 357407181 -191407181B



00646 Ø 18 mm
bieleta puntal barra estabilizadora Eje delantero

oe: 191411315



00917 Ø 17 mm
goma para barra estabilizadora de Ø 18 mm interior;Eje delantero

oe: 6N0411313 -191411314

© INDUSTRIAL METALCAUCHO, S.L.U.

VOLKSWAGEN - CADDY II (11/1995 - 03/2004)



02660 Ø 17 mm
silentbloc anterior trapecio posterior;Eje delantero abajo
oe: 191 407 181E -191 407 181D



02839 Ø 10 mm
silentbloc puente eje trasero ambos lados 1.9 SDI-60 1.4
oe: 6N0501541D



02843 Ø 10 mm
silentbloc brazo eje delantero, ambos lados 1.9 SDI-60 1.4
oe: 823407181 -861407181

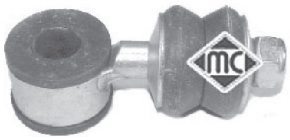

02852 Ø 16,5 mm
bieleta barra estabilizadora eje delantero, ambos lados
oe: 6K0 411 315 -191 411 315 A



02853 Ø 18 mm
bieleta puntal barra estabilizadora completa Eje delantero 1.4-1.9 SDI-60 1.4
oe: 6N0 411 315



02859 Ø 10 mm
silentbloc anterior trapecio centro;Eje delantero abajo 1.9 SDI-60 1.4
oe: 6N0 407 182



04266 Ø 19 mm
goma para barra estabilizadora de Ø 20 mm interior;Eje delantero
oe: 1H0 411 314



02811
tope poliuretano suspensión Eje trasero 75 1.6
oe: 191 512 131B



02812 Ø 14,2 mm
soporte amortiguador eje delantero, ambos lados
oe: 357 412 331 A



04128
rodamiento soporte amortiguador
oe: 357 412 249 A -357 412 249



04298
tope poliuretano amortiguador
oe: 1H0 412 303 B

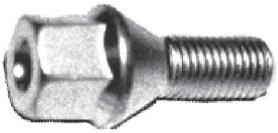

00792
tornillo rueda
oe: 3A0 601 139



90035 Ø 40 mm
buje rueda Eje delantero
oe: 357 407 613 B -357 407 613B



90073 Ø 40 mm
buje rueda Eje delantero
oe: 357407615



90074 para vehículos con ABS
buje rueda ABS Eje delantero
oe: 357 407 615A



08377
mgto depresor servofreno
oe: 321 611 939 E



74002
rodamiento Eje trasero 1.6-1.9 D
oe: 311405625N -311405645B



74006 Ø 40 mm
rodamiento Eje trasero
oe: 331598625A -357 498 625 C



74034 Ø 19,05;29 mm
rodamiento Eje trasero
oe: 311405625N -443505509 -19 mm



74060 Ø 19,05;29 mm
rodamiento Eje trasero
oe: 311405625N -8D0598625B -19 mm



96124 longitud: 485 mm
latiguillo de freno eje delantero, ambos lados
oe: 1H0 611 701



96175 longitud: 190 mm
latiguillo de freno eje trasero ambos lados

oe: 893611775A -481611775



00159 kit **fuelle**
fuelle transmisión lado de engranaje;izquierda

oe: 46307841 Ø 21-70 mm



01061 kit **fuelle**
kit fuelle transmisión lado de engranaje

oe: 6N0498201 -1H0407283 Ø 27-89 mm



01159 kit **fuelle**
kit fuelle transmisión Eje delantero

oe: 46307841 Ø 21-70 mm



01171 kit **00171 fuelle**
kit fuelle transmisión lado de rueda

oe: 3293.12 -3293.12 Ø 22-73 mm



01192 kit **fuelle**
kit fuelle transmisión lado de engranaje

oe: 191 498 201 B Ø 27-100 mm



01297 kit **00297 fuelle**
kit fuelle transmisión lado de rueda

oe: 6X0498203 -1K0498203 Ø 25-86 mm



01493E kit **fuelle**
kit (cono) lado de rueda

oe: Ø 20-80 mm



01632 kit **fuelle**
kit fuelle transmisión lado de engranaje;-derecha

oe: 191498201B -171498201A Ø 21-89 mm



01921 kit **00921 fuelle**
kit fuelle transmisión lado de rueda

oe: 6N0498203 Ø 24-77 mm



01357 kit **00357 fuelle**
kit fuelle cremallera dirección asistida

oe: 6N0422831 Ø 11-42 mm



01436 kit **00436 fuelle**
kit fuelle cremallera dirección manual

oe: 6N0419831 Ø



01765 kit **00765 fuelle**
kit fuelle cremallera dirección asistida

oe: 175422831 Ø 10-42 mm



01765C kit **fuelle**
kit rep cremall asistida

oe: 175422831 Ø 10-42 mm



04324 kit **fuelle**
capuchón amortiguador delante

oe: 357 413 175 A Ø 18-71 mm



04290 Ø 162 mm - 6 canales
polea cigüeñal

oe: 028 105 243 T -028 105 243 K



04421 Ø 143 mm - 6 canales
polea cigüeñal

oe: 038105243



04480 Ø 30 mm
polea cigüeñal delante 1.9 SDI-1.9 TDI

oe: 03G 105 243



04495 Ø 30 mm
polea cigüeñal delante 1.9 D

oe: 028 105 243 AC



04767 Ø 8 mm
rodillo tensor correa alternador 1.9 D-1.9 SDI-1.9 TDI

oe: 038 145 276



04768 Ø 8 mm
rodillo tensor correa alternador 1.9 D-1.9 SDI-75 1.6

oe: 028 145 278 A -028 145 278 E

© INDUSTRIAL METALCAUCHO, S.L.U.

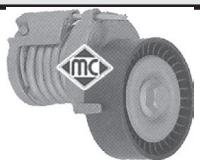

04770
tensor correa alternador 1.4-60 1.4-75 1.6

oe: 030 145 299 F -030 145 299 C



04771
tensor correa alternador 1.9 D

oe: 028 145 278 M



04908
tensor correa alternador 1.9 D-1.9 SDI-1.9 TDI

oe: 028 903 315 R



04909
tensor correa alternador 75 1.6

oe: 037 903 315 C



04919 Ø 17 mm
polea de alternador 1.9 SDI-1.9 TDI

oe: 028 903 119 AA -028 903 119 P



04923
tensor correa alternador 1.9 D

oe: 028 903 315 P



04944
tensor correa alternador 1.9 D-1.9 SDI-1.9 TDI

oe: 038 903 315 C



04997 Ø 23 mm
polea alternador rueda libre

oe: 038903119T -038903119A



05009
tensor correa alternador con a/c 1.4-60 1.4-75 1.6

oe: 032 145 299 A



05039
tensor correa alternador 1.9 SDI

oe: 038 903 315 A -038 903 315 E



03681
tapa superior correa distribución posterior;arriba 75 1.6

oe: 026 109 173 A



03715
tapa superior correa distribución arriba;-delante 75 1.6

oe: 026 109 107 B



05694
piñon de cigueñal

oe: 030 105 263 C



05695
piñon de cigueñal

oe: 028 105 263 E



05697
piñon de cigueñal

oe: 049 105 263 C



05698
piñon de cigueñal 1.9 SDI-1.9 TDI

oe: 038 105 263E



05699
piñon de cigueñal

oe: 028 105 263 D -028 105 263 A



02695
soporte carburador 75 1.6

oe: 050 129 761 H -050 129 761 F



02855
soporte carburador 75 1.6

oe: 032 129 765



02854
tope cable embrague

oe: 1H0798303A



03724
juego reparación rótula palanca de cambio

oe: 191 711 251A

VOLKSWAGEN - CADDY II (11/1995 - 03/2004)



04141
péndulo selector velocidades 1.9 TDI

oe: 1L0711051



04360
bieleta cambio velocidades 1.9 TDI

oe: 1H0711051B



04361
soporte guia-barra

oe: 1H0711083



83643 longitud: 1295/990 mm
cable cambio

oe: 6K0711266A



00864
cubrepedal freno y embrague

oe: 321 721 173



02813
varilla selector de velocidades delante

oe: 191 711 574

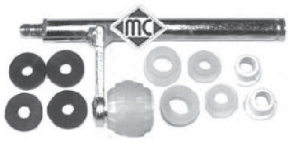

02841
juego reparación palanca de cambio

oe: 1H0711173



02878
varilla selector de velocidades delante

oe: 1H0 711 574

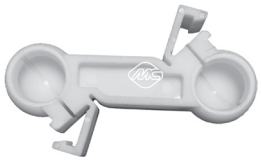

02879
bieleta selector de velocidades 1.9 D-1.9 SDI-75 1.6

oe: 1H0 711 595



03691
articulación cambio (mando por cable)

oe: 1J0 711 256



04772
juego palanca desembrague 5 velcds. 1.9 D-1.9 SDI-75 1.6

oe: 020141723C

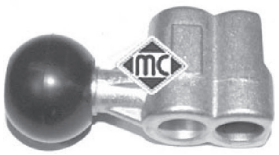

04902
articulación cambio

oe: 191 711 233



04906
varilla desembrague 1.9 D-1.9 SDI-75 1.6

oe: 020 141 741 B



06120
bombín de embrague (plástico) 1.9 SDI

oe: 1J0 721 261 A -1J0 721 261 E



06126
bomba de embrague (plástico) 1.9 SDI-1.9 TDI

oe: 6K1 721 401

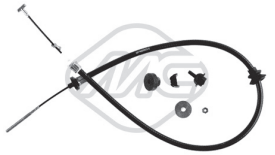

80007 longitud: 1065/804;1065/804 mm
cable embrague manual

oe: 6K1721335H -6K1721335G



80050 longitud: 1047/838 mm
cable embrague automático

oe: 6X1721335 -6N1721335K

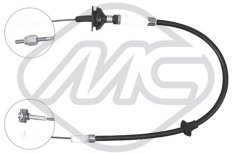

80060 longitud: 854/653 mm
cable embrague automático

oe: 6K1721335C -6K1721335B

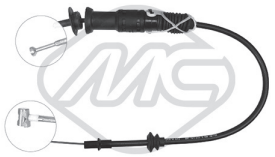

80175 longitud: 865/598 mm
cable embrague manual

oe: 6K1721335C -6K1721335B



80207 longitud: 1073/833 mm
cable embrague manual

oe: 6N1721335K -6N1721335J



83277 longitud: 742/501 mm
cable embrague manual

oe: 6U2.721.335D -6U0.721.335

© INDUSTRIAL METALCAUCHO, S.L.U.



83632 longitud: 917/447+110 mm
cable embrague manual

oe: 1H1721335K -1H1721335C



Para mas información y gama completa, consultar nuestro catálogo de cables.

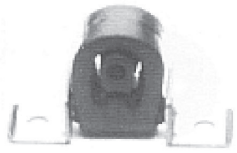

02425
soporte escape

oe: 1H0 253 144C -1H0 253 144A



02426
soporte presilenciador 1.9 SDI-60 1.4

oe: 6X0253147 -1H0253147B



02766
soporte tubo de escape 75 1.6

oe: 823 253 147 A -4A0 253 147 A



02767
soporte tubo de escape 1.9 D

oe: 6U0253147 -115690800



04121
soporte catalizador centro 1.4

oe: 1J0 253 144H



04364
soporte catalizador Silenciador anterior 1.4

oe: 1H0253144E



04766
guía cerradura maneta puerta

oe: 1H0837223B



02059
bomba limpiaparabrisas

oe: 2048660221 -454 860 01 26



02061
bomba limpia parabrisas

oe: 1H6 955 651



02062
bomba limpiaparabrisas

oe: 14 50 172 -0001753V001000000



02073
bomba limpiaparabrisas

oe: 1H5 955 651



03887
caja de fusibles

oe: 1J0937617B

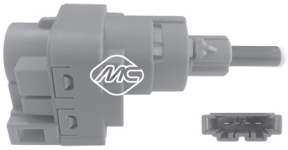

03738
interruptor luz de freno 4 polos

oe: 1C0 945 511 A -1J0 945 511 D

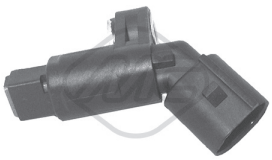

50097 sensor pasivo
sensor velocidad rueda - ABS Eje delantero, izquierda

oe: 1J0 927 803 -1H0 927 807

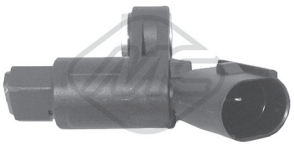

50098 sensor pasivo
sensor velocidad rueda - ABS Eje delantero, derecha

oe: 1J0 927 804 -1H0 927 808

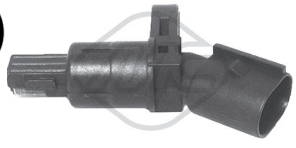

50099
sensor velocidad rueda - ABS eje trasero ambos lados 1.6-1.9 D

oe: 1J0 927 807 B

CANALIZACIONES DE AGUA:

gasolina 1.4/16v

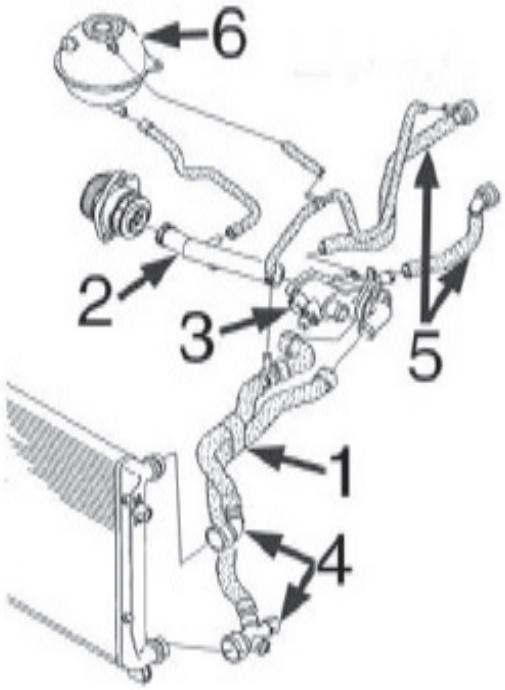

1-	n/d	mgto doble superior/inferior radiador
2-	3916	tubo rígido
3-	3615	caja de termostato
4-	n/d	juego de conectores rápidos
5-	n/d	jgo mgtos entrada/salida calefactor
6-	3817	botella de expansión
	3677	tapón botella de expansión

gasolina 1.6/8v-102 CV

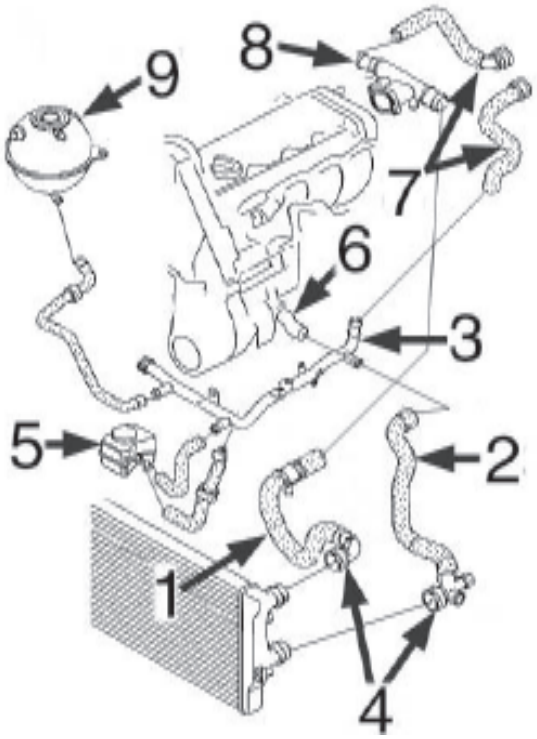

1-	9521	mgto superior radiador
2-	9522	mgto inferior radiador
3-	3223	tubo de agua metálico
4-	n/d	juego de conectores rápidos
5-	5378	intercambiador de calor
6-	3597	boquilla en bloque
7-	n/d	jgo. mgtos. entrada/salida calefactor
8-	3914	caja de agua lateral en culata
9-	3817	botella de expansión
	3677	tapón botella de expansión

© INDUSTRIAL METALCAUCHO, S.L.U.

diesel 1.9TDi-105CV (BJB-BSU-BLS)

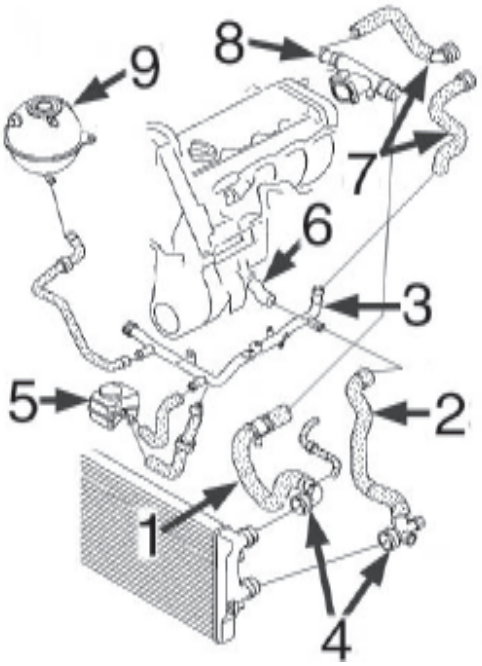

1- 9526 mgto superior radiador
2- 9528 mgto inferior radiador
3- 3224 tubo de agua metálico
4- n/d juego de conectores rápidos
5- 5380 intercambiador de calor
6- 3597 boquilla en bloque
7- n/d jgo. mgtos. entrada/salida calefactor
8- 3591 caja de agua lateral en culata
9- 3817 botella de expansión
3677 tapón botella de expansión

3833 mgto desvaporizador 1.9TDi-105CV BJB
3834 mgto desvaporizador 1.9TDi-105CV (BSU-BLS)



03223
tubo de agua metálico 1.6-1.6 BiFuel

oe: 06A121065DP -06A121065CB



03224
tubo de agua metálico 1.9 TDI-1.9 TDI 4motion

oe:



03591
pipa de agua en culata

oe: 038121133 -038121132C



03592
kit completo de termostato, con termostato, tapa, junta y accesorios 1.4

oe: 032 121 110 B



03597
pipa de agua en bloque

oe: 06A 121 121C -038 121 121D

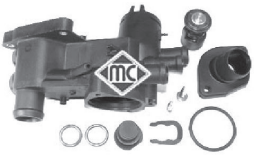

03615
cuerpo de termostato completo con termostato, tapa, juntas y accesorios

oe: 032 121 111N



03677
tapón botella de expansión

oe: 3B0 121 321

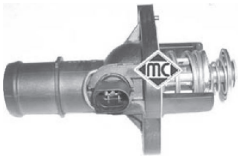

03745
tapa con termostato 2.0 TDI

oe: 06A 121 114



03817
botella de expansión

oe: 1K0 121 407A

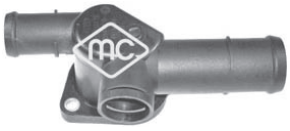

03914
caja de agua lateral 1.6-2.0 EcoFuel

oe: 06A 121 132AG



03916
tubo de bomba a termostato 1.4 16V

oe: 032121065G



03917
pipa de agua Cabeza cilíndrica;izquierda

oe: 03L 121 121 A -03G 121 121 D

VOLKSWAGEN - CADDY III (03/2004-)



09521
mgto superior radiador 1.6

oe: 1K0121087E -7M3 122 291



09522
mgto inferior radiador 1.6-1.6 BiFuel-2.0 EcoFuel

oe: 1K0122051BE -1K0121086N



09526
mgto superior radiador

oe: 1K0122101BP -1K0121156AF



09528
tubo en intercooler 1.9 TDI

oe: 1K0122291AD -1K0121086AN



03833
tubo desvaporizador 1.9 TDI-1.9 TDI 4motion

oe: 038103493AC



03834
tubo desvaporizador

oe: 03G103493D



93024
válvula EGR 1.6

oe: 06A 131 501 F -6A 131 501 F

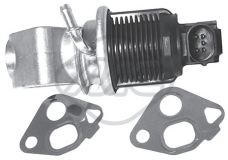

93025
válvula EGR 1.4

oe: 036131503T -036131503T



93030
válvula EGR 1.4

oe: 036131503R -036131503R



93047
válvula EGR 1.9 TDI

oe: 03G131501A -03G131501M

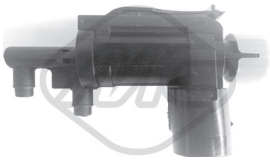

93073
válvula EGR

oe: 1J0906283C -1J0906283C

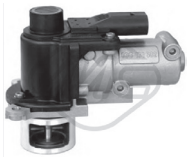

93090
válvula EGR

oe: 03G131501D -03G131502B



93097
válvula EGR 1.6 TDI

oe: 03L131512N -03L131512DQ



02916
tapón cárter de aceite

oe: N90813202 -N90 813 201



03553
guía varilla nivel aceite 1.6-2.0 EcoFuel

oe: 06A 103 663 C



03621
tapón llenado aceite motor (en plástico, reemplaza al metálico)

oe: 077 103 485 A -049 103 485 A



03841
tapa filtro de aceite

oe: 045115433B -045 115 433 E



04355
guia varilla 1.4-1.4 16V

oe: 030 115 636A



04365
jgo. tornillo sujeción tapa cubremotor

oe: N90132603 -+028103665



04759
varilla nivel aceite 1.9 TDI-2.0 SDI

oe: 038 115 611B



04793
varilla nivel aceite 1.4-1.4 16V

oe: 032115611A -030115611R

© INDUSTRIAL METALCAUCHO, S.L.U.

VOLKSWAGEN - CADDY III (03/2004-)



05378
intercambiador de calor + junta 1.6

oe: 038 117 070 A -078 117 021 A



05380
intercambiador de calor + junta 1.9 TDI

oe: 038 117 070 A -028 117 021 L



05965
cárter de aceite

oe: 030103601QA -032 103 603 AB

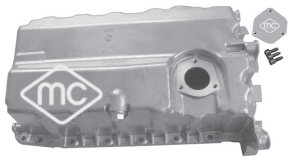

05966
cárter de aceite 1.9 TDI-2.0 SDI

oe: 038 103 603 AG -038 103 601 AK

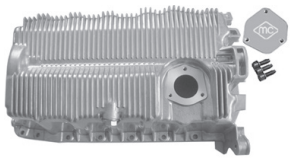

05971
cárter de aceite 1.6-2.0 EcoFuel

oe: 06A 103 601 AJ -06A 103 601 AR



06339
intercambiador calor

oe: 03L117021C



35104
válvula vapores motor 1.4-1.4 16V

oe: 036 103 464 Q -036 103 464 AD



03708
tapón llenado combustible (sin llave)

oe: 1J0201553C

CANALIZACIONES de AIRE de ALTA PRESION INTERCOOLER-TURBO 1.9TDi

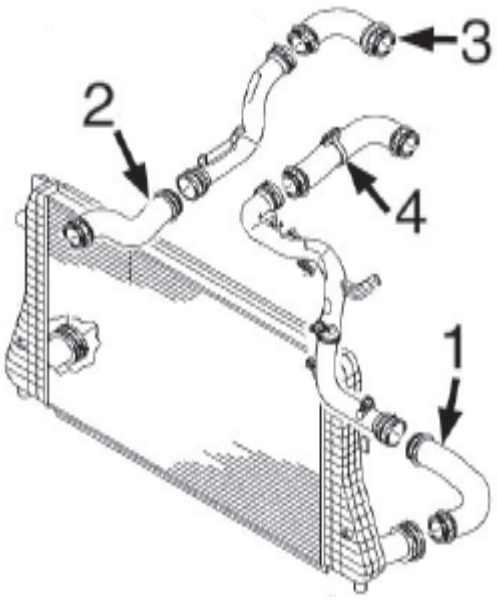

1- 9410 tubo flexible de intercooler a tubo
2- 9411 tubo flexible de intercooler a tubo
3- 9415 tubo flexible de tubo a colector aspiración
4- 9413 tubo flexible de tubo a colector aspiración



09410
tubo flexible de intercooler a tubo 1.9 TDI

oe: 1K0 145834 L



09411
tubo flexible de intercooler a tubo 1.9 TDI-1.9 TDI 4motion

oe: 1K0145832B



09412
tubo flexible de tubo a colector asp. 1.9 TDI-1.9 TDI 4motion

oe: 1T0145790B



09413
tubo flexible de tubo a colector asp. 1.9 TDI

oe: 1K0145838N



09415
tubo flexible de tubo a colector asp.

oe: 1K0145790C

SUSPENSION DELANTERA y SOPORTES DE MOTOR:

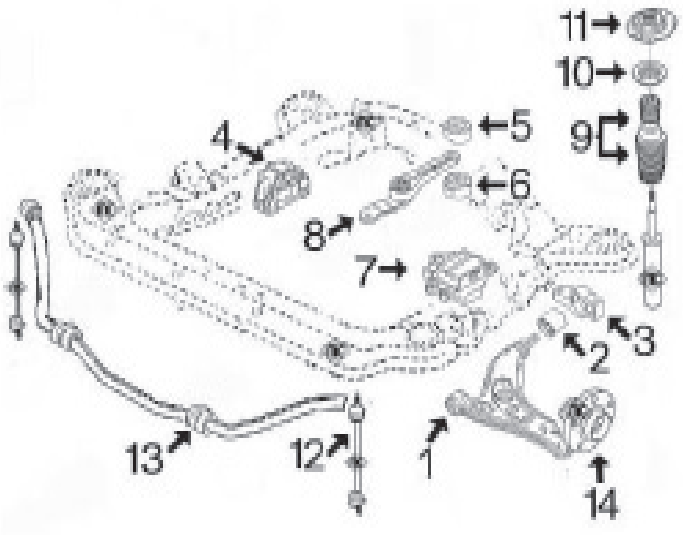

1- 4864 silentbloc anterior trapecio delantero
2- 4691 silentbloc posterior trapecio delantero
3- 4862 silentbloc posterior trapecio delantero izquierdo completo con cuerpo de aluminio
4863 silentbloc posterior trapecio delantero derecho completo con cuerpo de aluminio
4- 5927 soporte motor derecho 1.4/16v
5964 soporte motor derecho 1.6/102CV
5946 soporte motor derecho 1.9SDi-1.9TDi
5413 soporte motor derecho 2.0TDi
5- 4860 silentbloc superior soporte trasero motor
6- 4859 silentbloc inferior soporte trasero motor
7- 4867 soporte motor izquierdo 1.4/16v-1.6-1.9TDi
4868 soporte motor izquierdo 1.6TDi-1.9TDi (cambio manual automatizado)-2.0TDi
8- 4872 bieleta soporte motor trasero 1.4-1.6 gasolina
4987 bieleta soporte motor trasero 1.9TDi-2.0TDi-2.0 gasolina y Automáticos todos
9- 4765 juego capuchón y tope poliuretano amortiguador
10- 4789 rodamiento soporte amortiguador
11- 4871 soporte amortiguador completo con rodamiento
12- 4874 bieleta puntal barra estabilizadora
13- 4861 goma barra estabilizadora
14- 90120 buje rueda delantera con rodamiento (Øint 27,5mm)
90121 buje rueda delantera con rodamiento (Øint 27,0mm)



04865
soporte motor derecha

oe: 1K0 199 262 M -1K0 199 262 AM



04867
soporte motor posterior;izquierda

oe: 1K0 199 555N -1K0 199 555M

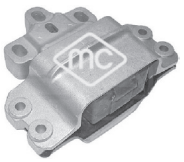

04868
soporte motor izquierda 1.9 TDI

oe: 1K0 199 555T -1K0 199 555Q



04872
soporte-tirante motor posterior

oe: 3C0199855 -1K0 199 855K



04987
soporte-tirante motor posterior

oe: 1K0 199 855 L -1K0 199 855 AE



05413
soporte motor 2.0 TDI

oe:

© INDUSTRIAL METALCAUCHO, S.L.U.

VOLKSWAGEN - CADDY III (03/2004-)



05927
soporte motor derecha 1.4-1.4 16V

oe: 1K0 199 262 K -1K0 199 262 AK



05946
soporte motor derecha 1.9 TDI-2.0 SDI

oe:



05964
soporte motor derecha 1.6

oe: 1K0 199 262 L



04691 Ø 18 mm
silentbloc posterior trapecio eje delantero, ambos lados
oe: 1K0 407 183 E -1K0 407 183 A



04861 Ø 17 mm
goma barra estabilizadora Eje trasero;interior
oe: 1K0 511 327AP

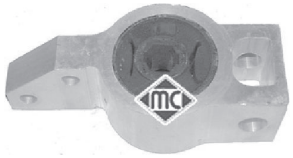

04862 Ø 20 mm
silentbloc posterior trapecio completo exterior;izquierda
oe: 1K0 199 231G -1K0 199 231G



04863 Ø 20 mm
silentbloc posterior trapecio completo exterior;derecha
oe: 1K0 199 232G -1K0 199 232G



04864
silentbloc posterior trapecio ambos lados;Eje delantero
oe: 1K0407182



04874
bieleta puntal barra estabilizadora eje delantero, ambos lados
oe: 1K0411315D -1K0411315J



06594 Ø 13,4 mm
silentbloc Eje delantero

oe: 5C0 407 183 A -1K0 407 183 P



04765
juego capuchón y tope de amortiguador

oe: 6N0412303A -6N0413175A 68-80 mm



04789
rodamiento soporte amortiguador

oe: 6N0 412 249 C -6N0 412 249 D



04871
soporte amortiguador completo con rodamiento Eje delantero
oe: 6N0 412 249 C -1K0 412 331 C



04248
tornillo rueda Eje trasero;Eje delantero

oe: 8D0601139D



90120
buje rueda eje delantero, ambos lados

oe: 3C0498625 -5K0498621



90121
buje rueda eje delantero, ambos lados

oe: 8V0498625B -8V0598625

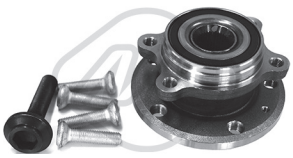

90212
buje de rueda eje delantero, ambos lados

oe: 3C0498625 -5K0498621



90214
buje de rueda eje delantero, ambos lados

oe: 8V0498625B -8V0598625



90221
buje de rueda eje trasero ambos lados

oe: 3G0598611 -1T0598611B



01102 kit **00077 fuelle**
kit fuelle transmisión lado de rueda

oe: 3B0498203B -1J0498203A Ø



01106 kit **fuelle**
kit fuelle transmisión lado de engranaje;Eje delantero, derecha
oe: 6QE498201A -6Q0498201A Ø

VOLKSWAGEN - CADDY III (03/2004-)



01192 kit **fuelle**
kit fuelle transmisión lado de engranaje

oe: 191 498 201 B Ø 27-100 mm



01297 kit **00297 fuelle**
kit fuelle transmisión lado de rueda

oe: 6X0498203 -1K0498203 Ø 25-86 mm



01921 kit **00921 fuelle**
kit fuelle transmisión lado de rueda

oe: 6N0498203 Ø 24-77 mm



02308 kit **fuelle**
kit fuelle transm. completo lado de engranaje

oe: 443 407 283A Ø 22-107 mm



01479 kit **00479 fuelle**
kit fuelle cremallera dirección

oe: 1K0 423 831 A -1J0 422 831B Ø 16-49 mm



05468
flector de transmisión delante

oe: 1J0 521 127 A



04405 Ø 30 mm
polea cigüeñal 2.0 EcoFuel

oe: 06A 105 243 E



04480 Ø 143 mm - 6 canales
polea cigüeñal delante

oe: 03G 105 243



04494 Ø 143 mm - 6 canales
polea cigüeñal delante

oe: 038 105 243 M -038 105 243 L



04767 Ø 8 mm
rodillo tensor correa alternador

oe: 038 145 276



04769 Ø 8 mm
rodillo tensor correa alternador

oe: 038145299A -038145299



04770
tensor correa alternador 1.4-1.4 16V

oe: 030 145 299 F -030 145 299 C



04922
rodillo en tensor correa alternador

oe:



04968
rodillo en tensor correa alternador

oe:



04997 Ø 23 mm
polea alternador rueda libre

oe: 038903119T -038903119A



05009
tensor correa alternador con a/c 1.4

oe: 032 145 299 A

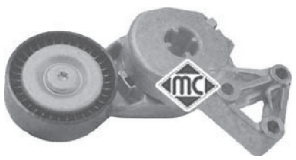

05010
tensor correa alternador 1.6-1.6 Bi-Fuel-2.0 EcoFuel

oe: 06A 903 315 D -06A 903 315 E



05424 Ø -70 mm, ancho: mm
tensor correa alternador

oe: 038903315T -038903315AH



05706
piñon de cigueñal

oe: 038105263F



05961
piñon de cigueñal 1.6-2.0 EcoFuel

oe: 06A 105 263 E



02695
soporte carburador 1.6

oe: 050 129 761 H -050 129 761 F

© INDUSTRIAL METALCAUCHO, S.L.U.

VOLKSWAGEN - CADDY III (03/2004-)



02880
soporte carburador 1.6

oe: 026 129 761E



03845
rótula cable mando cambio velocidades

oe: 1J0711761B



03846
rótula cable mando cambio velocidades

oe: 1J0711067L -1J0711761C



03899
rótula cable mando cambio velocidades

oe: 1J0711761A



04859
soporte tirante de motor debajo 1.4-1.4 16V-2.0 SDI

oe: 1K0 199 867



04860
soporte tirante de motor arriba

oe: 1K0 199 868



05939
bomba de embrague con sensor eléctrico

oe: 1K0 721 388 L -1K0 721 388 S



06122
bombín de embrague (plástico)

oe: 1K0721261K -1K0721261H



06123
bombín de embrague (plástico)

oe: 6QE721261 -6Q0721261F



06124
bomba de embrague sin sensor eléctrico

oe: 1K0 721 388 L -1K0 721 388 S



02766
soporte tubo de escape

oe: 823 253 147 A -4A0 253 147 A



04098
soporte silenciador 1.4-1.6-2.0 SDI

oe: 1J0 253 144J



04869
soporte silenciador

oe: 1K0 253 144AH



04870
soporte escape

oe: 1K0 253 144AP



02059
bomba limpiaparabrisas

oe: 2048660221 -454 860 01 26



02062
bomba limpiaparabrisas

oe: 14 50 172 -0001753V001000000

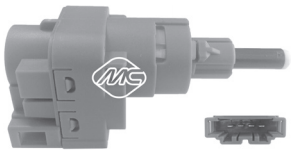

03738
interruptor luz de freno 4 polos

oe: 1C0 945 511 A -1J0 945 511 D

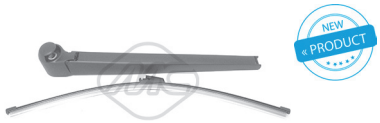

68065 longitud: 400 mm
limpiaparabrisas posterior

oe: 7E0955425 -7E0 955 707A



50109 Sensor activo
sensor velocidad rueda - ABS

oe: WHT 003 857 -7H0 927 803

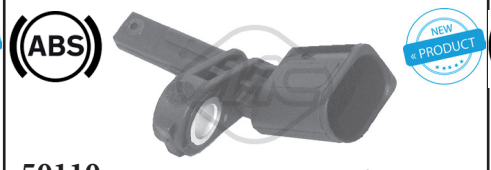

50110 Sensor activo
sensor velocidad rueda - ABS

oe: WHT 003 856 -7H0 927 804



50125 Sensor activo
sensor velocidad rueda - ABS

oe: WHT 003 864 -2K0 927 807



03084
tubo de agua metálico 2.0 i

oe: 037 121 065L -037 121 065K



03504
botella de expansión

oe: 1H0121407 -1H0 121 407 A



03506
tapón botella de expansión

oe: 357 121 321A -1H0 121 321A



03520
botella de expansión 1.8 16V

oe: 171121407F -171121407



03522
brida plástico en culata 2.0 i

oe: 037121133F -037121132E



03535
brida en culata (frontal) 1.8 G60

oe: 037 121 133B -037 121 132B



03540
kit tapón sensores en tapas de agua

oe: 357 121 140 -025 121 142



03583
boquilla posterior en culata 1.8 16V-2.0 i 16V

oe: 027 121 145B



03586
boquilla posterior en culata 1.8 16V-1.8 G60

oe: 028 121 145C -028 121 144M



07920
mgto de bomba a culata 1.8 16V-2.0 i-2.0 i 16V

oe: 027121053B



07993
mgto de bomba a tubo metálico 1.8 16V-2.0 i-2.0 i 16V

oe: 068121063M -027121063



07994
mgto de tubo metálico a intercambiador 1.8 16V-2.0 i 16V

oe: 037121058A



08378
mgto de tubo metálico a botella 1.8 G60

oe: 1H0 121 109



08384
mgto de bomba a tubo e intercambiador 2.0 i

oe: 037122058B -037122058



08394
mgto de bomba a brida en culata 2.0 i

oe: 037121053J



08395
mgto calefactor 2.0 i

oe: 1H0819373C



08396
mgto calefactor 2.0 i-2.0 i 16V

oe: 1H0 819 371



02448
guia varilla nivel aceite

oe: 053103663



02780
junta colector escape 1.8 G60-2.0 i

oe: 028129589B



03621
tapón llenado aceite motor (en plástico, reemplaza al metálico)

oe: 077 103 485 A -049 103 485 A



04760
varilla nivel aceite 1.8 16V-1.8 G60-2.0 i

oe: 027115611C

© INDUSTRIAL METALCAUCHO, S.L.U.



06328
intercambiador calor

oe: 096 409 061 E -096 409 061



00848
soporte de motor ambos lados;delante

oe: 357 199 279 B -191 199 279 C



02685
soporte motor centro 2.9 VR6

oe: 1H0199609F -1H0 199 609E



04127
soporte motor posterior;derecha

oe: 535 199 262 -191 199 262C



04366
soporte motor izquierda;delante

oe: 357 199 381C -357 199 381A



00542 Ø 12 mm
silentbloc anterior trapecio debajo;delante;Eje delantero

oe: 191407182E -191407182



00917 Ø 17 mm
goma para barra estabilizadora de Ø 18 mm interior;Eje delantero

oe: 6N0411313 -191411314



00924 Ø 12 mm
silentbloc brazo suspensión Eje trasero

oe: 191 501 541



02660 Ø 17 mm
silentbloc anterior trapecio posterior;Eje delantero abajo

oe: 191 407 181E -191 407 181D



02856 Ø 12 mm
silentbloc brazo suspensión Eje trasero

oe: 1H0 501 541A -1H0 501 541



04336
bieleta puntal barra estabilizadora Eje delantero

oe: 535411315



00712
tope amortiguador Eje delantero

oe: 357 412 303E -191 412 303A 18.5



02811
tope poliuretano suspensión Eje trasero

oe: 191 512 131B



02812 Ø 14,2 mm
soporte amortiguador eje delantero, ambos lados 2.0 i 16V-2.9 VR6

oe: 357 412 331 A



04128
rodamiento soporte amortiguador 2.9 VR6

oe: 357 412 249 A -357 412 249



04320
juego soportes amortiguador eje trasero ambos lados

oe: 191 512 335

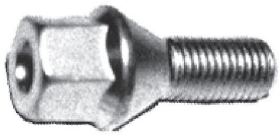

00792
tornillo rueda

oe: 3A0 601 139



90048 Ø 40 mm
buje rueda Eje delantero 2.9 VR6

oe: 1H0 407 613 A -1H0 407 613 B



90074 para vehículos con ABS
buje rueda ABS Eje delantero

oe: 357 407 615A



90541
buje rueda mangueta Eje trasero, derecha

oe: 191501118D -333501118



90542
buje rueda mangueta Eje trasero izquierda

oe: 333501117



08377
mgto depresor servofreno 2.9 VR6

oe: 321 611 939 E



74002
rodamiento Eje trasero

oe: 311405625N -311405645B



74006 Ø 40 mm
rodamiento Eje trasero

oe: 331598625A -357 498 625 C



74062 Ø 40 mm
rodamiento Eje delantero 2.9 VR6

oe: 1H0498625 -357 498 625 A



96111 longitud: 195 mm
latiguillo de freno Eje trasero

oe: 171611775A



96124 longitud: 485 mm
latiguillo de freno eje delantero, ambos lados

oe: 1H0 611 701



96126 longitud: 160 mm
latiguillo de freno eje trasero ambos lados

oe: 1H0 611 775



96175 longitud: 190 mm
latiguillo de freno eje trasero ambos lados

oe: 893611775A -481611775



96192 longitud: 370 mm
latiguillo de freno eje delantero, ambos lados

oe: 701611701 -7D0611701C



01192 kit **fuelle**
kit fuelle transmisión lado de engranaje

oe: 191 498 201 B Ø 27-100 mm



01297 kit **00297 fuelle**
kit fuelle transmisión lado de rueda

oe: 6X0498203 -1K0498203 Ø 25-86 mm



01765 kit **00765 fuelle**
kit fuelle cremallera dirección asistida

oe: 175422831 Ø 10-42 mm



01765C kit **fuelle**
kit rep cremall asistida

oe: 175422831 Ø 10-42 mm



04324 kit **fuelle**
capuchón amortiguador delante

oe: 357 413 175 A Ø 18-71 mm



04756 Ø 8 mm
rodillo tensor correa alternador 1.8 G60

oe: 037 145 278 A -037 145 276



04768 Ø 8 mm
rodillo tensor correa alternador 2.0 i

oe: 028 145 278 A -028 145 278 E



04909
tensor correa alternador 1.8 16V-2.0 i-2.0 i 16V

oe: 037 903 315 C



03681
tapa superior correa distribución posterior;arriba 1.8 G60

oe: 026 109 173 A



03687
tapa inferior correa distribución debajo 1.8 G60

oe: 026 109 175 A



00864
cubrepedal freno y embrague

oe: 321 721 173



04124
soporte tubo de escape

oe: 1H0 253 147D

© INDUSTRIAL METALCAUCHO, S.L.U.



02059
bomba limpiaparabrisas

oe: 2048660221 -454 860 01 26



03739
interruptor luz de freno 2 polos

oe: 191 945 515 B -191 945 515



50097 sensor pasivo
sensor velocidad rueda - ABS Eje delantero, izquierda

oe: 1J0 927 803 -1H0 927 807

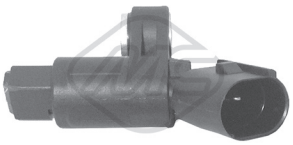

50098 sensor pasivo
sensor velocidad rueda - ABS Eje delantero, derecha

oe: 1J0 927 804 -1H0 927 808



50102
sensor velocidad rueda - ABS eje delantero, ambos lados 1.8 16V-1.8 G60

oe: 191 927 807 A



50103 sensor pasivo
sensor velocidad rueda - ABS eje trasero ambos lados

oe: 357 927 807 -191 927 807 D



50104
sensor velocidad rueda - ABS eje trasero ambos lados 2.0 i-2.0 i 16V-2.9 VR6

oe: 1H0 927 807 A

© INDUSTRIAL METALCAUCHO, S.L.U.

VOLKSWAGEN - CRAFTER (04/2006-)



03677
tapón botella de expansión

oe: 3B0 121 321

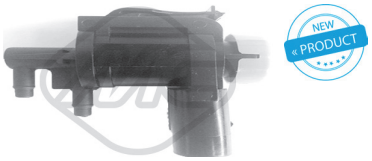

93073
válvula EGR

oe: 1J0906283C -1J0906283C



00857
tapón cárter de aceite

oe: 111 997 03 30





03621
tapón llenado aceite motor (en plástico, reemplaza al metálico)

oe: 077 103 485 A -049 103 485 A



04888
tapón cárter cambio

oe: 1309970032



05054
tapón cambio

oe: 210 997 01 32 -115 997 00 32



05374
intercambiador de calor + junta 2.5 TDI

oe: 038 117 070 A -068 117 021 B



05380
intercambiador de calor + junta 2.5 TDI

oe: 038 117 070 A -028 117 021 L

© INDUSTRIAL METALCAUCHO, S.L.U.

SUSPENSION DELANTERA Y SOPORTES DE MOTOR:

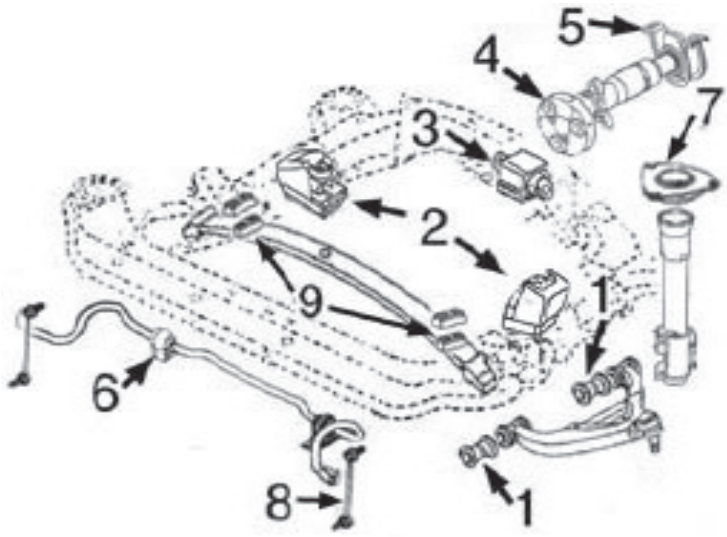

1-	6101	silentbloc trapecio delantero
2-	6095	soporte motor Dx+Sx
3-	6091	soporte cambio 3Tn/3,5Tn
	n/d	soporte cambio 5Tn
4-	n/d	antivibrador árbol de transmisión
5-	6097	soporte árbol de transmisión
6-	6094	goma para barra estabilizadora Ø 23mm
7-	5997	soporte amortiguador delantero
8-	6103	bieleta puntal derecho barra estabilizadora
	6102	bieleta puntal izquierdo barra estabilizadora
9-	n/d	jgo. topes Dx+Sx ballesta delantera

SUSPENSION TRASERA:

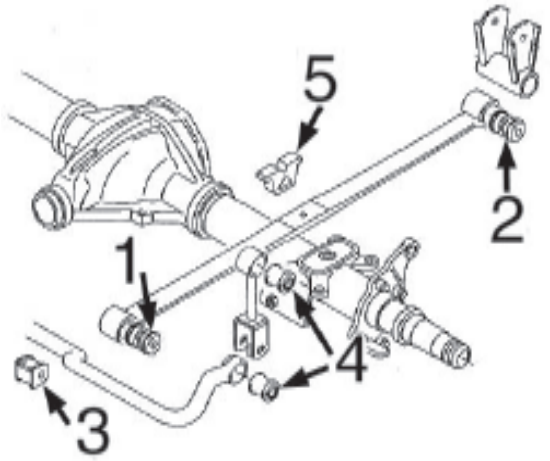

1-	n/d	silentbloc anterior ballesta trasera
2-	n/d	silentbloc posterior ballesta trasera
3-	n/d	goma para barra estabilizadora
4-	6074	silentbloc bieleta punta barra estabilizadora trasera
5-	n/d	tope ballesta trasera



06095
soporte motor ambos lados;delante;Eje delantero, izquierda
oe: 2E0199379F -2E0199379E



06074 Ø 12 mm
silentbloc en bieleta punta barra Eje trasero;interior;Eje delantero
oe: 2D0 511 413



06094 Ø 22 mm
goma barra estabilizadora de Ø 23mm Eje delantero
oe: 2E0407473E -901 323 01 85



06101 Ø 14,2 mm
silentbloc brazo suspensión ambos lados;-delante;Eje delantero
oe: 2E0 407 523 A -2E0 407 523



06102
bieleta barra estabiliz. Eje delantero, izquierda
oe: 2E0 411 317 C



06103
bieletabarraestabiliz. Eje delantero, derecha
oe: 2E0 411 318 C

© INDUSTRIAL METALCAUCHO, S.L.U.

VOLKSWAGEN - CRAFTER (04/2006-)



06107 Ø 27 mm
goma para barra estblz. eje trasero ambos lados;interior 2.5 TDI

oe: 2D0 511 413 B



05997 Ø 16,5 mm
soporte amortiguador Eje delantero

oe: 2E0 407 181 D -2E0 407 181 C



06099 Ø 16 mm
silentbloc anterior ballesta (Ø 16mm) Eje trasero;delante 2.5 TDI

oe: 2D0 511 171 A



02104
sensor de freno eje trasero ambos lados

oe: 2E0 906 206 B



02105
sensor de freno eje delantero, ambos lados

oe: 2E0 906 206C



02106
sensor de freno eje trasero ambos lados

oe: 2E0 906 206 G



01138 kit **fuelle**
kit fuelle cremallera dirección izquierda

oe: 32 10 6 782 252 -32 10 6 765 079 Ø 79-60 mm



06097 Ø 47 mm
soporte transm. con rodamiento (Ø47mm)

oe: 2E0 598 351 B



04176 Ø 192,5 mm - 6 canales
polea cigüeñal

oe: 074 105 251 AC

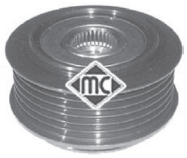

04998 Ø 17 mm
polea de alternador

oe: 021 903 119 H -074 903 119 E



05424
tensor correa alternador 2.0 TDI

oe: 038903315T -038903315AH

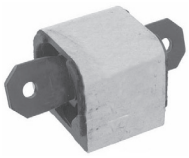

06091
soporte cambio posterior

oe: 2E0 199 379



02422
soporte tubo de escape izquierda

oe: 202 492 06 44 -202 492 03 44

© INDUSTRIAL METALCAUCHO, S.L.U.



03677
tapón botella de expansión

oe: 3B0 121 321

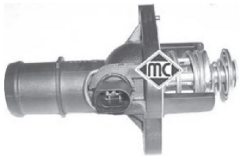

03745
tapa con termostato 1.6 FSI-2.0 TDI

oe: 06A 121 114



03817
botella de expansión

oe: 1K0 121 407A



03908
tubo de bomba a termostato 1.4 TSI-1.6 FSI

oe: 03C121065A



03917
pipa de agua Cabeza cilíndrica;izquierda 2.0 TDI

oe: 03L 121 121 A -03G 121 121 D



09416
tubo flexible de intercooler a tubo 2.0 TFSI

oe: 1K0145832E



93056
válvula EGR 2.0 TDI 16V

oe: 03L 131 501 D -3L 131 501 D

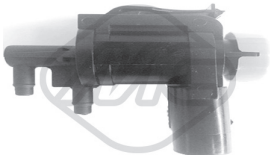

93073
válvula EGR 2.0 TDI-2.0 TDI 16V

oe: 1J0906283C -1J0906283C



93077
válvula EGR 1.6 FSI

oe: 03C131503B

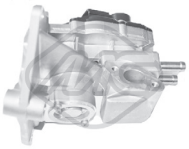

93080
válvula EGR 2.0 FSI

oe: 06F131503A -06F131503B

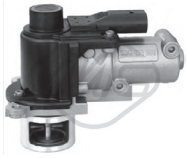

93090
válvula EGR 2.0 TDI

oe: 03G131501D -03G131502B



93097
válvula EGR 2.0 TDI 16V

oe: 03L131512N -03L131512DQ



03841
tapa filtro de aceite 2.0 TDI

oe: 045115433B -045 115 433 E



05376
intercambiador de calor + junta 3.6 V6

oe: 028 117 021 E -028 117 021 C



05377
intercambiador de calor + junta 2.0 FSI-2.0 TFSI

oe: 06D 117 021 C

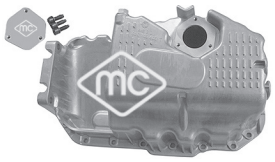

05970
cárter de aceite 1.6 FSI

oe: 03C103603S -03C 103 603 T

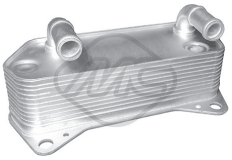

06329
intercambiador calor

oe: 02E 409 061 B



06330
intercambiador calor 2.0 TFSI-2.0 TSI

oe: 06J 117 021 P -06J 117 021 D



06339
intercambiador calor 2.0 TDI-2.0 TDI 16V

oe: 03L117021C



06341
intercambiador calor 1.4 TSI-1.6 FSI

oe: 03C 117 021 J



35048
tubo vapores motor 2.0 TFSI

oe: 06F 103 221 E



35049
tubo vapores motor 2.0 TFSI

oe: 06F 103 221 H -6F 103 221 H



35050
tubo vapores motor 2.0 TFSI

oe: 06F 103 235



35109
válvula vapores motor 1.6 FSI

oe: 03C 103 464 -03C 103 464 A



35118
kit válvula vapores motor 2.0 TFSI

oe: 06F 129 101N -06F 129 101L



04865
soporte motor derecha

oe: 1K0 199 262 M -1K0 199 262 AM



04867
soporte motor posterior;izquierda 1.6 FSI-2.0 FSI

oe: 1K0 199 555N -1K0 199 555M



04872
soporte-tirante motor posterior 1.4 TSI-1.6 FSI

oe: 3C0199855 -1K0 199 855K



04987
soporte-tirante motor posterior

oe: 1K0 199 855 L -1K0 199 855 AE



05413
soporte motor

oe:



05927
soporte motor derecha 1.6 FSI

oe: 1K0 199 262 K -1K0 199 262 AK

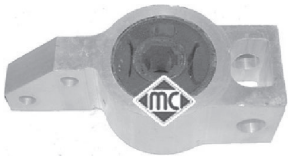

04862 Ø 20 mm
silentbloc posterior trapecio completo exterior;izquierda

oe: 1K0 199 231G -1K0 199 231G



04863 Ø 20 mm
silentbloc posterior trapecio completo exterior;derecha

oe: 1K0 199 232G -1K0 199 232G



04967 Ø 10 mm
silentbloc en tirante ambos lados;Eje trasero

oe: 1K0 505 465K



05356 Ø 20,7 mm
goma para barra estabiliz. tras. de Ø20,5mm posterior

oe: 1K0 511 327 AS -1K0 511 327 AR



05359 Ø 12 mm
silentbloc mangueta suspensión ambos lados;Eje trasero

oe: 1K0 505 553 A



05360 Ø 12,2 mm
silentbloc en tirante longitudinal ambos lados;Eje trasero

oe: 1K0 505 541 D -1K0 505 541 C



05361 Ø 12 mm
silentbloc interior en brazo superior Eje trasero;interior

oe: 1K0 505 279A -1K0 505 279A



05362 Ø 14 mm
silentbloc exterior en brazo superior exterior;Eje trasero

oe: 1K0 505 203A -1K0 505 203A



05370
tirante transversal mangueta tras. Eje trasero debajo;izquierda

oe: 1K0 501 529F -1K0 501 529F



05371
tirante transversal mangueta tras. Eje trasero debajo;derecha

oe: 1K0 501 530C -1K0 501 530C



04789
rodamiento soporte amortiguador

oe: 6N0 412 249 C -6N0 412 249 D

© INDUSTRIAL METALCAUCHO, S.L.U.



04871
soporte amortiguador completo con rodamiento Eje delantero
oe: 6N0 412 249 C -1K0 412 331 C



05364
tope poliuretano suspensión
oe: 1K0511353P -3C0 511 359 17.5-17.5 mm

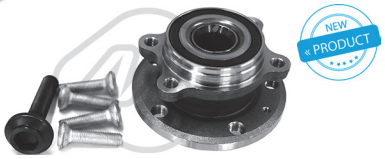

90212
buje de rueda eje delantero, ambos lados
oe: 3C0498625 -5K0498621



90221
buje de rueda eje trasero ambos lados
oe: 3G0598611 -1T0598611B



01297 kit **00297 fuelle**
kit fuelle transmisión lado de rueda
oe: 6X0498203 -1K0498203 Ø 25-86 mm



04405 Ø 30 mm
polea cigüeñal 2.0 FSI
oe: 06A 105 243 E



04494 Ø 30 mm
polea cigüeñal delante 2.0 TDI-2.0 TDI 16V
oe: 038 105 243 M -038 105 243 L

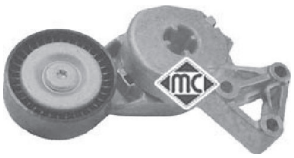

05010
tensor correa alternador 2.0 FSI
oe: 06A 903 315 D -06A 903 315 E



05424
tensor correa alternador 2.0 TDI-2.0 TDI 16V
oe: 038903315T -038903315AH



05961
piñon de cigueñal 2.0 FSI
oe: 06A 105 263 E



04859
soporte tirante de motor debajo 1.6 FSI
oe: 1K0 199 867



04860
soporte tirante de motor arriba 1.6 FSI
oe: 1K0 199 868



05939
bomba de embrague con sensor eléctronico 2.0 TFSI-2.0 TSI-3.6 V6
oe: 1K0 721 388 L -1K0 721 388 S



06123
bombín de embrague (plástico)
oe: 6QE721261 -6Q0721261F



06124
bomba de embrague sin sensor eléctronico 2.0 TFSI-2.0 TSI-3.6 V6
oe: 1K0 721 388 L -1K0 721 388 S



04870
soporte escape 1.6 FSI-2.0 FSI-3.2 V6
oe: 1K0 253 144AP



02059
bomba limpiaparabrisas 2.0 TSI
oe: 2048660221 -454 860 01 26

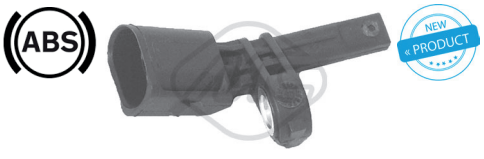

50109 Sensor activo
sensor velocidad rueda - ABS
oe: WHT 003 857 -7H0 927 803

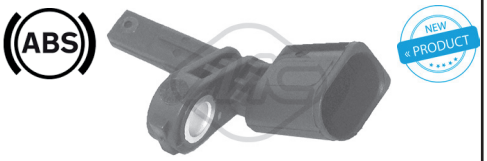

50110 Sensor activo
sensor velocidad rueda - ABS
oe: WHT 003 856 -7H0 927 804



50111 Sensor activo
sensor velocidad rueda - ABS Eje trasero izquierda
oe: WHT 003 859 -1K0 927 807

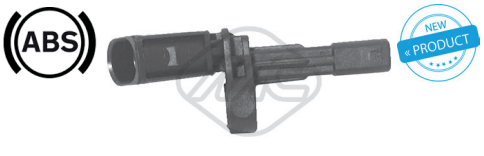

50112 Sensor activo
sensor velocidad rueda - ABS Eje trasero, derecha
oe: WHT 003 858 -1K0 927 808



03625
tubo de agua (plástico) con juntas tóricas 1.4
oe: 032 121 666 -032 121 665A



03677
tapón botella de expansión 1.2-1.4-1.4 TDI
oe: 3B0 121 321



03726
caja termostato completa 1.2
oe: 03C 121 111B



93063
válvula EGR 1.4 TDI
oe: 45 131 501 K -045 131 501 K



03688
guia varilla nivel aceite 1.2
oe: 036 115 636



03725
guía varilla nivel aceite 1.4 TDI
oe: 06A 103 663A -06A 103 663



03841
tapa filtro de aceite 1.4 TDI
oe: 045115433B -045 115 433 E



04794
varilla nivel aceite 1.4 TDI
oe: 045 115 611



35104
válvula vapores motor 1.4
oe: 036 103 464 Q -036 103 464 AD



04096
soporte motor izquierda 1.4
oe: 6N0 199 555 G -6N0 199 555 E



04785
soporte motor izquierda 1.2-1.4-1.4 TDI
oe: 6Q0 199 555 AC -6Q0 199 555 AR



04786
soporte motor derecha 1.2-1.4 TDI
oe: 6Q0 199 167BC



04787
soporte motor posterior 1.4
oe: 6Q0 199 851AB -6Q0 199 851 AE



04797
soporte motor posterior 1.4
oe: 6Q0 199 851M



04872
soporte-tirante motor posterior 1.4
oe: 3C0199855 -1K0 199 855K



04310 Ø 12 mm
silentbloc brazo suspensión eje trasero ambos lados
oe: 6R0 501 541 A -1J0501541C



04792
bieleta puntal barra estabilizadora eje delantero, ambos lados 1.2-1.4-1.4 TDI
oe: 6Q0411315F



04864
silentbloc posterior trapecio ambos lados;Eje delantero 1.4
oe: 1K0407182



04918 Ø 16 mm
goma barra estabilizadora Eje delantero 1.2-1.4-1.4 TDI
oe: 6Q0 411 314M -6Q0 411 314L



04298
tope poliuretano amortiguador
oe: 1H0 412 303 B



04765
juego capuchón y tope de amortiguador
oe: 6N0412303A -6N0413175A 68-80 mm

© INDUSTRIAL METALCAUCHO, S.L.U.

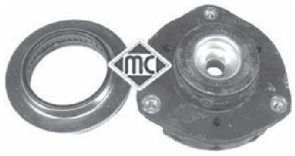

04788
soporte amortiguador completo con rodamiento Eje delantero 1.2-1.4-1.4 TDI
oe: 6Q0 412 331 B



04789
rodamiento soporte amortiguador
oe: 6N0 412 249 C -6N0 412 249 D

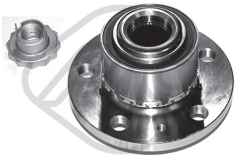

90204
buje de rueda eje delantero, ambos lados
oe: 6Q0407621AJ -6R0 407 621 E



90503 Ø 28 mm
buje rueda eje trasero ambos lados 1.2-1.4-1.4 TDI
oe: 6Q0 598 611



96200 longitud: 555 mm
latiguillo de freno Eje delantero
oe: 6Q0611701C



04492 Ø 30 mm
polea cigüeñal 1.4 TDI
oe: 045105243B -045105243



04770
tensor correa alternador 1.4
oe: 030 145 299 F -030 145 299 C



05007 Ø 17 mm
polea de alternador 1.2
oe: 03D 903 119 A



04859
soporte tirante de motor debajo 1.4
oe: 1K0 199 867



04860
soporte tirante de motor arriba 1.4
oe: 1K0 199 868



06123
bombín de embrague (plástico)
oe: 6QE721261 -6Q0721261F



04917
soporte posterior tubo de escape delante 1.4 TDI
oe: 6Q0 253 144D -6Q0 253 144B



02059
bomba limpiaparabrisas
oe: 2048660221 -454 860 01 26



02062
bomba limpiaparabrisas 1.2-1.4-1.4 TDI
oe: 14 50 172 -0001753V001000000



50113 Sensor activo
sensor velocidad rueda - ABS Eje delantero, izquierda
oe: WHT 003 861 -6Q0 927 803 B



50114 Sensor activo
sensor velocidad rueda - ABS Eje delantero, derecha
oe: WHT 003 860 -6Q0 927 804 B

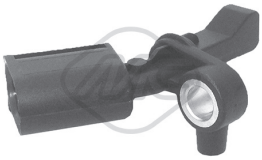

50115 Sensor activo
sensor velocidad rueda - ABS Eje trasero izquierda
oe: WHT 003 863 -6Q0 927 807 B



50116 Sensor activo
sensor velocidad rueda - ABS Eje trasero, derecha
oe: WHT 003 862 -6Q0 927 808 B

VOLKSWAGEN - GOLF I (04/1974 - 12/1985)



03505
brida en culata (frontal) 1.6-1.8

oe: 037 121 133C



03520
botella de expansión

oe: 171121407F -171121407



03522
brida plástico en culata

oe: 037121133F -037121132E



03535
brida en culata (frontal) 1.6-1.8

oe: 037 121 133B -037 121 132B



03540
kit tapón sensores en tapas de agua

oe: 357 121 140 -025 121 142



03574
tapón botella de expansión

oe: 171 121 321F -171 121 321D



07340
mgto superior radiador arriba 1.6

oe: 191121101Q -191121101B



07342
mgto superior radiador 1.1-1.3

oe: 191121101S



07917
mgto de bomba a brida en culata 1.5 D-1.6 D

oe: 27121063 -068121053Q



07922
mgto de bomba a tubo metálico 1.6 D-1.6 TD

oe: 068121058C



07987
mgto de bomba a brida en culata 1.6 D-1.6 TD

oe: 068121053S -068121053P



07992
mgto de tubo metálico a botella 1.6

oe: 191121109E -191121109



07993
mgto de bomba a tubo metálico 1.6

oe: 068121063M -027121063



08011
mgto superior radiador arriba

oe: 1336499



08054
mgto superior radiador arriba 1.1

oe: 7609904



08193
mgto de intercambiador a culata 1.8

oe: 027 121 096 A



02448
guia varilla nivel aceite 1.6

oe: 053103663



02780
junta colector escape

oe: 028129589B





03621
tapón llenado aceite motor (en plástico, reemplaza al metálico)

oe: 077 103 485 A -049 103 485 A



03688
guia varilla nivel aceite

oe: 036 115 636



04760
varilla nivel aceite 1.5-1.6-1.8 GTI

oe: 027115611C

© INDUSTRIAL METALCAUCHO, S.L.U.

VOLKSWAGEN - GOLF I (04/1974 - 12/1985)



05958
cárter de aceite

oe: 51103601



00722
soporte motor posterior 1.5 D-1.6 D-1.6 TD

oe: 171399151B



00723 Ø 11 mm
soporte motor derecha

oe: 171 199 214K -171 199 214G



04129
anclaje metálico soporte motor delante

oe: 191 199 273 C



00543 Ø 17 mm
silentbloc posterior trapecio eje delantero, ambos lados 1.6-1.8

oe: 357407181 -191407181B



00646 Ø 18 mm
bieleta puntal barra estabilizadora Eje delantero 1.6-1.8

oe: 191411315

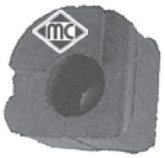

00917 Ø 17 mm
goma para barra estabilizadora de Ø 18 mm interior;Eje delantero 1.6-1.8

oe: 6N0411313 -191411314



02609
tuerca autoblocante buje

oe: 171 407 643A



02811
tope poliuretano suspensión Eje trasero 1.6-1.8

oe: 191 512 131B

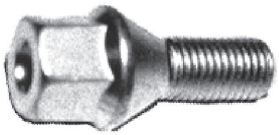

00792
tornillo rueda

oe: 3A0 601 139



90516 para vehículos sin ABS
buje rueda mangueta e Eje trasero

oe: 357 501 117



74002
rodamiento Eje trasero

oe: 311405625N -311405645B

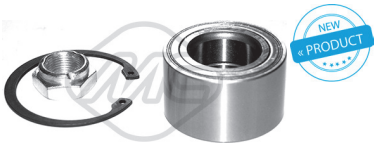

74052 Ø 34 mm
rodamiento Eje delantero

oe: 171 498 625 D -171 498 625 C



96108 longitud: 205 mm
latiguillo de freno Eje trasero

oe: 433611775A



96109 longitud: 310 mm
latiguillo de freno Eje delantero

oe: 171 611 701 G

96111 longitud: 195 mm
latiguillo de freno Eje trasero

oe: 171611775A



01188 kit **fuelle**
kit fuelle transmisión lado de engranaje

oe: 1J0498201C -191498201C Ø 21-100 mm



01192 kit **fuelle**
kit fuelle transmisión lado de engranaje

oe: 191 498 201 B Ø 27-100 mm



01359 kit **00359 fuelle**
kit fuelle transmisión lado de rueda

oe: 321407285B Ø 21-78 mm



01560 kit **fuelle**
kit fuelle transmisión lado de engranaje;izquierda

oe: 321407283A Ø 24-100 mm



01632 kit **fuelle**
kit fuelle transmisión lado de engranaje;-derecha

oe: 191498201B -171498201A Ø 21-89 mm

VOLKSWAGEN - GOLF I (04/1974 - 12/1985)



01732 kit **00732 fuelle**
kit fuelle transmisión lado de rueda

oe: 7701033432 Ø 22-81 mm

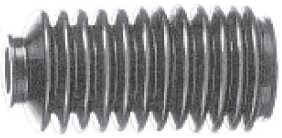

01511 kit **00511 fuelle**
kit fuelle cremallera dirección manual lado de engranaje

oe: 191 419 831 Ø 25-41 mm



01511C kit **fuelle**
kit crem completo

oe: 191 419 831 Ø 25-41 mm



01765 kit **00765 fuelle**
kit fuelle cremallera dirección asistida

oe: 175422831 Ø 10-42 mm



01765C kit **fuelle**
kit rep cremall asistida

oe: 175422831 Ø 10-42 mm



03681
tapa superior correa distribución posterior;arriba

oe: 026 109 173 A



03687
tapa inferior correa distribución debajo 1.8

oe: 026 109 175 A



02696
soporte carburador 1.6-1.8 GTI

oe: 027 129 761 A -027 129 761



02880
soporte carburador

oe: 026 129 761E



02301
casquillo cremallera manual 1.6-1.8

oe:



03724
juego reparación rótula palanca de cambio

oe: 191 711 251A



02878
varilla selector de velocidades delante

oe: 1H0 711 574



04772
juego palanca desembrague 5 velcds.

oe: 020141723C



04906
varilla desembrague

oe: 020 141 741 B



80221 longitud: 800/520 mm
cable embrague automático

oe: 191721335AB



80307 longitud: 794/533 mm
cable embrague manual

oe: 171721335E

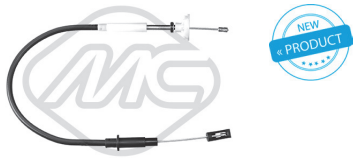

80314 longitud: 806/492 mm
cable embrague manual

oe: 191721335M -191721335C



80332 longitud: 831/516 mm
cable embrague manual

oe: 191721335AB



00238
soporte tubo de escape

oe: 823253147 -823253149



00366 Ø 31 mm
soporte tubo de escape

oe: 861253147 -893253147F

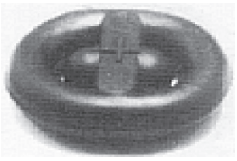

00497
soporte escape

oe: 803 253 147

© INDUSTRIAL METALCAUCHO, S.L.U.



02766
soporte tubo de escape

oe: 823 253 147 A -4A0 253 147 A



02779
jgo. grapa sujeción escape a colector

oe: 161 298 115



03739
interruptor luz de freno 2 polos

oe: 191 945 515 B -191 945 515



Para mas información y gama completa, consultar nuestro catálogo de cables.

CANALIZACIONES DE AGUA:

GOLF - 2 **1.6 carburador (EZ-RF-PN-ABN)**
1.8 carburador (GU-RH)

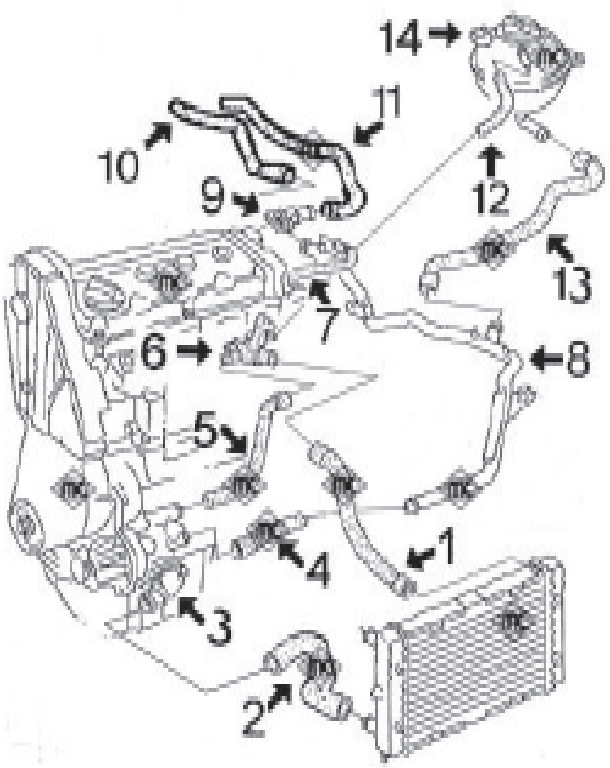

1-	7366	mgto superior radiador 1.6 sin aire acond.
	7342	mgto superior radiador 1.8 sin aire acond.
	7340	mgto superior radiador 1.6-1.8 con aire acondic.
2-	7367	mgto inferior radiador 1.6 sin aire acondicionado
	7343	mgto inferior radiador 1.8 sin aire acondicionado
	7341	mgto inferior radiador 1.6-1.8 aire acondicionado
3-	3536	tapa de termostato
4-	7993	mgto de bomba a tubo metálico
5-	7715	mgto de bomba a tapa plástico en culata
6-	3535	tapa de agua conexión mgtos
7-	8381	juego mgtos de tubo metálico a colector
8-	3079	tubo de agua metálico
9-	3517	boquilla plástico en culata
10-	8051	mgto de tubo metálico a calefactor
11-	7918	mgto de culata a calefactor
12-	116	mgto de sobrante de botella a radiador: Cortar de rollo MC-116 Ø 8x14 mm, long. aprox 610 m
13-	7992	mgto de tubo metálico a botella hasta '90
	8378	mgto de tubo metálico a botella desde '90
14-	3520	botella de expansión hasta '90 con agujero para sensor de nivel
	3504	botella de expansión desde '90
	3574	tapón botella de expansión hasta '90
	3506	tapón botella de expansión desde '90
	8225	mgto desvaporizador 1.6-1.8
	8227	mgto desvaporizador 1.6-1.8

GOLF - 2 **1.8 inyección "GTi" (motores de 8 válvulas PB-RP-PF-RV)**

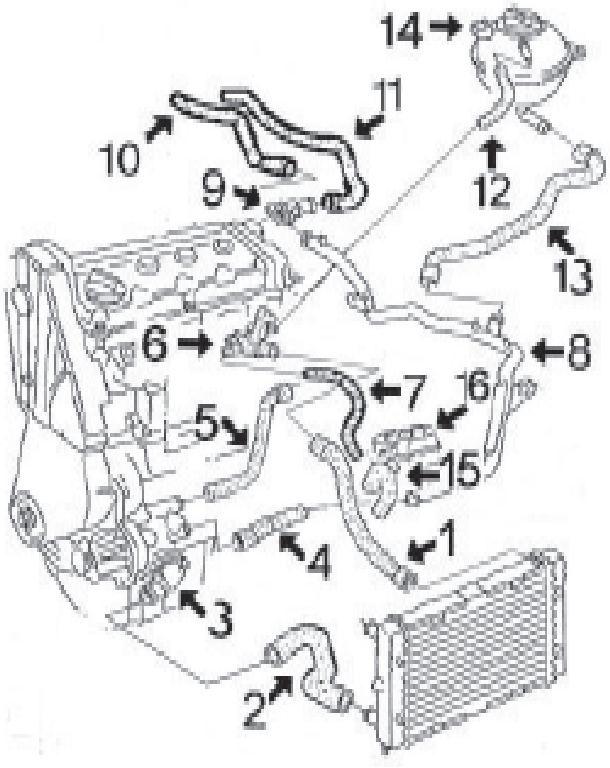

1-	7342	mgto superior radiador sin aire acondicionado
	7340	mgto superior radiador con aire acondic.
2-	7343	mgto inferior radiador sin aire acondicionado
	7341	mgto inferior radiador con aire acondicionado
3-	3536	tapa de termostato
4-	7993	mgto de bomba a tubo metálico
5-	7715	mgto de bomba a tapa plástico en culata
6-	3505	tapa de agua conexión mgtos
7-	8193	mgto de intercambiador a tapa en culata
8-	3083	tubo de agua metálico
9-	3517	boquilla plástico en culata
10-	8051	mgto de tubo metálico a calefactor
11-	7918	mgto de culata a calefactor
12-	116	mgto de sobrante de botella a radiador: Cortar de rollo MC-116 Ø 8x14 mm, long. aprox 610 m
13-	7992	mgto de tubo metálico a botella hasta '90
	8378	mgto de tubo metálico a botella desde '90
14-	3520	botella de expansión hasta '90 con agujero para sensor de nivel
	3504	botella de expansión desde '90
	3574	tapón botella de expansión hasta '90
	3506	tapón botella de expansión desde '90
15-	7994	mgto de intercambiador a tubo metálico
16-	5374	intercambiador de calor
	8225	mgto desvaporizador 1.8
	8227	mgto desvaporizador 1.8

© INDUSTRIAL METALCAUCHO, S.L.U.

GOLF - 2 **1.8-16v. (motores de 16 válvulas KR-PL)**
1.8 "G60" (motor PG)

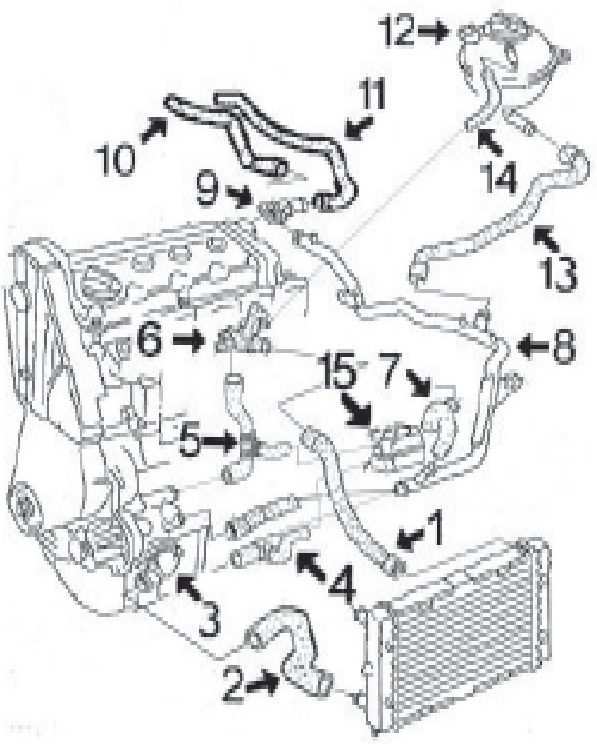

1-	8194	mgto superior radiador 1.8-16v. sin aire acond.
	7340	mgto superior radiador 1.8-16v. con aire acond.
	n/d	mgto superior radiador G60
2-	7367	mgto inferior radiador 1.8-16v. sin aire acond.
	7341	mgto inferior radiador 1.8-16v. con aire acond.
	n/d	mgto inferior radiador G60
3-	3536	tapa de termostato
4-	7993	mgto de bomba a tubo metálico 1.8-16v.
	7922	mgto de bomba a intercambiador G60
5-	7920	mgto de bomba a tapa en culata
6-	*3582*	tapa de agua conexión mgtos. 1.8-16v.
	3535	tapa de agua conexión mgtos. G60
7-	7994	mgto de intercambiador a tubo metálico
8-	n/d	tubo de agua metálico
9-	3517	boquilla plástico en culata
10-	8051	mgto de tubo metálico a calefactor
11-	8050	mgto de culata a calefactor
12-	3520	botella de expansión hasta '90 con agujero para sensor de nivel
	3504	botella de expansión desde '90
	3574	tapón botella de expansión hasta '90
	3506	tapón botella de expansión desde '90
13-	7992	mgto de tubo metálico a botella hasta '90
	8378	mgto de tubo metálico a botella desde '90
14-	116	mgto de sobrante de botella a radiador: Cortar de rollo MC-116 Ø 8x14 mm, long. aprox 610 m
15-	5374	intercambiador de calor

GOLF - 2 **1.6 Diesel (motores JP-ME-1V)**
1.6 TurboDiesel (motores JR-MF-RA-SB)

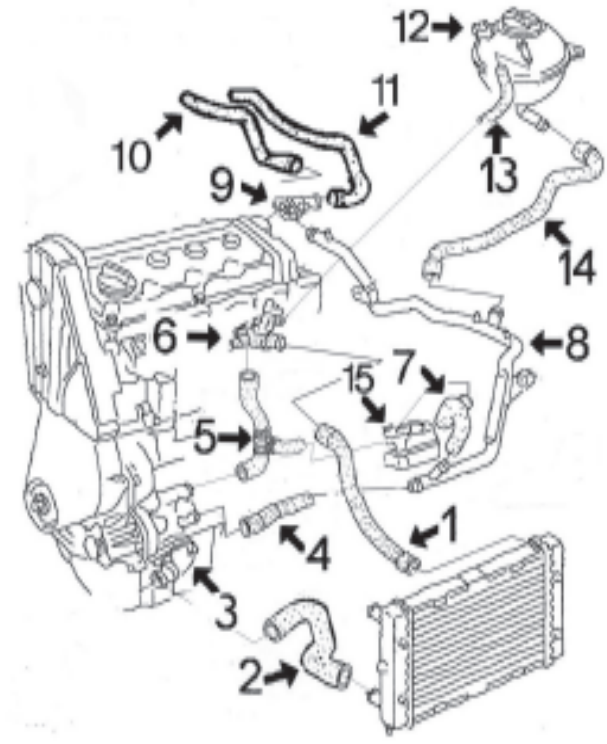

1-	7342	mgto superior radiador sin aire acondicionado
	7340	mgto superior radiador con aire acondicionado
2-	7343	mgto inferior radiador sin aire acondicionado
	7341	mgto inferior radiador con aire acondicionado
3-	3536	tapa de termostato
4-	7993	mgto de bomba a tubo metálico
5-	7987	mgto de bomba a tapa plástico en culata
6-	3527	tapa de agua conexión mgtos
7-	7994	mgto de intercambiador a tubo metálico
8-	3083	tubo de agua metálico
9-	3517	boquilla plástico en culata
10-	8051	mgto de tubo metálico a calefactor
11-	8050	mgto de culata a calefactor
12-	3520	botella de expansión hasta '90 con agujero para sensor de nivel
	3504	botella de expansión desde '90
	3574	tapón botella de expansión hasta '90
	3506	tapón botella de expansión desde '90
13-	116	mgto de sobrante de botella a radiador: Cortar de rollo MC-116 Ø 8x14 mm, long. aprox 610 m
14-	7992	mgto de tubo metálico a botella hasta '90
	8378	mgto de tubo metálico a botella desde '90
15-	5374	intercambiador de calor
	8385	mgto desvaporizador



03079
tubo de agua metálico

oe: 037 121 065 -027 121 065C



03083
tubo de agua metálico

oe: 027 121 065D



03087
tubo de agua metálico 1.3-1.3 Cat.

oe: 030121065C



03504
botella de expansión

oe: 1H0121407 -1H0 121 407 A



03505
brida en culata (frontal)

oe: 037 121 133C



03506
tapón botella de expansión

oe: 357 121 321A -1H0 121 321A



03517
boquilla en culata (lateral)

oe: 037 121 145 -026 121 145E



03520
botella de expansión

oe: 171121407F -171121407



03522
brida plástico en culata 1.8 i Syncro Cat.

oe: 037121133F -037121132E



03527
tapa de agua en culata 1.6 D

oe:



03528
tapa de termostato 1.3-1.3 Cat.

oe: 030 121 121B



03535
brida en culata (frontal)

oe: 037 121 133B -037 121 132B



03536
tapa de termostato

oe: 055 121 121F



03540
kit tapón sensores en tapas de agua

oe: 357 121 140 -025 121 142



03543
brida agua conexión mgtos

oe: 030 121 117 N -030 121 117M



03574
tapón botella de expansión

oe: 171 121 321F -171 121 321D



03583
boquilla posterior en culata

oe: 027 121 145B



03586
boquilla posterior en culata

oe: 028 121 145C -028 121 144M



03618
tubo de agua 1.3 Cat.

oe: 030 121 065J



07340
mgto superior radiador arriba

oe: 191121101Q -191121101B



07341
mgto inferior radiador debajo 1.6 TD

oe: 191121051G

© INDUSTRIAL METALCAUCHO, S.L.U.



07342
mgto superior radiador

oe: 191121101S



07343
mgto inferior radiador debajo 1.6 D-1.8

oe: 357121051B -191121051F



07366
mgto superior radiador arriba

oe: 191121101A



07367
mgto inferior radiador debajo 1.6

oe: 191121051E



07917
mgto de bomba a brida en culata

oe: 27121063 -068121053Q



07920
mgto de bomba a culata 1.8 GTI 16V

oe: 027121053B



07922
mgto de bomba a tubo metálico 1.6 TD

oe: 068121058C



07929
mgto de racor entrada a tubo metálico 1.0-1.3

oe: 030121063



07930
mgto termostato a colector 1.0-1.3

oe: 030121056G -030121056D



07931
mgto de tubo a colector 1.0

oe: 030121054F



07932
mgto de tubo a colector 1.3-1.3 Cat.

oe: 030121054



07987
mgto de bomba a brida en culata

oe: 068121053S -068121053P



07992
mgto de tubo metálico a botella

oe: 191121109E -191121109



07993
mgto de bomba a tubo metálico

oe: 068121063M -027121063



07994
mgto de tubo metálico a intercambiador

oe: 037121058A



08193
mgto de intercambiador a culata

oe: 027 121 096 A



08194
mgto superior radiador 1.8 GTI 16V

oe: 19112110AC



08378
mgto de tubo metálico a botella

oe: 1H0 121 109

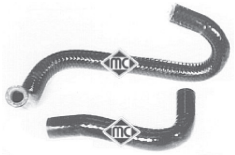

08381
jgo mgtos colector

oe: 026121062C



07918
mgto de calefactor a culata

oe: 191819371F



08050
mgto de calefactor a culata

oe: 191819371H -191819371D

VOLKSWAGEN - GOLF II (08/1983 - 12/1992)



08051
mgto de calefactor a tubo metálico Salida

oe: 191819373D



02669
junta válvula desvaporizadora

oe: 028103500



08085
mgto desvaporizador 1.3-1.3 Cat.

oe: 030103493M



08225
mgto desvaporizador 1.8-1.8 i Cat.-1.8 i Syncro Cat.

oe: 051 103 493



08227
mgto desvaporizador 1.6

oe: 026 103 493 A



08319
mgto desvaporizador 1.0

oe: 030103493N



08385
mgto desvaporizador 1.6 D-1.6 TD

oe: 028103493E



00674
tapon cárter aceite

oe: 113115193



02448
guia varilla nivel aceite

oe: 053103663



02780
junta colector escape

oe: 028129589B



02876
guia varilla nivel aceite

oe: 028 103 663 A -028 103 663 B



03621
tapón llenado aceite motor (en plástico, reemplaza al metálico)

oe: 077 103 485 A -049 103 485 A



03688
guia varilla nivel aceite

oe: 036 115 636



04760 555 mm
varilla nivel aceite

oe: 027115611C



05374
intercambiador de calor + junta

oe: 038 117 070 A -068 117 021 B



05958
cárter de aceite

oe: 51103601



03672
válvula filtro gasoil

oe: 191 127 247 A



03708
tapón llenado combustible (sin llave)

oe: 1J0201553C

© INDUSTRIAL METALCAUCHO, S.L.U.

SUSPENSION DELANTERA y SOPORTES DE MOTOR:

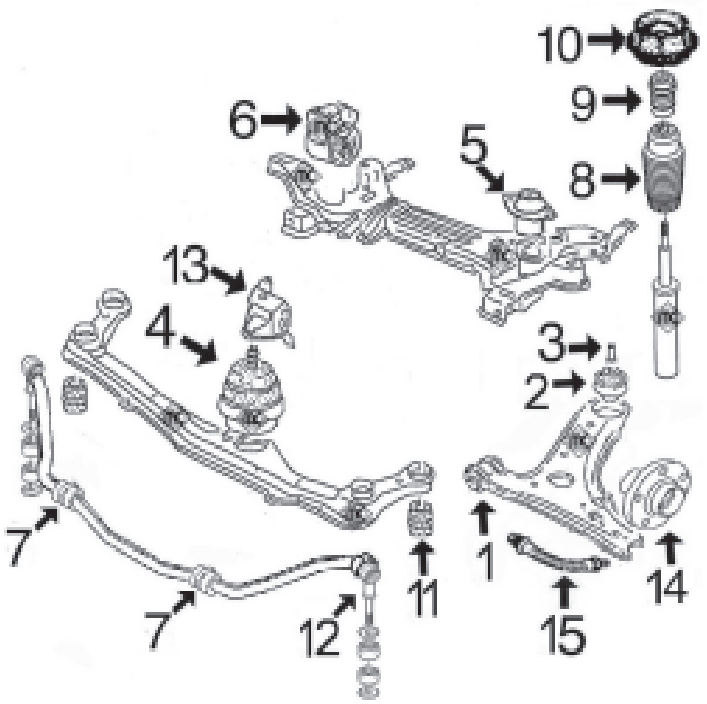

1- 542 silentbloc anterior trapecio delantero
2- 543 silentbloc posterior trapecio delantero
3- 2822 casquillo eje silentbloc posterior
4- 848 soporte motor delantero 1.6 D-TD
849 soporte motor delantero 1.6/1.8 gasolina
5- 2627 soporte motor trasero izquierdo 1.05-1.3
846 soporte motor trasero izquierdo 1.6-1.8
987 soporte motor trasero izquierdo 1.6 Diesel y TD
6- 847 soporte motor trasero derecho salvo 16v. ni G60
4127 soporte motor trasero derecho 16v. y G60
7- 917 goma para barra estabilizadora de Ø 18 mm
4266 goma para barra estabilizadora de Ø 20 mm
8- n/d capuchón amortiguador delantero
9- 712 tampón de amortiguador
10- 896 soporte amortiguador delantero
11- *2444* silentbloc soporte traviesa delantera
12- 646 bieleta barra estabilizadora
n/d anillo de goma en bieleta barra estabilizadora
13- 4129 anclaje metálico del soporte motor delantero
14- 90008 buje rueda delantera hasta '88
90073 buje rueda delantera sin ABS desde '88
90035 buje rueda delantera con ABS
15- 96109 latiguillo freno ndelantero (310 mm)

SUSPENSION TRASERA

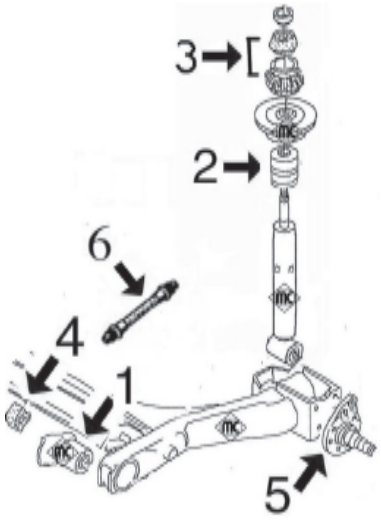

1- 924 silentbloc brazo trasero suspensión
2- 2811 tope poliuretano amortiguador trasero
3- 4320 juego soportes amortiguador
4- 2824 goma barra estabilizadora
5- 90516 mangueta rueda trasera, freno de tambor sin ABS
90539 mangueta rueda trasera izquierda, tambor con ABS
90540 mangueta rueda trasera derecha, tambor con ABS
90541 mangueta rueda trasera derecha, freno de disco
90542 mangueta rueda trasera izquierda, freno de disco
6- 96111 latiguillo freno trasero (racores hembra-hembra) longitud 160 mm
96175 latiguillo freno trasero (racores hembra-macho) longitud 190 mm



00722
soporte motor posterior

oe: 171399151B



00723 Ø 11 mm
soporte motor derecha

oe: 171 199 214K -171 199 214G



00846
soporte de motor Atrás izquierda

oe: 191 199 402 C -176 199 402



00847
soporte motor posterior;derecha

oe: 191 199 262A



00848
soporte de motor ambos lados;delante

oe: 357 199 279 B -191 199 279 C



00849
soporte motor ambos lados;delante

oe: 191 199 279E

VOLKSWAGEN - GOLF II (08/1983 - 12/1992)



00987
soporte de motor

oe:



02627
soporte motor izquierda;delante

oe: 191 199 381A -191 199 381



04127
soporte motor posterior;derecha

oe: 535 199 262 -191 199 262C



04129
anclaje metálico soporte motor delante

oe: 191 199 273 C



04366
soporte motor izquierda;delante

oe: 357 199 381C -357 199 381A



00542 Ø 12 mm
silentbloc anterior trapecio debajo;delante;Eje delantero

oe: 191407182E -191407182



00543 Ø 17 mm
silentbloc posterior trapecio eje delantero, ambos lados

oe: 357407181 -191407181B



00646 Ø 18 mm
bieleta puntal barra estabilizadora Eje delantero

oe: 191411315



00917 Ø 17 mm
goma para barra estabilizadora de Ø 18 mm interior;Eje delantero

oe: 6N0411313 -191411314



00924 Ø 12 mm
silentbloc brazo suspensión Eje trasero

oe: 191 501 541



02660 Ø 17 mm
silentbloc anterior trapecio posterior;Eje delantero abajo

oe: 191 407 181E -191 407 181D



02822
casquillo eje silentbloc anterior trapecio Eje delantero

oe: 191 407 190 A



02824 Ø 18 mm
goma barra estabilizadora Eje trasero

oe: 871 511 423 -871 511 423

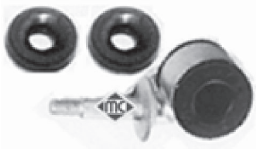

02853 Ø 18 mm
bieleta puntal barra estabilizadora completa delantero 1.8 i Cat.-1.8 i Syncro Cat.

oe: 6N0 411 315



04266 Ø 19 mm
goma para barra estabilizadora de Ø 20 mm interior;Eje delantero

oe: 1H0 411 314



00712
tope amortiguador Eje delantero

oe: 357 412 303E -191 412 303A



00896 Ø 14 mm
soporte amortiguador Eje delantero

oe: 357412329 -191 412 329

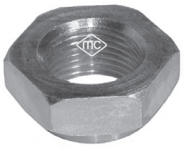

02609
tuerca autoblocante buje

oe: 171 407 643A



02811
tope poliuretano suspensión Eje trasero

oe: 191 512 131B

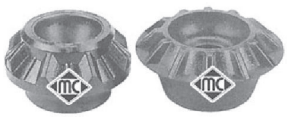

04320
juego soportes amortiguador eje trasero ambos lados

oe: 191 512 335

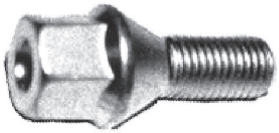

00792
tornillo rueda

oe: 3A0 601 139

© INDUSTRIAL METALCAUCHO, S.L.U.

VOLKSWAGEN - GOLF II (08/1983 - 12/1992)



90008
buje rueda Eje delantero

oe: 191 407 615



90035
buje rueda Eje delantero

oe: 357 407 613 B -357 407 613B



90073 para vehículos sin ASB
buje rueda Eje delantero

oe: 357407615



90074 Ø 40 mm
buje rueda ABS Eje delantero 1.8

oe: 357 407 615A



90516 para vehículos sin ABS
buje rueda mangueta e Eje trasero

oe: 357 501 117



90539 para vehículos con ABS
buje rueda mangueta Eje trasero izquierda

oe: 333501117A



90540 para vehículos con ABS
buje rueda mangueta Eje trasero, derecha

oe: 333501118A



90541
buje rueda mangueta Eje trasero, derecha

oe: 191501118D -333501118



90542
buje rueda mangueta Eje trasero izquierda

oe: 333501117



08377
mgto depresor servofreno

oe: 321 611 939 E



74002
rodamiento Eje trasero

oe: 311405625N -311405645B



74006 Ø 40 mm
rodamiento Eje trasero

oe: 331598625A -357 498 625 C



74027 Ø 35 mm
rodamiento Eje delantero

oe: 6N0 498 625 -191 498 625

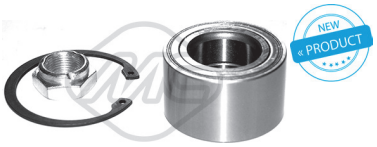

74052 Ø 34 mm
rodamiento Eje delantero

oe: 171 498 625 D -171 498 625 C



96108 longitud: 205 mm
latiguillo de freno Eje trasero

oe: 433611775A



96109 longitud: 310 mm
latiguillo de freno Eje delantero

oe: 171 611 701 G



96111 longitud: 195 mm
latiguillo de freno Eje trasero

oe: 171611775A



96175 longitud: 190 mm
latiguillo de freno eje trasero ambos lados

oe: 893611775A -481611775



01188 kit **fuelle**
kit fuelle transmisión lado de engranaje

oe: 1J0498201C -191498201C Ø 21-100 mm



01190 kit **fuelle**
kit fuelle transmisión lado de rueda

oe: Ø 24-100 mm



01192 kit **fuelle**
kit fuelle transmisión lado de engranaje

oe: 191 498 201 B Ø 27-100 mm



01359 kit **00359 fuelle**
kit fuelle transmisión lado de rueda

oe: 321407285B Ø 21-78 mm



01455 kit **fuelle**
kit fuelle transmisión lado de engranaje

oe: 171498201 -171498201 Ø 21-94 mm



01560 kit **fuelle**
kit fuelle transmisión lado de engranaje;izquierda

oe: 321407283A Ø 24-100 mm



01575 kit **00575 fuelle**
kit fuelle transmisión lado de rueda

oe: Ø 22-82 mm



01632 kit **fuelle**
kit fuelle transmisión lado de engranaje;-derecha

oe: 191498201B -171498201A Ø 21-89 mm



01637 kit **fuelle**
kit fuelle transmisión Eje delantero

oe: 191 407 283 -1J0498201A Ø 21-100 mm



01732 kit **00732 fuelle**
kit fuelle transmisión lado de rueda

oe: 7701033432 Ø 22-81 mm



01770 kit **00770 fuelle**
kit fuelle transmisión lado de rueda

oe: Ø 20-76 mm

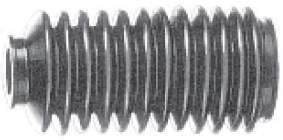

01511 kit **00511 fuelle**
kit fuelle cremallera dirección manual lado de engranaje

oe: 191 419 831 Ø 25-41 mm



01511C kit **fuelle**
kit crem completo

oe: 191 419 831 Ø 25-41 mm



01765 kit **00765 fuelle**
kit fuelle cremallera dirección asistida

oe: 175422831 Ø 10-42 mm



01765C kit **fuelle**
kit rep cremall asistida

oe: 175422831 Ø 10-42 mm



04756 Ø 8 mm
rodillo tensor correa alternador 1.8 GTI G60-1.8 GTI G60 Syncro

oe: 037 145 278 A -037 145 276



04997 Ø 23 mm
polea alternador rueda libre 1.8

oe: 038903119T -038903119A



03681
tapa superior correa distribución posterior;arriba

oe: 026 109 173 A



03687
tapa inferior correa distribución debajo

oe: 026 109 175 A



03715
tapa superior correa distribución arriba;-delante

oe: 026 109 107 B



05694
piñon de cigueñal 1.0-1.3 Cat.

oe: 030 105 263 C



05695
piñon de cigueñal

oe: 028 105 263 E



05697
piñon de cigueñal

oe: 049 105 263 C



05698
piñon de cigueñal

oe: 038 105 263E

© INDUSTRIAL METALCAUCHO, S.L.U.

VOLKSWAGEN - GOLF II (08/1983 - 12/1992)



05699
piñon de cigueñal

oe: 028 105 263 D -028 105 263 A



02695
soporte carburador

oe: 050 129 761 H -050 129 761 F



02696
soporte carburador

oe: 027 129 761 A -027 129 761



02699
soporte carburador

oe: 030 129 765G

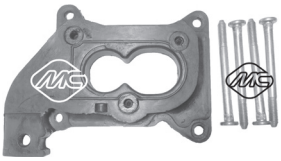

02815
soporte carburador 1.3-1.3 Cat.

oe: 052 129 765 E



02855
soporte carburador

oe: 032 129 765



02880
soporte carburador

oe: 026 129 761E



02301
casquillo cremallera manual

oe:



00947 longitud: mm
bieleta cambio de velocidades

oe: 191 711 595A



02854
tope cable embrague

oe: 1H0798303A



03724
juego reparación rótula palanca de cambio

oe: 191 711 251A



04184
guía-soporte barra cambio

oe: 191711083



00864
cubrepedal freno y embrague

oe: 321 721 173



02813
varilla selector de velocidades delante

oe: 191 711 574

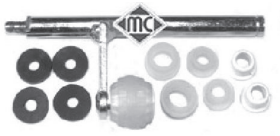

02840
juego reparación palanca de cambio

oe: 191711173B



02878
varilla selector de velocidades delante

oe: 1H0 711 574



04024
palanca de cambio

oe: 191 711 116C



04772
juego palanca desembrague 5 velcds.

oe: 020141723C



04902
articulación cambio 1.0-1.3-1.3 Cat.

oe: 191 711 233



04906
varilla desembrague

oe: 020 141 741 B



80096 longitud: 837/540 mm
cable embrague manual

oe: 191.721.335AB

© INDUSTRIAL METALCAUCHO, S.L.U.

VOLKSWAGEN - GOLF II (08/1983 - 12/1992)



80221 longitud: 800/520 mm
cable embrague automático

oe: 191721335AB



80246 longitud: 1096/767 mm
cable embrague manual

oe: 191721335R -191721335J



80279 longitud: 1081/824 mm
cable embrague automático

oe: 191721335F



80314 longitud: 806/492 mm
cable embrague manual

oe: 191721335M -191721335C



80332 longitud: 831/516 mm
cable embrague manual

oe: 191721335AB



83597 longitud: 1084/790 mm
cable embrague manual

oe: 191721335R



83598 longitud: 796/512 mm
cable embrague manual

oe: 191721335A



Para mas información y gama completa, consultar nuestro catálogo de cables.



00098
soporte escape

oe: 191 253 147 A -191 253 147



00238
soporte tubo de escape

oe: 823253147 -823253149



00366 Ø 31 mm
soporte tubo de escape

oe: 861253147 -893253147F

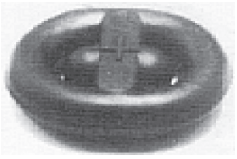

00497
soporte escape

oe: 803 253 147



02766
soporte tubo de escape

oe: 823 253 147 A -4A0 253 147 A

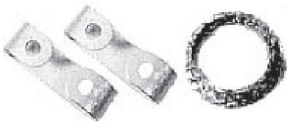

02779
jgo. grapa sujeción escape a colector

oe: 161 298 115



04766
guía cerradura maneta puerta

oe: 1H0837223B



02055
bomba limpiaparabrisas

oe: 431955651 -0008603326



02058
bomba limpiaparabrisas

oe: 46760973 -46760973



02059
bomba limpiaparabrisas

oe: 2048660221 -454 860 01 26



03739
interruptor luz de freno 2 polos

oe: 191 945 515 B -191 945 515



50102 sensor pasivo
sensor velocidad rueda - ABS eje delantero, ambos lados

oe: 191 927 807 A



50103 sensor pasivo
sensor velocidad rueda - ABS eje trasero ambos lados

oe: 357 927 807 -191 927 807 D

© INDUSTRIAL METALCAUCHO, S.L.U.

CANALIZACIONES DE AGUA:

GOLF - 3 **1.4 motor ABD (hasta '7/95)**
1.6 motor ABU (hasta '7/94)

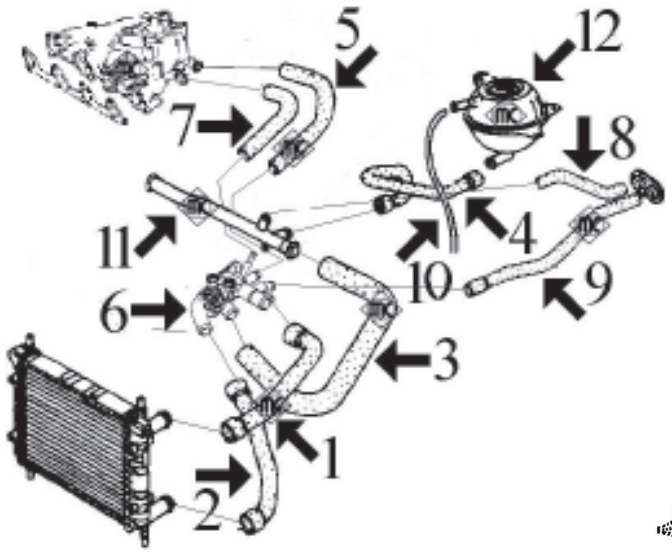

1-	8418	mgto superior radiador
2-	8416	mgto inferior radiador
3-	8409	mgto de racor a tubo rígido
4-	8378	mgto de tubo rígido a botella expansión
5-	7968	mgto de tubo rígido a colector
6-	3528	tapa de termostato
	3543	caja de termostato
7-	8411	mgto de tubo rígido a colector 1.4
	n/d	mgto de tubo rígido a colector 1.6
8-	8397	mgto derecho de calefactor a tubo rígido
9-	8393	mgto izquierdo de calefactor a a racor
10-	116	mgto de botella a radiador: Cortar de rollo MC-116 Ø 8x14 mm, long. aprox 460 mm
11-	3618	tubo de agua (plástico) con junta tórica
12-	3504	botella de expansión
	3506	tapón botella de expansión

8415 mgto desvaporizador

GOLF - 3 **1.6 motor AEA (desde '7/94 hasta '7/95)**

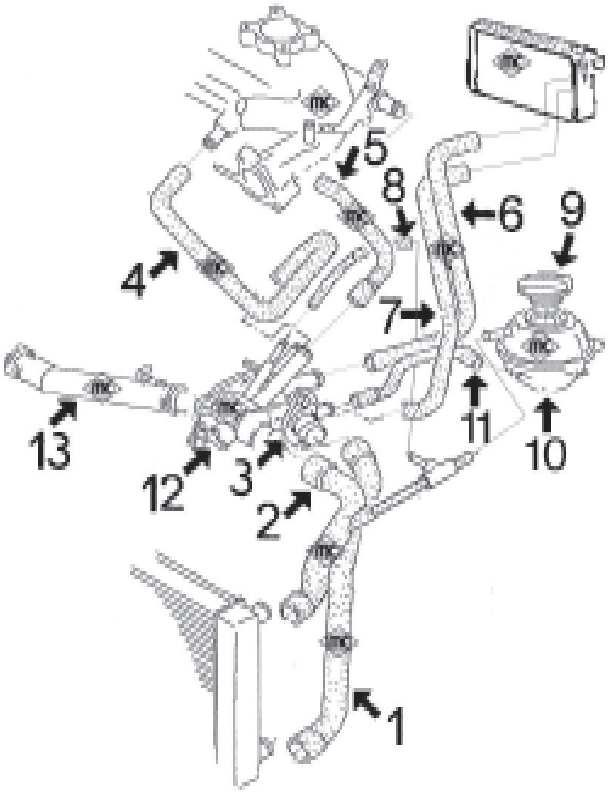

1-	8825	mgto inferior radiador
2-	8823	mgto superior radiador
3-	3588	tapa de termostato
4-	*8801*	mgto de cuerpo termostato a culata
5-	8799	mgto de cuerpo termostato a colector
6-	*8821*	mgto entrada agua a calefactor (con toma para sensor)
7-	8824	mgto retorno agua de calefactor
8-	116	mgto sobrante de botella a termostato: cortar de rollo MC-116 Ø 8x14 mm, long. aprox. 350 mm
9-	3506	tapón botella expansión
10-	3504	botella expansión
11-	8822	mgto de cuerpo termostato a botella
12-	n/d	cuerpo de termostato
13-	3625	tubo de agua (plástico) con juntas tóricas

8812 mgto desvaporizador

GOLF - 3 1.4 motor AEX (desde '7/95)
1.6 motor AEE (desde '7/95)

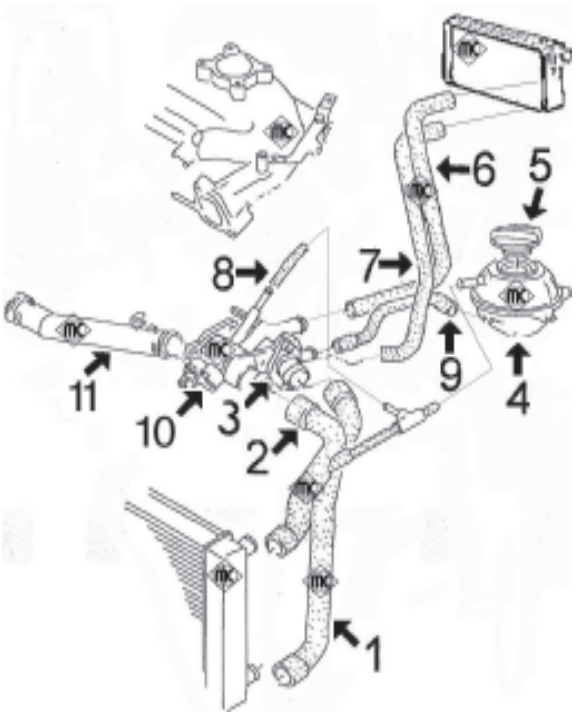

- 1- 8825 mgto inferior radiador
- 2- 8823 mgto superior radiador (3 vias)
- 3- 3592 kit de termostato completo con tapa y junta
  3541 tapa de termostato
- 4- 3504 botella de expansión
- 5- 3506 tapón botella de expansión
- 6- 8847 mgto entrada agua a calefactor
- 7- 8846 mgto retorno agua de calefactor
- 8- 116 mgto sobrante de botella a mgto inferior y caja de termostato: cortar de rollo MC-116 Ø 8x14 mm, long. aprox. 350 mm
- 9- 8822 mgto de cuerpo termostato a botella
- 10- 3615 cuerpo de termostato completo con termostato, tapa y accesorios
- 11- 3625 tubo de agua (plástico) con juntas tóricas

8811 mgto desvaporizador

GOLF - 3 1.8 motores AAM-ABS-ADZ-ACC

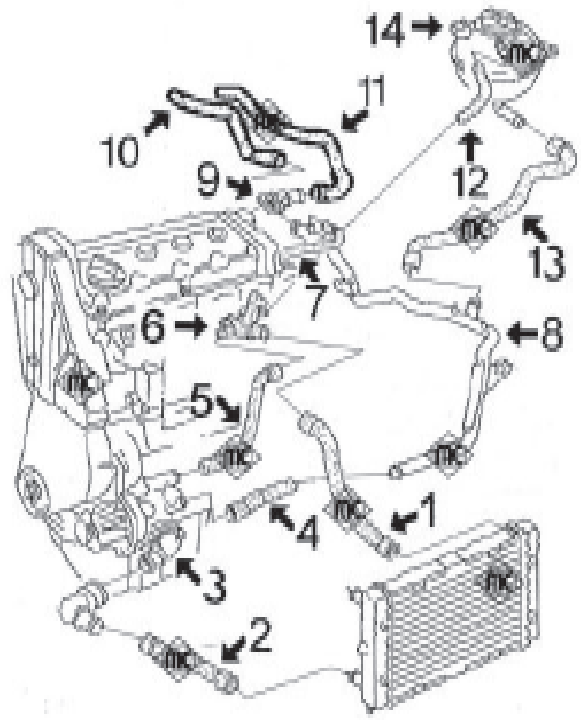

- 1- 8404 mgto superior radiador sin aire acondicionado
  8398 mgto superior radiador con aire acondicionado
- 2- 8403 mgto inferior radiador sin aire acondicionado
  8402 mgto inferior radiador con aire acondicionado
- 3- 3537 tapa de termostato
  3667 tapa de termostato completa con codo y juntas
- 4- 7993 mgto de bomba de agua a tubo hasta 11/'92
  8386 mgto de bomba de agua a tubo desde 11/'92
- 5- 8383 mgto de bomba de agua a culata
- 6- 3522 brida en culata conexión mgtos
- 7- 8391 mgto de tubo metálico a colector
- 8- 3083 tubo de agua metálico hasta 11/'92
  3084 tubo de agua metálico desde 11/'92
- 9- 3517 boquilla en culata (plástico)
- 10- 8395 mgto de tubo metálico a calefactor
- 11- 8396 mgto de culata a calefactor
- 12- 116 mgto de sobrante de botella a radiador, cortar de rollo MC-116 Ø 8x15 mm longitud 750 mm
- 13- 8378 mgto de tubo metálico a botella
- 14- 3504 botella de expansión con sensor de nivel
  3506 tapón botella de expansión

8224 mgto desvaporizador (sin catalizador)
8225 mgto desvaporizador (con catalizador)
8226 mgto desvaporizador

© INDUSTRIAL METALCAUCHO, S.L.U.

GOLF - 3 **2.0** **motores 2E-ADY**
2.0-16v **motor ABF**
1.6 (100CV) **motor AFT**

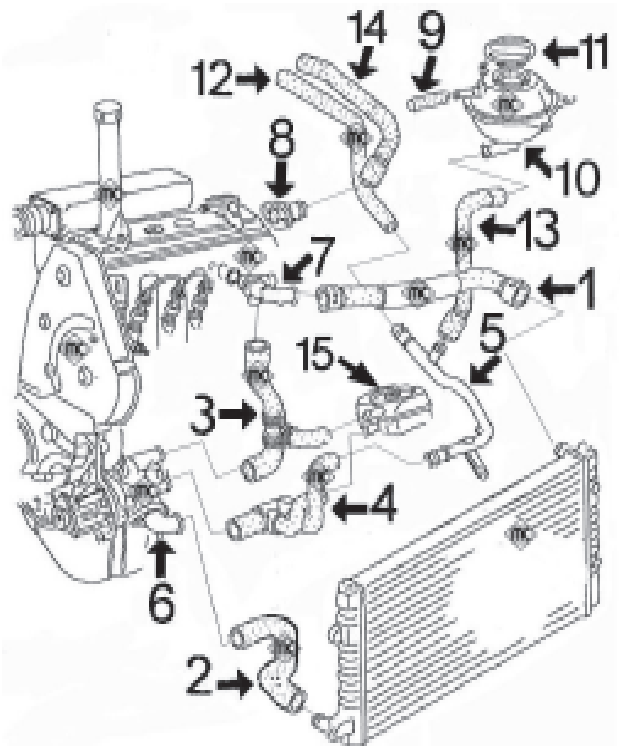

- 1- 8398 mgto superior radiador
- 2- 8402 mgto inferior radiador
- 3- 8394 mgto de bomba a brida en culata 2.0 y 1.6 (100CV)
- 8414 mgto de bomba a brida en culata 2.0-16v
- 4- 8384 mgto de bomba a intercambiador y a tubo metálico 2.0
- 8386 mgto de bomba a tubo metálico 1.6 (100CV)
- 5- 3084 tubo de agua metálico 2.0
- 3095 tubo de agua metálico 2.0-16v
- 6- 3537 tapa de termostato
- 3667 tapa de termostato completa con codo y juntas
- 7- 3522 brida en culata conexión mgtos 2.0
- n/d brida en culata conexión mgtos 2.0-16v
- 8- 3517 boquilla en culata (lateral)
- 3589 boquilla en culata (lateral) 1.6-100cv
- 3583 boquilla en culata (lateral) 2.0-16v.
- 9- 116 mgto de sobrante de botella a radiador, cortar de rollo MC-116 Ø 8x15 mm longitud 750 mm
- 10- 3504 botella de expansión
- 11- 3506 tapón botella de expansión
- 12- 8395 mgto de tubo metálico a calefactor
- 13- 8378 mgto de tubo metálico a botella de expansión
- 14- 8396 mgto de culata a calefactor
- 15- 5374 intercambiador de calor



- 8228 mgto desvaporizador 2.0 motor 2E (hasta 9/'94)
- 8853 mgto desvaporizador 2.0 motor ADY (desde 10/'94)
- 8229 mgto desvaporizador de gases 2.0

GOLF - 3 **1.9 Diesel** **motor 1Y**
1.9 TurboDiesel **motor AAZ**
1.9 TDi **motores 1Z-AEY-AFN-AHU-ALE**
1.9 SDi **motor AEY**

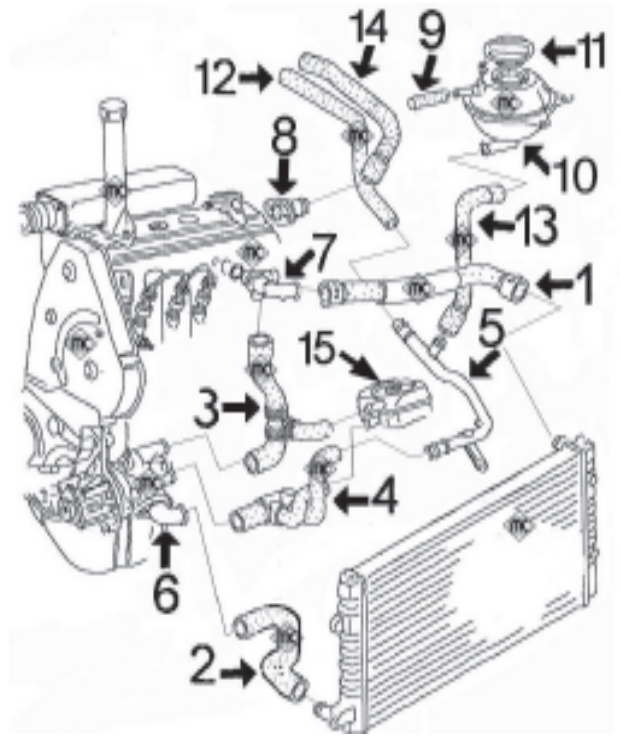

- 1- 8398 mgto superior radiador Diesel y TurboD (sin toma para sensor)
- 8470 mgto superior radiador TDi-SDi (con toma para sensor)
- 2- 8402 mgto inferior radiador
- 3- 8382 mgto de bomba a brida en culata
- 4- 7993 mgto de bomba a tubo hasta 11/'92
- 8384 mgto de bomba a intercambiador y a tubo metálico desde 11/'92 (4 vias)
- 5- 3083 tubo de agua metálico hasta 11/'92
- 3084 tubo de agua metálico Diesel y TD desde 11/'92
- 3094 tubo de agua metálico TDi-SDi
- 6- 3537 tapa de termostato
- 3667 tapa de termostato completa con codo y juntas
- 7- 3527 brida en culata conexión mgtos D-TD
- 3542 brida en culata conexión mgtos TDi-SDi
- 8- 3517 boquilla en culata (lateral)
- 9- 116 mgto de sobrante de botella a radiador, cortar de rollo MC-116 Ø 8x15 mm longitud 750 mm
- 10- 3504 botella de expansión
- 11- 3506 tapón botella de expansión
- 12- 8395 mgto de tubo metálico a calefactor
- 13- 8378 mgto de tubo metálico a botella de expansión
- 14- 8396 mgto de culata a calefactor
- 15- 5374 intercambiador de calor todos salvo TDi de 110CV
- 5376 intercambiador de calor TDi de 110CV

© INDUSTRIAL METALCAUCHO, S.L.U.

TUBOS DESVAPORIZADORES 1.9D - TD - TDi - SDi:

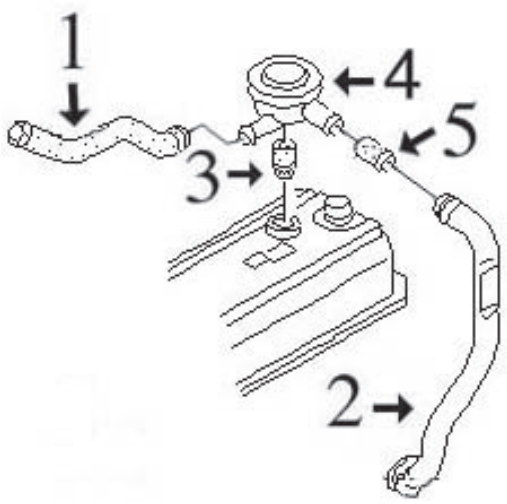

1- 8895 mgto de válvula desvaporizadora 1.9TDi
2- 3644 tubo plástico de válvula a cárter
3- 2669 junta válvula desvaporizadora
4- 3719 válvula desvaporizadora
5- 8385 mgto de válvula desvaporizadora 1.9D-TD (no TDi !)



03083
tubo de agua metálico

oe: 027 121 065D



03084
tubo de agua metálico

oe: 037 121 065L -037 121 065K



03094
tubo de agua metálico

oe: 028 121 065T -028 121 065K



03504
botella de expansión

oe: 1H0121407 -1H0 121 407 A



03506
tapón botella de expansión

oe: 357 121 321A -1H0 121 321A



03517
boquilla en culata (lateral)

oe: 037 121 145 -026 121 145E



03522
brida plástico en culata

oe: 037121133F -037121132E



03527
tapa de agua en culata

oe:



03528
tapa de termostato

oe: 030 121 121B



03535
brida en culata (frontal)

oe: 037 121 133B -037 121 132B



03537
tapa de termostato

oe: 1H0 121 687 -037 121 121A



03540
kit tapón sensores en tapas de agua

oe: 357 121 140 -025 121 142

© INDUSTRIAL METALCAUCHO, S.L.U.



03541
tapa de termostato

oe: 032121119H -032 121 121J



03542
brida en culata 1.9 TDI-1.9 TDI Syncro (1HX1)

oe: 028 121 132A -028 121 132



03543
brida agua conexión mgtos

oe: 030 121 117 N -030 121 117M



03583
boquilla posterior en culata 2.0-2.0 GTI 16V-2.0 Syncro (1HX1)

oe: 027 121 145B



03588
tapa de termostato 1.6

oe: 032 121 121A



03589
brida en culata (lateral) 1.6

oe: 037 121 144H



03592
kit completo de termostato, con termostato, tapa, junta y accesorios 1.4-1.6

oe: 032 121 110 B

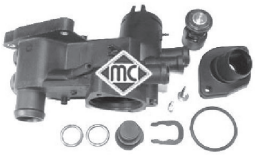

03615
cuerpo de termostato completo con termostato, tapa, juntas y accesorios 1.4-1.6

oe: 032 121 111N



03618
tubo de agua 1.4-1.6

oe: 030 121 065J



03667
boquilla salida termostato completo

oe: 1H0121687A -037121619



07968
mgto de termostato a bomba 1.4

oe: 7700733183



07993
mgto de bomba a tubo metálico

oe: 068121063M -027121063



07994
mgto de tubo metálico a intercambiador

oe: 037121058A



08378
mgto de tubo metálico a botella

oe: 1H0 121 109



08382
mgto de bomba a brida en culata

oe: 028 121 053 P -028 121 053 Q



08383
mgto de bomba a brida en culata 1.8-1.8 Syncro (1HX1)

oe: 037121053H



08384
mgto de bomba a tubo e intercambiador

oe: 037122058B -037122058



08386
mgto de bomba a tubo de agua metálico

oe: 037121063A



08391
mgto de tubo metálico a colector 1.8-1.8 Syncro (1HX1)

oe: 051 121 056A -051 121 056



08394
mgto de bomba a brida en culata 2.0-2.0 Syncro (1HX1)

oe: 037121053J



08398
mgto superior radiador arriba

oe: 1H0121101B



08402
mgto inferior radiador debajo

oe: 1H0121051L -1H0 121 051C



08403
mgto inferior radiador debajo 1.8

oe: 1H0121051A



08404
mgto superior radiador arriba 1.8-1.8 Syncro (1HX1)

oe: 1H0121101A



08409
mgto de tubo rígido a brida agua 1.6

oe: 032121063



08411
mgto de tubo a colector 1.4

oe: 030121056C



08414
mgto de bomba a brida en culata 2.0 GTI 16V

oe: 037121053K



08416
mgto inferior radiador debajo

oe: 1H0121051D



08418
mgto superior radiador arriba

oe: 1H0121101P



08470
mgto superior radiador arriba

oe: 1H0121101R



08799
mgtodecuerpotermostatoacolector

oe: 032121054F



08822
mgto de caja termostato a botella 1.4-1.6

oe: 1H0 121 109 N



08823
mgto inferior radiador arriba 1.4-1.6

oe: 1H0 122 101



08825
mgto superior radiador 1.4-1.6

oe: 1H0 121 051 N



08393
mgto calefactor 1.4-1.6

oe: 1H0819373



08395
mgto calefactor

oe: 1H0819373C



08396
mgto calefactor

oe: 1H0 819 371



08397
mgto calefactor 1.4-1.6

oe: 1H0 819 371A



08824
mgto retorno calefactor 1.6

oe: 1H0819373B



08846
mgto retorno calefactor 1.4-1.6

oe: 6K0819373D



08847
mgto entrada calefactor 1.4-1.6

oe: 1H0819371E



02669
junta válvula desvaporizadora

oe: 028103500

© INDUSTRIAL METALCAUCHO, S.L.U.

VOLKSWAGEN - GOLF III (08/1991 - 04/1999)



03644
tubo plástico desvaporizador

oe: 028 103 491J



03719
válvula desvaporizadora Eje delantero

oe: 028 129 101D



08224
mgto desvaporizador

oe: 051103493A



08225
mgto desvaporizador 1.8

oe: 051 103 493



08226
mgto desvaporizador 1.8-1.8 Syncro (1HX1)

oe: 050103493A -048103493A



08227
mgto desvaporizador

oe: 026 103 493 A



08228
mgto desvaporizador

oe: 037103493AB -037103211



08229
mgto desvaporizador 2.0

oe: 037103493P

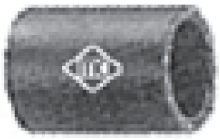

08385
mgto desvaporizador

oe: 028103493E



08415
mgto desvaporizador

oe: 032103493E -030103493H



08811
mgto desvaporizador

oe: 030103493BB



08812
mgto desvaporizador

oe: 032103493G



08853
mgto desvaporizador

oe: 037 103 493 AK



08895
mgto desvaporizador 1.9 TDI

oe: 028103493S



93057
válvula EGR 1.9 TD,GTD-1.9 TDI-1.9 TDI Syncro (1HX1)

oe: 028 131 501E -028 131 501B



00674
tapon cárter aceite

oe: 113115193



00759
tapón cárter de aceite 2.0 GTI 16V

oe: 059 103 193



02448
guia varilla nivel aceite

oe: 053103663



02780
junta colector escape

oe: 028129589B



02876
guia varilla nivel aceite

oe: 028 103 663 A -028 103 663 B



03621
tapón llenado aceite motor (en plástico, reemplaza al metálico)

oe: 077 103 485 A -049 103 485 A

VOLKSWAGEN - GOLF III (08/1991 - 04/1999)



03688
guia varilla nivel aceite

oe: 036 115 636



03841
tapa filtro de aceite

oe: 045115433B -045 115 433 E



04355
guia varilla 1.4-1.6

oe: 030 115 636A



04365
jgo. tornillo sujeción tapa cubremotor

oe: N90132603 -+028103665



04760 555 mm
varilla nivel aceite

oe: 027115611C



04942 510 mm
varilla nivel aceite

oe: 028115611C



05374
intercambiador de calor + junta

oe: 038 117 070 A -068 117 021 B



05376
intercambiador de calor + junta 1.9 TDI

oe: 028 117 021 E -028 117 021 C



05958
cárter de aceite

oe: 51103601



06328
intercambiador calor

oe: 096 409 061 E -096 409 061



35105
válvula vapores motor 1.4-1.6

oe: 36 103 464 G -036 103 464 G



35106
válvula vapores motor 1.6

oe: 037 129 101 P



03672
válvula filtro gasoil

oe: 191 127 247 A



03708
tapón llenado combustible (sin llave)

oe: 1J0201553C

© INDUSTRIAL METALCAUCHO, S.L.U.

CANALIZACIONES de AIRE de ALTA PRESION INTERCOOLER-TURBO:

GOLF-3 1.9 Diesel motores TDi desde 5/'96 a 12/'97 (AHU-1Z-AFN-ALE)

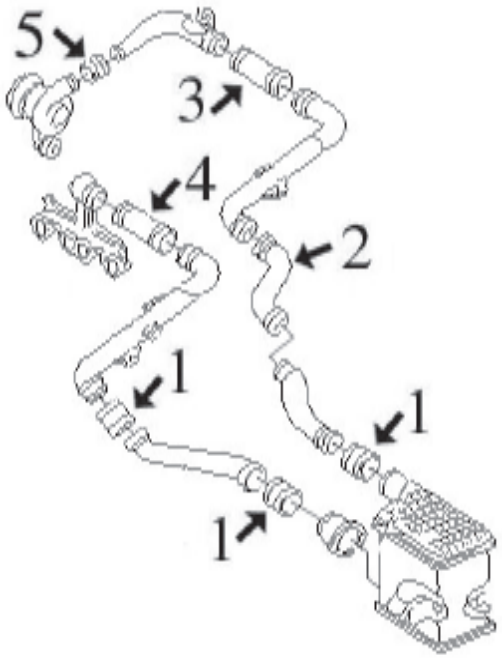

1- 9061 tubo flexible de empalme a intercooler
2- 9067 tubo flexible de empalme a tubo rígido
3- 9066 tubo flexible de empalme
4- 9060 tubo flexible empalme de colector de aspiración a tubo rígido
5- 9062 tubo flexible de empalme de turbo a tubo rígido



09060
tubo flexible de colector de aspiración 1.9 TDI
oe: 1H0145838G -1H0145838G



09061
tubo flexible de empalme 1.9 TDI-1.9 TDI Syncro (1HX1)
oe: 1H0145834E -1H0 145 834 J

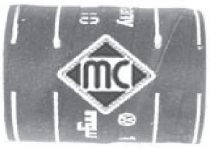

09062
tubo flexible de empalme salida Turbo 1.9 TDI
oe: 6K0145972B -6K0145972B



09066
tubo flexible de empalme 1.9 TDI

oe: 1H0145834G -1H0145834G



09067
tubo flexible de empalme a tubo rígido 1.9 TDI
oe: 1H0145834F -1H0145834F

SUSPENSION DELANTERA y SOPORTES DE MOTOR:

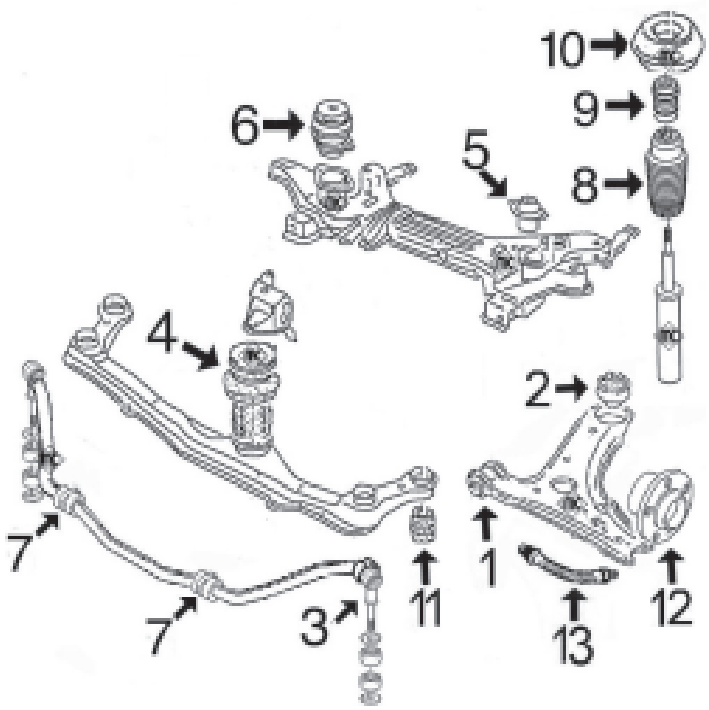

1- 542 silentbloc anterior trapecio delantero
2- 2660 silentbloc posterior trapecio delantero Golf-3
3- 646 bieleta puntal barra estabilizadora salvo 2.0 y 2.8
4336 bieleta puntal barra estabilizadora 2.0 y 2.8
4- 2685 soporte motor delantero
5- 2627 soporte motor trasero izquierdo 1.4 todos y 1.6 hasta '95
987 soporte motor trasero izquierdo 1.8-1.9D-2.0-1.6-100cv (AFT) y 1.6 desde '95
4362 soporte motor trasero izquierdo TD-TDi-SDi y 2.0-16v (ABF)
6- 2686 soporte motor trasero derecho todos salvo TDi
4363 soporte motor trasero derecho TDi-SDi
7- 917 goma para barra estabilizadora de Ø 18 mm
4266 goma para barra estabilizadora de Ø 20 mm
8- 4324 capuchón amortiguador delantero
9- 712 tope de amortiguador hasta '95 (goma)
4298 tope de amortiguador desde '95 (poliuretano)
4254 tope de amortiguador desde '95 (poliuretano) 2.0
10- 896 soporte amortiguador hasta '95
2812 soporte amortiguador desde '95
11- *2444* silentbloc soporte traviesa delantera
12- 90073 buje rueda delantera todos salvo 2.0 y 2.8
90048 buje rueda delantera 2.0-2.0/16v y 2.8
13- 96124 latiguillo freno delantero (485 mm)

SUSPENSION TRASERA:

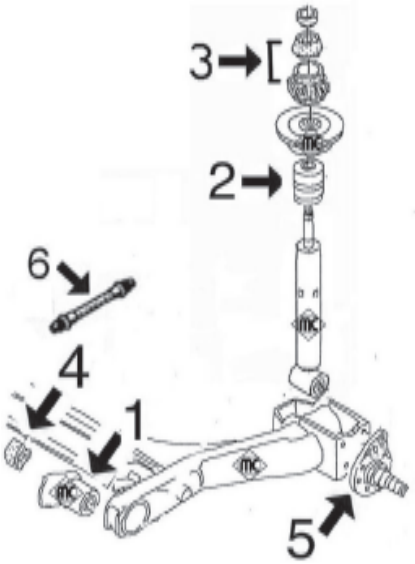

1- 2856 silentbloc brazo trasero suspensión Ø 56 mm
4875 silentbloc brazo trasero para suspensiones reforzadas Ø 69 mm
2- 2811 tope poliuretano amortiguador trasero
3- 4320 juego soportes amortiguador
4- 2824 goma barra estabilizadora
5- 90516 mangueta rueda trasera, freno de tambor sin ABS
90539 mangueta rueda trasera izquierda, tambor con ABS
90540 mangueta rueda trasera derecha, tambor con ABS
90541 mangueta rueda trasera derecha, freno de disco
90542 mangueta rueda trasera izquierda, freno de disco
6- 96126 latiguillo freno trasero (166 mm)
96175 latiguillo freno trasero (190 mm)

© INDUSTRIAL METALCAUCHO, S.L.U.

VOLKSWAGEN - GOLF III (08/1991 - 04/1999)



00987
soporte de motor

oe:



02627
soporte motor izquierda;delante

oe: 191 199 381A -191 199 381



02685
soporte motor centro

oe: 1H0199609F -1H0 199 609E



02686
soporte motor posterior;derecha

oe: 1H0 199 262 A -1H0 199 262 F



04362
soporte motor lado de engranaje;posterior;izquierda

oe: 357199402B -3A0199402



04363
soporte motor posterior;derecha

oe: 1H0 199 262L -1H0 199 262J



04366
soporte motor izquierda;delante 1.9 TDI

oe: 357 199 381C -357 199 381A



00542 Ø 12 mm
silentbloc anterior trapecio debajo;delante;Eje delantero

oe: 191407182E -191407182



00543 Ø 17 mm
silentbloc posterior trapecio eje delantero, ambos lados

oe: 357407181 -191407181B



00646 Ø 18 mm
bieleta puntal barra estabilizadora Eje delantero

oe: 191411315

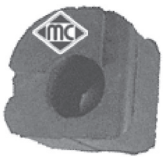

00917 Ø 17 mm
goma para barra estabilizadora de Ø 18 mm interior;Eje delantero 1.4

oe: 6N0411313 -191411314



02660 Ø 17 mm
silentbloc anterior trapecio posterior;Eje delantero abajo

oe: 191 407 181E -191 407 181D



02824 Ø 18 mm
goma barra estabilizadora Eje trasero

oe: 871 511 423 -871 511 423



02856 Ø 12 mm
silentbloc brazo suspensión Eje trasero

oe: 1H0 501 541A -1H0 501 541



04336
bieleta puntal barra estabilizadora Eje delantero

oe: 535411315



04875 Ø 12 mm
silentbloc puente , suspensión reforzada (Ø 69 mm) exterior;Eje trasero

oe: 1J0 501 541D -1J0 501 541D



00712
tope amortiguador Eje delantero

oe: 357 412 303E -191 412 303A 18.5



00896 Ø 14 mm
soporte amortiguador Eje delantero

oe: 357412329 -191 412 329

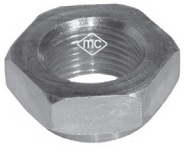

02609
tuerca autoblocante buje

oe: 171 407 643A



02811
tope poliuretano suspensión Eje trasero

oe: 191 512 131B



02812 Ø 14,2 mm
soporte amortiguador eje delantero, ambos lados

oe: 357 412 331 A

VOLKSWAGEN - GOLF III (08/1991 - 04/1999)



04128
rodamiento soporte amortiguador

oe: 357 412 249 A -357 412 249



04254
tope poliuretano amortiguador Eje delantero

oe: 357 412 303F



04298
tope poliuretano amortiguador

oe: 1H0 412 303 B



04320
juego soportes amortiguador eje trasero ambos lados

oe: 191 512 335

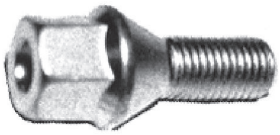

00792
tornillo rueda

oe: 3A0 601 139



90035
buje rueda Eje delantero

oe: 357 407 613 B -357 407 613B



90048
buje rueda Eje delantero

oe: 1H0 407 613 A -1H0 407 613 B



90073 Ø 40 mm
buje rueda Eje delantero

oe: 357407615



90074 para vehículos con ABS
buje rueda ABS Eje delantero

oe: 357 407 615A



90516 para vehículos sin ABS
buje rueda mangueta e Eje trasero

oe: 357 501 117



90539 para vehículos con ABS
buje rueda mangueta Eje trasero izquierda

oe: 333501117A



90540 para vehículos con ABS
buje rueda mangueta Eje trasero, derecha

oe: 333501118A



90541
buje rueda mangueta Eje trasero, derecha

oe: 191501118D -333501118



90542
buje rueda mangueta Eje trasero izquierda

oe: 333501117



08377
mgto depresor servofreno

oe: 321 611 939 E



74002
rodamiento Eje trasero

oe: 311405625N -311405645B



74006 Ø 40 mm
rodamiento Eje trasero

oe: 331598625A -357 498 625 C



74062 Ø 40 mm
rodamiento Eje delantero

oe: 1H0498625 -357 498 625 A



96124 longitud: 485 mm
latiguillo de freno eje delantero, ambos lados

oe: 1H0 611 701



96126 longitud: 160 mm
latiguillo de freno eje trasero ambos lados

oe: 1H0 611 775



96175 longitud: 190 mm
latiguillo de freno eje trasero ambos lados

oe: 893611775A -481611775

© INDUSTRIAL METALCAUCHO, S.L.U.

VOLKSWAGEN - GOLF III (08/1991 - 04/1999)



01188 kit **fuelle**
kit fuelle transmisión lado de engranaje

oe: 1J0498201C -191498201C Ø 21-100 mm



01190 kit **fuelle**
kit fuelle transmisión lado de rueda

oe: Ø 24-100 mm



01192 kit **fuelle**
kit fuelle transmisión lado de engranaje

oe: 191 498 201 B Ø 27-100 mm



01297 kit **00297 fuelle**
kit fuelle transmisión lado de rueda

oe: 6X0498203 -1K0498203 Ø 25-86 mm



01560 kit **fuelle**
kit fuelle transmisión lado de engranaje;izquierda

oe: 321407283A Ø 24-100 mm



01632 kit **fuelle**
kit fuelle transmisión lado de engranaje;-derecha

oe: 191498201B -171498201A Ø 21-89 mm



01637 kit **fuelle**
kit fuelle transmisión Eje delantero

oe: 191 407 283 -1J0498201A Ø 21-100 mm



01689E kit **fuelle**
kit (cono) derecha;lado de rueda

oe: 871498203A Ø



01921 kit **00921 fuelle**
kit fuelle transmisión lado de rueda

oe: 6N0498203 Ø 24-77 mm

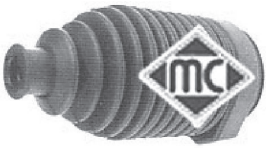

01100 kit **00100 fuelle**
kit fuelle cremallera dirección asistida

oe: 357 422 831B Ø 13-45 mm

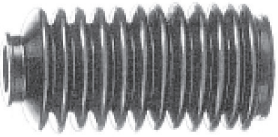

01511 kit **00511 fuelle**
kit fuelle cremallera dirección manual lado de engranaje

oe: 191 419 831 Ø 25-41 mm



01511C kit **fuelle**
kit crem completo

oe: 191 419 831 Ø 25-41 mm



01765 kit **00765 fuelle**
kit fuelle cremallera dirección asistida

oe: 175422831 Ø 10-42 mm

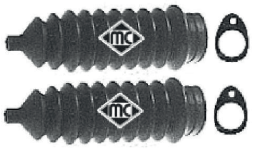

01765C kit **fuelle**
kit rep cremall asistida

oe: 175422831 Ø 10-42 mm



04324 kit **fuelle**
capuchón amortiguador delante

oe: 357 413 175 A Ø 18-71 mm



04290 Ø 162 mm - 6 canales
polea cigüeñal

oe: 028 105 243 T -028 105 243 K



04405 Ø 30 mm
polea cigüeñal

oe: 06A 105 243 E



04768 Ø 8 mm
rodillo tensor correa alternador

oe: 028 145 278 A -028 145 278 E



04770
tensor correa alternador 1.4-1.6

oe: 030 145 299 F -030 145 299 C



04908 Ø - mm, ancho: mm
tensor correa alternador

oe: 028 903 315 R



04909 Ø - mm, ancho: mm
tensor correa alternador

oe: 037 903 315 C



04919 Ø 49.7 mm - 6 canales
polea de alternador

oe: 028 903 119 AA -028 903 119 P



05007 Ø 17 mm
polea de alternador 1.9 SDI

oe: 03D 903 119 A



03681
tapa superior correa distribución posterior;arriba 1.8-1.8 Syncro (1HX1)
oe: 026 109 173 A



03715
tapa superior correa distribución arriba;-delante 1.8-1.8 Syncro (1HX1)
oe: 026 109 107 B



05694
piñon de cigueñal 1.4-1.6

oe: 030 105 263 C



05695
piñon de cigueñal 1.9 D-1.9 TD,GTD

oe: 028 105 263 E



05697
piñon de cigueñal

oe: 049 105 263 C



05699
piñon de cigueñal 1.9 SDI-1.9 TDI

oe: 028 105 263 D -028 105 263 A



02695
soporte carburador 1.8-1.8 Syncro (1HX1)
oe: 050 129 761 H -050 129 761 F



02699
soporte carburador 1.4

oe: 030 129 765G



02855
soporte carburador 1.6

oe: 032 129 765



02301
casquillo cremallera manual 1.4-1.9 SDI

oe:



02854
tope cable embrague

oe: 1H0798303A



03724
juego reparación rótula palanca de cambio
oe: 191 711 251A



04141
péndulo selector velocidades 1.9 TDI

oe: 1L0711051



04360
bieleta cambio velocidades

oe: 1H0711051B



04361
soporte guia-barra

oe: 1H0711083



00864
cubrepedal freno y embrague

oe: 321 721 173



02813
varilla selector de velocidades delante 1.8-2.0
oe: 191 711 574

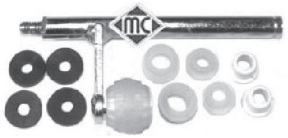

02841
juego reparación palanca de cambio

oe: 1H0711173



02878
varilla selector de velocidades delante

oe: 1H0 711 574

© INDUSTRIAL METALCAUCHO, S.L.U.

VOLKSWAGEN - GOLF III (08/1991 - 04/1999)

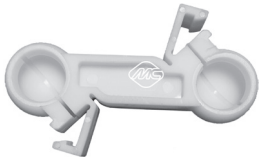

02879
bieleta selector de velocidades

oe: 1H0 711 595



03691
articulación cambio (mando por cable)

oe: 1J0 711 256



04045
palanca de cambio salvo

oe: 1H0 711 116A



04772
juego palanca desembrague 5 velcds.

oe: 020141723C

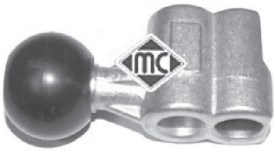

04902
articulación cambio

oe: 191 711 233



04906
varilla desembrague

oe: 020 141 741 B



80080 longitud: 824/537 mm
cable embrague automático

oe: 1H1721335G -1H1721335B



80221 longitud: 800/520 mm
cable embrague automático

oe: 191721335AB



80247 longitud: 854/438+65 mm
cable embrague manual

oe: 1H1721335G -1H1721335B



80291 longitud: 1025/745;1040/706 mm
cable embrague automático

oe: 1H1 721 335C -1H1 721 335K

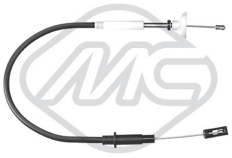

80314 longitud: 806/492 mm
cable embrague manual

oe: 191721335M -191721335C



Para mas información y gama completa, consultar nuestro catálogo de cables.



80332 longitud: 831/516 mm
cable embrague manual

oe: 191721335AB



83632 longitud: 917/447+110 mm
cable embrague manual

oe: 1H1721335K -1H1721335C



83634 longitud: 1053/700 mm
cable embrague manual

oe: 1H1721335M -1H1721335H

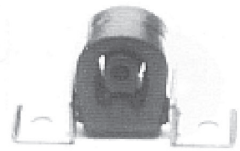

02425
soporte escape

oe: 1H0 253 144C -1H0 253 144A



02426
soporte presilenciador 1.9 D-1.9 TD,-GTD-2.0

oe: 6X0253147 -1H0253147B



04121
soporte catalizador centro 1.4

oe: 1J0 253 144H



04124
soporte tubo de escape

oe: 1H0 253 147D



04364
soporte catalizador Silenciador anterior

oe: 1H0253144E



04766
guía cerradura maneta puerta

oe: 1H0837223B



02058
bomba limpiaparabrisas

oe: 46760973 -46760973

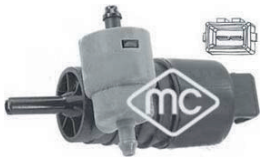

02061
bomba limpia parabrisas

oe: 1H6 955 651



02075
bomba lavafaros

oe: 3B7 955 681



03739
interruptor luz de freno 2 polos

oe: 191 945 515 B -191 945 515

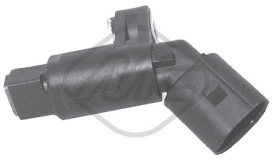

50097 sensor pasivo
sensor velocidad rueda - ABS Eje delantero, izquierda

oe: 1J0 927 803 -1H0 927 807

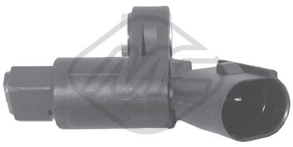

50098 sensor pasivo
sensor velocidad rueda - ABS Eje delantero, derecha

oe: 1J0 927 804 -1H0 927 808



50100 sensor pasivo
sensor velocidad rueda - ABS eje trasero ambos lados

oe: 1H0 927 807 D



50104 sensor pasivo
sensor velocidad rueda - ABS eje trasero ambos lados

oe: 1H0 927 807 A

© INDUSTRIAL METALCAUCHO, S.L.U.

CANALIZACIONES DE AGUA:

GOLF-4 **1.4/16v** **motores AHW-AXP-BCA**
1.6/8v **motores APF-AVU**
1.6/16v **motores AUS-AZD-BCB**

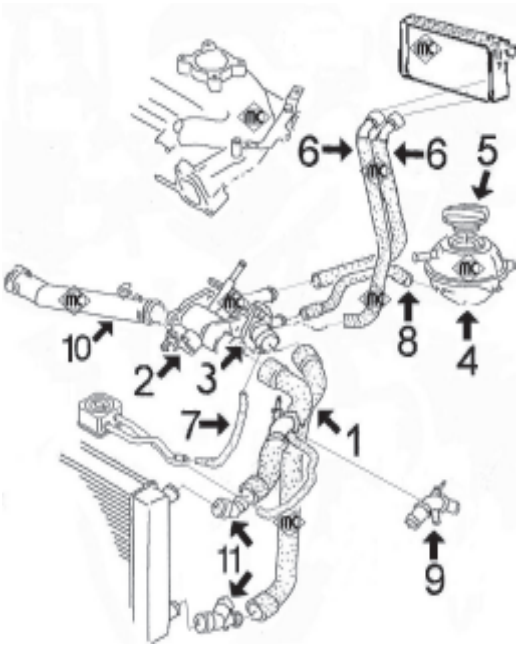

- 1- 9078 mgto doble superior/inferior 1.4/16v completo con conectores rápidos salvo 1.6-APF-AVU
- 9079 mgto doble superior/inferior 1.6/16v completo con conectores rápidos
- 2- 3615 caja de termostato completa
- 3- 3592 kit de termostato completo con tapa y junta salvo 1.6 APF-AVU
- 3541 tapa de termostato salvo 1.6APV-AVU
- 3745 tapa con termostato 1.6 100/102 CV APF-AVU
- 4- 3635 botella de expansión
- 5- 3573 tapón botella de expansión
- 6- 9052 mgto doble de entrada/salida calefactor completo con conectores rápidos
- 7- 9054 mgto de intercambiador a caja termostato (sólo 1.6)
- 8- 9044 mgto de caja termostato a botella
- 9- 3604 conector mgto superior completo con accesorios
- 10- 3625 tubo de agua (plástico) de bomba a caja termostato
- 11- 3721 juego de conectores superior/inferior en mgto radiador

9055 mgto desvaporizador

GOLF-4 **1.6/8v 100CV** **motores AEH-AKL-AVU**

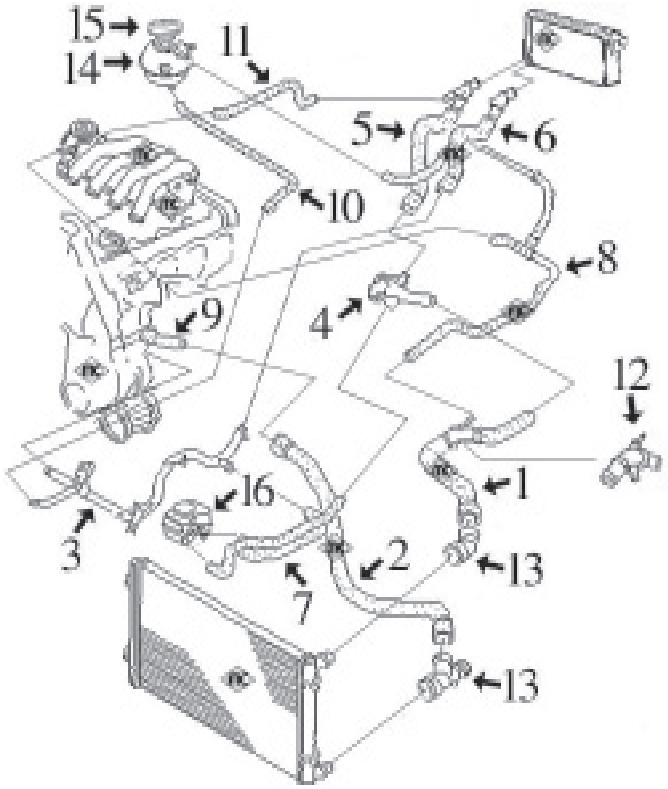

- 1- 9046 mgto superior radiador completo con conector rápido
- 2- 9045 mgto inferior radiador completo con conector rápido
- 3- 3176 tubo de agua metálico completo con junta tórica
- 4- 3598 boquilla (plástico) en culata
- 5- 9051 mgto de calefactor a boquilla en culata (con conector rápido)
- 6- 9042 mgto de calefactor a tubo metálico (con conector rápido)
- 7- 9048 mgto doble de intercambiador en filtro de aceite
- 8- n/d mgto a caja mariposa y rebose botella
- 9- 3597 boquilla en bloque (plástico)
- 10- 9043 mgto de tubo metálico a botella
- 11- n/d mgto de caja mariposa a conector en mgto calefactor
- 12- 3604 conector mgto superior completo con accesorios
- 13- 3721 juego de conectores superior/inferior en mgto radiador
- 14- 3635 botella de expansión
- 15- 3573 tapón botella de expansión
- 16- 5378 intercambiador de calor

GOLF-4 1.8 2.0

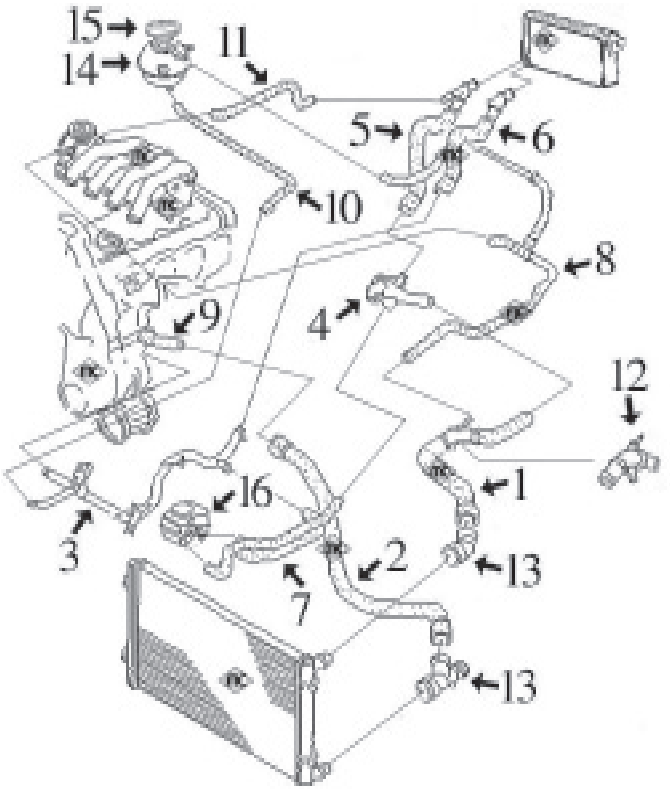

- 1- 9046 mgto superior radiador completo con conector rápido
- 2- 9045 mgto inferior radiador completo con conector rápido
- 3- 3177 tubo de agua metálico completo con junta tórica, motor 1.8
- 3176 tubo de agua metálico completo con junta tórica, motor 2.0
- 4- 3598 boquilla (plástico) en culata motor AGN
- 5- 9051 mgto de calefactor a boquilla en culata (con conector rápido)
- 6- 9042 mgto de calefactor a tubo metálico (con conector rápido)
- 7- 9048 mgto doble de intercambiador en filtro de aceite, motor 1.8
- 9049 mgto doble de intercambiador en filtro de aceite, motor 2.0
- 8- n/d mgto a caja mariposa y rebose botella
- 9- 3597 boquilla en bloque (plástico)
- 10- 9043 mgto de tubo metálico a botella
- 11- n/d mgto de caja mariposa a conector en mgto calefactor
- 12- 3604 conector mgto superior completo con accesorios
- 13- 3721 juego de conectores superior/inferior en mgto radiador
- 14- 3635 botella de expansión
- 15- 3573 tapón botella de expansión
- 16- 5378 intercambiador de calor 2.0-115CV
- 5380 intercambiador de calor 1.8-150CV y 2.0-125CV

GOLF-4 1.9 Diesel SDi de 68CV TDi de 90CV TDi de 110-115-131-150CV

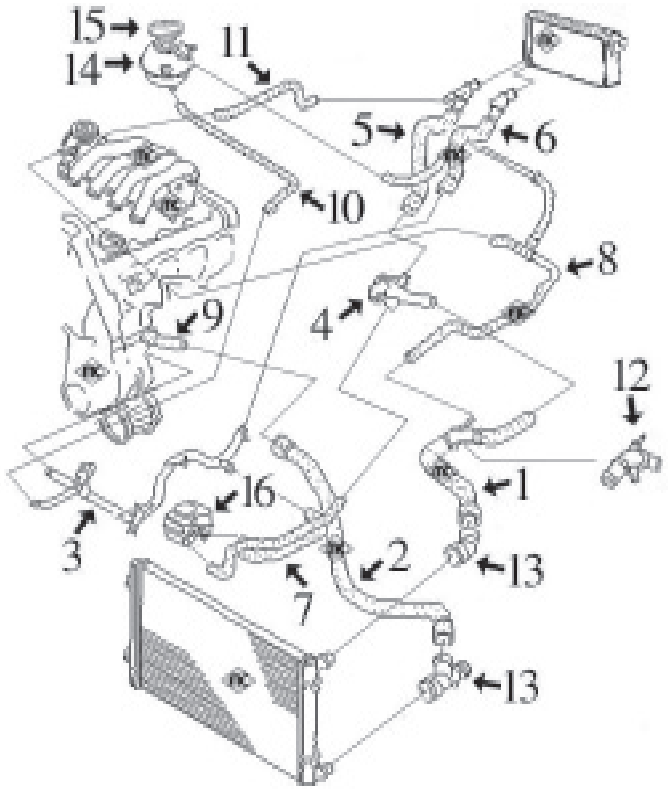

- 1- 9046 mgto superior radiador completo con conector rápido
- 2- 9045 mgto inferior radiador completo con conector rápido
- 3- 3178 tubo de agua metálico completo con junta tórica
- 4- 3591 boquilla (plástico) en culata
- 5- 9050 mgto de calefactor a boquilla en culata (con conector rápido)
- 6- 9042 mgto de calefactor a tubo metálico (con conector rápido)
- 7- 9047 mgto doble de intercambiador en filtro de aceite
- 8- n/d mgto a caja mariposa y rebose botella
- 9- 3590 boquilla en bloque (plástico)
- 10- 9043 mgto de tubo metálico a botella
- 11- n/d mgto de caja mariposa a conector en mgto calefactor
- 12- 3604 conector mgto superior completo con accesorios
- 13- 3721 juego de conectores superior/inferior en mgto radiador
- 14- 3635 botella de expansión
- 15- 3573 tapón botella de expansión
- 16- 5374 intercambiador de calor 1.9SDi y 1.9TDi de 90CV
- 5380 intercambiador de calor 1.9TDi de 100CV
- 5376 intercambiador de calor 1.9TDi de 110 y 115CV
- 5375 intercambiador de calor 1.9TDi de 131-150CV



- 3722 tubo desvaporizador hasta 5/'99
- 3728 tubo desvaporizador desde 5/'99
- 3831 tudo desvaporizador 1.9TDi

© INDUSTRIAL METALCAUCHO, S.L.U.

VOLKSWAGEN - GOLF IV - BORA (08/1997 - 06/2006)



03084
tubo de agua metálico GOLF IV

oe: 037 121 065L -037 121 065K



03176
tubo de agua metálico 1.6-2.0-2.0 4motion

oe: 06A121065AR



03177
tubo de agua metálico GOLF IV

oe: 06A121065AP



03178
tubo de agua metálico GOLF IV

oe: 038121065AM



03189
tubo de agua metálico 1.8 T

oe: 06A121065AK



03229
tubo agua 1.8-1.8 4motion GOLF IV

oe: 06A 121 065 E



03504
botella de expansión GOLF IV

oe: 1H0121407 -1H0 121 407 A



03506
tapón botella de expansión 1.8-2.0 GOLF IV

oe: 357 121 321A -1H0 121 321A



03522
brida plástico en culata 1.8-2.0 GOLF IV

oe: 037121133F -037121132E



03540
kit tapón sensores en tapas de agua GOLF IV

oe: 357 121 140 -025 121 142



03541
tapa de termostato 1.4 16V-1.6 16V

oe: 032121119H -032 121 121J



03573
tapón botella de expansión

oe: 1J0 121 321 B



03589
brida en culata (lateral) 1.6 GOLF IV

oe: 037 121 144H



03590
tapa de termostato delante

oe: 038 121 121



03591
pipa de agua en culata

oe: 038121133 -038121132C



03592
kit completo, con termostato, tapa, junta y accesorios 1.4 16V-1.6 16V

oe: 032 121 110 B



03597
pipa de agua en bloque

oe: 06A 121 121C -038 121 121D



03598
pipa de agua en culata

oe: 06A 121 133D -06A 121 132



03599
tapa en culata (lateral) GOLF IV

oe: 06A 121 133C -06A 121 132A



03600
tapa de agua en culata (lateral)

oe: 06A 121 133J -06A 121 132Q



03604
kit completo empalme manguito superior radiador

oe: 1J0121087C -1J0121087B

VOLKSWAGEN - GOLF IV - BORA (08/1997 - 06/2006)



03612
boquilla conector en culata

oe: 044 121 145K -044 121 144B

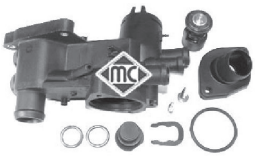

03615
cuerpo de termostato completo con termostato, tapa, juntas,accesorios GOLF IV
oe: 032 121 111N



03625
tubo de agua (plástico) con juntas tóricas 1.6-1.6 16V BORA
oe: 032 121 666 -032 121 665A



03635
botella de expansión delante

oe: 1J0 121 403B



03667
boquilla salida termostato completo

oe: 1H0121687A -037121619



03710
tapón llenado combustible 2.0 Bi-Fuel GOLF IV
oe: 8 08 117



03721
juego conectores manguitos de radiador debajo BORA
oe: 6Q0 122 291F -1J0 122 291

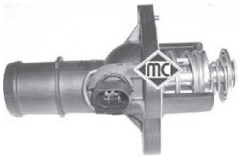

03745
tapa con termostato 1.6-2.8 V6 4motion

oe: 06A 121 114



08382
mgto de bomba a brida en culata 1.9 TDI GOLF IV
oe: 028 121 053 P -028 121 053 Q



08384
mgto de bomba a tubo e intercambiador 1.9 TDI-2.0 GOLF IV
oe: 037122058B -037122058



08394
mgto de bomba a brida en culata 2.0 GOLF IV
oe: 037121053J



08404
mgto superior radiador arriba 1.8 GOLF IV
oe: 1H0121101A



08470
mgto superior radiador arriba 1.8-1.9 TDI GOLF IV
oe: 1H0121101R



09043
mgto de botella a tubo metálico 1.6-1.8-1.8 4motion
oe: 1J0 121 109 B



09044
mgto de caja termostato a botella 1.6 16V GOLF IV
oe: 1J0121109K



09045
mgto inferior radiador

oe: 1J0 122 051 H



09046
mgto superior radiador arriba

oe: 1J0122101B



09047
mgto doble de intercambiador centro 1.9 SDI-1.9 TDI-1.9 TDI 4motion
oe: 1J0 121 086 B



09049
mgto doble de intercambiador 1.6-2.0-2.0 4motion
oe: 1J0 121 086 BG



09078
mgto doble superior/inferior 1.4 16V

oe: 1J0121049E -1J0121049E



09079
mgto doble superior/inferior 1.6 16V

oe: 1J0121049F -1J0121049F

© INDUSTRIAL METALCAUCHO, S.L.U.

VOLKSWAGEN - GOLF IV - BORA (08/1997 - 06/2006)



09092
tubo de intercooler a tubo rígido 1.9 TDI GOLF IV
oe: 1J0145834T



09093
tubo de intercooler a tubo rígido 1.9 TDI GOLF IV
oe: 1J0145834AA



09094
tubo de tubo rígido a colector de aspiración 1.9 TDI GOLF IV
oe: 1J0145834AF



09317
mgto de bomba a tubo metálico 1.8 T GOLF IV
oe: 48121063 -058121063



08051
mgto de calefactor a tubo metálico Salida BORA
oe: 191819373D



08395
mgto calefactor GOLF IV
oe: 1H0819373C



08396
mgto calefactor GOLF IV
oe: 1H0 819 371



09042
mgto de tubo metálico a calefactor
oe: 1J0122073A



09048
mgto doble de intercambiador 1.6-1.8
oe: 028103494B



09050
mgto de culata a calefactor
oe: 1J0122157EH



09051
mgto de culata a calefactor
oe: 1J0 122 157 EM



09052
mgto doble calefactor
oe: 1J0121156AP -1J0121156AP



09054
mgto de caja de termostato a intercambiador 1.6
oe: 1J0121058P -1J0121058P



02669
junta válvula desvaporizadora
oe: 028103500



03644
tubo plástico desvaporizador 1.6 GOLF IV
oe: 028 103 491J



03722
tubo desvaporizador 1.9 TDI-1.9 TDI 4motion
oe: 038 103 493 P



03723
válvula desvaporizadora Cabeza cilíndrica 1.9 TDI-1.9 TDI 4motion
oe: 028 129 101E



03728
tubo desvaporizador 1.9 TDI-1.9 TDI 4motion
oe: 038 103 493A



03831
tubo desvaporizador GOLF IV
oe: 038103493AB



08853
mgto desvaporizador GOLF IV
oe: 037 103 493 AK



09055
mgto desvaporizador 1.4 16V
oe: 036103493BB

VOLKSWAGEN - GOLF IV - BORA (08/1997 - 06/2006)

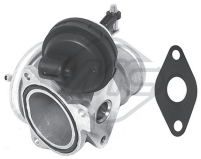

93004
válvula EGR

oe: 045 131 501C -038 131 501E



93015
válvula EGR

oe: 038 131 501 T

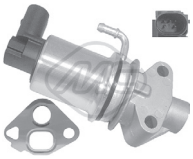

93024
válvula EGR 1.6

oe: 06A 131 501 F -6A 131 501 F



93025
válvula EGR 1.4 16V-1.6 16V

oe: 036131503T -036131503T



93029
válvula EGR 1.4 16V-1.6 16V

oe: 036 131 503 M



93030
válvula EGR 1.4 16V-1.6 16V

oe: 036131503R -036131503R

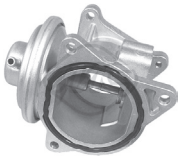

93046
válvula EGR 1.9 TDI

oe: 38 131 637 D -038 131 637 D



93048
válvula EGR 1.9 TDI-1.9 TDI 4motion

oe: 038131501AM -038131501AB



93057
válvula EGR 1.9 TDI GOLF IV

oe: 028 131 501E -028 131 501B

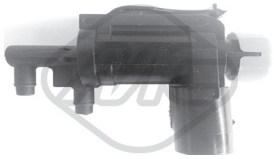

93073
válvula EGR

oe: 1J0906283C -1J0906283C



02448
guia varilla nivel aceite GOLF IV

oe: 053103663



02780
junta colector escape

oe: 028129589B



02876
guia varilla nivel aceite 1.9 TDI GOLF IV

oe: 028 103 663 A -028 103 663 B



02916
tapón cárter de aceite

oe: N90813202 -N90 813 201



03553
guía varilla nivel aceite

oe: 06A 103 663 C



03568
guía varilla nivel aceite

oe: 06A103663B



03571
guía varilla nivel aceite

oe: 038 103 663



03621
tapón llenado aceite motor (en plástico, reemplaza al metálico)

oe: 077 103 485 A -049 103 485 A



03841
tapa filtro de aceite

oe: 045115433B -045 115 433 E



04355
guia varilla 1.4 16V-1.6 16V-1.6 FSI

oe: 030 115 636A



04365
jgo. tornillo sujeción tapa cubremotor

oe: N90132603 -+028103665

© INDUSTRIAL METALCAUCHO, S.L.U.



04758
varilla nivel aceite 1.4 16V-1.6 16V

oe: 036115611M



04759 mm
varilla nivel aceite 1.9 SDI-1.9 TDI

oe: 038 115 611B



04760 555 mm
varilla nivel aceite 1.6-1.8 GOLF IV

oe: 027115611C



04795 563 mm
varilla nivel aceite 1.6-1.8

oe: 06A115611B -06A115611Q



05374
intercambiador de calor + junta BORA

oe: 038 117 070 A -068 117 021 B



05375
intercambiador de calor + junta 1.9 TDI

oe: 038 117 070 A -038 117 021 B



05376
intercambiador de calor + junta

oe: 028 117 021 E -028 117 021 C



05378
intercambiador de calor + junta 2.0

oe: 038 117 070 A -078 117 021 A



05380
intercambiador de calor + junta 1.8 T-1.9 TDI-2.0

oe: 038 117 070 A -028 117 021 L



05958
cárter de aceite GOLF IV

oe: 51103601

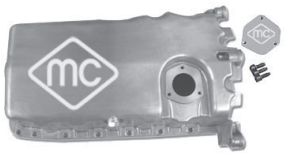

05959
cárter de aceite

oe: 038 103 601 NA -038 103 603 N

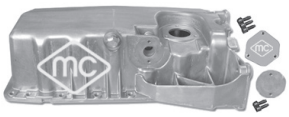

05960
cárter de aceite 1.8 4motion-1.8 T

oe: 038 103 603 L -038 103 601 MA



05965
cárter de aceite

oe: 030103601QA -032 103 603 AB



06327
intercambiador calor

oe: 096409061D -096 409 061 G



06328
intercambiador calor GOLF IV

oe: 096 409 061 E -096 409 061



35044
tubo vapores motor 1.4 16V-1.6 16V

oe: 036103493EB -036103493EB



35045
tubo vapores motor 1.8-1.8 4motion

oe: 06A 103 213



35046
tubo vapores motor 1.8 T

oe: 06A 103 213 F



35104
válvula vapores motor 1.4 16V

oe: 036 103 464 Q -036 103 464 AD



35105
válvula vapores motor 1.4 16V-1.6 16V

oe: 36 103 464 G -036 103 464 G



35107
válvula vapores motor 2.0 GOLF IV

oe: 037 129 101 R

© INDUSTRIAL METALCAUCHO, S.L.U.

VOLKSWAGEN - GOLF IV - BORA (08/1997 - 06/2006)



35108
válvula vapores motor 1.9 SDI

oe: 038 129 101 A



35113
válvula vapores motor 1.6

oe: 06A 103 465 D



35114
válvula vapores motor 1.8 T

oe: 06A 129 101 A -06A 129 101 D



35115
válvula vapores motor 1.8 T

oe: 06A 145 710 H -06A 145 710 G



03672
válvula filtro gasoil 1.9 TDI GOLF IV

oe: 191 127 247 A



03689
válvula filtro gasoil delante

oe: 1J0127247



03708
tapón llenado combustible (sin llave)

oe: 1J0201553C

CANALIZACIONES de AIRE de ALTA PRESION INTERCOOLER-TURBO:

GOLF-4 1.9 Diesel TDi motores de 90 -100-110-115CV

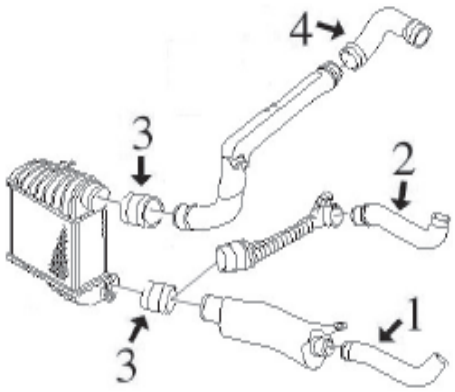

1- 9069 tubo flexible de empalme hasta 5/'99
2- 9070 tubo flexible de empalme desde 5/'99
3- 9064 tubo flexible de intercooler a tubo rígido
4- 9068 tubo flexible de tubo rígido a colector de aspiración

GOLF-4 1.9 Diesel TDi motores de 130 y 150CV

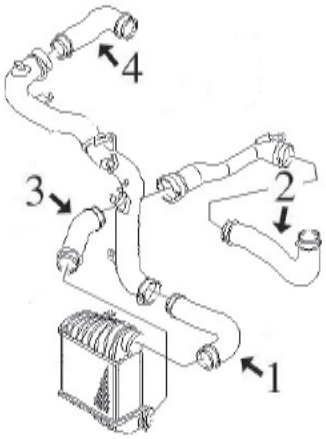

1- 9091 tubo flexible de intercooler a tubo, TDi de 150CV
9092 tubo flexible de intercooler a tubo, TDi de 130CV
2- 9248 tubo flexible a intercooler
3- 9093 tubo flexible de intercooler a tubo, TDi de 150CV
9092 tubo flexible de intercooler a tubo, TDi de 130CV
4- 9094 tubo flexible de tubo rígido a colector de aspira ción, TDi de 130CV

© INDUSTRIAL METALCAUCHO, S.L.U.

VOLKSWAGEN - GOLF IV - BORA (08/1997 - 06/2006)



03711
tubo de aire a caudalímetro 1.6

oe: 1J0129684N -1J0129684CG



03718
tubo de aire a caudalímetro

oe: 6K0129684F



09063
tubo flexible a intercooler 1.9 TDI-1.9 TDI 4motion

oe: 6K0145832C

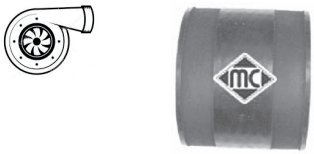

09064
tubo flexible de alta presion de empalme

oe: 1J0145834A



09065
tubo flexible de colector a tubo rígido 1.9 TDI-1.9 TDI 4motion

oe: 6K0145838B



09068
tubo flexible de tubo rígido a colector 1.9 TDI

oe: 1J0145838B



09069
tubo de empalme

oe: 1J0145828H



09070
tubo de empalme GOLF IV

oe: 1J0145828T



09091
tubo de intercooler a tubo rígido GOLF IV

oe: 1J0145834AE



09248
tubo de intercooler a tubo rígido

oe: 1J0145822E



09252
tubo superior en intercooler 1.9 TDI-1.9 TDI 4motion

oe: 6Q0145834

SUSPENSION DELANTERA y SOPORTES DE MOTOR:

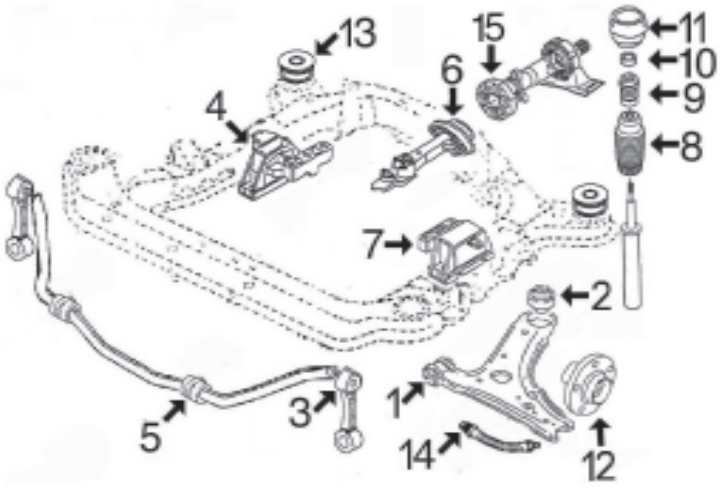

1- 542 silentbloc anterior trapecio delantero
2- 2963 silentbloc posterior trapecio delantero
3- 4250 bieleta puntal barra estabilizadora (plástico)
4249 bieleta puntal barra estabilizadora (metal)
4- 4368 soporte motor derecho 1.4-1.6 (105cv y 16v)-2.3V5
4186 soporte motor derecho 1.6 (100 y 102cv)-1.8-2.0 1.9SDi-1.9TDi
5- 4369 goma para barra estabilizadora de Ø 20 y 21 mm
4321 goma para barra estabilizadora de Ø 23 mm
6- 4133 soporte motor trasero
7- 4187 soporte motor izquierdo todos salvo 1.4/16v
5957 soporte motor izquierdo 1.4/16v '02-
8- 4324 capuchón amortiguador delantero
9- 4298 tope poliuretano amortiguador
10- 4128 rodamiento soporte amortiguador
11- 4177 soporte amortiguador completo con rodamiento
12- 90063 buje de rueda delantera
13- 4134 soporte sub-chasis trasero
14- 96013 latiguillo freno delantero (435 mm)
15- 5468 flector de transmisión 4Motion (4x4)

SUSPENSION TRASERA:

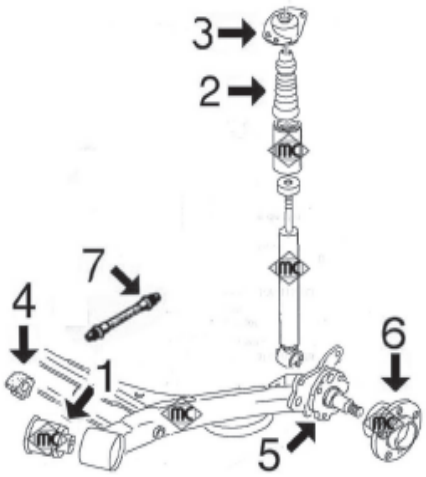

1- 4310 silentbloc brazo suspensión trasero
2- 4312 tope poliuretano amortiguador trasero
3- 4311 soporte amortiguador trasero
4- 2824 goma barra estabilizadora
5- n/d mangueta brazo trasero
6- 90521 buje rueda trasera
7- 96014 latiguillo freno trasero (165 mm)



02627
soporte motor izquierda;delante GOLF IV

oe: 191 199 381A -191 199 381



02685
soporte motor centro 1.9 TDI GOLF IV

oe: 1H0199609F -1H0 199 609E



02686
soporte motor posterior;derecha GOLF IV

oe: 1H0 199 262 A -1H0 199 262 F



04130
soporte motor izquierda 1.8 T GOLF IV

oe: 8D0 199 379S -8D0 199 379J



04133
soporte motor posterior

oe: 1J0 199 851 AM -1J0199851AK

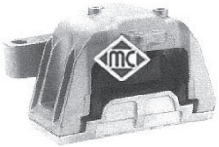

04186
soporte motor derecha;delante

oe: 1J0 199 262BE

© INDUSTRIAL METALCAUCHO, S.L.U.

VOLKSWAGEN - GOLF IV - BORA (08/1997 - 06/2006)

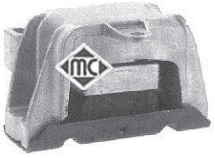

04187
soporte motor lado de engranaje;izquierda
oe: 1J0 199 555AH



04363
soporte motor posterior;derecha 1.9 TDI GOLF IV
oe: 1H0 199 262L -1H0 199 262J



04366
soporte motor izquierda;delante 1.8-1.9 TDI GOLF IV
oe: 357 199 381C -357 199 381A

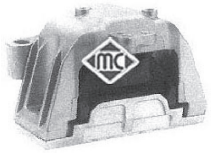

04368
soporte motor derecha
oe: 1J0 199 262BH



05957
soporte motor delante 1.6 BORA
oe: 1J0 199 555BD



00542 Ø 12 mm
silentbloc anterior trapecio debajo;delante;Eje delantero
oe: 191407182E -191407182



02824 Ø 18 mm
goma barra estabilizadora Eje trasero
oe: 871 511 423 -871 511 423



02963 Ø 13 mm
silentbloc posterior trapecio posterior;Eje delantero abajo
oe: 1J0 407 181



04134 Ø 18 mm
silentbloc sub-chasis Eje trasero
oe: 1J0 199 429



04144 Ø 25 mm
goma para barra estabilizadora de Ø 24 mm Eje delantero 1.8 T GOLF IV
oe: 4D0 411 327G -4D0 411 327E



04145 Ø 27 mm
goma para barra estabilizadora de Ø 27 mm Eje delantero 1.8 T GOLF IV
oe: 4D0 411 327H -4D0 411 327F



04249 Ø 10,5 mm
bieleta puntal barra estabilizadora (metálica) Eje delantero
oe: 1J0 411 315 G



04250 Ø 10,5 mm
bieleta puntal barra estabilizadora (plástico) Eje delantero
oe: 1J0 411 315C



04310 Ø 12 mm
silentbloc brazo suspensión eje trasero ambos lados
oe: 6R0 501 541 A -1J0501541C



04321 Ø 23 mm
goma para barra estabilizadora de Ø 23 mm interior;Eje delantero
oe: 1J0411314G -1J0411314T



04336
bieleta puntal barra estabilizadora Eje delantero 2.0 GOLF IV
oe: 535411315



04369 Ø 21 mm
goma para barra estabilizadora de Ø 20 y 21 mm interior;Eje delantero
oe: 1J0411314R -1J0411314C



04875 Ø 12 mm
silentbloc puente , suspensión reforzada (Ø 69 mm) exterior;Eje trasero
oe: 1J0 501 541D -1J0 501 541D



02811
tope poliuretano suspensión Eje trasero GOLF IV
oe: 191 512 131B



02812 Ø 14,2 mm
soporte amortiguador eje delantero, ambos lados GOLF IV
oe: 357 412 331 A



04128
rodamiento soporte amortiguador
oe: 357 412 249 A -357 412 249

VOLKSWAGEN - GOLF IV - BORA (08/1997 - 06/2006)



04177 Ø 14,2 mm
soporte amortiguador completo con rodamiento eje delantero, ambos lados
oe: 1J0412331C



04298
tope poliuretano amortiguador
oe: 1H0 412 303 B



04311
soporte amortiguador eje trasero ambos lados
oe: 1J0 513 353 B



04312
tope poliuretano amortiguador Eje trasero GOLF IV
oe: 1J0512131 -1J0512131B



04320
juego soportes amortiguador eje trasero ambos lados GOLF IV
oe: 191 512 335



04871
soporte amortiguador completo con rodamiento delantero 1.4 16V-1.6 GOLF IV
oe: 6N0 412 249 C -1K0 412 331 C

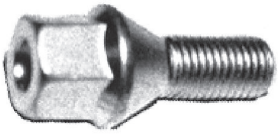

00792
tornillo rueda GOLF IV
oe: 3A0 601 139



04248
tornillo rueda Eje trasero;Eje delantero
oe: 8D0601139D



90063
buje rueda Eje delantero 1.4 16V-1.6
oe: 1J0 407 613 C -1J0 407 613 B



90203
buje de rueda eje trasero ambos lados 1.4 16V-1.6
oe: 1J0 598 477



90521
buje rueda ABS Eje trasero 1.6-1.6 16V GOLF IV
oe: 1J0 501 477A



90539 Ø 110,5 mm
buje rueda mangueta Eje trasero izquierda 1.8 GOLF IV
oe: 333501117A



90540 Ø 110,5 mm
buje rueda mangueta Eje trasero, derecha 1.8 GOLF IV
oe: 333501118A



90541
buje rueda mangueta Eje trasero, derecha 1.8 GOLF IV
oe: 191501118D -333501118



90542 Ø 110,5 mm
buje rueda mangueta Eje trasero izquierda 1.8 GOLF IV
oe: 333501117



02121
sensor de freno eje delantero, ambos lados 3.2 R32 4motion GOLF IV
oe: 1J0 615 121



08377
mgto depresor servofreno 1.8 GOLF IV
oe: 321 611 939 E



74002
rodamiento Eje trasero GOLF IV
oe: 311405625N -311405645B



74006 Ø 40 mm
rodamiento Eje trasero GOLF IV
oe: 331598625A -357 498 625 C



74008 Ø 40 mm
rodamiento Eje trasero
oe: 1J0598625 -1J0498625



96013 longitud: 470 mm
latiguillo de freno eje delantero, ambos lados 1.4 16V-1.6
oe: 1J0611701

© INDUSTRIAL METALCAUCHO, S.L.U.



96014 longitud: mm
latiguillo de freno 1.4 16V-1.6

oe: 6X0611775 -6Q0611775B



96124 longitud: 485 mm
latiguillo de freno eje delantero, ambos lados 1.6-1.8 GOLF IV
oe: 1H0 611 701



96126 longitud: 160 mm
latiguillo de freno eje trasero ambos lados 1.6-1.8 GOLF IV
oe: 1H0 611 775



96175 longitud: 190 mm
latiguillo de freno eje trasero ambos lados 1.6-1.8 GOLF IV
oe: 893611775A -481611775



01069 Ø 24 mm
kit fuelle transmisión lado de engranaje

oe: 7M0498201



01102 kit **00077 fuelle**
kit fuelle transmisión lado de rueda 1.9 TDI 4motion-2.3 V5 4motion
oe: 3B0498203B -1J0498203A Ø



01106 kit **fuelle**
kit fuelle transmisión lado de engranaje;Eje delantero, derecha 1.4 16V-1.6-1.9 TDI
oe: 6QE498201A -6Q0498201A Ø



01177 kit **00177 fuelle**
kit fuelle transmisión lado de engranaje

oe: 3D0 498 201 -7M3498201 Ø 22-72 mm



01188 kit **fuelle**
kit fuelle transmisión lado de engranaje 1.8-1.8 4motion-1.9 TDI
oe: 1J0498201C -191498201C Ø 21-100 mm



01190 kit **fuelle**
kit fuelle transmisión lado de rueda

oe: Ø 24-100 mm



01192 kit **fuelle**
kit fuelle transmisión lado de engranaje 1.8-2.0 GOLF IV
oe: 191 498 201 B Ø 27-100 mm



01297 kit **00297 fuelle**
kit fuelle transmisión lado de rueda 1.9 TDI-1.9 TDI 4motion
oe: 6X0498203 -1K0498203 Ø 25-86 mm



01560 kit **fuelle**
kit fuelle transmisión lado de engranaje;izquierda 1.8-1.8 4motion-1.9 TDI
oe: 321407283A Ø 24-100 mm



01637 kit **fuelle**
kit fuelle transmisión Eje delantero 1.8-1.8 T
oe: 191 407 283 -1J0498201A Ø 21-100 mm



01921 kit **00921 fuelle**
kit fuelle transmisión lado de rueda

oe: 6N0498203 Ø 24-77 mm



02308 kit **fuelle**
kit fuelle transm. completo lado de engranaje
oe: 443 407 283A Ø 22-107 mm



01300 kit **00300 fuelle**
kit fuelle cremallera dirección 1.8 T GOLF IV
oe: 4D0 419 831E -4D0 419 831D Ø 18-54 mm



01479 kit **00479 fuelle**
kit fuelle cremallera dirección

oe: 1K0 423 831 A -1J0 422 831B Ø 16-49 mm

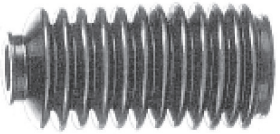

01511 kit **00511 fuelle**
kit fuelle cremallera dirección manual lado de engranaje 1.8 GOLF IV
oe: 191 419 831 Ø 25-41 mm



01511C kit **fuelle**
kit crem completo 1.8 GOLF IV

oe: 191 419 831 Ø 25-41 mm



04324 kit **fuelle**
capuchón amortiguador delante 1.4 16V-1.6
oe: 357 413 175 A Ø 18-71 mm

© INDUSTRIAL METALCAUCHO, S.L.U.



05468
flector de transmisión delante

oe: 1J0 521 127 A



04290 Ø 162 mm - 6 canales
polea cigüeñal 1.9 TDI GOLF IV

oe: 028 105 243 T -028 105 243 K



04405 Ø 143 mm - 6 canales
polea cigüeñal 1.8-1.8 4motion-1.8 T

oe: 06A 105 243 E



04421 Ø 143 mm - 6 canales
polea cigüeñal 1.9 SDI-1.9 TDI

oe: 038105243



04480 Ø 143 mm - 6 canales
polea cigüeñal delante 1.9 SDI-1.9 TDI BORA

oe: 03G 105 243



04494 Ø 30 mm
polea cigüeñal delante

oe: 038 105 243 M -038 105 243 L



04497 Ø 139 mm - 5 canales
polea cigüeñal 1.9 TDI BORA

oe: 038105243F



04767 Ø 8 mm
rodillo tensor correa alternador

oe: 038 145 276



04768 Ø 8 mm
rodillo tensor correa alternador GOLF IV

oe: 028 145 278 A -028 145 278 E



04769 Ø 8 mm
rodillo tensor correa alternador

oe: 038145299A -038145299



04770
tensor correa alternador 1.4 16V-1.6 16V-1.6 FSI

oe: 030 145 299 F -030 145 299 C



04909 Ø - mm, ancho: mm
tensor correa alternador 1.6-1.8 GOLF IV

oe: 037 903 315 C



04919 Ø 17 mm
polea de alternador 1.9 TDI GOLF IV

oe: 028 903 119 AA -028 903 119 P



04922
rodillo en tensor correa alternador 1.9 SDI

oe:



04944 Ø - mm, ancho: mm
tensor correa alternador 1.9 SDI-1.9 TDI

oe: 038 903 315 C



04968
rodillo en tensor correa alternador

oe:



04997 Ø 55.9 mm - 6 canales
polea alternador rueda libre 1.6-1.8 T-1.9 SDI

oe: 038903119T -038903119A



04999 Ø 56 mm - 6 canales
polea de alternador 1.9 TDI-1.9 TDI 4motion GOLF IV

oe: 038 903 119



05009
tensor correa alternador con a/c 1.4 16V-1.6 16V-1.6 FSI

oe: 032 145 299 A

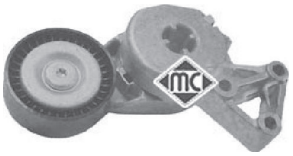

05010 Ø -70 mm, ancho: 24 mm
tensor correa alternador 1.6-1.8

oe: 06A 903 315 D -06A 903 315 E



05039 Ø - mm, ancho: mm
tensor correa alternador 1.9 SDI-1.9 TDI

oe: 038 903 315 A -038 903 315 E

© INDUSTRIAL METALCAUCHO, S.L.U.



05044
tensor correa alternador

oe: 038 903 315 D -038 903 315 P



05423 Ø - mm, ancho: 26 mm
tensor correa alternador

oe: 032 145 276



05425 Ø - mm, ancho: mm
tensor correa alternador 1.9 TDI

oe: 038 903 315 F -038 903 315 AE



03681
tapa superior correa distribución posterior;arriba 1.8 GOLF IV

oe: 026 109 173 A



05694
piñon de cigueñal 1.8 GOLF IV

oe: 030 105 263 C



05696
piñon de cigueñal 1.6

oe: 06A 109 111 B -06A 109 105 C



05698
piñon de cigueñal

oe: 038 105 263E



05699
piñon de cigueñal 1.9 TDI GOLF IV

oe: 028 105 263 D -028 105 263 A



05706
piñon de cigueñal

oe: 038105263F



05961
piñon de cigueñal

oe: 06A 105 263 E



02695
soporte carburador 1.8 GOLF IV

oe: 050 129 761 H -050 129 761 F



02699
soporte carburador 1.8 GOLF IV

oe: 030 129 765G



03823
depósito líquido servodirección

oe: 1J0 422 371 C



03845
rótula cable mando cambio velocidades

oe: 1J0711761B



03846
rótula cable mando cambio velocidades

oe: 1J0711067L -1J0711761C



03899
rótula cable mando cambio velocidades

oe: 1J0711761A



04135
soporte cambio, (cambio manual) izquierda 1.8 T GOLF IV

oe: 8D0 399 151 H



04326 longitud: mm
bieleta reenvio cambio velocidades (excepto reenvio por cable)

oe: 1J0 711 183D -1J0 711 183D

ARTICULACIONES PALANCA DE CAMBIO

modelos con mando cambio por varillas 1998-2005

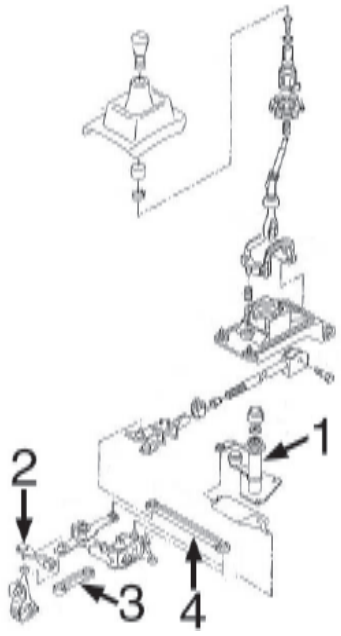

1- 5779 articulación completa con rótula
2- 4326 bieleta reenvio
3- 4327 bieleta reenvio
4- 4328 bieleta reenvio

modelos con mando cambio por cable desde 4/'99-

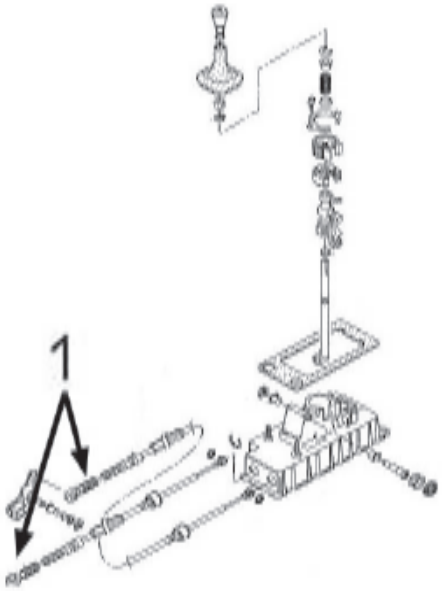

1- 3846 rótula punta cable, cabeza cuadrada y eje pasador de Ø 8 mm
3845 rótula punta cable, cabeza cuadrada y eje pasador de Ø 10 mm
3899 rótula punta cable, cabeza redonda



04327 longitud: mm
bieleta reenvio cambio velocidades (excep-to reenvio por cable) delante
oe: 1J0 711 596 E



04328 longitud: mm
bieleta reenvio cambio velocidades (ex-cep- to reenvio por cable)
oe: 1J0 711 803 C



05779
articulación cambio con rótula GOLF IV
oe: 1J0711076G



06703
soporte transmisión
oe: 1H0521349 -1H0521349



02813
varilla selector de velocidades delante 1.8-2.0 GOLF IV
oe: 191 711 574



02878
varilla selector de velocidades delante 1.8-2.0 GOLF IV
oe: 1H0 711 574

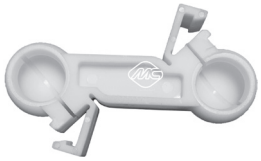

02879
bieleta selector de velocidades 1.8-2.0 GOLF IV
oe: 1H0 711 595



03691
articulación cambio (mando por cable)
oe: 1J0 711 256



04045
palanca de cambio salvo GOLF IV
oe: 1H0 711 116A

© INDUSTRIAL METALCAUCHO, S.L.U.



04772
juego palanca desembrague 5 velcds.

oe: 020141723C



04906
varilla desembrague 1.4 16V-1.6-1.6 16V

oe: 020 141 741 B



05933
bomba embrague (cilindro maestro)

oe: 1J1 721 388 A -1J1 721 388 G



06120
bombín de embrague (plástico)

oe: 1J0 721 261 A -1J0 721 261 E



06121
bombín de embrague (plástico)

oe: 1J0 721 261 J -1J0 721 261 D



06123
bombín de embrague (plástico) BORA

oe: 6QE721261 -6Q0721261F

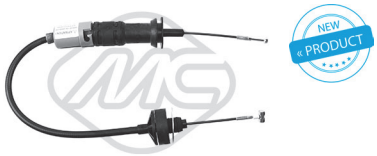

80080 longitud: 824/537 mm
cable embrague automático 1.6-1.8 GOLF IV

oe: 1H1721335G -1H1721335B



02426
soporte presilenciador

oe: 6X0253147 -1H0253147B



04097
soporte escape 1.8 T GOLF IV

oe: 8E0253147



04098
soporte silenciador

oe: 1J0 253 144J



04121
soporte catalizador centro

oe: 1J0 253 144H



04122
soporte presilenciador

oe: 1J0 253 144 Q -1J0 253 144



04123
soporte presilenciador GOLF IV

oe: 1J0 253 144G



04364
soporte catalizador Silenciador anterior

oe: 1H0253144E



04762
soporte posterior tubo de escape 1.9 TDI 4motion

oe: 6Q0253144G



04869
soporte silenciador

oe: 1K0 253 144AH



02059
bomba limpiaparabrisas

oe: 2048660221 -454 860 01 26



02062
bomba limpiaparabrisas

oe: 14 50 172 -0001753V001000000



02073
bomba limpiaparabrisas GOLF IV

oe: 1H5 955 651



02075
bomba lavafaros

oe: 3B7 955 681

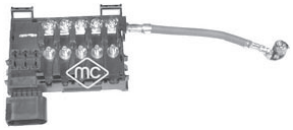

03885
caja de fusibles

oe: 1J0937617D



03887
caja de fusibles

oe: 1J0937617B

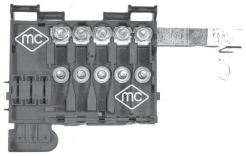

03888
caja de fusibles

oe: 1J0 937617 C



03575
juego grapas plástico alzacristales GOLF IV

oe:

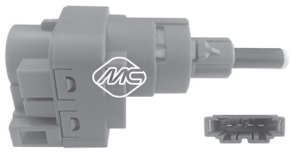

03738
interruptor luz de freno 4 polos

oe: 1C0 945 511 A -1J0 945 511 D



03739
interruptor luz de freno 2 polos

oe: 191 945 515 B -191 945 515

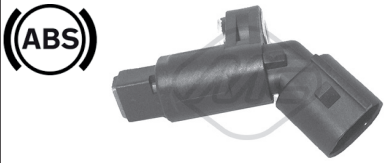

50097 sensor pasivo
sensor velocidad rueda - ABS Eje delantero, izquierda 1.4 16V-1.6

oe: 1J0 927 803 -1H0 927 807

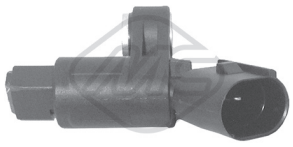

50098 sensor pasivo
sensor velocidad rueda - ABS Eje delantero, derecha 1.4 16V-1.6

oe: 1J0 927 804 -1H0 927 808

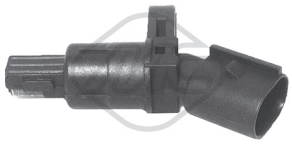

50099 sensor pasivo
sensor velocidad rueda - ABS eje trasero ambos lados 1.4 16V-1.6

oe: 1J0 927 807 B



50100 sensor pasivo
sensor velocidad rueda - ABS eje trasero ambos lados 1.6-1.8 GOLF IV

oe: 1H0 927 807 D



50119 sensor pasivo
sensor velocidad rueda - ABS Eje trasero 1.8 4motion-1.9 TDI 4motion

oe: 1J0 927 807 D



Para mas información y gama completa, consultar nuestro catálogo de cables.

© INDUSTRIAL METALCAUCHO, S.L.U.

CANALIZACIONES DE AGUA:

gasolina 1.4/16v

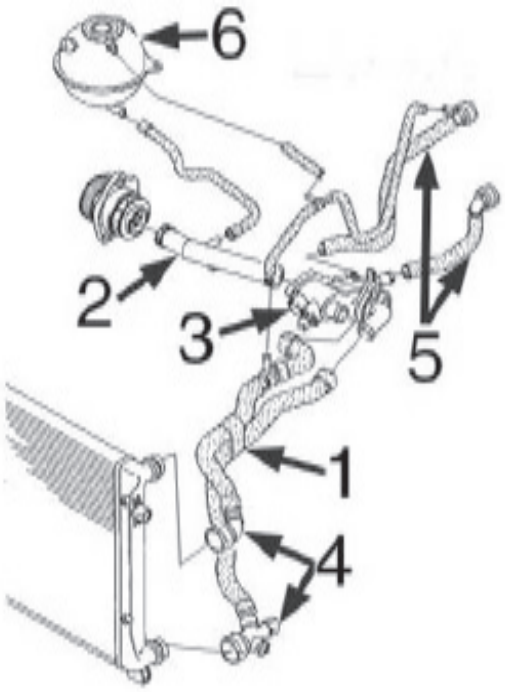

1-	n/d	mgto doble superior/inferior radiador
2-	3916	tubo rígido
3-	3615	caja de termostato
4-	n/d	juego de conectores rápidos
5-	n/d	jgo mgtos entrada/salida calefactor
6-	3817	botella de expansión
	3677	tapón botella de expansión

gasolina 1.6/8v-102 CV

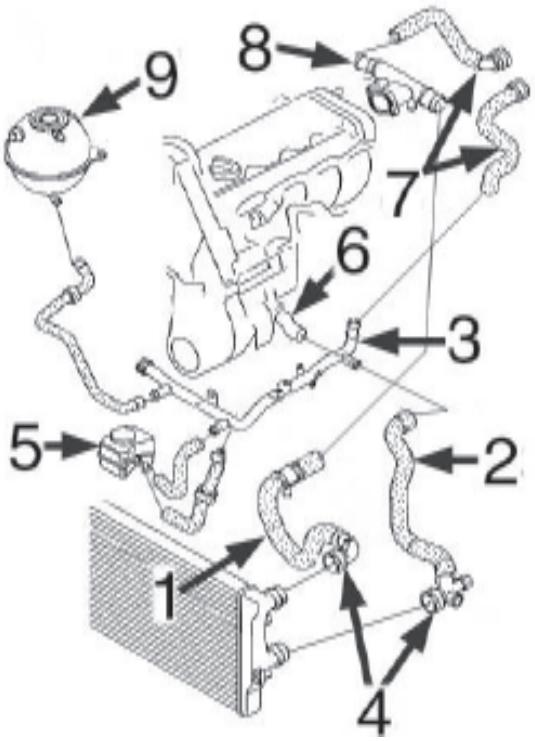

1-	9521	mgto superior radiador
2-	9522	mgto inferior radiador
3-	3223	tubo de agua metálico
4-	n/d	juego de conectores rápidos
5-	5378	intercambiador de calor
6-	3597	boquilla en bloque
7-	n/d	jgo. mgtos. entrada/salida calefactor
8-	3914	caja de agua lateral en culata
9-	3817	botella de expansión
	3677	tapón botella de expansión

gasolina 1.4/FSi-1.6FSi

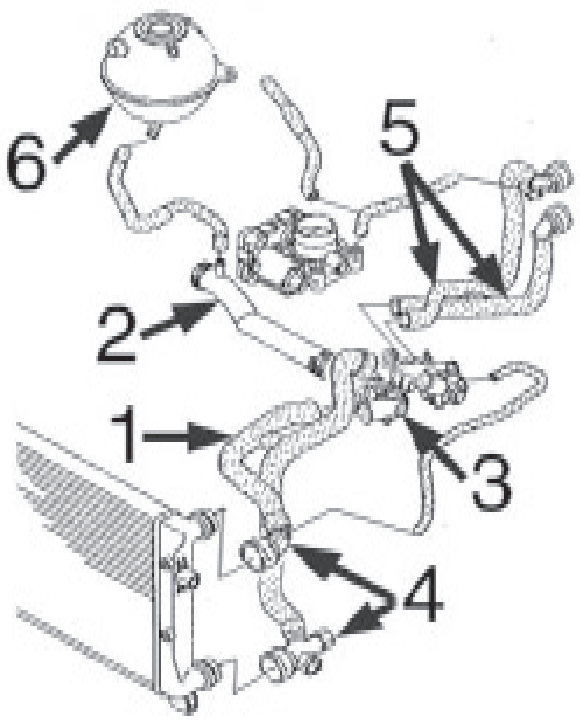

1- n/d doble superior/inferior radiador 1.4FSi
9524 mgto doble superior/inferior radiador 1.6FSi
2- 3908 tubo rígido
3- 3693 caja de termostato
4- n/d juego de conectores rápidos
5- n/d jgo mgtos entrada/salida calefactor
6- 3817 botella de expansión
3677 tapón botella de expansión

diesel 1.9TDi-2.0TDi

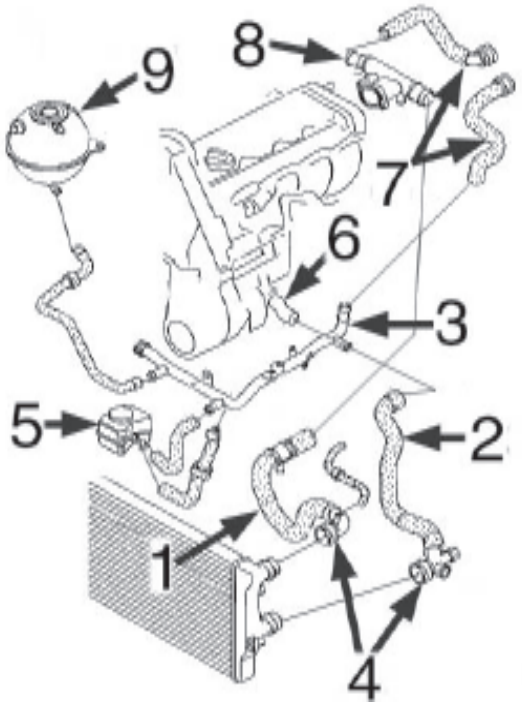

1- 9526 mgto superior radiador 1.9TDi-2.0TDi
2- 9528 mgto inferior radiador 1.9TDi
9527 mgto inferior radiador 2.0TDi
3- 3224 tubo de agua metálico 1.9TDi
3225 tubo de agua metálico 2.0TDi
4- n/d juego de conectores rápidos
5- 5380 intercambiador de calor
6- 3597 boquilla en bloque 1.9TDi
3917 boquilla en bloque 2.0TDi
7- n/d jgo. mgtos. entrada/salida calefactor
8- 3591 caja de agua lateral en culata 1.9TDi
3893 caja de agua lateral en culata 2.0TDi
9- 3817 botella de expansión
3677 tapón botella de expansión

3833 mgto desvaporizador 1.9TDi-102CV
3834 mgto desvaporizador 1.9TDi-105CV
3833 mgto desvaporizador 2.0TDi-140CV (BKD-AZV)
3834 mgto desvaporizador 2.0TDi-140CV (BMM)

© INDUSTRIAL METALCAUCHO, S.L.U.



03223
tubo de agua metálico 1.6 G. V,J. III,T. I

oe: 06A121065DP -06A121065CB



03224
tubo de agua metálico 1.9 TDI-1.9 TDI 4motion G. V,J. III,T. I

oe:



03225
tubo de agua metálico 2.0 TDI G. V,J. III,T. I

oe: 03G121065H



03591
pipa de agua en culata G. V

oe: 038121133 -038121132C



03597
pipa de agua en bloque G. V

oe: 06A 121 121C -038 121 121D

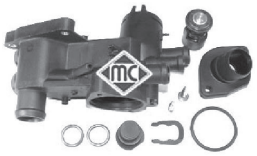

03615
cuerpo de termostato completo con termostato, tapa, juntas y accesorios G. V

oe: 032 121 111N



03677
tapón botella de expansión G. +,G. V,J. III,T. I

oe: 3B0 121 321



03693
caja de termostato G. V

oe: 032 121 111AP



03721
juego conectores manguitos de radiador debajo G. V

oe: 6Q0 122 291F -1J0 122 291

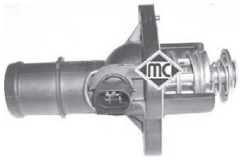

03745
tapa con termostato 1.6 FSI-2.0 TDI G. +,G. V,J. III,T. I

oe: 06A 121 114



03817
botella de expansión G. +,G. V,J. III,T. I

oe: 1K0 121 407A



03893
pipa de agua en culata 2.0 TDI-2.0 TDI 16V G. +,G. V,J. III,T. I

oe: 038 121 132G



03908
tubo de bomba a termostato 1.4 FSI-1.4 TSI G. +,G. V,J. III,T. I

oe: 03C121065A



03914
caja de agua lateral 1.6-1.6 BiFuel-1.6 MultiFuel G. +,G. V,J. III,T. I

oe: 06A 121 132AG



03916
tubo de bomba a termostato 1.4 16V G. V

oe: 032121065G



03917
pipa de agua Cabeza cilíndrica;izquierda G. +,G. V,J. III,T. I

oe: 03L 121 121 A -03G 121 121 D



09521
mgto superior radiador 1.6 G. +,G. V,J. III,T. I

oe: 1K0121087E -7M3 122 291



09522
mgto inferior radiador 1.6 G. +,G. V,J. III,T. I

oe: 1K0122051BE -1K0121086N



09524
mgto superior/inferior radiador 1.6 FSI G. V,J. III,T. I

oe: 1K0121156BK



09526
mgto superior radiador G. +,G. V,J. III,T. I

oe: 1K0122101BP -1K0121156AF



09527
mgto inferior radiador 2.0 TDI G. V,J. III,T. I

oe: 1K0122291L -1K0122051AD



09528
tubo en intercooler 1.9 TDI G. +,G. V,J. III,T. I
oe: 1K0122291AD -1K0121086AN



03833
tubo desvaporizador G. V,J. III,T. I
oe: 038103493AC



03834
tubo desvaporizador G. V
oe: 03G103493D

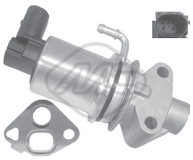

93024
válvula EGR 1.6 G. V,T. I
oe: 06A 131 501 F -6A 131 501 F

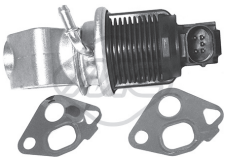

93025
válvula EGR 1.4 16V G. +,G. V
oe: 036131503T -036131503T



93030
válvula EGR 1.4 16V G. +,G. V
oe: 036131503R -036131503R

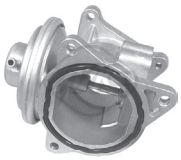

93046
válvula EGR G. +,G. V,J. III,T. I
oe: 38 131 637 D -038 131 637 D



93056
válvula EGR 2.0 TDI G. +,G. V,J. III,T. I
oe: 03L 131 501 D -3L 131 501 D

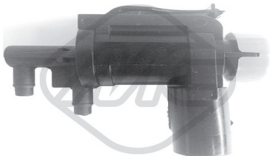

93073
válvula EGR G. +,G. V,J. III,T. I
oe: 1J0906283C -1J0906283C



93077
válvula EGR 1.4 FSI-1.6 FSI G. +,G. V,J. III,T. I
oe: 03C131503B

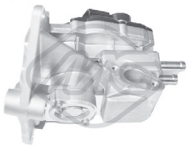

93080
válvula EGR 2.0 FSI G. +,G. V,J. III,T. I
oe: 06F131503A -06F131503B

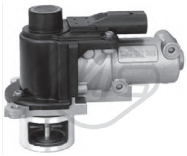

93090
válvula EGR 1.9 TDI-2.0 TDI G. +,G. V,J. III,T. I
oe: 03G131501D -03G131502B

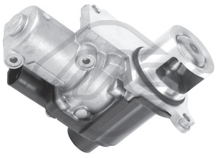

93095
válvula EGR 2.0 TDI 16V J. III
oe: 03L131512AF -03G131512P



93097
válvula EGR 1.6 TDI-2.0 TDI G. +,J. III
oe: 03L131512N -03L131512DQ



02916
tapón cárter de aceite G. V
oe: N90813202 -N90 813 201



03553
guía varilla nivel aceite 1.6-1.6 BiFuel-1.6 MultiFuel G. +,G. V,J. III,T. I
oe: 06A 103 663 C



03621
tapón llenado aceite motor (en plástico, reemplaza al metálico) G. V
oe: 077 103 485 A -049 103 485 A



03841
tapa filtro de aceite G. +,G. V,J. III,T. I
oe: 045115433B -045 115 433 E



04355
guia varilla 1.4 16V G. +,G. V
oe: 030 115 636A



04365
jgo. tornillo sujeción tapa cubremotor G. V,J. III,T. I
oe: N90132603 -+028103665

© INDUSTRIAL METALCAUCHO, S.L.U.



04759
varilla nivel aceite 1.9 TDI G. +,G. V,J. III,T. I
oe: 038 115 611B



04793
varilla nivel aceite 1.4 16V G. +,G. V
oe: 032115611A -030115611R



05377
intercambiador de calor + junta 2.0 FSI G. +,G. V,J. III
oe: 06D 117 021 C



05378
intercambiador de calor + junta 1.6 G. V,J. III,T. I
oe: 038 117 070 A -078 117 021 A



05380
intercambiador de calor + junta G. V,J. III,T. I
oe: 038 117 070 A -028 117 021 L

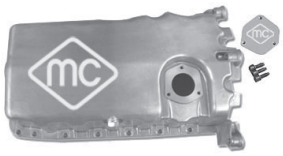

05959
cárter de aceite G. V
oe: 038 103 601 NA -038 103 603 N



05965
cárter de aceite G. V
oe: 030103601QA -032 103 603 AB

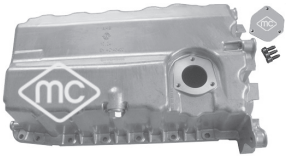

05966
cárter de aceite G. +,G. V,J. III,T. I
oe: 038 103 603 AG -038 103 601 AK

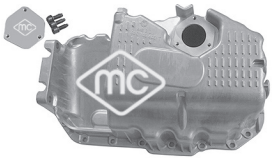

05970
cárter de aceite G. +,G. V,J. III,T. I
oe: 03C103603S -03C 103 603 T

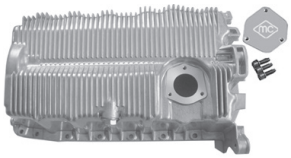

05971
cárter de aceite 1.6-1.6 BiFuel-1.6 Multi-Fuel G. +,G. V,J. III,T. I
oe: 06A 103 601 AJ -06A 103 601 AR



06324
intercambiador calor G. +,G. V,J. III,T. I
oe: 09G 409 061



06326
intercambiador calor G. +,G. V,J. III,T. I
oe: 09G 409 061

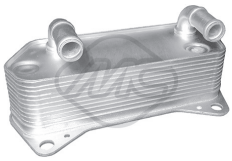

06329
intercambiador calor G. V,J. III,T. I
oe: 02E 409 061 B



06330
intercambiador calor 2.0 TFSI J. III
oe: 06J 117 021 P -06J 117 021 D



06339
intercambiador calor 1.6 TDI J. III
oe: 03L117021C

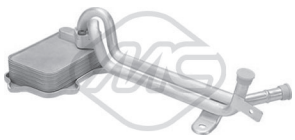

06341
intercambiador calor 1.4 TSI G. +,G. V,J. III,T. I
oe: 03C 117 021 J



35048
tubo vapores motor 2.0 GTI G. V,J. III
oe: 06F 103 221 E



35049
tubo vapores motor 2.0 GTI G. V,J. III
oe: 06F 103 221 H -6F 103 221 H



35050
tubo vapores motor 2.0 GTI G. V,J. III
oe: 06F 103 235



35104
válvula vapores motor 1.4 16V G. +,G. V
oe: 036 103 464 Q -036 103 464 AD



35109
válvula vapores motor 1.4 FSI-1.4 TSI-1.6 FSI G. +,G. V,J. III,T. I
oe: 03C 103 464 -03C 103 464 A

© INDUSTRIAL METALCAUCHO, S.L.U.



35118
kit válvula vapores motor 2.0 GTI G. V,J. III
oe: 06F 129 101N -06F 129 101L



35119
kit válvula vapores motor 2.0 GTI G. V,J. III
oe: 06F 129 101 G -06F 129 101 E



03708
tapón llenado combustible (sin llave) G. V
oe: 1J0201553C

CANALIZACIONES de AIRE de ALTA PRESION INTERCOOLER-TURBO:

motores 1.9TDi-2.0TDi

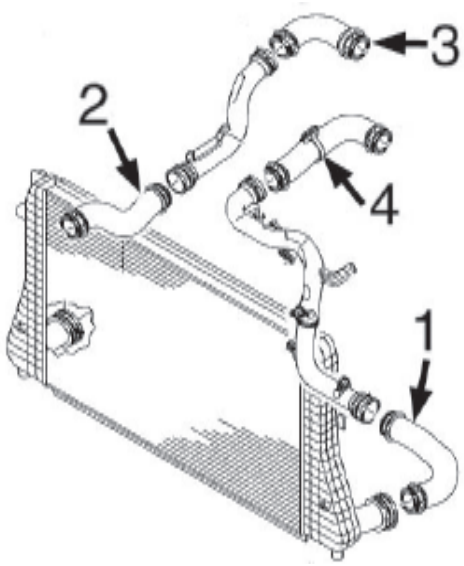

1- 9410 tubo flexible de intercooler a tubo 1.9TDi/2.0TDi
2- 9411 tubo flexible de intercooler a tubo 1.9TDi
9416 tubo flexible de intercooler a tubo 2.0TDi
3- 9412 tubo flexible de tubo a colector asp. 1.9TDi
9415 tubo flexible de tubo a colector asp. 2.0TDi
4- 9413 tubo flexible de tubo a colector asp. 1.9TDi
9414 tubo flexible de tubo a colector asp. 2.0TDi



09410
tubo flexible de intercooler a tubo 1.9 TDI-2.0 TDI G. V,J. III,T. I
oe: 1K0 145834 L



09411
tubo flexible de intercooler a tubo 1.9 TDI G. +,G. V,J. III,T. I
oe: 1K0145832B



09412
tubo flexible de tubo a colector asp. 1.9 TDI-1.9 TDI 4motion G. V
oe: 1T0145790B



09413
tubo flexible de tubo a colector asp. 1.9 TDI G. +,G. V,J. III,T. I
oe: 1K0145838N



09414
tubo flexible de tubo a colector asp. 2.0 TDI G. V,J. III,T. I
oe: 1K0 145838 D



09415
tubo flexible de tubo a colector asp. G. V,T. I
oe: 1K0145790C



09416
tubo flexible de intercooler a tubo 2.0 TDI-2.0 TDI 16V G. +,G. V,J. III,T. I
oe: 1K0145832E

© INDUSTRIAL METALCAUCHO, S.L.U.

SUSPENSION DELANTERA y SOPORTES DE MOTOR:

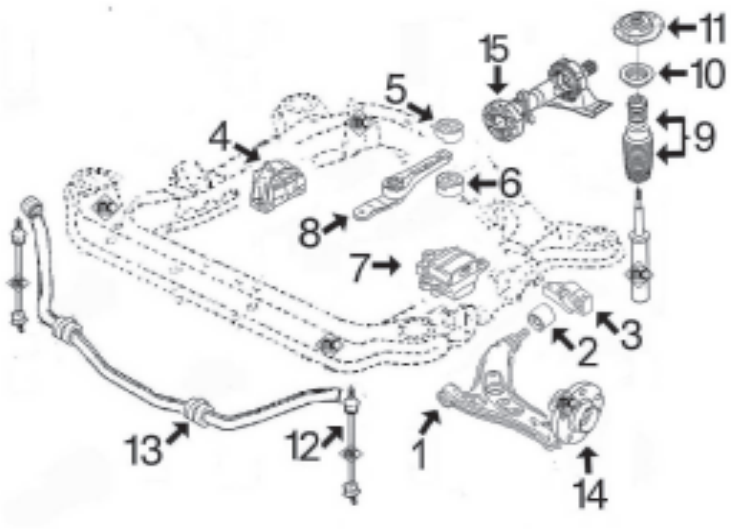

- 1- 4864 silentbloc anterior trapecio delantero
- 2- 4691 silentbloc posterior trapecio delantero
- 3- 4862 silentbloc posterior trapecio delantero izquierdo completo con cuerpo de aluminio
- 4863 silentbloc posterior trapecio delantero derecho completo con cuerpo de aluminio
- 4- 4866 soporte motor derecho 1.4/75CV/80CV
- 4866 soporte motor derecho 1.4FSi/90CV-1.6FSi
- 5927 soporte motor derecho 1.4FSi/140CV/170CV
- 5964 soporte motor derecho 1.6/102CV
- 4865 soporte motor derecho 2.0GTi-2.0FSi
- 5946 soporte motor derecho 1.9TDi-1.9SDi
- 5413 soporte motor derecho 2.0TDi
- 5- 4860 silentbloc superior soporte trasero motor
- 6- 4859 silentbloc inferior soporte trasero motor
- 7- 4867 soporte motor izquierdo 1.4/16v-1.6-1.6/16v-1.9TDi-2.0FSi
- 4868 soporte motor izquierdo 1.6TDi-1.9TDi (cambio manual automatizado)-2.0TDi todos
- 8- 4872 bieleta soporte motor trasero 1.4-1.6 gasolina
- 4987 bieleta soporte motor trasero 1.9TDi-2.0TDi-2.0 gasolina y Automáticos todos
- 9- 4765 juego capuchón y tope poliuretano amortiguador
- 10- 4789 rodamiento soporte amortiguador
- 11- 4871 soporte amortiguador completo con rodamiento
- 12- 4874 bieleta puntal barra estabilizadora
- 13- 4861 goma barra estabilizadora
- 14- 90120 buje rueda delant. con rodamiento (anclaje 4 torn.)
- 90121 buje rueda delant. con rodamiento (anclaje 3 torn.)
- 15- 5468 flector de transmisión 4Motion

SUSPENSION TRASERA: (salvo 4x4 4Motion)

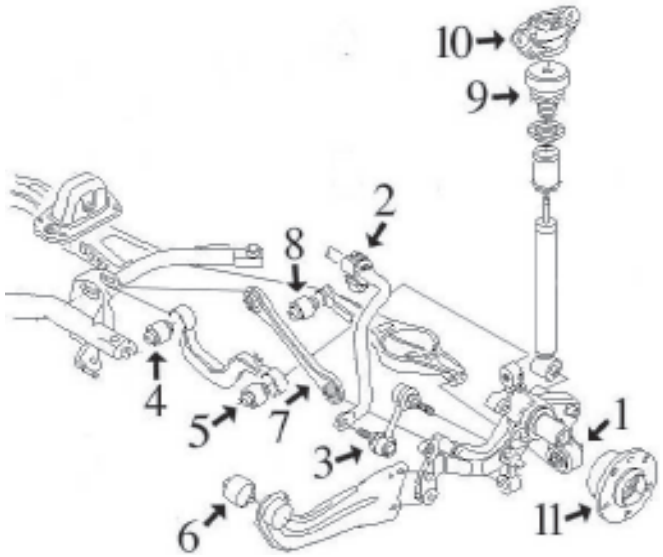

- 1- 5359 silentbloc mangueta a brazo inferior
- 2- 4861 goma para barra estabilizadora de Ø18mm
- 5356 goma para barra estabilizadora de Ø20,5mm
- 5365 goma barra estabilizadora 4Motion (4x4)
- 3- 4967 bieleta puntal barra estabilizadora
- 4- 5361 silentbloc interior brazo transversal
- 5- 5362 silentbloc exterior brazo transversal
- 6- 5360 silentbloc en brazo oscilante
- 7- 5370 tirante transversal mangueta izquierda
- 5371 tirante transversal mangueta derecha
- 8- 5363 silentbloc interior brazo inferior
- 9- 5364 tope poliuretano
- 10- 4873 soporte amortiguador trasero Golf-Jetta
- 5989 soporte amortiguador trasero Touran
- 11- 90122 buje rueda trasera con rodamiento de Ø 30mm
- 90123 buje rueda trasera con rodamiento de Ø 32mm

VOLKSWAGEN - GOLF V - PLUS- JETTA III - TOURAN I (10/2003 - 12/2008)



04187
soporte motor lado de engranaje;izquierda J. III
oe: 1J0 199 555AH



04865
soporte motor derecha G. +,G. V,J. III,T. I
oe: 1K0 199 262 M -1K0 199 262 AM



04866
soporte motor derecha G. +,G. V,J. III
oe: 1K0 199 262 AJ -1K0 199 262 T



04867
soporte motor posterior;izquierda G. +,G. V,J. III,T. I
oe: 1K0 199 555N -1K0 199 555M

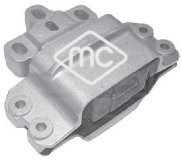

04868
soporte motor izquierda 1.9 TDI-2.0 TDI-2.0 TDI 16V G. +,G. V,J. III,T. I
oe: 1K0 199 555T -1K0 199 555Q



04872
soporte-tirante motor posterior G. +,G. V,J. III,T. I
oe: 3C0199855 -1K0 199 855K



04987
soporte-tirante motor posterior G. +,G. V,J. III,T. I
oe: 1K0 199 855 L -1K0 199 855 AE



05413
soporte motor 2.0 TDI-2.0 TDI 16V G. +,G. V,J. III,T. I
oe:



05927
soporte motor derecha G. +,G. V,J. III,T. I
oe: 1K0 199 262 K -1K0 199 262 AK



05946
soporte motor derecha 1.9 TDI G. +,G. V,J. III,T. I
oe:



05964
soporte motor derecha 1.6-1.6 MultiFuel G. +,G. V,J. III,T. I
oe: 1K0 199 262 L



04691 Ø 18 mm
silentbloc posterior trapecio eje delantero, ambos lados G. +,G. V,J. III,T. I
oe: 1K0 407 183 E -1K0 407 183 A



04861 Ø 17 mm
goma barra estabilizadora Eje trasero;interior G. +,G. V,J. III
oe: 1K0 511 327AP



04862 Ø 20 mm
silentbloc posterior trapecio completo exterior;izquierda G. +,G. V,J. III,T. I
oe: 1K0 199 231G -1K0 199 231G



04863 Ø 20 mm
silentbloc posterior trapecio completo exterior;derecha G. +,G. V,J. III,T. I
oe: 1K0 199 232G -1K0 199 232G



04864
silentbloc posterior trapecio ambos lados;Eje delantero G. +,G. V,J. III,T. I
oe: 1K0407182



04874
bieleta puntal barra estabilizadora eje delantero, ambos lados G. V,T. I
oe: 1K0411315D -1K0411315J



04967 Ø 10 mm
silentbloc en tirante ambos lados;Eje trasero G. +,G. V,J. III,T. I
oe: 1K0 505 465K



05356 Ø 20,7 mm
goma para barra estabiliz. tras. de Ø20,5mm posterior G. +,G. V,J. III,T. I
oe: 1K0 511 327 AS -1K0 511 327 AR



05359 Ø 12 mm
silentbloc mangueta suspensión ambos lados;Eje trasero G. +,G. V,J. III,T. I
oe: 1K0 505 553 A



05360 Ø 12,2 mm
silentbloc en tirante longitudinal ambos lados;Eje trasero G. +,G. V,J. III,T. I
oe: 1K0 505 541 D -1K0 505 541 C

© INDUSTRIAL METALCAUCHO, S.L.U.

VOLKSWAGEN - GOLF V - PLUS- JETTA III - TOURAN I (10/2003 - 12/2008)



05361 Ø 12 mm
silentbloc interior en brazo superior Eje trasero;interior G. +,G. V,J. III,T. I
oe: 1K0 505 279A -1K0 505 279A



05362 Ø 14 mm
silentbloc exterior en brazo superior exterior;Eje trasero G. +,G. V,J. III,T. I
oe: 1K0 505 203A -1K0 505 203A



05363 Ø 12 mm
silentbloc interior en brazo inferior eje trasero G. +,G. V,J. III,T. I
oe: 1K0505171B -1K0 505 171C



05365 Ø 16 mm
goma barra estabilizadora Eje trasero G. V
oe: 4B0511327



05370
tirante transversal mangueta tras. Eje trasero debajo;izquierda G. +,G. V,T. I
oe: 1K0 501 529F -1K0 501 529F



05371
tirante transversal mangueta tras. Eje trasero debajo;derecha G. +,G. V,T. I
oe: 1K0 501 530C -1K0 501 530C



06570 Ø 19 mm
silentbloc eje delantero, ambos lados G. +,J. III,T. I
oe: 1K0 407 183 G



02609
tuerca autoblocante buje J. III
oe: 171 407 643A



04312
tope poliuretano amortiguador Eje trasero G. V
oe: 1J0512131 -1J0512131B



04352
tope poliuret susp Eje trasero 2.0 GTI-2.0 TDI-2.0 TDI 4motion G. V
oe: 6K0 512 131A



04765
juego capuchón y tope de amortiguador J. III,T. I
oe: 6N0412303A -6N0413175A 68-80 mm



04789
rodamiento soporte amortiguador G. +,G. V,J. III,T. I
oe: 6N0 412 249 C -6N0 412 249 D



04871
soporte amortiguador completo con rodamiento Eje delantero G. +,G. V,J. III,T. I
oe: 6N0 412 249 C -1K0 412 331 C



04873 Ø 10 mm
soporte amortiguador eje trasero ambos lados G. +,G. V,J. III
oe: 1K0 513 353 J -1K0 513 353 H



05364
tope poliuretano suspensión G. +,G. V,J. III,T. I
oe: 1K0511353P -3C0 511 359 17.5-17.5 mm



05989
soporte amortiguador eje trasero 1.9 TDI 4motion-2.0 TDI 4motion G. V,T. I
oe: 3C0 513 353 D -3C0 513 353



04248
tornillo rueda Eje trasero;Eje delantero G. V
oe: 8D0601139D



90120
buje rueda eje delantero, ambos lados 1.2 TSI-1.4 16V G. +,G. V,J. III,T. I
oe: 3C0498625 -5K0498621



90121
buje rueda eje delantero, ambos lados 1.2 TSI-1.4 16V G. +,G. V,J. III
oe: 8V0498625B -8V0598625



90122
buje rueda eje trasero ambos lados 1.2 TSI-1.4 16V G. +,G. V
oe: 1K0 598 611



90123 Ø 32 mm
buje rueda eje trasero ambos lados G. V
oe: 1T0 598 611 B

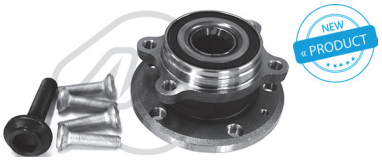

90212
buje de rueda eje delantero, ambos lados 1.2 TSI-1.4 16V G. +,G. V,J. III,T. I
oe: 3C0498625 -5K0498621

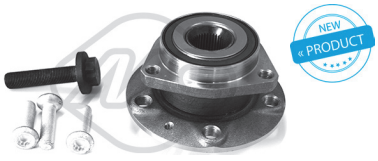

90214
buje de rueda eje delantero, ambos lados 1.2 TSI-1.4 16V-1.4 TSI G. +,G. V
oe: 8V0498625B -8V0598625



90221
buje de rueda eje trasero ambos lados 1.2 TSI-1.4 16V-1.4 TSI G. +,G. V,J. III,T. I
oe: 3G0598611 -1T0598611B



01069 Ø 24 mm
kit fuelle transmisión lado de engranaje G. V
oe: 7M0498201



01102 kit **00077 fuelle**
kit fuelle transmisión lado de rueda G. V
oe: 3B0498203B -1J0498203A Ø



01106 kit **fuelle**
kit fuelle transmisión lado de engranaje;E-je delantero, derecha G. V
oe: 6QE498201A -6Q0498201A Ø



01177 kit **00177 fuelle**
kit fuelle transmisión lado de engranaje G. V
oe: 3D0 498 201 -7M3498201 Ø 22-72 mm



01192 kit **fuelle**
kit fuelle transmisión lado de engranaje G. V
oe: 191 498 201 B Ø 27-100 mm



01297 kit **00297 fuelle**
kit fuelle transmisión lado de rueda 1.6 G. +,J. III,T. I
oe: 6X0498203 -1K0498203 Ø 25-86 mm



02308 kit **fuelle**
kit fuelle transm. completo lado de engranaje G. V
oe: 443 407 283A Ø 22-107 mm



01479 kit **00479 fuelle**
kit fuelle cremallera dirección G. V
oe: 1K0 423 831 A -1J0 422 831B Ø 16-49 mm



05468
flector de transmisión delante G. V
oe: 1J0 521 127 A



04405 Ø 30 mm
polea cigüeñal 2.0 FSI G. +,G. V,J. III,T. I
oe: 06A 105 243 E



04480 Ø 30 mm
polea cigüeñal delante G. V
oe: 03G 105 243



04494 Ø 143 mm - 6 canales
polea cigüeñal delante 1.6 TDI-2.0 TDI G. +,J. III
oe: 038 105 243 M -038 105 243 L



04767 Ø 8 mm
rodillo tensor correa alternador G. V
oe: 038 145 276



04770
tensor correa alternador 1.4 16V G. +,G. V
oe: 030 145 299 F -030 145 299 C



04922
rodillo en tensor correa alternador G. V,J. III,T. I
oe:



04997 Ø 23 mm
polea alternador rueda libre G. V
oe: 038903119T -038903119A



05009
tensor correa alternador con a/c 1.4 16V G. +,G. V
oe: 032 145 299 A

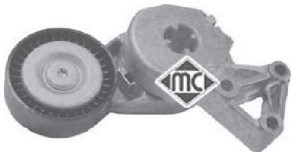

05010 Ø -70 mm, ancho: 24 mm
tensor correa alternador 1.6-2.0-2.0 FSI G. V
oe: 06A 903 315 D -06A 903 315 E

© INDUSTRIAL METALCAUCHO, S.L.U.

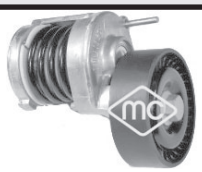

05424 Ø -70 mm, ancho: mm
tensor correa alternador 1.6 TDI-2.0 TDI G. +,G. V,J. III
oe: 038903315T -038903315AH



05696
piñon de cigueñal G. V
oe: 06A 109 111 B -06A 109 105 C



05706
piñon de cigueñal G. V,J. III,T. I
oe: 038105263F



05961
piñon de cigueñal 1.6-2.0 FSI G. +,G. V,J. III,T. I
oe: 06A 105 263 E



02696
soporte carburador 1.6 J. III
oe: 027 129 761 A -027 129 761



03845
rótula cable mando cambio velocidades G. V
oe: 1J0711761B



03846
rótula cable mando cambio velocidades G. V
oe: 1J0711067L -1J0711761C



04859
soporte tirante de motor debajo G. +,G. V,J. III,T. I
oe: 1K0 199 867



04860
soporte tirante de motor arriba G. +,G. V,J. III,T. I
oe: 1K0 199 868



05939
bomba de embrague con sensor eléctronico G. +,G. V,J. III,T. I
oe: 1K0 721 388 L -1K0 721 388 S



06122
bombín de embrague (plástico) G. +,G. V,J. III,T. I
oe: 1K0721261K -1K0721261H

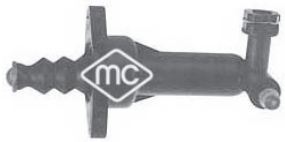

06123
bombín de embrague (plástico) G. +,G. V,J. III,T. I
oe: 6QE721261 -6Q0721261F



06124
bomba de embrague sin sensor eléctronico G. +,G. V,J. III,T. I
oe: 1K0 721 388 L -1K0 721 388 S



06125
bomba de embrague (plástico) G. V,J. III,T. I
oe: 6Q0 721 388 E -6Q0 721 388 D



02766
soporte tubo de escape G. V
oe: 823 253 147 A -4A0 253 147 A



04124
soporte tubo de escape J. III
oe: 1H0 253 147D



04869
soporte silenciador G. +,G. V
oe: 1K0 253 144AH



04870
soporte escape G. V,J. III,T. I
oe: 1K0 253 144AP



02059
bomba limpiaparabrisas G. +,G. V,T. I
oe: 2048660221 -454 860 01 26



02075
bomba lavafaros G. V
oe: 3B7 955 681

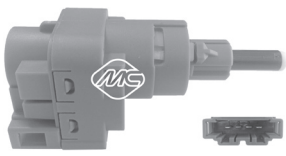

03738
interruptor luz de freno 4 polos G. V
oe: 1C0 945 511 A -1J0 945 511 D

VOLKSWAGEN - GOLF V - PLUS- JETTA III - TOURAN I (10/2003 - 12/2008)



68066 longitud: 330 mm
limpiaparabrisas posterior 1.2 TSI-1.4 16V G. +,G. V
oe: 6Q6 955 707 C -6Q6 955 425 A



68067 longitud: 410 mm
limpiaparabrisas posterior 1.4 FSI-1.4 TSI-1.4 TSI EcoFuel T. I
oe: 1T0 955 707 A



68068 longitud: 330 mm
limpiaparabrisas posterior 1.4 FSI-1.4 TSI-1.4 TSI EcoFuel T. I
oe: 1T0955707C -1T0955707A



50109 Sensor activo
sensor velocidad rueda - ABS 1.2 TSI-1.4 16V G. +,G. V,J. III,T. I
oe: WHT 003 857 -7H0 927 803



50110 Sensor activo
sensor velocidad rueda - ABS 1.2 TSI-1.4 16V G. +,G. V,J. III,T. I
oe: WHT 003 856 -7H0 927 804

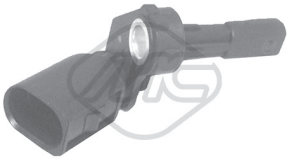

50111 Sensor activo
sensor velocidad rueda-ABS trasero izquierda 1.2 TSI-1.4 16V G.+,G. V,J. III,T. I
oe: WHT 003 859 -1K0 927 807

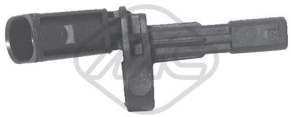

50112 Sensor activo
sensor velocidad rueda-ABS trasero, derecha 1.2 TSI-1.4 16V G. +,G. V,J. III,T. I
oe: WHT 003 858 -1K0 927 808

© INDUSTRIAL METALCAUCHO, S.L.U.



03817
botella de expansión G. VI

oe: 1K0 121 407A



03908
tubo de bomba a termostato 1.4 TSI G. VI,J. IV

oe: 03C121065A



03914
caja de agua lateral 1.6-1.6 BiFuel-1.6 MultiFuel G. VI

oe: 06A 121 132AG



09521
mgto superior radiador 1.6 G. VI

oe: 1K0121087E -7M3 122 291



09522
mgto inferior radiador 1.6 G. VI

oe: 1K0122051BE -1K0121086N



09526
mgto superior radiador 1.8 TSI G. VI

oe: 1K0122101BP -1K0121156AF



09051
mgto de culata a calefactor 1.6-2.0 TSI G. VI

oe: 1J0 122 157 EM



93056
válvula EGR G. VI,J. IV

oe: 03L 131 501 D -3L 131 501 D

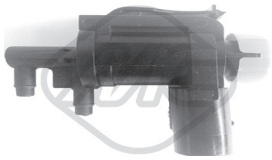

93073
válvula EGR G. VI,T. II

oe: 1J0906283C -1J0906283C

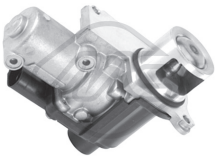

93095
válvula EGR 2.0 TDI G. VI,J. IV

oe: 03L131512AF -03G131512P



93097
válvula EGR

oe: 03L131512N -03L131512DQ



03553
guía varilla nivel aceite 1.6-1.6 BiFuel-1.6 MultiFuel G. VI

oe: 06A 103 663 C



04355
guia varilla 1.4 G. VI

oe: 030 115 636A



04793
varilla nivel aceite 1.4 G. VI

oe: 032115611A -030115611R

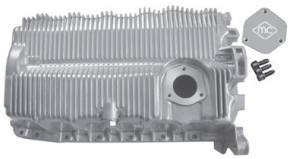

05971
cárter de aceite 1.6-1.6 BiFuel-1.6 Multi-Fuel G. VI

oe: 06A 103 601 AJ -06A 103 601 AR



06324
intercambiador calor G. VI,J. IV

oe: 09G 409 061



06326
intercambiador calor G. VI,J. IV

oe: 09G 409 061

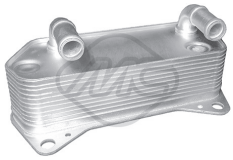

06329
intercambiador calor G. VI

oe: 02E 409 061 B



06330
intercambiador calor 2.0 GTi G. VI,J. IV

oe: 06J 117 021 P -06J 117 021 D



06339
intercambiador calor

oe: 03L117021C



06341
intercambiador calor 1.4 TSI G. VI,J. IV

oe: 03C 117 021 J

© INDUSTRIAL METALCAUCHO, S.L.U.



35104
válvula vapores motor 1.4 G. VI

oe: 036 103 464 Q -036 103 464 AD



35118
kit válvula vapores motor 2.0 GTi-2.0 R 4motion G. VI

oe: 06F 129 101N -06F 129 101L



04865
soporte motor derecha G. VI,J. IV

oe: 1K0 199 262 M -1K0 199 262 AM



04866
soporte motor derecha 1.4 G. VI

oe: 1K0 199 262 AJ -1K0 199 262 T



04872
soporte-tirante motor posterior G. VI

oe: 3C0199855 -1K0 199 855K



04987
soporte-tirante motor posterior

oe: 1K0 199 855 L -1K0 199 855 AE



05964
soporte motor derecha 1.6-1.6 BiFuel G. VI

oe: 1K0 199 262 L



05356 Ø 20,7 mm
goma para barra estabiliz. tras. de Ø20,5mm posterior G. VI,T. II

oe: 1K0 511 327 AS -1K0 511 327 AR



05359 Ø 12 mm
silentbloc mangueta suspensión ambos lados;Eje trasero

oe: 1K0 505 553 A



05360 Ø 12,2 mm
silentbloc en tirante longitudinal ambos lados;Eje trasero

oe: 1K0 505 541 D -1K0 505 541 C



05363 Ø 12 mm
silentbloc interior en brazo inferior eje trasero ambos lados;debajo G. VI

oe: 1K0505171B -1K0 505 171C



06570 Ø 19 mm
silentbloc eje delantero, ambos lados G. VI,T. II

oe: 1K0 407 183 G



06594 Ø 13,4 mm
silentbloc Eje delantero J. IV

oe: 5C0 407 183 A -1K0 407 183 P



04765
juego capuchón y tope de amortiguador G. VI

oe: 6N0412303A -6N0413175A 68-80 mm



04789
rodamiento soporte amortiguador G. VI,J. IV

oe: 6N0 412 249 C -6N0 412 249 D



04871
soporte amortiguador completo con rodamiento Eje delantero G. VI,J. IV

oe: 6N0 412 249 C -1K0 412 331 C



04873 Ø 10 mm
soporte amortiguador eje trasero ambos lados G. VI,J. IV

oe: 1K0 513 353 J -1K0 513 353 H



05364
tope poliuretano suspensión G. VI

oe: 1K0511353P -3C0 511 359 17.5-17.5 mm



05989
soporte amortiguador eje trasero ambos lados

oe: 3C0 513 353 D -3C0 513 353



90121
buje rueda eje delantero, ambos lados 1.2 TSI-1.4-1.4 TSI G. VI

oe: 8V0498625B -8V0598625



90122
buje rueda eje trasero ambos lados 1.2 TSI-1.4 G. VI,J. IV

oe: 1K0 598 611

© INDUSTRIAL METALCAUCHO, S.L.U.

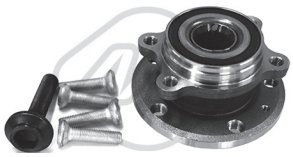

90212
buje de rueda eje delantero, ambos lados 1.2 TSI-1.4
oe: 3C0498625 -5K0498621



90214
buje de rueda eje delantero, ambos lados 1.2 TSI-1.4 G. VI
oe: 8V0498625B -8V0598625



90221
buje de rueda eje trasero ambos lados 1.2 TSI-1.4
oe: 3G0598611 -1T0598611B



05468
flector de transmisión delante 2.0 R 4motion-2.0 TDI 4motion G. VI
oe: 1J0 521 127 A



04494 Ø 143 mm - 6 canales
polea cigüeñal delante 1.6 TDI-2.0 TDI
oe: 038 105 243 M -038 105 243 L



04770
tensor correa alternador 1.4 G. VI
oe: 030 145 299 F -030 145 299 C

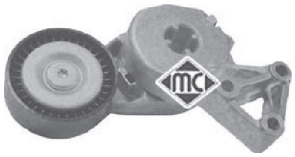

05010
tensor correa alternador 1.6-1.6 Bi-Fuel-1.6 MultiFuel G. VI
oe: 06A 903 315 D -06A 903 315 E



05424 Ø -70 mm, ancho: mm
tensor correa alternador 1.6 TDI-2.0 TDI
oe: 038903315T -038903315AH



05961
piñon de cigueñal 1.6-1.6 BiFuel G. VI
oe: 06A 105 263 E



04859
soporte tirante de motor debajo 1.4 G. VI
oe: 1K0 199 867



04860
soporte tirante de motor arriba G. VI
oe: 1K0 199 868



05939
bomba de embrague con sensor eléctronico G. VI
oe: 1K0 721 388 L -1K0 721 388 S



06122
bombín de embrague (plástico) G. VI
oe: 1K0721261K -1K0721261H



06123
bombín de embrague (plástico)
oe: 6QE721261 -6Q0721261F



06124
bomba de embrague sin sensor eléctronico G. VI
oe: 1K0 721 388 L -1K0 721 388 S

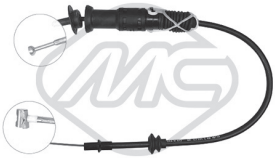

80175 longitud: 865/598 mm
cable embrague manual 2.0 TDI G. VI
oe: 6K1721335C -6K1721335B



02059
bomba limpiaparabrisas G. VI
oe: 2048660221 -454 860 01 26



68067 longitud: 410 mm
limpiaparabrisas posterior 1.2 TSI-1.6 TDI-2.0 TDI T. II
oe: 1T0 955 707 A

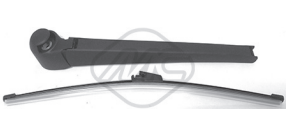

68068 longitud: 330 mm
limpiaparabrisas posterior 1.2 TSI-1.4 TSI T. II
oe: 1T0955707C -1T0955707A

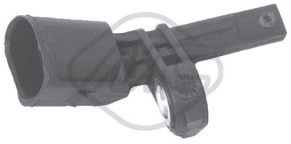

50109 Sensor activo
sensor velocidad rueda - ABS 1.2 TSI-1.4
oe: WHT 003 857 -7H0 927 803



50110 Sensor activo
sensor velocidad rueda - ABS 1.2 TSI-1.4
oe: WHT 003 856 -7H0 927 804

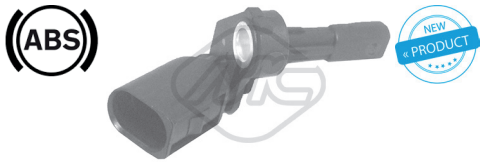

50111 Sensor activo
sensor velocidad rueda - ABS Eje trasero izquierda 1.2 TSI-1.4
oe: WHT 003 859 -1K0 927 807

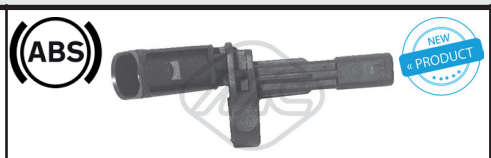

50112 Sensor activo
sensor velocidad rueda - ABS Eje trasero, derecha 1.2 TSI-1.4
oe: WHT 003 858 -1K0 927 808

© INDUSTRIAL METALCAUCHO, S.L.U.

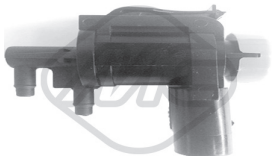

93073
válvula EGR 1.6 TDI-2.0 TDI

oe: 1J0906283C -1J0906283C



93097
válvula EGR 1.6 TDI-1.6 TDI 4motion

oe: 03L131512N -03L131512DQ



06324
intercambiador calor

oe: 09G 409 061



06326
intercambiador calor

oe: 09G 409 061



06595 Ø 12,9 mm
silentbloc Eje delantero

oe: 5Q0 407 183 E -5Q0 407 183 D



06603 Ø 12 mm
silentbloc exterior;eje trasero ambos lados

oe: 5Q0 501 529 C -5Q0 501 529 C SK



06604 Ø 12 mm
silentbloc eje trasero ambos lados;interior

oe: 5Q0 501 529 C SK -5Q0 501 129 B

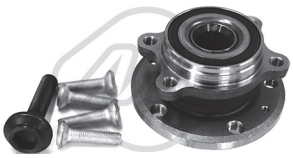

90212
buje de rueda eje delantero, ambos lados

oe: 3C0498625 -5K0498621



90214
buje de rueda eje delantero, ambos lados

oe: 8V0498625B -8V0598625



90221
buje de rueda eje trasero ambos lados

oe: 3G0598611 -1T0598611B



50109 Sensor activo
sensor velocidad rueda - ABS

oe: WHT 003 857 -7H0 927 803



50110 Sensor activo
sensor velocidad rueda - ABS

oe: WHT 003 856 -7H0 927 804



50113 Sensor activo
sensor velocidad rueda - ABS Eje delantero, izquierda

oe: WHT 003 861 -6Q0 927 803 B



50114 Sensor activo
sensor velocidad rueda - ABS Eje delantero, derecha

oe: WHT 003 860 -6Q0 927 804 B

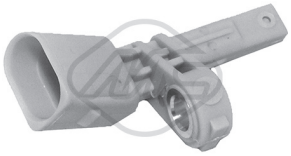

50117 Sensor activo
sensor velocidad rueda - ABS izquierda

oe: WHT 003 857 A -7L0 927 807 B

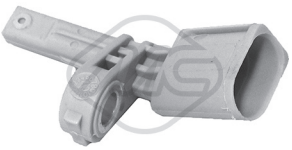

50118 Sensor activo
sensor velocidad rueda - ABS derecha

oe: WHT 003 856 A -7L0 927 808 B



50125 Sensor activo
sensor velocidad rueda - ABS

oe: WHT 003 864 -2K0 927 807

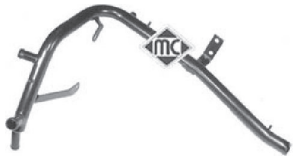

03181
tubo de agua metálico 28 - 35

oe: 074121065AA



03574
tapón botella de expansión 28 - 35

oe: 171 121 321F -171 121 321D



03603
boquilla conector en culata 28 - 35

oe: 074 121 143D





02669
junta válvula desvaporizadora

oe: 028103500



00759
tapón cárter de aceite

oe: 059 103 193



02780
junta colector escape 2.4 D-2.4 TD

oe: 028129589B





03621
tapón llenado aceite motor (en plástico, reemplaza al metálico) 2.4 D-2.4 TD

oe: 077 103 485 A -049 103 485 A



04888
tapón cárter cambio 28 - 35

oe: 1309970032



05054
tapón cambio 28 - 35

oe: 210 997 01 32 -115 997 00 32



03672
válvula filtro gasoil

oe: 191 127 247 A



06059 Ø 23 mm
goma para barra estblz. de Ø 22mm interior;Eje delantero 28 - 35

oe: 901 326 00 81



06093 Ø 14 mm
silentbloc trapecio ambos lados;Eje delantero 28 - 35

oe: 2D0 407 140



06726
soporte transmisión 28 - 35

oe: 293 521 351



01137 kit **00137 fuelle**
kit fuelle cremallera dirección derecha 28 - 35

oe: Ø 15-65 mm



83631 longitud: 1816/1588 mm
cable embrague manual 2.0-2.4-2.4 D

oe: 281.721.335F



02422
soporte tubo de escape izquierda 28 - 35

oe: 202 492 06 44 -202 492 03 44

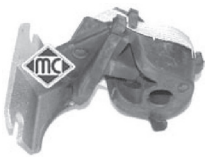

04423
soporte escape posterior Eje trasero 2.4 TD 28 - 35

oe: 1755E2



02055
bomba limpiaparabrisas 28 - 35

oe: 431955651 -0008603326

© INDUSTRIAL METALCAUCHO, S.L.U.

VOLKSWAGEN - LT (28 - 35 - 46) II (04/1996 - 07/2006)



03602
conector frontal en bloque

oe: 074 121 132



03677
tapón botella de expansión

oe: 3B0 121 321



03686
tapa de termostato

oe: 074121121B -074121121



03988
botella expansión

oe: 2D0 121 403B



04755
boquilla en culata

oe: 074 121 145B



02669
junta válvula desvaporizadora

oe: 028103500

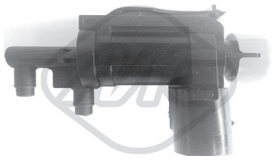

93073
válvula EGR 2.5 TDI

oe: 1J0906283C -1J0906283C



00759
tapón cárter de aceite 2.5 SDI-2.5 TDI

oe: 059 103 193



02780
junta colector escape 2.5 SDI-2.5 TDI

oe: 028129589B



03621
tapón llenado aceite motor (en plástico, reemplaza al metálico) 2.5 SDI-2.5 TDI

oe: 077 103 485 A -049 103 485 A



04754 mm
varilla nivel aceite 2.5 SDI-2.5 TDI

oe: 028 115 611J



05374
intercambiador de calor + junta 2.5 SDI-2.5 TDI

oe: 038 117 070 A -068 117 021 B



03689
válvula filtro gasoil delante 28 - 46

oe: 1J0127247



05052
soporte motor delante

oe: 901 241 24 13

SUSPENSION DELANTERA Y SOPORTES DE MOTOR:

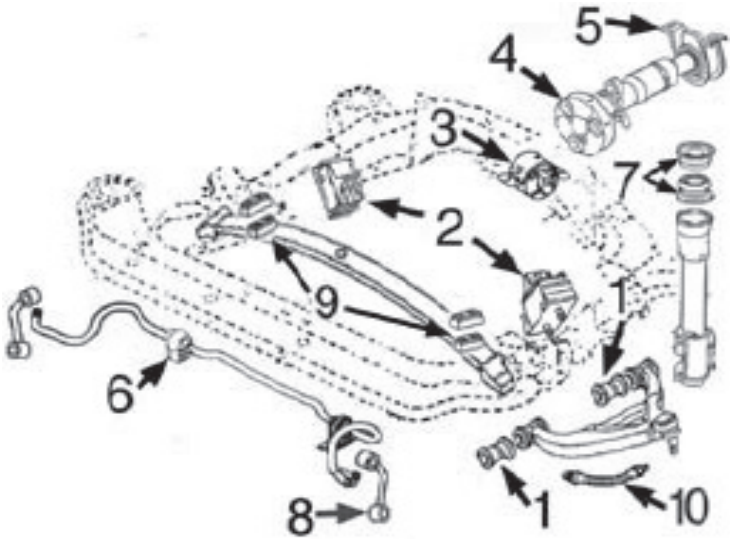

1-	6093	silentbloc trapecio delantero
2-	5052	soporte motor
3-	5053	soporte cambio
4-	5062	antivibrador árbol de transmisión
5-	4665	soporte árbol de transmisión
6-	6096	goma para barra estabilizadora Ø 25mm
7-	6098	jgo. soporte amortiguador delantero
8-	5058	bieleta puntal derecho barra estabilizadora
	5059	bieleta puntal izquierdo barra estabilizadora
9-	6100	jgo. topes Dx+Sx ballesta delantera
10-	n/d	latiguillo freno delantero

SUSPENSION TRASERA:

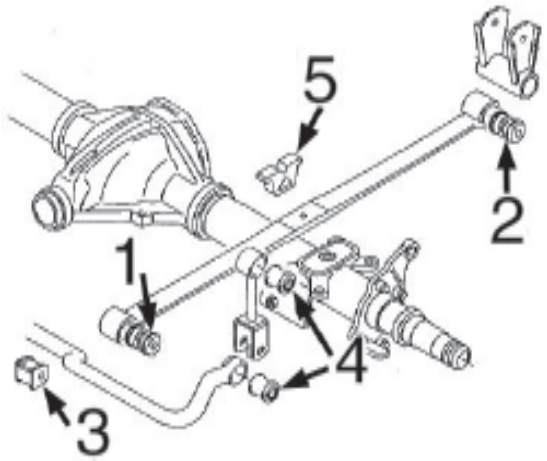

1-	6099	silentbloc anterior ballesta trasera LT46 (16mm)
	n/d	silentbloc anterior ballesta tras. LT28/35 (12mm)
2-	6105	silentbloc posterior ballesta trasera LT28/35
	6099	silentbloc posterior ballesta trasera LT46 (16mm)
3-	6059	goma para barra estabilizadora de Ø 22 mm
	6107	goma para barra estabilizadora de Ø 27 mm
4-	6074	silentbloc bieleta punta barra estabilizadora trasera
5-	n/d	tope ballesta trasera



05058 Ø 10 mm
bieleta puntal barra estabilizadora Eje delantero, derecha 2.3-2.5 SDI-2.5 TDI
oe: 2D0 411 052



05059 Ø 10 mm
bieletapuntalbarraestabilizadora Eje delantero, izquierda 2.3-2.5 SDI-2.5 TDI
oe: 2D0 411 051



06074 Ø 12 mm
silentbloc en bieleta punta barra Eje trasero;interior;Eje delantero
oe: 2D0 511 413



06093 Ø 14 mm
silentbloc trapecio ambos lados;Eje delantero
oe: 2D0 407 140



06096 Ø 25 mm
goma barra estabilizadora de Ø 25mm eje delantero, ambos lados
oe: 2D0 411 025 A -2D0 411 025 D



06105 Ø 12 mm
silentbloc posterior ballesta exterior;ambos lados;Eje trasero
oe: 2D0 511 181

© INDUSTRIAL METALCAUCHO, S.L.U.



06107 Ø 27 mm
goma para barra estblz. eje trasero ambos lados;interior
oe: 2D0 511 413 B



06650 Ø 14,2 mm
silentbloc Eje delantero
oe: 2D0.407.140



06098 Ø 16 mm
jgo soportes supr+infr amortiguador eje delantero
oe: 2D0 407 183 -2D0 407 183 A



06099 Ø 16 mm
silentbloc anterior ballesta (Ø 16mm) Eje trasero;delante 28 - 46
oe: 2D0 511 171 A

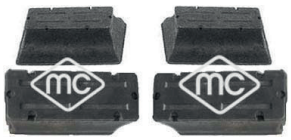

06100
jgo. topes ballesta ambos lados;Eje delantero
oe: 2D0411171C -2D0411171B



02098
sensor de freno ambos lados
oe: 9015400017 -2D0 919 351



96093 longitud: 363 mm
latiguillo de freno Eje delantero 2.3-2.5 SDI-2.5 TDI
oe: 901 428 04 35



04665 Ø 45 mm
soporte árbol de transmisión
oe: 901 411 03 12



04176 Ø 192,5 mm - 6 canales
polea cigüeñal 2.5 SDI-2.5 TDI
oe: 074 105 251 AC



04756 Ø 8 mm
rodillo tensor correa alternador
oe: 037 145 278 A -037 145 276

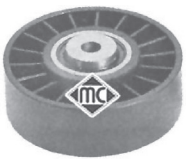

04926 Ø 8 mm
rodillo tensor correa alternador 2.8 TDI 28 - 46
oe: 062 145 278



04998 Ø 17 mm
polea de alternador 2.8 TDI
oe: 021 903 119 H -074 903 119 E

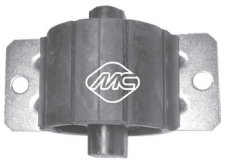

05053
sop cambio posterior
oe: 901 242 14 13

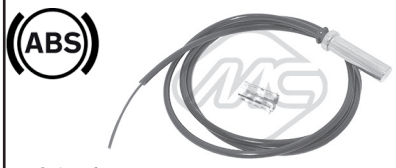

50176 sensor pasivo
sensor velocidad rueda - ABS Eje trasero 2.3-2.5 SDI-2.5 TDI 28 - 46
oe: 2D0 927 808 A -2D0 927 807 A

CANALIZACIONES DE AGUA

LUPO **1.0 motores AER-AHT-ALL-ALD**
1.4 motores AEX-AKK-ANW-APQ
1.4 motores 16v. AFK-AUB-AQQ

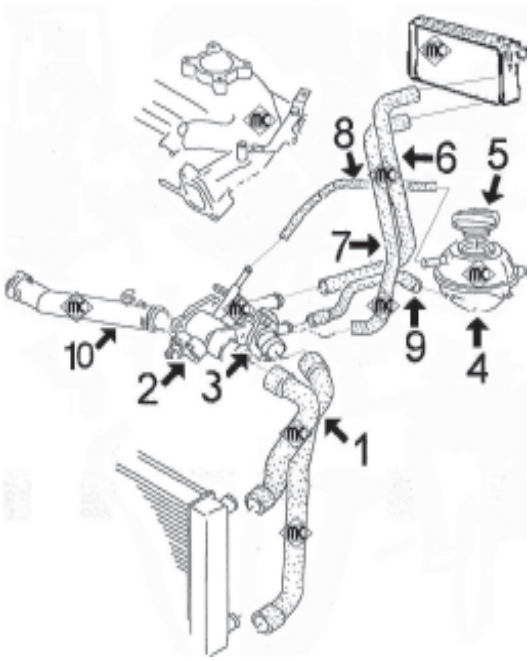

1-	8797	mgto superior e inferior radiador (ensamblados)
2-	3615	cuerpo de termostato completo con termostato, tapa y accesorios
3-	3592	kit de termostato completo con tapa y junta
	3541	tapa de termostato
4-	3610	botella de expansión
5-	3676	tapón botella de expansión
6-	8803	mgto entrada agua a calefactor
7-	8806	mgto retorno agua de calefactor
8-	116	mgto sobrante de botella a termostato: cortar de rollo MC-116 Ø 8x14 mm, long. aprox. 350 mm
9-	8798	mgto de cuerpo termostato a botella
10-	3625	tubo de agua (plástico) con juntas tóricas
	8811	mgto desvaporizador

LUPO **1.7 Diesel motor AKU "SDi"**

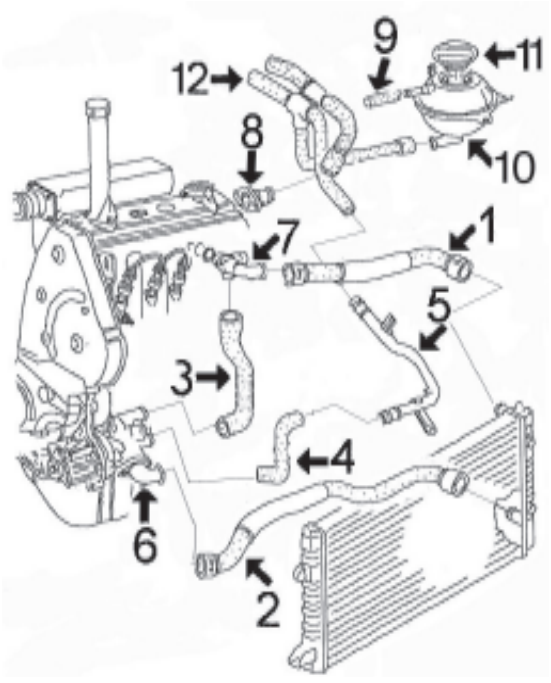

1-	8804	mgto superior radiador
2-	8805	mgto inferior radiador
3-	8808	mgto de bomba agua a racor en culata
4-	*8810*	mgto de bomba agua a tubo metálico
5-	3157	tubo de agua metálico
6-	3528	tapa de termostato
7-	3585	racor en culata
8-	3517	boquilla lateral en culata
9-	116	mgto sobrante de botella: cortar de rollo MC-116 Ø 8x14 mm, long. aprox. 400 mm
10-	3610	botella de expansión
11-	3676	tapón botella de expansión
12-	*8814*	mgto doble de calefactor

© INDUSTRIAL METALCAUCHO, S.L.U.

VOLKSWAGEN - LUPO (09/1998 - 07/2005)



03157
tubo de agua metálico 1.7 SDI

oe: 6N0121065G



03517
boquilla en culata (lateral) 1.7 SDI

oe: 037 121 145 -026 121 145E



03528
tapa de termostato

oe: 030 121 121B



03540
kit tapón sensores en tapas de agua

oe: 357 121 140 -025 121 142



03541
tapa de termostato

oe: 032121119H -032 121 121J



03585
racor en culata (frontal) 1.7 SDI

oe: 028 121 132C



03591
pipa de agua en culata 1.2 TDI 3L-1.4 TDI-1.7 SDI

oe: 038121133 -038121132C



03592
kit completo de termostato, con termostato, tapa, junta y accesorios

oe: 032 121 110 B



03610
botella de expansión

oe: 6N0 121 407A

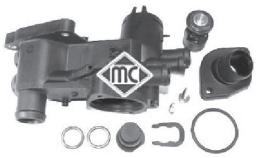

03615
cuerpo de termostato completo con termostato, tapa, juntas y accesorios

oe: 032 121 111N



03625
tubo de agua (plástico) con juntas tóricas

oe: 032 121 666 -032 121 665A



03667
boquilla salida termostato completo 1.2 TDI 3L-1.4 TDI

oe: 1H0121687A -037121619



03676
tapón botella de expansión

oe: 1H0 121 321D



08796
mgto superior radiador arriba;debajo 1.4-1.4 16V

oe: 6N0121049A



08797
mgto superior radiador debajo 1.4-1.4 16V

oe: 6X0121049E



08798
mgto de cuerpo termostato a botella

oe: 6N0121109D



08804
mgto superior radiador arriba 1.7 SDI

oe: 6N0121101J



08805
mgto inferior radiador debajo 1.7 SDI

oe: 6N0121051K



08808
mgto de bomba agua a racor en culata bomba de agua 1.7 SDI

oe: 028121053AB



08803
mgto entrada calefactor Salida 1.0-1.4

oe: 6N0819371A



08806
mgto retorno calefactor Salida

oe: 6N0819373D -6N0819373A

VOLKSWAGEN - LUPO (09/1998 - 07/2005)



09252
tubo superior en intercooler 1.4 TDI

oe: 6Q0145834



08319
mgto desvaporizador

oe: 030103493N



08811
mgto desvaporizador

oe: 030103493BB

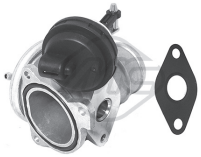

93004
válvula EGR 1.2 TDI 3L-1.4 TDI

oe: 045 131 501C -038 131 501E

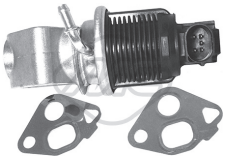

93025
válvula EGR 1.4 16V

oe: 036131503T -036131503T



93029
válvula EGR 1.4 16V

oe: 036 131 503 M



93030
válvula EGR 1.4 16V

oe: 036131503R -036131503R

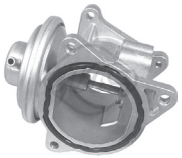

93046
válvula EGR 1.2 TDI 3L

oe: 38 131 637 D -038 131 637 D



00674
tapon cárter aceite

oe: 113115193



02780
junta colector escape 1.7 SDI

oe: 028129589B



02916
tapón cárter de aceite

oe: N90813202 -N90 813 201



03621
tapón llenado aceite motor (en plástico, reemplaza al metálico)

oe: 077 103 485 A -049 103 485 A



03725
guía varilla nivel aceite 1.2 TDI 3L-1.4 TDI

oe: 06A 103 663A -06A 103 663



03841
tapa filtro de aceite 1.2 TDI 3L-1.4 TDI

oe: 045115433B -045 115 433 E



04355
guia varilla

oe: 030 115 636A



04365
jgo. tornillo sujeción tapa cubremotor

oe: N90132603 -+028103665

04791
varilla nivel aceite 1.7 SDI

oe: 028115611G

04793
varilla nivel aceite

oe: 032115611A -030115611R



04794
varilla nivel aceite 1.4 TDI

oe: 045 115 611



35044
tubo vapores motor 1.4 16V

oe: 036103493EB -036103493EB



35104
válvula vapores motor 1.4 16V

oe: 036 103 464 Q -036 103 464 AD

© INDUSTRIAL METALCAUCHO, S.L.U.



35105
válvula vapores motor

oe: 36 103 464 G -036 103 464 G



03672
válvula filtro gasoil

oe: 191 127 247 A



03689
válvula filtro gasoil delante

oe: 1J0127247

SUSPENSION DELANTERA y SOPORTES DE MOTOR

1.0 - 1.4 - 1.4/16v - 1.7D-SDi:

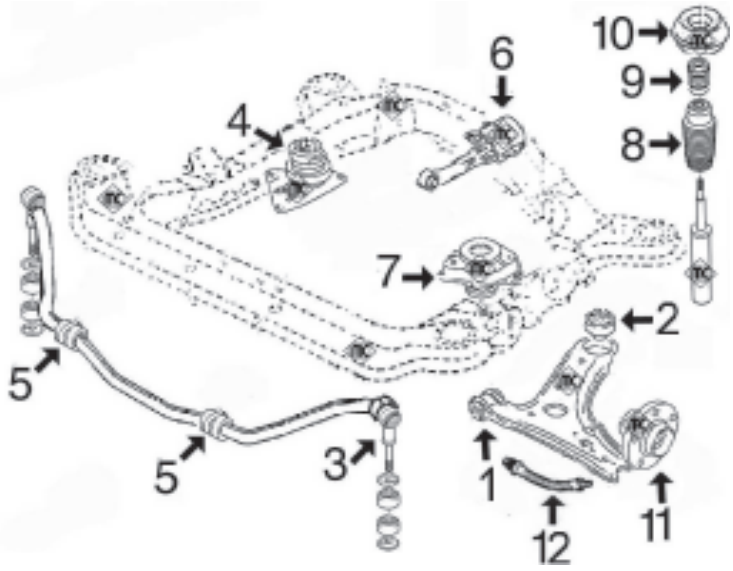

1- 2859 silentbloc anterior trapecio delantero
2- 2858 silentbloc posterior trapecio delantero
3- 2853 bieleta puntal barra estabilizadora completa
4- 4095 soporte motor derecho 1.0-1.4 (gasolina)
4317 soporte motor derecho 1.7 D
5- 4318 goma para barra estabilizadora de 18 mm
4319 goma para barra estabilizadora de 20 mm
6- 4169 soporte motor trasero
7- 4096 soporte motor izquierdo 1.0-1.4
4415 soporte motor izquierdo 1.7D-1.7SDi
8- 4324 capuchón amortiguador delantero
9- 4298 tope poliuretano amortiguador delantero
10- 2877 soporte superior amortiguador delantero completo con rodamiento
11- 90034 buje rueda delantera
12- *96128* latiguillo freno delantero (410 mm)

1.4 TDi (desde 10/'99-)

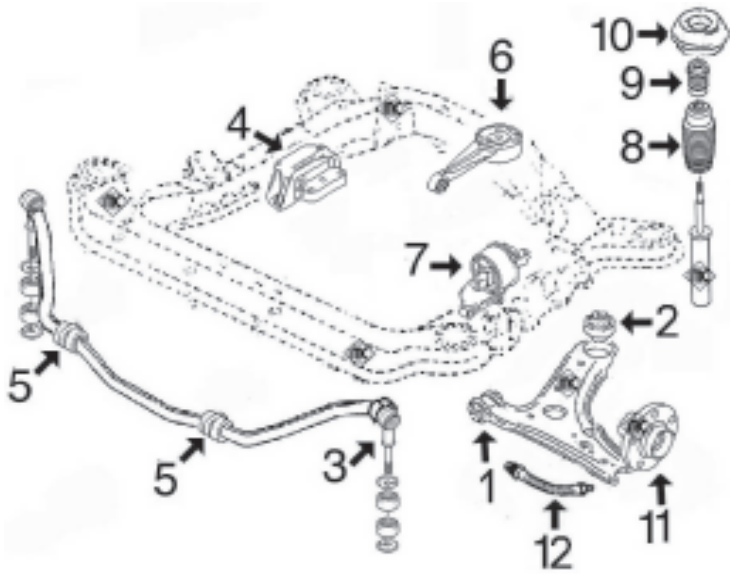

1- 2859 silentbloc anterior trapecio delantero
2- 2858 silentbloc posterior trapecio delantero
3- 2853 bieleta puntal barra estabilizadora completa
4- 4790 soporte motor derecho
5- 4318 goma para barra estabilizadora de Ø 18 mm
4319 goma para barra estabilizadora de Ø 20 mm
6- 4784 soporte motor trasero
7- 4783 soporte motor izquierdo
8- 4324 capuchón amortiguador delantero
9- 4298 tope poliuretano amortiguador delantero
10- 2877 soporte superior amortiguador delantero completo con rodamiento
11- 90034 buje de rueda delantera
12- *96128* latiguillo freno delantero (410 mm)

VOLKSWAGEN - LUPO (09/1998 - 07/2005)



04095
soporte motor derecha 1.0-1.4

oe: 6N0 199 262 L -6N0 199 162 H



04096
soporte motor izquierda

oe: 6N0 199 555 G -6N0 199 555 E



04169
soporte motor posterior

oe: 6N0 199 851AG

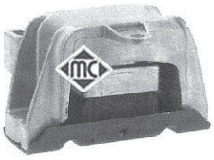

04187
soporte motor lado de engranaje;izquierda 1.4 16V

oe: 1J0 199 555AH

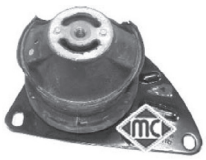

04317
soporte motor derecha

oe: 6N0 199 262 K -6N0 199 262 G



04415
soporte motor izquierda 1.7 SDI

oe: 6N0199555H



04783
soporte motor posterior;izquierda 1.4 TDI

oe: 6N0 199543F -6N0 199 543E



04784
soporte motor posterior 1.4 TDI

oe: 6N0 199 851AF

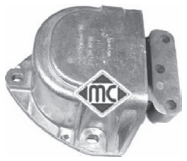

04790
soporte motor derecha;delante

oe: 6N0199167BF



02839 Ø 10 mm
silentbloc puente eje trasero ambos lados

oe: 6N0501541D



02843 Ø 10 mm
silentbloc brazo eje delantero, ambos lados

oe: 823407181 -861407181

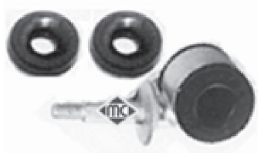

02853 Ø 18 mm
bieleta puntal barra estabilizadora completa Eje delantero

oe: 6N0 411 315



02858 Ø 17 mm
silentbloc posterior trapecio posterior;Eje delantero abajo

oe: 6N0 407 181



02859 Ø 10 mm
silentbloc anterior trapecio centro;Eje delantero abajo

oe: 6N0 407 182



04318 Ø 15 mm
goma para barra estabilizadora de Ø18 mm interior;Eje delantero

oe: 6X0 411 313



04319 Ø 20 mm
goma para barra estabilizadora de Ø20 mm interior;eje delantero, ambos lados

oe: 6N0 411 313 A -6X0 411 313 A



02877
soporte amortiguador completo con rodamiento Eje delantero

oe: 6N0 412 331 A



04128
rodamiento soporte amortiguador

oe: 357 412 249 A -357 412 249



04298
tope poliuretano amortiguador

oe: 1H0 412 303 B



04299
tope poliuretano amortiguador Eje trasero

oe: 6N0 512 131 A



04320
juego soportes amortiguador eje trasero ambos lados

oe: 191 512 335

© INDUSTRIAL METALCAUCHO, S.L.U.

VOLKSWAGEN - LUPO (09/1998 - 07/2005)

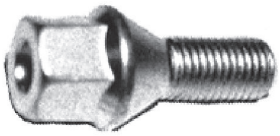

00792
tornillo rueda

oe: 3A0 601 139



90034 Ø 35 mm
buje rueda ABS Eje delantero

oe: 6N0 407 613

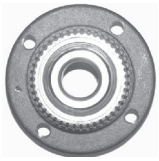

90525
buje rueda eje trasero ambos lados

oe: 6X0 598 477



90539 Ø 110,5 mm
buje rueda mangueta Eje trasero izquierda

oe: 333501117A



90540 Ø 110,5 mm
buje rueda mangueta Eje trasero, derecha

oe: 333501118A



74027 Ø 35 mm
rodamiento Eje delantero

oe: 6N0 498 625 -191 498 625



74119 Ø 35 mm
rodamiento eje delantero, ambos lados

oe: 6N0498625



96014 longitud: mm
latiguillo de freno

oe: 6X0611775 -6Q0611775B



00159 kit **fuelle**
fuelle transmisión lado de engranaje;izquierda

oe: 46307841 Ø 21-70 mm



01061 kit **fuelle**
kit fuelle transmisión lado de engranaje

oe: 6N0498201 -1H0407283 Ø 27-89 mm



01148 kit **00148 fuelle**
kit fuelle transmisión lado de engranaje

oe: 46307841 Ø 22-69 mm



01159 kit **fuelle**
kit fuelle transmisión Eje delantero

oe: 46307841 Ø 21-70 mm



01297 kit **00297 fuelle**
kit fuelle transmisión lado de rueda

oe: 6X0498203 -1K0498203 Ø 25-86 mm



01632 kit **fuelle**
kit fuelle transmisión lado de engranaje;-derecha

oe: 191498201B -171498201A Ø 21-89 mm



01921 kit **00921 fuelle**
kit fuelle transmisión lado de rueda

oe: 6N0498203 Ø 24-77 mm



01357 kit **00357 fuelle**
kit fuelle cremallera dirección asistida

oe: 6N0422831 Ø 11-42 mm



01436 kit **00436 fuelle**
kit fuelle cremallera dirección manual

oe: 6N0419831 Ø



04324 kit **fuelle**
capuchón amortiguador delante

oe: 357 413 175 A Ø 18-71 mm



04492 Ø 30 mm
polea cigüeñal 1.4 TDI

oe: 045105243B -045105243



04495 Ø 30 mm
polea cigüeñal delante 1.7 SDI

oe: 028 105 243 AC



04767 Ø 8 mm
rodillo tensor correa alternador

oe: 038 145 276

VOLKSWAGEN - LUPO (09/1998 - 07/2005)



04770 Ø -70 mm, ancho: 26 mm
tensor correa alternador

oe: 030 145 299 F -030 145 299 C



04771
tensor correa alternador 1.0-1.7 SDI

oe: 028 145 278 M



04923
tensor correa alternador 1.7 SDI

oe: 028 903 315 P



04997 Ø 23 mm
polea alternador rueda libre 1.2 TDI 3L-1.4 TDI

oe: 038903119T -038903119A



05000 Ø 17 mm
polea de alternador 1.7 SDI

oe: 038 903 119 Q

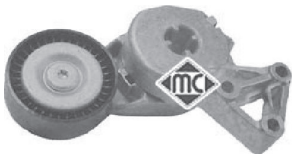

05010
tensor correa alternador 1.4 TDI

oe: 06A 903 315 D -06A 903 315 E



05694
piñon de cigueñal

oe: 030 105 263 C



04353 longitud: mm
bieleta cambio velocidades

oe: 6N0 711 575A



00864
cubrepedal freno y embrague

oe: 321 721 173



06121
bombín de embrague (plástico) 1.4 TDI

oe: 1J0 721 261 J -1J0 721 261 D



06123
bombín de embrague (plástico) 1.6 GTI

oe: 6QE721261 -6Q0721261F



80050 longitud: 1047/838 mm
cable embrague automático

oe: 6X1721335 -6N1721335K



80207 longitud: 1073/833 mm
cable embrague manual

oe: 6N1721335K -6N1721335J



83632 longitud: 917/447+110 mm
cable embrague manual

oe: 1H1721335K -1H1721335C



02426
soporte presilenciador

oe: 6X0253147 -1H0253147B



04271
soporte escape

oe: 3A0 253 674A



04273
soporte tubo de escape

oe: 6X0 253 144B



05737
soporte escape 1.4 16V-1.4 FSI-1.6 GTI

oe: 6X0 253 674 G

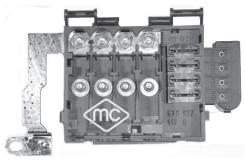

03889
caja de fusibles

oe: 6X0998550

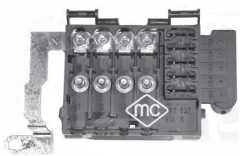

03890
caja de fusibles

oe: 6X0998550A



03731
interruptor luz de freno 4 polos

oe: 1J0 945 511 A

© INDUSTRIAL METALCAUCHO, S.L.U.

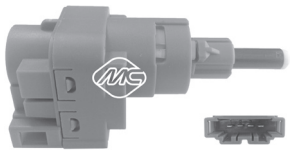

03738
interruptor luz de freno 4 polos

oe: 1C0 945 511 A -1J0 945 511 D



03739
interruptor luz de freno 2 polos

oe: 191 945 515 B -191 945 515

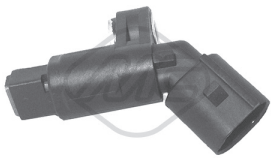

50097 sensor pasivo
sensor velocidad rueda - ABS Eje delantero, izquierda

oe: 1J0 927 803 -1H0 927 807

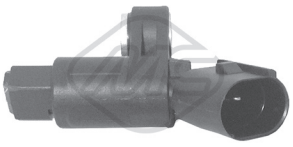

50098 sensor pasivo
sensor velocidad rueda - ABS Eje delantero, derecha

oe: 1J0 927 804 -1H0 927 808

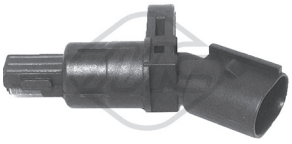

50099 sensor pasivo
sensor velocidad rueda - ABS eje trasero ambos lados

oe: 1J0 927 807 B



Para mas información y gama completa, consultar nuestro catálogo de cables.



03591
pipa de agua en culata 1.9 TDI

oe: 038121133 -038121132C



03598
pipa de agua en culata 2.0

oe: 06A 121 133D -06A 121 132



03893
pipa de agua en culata 1.9 TDI

oe: 038 121 132G



09529
tubo de tubo rígido a Turbo 1.9 TDI

oe: 7H0 145980 G



09533
tubo de tubo rígido a Turbo

oe: 7H0 145555 C



93035
válvula EGR 1.9 TDI

oe: 38 131 501 J -038 131 501 J



93050
válvula EGR

oe: 070 128 070 E -070 128 070 B



93064
válvula EGR

oe: 070128070B -070128070E

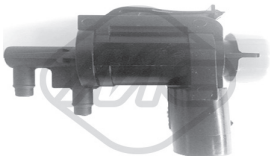

93073
válvula EGR

oe: 1J0906283C -1J0906283C



93091
válvula EGR 1.9 TDI

oe: 038131501AD -038131501BF



93096
válvula EGR 2.0 BiTDI-2.0 BiTDI 4motion

oe: 03L 131 501 T -03L 131 501 Q



03841
tapa filtro de aceite

oe: 045115433B -045 115 433 E

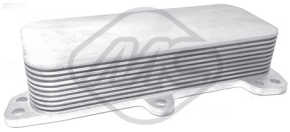

06338
intercambiador calor

oe: 070 117 021 D

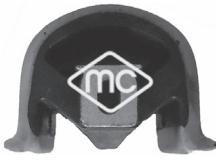

05447
soporte motor delante

oe: 7H0 199 848 D -7H0199848G



05448
soporte motor posterior

oe: 7E0 199 849 -7H0 199 849 AT



05411
silentbloc posterior trapecio ambos lados;posterior;Eje delantero

oe: 7H0 407 182A



05412 Ø 21 mm
goma parra barra estab. de Ø21/22mm eje delantero, ambos lados

oe: 7H0 411 313



05414 Ø 15 mm
silentbloc anterior trapecio delante;eje delantero, ambos lados

oe: 7H0 407 183



05449
bieleta puntal barra estabilizadora eje delantero, ambos lados

oe: 7H5 411 317 B -7H5 411 317 A

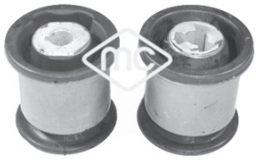

05897 Ø 14 mm
jgo silentblocs trapecio exterior;ambos lados;Eje trasero;interior

oe: 7H0 501 132 A -7H0 501 131 A



05981 Ø 23 mm
jgo reparación barra estab. tras. de Ø23mm exterior;Eje trasero;eje trasero

oe: 7H5511414 -7H5511413B

© INDUSTRIAL METALCAUCHO, S.L.U.



05983 Ø 22,2 mm
silentbloc sub-chasis ambos lados;Eje delantero
oe: 7H0 499 035 D



06001 Ø 24 mm
goma parra barra estab. de Ø24 mm eje delantero, ambos lados
oe: 7H5 411 313 B



05410
jgo fuelle + tope amortiguador Eje delantero
oe: 7H0 412 303 A -7H0 412 137



05415
soporte amortiguador con rodam. eje delantero, ambos lados
oe: 7E0 412 331



06723
soporte transmisión posterior 2.5 TDI 4motion-3.2 V6 4motion
oe: 7H3521102A



01271 kit **00271 fuelle**
kit fuelle cremallera dirección
oe: 7H0422831 Ø 16-61 mm



04405 Ø 30 mm
polea cigüeñal 2.0
oe: 06A 105 243 E



04480 Ø 30 mm
polea cigüeñal delante 1.9 TDI
oe: 03G 105 243



04494 Ø 143 mm - 6 canales
polea cigüeñal delante
oe: 038 105 243 M -038 105 243 L



05424 Ø -70 mm, ancho: mm
tensor correa alternador
oe: 038903315T -038903315AH



05425
tensor correa alternador 1.9 TDI-2.0
oe: 038 903 315 F -038 903 315 AE



05961
piñon de cigueñal 2.0
oe: 06A 105 263 E



04917
soporte posterior tubo de escape delante
oe: 6Q0 253 144D -6Q0 253 144B



02059
bomba limpiaparabrisas
oe: 2048660221 -454 860 01 26



68065 longitud: 400 mm
limpiaparabrisas posterior
oe: 7E0955425 -7E0 955 707A



50109 Sensor activo
sensor velocidad rueda - ABS
oe: WHT 003 857 -7H0 927 803



50110 Sensor activo
sensor velocidad rueda - ABS
oe: WHT 003 856 -7H0 927 804

VOLKSWAGEN - PASSAT II (11/1979 - 06/1989)



03504
botella de expansión 1.3-1.6

oe: 1H0121407 -1H0 121 407 A



03517
boquilla en culata (lateral)

oe: 037 121 145 -026 121 145E



03520
botella de expansión

oe: 171121407F -171121407



03522
brida plástico en culata 1.3

oe: 037121133F -037121132E



03535
brida en culata (frontal) 1.6

oe: 037 121 133B -037 121 132B



03540
kit tapón sensores en tapas de agua

oe: 357 121 140 -025 121 142



03574
tapón botella de expansión

oe: 171 121 321F -171 121 321D



07340
mgto superior radiador arriba 1.6 TD

oe: 191121101Q -191121101B



07343
mgto inferior radiador debajo

oe: 357121051B -191121051F



07628
mgto superior radiador

oe: 321101101J



07629
mgto inferior radiador

oe: 321101051L



07715
mgto de bomba a racor en culata

oe: 026121053G



07917
mgto de bomba a brida en culata 1.6 D

oe: 27121063 -068121053Q



07920
mgto de bomba a culata

oe: 027121053B



07922
mgto de bomba a tubo metálico

oe: 068121058C



07923
mgto superior radiador

oe: 357121101C



07987
mgto de bomba a brida en culata

oe: 068121053S -068121053P



07993
mgto de bomba a tubo metálico 1.6 TD

oe: 068121063M -027121063



07994
mgto de tubo metálico a intercambiador 1.6 TD

oe: 037121058A



08193
mgto de intercambiador a culata

oe: 027 121 096 A

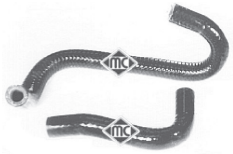

08381
jgo mgtos colector 1.6-1.8

oe: 026121062C

© INDUSTRIAL METALCAUCHO, S.L.U.

VOLKSWAGEN - PASSAT II (11/1979 - 06/1989)



08050
mgto de calefactor a culata 1.6 TD

oe: 191819371H -191819371D



08051
mgto de calefactor a tubo metálico Salida

oe: 191819373D



08227
mgto desvaporizador

oe: 026 103 493 A



00674
tapon cárter aceite

oe: 113115193



00759
tapón cárter de aceite 1.8

oe: 059 103 193



02448
guia varilla nivel aceite

oe: 053103663



02780
junta colector escape

oe: 028129589B



03621
tapón llenado aceite motor (en plástico, reemplaza al metálico)

oe: 077 103 485 A -049 103 485 A



03688
guia varilla nivel aceite 1.6 D-1.6 TD

oe: 036 115 636



05374
intercambiador de calor + junta 1.6 D

oe: 038 117 070 A -068 117 021 B



03672
válvula filtro gasoil 1.6 D-1.6 TD

oe: 191 127 247 A



00546
soporte de motor

oe: 893 199 381 B -823 199 381 B



02485
soporte de motor delante 2.0-2.2

oe: 443 199 379D



04127
soporte motor posterior;derecha 1.6

oe: 535 199 262 -191 199 262C



04366
soporte motor izquierda;delante 1.6

oe: 357 199 381C -357 199 381A



00543 Ø 17 mm
silentbloc posterior trapecio eje delantero, ambos lados 1.6-1.6 TD

oe: 357407181 -191407181B



00646 Ø 18 mm
bieleta puntal barra estabilizadora Eje delantero 1.6 TD

oe: 191411315



00801 Ø 12,5 mm
goma puntal barra estabilizadora exterior;Eje delantero

oe: 823 411 313 A



00803 Ø 10 mm
silentbloc trapecio (sin dirección asistida) ambos lados;Eje delantero abajo

oe: 857407181

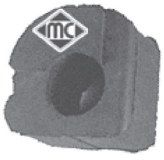

00917 Ø 17 mm
goma para barra estabilizadora de Ø 18 mm interior;Eje delantero 1.6 TD

oe: 6N0411313 -191411314



02697 Ø 10 mm
silentbloc trapecio exterior;Eje delantero abajo

oe: 811 407 181A



04345 Ø 22 mm
bieleta puntal eje delantero, ambos lados 1.6
oe: 357411315C



00923 Ø 14,2 mm
soporte amortiguador Eje delantero
oe: 811 412 323 C



02609
tuerca autoblocante buje
oe: 171 407 643A



02811
tope poliuretano suspensión Eje trasero
oe: 191 512 131B



04320
juego soportes amortiguador eje trasero ambos lados
oe: 191 512 335

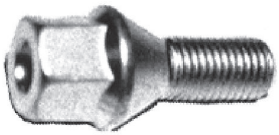

00792
tornillo rueda
oe: 3A0 601 139



90516 para vehículos sin ABS
buje rueda mangueta e Eje trasero
oe: 357 501 117



90541
buje rueda mangueta Eje trasero, derecha
oe: 191501118D -333501118



90542
buje rueda mangueta Eje trasero izquierda
oe: 333501117

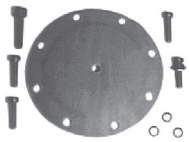

00832
jgo reparación membrana depresor
oe: 001 586 07 43



08377
mgto depresor servofreno
oe: 321 611 939 E



74002
rodamiento Eje trasero
oe: 311405625N -311405645B



96108 longitud: 205 mm
latiguillo de freno Eje trasero
oe: 433611775A



96111 longitud: 195 mm
latiguillo de freno Eje trasero
oe: 171611775A



96175 longitud: 190 mm
latiguillo de freno eje trasero ambos lados
oe: 893611775A -481611775



01188 kit **fuelle**
kit fuelle transmisión lado de engranaje
oe: 1J0498201C -191498201C Ø 21-100 mm



01192 kit **fuelle**
kit fuelle transmisión lado de engranaje
oe: 191 498 201 B Ø 27-100 mm



01359 kit **00359 fuelle**
kit fuelle transmisión lado de rueda
oe: 321407285B Ø 21-78 mm

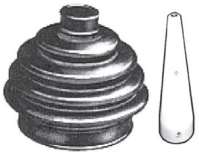

01359E kit **fuelle**
kit (cono) lado de rueda
oe: 321407285B Ø 21-78 mm



01529 kit **fuelle**
kit fuelle transmisión lado de engranaje
oe: 46307029 -60811991 Ø 21-100 mm



01560 kit **fuelle**
kit fuelle transmisión lado de engranaje;izquierda
oe: 321407283A Ø 24-100 mm

© INDUSTRIAL METALCAUCHO, S.L.U.



01575 kit **00575 fuelle**
kit fuelle transmisión lado de rueda

oe: Ø 22-82 mm



01575E kit **fuelle**
kit (cono) lado de rueda

oe: Ø 22-82 mm



01642 kit **00642 fuelle**
kit fuelle transmisión lado de rueda

oe: 357498203A Ø 22-84 mm



01732 kit **00732 fuelle**
kit fuelle transmisión lado de rueda

oe: 7701033432 Ø 22-81 mm



01573 kit **00573 fuelle**
kit fuelle cremallera dirección

oe: 811419831B Ø 28-45 mm



03681
tapa superior correa distribución posterior;arriba

oe: 026 109 173 A



03687
tapa inferior correa distribución debajo

oe: 026 109 175 A



03715
tapa superior correa distribución arriba;-delante

oe: 026 109 107 B



05697
piñon de cigueñal

oe: 049 105 263 C



05699
piñon de cigueñal

oe: 028 105 263 D -028 105 263 A



02695
soporte carburador 1.6

oe: 050 129 761 H -050 129 761 F



02696
soporte carburador

oe: 027 129 761 A -027 129 761



02698
soporte carburador 1.6

oe: 037 129 761



02880
soporte carburador

oe: 026 129 761E



02301
casquillo cremallera manual 1.6 TD

oe:



00718 Ø 14 mm
soporte cambio izquierda

oe: 811399151A



Para mas información y gama completa, consultar nuestro catálogo de cables.



00864
cubrepedal freno y embrague

oe: 321 721 173



80520 longitud: 972/590 mm
cable embrague manual

oe: 321721335D -321721335E

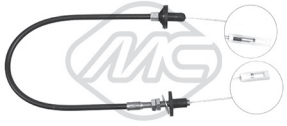

83625 longitud: 944/560 mm
cable embrague manual

oe: 321721335H

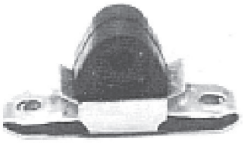

00081
soporte tubo de escape 1.6

oe: 357 253 144

VOLKSWAGEN - PASSAT II (11/1979 - 06/1989)



00098
soporte escape

oe: 191 253 147 A -191 253 147



00366 Ø 31 mm
soporte tubo de escape

oe: 861253147 -893253147F

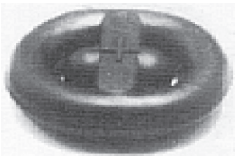

00497
soporte escape

oe: 803 253 147



02766
soporte tubo de escape

oe: 823 253 147 A -4A0 253 147 A



02055
bomba limpiaparabrisas

oe: 431955651 -0008603326



02058
bomba limpiaparabrisas

oe: 46760973 -46760973



03739
interruptor luz de freno 2 polos

oe: 191 945 515 B -191 945 515

© INDUSTRIAL METALCAUCHO, S.L.U.

PASSAT 1.6 - 1.8i

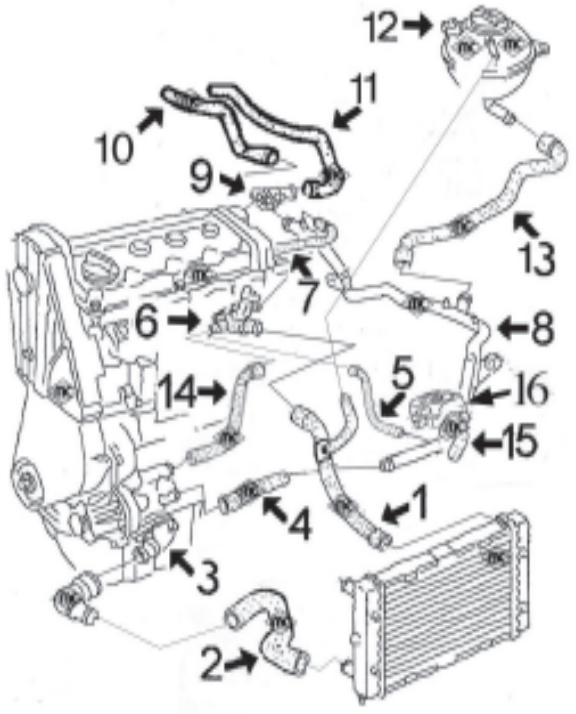

- 1- 8456 mgto superior radiador 1.6-1.8
- 2- 7343 mgto inferior radiador
- 3- 3536 tapa de termostato hasta '93
- 3537 tapa de termostato desde '93
- 3667 tapa de termostato desde '93 completa con codo
- 4- 7993 mgto de bomba de agua a tubo metálico hasta '93
- 8386 mgto de bomba a tubo metálico desde '93
- 5- 8193 mgto de brida en culata a intercambiador 1.8
- 6- 3505 brida en culata conexión mgtos 1.8 hasta '90
- 3535 brida en culata conexión mgtos 1.6-1.8 hasta '94
- *3582* brida en culata conexión mgtos 1.8-16v.
- 3522 brida en culata conexión mgtos 1.8 desde '94
- 7- 8381 juego de mgtos de tubo a colector admisión 1.6
- 8391 mgto de tubo metálico a colector admisión 1.8
- 8- 3079 tubo de agua metálico
- 9- 3517 boquilla en culata 1.6 hasta '94-1.8-1.8/16v
- 3589 boquilla en culata 1.6 desde '94
- 10- 8051 mgto de tubo metálico a calefactor
- 11- 8050 mgto de culata a calefactor
- 12- 3504 botella de expansión con sensor
- 3506 tapón botella de expansión
- 13- 8378 mgto de botella a tubo metálico
- 14- 7715 mgto de bomba a brida en culata hasta '93
- 8383 mgto de bomba a brida en culata desde '93
- 15- 7994 mgto de tubo metálico a intercambiador 1.8
- 16- 5374 intercambiador de calor 1.6-1.8

- 8227 mgto desvaporizador 1.6 sin catalizador
- 8225 mgto desvaporizador 1.8 sin catalizador
- 8224 mgto desvaporizador 1.8 con catalizador

PASSAT 1.9 Diesel-TD-TDi 2.0 y 2.0-16v.

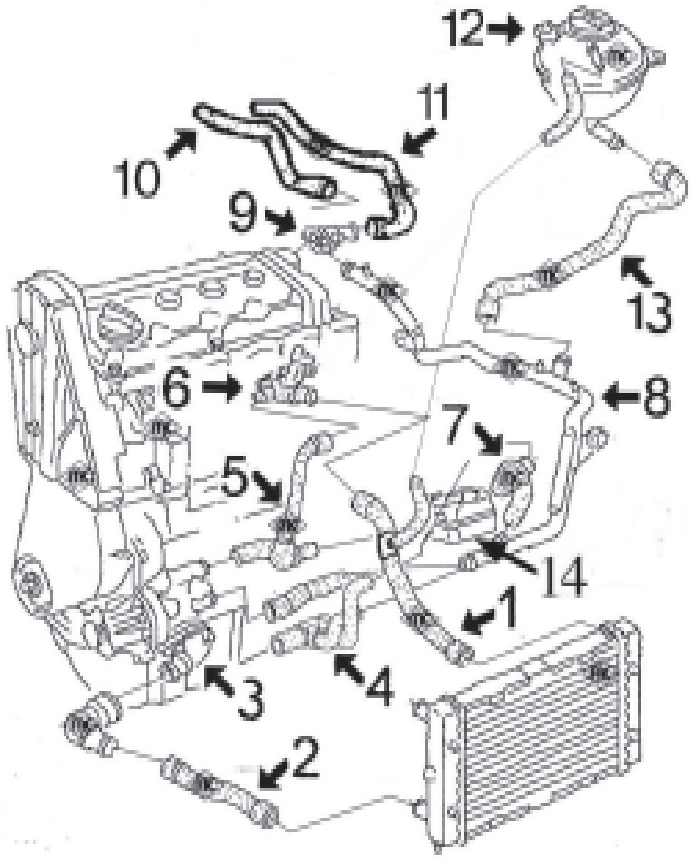

- 1- 8456 mgto superior radiador Diesel y 2.0 sin aire acondicionado y automáticos
- 7923 mgto superior radiador Diesel con aire acondicionado
- 2- 8455 mgto inferior radiador Diesel yTurboD sin aire acondionado y 2.0 y 16v todos
- 3- 3536 tapa de termostato hasta '93
- 3537 tapa de termostato desde '93
- 3667 tapa de termostato desde '93 completa con codo
- 4- 7993 mgto de bomba agua a tubo metálico hasta '93
- 7922 mgto de bomba a tubo metálico G60 (3 vias)
- 8384 mgto de bomba a tubo e intercambiador '93-
- 5- 7987 mgto de bomba de agua a racor en culata y a intercambiador filtro de aceite, Diesel y TD
- 8394 mgto de bomba a racor e intercambiador 2.0
- 7920 mgto de bomba de agua a brida en culata 16v
- 8382 mgto bomba agua a tapa en culata TD-TDi d/'93
- 8414 mgto bomba agua a tapa en culata 2.0-16v d/'93
- 6- 3527 brida en culata conexión mgtos Diesel y TD
- 3542 brida en culata conexión mgtos TDi
- 3535 brida en culata conexión mgtos 2.0 hasta '94
- 3522 brida en culata conexión mgtos 2.0 desde '95
- 7- 7994 mgto de tubo metálico a intercambiador filtro de aceite hasta '93
- 8- 3083 tubo de agua metálico 2.0-1.9D-1.9TD hasta '93
- 3084 tubo de agua metálico 2.0-1.9D-1.9TD desde '93
- 3094 tubo de agua metálico TDi
- 9- 3517 boquilla en culata 1.9D-TD-TDi-2.0
- 3583 boquilla en culata 2.0-16v.
- 10- 8051 mgto de tubo metálico a calefactor
- 11- 8050 mgto de culata a calefactor
- 12- 3504 botella de expansión
- 3506 tapón botella de expansión
- 13- 8378 mgto de botella a tubo metálico
- 14- 5374 intercambiador de calor 2.0-1.9TDi
- 5376 intercambiador de calor 1.9D/TD (no TDi)

- 8385 mgto desvaporizador Diesel
- 8228 mgto desvaporizador 2.0 gasolina hasta 9/94
- 8853 mgto desvaporizador 2.0 gasolina desde 10/'94
- 8229 mgto desvaporizador 2.0 gasolina

© INDUSTRIAL METALCAUCHO, S.L.U.

TUBOS DESVAPORIZADORES 1.9D - TD - TDi - SDi:

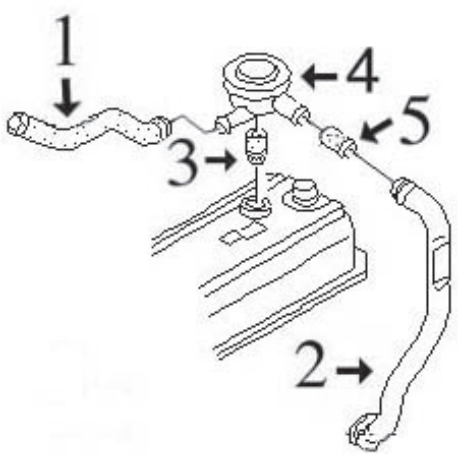

1- 8895 mgto de válvula desvaporizadora 1.9TDi
8085 mgto de válvula desvaporizadora 1.9D-TD
2- 3644 tubo plástico de válvula a cárter
3- 2669 junta válvula desvaporizadora
4- 3719 válvula desvaporizadora
5- 8085 mgto desvaporizador 1.9D-TD (no TDi !)



03079
tubo de agua metálico

oe: 037 121 065 -027 121 065C



03083
tubo de agua metálico

oe: 027 121 065D



03084
tubo de agua metálico

oe: 037 121 065L -037 121 065K



03094
tubo de agua metálico 1.9 D-1.9 TDI

oe: 028 121 065T -028 121 065K



03504
botella de expansión

oe: 1H0121407 -1H0 121 407 A



03505
brida en culata (frontal)

oe: 037 121 133C



03506
tapón botella de expansión

oe: 357 121 321A -1H0 121 321A



03517
boquilla en culata (lateral)

oe: 037 121 145 -026 121 145E



03522
brida plástico en culata

oe: 037121133F -037121132E



03527
tapa de agua en culata 1.6 TD-1.9 D-1.9 TD

oe:



03535
brida en culata (frontal)

oe: 037 121 133B -037 121 132B



03536
tapa de termostato

oe: 055 121 121F

© INDUSTRIAL METALCAUCHO, S.L.U.

VOLKSWAGEN - PASSAT III (02/1988 - 12/1997)



03537
tapa de termostato

oe: 1H0 121 687 -037 121 121A



03540
kit tapón sensores en tapas de agua

oe: 357 121 140 -025 121 142



03542
brida en culata 1.9 TDI

oe: 028 121 132A -028 121 132



03583
boquilla posterior en culata 1.8 16V-2.0 16V

oe: 027 121 145B



03589
brida en culata (lateral) 1.6

oe: 037 121 144H



03667
boquilla salida termostato completo

oe: 1H0121687A -037121619



07343
mgto inferior radiador debajo 1.6-1.8

oe: 357121051B -191121051F



07920
mgto de bomba a culata

oe: 027121053B



07923
mgto superior radiador

oe: 357121101C



07987
mgto de bomba a brida en culata 1.6 TD

oe: 068121053S -068121053P



07993
mgto de bomba a tubo metálico

oe: 068121063M -027121063



07994
mgto de tubo metálico a intercambiador

oe: 037121058A



08193
mgto de intercambiador a culata 1.8

oe: 027 121 096 A



08378
mgto de tubo metálico a botella

oe: 1H0 121 109

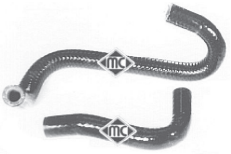

08381
jgo mgtos colector

oe: 026121062C



08382
mgto de bomba a brida en culata

oe: 028 121 053 P -028 121 053 Q



08383
mgto de bomba a brida en culata 1.8

oe: 037121053H



08384
mgto de bomba a tubo e intercambiador

oe: 037122058B -037122058



08386
mgto de bomba a tubo de agua metálico

oe: 037121063A



08391
mgto de tubo metálico a colector 1.8

oe: 051 121 056A -051 121 056

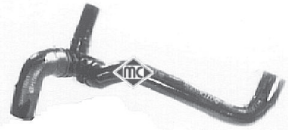

08394
mgto de bomba a brida en culata 2.0-2.0 Syncro

oe: 037121053J



08404
mgto superior radiador arriba 1.8

oe: 1H0121101A



08409
mgto de tubo rígido a brida agua 1.6

oe: 032121063



08414
mgto de bomba a brida en culata

oe: 037121053K



08416
mgto inferior radiador debajo 1.6

oe: 1H0121051D



08418
mgto superior radiador arriba 1.6

oe: 1H0121101P



08455
mgto inferior radiador debajo 1.6 TD-2.0 16V

oe: 357121051A



08456
mgto superior radiador arriba

oe: 357121101A



08051
mgto de calefactor a tubo metálico Salida

oe: 191819373D



08395
mgto calefactor

oe: 1H0819373C



08396
mgto calefactor

oe: 1H0 819 371

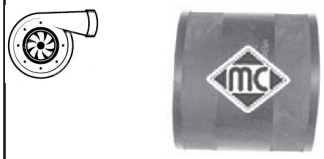

09061
tubo flexible de empalme 1.9 TDI

oe: 1H0145834E -1H0 145 834 J



09076
tubo flexible de empalme 1.9 TDI

oe: 058145856A



02669
junta válvula desvaporizadora

oe: 028103500



03644
tubo plástico desvaporizador

oe: 028 103 491J



03719
válvula desvaporizadora Eje delantero

oe: 028 129 101D



08224
mgto desvaporizador

oe: 051103493A



08225
mgto desvaporizador

oe: 051 103 493



08226
mgto desvaporizador

oe: 050103493A -048103493A



08227
mgto desvaporizador 1.6

oe: 026 103 493 A



08228
mgto desvaporizador

oe: 037103493AB -037103211



08229
mgto desvaporizador 2.0

oe: 037103493P

© INDUSTRIAL METALCAUCHO, S.L.U.



08385
mgto desvaporizador 1.9 D-1.9 TD-1.9 TDI
oe: 028103493E



08853
mgto desvaporizador
oe: 037 103 493 AK



08895
mgto desvaporizador 1.9 TDI
oe: 028103493S



93057
válvula EGR 1.9 TD-1.9 TDI
oe: 028 131 501E -028 131 501B



00674
tapon cárter aceite
oe: 113115193



00759
tapón cárter de aceite 2.0 16V
oe: 059 103 193



02448
guia varilla nivel aceite
oe: 053103663



02780
junta colector escape
oe: 028129589B



02876
guia varilla nivel aceite
oe: 028 103 663 A -028 103 663 B



03621
tapón llenado aceite motor (en plástico, reemplaza al metálico)
oe: 077 103 485 A -049 103 485 A



03688
guia varilla nivel aceite 1.6 TD-1.9 D-1.9 TD
oe: 036 115 636



03841
tapa filtro de aceite
oe: 045115433B -045 115 433 E



04365
jgo. tornillo sujeción tapa cubremotor 1.9 TDI
oe: N90132603 -+028103665



04760 555 mm
varilla nivel aceite
oe: 027115611C



04942 510 mm
varilla nivel aceite
oe: 028115611C



05374
intercambiador de calor + junta
oe: 038 117 070 A -068 117 021 B



05376
intercambiador de calor + junta 1.9 TDI
oe: 028 117 021 E -028 117 021 C



05958
cárter de aceite
oe: 51103601



06328
intercambiador calor
oe: 096 409 061 E -096 409 061



35106
válvula vapores motor 1.6
oe: 037 129 101 P



35107
válvula vapores motor 2.0-2.0 Syncro
oe: 037 129 101 R



03672
válvula filtro gasoil

oe: 191 127 247 A



03708
tapón llenado combustible (sin llave)

oe: 1J0201553C

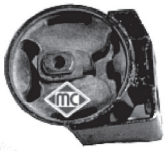

00847
soporte motor posterior;derecha

oe: 191 199 262A

SUSPENSION DELANTERA y SOPORTES DE MOTOR:

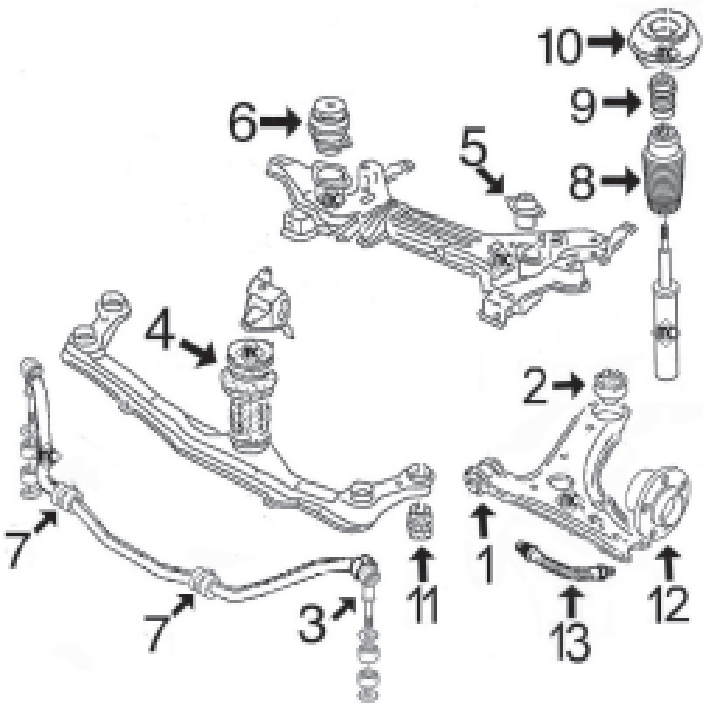

1-	542	silentbloc posterior trapecio delantero
2-	543	silentbloc anterior trapecio delantero
	2822	casquillo eje silentbloc anterior
3-	4345	bieleta puntal barra estabilizadora Ø 21 mm
	4142	bieleta puntal barra estabilizadora Ø 23 mm
4-	848	soporte de motor delantero 1.9D-TD hasta '94
	849	soporte de motor delantero 1.6/1.8/2.0 hasta '94
	2685	soporte de motor delantero V6 y todos desde '95
5-	987	soporte de motor trasero izquierdo 1.6-1.8-D-TD
	4366	soporte de motor trasero izquierdo 2.0 y 16v
6-	847	soporte de motor trasero derecho hasta '94 salvo 2.0 y 16v.
	4127	soporte motor trasero derecho 2.0, 16v. y 2.8 hasta '94
	2686	soporte de motor trasero derecho todos desde '95
7-	n/d	goma barra estabilizadora
8-	4324	capuchón amortiguador desde '95
9-	712	tope de amortiguador hasta '94 (goma)
	4254	tope de amortiguador desde '95 (poliuretano)
10-	896	soporte amortiguador delantero salvo V6 -'94 (con rodamiento)
	2812	soporte amortiguador delantero V6 y todos desde '95 (con rodamiento)
	4128	rodamiento soporte amortiguador desde '95
11-	2444	silentbloc soporte traviesa delantera
12-	90073	buje rueda delantera sin ABS hasta '93
	90074	buje rueda delantera con ABS hasta '93
	90035	buje rueda delantera desde '93 salvo 2.0-2.8
	90048	buje rueda delantera 2.0-2.8 desde '93
13-	96192	latiguillo freno delantero (370 mm)



00848
soporte de motor ambos lados;delante

oe: 357 199 279 B -191 199 279 C



00849
soporte motor ambos lados;delante

oe: 191 199 279E



00987
soporte de motor

oe:



02627
soporte motor izquierda;delante 1.6

oe: 191 199 381A -191 199 381



02685
soporte motor centro

oe: 1H0199609F -1H0 199 609E



02686
soporte motor posterior;derecha

oe: 1H0 199 262 A -1H0 199 262 F

© INDUSTRIAL METALCAUCHO, S.L.U.



04127
soporte motor posterior;derecha

oe: 535 199 262 -191 199 262C



04362
soporte motor lado de engranaje;posterior;izquierda

oe: 357199402B -3A0199402



04363
soporte motor posterior;derecha 1.9 TDI

oe: 1H0 199 262L -1H0 199 262J



04366
soporte motor izquierda;delante

oe: 357 199 381C -357 199 381A



00542 Ø 12 mm
silentbloc anterior trapecio debajo;delante;Eje delantero

oe: 191407182E -191407182



00543 Ø 17 mm
silentbloc posterior trapecio eje delantero, ambos lados

oe: 357407181 -191407181B



02660 Ø 17 mm
silentbloc anterior trapecio posterior;Eje delantero abajo

oe: 191 407 181E -191 407 181D



02822
casquillo eje silentbloc anterior trapecio Eje delantero

oe: 191 407 190 A

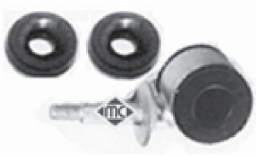

02853 Ø 18 mm
bieleta puntal barra estabilizadora completa Eje delantero 1.6

oe: 6N0 411 315



04142 Ø 20 mm
bieleta puntal para barra estab. de Ø 23 mm eje delantero, ambos lados

oe: 357 411 315 D



04345 Ø 22 mm
bieleta puntal eje delantero, ambos lados

oe: 357411315C



00712
tope amortiguador Eje delantero

oe: 357 412 303E -191 412 303A



00896 Ø 14 mm
soporte amortiguador Eje delantero

oe: 357412329 -191 412 329



02609
tuerca autoblocante buje

oe: 171 407 643A



02811
tope poliuretano suspensión Eje trasero

oe: 191 512 131B

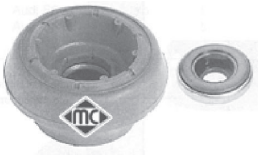

02812 Ø 14,2 mm
soporte amortiguador eje delantero, ambos lados

oe: 357 412 331 A



04128
rodamiento soporte amortiguador

oe: 357 412 249 A -357 412 249



04254
tope poliuretano amortiguador Eje delantero

oe: 357 412 303F

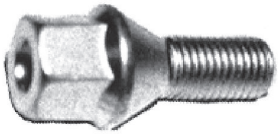

00792
tornillo rueda

oe: 3A0 601 139



90035
buje rueda Eje delantero

oe: 357 407 613 B -357 407 613B



90048 Ø 40 mm
buje rueda Eje delantero 1.9 TDI-2.0 16V-2.8 VR6

oe: 1H0 407 613 A -1H0 407 613 B

© INDUSTRIAL METALCAUCHO, S.L.U.



90073 para vehículos sin ASB
buje rueda Eje delantero

oe: 357407615



90074 para vehículos con ABS
buje rueda ABS Eje delantero

oe: 357 407 615A



90516 para vehículos sin ABS
buje rueda mangueta e Eje trasero

oe: 357 501 117



90539 para vehículos con ABS
buje rueda mangueta Eje trasero izquierda

oe: 333501117A



90540 para vehículos con ABS
buje rueda mangueta Eje trasero, derecha

oe: 333501118A



90541
buje rueda mangueta Eje trasero, derecha

oe: 191501118D -333501118



90542
buje rueda mangueta Eje trasero izquierda

oe: 333501117



00832
jgo reparación membrana depresor

oe: 001 586 07 43



08377
mgto depresor servofreno

oe: 321 611 939 E



74002
rodamiento Eje trasero

oe: 311405625N -311405645B



74006 Ø 40 mm
rodamiento Eje trasero

oe: 331598625A -357 498 625 C



74062 Ø 40 mm
rodamiento Eje delantero 1.9 TDI-2.0 16V-2.8 VR6

oe: 1H0498625 -357 498 625 A



96108 longitud: 205 mm
latiguillo de freno Eje trasero

oe: 433611775A



96111 longitud: 195 mm
latiguillo de freno Eje trasero

oe: 171611775A



96175 longitud: 190 mm
latiguillo de freno eje trasero ambos lados

oe: 893611775A -481611775



96192 longitud: 370 mm
latiguillo de freno eje delantero, ambos lados

oe: 701611701 -7D0611701C



01188 kit **fuelle**
kit fuelle transmisión lado de engranaje

oe: 1J0498201C -191498201C Ø 21-100 mm



01190 kit **fuelle**
kit fuelle transmisión lado de rueda

oe: Ø 24-100 mm



01192 kit **fuelle**
kit fuelle transmisión lado de engranaje

oe: 191 498 201 B Ø 27-100 mm



01297 kit **00297 fuelle**
kit fuelle transmisión lado de rueda

oe: 6X0498203 -1K0498203 Ø 25-86 mm



01359 kit **00359 fuelle**
kit fuelle transmisión lado de rueda

oe: 321407285B Ø 21-78 mm

© INDUSTRIAL METALCAUCHO, S.L.U.

VOLKSWAGEN - PASSAT III (02/1988 - 12/1997)



01455 kit **fuelle**
kit fuelle transmisión lado de engranaje

oe: 171498201 -171498201 Ø 21-94 mm



01529 kit **fuelle**
kit fuelle transmisión lado de engranaje

oe: 46307029 -60811991 Ø 21-100 mm



01560 kit **fuelle**
kit fuelle transmisión lado de engranaje;izquierda

oe: 321407283A Ø 24-100 mm

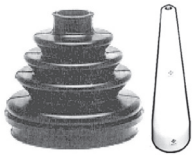

01575E kit **fuelle**
kit (cono) lado de rueda

oe: Ø 22-82 mm



01637 kit **fuelle**
kit fuelle transmisión Eje delantero

oe: 191 407 283 -1J0498201A Ø 21-100 mm



01642 kit **00642 fuelle**
kit fuelle transmisión lado de rueda

oe: 357498203A Ø 22-84 mm



01642E kit **fuelle**
kit (cono) lado de rueda

oe: 357498203A Ø 21,5-82 mm

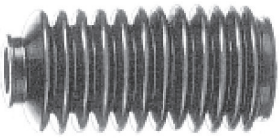

01511 kit **00511 fuelle**
kit fuelle cremallera dirección manual lado de engranaje

oe: 191 419 831 Ø 25-41 mm



01511C kit **fuelle**
kit crem completo

oe: 191 419 831 Ø 25-41 mm



01765 kit **00765 fuelle**
kit fuelle cremallera dirección asistida

oe: 175422831 Ø 10-42 mm



01765C kit **fuelle**
kit rep cremall asistida

oe: 175422831 Ø 10-42 mm



04324 kit **fuelle**
capuchón amortiguador delante

oe: 357 413 175 A Ø 18-71 mm



04290 Ø 162 mm - 6 canales
polea cigüeñal

oe: 028 105 243 T -028 105 243 K



04756 Ø 8 mm
rodillo tensor correa alternador 1.8 G60 Syncro

oe: 037 145 278 A -037 145 276



04768 Ø 8 mm
rodillo tensor correa alternador

oe: 028 145 278 A -028 145 278 E



04908 Ø - mm, ancho: mm
tensor correa alternador

oe: 028 903 315 R



04909 Ø - mm, ancho: mm
tensor correa alternador

oe: 037 903 315 C



04919 Ø 17 mm
polea de alternador 1.9 TD-1.9 TDI

oe: 028 903 119 AA -028 903 119 P



03681
tapa superior correa distribución posterior;arriba

oe: 026 109 173 A



03687
tapa inferior correa distribución debajo

oe: 026 109 175 A



03715
tapa superior correa distribución arriba;-delante

oe: 026 109 107 B

VOLKSWAGEN - PASSAT III (02/1988 - 12/1997)



05695
piñon de cigueñal 1.9 TD

oe: 028 105 263 E



05697
piñon de cigueñal

oe: 049 105 263 C



05699
piñon de cigueñal

oe: 028 105 263 D -028 105 263 A



02695
soporte carburador

oe: 050 129 761 H -050 129 761 F



02698
soporte carburador 1.6

oe: 037 129 761



02855
soporte carburador 1.6

oe: 032 129 765



02880
soporte carburador 1.6

oe: 026 129 761E



02301
casquillo cremallera manual

oe:



Para mas información y gama completa, consultar nuestro catálogo de cables.



00864
cubrepedal freno y embrague

oe: 321 721 173



03691
articulación cambio (mando por cable)

oe: 1J0 711 256



80520 longitud: 972/590 mm
cable embrague manual

oe: 321721335D -321721335E

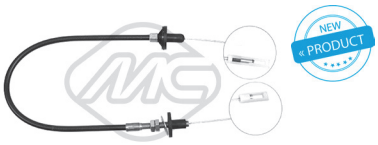

83625 longitud: 944/560 mm
cable embrague manual

oe: 321721335H



83629 longitud: 1295/950 mm
cable embrague manual

oe: 357721335E -357721335



83636 longitud: 1333/938 mm
cable embrague manual

oe: 357721335E -357721335



00081
soporte tubo de escape

oe: 357 253 144



00098
soporte escape

oe: 191 253 147 A -191 253 147

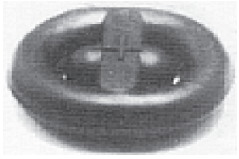

00497
soporte escape

oe: 803 253 147



02417
soporte tubo de escape 1.6

oe: 1755.44 -1755.44

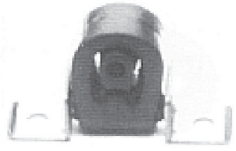

02425
soporte escape

oe: 1H0 253 144C -1H0 253 144A



02779
jgo. grapa sujeción escape a colector

oe: 161 298 115

© INDUSTRIAL METALCAUCHO, S.L.U.



02055
bomba limpiaparabrisas

oe: 431955651 -0008603326



02058
bomba limpiaparabrisas

oe: 46760973 -46760973



02061
bomba limpia parabrisas

oe: 1H6 955 651



02073
bomba limpiaparabrisas

oe: 1H5 955 651



02075
bomba lavafaros

oe: 3B7 955 681



03739
interruptor luz de freno 2 polos

oe: 191 945 515 B -191 945 515

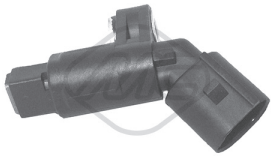

50097 sensor pasivo
sensor velocidad rueda - ABS Eje delantero, izquierda

oe: 1J0 927 803 -1H0 927 807

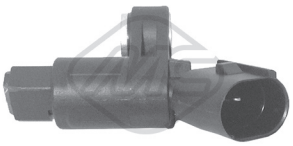

50098 sensor pasivo
sensor velocidad rueda - ABS Eje delantero, derecha

oe: 1J0 927 804 -1H0 927 808



50102 sensor pasivo
sensor velocidad rueda - ABS eje delantero, ambos lados

oe: 191 927 807 A



50103 sensor pasivo
sensor velocidad rueda - ABS eje trasero ambos lados

oe: 357 927 807 -191 927 807 D

CANALIZACIONES DE AGUA:

gasolina 1.8 (1997-2001):

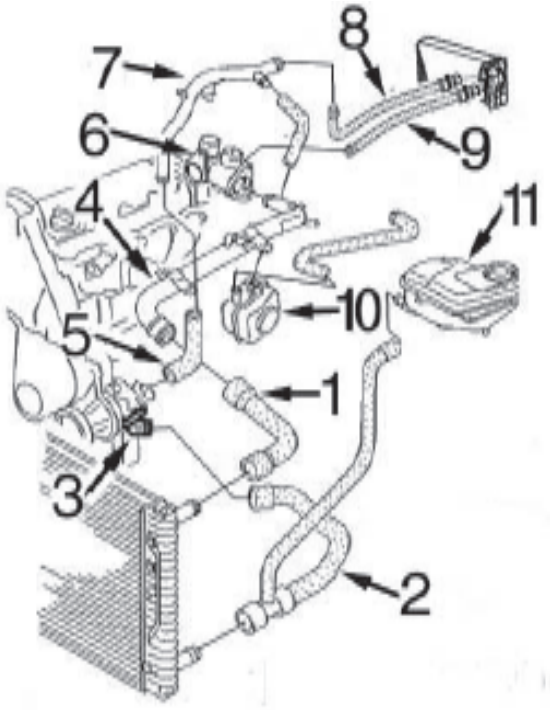

1-	9327	mgto superior radiador
2-	9326	mgto inferior radiador
3-	3528	tapa en bomba de agua
4-	n/d	tubo de agua metálico
5-	9317	mgto salida bomba de agua a tubo rígido
6-	3566	caja de agua en culata (lateral)
7-	n/d	tubo de agua metálico
8-	9316	mgto de calefactor a tubo metálico desde '97 (conector rápido)
9-	9331	mgto de calefactor a caja de agua desde '97 (conector rápido)
10-	5374	intercambiador de calor hasta -4/'99
	5380	intercambiador de calor desde 4/'99-
11-	3623	botella de expansión
	3573	tapón botella de expansión

gasolina 1.6/1.8T/2.0 (2001-2006):

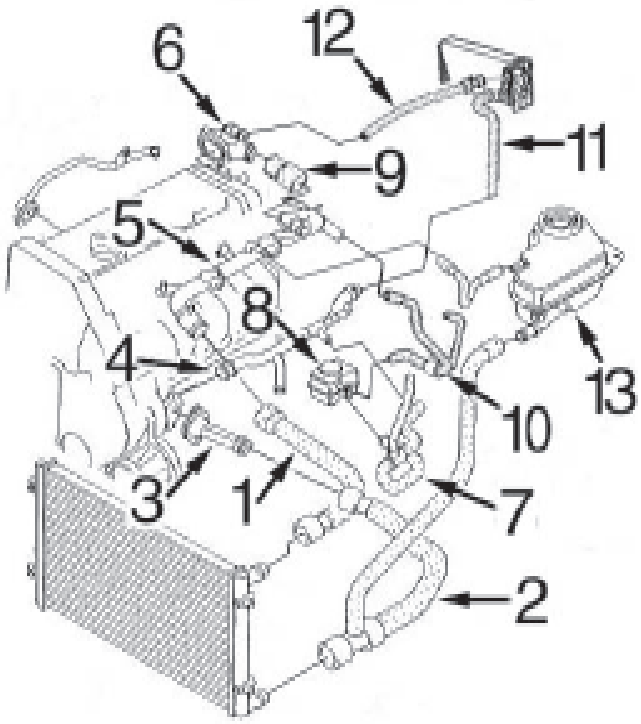

1-	9327	mgto superior radiador
2-	9320	mgto inferior radiador
3-	3601	boquilla entrada agua a bloque
4-	3211	tubo de agua metálico
5-	n/d	tubo de agua metálico
6-	3819	caja de agua en culata (lateral) 1.6-2.0
	3566	caja de agua en culata (lateral) 1.8T
7-	n/d	mgto a intercambiador
8-	5380	intercambiador de calor
9-	n/d	mgto de tubo metálico a caja de agua
10-	n/d	mgto a intercambiador
11-	9316	mgto de calefactor a tubo metálico
12-	9315	mgto de calefactor a caja de agua en culata
13-	3623	botella de expansión
	3573	tapón botella de expansión

© INDUSTRIAL METALCAUCHO, S.L.U.

diésel 1.9TDi de 90 y 110 CV (1997-2001):

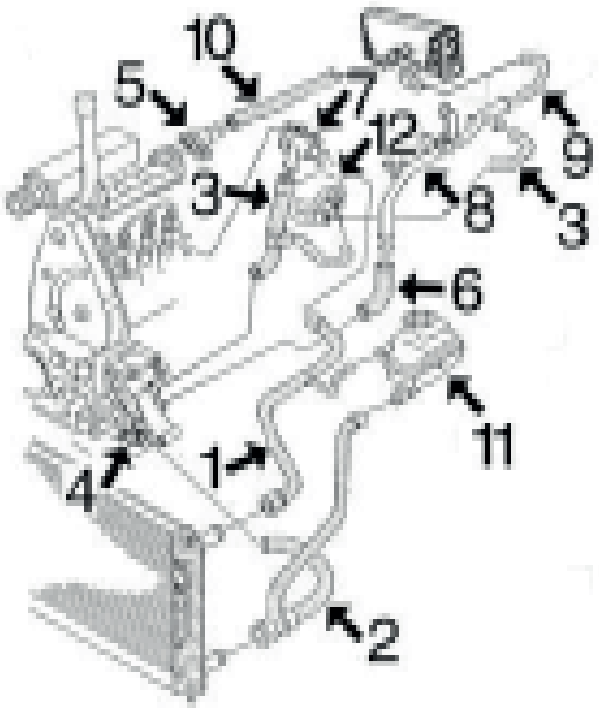

1-	9313	mgto superior radiador
2-	9312	mgto inferior radiador
3-	9314	juego de mgtos a intercambiador de calor
4-	3593	boquilla entrada agua a bloque
5-	3593	tapa de agua en culata (lateral) conector con abrazadera
	3818	tapa de agua en culata (lateral) conector rápido
6-	9317	mgto de bomba a tubo metálico
7-	3542	caja de agua en culata (frontal)
8-	n/d	tubo de agua metálico hasta -2/'97 (conexión mgto con abrazaderas)
	3207	tubo de agua metálico desde 2/'97- (conector rápido)
9-	9316	mgto de calefactor a tubo metálico desde '97 (conector rápido)
10-	9315	mgto de calefactor a caja de agua desde '97 (conector rápido)
11-	3623	botella de expansión
	3573	tapón botella de expansión

diésel 1.9TDi de 115CV (1997-2001):
diésel 1.9TDi de 100 y 130CV (2001-2006):

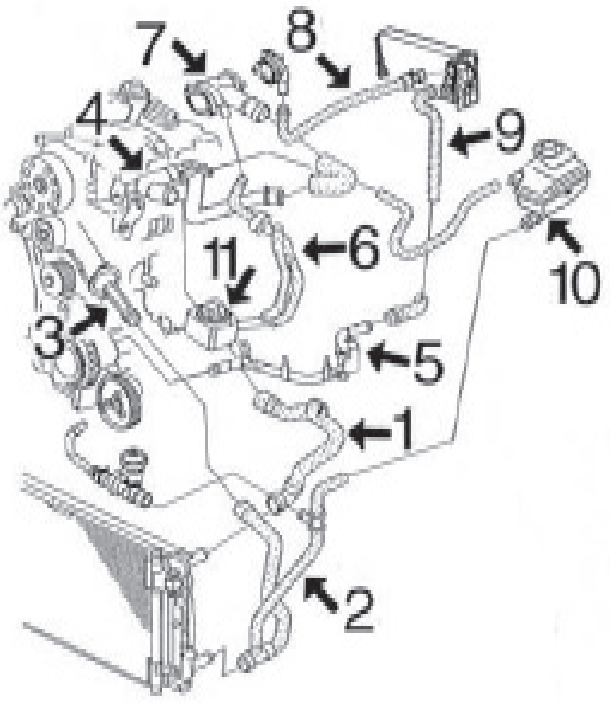

1-	9319	mgto superior radiador
2-	9320	mgto inferior radiador
3-	3601	boquilla entrada agua a bloque
4-	3209	tubo de agua metálico
5-	3208	tubo de agua metálico
6-	9323	mgto doble a intercambiador de calor 100CV
	9322	mgto doble a intercambiador de calor 115CV
	9324	mgto doble a intercambiador de calor 130CV
7-	n/d	caja de agua en culata (lateral)
8-	9325	mgto de calefactor a tapa en culata
9-	9316	mgto de calefactor a tubo metálico
10-	3623	botella de expansión
	3573	tapón botella de expansión
11-	5380	intercambiador de calor 100CV
	5376	intercambiador de calor 115CV
	5375	intercambiador de calor 130CV



03207
tubo de agua metálico 1.9 TDI-1.9 TDI Syncro/4motion
oe: 028121065AD



03208
tubo de agua metálico 1.9 TDI-1.9 TDI 4motion
oe: 038121065BH



03209
tubo de agua metálico

oe: 038121071S -038121071F



03211
tubo de agua metálico

oe: 06B121065AC -06B 121 065L



03223
tubo de agua metálico

oe: 06A121065DP -06A121065CB



03224
tubo de agua metálico

oe:



03225
tubo de agua metálico

oe: 03G121065H



03230
tubo agua 1.6

oe: 06B121071C -06B121071C



03231
tubo agua 1.8 T

oe: 06B 121 071 L



03528
tapa de termostato

oe: 030 121 121B



03536
tapa de termostato

oe: 055 121 121F



03540
kit tapón sensores en tapas de agua

oe: 357 121 140 -025 121 142



03542
brida en culata

oe: 028 121 132A -028 121 132



03566
boquilla en culata (lateral) 1.8-1.8 Syncro/4motion-1.8 T
oe: 058 121 133 B -058 121 132



03573
tapón botella de expansión

oe: 1J0 121 321 B



03587
boquilla posterior en culata

oe: 028 121 145G -028 121 144N



03591
pipa de agua en culata

oe: 038121133 -038121132C



03593
tapa de termostato

oe: 048 121 121B



03596
boquilla en culata (lateral) 1.6

oe: 050121132C -050121132A



03597
pipa de agua en bloque

oe: 06A 121 121C -038 121 121D



03601
tapa de termostato 1.6-1.8 T-2.0

oe: 06B 121 121

© INDUSTRIAL METALCAUCHO, S.L.U.



03623
botella de expansión

oe: 8D0 121 403 L -8D0 121 403 J



03667
boquilla salida termostato completo 1.9 TDI-1.9 TDI 4motion

oe: 1H0121687A -037121619



03677
tapón botella de expansión

oe: 3B0 121 321



03693
caja de termostato

oe: 032 121 111AP



03729
botella de expansión 1.9 TDI

oe: 8E0 121 403



03817
botella de expansión

oe: 1K0 121 407A



03818
tapa en culata Cabeza cilíndrica;posterior 1.9 TDI-1.9 TDI Syncro/4motion

oe: 028 121 144 Q



03819
caja de agua 1.6

oe: 050 121 132B -06B 121 132 A



09312
mgto inferior radiador debajo 1.9 TDI

oe: 8D0121055F -4B0121055G



09313
mgto superior radiador arriba 1.9 TDI

oe: 8D0121101AJ



09314
jgo mgtos intercambiador 1.9 TDI

oe: 058121058B



09317
mgto de bomba a tubo metálico

oe: 48121063 -058121063



09319
mgto superior radiador 1.9 TDI

oe: 8D0121101AD



09320
mgto inferior radiador

oe: 8D0121055J -4B0121055J



09324
mgto doble a intercambiador debajo

oe: 038121086M -038121086F



09326
mgto inferior radiador

oe: 4B0121055F -8D0 121 055 G



09327
mgto superior radiador

oe: 8D0 121 101 K



09331
mgto calefactor 1.8

oe: 8D0819371H



08395
mgto calefactor 1.9 TDI-1.9 TDI Syncro/4motion

oe: 1H0819373C



09315
mgto calefactor 1.9 TDI

oe: 8D0819371AB



09316
mgto calefactor

oe: 8D0819373N



09322
mgto doble a intercambiador 1.9 TDI

oe:



09323
mgto doble a intercambiador 1.9 TDI

oe: 038121086L



09325
mgto calefactor 1.9 TDI

oe: 8D0819371AN



02669
junta válvula desvaporizadora 1.9 TDI-1.9 TDI Syncro/4motion

oe: 028103500

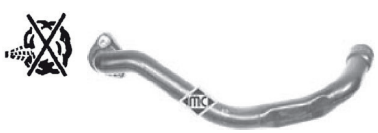

03644
tubo plástico desvaporizador 1.9 TDI-1.9 TDI Syncro/4motion

oe: 028 103 491J



03719
válvula desvaporizadora Eje delantero 1.9 TDI-1.9 TDI Syncro/4motion

oe: 028 129 101D



03833
tubo desvaporizador

oe: 038103493AC



93011
válvula EGR 1.9 TDI-1.9 TDI 4motion

oe: 038 131 501 AQ -038 131 501 G



93035
válvula EGR 1.9 TDI-1.9 TDI 4motion

oe: 38 131 501 J -038 131 501 J



93057
válvula EGR 1.9 TDI-1.9 TDI Syncro/4motion

oe: 028 131 501E -028 131 501B



93091
válvula EGR 2.0 TDI

oe: 038131501AD -038131501BF



00759
tapón cárter de aceite 1.8-1.8 Syncro/4motion-1.8 T

oe: 059 103 193



02448
guia varilla nivel aceite

oe: 053103663



02780
junta colector escape

oe: 028129589B



02876
guia varilla nivel aceite 1.9 TDI-1.9 TDI Syncro/4motion

oe: 028 103 663 A -028 103 663 B



02916
tapón cárter de aceite

oe: N90813202 -N90 813 201



03568
guía varilla nivel aceite

oe: 06A103663B



03571
guía varilla nivel aceite 1.9 TDI-1.9 TDI 4motion

oe: 038 103 663



03621
tapón llenado aceite motor (en plástico, reemplaza al metálico)

oe: 077 103 485 A -049 103 485 A



03725
guía varilla nivel aceite 1.6

oe: 06A 103 663A -06A 103 663



03841
tapa filtro de aceite

oe: 045115433B -045 115 433 E

© INDUSTRIAL METALCAUCHO, S.L.U.



04759
varilla nivel aceite 1.9 TDI

oe: 038 115 611B



05374
intercambiador de calor + junta 1.8

oe: 038 117 070 A -068 117 021 B



05375
intercambiador de calor + junta 1.9 TDI

oe: 038 117 070 A -038 117 021 B



05376
intercambiador de calor + junta

oe: 028 117 021 E -028 117 021 C



05380
intercambiador de calor + junta

oe: 038 117 070 A -028 117 021 L

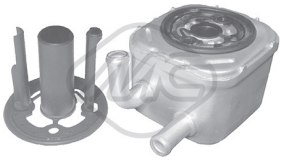

06323
intercambiador calor 2.5 TDI-2.5 TDI 4motion

oe: 059 117 021 B



06332
intercambiador calor 2.0

oe: 06B 117 021



35046
tubo vapores motor 1.8 T 20V

oe: 06A 103 213 F



35114
válvula vapores motor 1.8 T 20V

oe: 06A 129 101 A -06A 129 101 D



35116
válvula vapores motor 1.8 T

oe: 06A145710P



03672
válvula filtro gasoil 1.9 TDI-1.9 TDI Syncro/4motion

oe: 191 127 247 A



03689
válvula filtro gasoil delante

oe: 1J0127247



03708
tapón llenado combustible (sin llave)

oe: 1J0201553C

CANALIZACIONES de AIRE de ALTA PRESION INTERCOOLER-TURBO:

1.9 Diesel TDi motores de 90CV (AHH-AHU), 100CV (AVB), 110CV(AFN-AVG) y 115CV(AJM-ATJ)

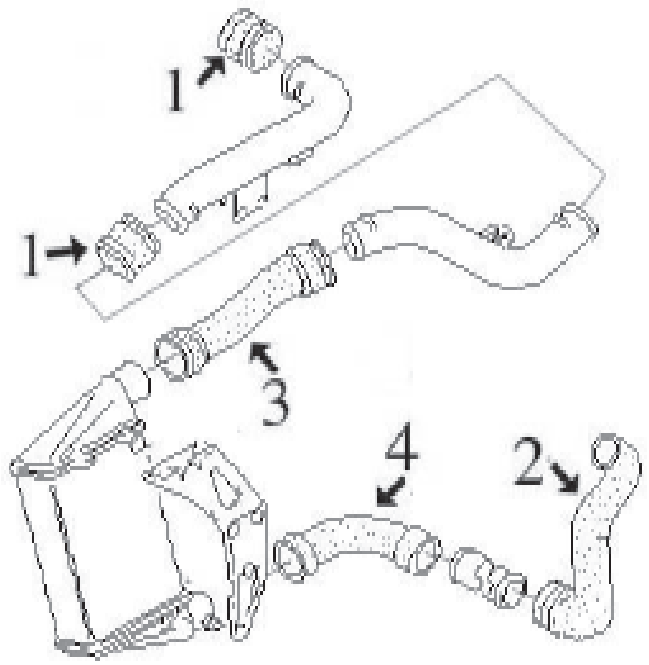

1- 9061 tubo flexible de empalme 90-110 y 115 CV(AJM)
9071 tubo flexible de empalme 100-115 CV(ATJ
2- 9073 tubo flexible de tubo rígido a colector de aspiración TDi de 90 CV (AHU)
9072 tubo flexible de tubo rígido a colector de aspira ción TDi de 90 CV(AHH)-100-110 y 115 CV
3- 9076 tubo flexible de empalme 90-110 CV hasta -5/'97
9311 tubo flexible de empalme 90-110 CV desde 5/'97-
9077 tubo flexible de empalme 100CV hasta -1/'00 y 115 CV
9303 tubo flexible de empalme 100 CV desde 1/'00-
4- 9075 tubo inferior de intercooler (fijación con abrazaderas), 90-110-115CV
9074 tubo inferior de intercooler (fijación con empalme rápido), 100CV

1.9 Diesel TDi motores de 131CV(AVF-AWX) y 136 CV (BGW)

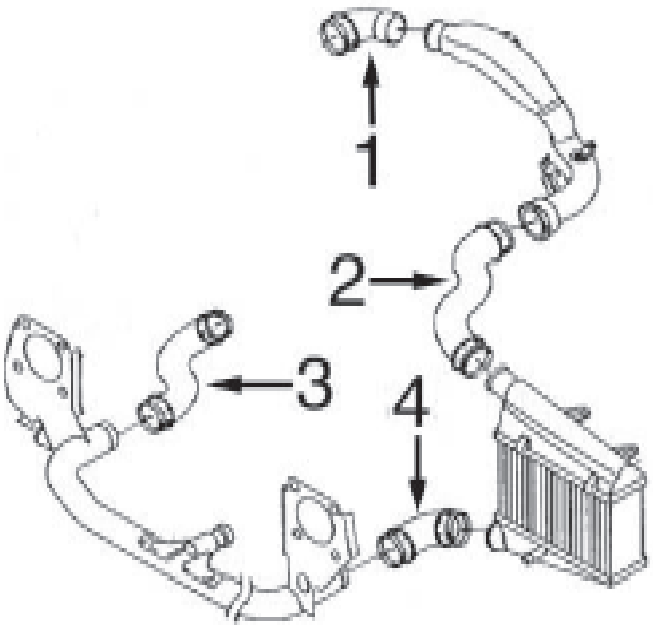

1- 9306 tubo flexible de empalme
2- 9304 tubo superior de intercooler
3- 9309 tubo flexible de empalme
4- 9308 tubo inferior de intercooler

© INDUSTRIAL METALCAUCHO, S.L.U.

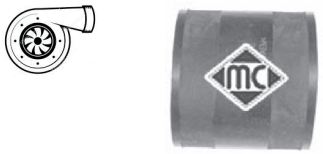

09061
tubo flexible de empalme

oe: 1H0145834E -1H0 145 834 J

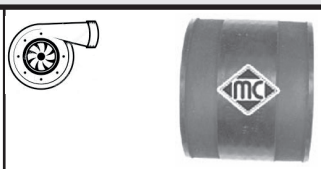

09064
tubo flexible de alta presion de empalme 1.9 TDI-1.9 TDI 4motion

oe: 1J0145834A



09069
tubo de empalme 1.9 TDI-1.9 TDI 4motion

oe: 1J0145828H



09071
tubo flexible de empalme 1.9 TDI

oe: 8D0145834A



09072
tubo flexible de tubo rígido a colector debajo 1.9 TDI

oe: 8D0 145 828 L



09073
tubo flexible de tubo rígido a colector 1.9 TDI

oe: 8D0145828G



09074
tubo flexible de intercooler a tubo rígido 1.9 TDI

oe: 3B0145834Q -3B0145834L



09075
tubo flexible de intercooler a tubo rígido

oe: 8D0 145834 F



09076
tubo flexible de empalme 1.9 TDI-1.9 TDI Syncro/4motion

oe: 058145856A



09077
tubo flexible de empalme

oe: 058145856K -058145856K



09303
tubo flexible de emplame 1.9 TDI

oe: 3B0145834R



09304
tubo superior de intercooler

oe: 3B0145834N



09306
tubo flexible de empalme 1.9 TDI

oe: 3B0145834P



09308
tubo inferior de intercooler 1.9 TDI

oe: 3B0145834AC



09309
tubo flexible de empalme 1.9 TDI

oe: 3B0145828G



09311
tubo flexible de empalme 1.9 TDI

oe: 058145856J

SUSPENSION DELANTERA y SOPORTES DE MOTOR

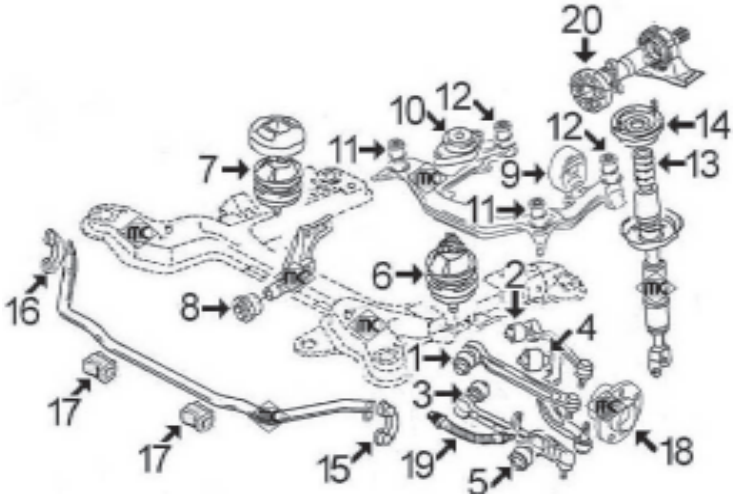

- 1- 4137 silentbloc interior brazo superior (anterior) suspensión delantera
- 2- 4137 silentbloc interior brazo superior (posterior) suspensión delantera
- 3- 4139 silentbloc interior brazo inferior (anterior) suspensión delantera
- 4- 4140 silentbloc interior brazo inferior (posterior) suspensión delantera
- 5- 4138 silentbloc exterior brazo inferior (anterior) suspensión delantera
- 6- 4130 soporte motor izquierdo motores de 4 cilindros
  - 4131 soporte motor izquierdo motores de 6 cilindros (sin conector)
  - 5357 soporte motor izquierdo motores de 6 cilindros (con conector, ver imagen)
- 7- 4132 soporte motor derecho motores de 4 cilindros
  - 4131 soporte motor derecho motores de 6 cilindros (sin conector)
  - 5357 soporte motor derecho motores de 6 cilindros (con conector, ver imagen)
- 8- 4359 silentbloc guia soporte motor delantero
- 9- 4135 soporte izquierdo cambio manual 4 cilindros
  - 4135 soporte izquierdo cambio manual 6 cilindros hasta -'03
  - 5887 soporte izquierdo cambio manual 6 cilindros desde '03-
  - 4136 soporte izquierdo cambio automático
- 10- 4136 soporte derecho cambio manual y automático 4 cilds.
  - 5887 soporte derecho cambio manual y automático 6 cilindros desde '03-
- 11- 4303 silentbloc anterior soporte sub-chasis cambio
- 12- 4304 silentbloc posterior soporte sub-chasis cambio
- 13- 4302 tope poliuretano amortiguador delantero
- 14- 4337 soporte amortiguador delantero
- 15- 4143 bieleta izquierda puntal barra estabilizadora
- 16- 4146 bieleta derecha puntal barra estabilizadora
- 17- 4144 goma para barra estabilizadora de Ø 24 mm
  - 4145 goma para barra estabilizadora de Ø 27 mm
- 18- 90053 buje rueda delantera todos modelos salvo 1.9TDi con motor AFN y 2.8
  - 90054 buje rueda delantera 1.9TDi con motor AFN y 2.8
- 19- 96008 latiguillo freno delantero (310 mm)
- 20- 5468 flector de transmisión 4Motion (4x4)

SUSPENSION TRASERA (salvo 4Motion 4x4)

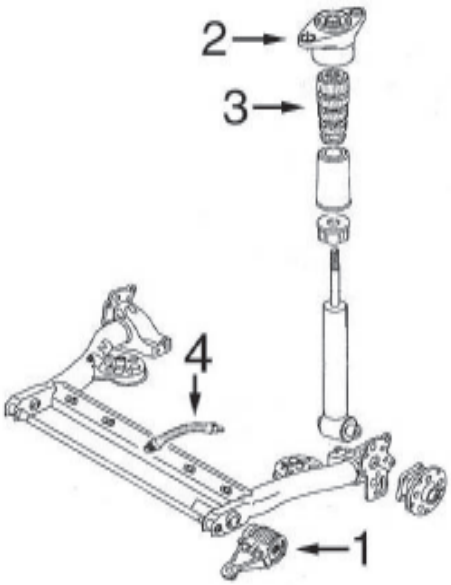

- 1- 5349 juego silentblocs izquierdo+derecho puente trasero
- 2- 5369 soporte amortiguador trasero
- 3- 5351 tope poliuretano amortiguador trasero
- 4- 96011 latiguillo freno trasero de 205 mm

© INDUSTRIAL METALCAUCHO, S.L.U.



02685
soporte motor centro 1.9 TDI

oe: 1H0199609F -1H0 199 609E



04108
soporte motor delante

oe: 1 142 702 -1100941



04130
soporte motor izquierda

oe: 8D0 199 379S -8D0 199 379J



04131
soporte motor delante

oe: 8D0 199 379K



04132
soporte motor derecha 1.8-1.8 Syncro/ 4motion-1.8 T

oe: 8E0199382E -8D0 199 382M



04359 Ø 26 mm
guia soporte motor delante

oe: 8D0 199 339 F



05357
soporte motor ambos lados 2.5 TDI-2.5 TDI Syncro/4motion

oe: 8E0199379AC -4B0 199 379 E



04137 Ø 10 mm
silentbloc brazos superiores suspensión posterior;Eje delantero arriba

oe: 4D0 407 515C



04138 Ø 12 mm
silentbloc brazo inferior (anterior) suspensión centro;Eje delantero abajo

oe: 4D0 407 181H

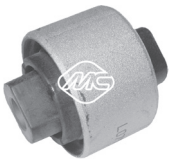

04139 Ø 12 mm
silentbloc brazo inferior (anterior) suspensión posterior;Eje delantero abajo

oe: 4D0 407 182E



04140 Ø 12 mm
silentbloc brazo inferior (posterior) suspensión exterior;Eje delantero arriba

oe: 4D0 407 183 Q -4D0 407 183 P



04143
bieleta puntal barra estabilizadora Eje delantero, izquierda

oe: 8D0411317D



04144 Ø 25 mm
goma para barra estabilizadora de Ø 24 mm Eje delantero

oe: 4D0 411 327G -4D0 411 327E



04145 Ø 27 mm
goma para barra estabilizadora de Ø 27 mm Eje delantero

oe: 4D0 411 327H -4D0 411 327F



04146
bieleta puntal barra estabilizadora Eje delantero, derecha

oe: 8D0411318D



04303
silentbloc anterior soporte sub-chasis cambio

oe: 8D0 399 415D



04304
silentbloc posterior soporte sub-chasis cambio

oe: 8D0 399 419G



04864
silentbloc posterior trapecio ambos lados;Eje delantero 2.0 TDI

oe: 1K0407182



05342
silentbloc anterior trapecio ambos lados;posterior;Eje delantero 2.0 TDI

oe: 3C0 199 231 E -3C0 199 231 B



05349 Ø 15 mm
jgo silentblocs izqd.+dcho. puente Eje trasero izquierda

oe: 4B0 501 521 E -4B0 501 522 E



05369
soporte amortiguador Eje trasero

oe: 8E0513353C -8E0513253B



04302
tope poliuretano amortiguador Eje delantero
oe: 8D0 412 131 F



04337
soporte amortiguador Eje delantero
oe: 4D0 412 377 F



05351
tope poliuretano amortiguador Eje trasero
oe: 3B0 512 131 H



04248
tornillo rueda Eje trasero;Eje delantero
oe: 8D0601139D



90053
buje rueda eje delantero, ambos lados
oe: 8D0 407 615E -8D0 407 615D



90054
buje rueda eje delantero, ambos lados
oe: 4A0 407 615D -4A0 407 615B

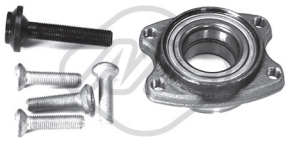

90217
buje de rueda eje delantero, ambos lados
oe: 4D0407625H -8E0598625B



08377
mgto depresor servofreno
oe: 321 611 939 E



74002
rodamiento Eje trasero 1.9 TDI
oe: 311405625N -311405645B



74022 Ø 39 mm
rodamiento Eje delantero
oe: V 893407625 G -8D0 498 625



74061 Ø 43 mm
rodamiento Eje delantero
oe: 8D0 498 625 B -893 498 625 E



74107 Ø 39 mm
rodamiento Eje delantero;eje delantero, ambos lados
oe: 8D0498625 -4B0498625



74117 Ø 43 mm
rodamiento eje delantero, ambos lados
oe: 4A0498625



96008 longitud: 320 mm
latiguillo de freno eje delantero, ambos lados
oe: 8D0611707



96011 longitud: 205 mm
latiguillo de freno posterior
oe: 8D0611775E



96108 longitud: 205 mm
latiguillo de freno Eje trasero
oe: 433611775A



96111 longitud: 195 mm
latiguillo de freno Eje trasero
oe: 171611775A



01069 Ø 24 mm
kit fuelle transmisión lado de engranaje
oe: 7M0498201



01102 kit **00077 fuelle**
kit fuelle transmisión lado de rueda
oe: 3B0498203B -1J0498203A Ø



01177 kit **00177 fuelle**
kit fuelle transmisión lado de engranaje
oe: 3D0 498 201 -7M3498201 Ø 22-72 mm



01187 kit **00187 fuelle**
kit fuelle transmisión lado de rueda
oe: 701 498 203 Ø 24-88 mm

© INDUSTRIAL METALCAUCHO, S.L.U.



01188 kit **fuelle**
kit fuelle transmisión lado de engranaje

oe: 1J0498201C -191498201C Ø 21-100 mm



01297 kit **00297 fuelle**
kit fuelle transmisión lado de rueda

oe: 6X0498203 -1K0498203 Ø 25-86 mm



01560 kit **fuelle**
kit fuelle transmisión lado de engranaje;izquierda

oe: 321407283A Ø 24-100 mm



02308 kit **fuelle**
kit fuelle transm. completo lado de engranaje

oe: 443 407 283A Ø 22-107 mm



01300 kit **00300 fuelle**
kit fuelle cremallera dirección

oe: 4D0 419 831E -4D0 419 831D Ø 18-54 mm



01369 kit **00369 fuelle**
kit fuelle cremallera dirección

oe: 8D0419831J -8D0419831J Ø 18-60 mm



05468
flector de transmisión delante

oe: 1J0 521 127 A



04405 Ø 30 mm
polea cigüeñal

oe: 06A 105 243 E



04496 Ø 30 mm
polea cigüeñal delante 1.9 TDI

oe: 03G105243B



04497 Ø 139 mm - 5 canales
polea cigüeñal

oe: 038105243F



04498 Ø 138,5;143 mm - 4;5 canales
polea cigüeñal

oe: 028 105 243 Q



04769 Ø 8 mm
rodillo tensor correa alternador 1.9 TDI-1.9 TDI 4motion

oe: 038145299A -038145299



04909
tensor correa alternador 1.9 TDI-1.9 TDI 4motion

oe: 037 903 315 C



04945 Ø - mm, ancho: mm
tensor correa alternador

oe: 028 903 315 M



04997 Ø 23 mm
polea alternador rueda libre 1.6

oe: 038903119T -038903119A



05002 Ø 56 mm - 5 canales
polea de alternador

oe: 038 903 119 M -028 903 119 AC



05003 Ø 17 mm
polea de alternador 1.9 TDI-1.9 TDI Syncro/4motion

oe: 028 903 119 T



05044
tensor correa alternador

oe: 038 903 315 D -038 903 315 P



05046
rodillo tensor correa alternador acanalado 2.5 TDI-2.5 TDI Syncro/4motion

oe: 2020019 -000 202 0019



05424
tensor correa alternador

oe: 038903315T -038903315AH



05695
piñon de cigueñal

oe: 028 105 263 E



05696
piñon de cigueñal 1.6

oe: 06A 109 111 B -06A 109 105 C



05697
piñon de cigueñal 1.6

oe: 049 105 263 C



05706
piñon de cigueñal 1.9 TDI

oe: 038105263F



05961
piñon de cigueñal 1.6

oe: 06A 105 263 E



02695
soporte carburador 1.6

oe: 050 129 761 H -050 129 761 F



02698
soporte carburador 1.6

oe: 037 129 761



04135
soporte cambio, (cambio manual) izquierda

oe: 8D0 399 151 H

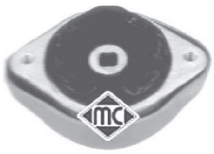

04136
soporte cambio, manual y automático lado de engranaje;izquierda;derecha

oe: 8D0 399 151M -8D0 399 151J



05887
soporte central cambio 2.5 TDI-2.5 TDI 4motion

oe: 3B0 399 151



Para mas información y gama completa, consultar nuestro catálogo de cables.



06123
bombín de embrague (plástico) 2.0 TDI

oe: 6QE721261 -6Q0721261F



02735
soporte escape

oe: 8D0 253 144 -8D0 253 144 K



02737
tope silenciador

oe: 4A0253149C



04097
soporte escape

oe: 8E0253147



04123
soporte presilenciador

oe: 1J0 253 144G



04869
soporte silenciador

oe: 1K0 253 144AH



02059
bomba limpiaparabrisas

oe: 2048660221 -454 860 01 26



02061
bomba limpia parabrisas

oe: 1H6 955 651



02062
bomba limpiaparabrisas

oe: 14 50 172 -0001753V001000000



02075
bomba lavafaros

oe: 3B7 955 681



03735
interruptor luz de freno 4 polos

oe: 4A0 945 515 A

© INDUSTRIAL METALCAUCHO, S.L.U.



03737
interruptor luz de freno 2 polos

oe: 443 945 515



50090 sensor pasivo
sensor velocidad rueda - ABS eje delantero, ambos lados

oe: 8D0 927 803

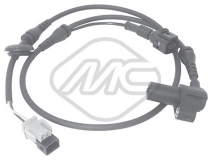

50095 sensor pasivo
sensor velocidad rueda - ABS eje delantero, ambos lados

oe: 4B0 927 803 B

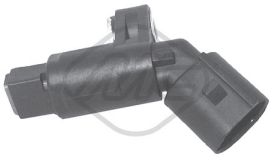

50097
sensor velocidad rueda - ABS Eje delantero, izquierda 1.8-1.9 TDI-2.8 V6

oe: 1J0 927 803 -1H0 927 807

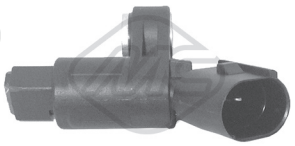

50098
sensor velocidad rueda - ABS Eje delantero, derecha 1.8-1.9 TD-2.8 V6

oe: 1J0 927 804 -1H0 927 808



50124 sensor pasivo
sensor velocidad rueda - ABS eje trasero ambos lados

oe: 8E0 927 807 -3B0 927 807 C



50180 sensor pasivo
sensor velocidad rueda - ABS Eje trasero

oe: 3B0 927 807 G

CANALIZACIONES DE AGUA:

gasolina 1.6/8v-102 CV

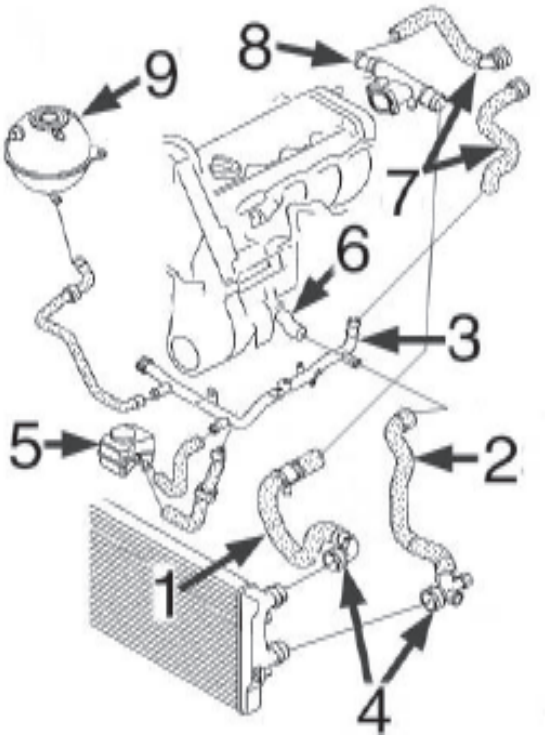

1-	9521	mgto superior radiador
2-	9522	mgto inferior radiador
3-	3223	tubo de agua metálico
4-	n/d	juego de conectores rápidos
5-	5378	intercambiador de calor
6-	3597	boquilla en bloque
7-	n/d	jgo. mgtos. entrada/salida calefactor
8-	3914	caja de agua lateral en culata
9-	3817	botella de expansión
	3677	tapón botella de expansión

gasolina 1.6FSi

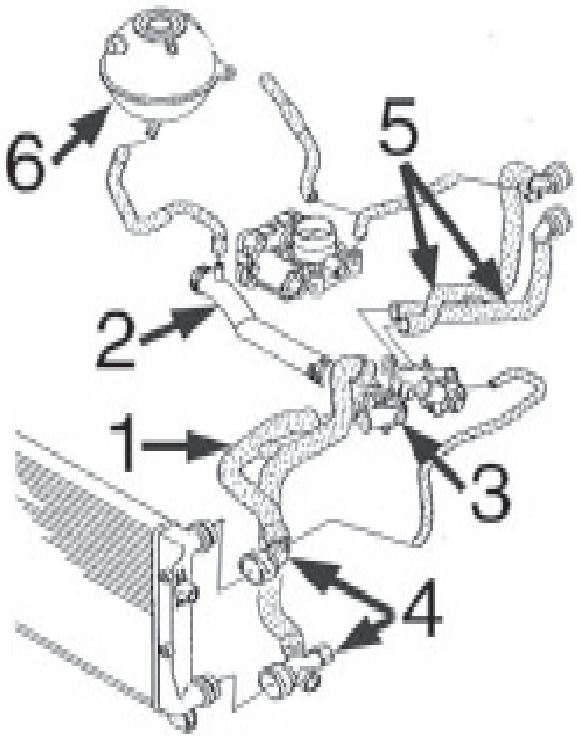

1-	9524	mgto doble superior/inferior radiador
2-	3908	tubo rígido
3-	3693	caja de termostato
4-	n/d	juego de conectores rápidos
5-	n/d	jgo mgtos entrada/salida calefactor
6-	3817	botella de expansión
	3677	tapón botella de expansión

© INDUSTRIAL METALCAUCHO, S.L.U.

Diesel 1.9TDi-2.0TDi

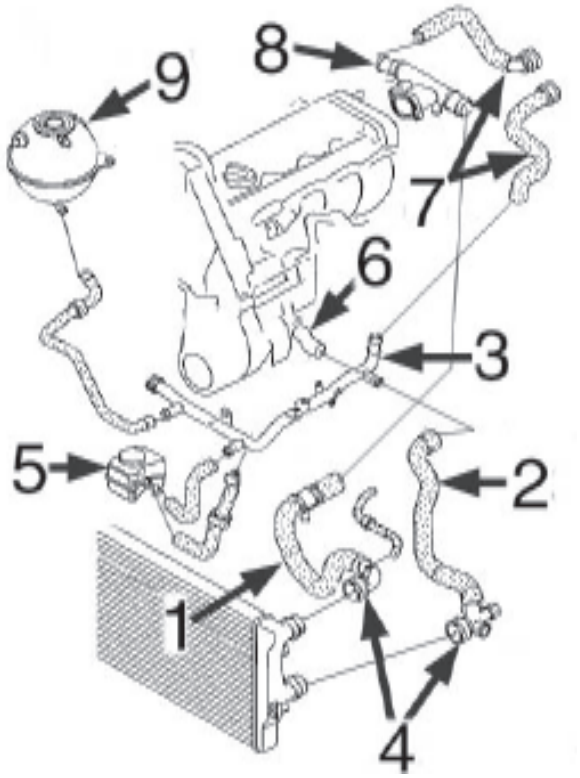

1-	9526	mgto superior radiador 1.9TDi-2.0TDi
2-	9528	mgto inferior radiador 1.9TDi
	9527	mgto inferior radiador 2.0TDi
3-	3224	tubo de agua metálico 1.9TDi
	3225	tubo de agua metálico 2.0TDi
4-	n/d	juego de conectores rápidos
5-	5380	intercambiador de calor
6-	3597	boquilla en bloque 1.9TDi
	3917	boquilla en bloque 2.0TDi
7-	n/d	jgo. mgtos. entrada/salida calefactor
8-	3591	caja de agua lateral en culata 1.9TDi
	3893	caja de agua lateral en culata 2.0TDi
9-	3817	botella de expansión
	3677	tapón botella de expansión

3833	mgto desvaporizador 1.9TDi-102CV
3834	mgto desvaporizador 1.9TDi-105CV
3833	mgto desvaporizador 2.0TDi-140CV (BKD-AZV)
3834	mgto desvaporizador 2.0TDi-140CV (BMM)

CANALIZACIONES de AIRE de ALTA PRESION INTERCOOLER-TURBO:

motores 1.9TDi-2.0TDi

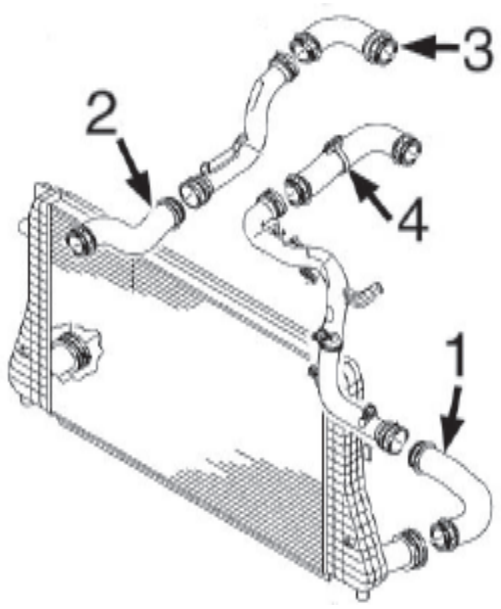

1-	9410	tubo flexible de intercooler a tubo 1.9TDi/2.0TDi
2-	9411	tubo flexible de intercooler a tubo 1.9TDi
	9416	tubo flexible de intercooler a tubo 2.0TDi
3-	9415	tubo flexible de tubo a colector asp. 1.9TDi
	9412	tubo flexible de tubo a colector asp. 2.0TDi
4-	9413	tubo flexible de tubo a colector asp. 1.9TDi
	9414	tubo flexible de tubo a colector asp. 2.0TDi



03223
tubo de agua metálico 1.6

oe: 06A121065DP -06A121065CB



03224
tubo de agua metálico 1.9 TDI

oe:



03677
tapón botella de expansión

oe: 3B0 121 321

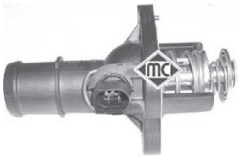

03745
tapa con termostato 1.6 FSI-2.0 FSI

oe: 06A 121 114



03817
botella de expansión

oe: 1K0 121 407A

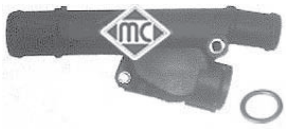

03893
pipa de agua en culata

oe: 038 121 132G



03908
tubo de bomba a termostato 1.4 TSI-1.6 FSI

oe: 03C121065A

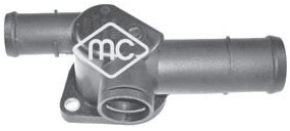

03914
caja de agua lateral 1.6

oe: 06A 121 132AG



03916
tubo de bomba a termostato

oe: 032121065G



03917
pipa de agua Cabeza cilíndrica;izquierda

oe: 03L 121 121 A -03G 121 121 D



09521
mgto superior radiador 1.6

oe: 1K0121087E -7M3 122 291



09522
mgto inferior radiador 1.6-1.6 FSI-1.6 TDI

oe: 1K0122051BE -1K0121086N



09524
mgto superior/inferior radiador 1.6 FSI

oe: 1K0121156BK



09526
mgto superior radiador 1.6 FSI-1.9 TDI

oe: 1K0122101BP -1K0121156AF



09527
mgto inferior radiador

oe: 1K0122291L -1K0122051AD



09528
tubo en intercooler 1.9 TDI

oe: 1K0122291AD -1K0121086AN



09410
tubo flexible de intercooler a tubo

oe: 1K0 145834 L



09411
tubo flexible de intercooler a tubo

oe: 1K0145832B



09412
tubo flexible de tubo a colector asp. 1.9 TDI

oe: 1T0145790B



09413
tubo flexible de tubo a colector asp. 1.9 TDI

oe: 1K0145838N



09414
tubo flexible de tubo a colector asp.

oe: 1K0 145838 D

© INDUSTRIAL METALCAUCHO, S.L.U.



09415
tubo flexible de tubo a colector asp.

oe: 1K0145790C



09416
tubo flexible de intercooler a tubo

oe: 1K0145832E



03833
tubo desvaporizador

oe: 038103493AC



03834
tubo desvaporizador

oe: 03G103493D

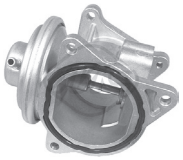

93046
válvula EGR

oe: 38 131 637 D -038 131 637 D



93056
válvula EGR

oe: 03L 131 501 D -3L 131 501 D

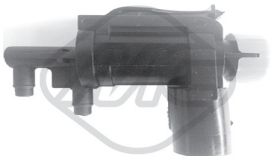

93073
válvula EGR

oe: 1J0906283C -1J0906283C



93077
válvula EGR 1.6 FSI

oe: 03C131503B

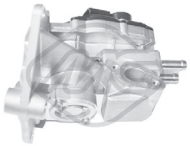

93080
válvula EGR 2.0 FSI-2.0 FSI 4motion

oe: 06F131503A -06F131503B

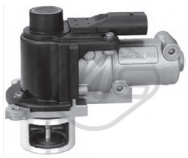

93090
válvula EGR 1.9 TDI-2.0 TDI

oe: 03G131501D -03G131502B



93097
válvula EGR 1.6 TDI

oe: 03L131512N -03L131512DQ



02916
tapón cárter de aceite

oe: N90813202 -N90 813 201



03553
guía varilla nivel aceite 1.6

oe: 06A 103 663 C



03621
tapón llenado aceite motor (en plástico, reemplaza al metálico)

oe: 077 103 485 A -049 103 485 A



03841
tapa filtro de aceite

oe: 045115433B -045 115 433 E



04365
jgo. tornillo sujeción tapa cubremotor

oe: N90132603 -+028103665



04759
varilla nivel aceite 1.9 TDI

oe: 038 115 611B



05377
intercambiador de calor + junta 2.0 FSI-2.0 FSI 4motion

oe: 06D 117 021 C



05378
intercambiador de calor + junta 1.6

oe: 038 117 070 A -078 117 021 A



05380
intercambiador de calor + junta

oe: 038 117 070 A -028 117 021 L

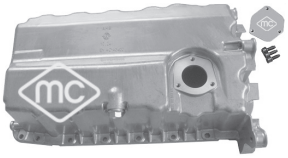

05966
cárter de aceite 1.9 TDI

oe: 038 103 603 AG -038 103 601 AK

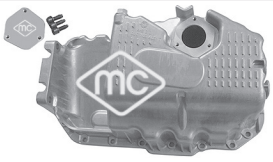

05970
cárter de aceite 1.6 FSI

oe: 03C103603S -03C 103 603 T

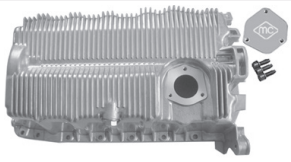

05971
cárter de aceite 1.6

oe: 06A 103 601 AJ -06A 103 601 AR



06324
intercambiador calor

oe: 09G 409 061



06326
intercambiador calor

oe: 09G 409 061

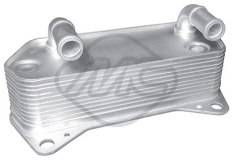

06329
intercambiador calor

oe: 02E 409 061 B



06330
intercambiador calor 1.8 TSI-2.0 FSI

oe: 06J 117 021 P -06J 117 021 D



06335
intercambiador calor 2.0 FSI

oe: 4E0 317 021 H



06339
intercambiador calor 1.6 TDI

oe: 03L117021C



06341
intercambiador calor 1.4 TSI-1.6 FSI

oe: 03C 117 021 J



06343
intercambiador calor

oe: 3C0 317 037 A



35048
tubo vapores motor 2.0 FSI

oe: 06F 103 221 E



35049
tubo vapores motor 2.0 FSI

oe: 06F 103 221 H -6F 103 221 H



35050
tubo vapores motor 2.0 FSI

oe: 06F 103 235



35109
válvula vapores motor 1.6 FSI

oe: 03C 103 464 -03C 103 464 A



35118
kit válvula vapores motor 2.0 FSI

oe: 06F 129 101N -06F 129 101L



35119
kit válvula vapores motor 2.0 FSI

oe: 06F 129 101 G -06F 129 101 E



03708
tapón llenado combustible (sin llave)

oe: 1J0201553C

© INDUSTRIAL METALCAUCHO, S.L.U.

SUSPENSION DELANTERA y SOPORTES DE MOTOR:

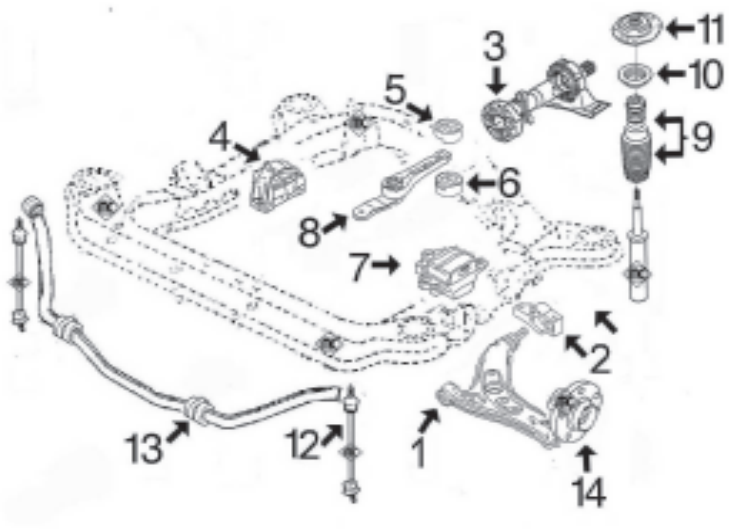

1- 4864 silentbloc anterior trapecio delantero
2- 5342 silentbloc posterior trapecio delantero
3- 5468 flector de transmisión 4Motion
4- 4866 soporte motor derecho 1.6FSi
5964 soporte motor derecho 1.6/102CV
4865 soporte motor derecho 2.0FSi
5946 soporte motor derecho 1.9TDi
5413 soporte motor derecho 2.0TDi
5- 4860 silentbloc inferior soporte trasero motor
6- 4859 silentbloc superior soporte trasero motor
7- 4867 soporte motor izquierdo 1.6-1.6FSi-1.9TDi-2.0TDi
4868 soporte motor izquierdo 1.6TDi-1.9TDi (cambio manual automatizado)-2.0TDi todos
8- 4872 bieleta soporte motor trasero 1.6-1.6FSi
4987 bieleta soporte motor trasero 1.9TDi-2.0TDi-2.0FSi y Automáticos todos
9- 4765 juego capuchón y tope poliuretano amortiguador
10- 4789 rodamiento soporte amortiguador
11- 4871 soporte amortiguador completo con rodamiento
12- 4874 bieleta puntal barra estabilizadora
13- 4861 goma barra estabilizadora
14- 90120 buje rueda delantera

SUSPENSION TRASERA: (salvo 4x4 4Motion)

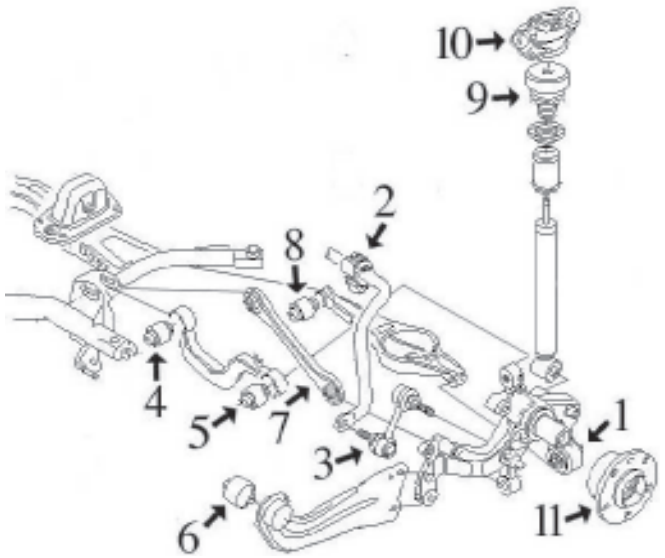

1- 5359 silentbloc mangueta a brazo inferior
2- 5356 goma para barra estabilizadora de Ø20,5mm
5365 goma barra estabilizadora 4Motion (4x4)
3- 4967 bieleta puntal barra estabilizadora
4- 5361 silentbloc interior brazo transversal
5- 5362 silentbloc exterior brazo transversal
6- 5360 silentbloc en brazo oscilante
7- 5370 tirante transversal mangueta izquierda
5371 tirante transversal mangueta derecha
8- 5363 silentbloc interior brazo inferior
9- 5364 tope poliuretano
10- 5989 soporte amortiguador trasero
11- 90123 buje rueda trasera con rodamiento de Ø 32mm



04865
soporte motor derecha

oe: 1K0 199 262 M -1K0 199 262 AM



04866
soporte motor derecha

oe: 1K0 199 262 AJ -1K0 199 262 T



04867
soporte motor posterior;izquierda

oe: 1K0 199 555N -1K0 199 555M

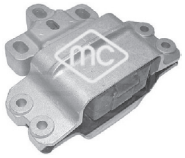

04868
soporte motor izquierda

oe: 1K0 199 555T -1K0 199 555Q



04872
soporte-tirante motor posterior 1.4 TSI

oe: 3C0199855 -1K0 199 855K



04987
soporte-tirante motor posterior

oe: 1K0 199 855 L -1K0 199 855 AE



05413
soporte motor

oe:



05927
soporte motor derecha 1.6 FSI

oe: 1K0 199 262 K -1K0 199 262 AK



05946
soporte motor derecha

oe:



05964
soporte motor derecha 1.6

oe: 1K0 199 262 L



04691 Ø 18 mm
silentbloc posterior trapecio eje delantero, ambos lados
oe: 1K0 407 183 E -1K0 407 183 A



04861 Ø 17 mm
goma barra estabilizadora Eje trasero;interior
oe: 1K0 511 327AP



04862 Ø 20 mm
silentbloc posterior trapecio completo exterior;izquierda
oe: 1K0 199 231G -1K0 199 231G



04863 Ø 20 mm
silentbloc posterior trapecio completo exterior;derecha
oe: 1K0 199 232G -1K0 199 232G



04864
silentbloc posterior trapecio ambos lados;Eje delantero
oe: 1K0407182



04874
bieleta puntal barra estabilizadora eje delantero, ambos lados
oe: 1K0411315D -1K0411315J



04967 Ø 10 mm
silentbloc en tirante ambos lados;Eje trasero
oe: 1K0 505 465K



05342
silentbloc anterior trapecio ambos lados;posterior;Eje delantero
oe: 3C0 199 231 E -3C0 199 231 B



05356 Ø 20,7 mm
goma para barra estabiliz. tras. de Ø20,5mm posterior
oe: 1K0 511 327 AS -1K0 511 327 AR



05359 Ø 12 mm
silentbloc mangueta suspensión ambos lados;Eje trasero
oe: 1K0 505 553 A



05360 Ø 12,2 mm
silentbloc en tirante longitudinal ambos lados;Eje trasero
oe: 1K0 505 541 D -1K0 505 541 C



05361 Ø 12 mm
silentbloc interior en brazo superior Eje trasero;interior
oe: 1K0 505 279A -1K0 505 279A



05362 Ø 14 mm
silentbloc exterior en brazo superior exterior;Eje trasero
oe: 1K0 505 203A -1K0 505 203A



05363 Ø 12 mm
silentbloc interior en brazo inferior eje trasero ambos lados;debajo
oe: 1K0505171B -1K0 505 171C



05365 Ø 16 mm
goma barra estabilizadora Eje trasero

oe: 4B0511327



05370
tirante transversal mangueta tras. Eje trasero debajo;izquierda
oe: 1K0 501 529F -1K0 501 529F



05371
tirante transversal mangueta tras. Eje trasero debajo;derecha
oe: 1K0 501 530C -1K0 501 530C

© INDUSTRIAL METALCAUCHO, S.L.U.

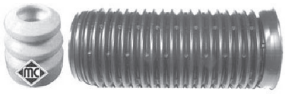

04765
juego capuchón y tope de amortiguador

oe: 6N0412303A -6N0413175A 68-80 mm



04789
rodamiento soporte amortiguador

oe: 6N0 412 249 C -6N0 412 249 D



04871
soporte amortiguador completo con rodamiento Eje delantero

oe: 6N0 412 249 C -1K0 412 331 C



05364
tope poliuretano suspensión

oe: 1K0511353P -3C0 511 359 17.5-17.5 mm



05989
soporte amortiguador eje trasero ambos lados

oe: 3C0 513 353 D -3C0 513 353



04248
tornillo rueda Eje trasero;Eje delantero

oe: 8D0601139D



90120
buje rueda eje delantero, ambos lados

oe: 3C0498625 -5K0498621



90123 Ø 32 mm
buje rueda eje trasero ambos lados

oe: 1T0 598 611 B

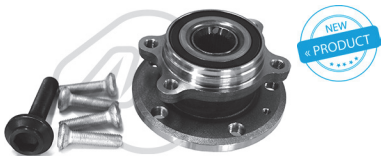

90212
buje de rueda eje delantero, ambos lados

oe: 3C0498625 -5K0498621



90221
buje de rueda eje trasero ambos lados

oe: 3G0598611 -1T0598611B



01069 Ø 24 mm
kit fuelle transmisión lado de engranaje

oe: 7M0498201



01102 kit **00077 fuelle**
kit fuelle transmisión lado de rueda

oe: 3B0498203B -1J0498203A Ø



01106 kit **fuelle**
kit fuelle transmisión lado de engranaje;Eje delantero, derecha

oe: 6QE498201A -6Q0498201A Ø



01177 kit **00177 fuelle**
kit fuelle transmisión lado de engranaje

oe: 3D0 498 201 -7M3498201 Ø 22-72 mm



01192 kit **fuelle**
kit fuelle transmisión lado de engranaje

oe: 191 498 201 B Ø 27-100 mm



01297 kit **00297 fuelle**
kit fuelle transmisión lado de rueda

oe: 6X0498203 -1K0498203 Ø 25-86 mm



01921 kit **00921 fuelle**
kit fuelle transmisión lado de rueda

oe: 6N0498203 Ø 24-77 mm



02308 kit **fuelle**
kit fuelle transm. completo lado de engranaje

oe: 443 407 283A Ø 22-107 mm



01479 kit **00479 fuelle**
kit fuelle cremallera dirección

oe: 1K0 423 831 A -1J0 422 831B Ø 16-49 mm



05468
flector de transmisión delante

oe: 1J0 521 127 A



04405 Ø 30 mm
polea cigüeñal 2.0 FSI-2.0 FSI 4motion

oe: 06A 105 243 E



04480 Ø 30 mm
polea cigüeñal delante

oe: 03G 105 243



04494 Ø 30 mm
polea cigüeñal delante 1.6 TDI

oe: 038 105 243 M -038 105 243 L



04497 Ø 139 mm - 5 canales
polea cigüeñal

oe: 038105243F



04767 Ø 8 mm
rodillo tensor correa alternador

oe: 038 145 276



04922
rodillo en tensor correa alternador

oe:



04997 Ø 23 mm
polea alternador rueda libre

oe: 038903119T -038903119A

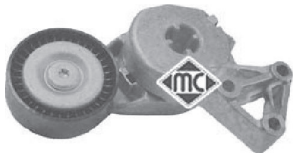

05010
tensor correa alternador

oe: 06A 903 315 D -06A 903 315 E



05424 Ø -70 mm, ancho: mm
tensor correa alternador

oe: 038903315T -038903315AH



05696
piñon de cigueñal

oe: 06A 109 111 B -06A 109 105 C



05706
piñon de cigueñal

oe: 038105263F



05961
piñon de cigueñal 1.6-2.0 FSI-2.0 FSI 4motion

oe: 06A 105 263 E



02695
soporte carburador 1.6

oe: 050 129 761 H -050 129 761 F



02698
soporte carburador 1.6

oe: 037 129 761



03845
rótula cable mando cambio velocidades

oe: 1J0711761B



03846
rótula cable mando cambio velocidades

oe: 1J0711067L -1J0711761C



04859
soporte tirante de motor debajo

oe: 1K0 199 867



04860
soporte tirante de motor arriba 2.0 FSI 4motion

oe: 1K0 199 868



05939
bomba de embrague con sensor eléctronico

oe: 1K0 721 388 L -1K0 721 388 S



06122
bombín de embrague (plástico) 1.8 TSI-1.9 TDI-2.0 TDI

oe: 1K0721261K -1K0721261H



06123
bombín de embrague (plástico)

oe: 6QE721261 -6Q0721261F



06124
bomba de embrague sin sensor eléctronico

oe: 1K0 721 388 L -1K0 721 388 S

© INDUSTRIAL METALCAUCHO, S.L.U.



02426
soporte presilenciador

oe: 6X0253147 -1H0253147B



02766
soporte tubo de escape

oe: 823 253 147 A -4A0 253 147 A



04869
soporte silenciador

oe: 1K0 253 144AH



02059
bomba limpiaparabrisas

oe: 2048660221 -454 860 01 26



02062
bomba limpiaparabrisas 1.6 FSI

oe: 14 50 172 -0001753V001000000



02075
bomba lavafaros

oe: 3B7 955 681

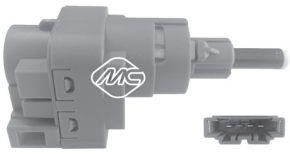

03738
interruptor luz de freno 4 polos

oe: 1C0 945 511 A -1J0 945 511 D



68075 longitud: 280 mm
limpiaparabrisas posterior

oe: 6Q6955707C -6Q6955707C



50109 Sensor activo
sensor velocidad rueda - ABS

oe: WHT 003 857 -7H0 927 803

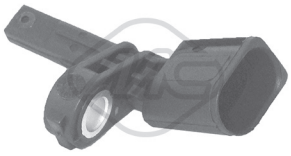

50110 Sensor activo
sensor velocidad rueda - ABS

oe: WHT 003 856 -7H0 927 804

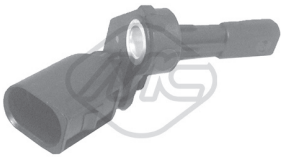

50111 Sensor activo
sensor velocidad rueda - ABS Eje trasero izquierda

oe: WHT 003 859 -1K0 927 807

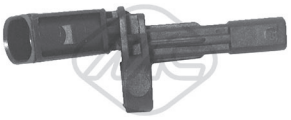

50112 Sensor activo
sensor velocidad rueda - ABS Eje trasero, derecha

oe: WHT 003 858 -1K0 927 808



03908
tubo de bomba a termostato 1.4 TSI VI

oe: 03C121065A

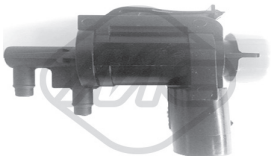

93073
válvula EGR 2.0 TDI CC,VI

oe: 1J0906283C -1J0906283C



93097
válvula EGR 1.6 TDI VI

oe: 03L131512N -03L131512DQ



06324
intercambiador calor VI

oe: 09G 409 061



06326
intercambiador calor VI

oe: 09G 409 061



06330
intercambiador calor 1.8 TSI-2.0 TSI CC

oe: 06J 117 021 P -06J 117 021 D



06339
intercambiador calor 2.0 TDI CC,VI

oe: 03L117021C



04865
soporte motor derecha 1.8 TSI-2.0 TSI CC,VI

oe: 1K0 199 262 M -1K0 199 262 AM



05342
silentbloc anterior trapecio ambos lados;posterior;Eje delantero VI

oe: 3C0 199 231 E -3C0 199 231 B



05359 Ø 12 mm
silentbloc mangueta suspensión ambos lados;Eje trasero VI

oe: 1K0 505 553 A



06570 Ø 19 mm
silentbloc eje delantero, ambos lados VI

oe: 1K0 407 183 G



04789
rodamiento soporte amortiguador VI

oe: 6N0 412 249 C -6N0 412 249 D



04871
soporte amortiguador completo con rodamiento Eje delantero VI

oe: 6N0 412 249 C -1K0 412 331 C



05989
soporte amortiguador eje trasero ambos lados CC,VI

oe: 3C0 513 353 D -3C0 513 353

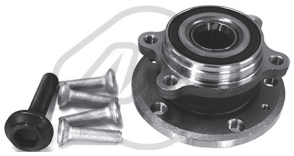

90212
buje de rueda eje delantero, ambos lados 1.4 TSI-1.4 TSI MultiFuel-1.8 TSI CC,VI

oe: 3C0498625 -5K0498621



90221
buje de rueda eje trasero ambos lados 1.4 TSI-1.4 TSI MultiFuel-1.8 TSI

oe: 3G0598611 -1T0598611B



05468
flector de transmisión delante VI

oe: 1J0 521 127 A



04494 Ø 143 mm - 6 canales
polea cigüeñal delante 1.6 TDI-2.0 TDI VI

oe: 038 105 243 M -038 105 243 L



05424 Ø -70 mm, ancho: mm
tensor correa alternador 1.6 TDI-2.0 TDI VI

oe: 038903315T -038903315AH



06123
bombín de embrague (plástico) VI

oe: 6QE721261 -6Q0721261F



02059
bomba limpiaparabrisas VI

oe: 2048660221 -454 860 01 26

© INDUSTRIAL METALCAUCHO, S.L.U.



68075 longitud: 280 mm
limpiaparabrisas posterior 1.8 TSI-2.0 TDI VI
oe: 6Q6955707C -6Q6955707C



50109 Sensor activo
sensor velocidad rueda - ABS 1.4 TSI-1.8 TSI-2.0 TDI CC,VI
oe: WHT 003 857 -7H0 927 803



50110 Sensor activo
sensor velocidad rueda - ABS 1.4 TSI-1.8 TSI-2.0 TDI CC,VI
oe: WHT 003 856 -7H0 927 804

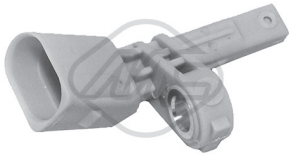

50117 Sensor activo
sensor velocidad rueda - ABS izquierda 2.0 TDI 4motion CC,VI
oe: WHT 003 857 A -7L0 927 807 B

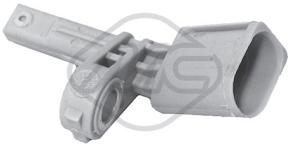

50118 Sensor activo
sensor velocidad rueda - ABS derecha 2.0 TDI 4motion CC,VI
oe: WHT 003 856 A -7L0 927 808 B



50178 sensor pasivo
sensor velocidad rueda - ABS eje delantero, ambos lados 1.4 TSI-1.6 TDI VII
oe: 2D0 927 807

CANALIZACIONES DE AGUA

POLO 1.300 motor HK (hasta '7/85):

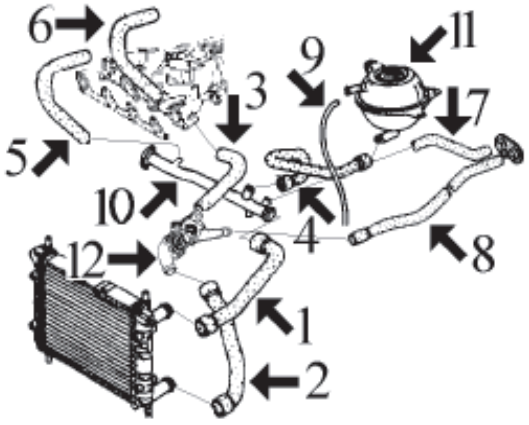

1-	n/d	mgto superior radiador
2-	n/d	mgto inferior radiador
3-	n/d	mgto de termostato a colector (2 tramos, con rosca para sensor intercalada)
4-	*7914*	mgto de tubo metálico a botella de expansión
5-	n/d	mgto de tubo metálico a colector de admisión
6-	n/d	mgto de carburador a colector de admisión
7-	7936	mgto derecho de calefactor a tubo metálico
8-	7935	mgto izquierdo de calefactor a racor
9-	116	mgto sobrante de botella a radiador: Cortar de rollo MC-116 Ø 8x14 mm, long. aprox. 450 mm
10-	3087	tubo de agua metálico
11-	3574	tapón botella de expansión
12-	3528	tapa de termostato (plástico)
	3543	cuerpo plástico unión manguitos

POLO 1.300 motores MH (de '8/85 a '12/88) y 2G (desde '89 hasta '95) y POLO 1.050 motor HK (desde '86 hasta '95)

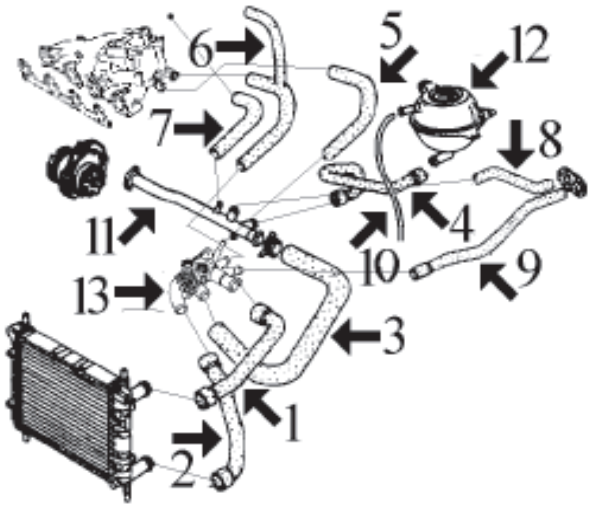

1-	*7633*	mgto superior radiador motor
2-	*7632*	mgto inferior radiador motor
3-	7929	mgto de racor a tubo metálico
4-	*7914*	mgto de tubo metálico a botella expansión
5-	7930	mgto de tubo metálico a colector de admisión *
6-	7932	mgto de tubo metálico a colector y carburador, 1.3 motores MH y 2G *
	7931	mgto de tubo metálico a colector y carburador, 1.05 hasta '91
	7968	mgto de tubo metálico a colector 1.05 desde '91
7-	*7934*	mgto de tubo metálico a carburador 1300 *
	n/d	mgto de tubo metálico a carburador 1050
8-	7936	mgto derecho de calefactor a tubo metálico
9-	7935	mgto izquierdo de calefactor a a racor
10-	116	mgto de botella a radiador: Cortar de rollo MC-116 Ø8x14 mm, long. aprox 450 mm
11-	3087	tubo de agua metálico hasta '94
	3618	tubo de agua desde '94 (plástico)
12-	3574	tapón botella de expansión
13-	3528	tapa de termostato hasta '98
	3543	cuerpo plástico unión manguitos

	8085	mgto desvaporizador 1.3 (3 vias)
	8319	mgto desvaporizador 1.05

* excepto versiones de inyección

POLO 1.4 DIESEL motores MN y 1W (desde '86 hasta '95)

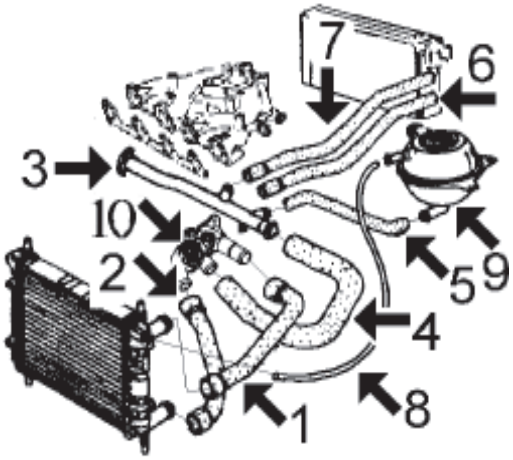

1-	*7633*	mgto superior radiador
2-	*7632*	mgto inferior radiador hasta '91
3-	3087	tubo de agua metálico
4-	7929	mgto de racor a tubo metálico
5-	*7914*	mgto de tubo metálico a botella
6-	7935	mgto de calefactor a culata
7-	7936	mgto de calefactor a tubo metálico
8-	116	mgto de botella a radiador: Cortar de rollo MC-116 Ø8x14 mm, long. aprox 450 mm
9-	3574	tapón botella de expansión
10-	3528	tapa de termostato (plástico)
	3543	cuerpo plástico unión manguitos

	8085	mgto desvaporizador (3 vias)

© INDUSTRIAL METALCAUCHO, S.L.U.

VOLKSWAGEN - POLO I (10/1981 - 09/1994)



03087
tubo de agua metálico

oe: 030121065C



03504
botella de expansión

oe: 1H0121407 -1H0 121 407 A



03506
tapón botella de expansión

oe: 357 121 321A -1H0 121 321A



03528
tapa de termostato

oe: 030 121 121B



03543
brida agua conexión mgtos 1.3 Cat.

oe: 030 121 117 N -030 121 117M



03574
tapón botella de expansión

oe: 171 121 321F -171 121 321D



03610
botella de expansión 1.0

oe: 6N0 121 407A



03618
tubo de agua

oe: 030 121 065J



07929
mgto de racor entrada a tubo metálico

oe: 030121063



07930
mgto termostato a colector

oe: 030121056G -030121056D



07931
mgto de tubo a colector 1.0

oe: 030121054F



07932
mgto de tubo a colector 1.0-1.3-1.3 Cat.

oe: 030121054



07968
mgto de termostato a bomba 1.0-1.3

oe: 7700733183



08798
mgto de cuerpo termostato a botella 1.0

oe: 6N0121109D



07935
mgto calefactor Entrada

oe: 867819371E -867819371B



07936
mgto calefactor Salida

oe: 867819373



08806
mgto retorno calefactor Salida 1.0

oe: 6N0819373D -6N0819373A



08085
mgto desvaporizador 1.3-1.3 Cat.

oe: 030103493M



08319
mgto desvaporizador 1.0-1.0 Cat.

oe: 030103493N



00674
tapon cárter aceite

oe: 113115193



03621
tapón llenado aceite motor (en plástico, reemplaza al metálico)

oe: 077 103 485 A -049 103 485 A



03688
guia varilla nivel aceite

oe: 036 115 636



03672
válvula filtro gasoil 1.3 D-1.4 D

oe: 191 127 247 A

SUSPENSION DELANTERA y SOPORTES DE MOTOR:

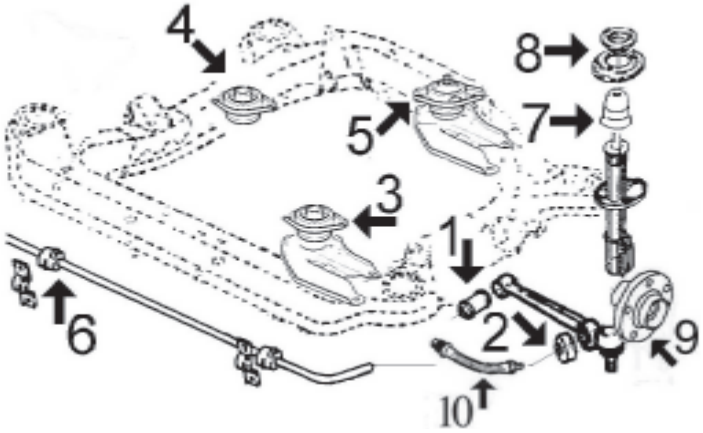

1- 2843 silentbloc brazo delantero de suspensión
2- 2842 silentbloc extremo barra estabilizadora
3- 802 soporte de motor delantero izqdo. gasolina
2627 soporte motor delantero izqdo. Diesel
4- 802 soporte de motor derecho gasolina
2627 soporte de motor derecho Diesel
5- 802 soporte de motor trasero gasolina
846 soporte de motor trasero Diesel
6- 652 goma soporte barra estabilizadora
7- 2844 tope poliuretano suspensión delantera
8- 922 soporte de amortiguador con rodamiento Ø 12
9- 90018 buje de rueda delantera
10- 96106 latiguillo freno delantero (290 mm)



00802
soporte motor delante

oe: 867 199 383A -867 199 383



00846
soporte de motor Atrás izquierda

oe: 191 199 402 C -176 199 402



02627
soporte motor izquierda;delante

oe: 191 199 381A -191 199 381



04096
soporte motor izquierda 1.3

oe: 6N0 199 555 G -6N0 199 555 E



04169
soporte motor posterior 1.3

oe: 6N0 199 851AG



00652 Ø 16,5 mm
goma soporte barra estabilizadora Eje delantero

oe: 867 411 313



02839 Ø 10 mm
silentbloc puente eje trasero ambos lados 1.0-1.3

oe: 6N0501541D



02842 Ø 12 mm
silentbloc extremo barra estab. eje delantero, ambos lados

oe: 861407183



02843 Ø 10 mm
silentbloc brazo eje delantero, ambos lados

oe: 823407181 -861407181

© INDUSTRIAL METALCAUCHO, S.L.U.

VOLKSWAGEN - POLO I (10/1981 - 09/1994)

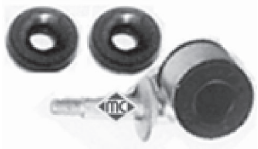

02853 Ø 18 mm
bieleta puntal barra estabilizadora completa Eje delantero
oe: 6N0 411 315



02859 Ø 10 mm
silentbloc anterior trapecio centro;Eje delantero abajo 1.0-1.3
oe: 6N0 407 182



04318 Ø 15 mm
goma para barra estabilizadora de Ø18 mm interior;Eje delantero 1.3
oe: 6X0 411 313



00922
soporte amortiguador Eje delantero
oe: 871 412 323 A

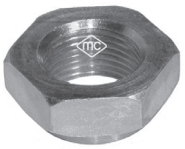

02609
tuerca autoblocante buje
oe: 171 407 643A



02844
tope poliuretano amortiguador Eje delantero
oe: 861 412 131



04352
tope poliuret susp Eje trasero 1.3
oe: 6K0 512 131A

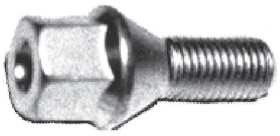

00792
tornillo rueda
oe: 3A0 601 139



90018
buje rueda Eje delantero
oe: 861 407 615A



90516 para vehículos sin ABS
buje rueda mangueta e Eje trasero
oe: 357 501 117



08377
mgto depresor servofreno
oe: 321 611 939 E



74002
rodamiento Eje trasero
oe: 311405625N -311405645B



74027 Ø 35 mm
rodamiento Eje delantero 1.0 Cat.-1.3 Cat.-1.4 D
oe: 6N0 498 625 -191 498 625



96106 longitud: 290 mm
latiguillo de freno Eje delantero
oe: 861 611 707 B



96108 longitud: 205 mm
latiguillo de freno Eje trasero
oe: 433611775A



00159 kit **fuelle**
fuelle transmisión lado de engranaje;izquierda
oe: 46307841 Ø 21-70 mm



01061 kit **fuelle**
kit fuelle transmisión lado de engranaje
oe: 6N0498201 -1H0407283 Ø 27-89 mm



01159 kit **fuelle**
kit fuelle transmisión Eje delantero
oe: 46307841 Ø 21-70 mm



01359 kit **00359 fuelle**
kit fuelle transmisión lado de rueda
oe: 321407285B Ø 21-78 mm

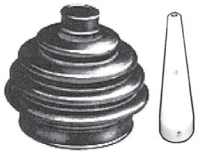

01359E kit **fuelle**
kit (cono) lado de rueda
oe: 321407285B Ø 21-78 mm



01632 kit **fuelle**
kit fuelle transmisión lado de engranaje;-derecha
oe: 191498201B -171498201A Ø 21-89 mm



01689E Ø 19 mm
kit (cono) derecha;lado de rueda

oe: 871498203A



01770 kit **00770 fuelle**
kit fuelle transmisión lado de rueda

oe: Ø 20-76 mm



01357 kit **00357 fuelle**
kit fuelle cremallera dirección asistida

oe: 6N0422831 Ø 11-42 mm



01436 kit **00436 fuelle**
kit fuelle cremallera dirección manual

oe: 6N0419831 Ø

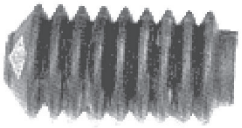

01507 kit **; 00507 fuelle**
kit fuelle cremallera dirección manual

oe: 861419831B Ø



05694
piñon de cigueñal

oe: 030 105 263 C



02699
soporte carburador 1.3 Cat.

oe: 030 129 765G

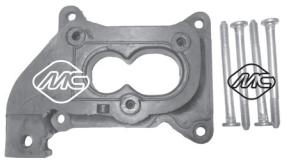

02815
soporte carburador

oe: 052 129 765 E

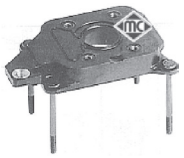

02846
soporte carburador 1.0 Cat.

oe: 030 129 765D

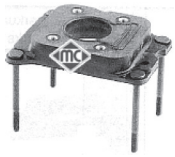

02855
soporte carburador

oe: 032 129 765



03724
juego reparación rótula palanca de cambio

oe: 191 711 251A



Para mas información y gama completa, consultar nuestro catálogo de cables.



00864
cubrepedal freno y embrague

oe: 321 721 173

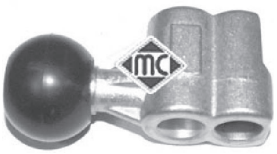

04902
articulación cambio

oe: 191 711 233



80050 longitud: 1047/838 mm
cable embrague automático

oe: 6X1721335 -6N1721335K



80170 longitud: 1025/780 mm
cable embrague automático

oe: 6N1721335B



80341 longitud: 1041/789 mm
cable embrague manual

oe: 6N1721335B



80401 longitud: 607/283 mm
cable embrague manual

oe: 867721335H -867721335F



00238
soporte tubo de escape

oe: 823253147 -823253149



00366 Ø 31 mm
soporte tubo de escape

oe: 861253147 -893253147F



02426
soporte presilenciador 1.0

oe: 6X0253147 -1H0253147B

© INDUSTRIAL METALCAUCHO, S.L.U.



02766
soporte tubo de escape

oe: 823 253 147 A -4A0 253 147 A



02055
bomba limpiaparabrisas

oe: 431955651 -0008603326



02058
bomba limpiaparabrisas

oe: 46760973 -46760973

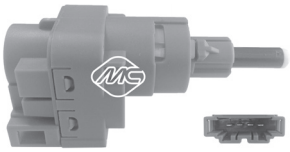

03738
interruptor luz de freno 4 polos 1.0-1.3-1.4 D

oe: 1C0 945 511 A -1J0 945 511 D



03739
interruptor luz de freno 2 polos

oe: 191 945 515 B -191 945 515

CANALIZACIONES DE AGUA

POLO '95 **1.05 desde 10/'94 hasta 06/'96 motor AEV**
1.3 desde 10/'94 hasta 04/'97 motor ADX
1.6 desde 10/'94 hasta 9/'95 motor AEA

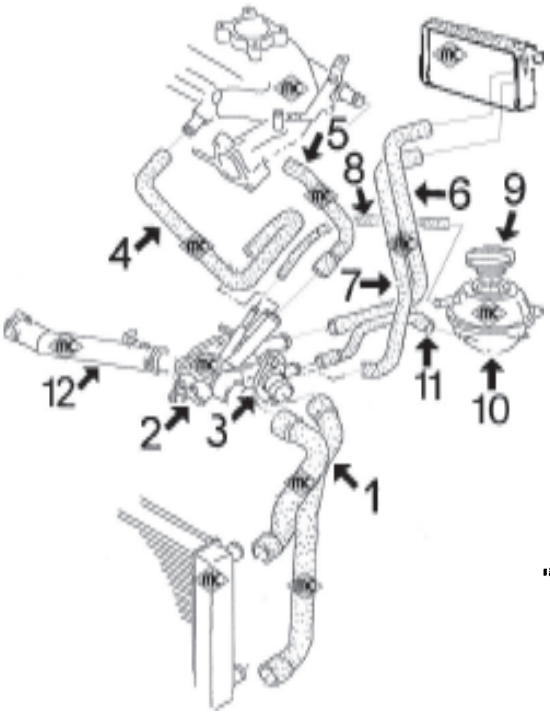

1-	8796	mgto superior e inferior radiador (ensamblados)
2-	n/d	cuerpo de termostato
3-	3588	tapa de termostato
4-	*8802*	mgto de cuerpo termostato a culata 1.05
	8801	mgto de cuerpo termostato a culata 1.3 - 1.6
5-	*8800*	mgto de cuerpo termostato a colector 1.05
	8799	mgto de cuerpo termostato a colector 1.3 - 1.6
6-	8803	mgto entrada agua a calefactor
7-	8806	mgto retorno agua de calefactor
8-	116	mgto sobrante de botella a termostato: cortar de rollo MC-116 Ø 8x14 mm, long. aprox. 350 mm
9-	3506	tapón botella expansión
10-	3610	botella expansión
11-	8798	mgto de cuerpo termostato a botella
12-	3625	tubo de agua (plástico) con juntas tóricas

8812 mgto desvaporizador

POLO '95 **1.0 desde 07/'96 hasta 10/'99 motor AER**
1.0 desde 08/'97 motores ALL y ADL
1.4 desde 07/'95 hasta 12/'97 motor AEX
1.4 desde 04/'96 motores de 16V AFH, APE, AQQ, AUB, AHW y AFK
1.4 desde 05/'97 hasta 10/'99 motor AKV
1.4 desde 11/'97 hasta 10/'99 motor APQ
1.4 desde 01/'98 hasta 10/'99 motor ANX
1.6 desde 10/'95 hasta 10/'99 motores AEE
1.6 desde 03/'98 hasta 10/'99 motor AHS, AJV
1.6 desde 10/'99 motores de 16V ARC, AUY

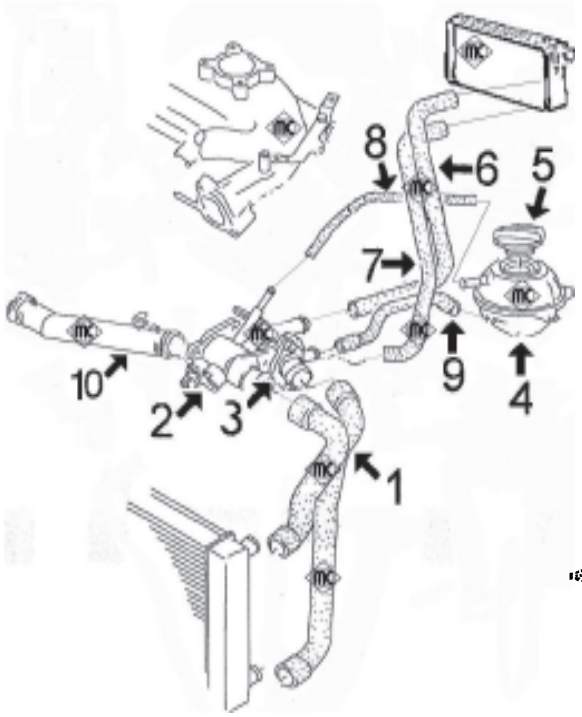

1-	8797	mgto superior e inferior radiador (ensamblados)
2-	3615	cuerpo de termostato completo con termostato, tapa y accesorios
3-	3592	kit de termostato completo con tapa y junta
	3541	tapa de termostato
4-	3610	botella de expansión
5-	3506	tapón botella de expansión
6-	8803	mgto entrada agua a calefactor hasta 10/'95
	8807	mgto entrada agua a calefactor desde 10/'95
7-	8806	mgto retorno agua de calefactor
8-	116	mgto sobrante de botella a termostato: cortar de rollo MC-116 Ø 8x14 mm, long. aprox. 350 mm
9-	8798	mgto de cuerpo termostato a botella
10-	3625	tubo de agua (plástico) con juntas tóricas

8811 mgto desvaporizador

© INDUSTRIAL METALCAUCHO, S.L.U.

POLO '95 **1.9 Diesel desde 10/'94 motor AEF**
1.9 Diesel desde 07/'96 motor AGD "SDi"
1.7 Diesel desde 04/'97 motores AHG-AKU-ASX "SDi"

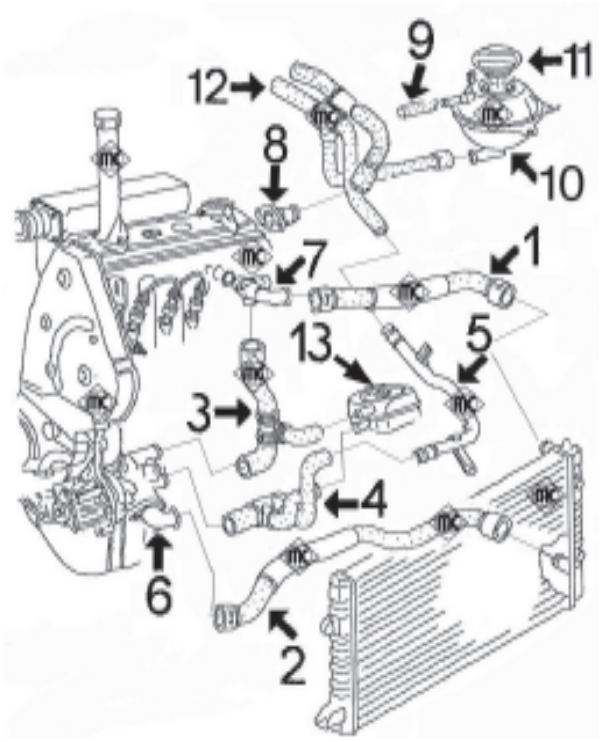

1-	8804	mgto superior radiador
2-	8805	mgto inferior radiador
3-	8809	mgto de bomba agua a racor en culata y a intercambiador 1.9 D (3 vias)
	8808	mgto de bomba agua a racor en culata 1.7 D
4-	8384	mgto de bomba agua a intercambiador y a tubo metálico 1.9 Diesel (3 vias)
	8810	mgto de bomba agua a tubo metálico 1.7 Diesel
5-	*3158*	tubo de agua metálico 1.9 Diesel
	3157	tubo de agua metálico 1.7 Diesel
6-	3528	tapa de termostato
7-	3614	racor en culata 1.9 Diesel AEF
	3585	racor en culata 1.9 Diesel AGD (SDi) y 1.7 Diesel
8-	3517	boquilla lateral en culata 1.9 Diesel AEF
9-	116	mgto sobrante de botella: cortar de rollo MC-116 Ø 8x14 mm, long. aprox. 400 mm
10-	3610	botella de expansión
11-	3506	tapón botella de expansión
12-	8813	mgto doble de calefactor 1.9 Diesel AEF
	8814	mgto doble de calefactor 1.9 Diesel AGN (SDi) y 1.7 Diesel
13-	5374	intercambiador de calor 1.9D



03084
tubo de agua metálico 64 1.9 D-64 1.9 SDI
oe: 037 121 065L -037 121 065K



03094
tubo de agua metálico
oe: 028 121 065T -028 121 065K



03157
tubo de agua metálico 1.7 SDI-60 1.7 SDI
oe: 6N0121065G



03186
tubo de agua metálico
oe: 038121065AA



03213
tubo de agua metálico
oe: 038121065AB -038121065AB



03504
botella de expansión
oe: 1H0121407 -1H0 121 407 A



03506
tapón botella de expansión
oe: 357 121 321A -1H0 121 321A



03517
boquilla en culata (lateral) 1.7 SDI-60 1.7 SDI-64 1.9 D
oe: 037 121 145 -026 121 145E



03522
brida plástico en culata 75 1.6
oe: 037121133F -037121132E

© INDUSTRIAL METALCAUCHO, S.L.U.



03528
tapa de termostato

oe: 030 121 121B



03537
tapa de termostato 120 1.6 16V GTI-75 1.6

oe: 1H0 121 687 -037 121 121A



03540
kit tapón sensores en tapas de agua

oe: 357 121 140 -025 121 142



03541
tapa de termostato

oe: 032121119H -032 121 121J



03542
brida en culata 64 1.9 SDI

oe: 028 121 132A -028 121 132



03573
tapón botella de expansión

oe: 1J0 121 321 B



03583
boquilla posterior en culata 100 1.6-64 1.9 SDI-75 1.6

oe: 027 121 145B



03585
racor en culata (frontal)

oe: 028 121 132C



03588
tapa de termostato 45 1.0-55 1.3-75 1.6

oe: 032 121 121A



03589
brida en culata (lateral) 100 1.6

oe: 037 121 144H



03590
tapa de termostato delante 110 1.9 TDI-68 1.9 SDI-90 1.9 TDI

oe: 038 121 121



03591
pipa de agua en culata 1.4 TDI-1.9 D-1.9 SDI

oe: 038121133 -038121132C



03592
kit completo de termostato, con termostato, tapa, junta y accesorios

oe: 032 121 110 B



03598
pipa de agua en culata 100 1.6

oe: 06A 121 133D -06A 121 132



03610
botella de expansión

oe: 6N0 121 407A



03614
racor en culata (frontal) delante 64 1.9 D-64 1.9 SDI

oe: 028 121 132 B

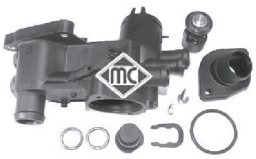

03615
cuerpo de termostato completo con termostato, tapa, juntas y accesorios

oe: 032 121 111N



03625
tubo de agua (plástico) con juntas tóricas

oe: 032 121 666 -032 121 665A



03667
boquilla salida termostato completo 120 1.6 16V GTI-75 1.6

oe: 1H0121687A -037121619



03675
botella de expansión

oe: 6Q0121407B -6Q0121407A



03676
tapón botella de expansión

oe: 1H0 121 321D

© INDUSTRIAL METALCAUCHO, S.L.U.



03693
caja de termostato

oe: 032 121 111AP



03726
caja termostato completa

oe: 03C 121 111B

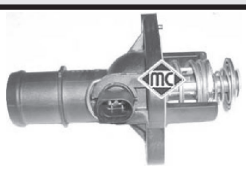

03745
tapa con termostato 100 1.6

oe: 06A 121 114



03829
tubo de agua rígido

oe: 03E121065A -03D121065B



08378
mgto de tubo metálico a botella 75 1.6

oe: 1H0 121 109

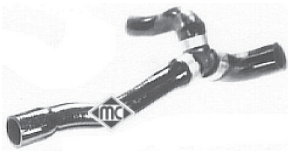

08382
mgto de bomba a brida en culata

oe: 028 121 053 P -028 121 053 Q



08383
mgto de bomba a brida en culata 75 1.6-90 1.8

oe: 037121053H



08384
mgto de bomba a tubo e intercambiador

oe: 037122058B -037122058



08386
mgto de bomba a tubo de agua metálico

oe: 037121063A



08391
mgto de tubo metálico a colector 100 1.6-75 1.6

oe: 051 121 056A -051 121 056



08404
mgto superior radiador arriba 100 1.6-75 1.6

oe: 1H0121101A



08409
mgto de tubo rígido a brida agua 75 1.6

oe: 032121063



08416
mgto inferior radiador debajo 75 1.6

oe: 1H0121051D



08417
mgto superior radiador arriba 57 1.7 SDI-90 1.9 TDI

oe: 6K0121101G



08418
mgto superior radiador arriba 75 1.6

oe: 1H0121101P



08796
mgto superior radiador arriba;debajo

oe: 6N0121049A



08797
mgto superior radiador debajo

oe: 6X0121049E



08798
mgto de cuerpo termostato a botella 120 1.6 16V GTI-45 1.0-55 1.3

oe: 6N0121109D



08799
mgtodecuerpotermostatoacolector 120 1.6 16V GTI-55 1.3

oe: 032121054F



08804
mgto superior radiador arriba

oe: 6N0121101J



08805
mgto inferior radiador debajo

oe: 6N0121051K



08808
mgto de bomba agua a racor en culata bomba de agua 1.7 SDI-60 1.7 SDI
oe: 028121053AB



08809
mgto de bomba agua a racor culata 64 1.9 D
oe: 028121053R



09047
mgto doble de intercambiador centro 68 1.9 SDI-90 1.9 TDI
oe: 1J0 121 086 B



08395
mgto calefactor
oe: 1H0819373C



08396
mgto calefactor
oe: 1H0 819 371



08803
mgto entrada calefactor Salida
oe: 6N0819371A



08806
mgto retorno calefactor Salida
oe: 6N0819373D -6N0819373A



08807
mgto entrada calefactor
oe: 6N0819371T



08813
mgto doble de calefactor 64 1.9 D
oe: 6N0819350B



03718
tubo de aire a caudalímetro 90 1.9 TDI
oe: 6K0129684F



09063
tubo flexible a intercooler 110 1.9 TDI-90 1.9 TDI
oe: 6K0145832C

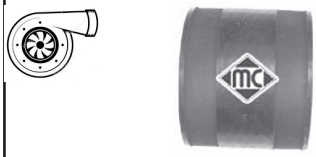

09064
tubo flexible de alta presion de empalme 110 1.9 TDI-90 1.9 TDI
oe: 1J0145834A



09065
tubo flexible de colector a tubo rígido 110 1.9 TDI-90 1.9 TDI
oe: 6K0145838B



09069
tubo de empalme 90 1.9 TDI
oe: 1J0145828H



09252
tubo superior en intercooler 1.4 TDI
oe: 6Q0145834



02669
junta válvula desvaporizadora 1.7 SDI-60 1.7 SDI
oe: 028103500



03644
tubo plástico desvaporizador
oe: 028 103 491J



03719
válvula desvaporizadora Eje delantero
oe: 028 129 101D



03722
tubo desvaporizador 110 1.9 TDI-90 1.9 TDI
oe: 038 103 493 P



03723
válvula desvaporizadora Cabeza cilíndrica 1.9 TDI
oe: 028 129 101E



03727
tubo desvaporizador
oe: 038103493H -038103493H

© INDUSTRIAL METALCAUCHO, S.L.U.



08226
mgto desvaporizador 75 1.6

oe: 050103493A -048103493A



08228
mgto desvaporizador 100 1.6-90 1.8

oe: 037103493AB -037103211



08811
mgto desvaporizador 100 1.4 16V-120 1.6 16V GTI-60 1.4

oe: 030103493BB



08812
mgto desvaporizador 120 1.6 16V GTI-55 1.3

oe: 032103493G



09055
mgto desvaporizador 1.4 16V

oe: 036103493BB

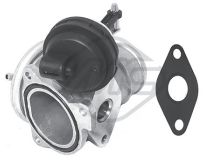

93004
válvula EGR 1.4 TDI

oe: 045 131 501C -038 131 501E

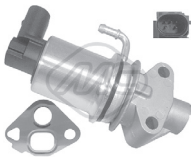

93024
válvula EGR 100 1.6

oe: 06A 131 501 F -6A 131 501 F

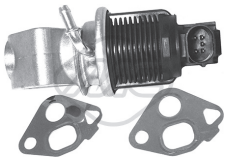

93025
válvula EGR 1.4 16V

oe: 036131503T -036131503T



93029
válvula EGR 1.4 16V

oe: 036 131 503 M



93030
válvula EGR 1.4 16V

oe: 036131503R -036131503R



93057
válvula EGR 90 1.9 TDI

oe: 028 131 501E -028 131 501B

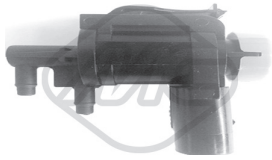

93073
válvula EGR 100 1.6

oe: 1J0906283C -1J0906283C



00674
tapon cárter aceite

oe: 113115193



02448
guia varilla nivel aceite 100 1.6-75 1.6-90 1.8

oe: 053103663



02780
junta colector escape 1.7 SDI-60 1.7 SDI-64 1.9 SDI

oe: 028129589B



02876
guia varilla nivel aceite

oe: 028 103 663 A -028 103 663 B



02916
tapón cárter de aceite

oe: N90813202 -N90 813 201



03553
guía varilla nivel aceite 100 1.6

oe: 06A 103 663 C



03568
guía varilla nivel aceite 100 1.6

oe: 06A103663B



03571
guía varilla nivel aceite 110 1.9 TDI-68 1.9 SDI-90 1.9 TDI

oe: 038 103 663



03621
tapón llenado aceite motor (en plástico, reemplaza al metálico)

oe: 077 103 485 A -049 103 485 A



03725
guía varilla nivel aceite 1.4 TDI

oe: 06A 103 663A -06A 103 663



03841
tapa filtro de aceite

oe: 045115433B -045 115 433 E



04355
guia varilla

oe: 030 115 636A



04365
jgo. tornillo sujeción tapa cubremotor 1.4 TDI

oe: N90132603 -+028103665



04759
varilla nivel aceite 68 1.9 SDI

oe: 038 115 611B



04760 555 mm
varilla nivel aceite

oe: 027115611C



04791
varilla nivel aceite 1.7 SDI-60 1.7 SDI

oe: 028115611G



04793
varilla nivel aceite

oe: 032115611A -030115611R



04794
varilla nivel aceite 1.4 TDI

oe: 045 115 611



04795
varilla nivel aceite 100 1.6

oe: 06A115611B -06A115611Q



04942 510 mm
varilla nivel aceite

oe: 028115611C



05374
intercambiador de calor + junta 64 1.9 D

oe: 038 117 070 A -068 117 021 B



05376
intercambiador de calor + junta 110 1.9 TDI

oe: 028 117 021 E -028 117 021 C

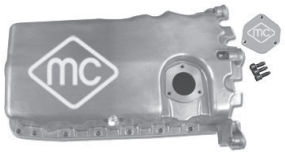

05959
cárter de aceite

oe: 038 103 601 NA -038 103 603 N



06328
intercambiador calor

oe: 096 409 061 E -096 409 061



35044
tubo vapores motor 1.4 16V

oe: 036103493EB -036103493EB



35105
válvula vapores motor

oe: 36 103 464 G -036 103 464 G



35108
válvula vapores motor 68 1.9 SDI

oe: 038 129 101 A



03672
válvula filtro gasoil 64 1.9 D-64 1.9 SDI

oe: 191 127 247 A



03689
válvula filtro gasoil delante

oe: 1J0127247

© INDUSTRIAL METALCAUCHO, S.L.U.

SUSPENSION DELANTERA y SOPORTES DE MOTOR:

1.05 - 1.3 - 1.4 - 1.4/16v - 1.6 - 1.6/16v
1.7SDi - 1.9D - 1.9SDi

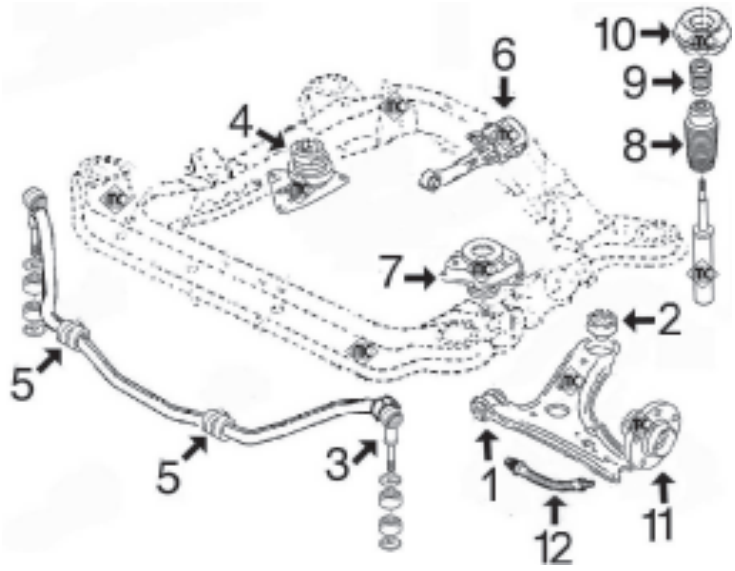

1- 2859 silentbloc anterior trapecio delantero
2- 2858 silentbloc posterior trapecio delantero
3- 2853 bieleta puntal barra estabilizadora completa
4- 4095 soporte motor dcho. 1.0-1.05-1.3-1.4-1.6 y 1.6/16v
4317 soporte motor derecho 1.7 D y 1.9 Diesel
5- 4318 goma para barra estabilizadora de Ø 18 mm
4319 goma para barra estabilizadora de Ø 20 mm
6- 4169 soporte motor trasero
7- 4096 soporte motor izqdo 1.0-1.3-1.4 (salvo 16v)-1.6 y 1.6/16v
4415 soporte motor izqdo. 1.4-16v, 1.7D y 1.9Diesel
8- 4324 capuchón amortiguador delantero hasta 10/'99
4765 juego fuelle amortiguador delantero desde 10/'99 completo con tope de poliuretano
9- 4298 tope poliuretano amortiguador delt. hasta 10/'99
4765 juego tope poliuretano con fuelle desde 10/'99
10- 2877 soporte superior amortiguador delantero completo con rodamiento hasta 10/'99
4788 soporte superior amortiguador delantero completo con rodamiento desde 10/'99
11- 90034 buje de rueda delantera
12- 96128 latiguillo freno delantero (410 mm)

1.4 TDi (desde 10/'99-)

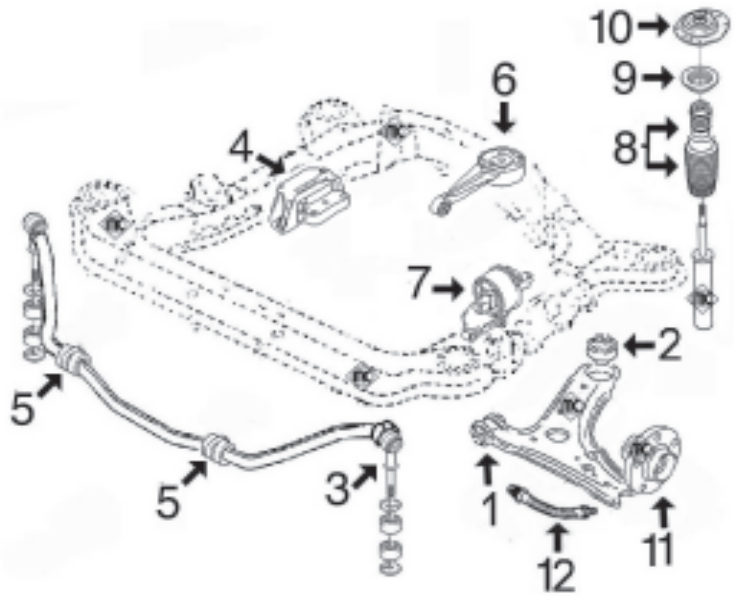

1- 2859 silentbloc anterior trapecio delantero
2- 2858 silentbloc posterior trapecio delantero
3- 2853 bieleta puntal barra estabilizadora completa
4- 4790 soporte motor derecho
5- 4318 goma para barra estabilizadora de Ø 18 mm
4319 goma para barra estabilizadora de Ø 20 mm
6- 4784 soporte motor trasero
7- 4783 soporte motor izquierdo
8- 4765 juego capuchón amortiguador delantero y tope de poliuretano
9- 4789 rodamiento soporte amortiguador
10- 4788 soporte superior amortiguador delantero completo con rodamiento
11- 90034 buje de rueda delantera
12- 96128 latiguillo freno delantero (410 mm)

SUSPENSION TRASERA:

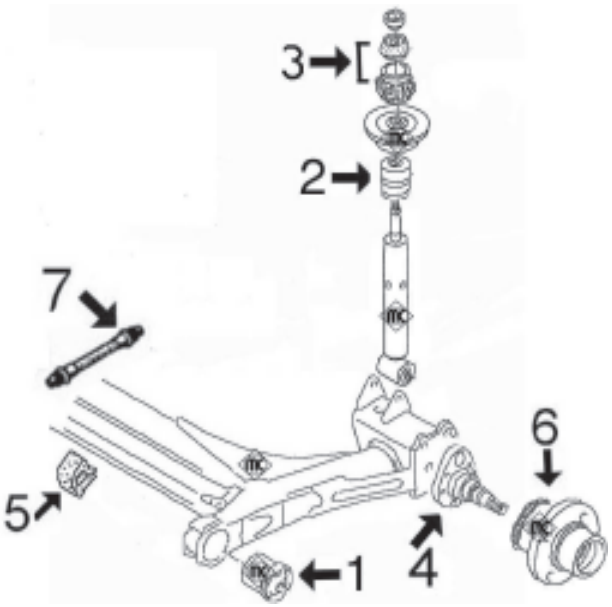

1- 2839 silentbloc puente trasero hasta 10/'99
4907 silentbloc puente trasero desde 10/'99
2- 4299 tope poliuretano amortiguador trasero
3- 4320 jgo. soportes amortiguador trasero
4- 90516 mangueta rueda trasera (dcha. e izqda.), freno de tambor sin ABS hasta 6/'99
90539 mangueta rueda trasera izquierda, tambor con ABS hasta 6/'99
90540 mangueta rueda trasera derecha, tambor con ABS hasta 6/'99
90541 mangueta rueda trasera derecha, freno de disco hasta 6/'99
90542 mangueta rueda trasera izquierda, freno de disco hasta 6/'99
5- 2824 goma barra estabilizadora
6- 90525 buje de rueda desde 6/'99 con rodamiento
7- 96199 latiguillo freno trasero (143 mm)
96175 latiguillo freno trasero (190 mm)



02627
soporte motor izquierda;delante

oe: 191 199 381A -191 199 381



02685
soporte motor centro

oe: 1H0199609F -1H0 199 609E



02686
soporte motor posterior;derecha 64 1.9 D-64 1.9 SDI-75 1.6

oe: 1H0 199 262 A -1H0 199 262 F



04095
soporte motor derecha

oe: 6N0 199 262 L -6N0 199 162 H



04096
soporte motor izquierda

oe: 6N0 199 555 G -6N0 199 555 E



04169
soporte motor posterior

oe: 6N0 199 851AG

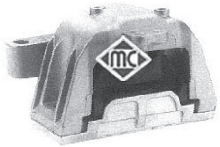

04186
soporte motor derecha;delante 100 1.6-68 1.9 SDI

oe: 1J0 199 262BE



04187
soporte motor lado de engranaje;izquierda 100 1.6-68 1.9 SDI

oe: 1J0 199 555AH

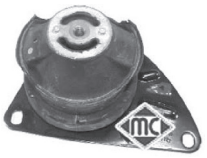

04317
soporte motor derecha

oe: 6N0 199 262 K -6N0 199 262 G



04366
soporte motor izquierda;delante 110 1.9 TDI-90 1.9 TDI

oe: 357 199 381C -357 199 381A



04415
soporte motor izquierda

oe: 6N0199555H



04783
soporte motor posterior;izquierda 1.4 TDI

oe: 6N0 199543F -6N0 199 543E

© INDUSTRIAL METALCAUCHO, S.L.U.

VOLKSWAGEN - POLO II (10/1994 - 07/2006)



04784
soporte motor posterior 1.4 TDI

oe: 6N0 199 851AF



04786
soporte motor derecha 1.4 16V

oe: 6Q0 199 167BC

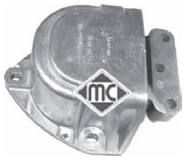

04790
soporte motor derecha;delante 1.4 TDI

oe: 6N0199167BF



04797
soporte motor posterior

oe: 6Q0 199 851M



00542 Ø 12 mm
silentbloc anterior trapecio debajo;delante;Eje delantero
oe: 191407182E -191407182



00543 Ø 17 mm
silentbloc posterior trapecio eje delantero, ambos lados
oe: 357407181 -191407181B



00646 Ø 18 mm
bieleta puntal barra estabilizadora Eje delantero
oe: 191411315

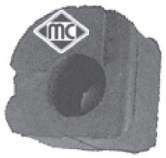

00917 Ø 17 mm
goma para barra estabilizadora de Ø 18 mm interior;Eje delantero
oe: 6N0411313 -191411314



02660 Ø 17 mm
silentbloc anterior trapecio posterior;Eje delantero abajo
oe: 191 407 181E -191 407 181D



02697 Ø 10 mm
silentbloc trapecio exterior;Eje delantero abajo 50 1.0
oe: 811 407 181A



02824 Ø 18 mm
goma barra estabilizadora Eje trasero

oe: 871 511 423 -871 511 423



02839 Ø 10 mm
silentbloc puente eje trasero ambos lados

oe: 6N0501541D



02842 Ø 12 mm
silentbloc extremo barra estab. eje delantero, ambos lados 1.0
oe: 861407183



02843 Ø 10 mm
silentbloc brazo eje delantero, ambos lados
oe: 823407181 -861407181

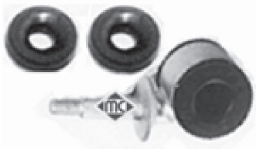

02853 Ø 18 mm
bieleta puntal barra estabilizadora completa Eje delantero
oe: 6N0 411 315



02858 Ø 17 mm
silentbloc posterior trapecio posterior;Eje delantero abajo
oe: 6N0 407 181



02859 Ø 10 mm
silentbloc anterior trapecio centro;Eje delantero abajo
oe: 6N0 407 182



04266 Ø 19 mm
goma para barra estabilizadora de Ø 20 mm interior;Eje delantero
oe: 1H0 411 314



04318 Ø 15 mm
goma para barra estabilizadora de Ø18 mm interior;Eje delantero
oe: 6X0 411 313



04319 Ø 20 mm
goma para barra estabilizadora de Ø20 mm interior;eje delantero, ambos lados
oe: 6N0 411 313 A -6X0 411 313 A



04792
bieleta puntal barra estabilizadora eje delantero, ambos lados 1.4 16V
oe: 6Q0411315F



04907
tensor correa alternador eje trasero ambos lados 55 1.4-60 1.4-64 1.9 SDI
oe: 6K0 501 541 A -6N0 501 541 E



00712
tope amortiguador Eje delantero
oe: 357 412 303E -191 412 303A 18.5

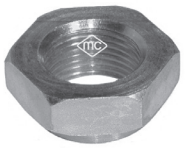

02609
tuerca autoblocante buje
oe: 171 407 643A



02811
tope poliuretano suspensión Eje trasero
oe: 191 512 131B



02812 Ø 14,2 mm
soporte amortiguador eje delantero, ambos lados
oe: 357 412 331 A



02877
soporte amortiguador completo con rodamiento Eje delantero
oe: 6N0 412 331 A



04128
rodamiento soporte amortiguador
oe: 357 412 249 A -357 412 249



04254
tope poliuretano amortiguador Eje delantero
oe: 357 412 303F



04298
tope poliuretano amortiguador
oe: 1H0 412 303 B



04299
tope poliuretano amortiguador Eje trasero
oe: 6N0 512 131 A



04320
juego soportes amortiguador eje trasero ambos lados
oe: 191 512 335



04352
tope poliuret susp Eje trasero
oe: 6K0 512 131A



04765
juego capuchón y tope de amortiguador
oe: 6N0412303A -6N0413175A 68-80 mm

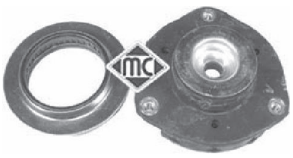

04788
soporte amortiguador completo con rodamiento Eje delantero
oe: 6Q0 412 331 B



04789
rodamiento soporte amortiguador
oe: 6N0 412 249 C -6N0 412 249 D

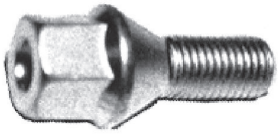

00792
tornillo rueda
oe: 3A0 601 139



90034
buje rueda ABS Eje delantero
oe: 6N0 407 613



90035
buje rueda Eje delantero
oe: 357 407 613 B -357 407 613B



90516 para vehículos sin ABS
buje rueda mangueta e Eje trasero
oe: 357 501 117

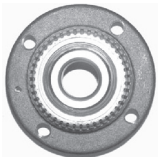

90525
buje rueda eje trasero ambos lados
oe: 6X0 598 477



90539 Ø 110,5 mm
buje rueda mangueta Eje trasero izquierda
oe: 333501117A

© INDUSTRIAL METALCAUCHO, S.L.U.



90540 Ø 110,5 mm
buje rueda mangueta Eje trasero, derecha

oe: 333501118A



90541
buje rueda mangueta Eje trasero, derecha

oe: 191501118D -333501118



90542
buje rueda mangueta Eje trasero izquierda

oe: 333501117



08377
mgto depresor servofreno

oe: 321 611 939 E



74002
rodamiento Eje trasero

oe: 311405625N -311405645B



74006 Ø 40 mm
rodamiento Eje trasero

oe: 331598625A -357 498 625 C



74027 Ø 35 mm
rodamiento Eje delantero

oe: 6N0 498 625 -191 498 625



74119 Ø 35 mm
rodamiento eje delantero, ambos lados

oe: 6N0498625



96014 longitud: mm
latiguillo de freno

oe: 6X0611775 -6Q0611775B



96108 longitud: 205 mm
latiguillo de freno Eje trasero

oe: 433611775A



96175 longitud: 190 mm
latiguillo de freno eje trasero ambos lados

oe: 893611775A -481611775



00159 kit **fuelle**
fuelle transmisión lado de engranaje;izquierda

oe: 46307841 Ø 21-70 mm



01061 kit **fuelle**
kit fuelle transmisión lado de engranaje

oe: 6N0498201 -1H0407283 Ø 27-89 mm



01106 kit **fuelle**
kit fuelle transmisión lado de engranaje;Eje delantero, derecha

oe: 6QE498201A -6Q0498201A Ø



01159 kit **fuelle**
kit fuelle transmisión Eje delantero

oe: 46307841 Ø 21-70 mm



01188 kit **fuelle**
kit fuelle transmisión lado de engranaje

oe: 1J0498201C -191498201C Ø 21-100 mm



01190 kit **fuelle**
kit fuelle transmisión lado de rueda

oe: Ø 24-100 mm



01192 kit **fuelle**
kit fuelle transmisión lado de engranaje

oe: 191 498 201 B Ø 27-100 mm



01297 kit **00297 fuelle**
kit fuelle transmisión lado de rueda

oe: 6X0498203 -1K0498203 Ø 25-86 mm



01560 kit **fuelle**
kit fuelle transmisión lado de engranaje;izquierda

oe: 321407283A Ø 24-100 mm



01632 kit **fuelle**
kit fuelle transmisión lado de engranaje;-derecha

oe: 191498201B -171498201A Ø 21-89 mm



01637 kit **fuelle**
kit fuelle transmisión Eje delantero

oe: 191 407 283 -1J0498201A Ø 21-100 mm



01732E kit **fuelle**
kit (cono) lado de engranaje

oe: 7701033432 Ø 22-81 mm



01921 kit **00921 fuelle**
kit fuelle transmisión lado de rueda

oe: 6N0498203 Ø 24-77 mm



01357 kit **00357 fuelle**
kit fuelle cremallera dirección asistida

oe: 6N0422831 Ø 11-42 mm



01436 kit **00436 fuelle**
kit fuelle cremallera dirección manual

oe: 6N0419831 Ø



04324 kit **fuelle**
capuchón amortiguador delante

oe: 357 413 175 A Ø 18-71 mm



04290 Ø 162 mm - 6 canales
polea cigüeñal

oe: 028 105 243 T -028 105 243 K



04421 Ø 143 mm - 6 canales
polea cigüeñal

oe: 038105243



04492 Ø 30 mm
polea cigüeñal 1.4 TDI

oe: 045105243B -045105243



04495 Ø 161 mm - 6 canales
polea cigüeñal delante

oe: 028 105 243 AC



04767 Ø 8 mm
rodillo tensor correa alternador 110 1.9 TDI-68 1.9 SDI-90 1.9 TDI

oe: 038 145 276



04768 Ø 8 mm
rodillo tensor correa alternador 100 1.6-64 1.9 SDI-75 1.6

oe: 028 145 278 A -028 145 278 E



04770 Ø -70 mm, ancho: 26 mm
tensor correa alternador

oe: 030 145 299 F -030 145 299 C



04771 Ø -70 mm, ancho: 27 mm
tensor correa alternador

oe: 028 145 278 M



04908 Ø - mm, ancho: mm
tensor correa alternador

oe: 028 903 315 R



04909
tensor correa alternador 1.7 SDI-60 1.7 SDI

oe: 037 903 315 C



04919 Ø 49.7 mm - 6 canales
polea de alternador

oe: 028 903 119 AA -028 903 119 P



04923 Ø - mm, ancho: mm
tensor correa alternador

oe: 028 903 315 P



04944
tensor correa alternador 110 1.9 TDI-68 1.9 SDI-90 1.9 TDI

oe: 038 903 315 C



04997 Ø 23 mm
polea alternador rueda libre 1.4 TDI

oe: 038903119T -038903119A



05000 Ø 17 mm
polea de alternador 60 1.7 SDI-64 1.9 D-64 1.9 SDI

oe: 038 903 119 Q

© INDUSTRIAL METALCAUCHO, S.L.U.

VOLKSWAGEN - POLO II (10/1994 - 07/2006)



05009
tensor correa alternador con a/c 75 1.4 16V
oe: 032 145 299 A

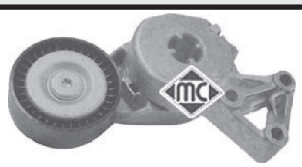

05010
tensor correa alternador 1.4 TDI
oe: 06A 903 315 D -06A 903 315 E

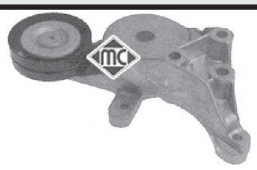

05039
tensor correa alternador 68 1.9 SDI
oe: 038 903 315 A -038 903 315 E



03681
tapa superior correa distribución posterior;arriba 100 1.6-75 1.6-90 1.8
oe: 026 109 173 A



03715
tapa superior correa distribución arriba;-delante 75 1.6
oe: 026 109 107 B



05694
piñon de cigueñal
oe: 030 105 263 C



05698
piñon de cigueñal 68 1.9 SDI
oe: 038 105 263E



05699
piñon de cigueñal
oe: 028 105 263 D -028 105 263 A



05961
piñon de cigueñal 100 1.6
oe: 06A 105 263 E



02695
soporte carburador 75 1.6
oe: 050 129 761 H -050 129 761 F



02855
soporte carburador 75 1.6
oe: 032 129 765



02301
casquillo cremallera manual 1.9 SDI
oe:



03724
juego reparación rótula palanca de cambio
oe: 191 711 251A



03899
rótula cable mando cambio velocidades
oe: 1J0711761A



04353 longitud: mm
bieleta cambio velocidades
oe: 6N0 711 575A



04360
bieleta cambio velocidades 110 1.9 TDI-90 1.9 TDI
oe: 1H0711051B



00864
cubrepedal freno y embrague
oe: 321 721 173



02813
varilla selector de velocidades delante
oe: 191 711 574

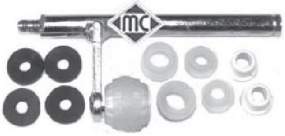

02841
juego reparación palanca de cambio
oe: 1H0711173



02878
varilla selector de velocidades delante
oe: 1H0 711 574

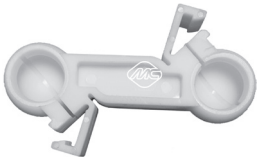

02879
bieleta selector de velocidades
oe: 1H0 711 595

VOLKSWAGEN - POLO II (10/1994 - 07/2006)



03691
articulación cambio (mando por cable)
110 1.9 TDI-90 1.9 TDI
oe: 1J0 711 256



04772
juego palanca desembrague 5 velcds.
oe: 020141723C

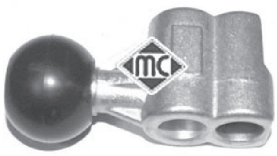

04902
articulación cambio
oe: 191 711 233



04906
varilla desembrague
oe: 020 141 741 B



06120
bombín de embrague (plástico)
oe: 1J0 721 261 A -1J0 721 261 E



06121
bombín de embrague (plástico)
oe: 1J0 721 261 J -1J0 721 261 D



06126
bomba de embrague (plástico)
oe: 6K1 721 401



80050 longitud: 1047/838 mm
cable embrague automático
oe: 6X1721335 -6N1721335K

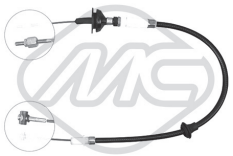

80060 longitud: 854/653 mm
cable embrague automático
oe: 6K1721335C -6K1721335B



80170 longitud: 1025/780 mm
cable embrague automático
oe: 6N1721335B

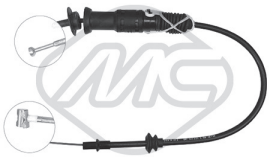

80175 longitud: 865/598 mm
cable embrague manual
oe: 6K1721335C -6K1721335B



80207 longitud: 1073/833 mm
cable embrague manual
oe: 6N1721335K -6N1721335J



80341 longitud: 1041/789 mm
cable embrague manual
oe: 6N1721335B

80401 longitud: 607/283 mm
cable embrague manual
oe: 867721335H -867721335F



83632 longitud: 917/447+110 mm
cable embrague manual
oe: 1H1721335K -1H1721335C

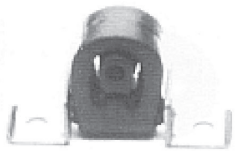

02425
soporte escape
oe: 1H0 253 144C -1H0 253 144A



02426
soporte presilenciador
oe: 6X0253147 -1H0253147B



04364
soporte catalizador Silenciador anterior
60 1.4
oe: 1H0253144E



04766
guía cerradura maneta puerta
oe: 1H0837223B



02058
bomba limpiaparabrisas
oe: 46760973 -46760973



02059
bomba limpiaparabrisas
oe: 2048660221 -454 860 01 26

© INDUSTRIAL METALCAUCHO, S.L.U.



02061
bomba limpia parabrisas

oe: 1H6 955 651



02062
bomba limpiaparabrisas

oe: 14 50 172 -0001753V001000000



02075
bomba lavafaros

oe: 3B7 955 681

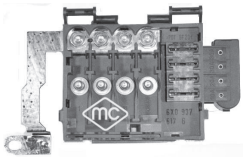

03889
caja de fusibles

oe: 6X0998550

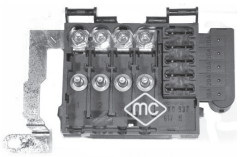

03890
caja de fusibles

oe: 6X0998550A

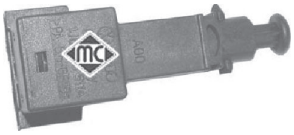

03731
interruptor luz de freno 4 polos

oe: 1J0 945 511 A

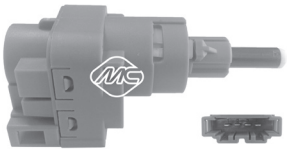

03738
interruptor luz de freno 4 polos

oe: 1C0 945 511 A -1J0 945 511 D



03739
interruptor luz de freno 2 polos

oe: 191 945 515 B -191 945 515

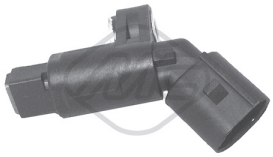

50097 sensor pasivo
sensor velocidad rueda - ABS Eje delantero, izquierda

oe: 1J0 927 803 -1H0 927 807

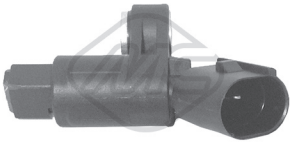

50098 sensor pasivo
sensor velocidad rueda - ABS Eje delantero, derecha

oe: 1J0 927 804 -1H0 927 808



50101 sensor pasivo
sensor velocidad rueda - ABS eje trasero ambos lados

oe: 6N0 927 807 A

CANALIZACIONES DE AGUA

gasolina 1.2 motores de 54CV y 64CV

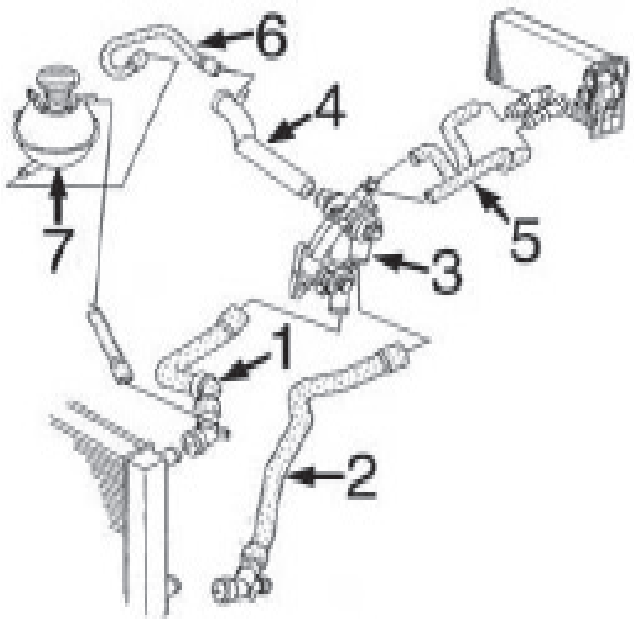

1-	9329	mgto superior radiador
2-	9328	mgto inferior radiador
3-	3726	caja de termostato completa
4-	3829	tubo rígido
5-	n/d	jgo. mgtos calefactor
6-	n/d	mgto de tubo a botella
7-	3675	botella de expansión
	3573	tapón botella de expansión

gasolina 1.4 motores de 75CV, 80CV y 100 CV

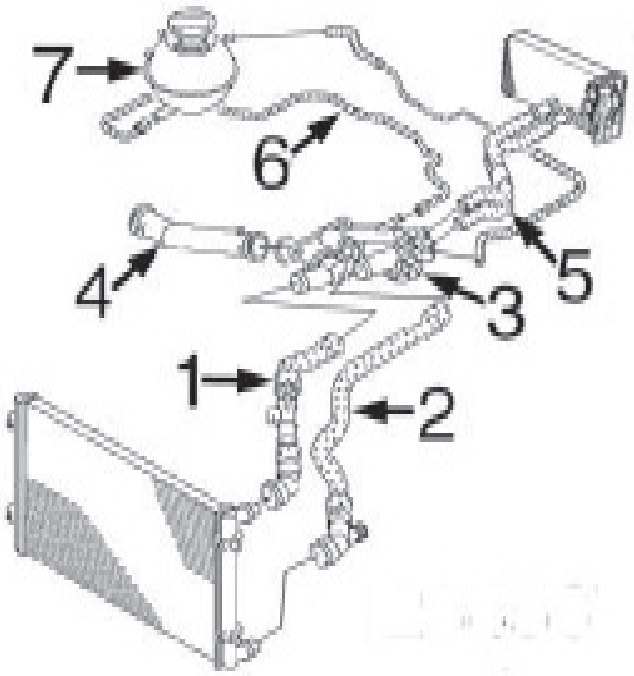

1-	9332	mgto superior radiador
2-	9330	mgto inferior radiador
3-	3693	caja de termostato completa
4-	3625	tubo rígido motores de 75 y 100CV
	3916	tubo rígido motor de 80CV (BUD)
5-	9335	jgo. mgtos calefactor
6-	9333	mgto de tubo a botella
7-	3675	botella de expansión
	3573	tapón botella de expansión

© INDUSTRIAL METALCAUCHO, S.L.U.

diesel 1.4TDi, 1.9 TDi y 1.9SDi

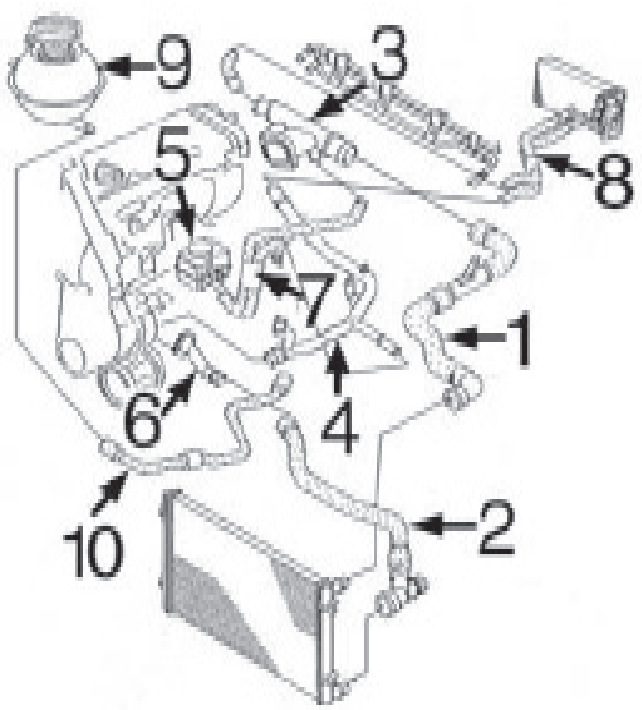

1-	9337	mgto superior radiador
2-	9336	mgto inferior radiador
3-	3591	caja de agua en culata (lateral)
	3893	caja de agua lateral 1.9TDi-100 CV motor BMT
4-	3213	tubo rígido
5-	5380	intercambiador de calor 1.4TDi-1.9TDi de 100CV y 1.9SDi
	5375	intercambiador de calor 1.9TDi de 131CV
6-	3830	boquilla en bloque
7-	9338	mgto doble a intercambiador de calor
8-	n/d	jgo. mgtos calefactor
9-	3675	botella de expansión
	3573	tapón botella de expansión
10-	9339	mgto de tubo rígido a botella
	3832	tubo desvaporizador 1.4TDi
	3727	tubo desvaporizador 1.9SDi (64CV)
	3833	tubo desvaporizador 1.9TDi (100-101-131CV)



03591
pipa de agua en culata

oe: 038121133 -038121132C



03592
kit completo de termostato, con termostato, tapa, junta y accesorios 1.4 16V

oe: 032 121 110 B



03598
pipa de agua en culata 1.9 SDI-1.9 TDI

oe: 06A 121 133D -06A 121 132

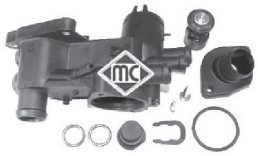

03615
cuerpo de termostato completo con termostato, tapa, juntas y accesorios 1.4 16V

oe: 032 121 111N



03667
boquilla salida termostato completo 1.4 TDI

oe: 1H0121687A -037121619



03677
tapón botella de expansión

oe: 3B0 121 321



03693
caja de termostato 1.4 16V

oe: 032 121 111AP



03721
juego conectores manguitos de radiador debajo

oe: 6Q0 122 291F -1J0 122 291



03726
caja termostato completa 1.2-1.2 12V

oe: 03C 121 111B



03829
tubo de agua rígido 1.2

oe: 03E121065A -03D121065B



03830
boquilla en bloque 1.4 TDI-1.9 TDI

oe: 045121121A

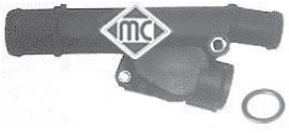

03893
pipa de agua en culata 1.9 TDI

oe: 038 121 132G

© INDUSTRIAL METALCAUCHO, S.L.U.



03908
tubo de bomba a termostato 1.4 FSI

oe: 03C121065A



03916
tubo de bomba a termostato 1.4 16V

oe: 032121065G



08797
mgto superior radiador debajo 1.4 16V

oe: 6X0121049E



08804
mgto superior radiador arriba 1.9 SDI-1.9 TDI

oe: 6N0121101J



08805
mgto inferior radiador debajo 1.9 SDI-1.9 TDI

oe: 6N0121051K



09328
mgto inferior radiador debajo 1.2

oe: 6Q0122051BR



09329
mgto superior radiador arriba 1.2

oe: 6Y0121049G -6Q0122101BE



09330
mgto inferior radiador debajo 1.4 16V

oe: 6Q0122051CJ -6Q0122051BQ



09332
mgto superior radiador arriba 1.4 16V

oe: 6Q0122101AQ



09333
mgto de tubo rígido a botella 1.4 16V

oe: 6Q0121109BA



09336
mgto inferior radiador debajo

oe: 6Q0122051BG -6Q0122051BH



09337
mgto superior radiador arriba 1.4 TDI-1.9 SDI-1.9 TDI

oe: 6Q0122101BG -6Q0122101AP



09339
mgto de tubo a botella 1.4 TDI-1.9 SDI-1.9 TDI

oe: 6Q0121109BJ -6Q0121109BF



09335
mgto doble calefactor 1.4 16V-1.4 FSI

oe: 6Q0121156P -6Q0121156R



09338
mgto doble intercambiador 1.4 TDI-1.9 SDI-1.9 TDI

oe: 6Q0121086R -6Q0121086S



03727
tubo desvaporizador 1.9 SDI

oe: 038103493H -038103493H



03832
tubo desvaporizador 1.4 TDI

oe: 045103493D



03833
tubo desvaporizador 1.9 TDI

oe: 038103493AC

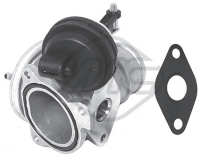

93004
válvula EGR 1.4 TDI

oe: 045 131 501C -038 131 501E



93022
válvula EGR 1.2 12V

oe: 03D 131 503 D -03D 131 503 B

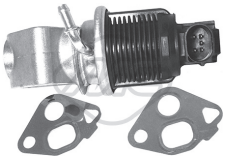

93025
válvula EGR 1.4 16V

oe: 036131503T -036131503T

© INDUSTRIAL METALCAUCHO, S.L.U.

VOLKSWAGEN - POLO III (10/2001 - 01/2012)



93030
válvula EGR 1.4 16V

oe: 036131503R -036131503R



93046
válvula EGR 1.9 TDI

oe: 38 131 637 D -038 131 637 D



93048
válvula EGR 1.9 TDI

oe: 038131501AM -038131501AB



93063
válvula EGR 1.4 TDI

oe: 45 131 501 K -045 131 501 K

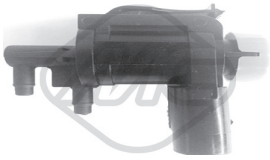

93073
válvula EGR 1.9 TDI

oe: 1J0906283C -1J0906283C



93077
válvula EGR 1.4 FSI

oe: 03C131503B



93087
válvula EGR 1.9 TDI

oe: 38 131 501 M -038 131 501 M

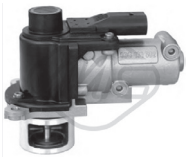

93090
válvula EGR 1.4 TDI-1.9 TDI

oe: 03G131501D -03G131502B



00674
tapon cárter aceite

oe: 113115193



02780
junta colector escape 1.9 SDI-1.9 TDI

oe: 028129589B



02916
tapón cárter de aceite

oe: N90813202 -N90 813 201



03553
guía varilla nivel aceite

oe: 06A 103 663 C



03568
guía varilla nivel aceite 1.8 GTI-1.8 GTi Cup Edition

oe: 06A103663B



03571
guía varilla nivel aceite

oe: 038 103 663



03621
tapón llenado aceite motor (en plástico, reemplaza al metálico)

oe: 077 103 485 A -049 103 485 A



03688
guia varilla nivel aceite

oe: 036 115 636



03725
guía varilla nivel aceite 1.4 TDI

oe: 06A 103 663A -06A 103 663



03841
tapa filtro de aceite

oe: 045115433B -045 115 433 E



04355
guia varilla 1.4 16V

oe: 030 115 636A



04365
jgo. tornillo sujeción tapa cubremotor

oe: N90132603 -+028103665



04759
varilla nivel aceite 1.9 SDI-1.9 TDI

oe: 038 115 611B



04793
varilla nivel aceite

oe: 032115611A -030115611R



04794
varilla nivel aceite 1.4 TDI

oe: 045 115 611



04795
varilla nivel aceite 1.8 GTI-1.8 GTi Cup Edition

oe: 06A115611B -06A115611Q



05375
intercambiador de calor + junta 1.9 TDI

oe: 038 117 070 A -038 117 021 B



05380
intercambiador de calor + junta

oe: 038 117 070 A -028 117 021 L

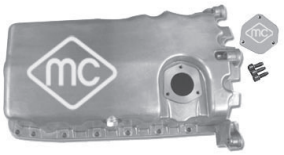

05959
cárter de aceite 1.9 SDI-1.9 TDI

oe: 038 103 601 NA -038 103 603 N

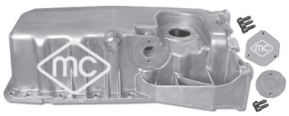

05960
cárter de aceite 1.8 GTI-1.8 GTi Cup Edition

oe: 038 103 603 L -038 103 601 MA



05965
cárter de aceite

oe: 030103601QA -032 103 603 AB

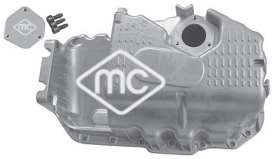

05970
cárter de aceite 1.4 FSI-1.6 16V

oe: 03C103603S -03C 103 603 T



35044
tubo vapores motor 1.4 16V

oe: 036103493EB -036103493EB



35046
tubo vapores motor 1.8 GTI-1.8 GTi Cup Edition

oe: 06A 103 213 F



35104
válvula vapores motor 1.4 16V

oe: 036 103 464 Q -036 103 464 AD



35105
válvula vapores motor 1.4 16V

oe: 36 103 464 G -036 103 464 G



35109
válvula vapores motor

oe: 03C 103 464 -03C 103 464 A



35116
válvula vapores motor 1.8 GTI-1.8 GTi Cup Edition

oe: 06A145710P



03689
válvula filtro gasoil delante

oe: 1J0127247

© INDUSTRIAL METALCAUCHO, S.L.U.

CANALIZACIONES de AIRE de ALTA PRESION INTERCOOLER-TURBO:

1.4 Diesel TDi motores de 70-80CV
1.9 Diesel TDi motores de 100-101CV

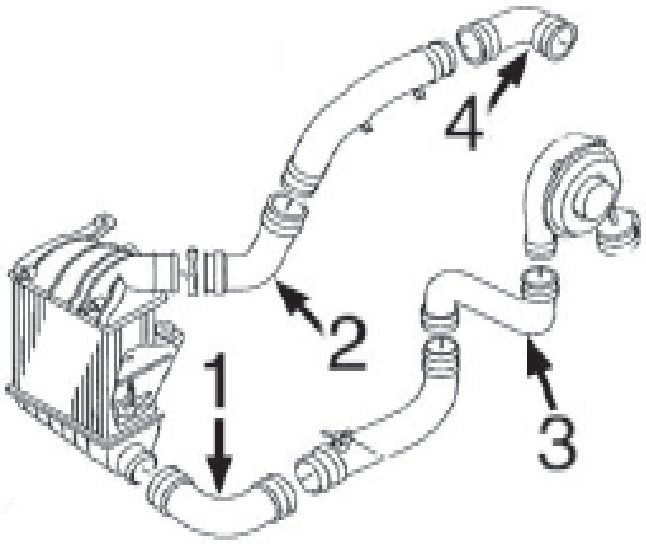

1- 9243 tubo inferior en intercooler 1.9TDi
2- 9252 tubo superior en intercooler 1.4TDi-1.9TDi
3- 9279 tubo de Turbo a tubo intermedio hasta -1/'03 1.9TDi
9340 tubo de Turbo a tubo intermedio desde 1/'03- 1.9TDi
4- 9261 tubo empalme 1.9TDi

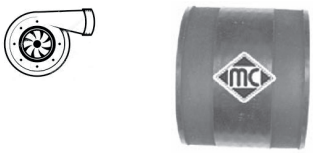

09064
tubo flexible de alta presion de empalme 1.9 TDI
oe: 1J0145834A



09069
tubo de empalme 1.9 TDI
oe: 1J0145828H



09243
tubo inferior en intercooler 1.9 TDI
oe: 6Q0145832D



09252
tubo superior en intercooler 1.4 TDI-1.9 TDI
oe: 6Q0145834



09261
tubo de empalme 1.9 TDI
oe: 6Q0145838D



09279
tubo de Turbo a tubo intermedio 1.9 TDI
oe: 6Q0145828F



09340
tubo de Turbo a tubo intermedio 1.9 TDI
oe: 6Q0145828D

SUSPENSION DELANTERA y SOPORTES DE MOTOR:

1.2/3 cil.-1.4/3 cil.-1.4/16v-1.8/20v-2.0
1.4TDi - 1.9SDi - 1.9TDi

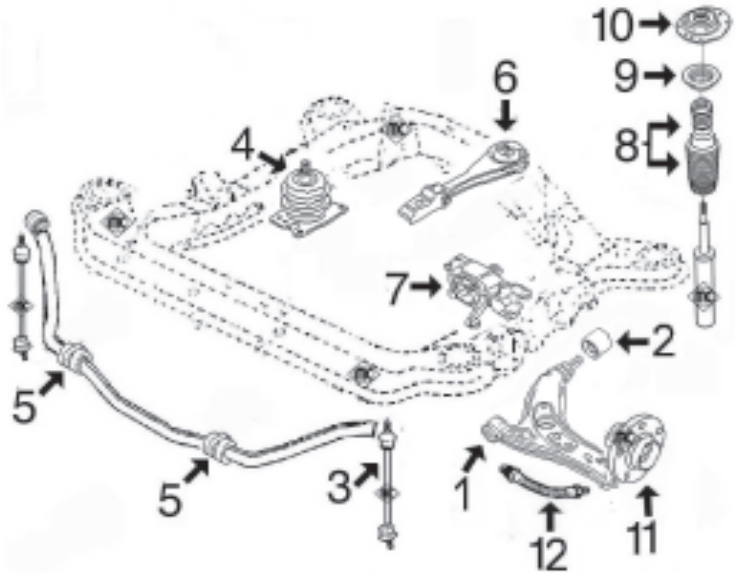

- 1- 4671 silentbloc anterior trapecio delantero
- 2- 4691 silentbloc posterior trapecio delantero (4 brazos degoma)
- 5341 silentbloc posterior trapecio delantero (macizo de goma)
- 3- 4792 bieleta puntal barra estabilizadora completa
- 4- 4786 soporte motor derecho
- 5- 4918 goma barra estabilizadora
- 6- 4804 soporte motor trasero 1.4TDi-1.8/20v
- 4787 soporte motor trasero 1.2-1.4/3cil.-1.4/16v
- 4797 soporte motor trasero 1.9SDi-2.0
- 4804 soporte motor trasero 1.9TDi 5 velocidades
- 4805 soporte motor trasero 1.9TDi 6 velocidades
- 7- 4785 soporte motor izquierdo
- 8- 4765 juego fuelle amortiguador delantero completo con tope de poliuretano
- 9- 4789 rodamiento soporte amortiguador
- 10- 4788 soporte amortiguador delantero completo con rodamiento
- 11- 90100 buje rueda delantera con rodamiento (Ø 72mm)
- 12- 96200 latiguillo freno delantero

SUSPENSION TRASERA:

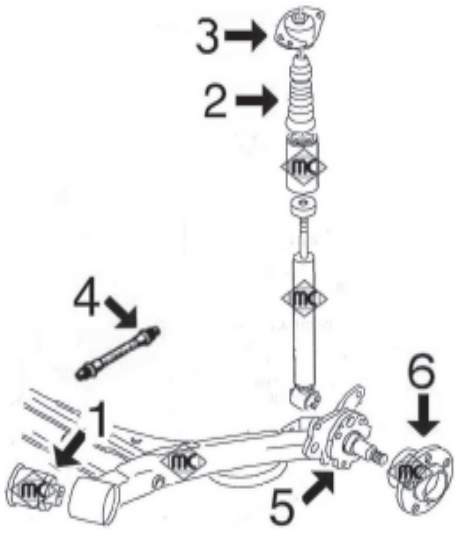

- 1- 4310 silentbloc brazo trasero suspensión
- 2- 4920 tope poliuretano amortiguador trasero
- 3- 4311 soporte amortiguador trasero
- 4- 96014 latiguillo freno trasero
- 5- n/d mangueta rueda trasera
- 6- 90503 buje rueda trasera con rodamiento

© INDUSTRIAL METALCAUCHO, S.L.U.



02627
soporte motor izquierda;delante 1.9 SDI

oe: 191 199 381A -191 199 381



02685
soporte motor centro 1.9 SDI

oe: 1H0199609F -1H0 199 609E



02686
soporte motor posterior;derecha 1.9 SDI

oe: 1H0 199 262 A -1H0 199 262 F



04096
soporte motor izquierda 1.4 16V

oe: 6N0 199 555 G -6N0 199 555 E



04169
soporte motor posterior 1.4 16V

oe: 6N0 199 851AG



04366
soporte motor izquierda;delante 1.9 TDI

oe: 357 199 381C -357 199 381A



04415
soporte motor izquierda 1.4 16V

oe: 6N0199555H



04783
soporte motor posterior;izquierda 1.4 TDI-1.9 TDI

oe: 6N0 199543F -6N0 199 543E



04784
soporte motor posterior 1.4 TDI-1.9 TDI

oe: 6N0 199 851AF



04785
soporte motor izquierda

oe: 6Q0 199 555 AC -6Q0 199 555 AR



04786
soporte motor derecha

oe: 6Q0 199 167BC



04787
soporte motor posterior

oe: 6Q0 199 851AB -6Q0 199 851 AE



04797
soporte motor posterior

oe: 6Q0 199 851M



04804 Ø 11 mm
soporte motor posterior

oe: 6Q0 199 851AP -6Q0 199 851AC



04805
soporte motor posterior 1.9 TDI

oe: 6Q0199851N



04872
soporte-tirante motor posterior 1.4 16V

oe: 3C0199855 -1K0 199 855K



02839 Ø 10 mm
silentbloc puente eje trasero ambos lados 1.4 16V-1.9 SDI

oe: 6N0501541D



02853 Ø 18 mm
bieleta puntal barra estabilizadora completa Eje delantero

oe: 6N0 411 315



02859 Ø 10 mm
silentbloc anterior trapecio centro;Eje delantero abajo

oe: 6N0 407 182



04310 Ø 12 mm
silentbloc brazo suspensión eje trasero ambos lados

oe: 6R0 501 541 A -1J0501541C



04318 Ø 15 mm
goma para barra estabilizadora de Ø18 mm interior;Eje delantero

oe: 6X0 411 313



04319 Ø 20 mm
goma para barra estabilizadora de Ø20 mm interior;eje delantero, ambos lados
oe: 6N0 411 313 A -6X0 411 313 A



04671 Ø 12 mm
silentbloc anterior trapecio centro;Eje delantero abajo
oe: 6Q0 407 151D



04691 Ø 18 mm
silentbloc posterior trapecio eje delantero, ambos lados
oe: 1K0 407 183 E -1K0 407 183 A



04792
bieleta puntal barra estabilizadora eje delantero, ambos lados
oe: 6Q0411315F



04864
silentbloc posterior trapecio ambos lados;Eje delantero 1.4 16V
oe: 1K0407182



04907
tensor correa alternador eje trasero ambos lados
oe: 6K0 501 541 A -6N0 501 541 E



04918 Ø 16 mm
goma barra estabilizadora Eje delantero
oe: 6Q0 411 314M -6Q0 411 314L



05341
silentbloc posterior trapecio , goma maciza ambos lados;posterior;Eje delantero
oe: 6LL 407 183



04311
soporte amortiguador eje trasero ambos lados
oe: 1J0 513 353 B



04352
tope poliuret susp Eje trasero
oe: 6K0 512 131A



04765
juego capuchón y tope de amortiguador
oe: 6N0412303A -6N0413175A 68-80 mm

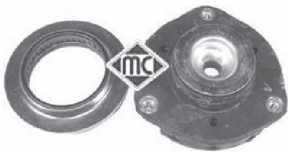

04788
soporte amortiguador completo con rodamiento Eje delantero
oe: 6Q0 412 331 B



04789
rodamiento soporte amortiguador
oe: 6N0 412 249 C -6N0 412 249 D



04920
tope poliuretano suspensión Eje trasero
oe: 6Q0 512 131B

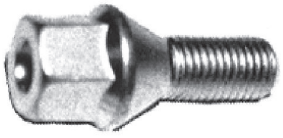

00792
tornillo rueda
oe: 3A0 601 139



90100
buje rueda eje delantero, ambos lados
oe: 6Q0407621AJ -6R0 407 621 E



90204
buje de rueda eje delantero, ambos lados
oe: 6Q0407621AJ -6R0 407 621 E



90503
buje rueda eje trasero ambos lados
oe: 6Q0 598 611



96014 longitud: mm
latiguillo de freno
oe: 6X0611775 -6Q0611775B



96200 longitud: 555 mm
latiguillo de freno Eje delantero
oe: 6Q0611701C



00159 kit **fuelle**
fuelle transmisión lado de engranaje;izquierda
oe: 46307841 Ø 21-70 mm

© INDUSTRIAL METALCAUCHO, S.L.U.



01061 kit **fuelle**
kit fuelle transmisión lado de engranaje

oe: 6N0498201 -1H0407283 Ø 27-89 mm



01069 Ø 24 mm
kit fuelle transmisión lado de engranaje

oe: 7M0498201



01102 kit **00077 fuelle**
kit fuelle transmisión lado de rueda

oe: 3B0498203B -1J0498203A Ø



01106 kit **fuelle**
kit fuelle transmisión lado de engranaje;E-je delantero, derecha

oe: 6QE498201A -6Q0498201A Ø



01155 kit **00155 fuelle**
kit fuelle transmisión lado de rueda

oe: 46307716 Ø 26-84 mm



01159 kit **fuelle**
kit fuelle transmisión Eje delantero

oe: 46307841 Ø 21-70 mm



01188 kit **fuelle**
kit fuelle transmisión lado de engranaje

oe: 1J0498201C -191498201C Ø 21-100 mm



01192 kit **fuelle**
kit fuelle transmisión lado de engranaje

oe: 191 498 201 B Ø 27-100 mm



01297 kit **00297 fuelle**
kit fuelle transmisión lado de rueda

oe: 6X0498203 -1K0498203 Ø 25-86 mm



01632 kit **fuelle**
kit fuelle transmisión lado de engranaje;-derecha

oe: 191498201B -171498201A Ø 21-89 mm



01637 kit **fuelle**
kit fuelle transmisión Eje delantero

oe: 191 407 283 -1J0498201A Ø 21-100 mm



01921 kit **00921 fuelle**
kit fuelle transmisión lado de rueda

oe: 6N0498203 Ø 24-77 mm



01291 kit **00291 fuelle**
kit fuelle cremallera dirección

oe: 6Q0423831A Ø 13-46 mm



01357 kit **00357 fuelle**
kit fuelle cremallera dirección asistida

oe: 6N0422831 Ø 11-42 mm



01436 kit **00436 fuelle**
kit fuelle cremallera dirección manual

oe: 6N0419831 Ø



04405 Ø 30 mm
polea cigüeñal 1.8 GTI-1.8 GTi Cup Edition

oe: 06A 105 243 E



04480 Ø 30 mm
polea cigüeñal delante

oe: 03G 105 243



04492 Ø 30 mm
polea cigüeñal 1.4 TDI

oe: 045105243B -045105243



04494 Ø 30 mm
polea cigüeñal delante 1.9 SDI

oe: 038 105 243 M -038 105 243 L



04770
tensor correa alternador 1.4 16V

oe: 030 145 299 F -030 145 299 C



04997 Ø 23 mm
polea alternador rueda libre

oe: 038903119T -038903119A

VOLKSWAGEN - POLO III (10/2001 - 01/2012)



05007 Ø 17 mm
polea de alternador 1.2-1.2 12V

oe: 03D 903 119 A

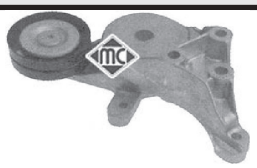

05039
tensor correa alternador 1.9 SDI-1.9 TDI

oe: 038 903 315 A -038 903 315 E



05424 Ø -70 mm, ancho: mm
tensor correa alternador

oe: 038903315T -038903315AH



05698
piñon de cigueñal 1.9 SDI

oe: 038 105 263E



05706
piñon de cigueñal 1.9 TDI

oe: 038105263F



05961
piñon de cigueñal 1.8 GTI-1.8 GTi Cup Edition

oe: 06A 105 263 E



03823
depósito líquido servodirección

oe: 1J0 422 371 C



03845
rótula cable mando cambio velocidades

oe: 1J0711761B



03846
rótula cable mando cambio velocidades

oe: 1J0711067L -1J0711761C



03899
rótula cable mando cambio velocidades

oe: 1J0711761A



04859
soporte tirante de motor debajo 1.4 16V

oe: 1K0 199 867



04860
soporte tirante de motor arriba 1.4 16V

oe: 1K0 199 868



00864
cubrepedal freno y embrague

oe: 321 721 173



06123
bombín de embrague (plástico)

oe: 6QE721261 -6Q0721261F



06125
bomba de embrague (plástico)

oe: 6Q0 721 388 E -6Q0 721 388 D

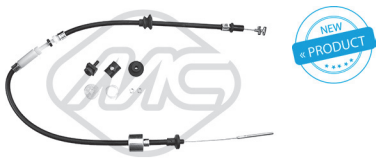

80050 longitud: 1047/838 mm
cable embrague automático

oe: 6X1721335 -6N1721335K



80207 longitud: 1073/833 mm
cable embrague manual

oe: 6N1721335K -6N1721335J



Para mas información y gama completa, consultar nuestro catálogo de cables.

© INDUSTRIAL METALCAUCHO, S.L.U.

VOLKSWAGEN - POLO III (10/2001 - 01/2012)



02426
soporte presilenciador

oe: 6X0253147 -1H0253147B



04762
soporte posterior tubo de escape

oe: 6Q0253144G



04917
soporte posterior tubo de escape delante

oe: 6Q0 253 144D -6Q0 253 144B



02059
bomba limpiaparabrisas

oe: 2048660221 -454 860 01 26



02062
bomba limpiaparabrisas

oe: 14 50 172 -0001753V001000000



02075
bomba lavafaros

oe: 3B7 955 681

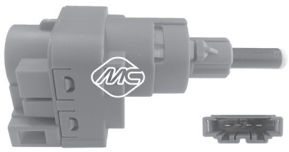

03738
interruptor luz de freno 4 polos

oe: 1C0 945 511 A -1J0 945 511 D



68066 longitud: 330 mm
limpiaparabrisas posterior

oe: 6Q6 955 707 C -6Q6 955 425 A



68070 longitud: 340 mm
limpiaparabrisas posterior

oe: 7M3 955 435 -6Q6 955 425



68075 longitud: 280 mm
limpiaparabrisas posterior

oe: 6Q6955707C -6Q6955707C



50113 Sensor activo
sensor velocidad rueda - ABS Eje delantero, izquierda

oe: WHT 003 861 -6Q0 927 803 B



50114 Sensor activo
sensor velocidad rueda - ABS Eje delantero, derecha

oe: WHT 003 860 -6Q0 927 804 B

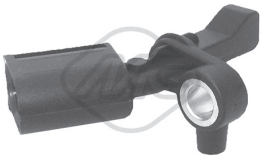

50115 Sensor activo
sensor velocidad rueda - ABS Eje trasero izquierda

oe: WHT 003 863 -6Q0 927 807 B



50116 Sensor activo
sensor velocidad rueda - ABS Eje trasero, derecha

oe: WHT 003 862 -6Q0 927 808 B



03908
tubo de bomba a termostato 1.4

oe: 03C121065A

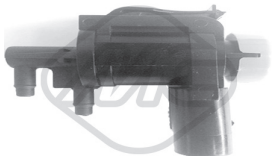

93073
válvula EGR 1.6 TDI

oe: 1J0906283C -1J0906283C



04355
guia varilla 1.4

oe: 030 115 636A



04793
varilla nivel aceite 1.4

oe: 032115611A -030115611R

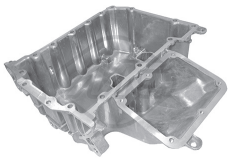

06300
carter aceite 1.2 TDI

oe: 03P103603A



06339
intercambiador calor

oe: 03L117021C



06341
intercambiador calor 1.4 GTI

oe: 03C 117 021 J



35109
válvula vapores motor 1.2

oe: 03C 103 464 -03C 103 464 A



04785
soporte motor izquierda

oe: 6Q0 199 555 AC -6Q0 199 555 AR



04786
soporte motor derecha 1.2 TDI

oe: 6Q0 199 167BC



04787
soporte motor posterior

oe: 6Q0 199 851AB -6Q0 199 851 AE



04804 Ø 11 mm
soporte motor posterior

oe: 6Q0 199 851AP -6Q0 199 851AC



04792
bieleta puntal barra estabilizadora eje delantero, ambos lados

oe: 6Q0411315F



04298
tope poliuretano amortiguador

oe: 1H0 412 303 B

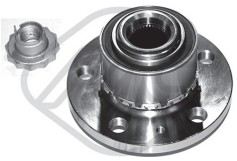

90204
buje de rueda eje delantero, ambos lados

oe: 6Q0407621AJ -6R0 407 621 E



90503
buje rueda eje trasero ambos lados

oe: 6Q0 598 611



04494 Ø 143 mm - 6 canales
polea cigüeñal delante

oe: 038 105 243 M -038 105 243 L



04770
tensor correa alternador 1.4-1.4 BiFuel

oe: 030 145 299 F -030 145 299 C



05424 Ø -70 mm, ancho: mm
tensor correa alternador

oe: 038903315T -038903315AH



06123
bombín de embrague (plástico)

oe: 6QE721261 -6Q0721261F



04917
soporte posterior tubo de escape delante 1.2

oe: 6Q0 253 144D -6Q0 253 144B

© INDUSTRIAL METALCAUCHO, S.L.U.



02059
bomba limpiaparabrisas

oe: 2048660221 -454 860 01 26



68066 longitud: 330 mm
limpiaparabrisas posterior

oe: 6Q6 955 707 C -6Q6 955 425 A

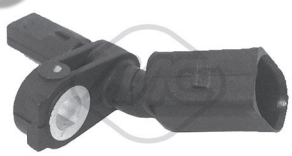

50113 Sensor activo
sensor velocidad rueda - ABS Eje delantero, izquierda
oe: WHT 003 861 -6Q0 927 803 B



50114 Sensor activo
sensor velocidad rueda - ABS Eje delantero, derecha
oe: WHT 003 860 -6Q0 927 804 B

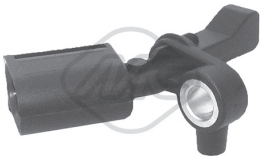

50115 Sensor activo
sensor velocidad rueda - ABS Eje trasero izquierda
oe: WHT 003 863 -6Q0 927 807 B



50116 Sensor activo
sensor velocidad rueda - ABS Eje trasero, derecha
oe: WHT 003 862 -6Q0 927 808 B

© INDUSTRIAL METALCAUCHO, S.L.U.



03817
botella de expansión

oe: 1K0 121 407A



03908
tubo de bomba a termostato 1.4 TSI

oe: 03C121065A



93056
válvula EGR 2.0 TDI

oe: 03L 131 501 D -3L 131 501 D

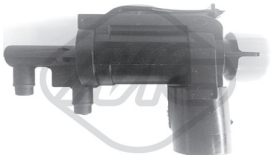

93073
válvula EGR 2.0 TDI

oe: 1J0906283C -1J0906283C



93097
válvula EGR 2.0 TDI

oe: 03L131512N -03L131512DQ

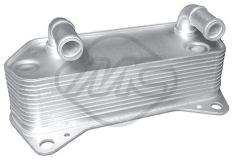

06329
intercambiador calor

oe: 02E 409 061 B



06330
intercambiador calor 2.0 TSI

oe: 06J 117 021 P -06J 117 021 D



06339
intercambiador calor 2.0 TDI

oe: 03L117021C



06341
intercambiador calor 1.4 TSI

oe: 03C 117 021 J



35118
kit válvula vapores motor 2.0 R

oe: 06F 129 101N -06F 129 101L



04865
soporte motor derecha

oe: 1K0 199 262 M -1K0 199 262 AM



04872
soporte-tirante motor posterior 1.4 TSI

oe: 3C0199855 -1K0 199 855K



04987
soporte-tirante motor posterior

oe: 1K0 199 855 L -1K0 199 855 AE



04967 Ø 10 mm
silentbloc en tirante ambos lados;Eje trasero

oe: 1K0 505 465K



05356 Ø 20,7 mm
goma para barra estabiliz. tras. de Ø20,5mm posterior

oe: 1K0 511 327 AS -1K0 511 327 AR



05359 Ø 12 mm
silentbloc mangueta suspensión ambos lados;Eje trasero

oe: 1K0 505 553 A



05360 Ø 12,2 mm
silentbloc en tirante longitudinal ambos lados;Eje trasero

oe: 1K0 505 541 D -1K0 505 541 C



05363 Ø 12 mm
silentbloc interior en brazo inferior eje trasero ambos lados;debajo

oe: 1K0505171B -1K0 505 171C



04789
rodamiento soporte amortiguador

oe: 6N0 412 249 C -6N0 412 249 D



04871
soporte amortiguador completo con rodamiento Eje delantero

oe: 6N0 412 249 C -1K0 412 331 C



04873 Ø 10 mm
soporte amortiguador eje trasero ambos lados

oe: 1K0 513 353 J -1K0 513 353 H

© INDUSTRIAL METALCAUCHO, S.L.U.



05364
tope poliuretano suspensión

oe: 1K0511353P -3C0 511 359 17.5-17.5 mm



05989
soporte amortiguador eje trasero ambos lados

oe: 3C0 513 353 D -3C0 513 353



90120
buje rueda eje delantero, ambos lados

oe: 3C0498625 -5K0498621

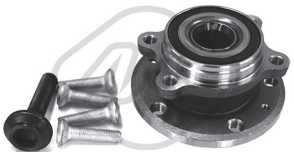

90212
buje de rueda eje delantero, ambos lados

oe: 3C0498625 -5K0498621



90221
buje de rueda eje trasero ambos lados

oe: 3G0598611 -1T0598611B



04494 Ø 30 mm
polea cigüeñal delante 2.0 TDI

oe: 038 105 243 M -038 105 243 L



05424
tensor correa alternador 2.0 TDI

oe: 038903315T -038903315AH



05939
bomba de embrague con sensor eléctro-nico

oe: 1K0 721 388 L -1K0 721 388 S



06123
bombín de embrague (plástico) 1.4 TSI

oe: 6QE721261 -6Q0721261F



06124
bomba de embrague sin sensor eléctro-nico

oe: 1K0 721 388 L -1K0 721 388 S



02059
bomba limpiaparabrisas

oe: 2048660221 -454 860 01 26

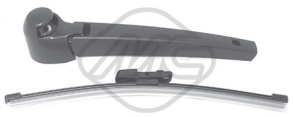

68069 longitud: 255 mm
limpiaparabrisas posterior

oe: 1K8 955 435 -1K8 955 427 A



50109 Sensor activo
sensor velocidad rueda - ABS

oe: WHT 003 857 -7H0 927 803

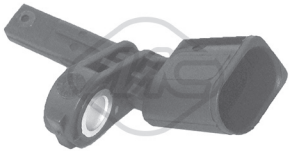

50110 Sensor activo
sensor velocidad rueda - ABS

oe: WHT 003 856 -7H0 927 804

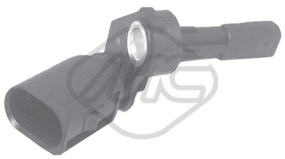

50111 Sensor activo
sensor velocidad rueda - ABS Eje trasero izquierda

oe: WHT 003 859 -1K0 927 807

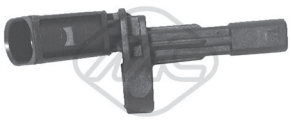

50112 Sensor activo
sensor velocidad rueda - ABS Eje trasero, derecha

oe: WHT 003 858 -1K0 927 808

CANALIZACIONES DE AGUA

motores 1.9 TDi y 2.0 gasolina hasta 2001:

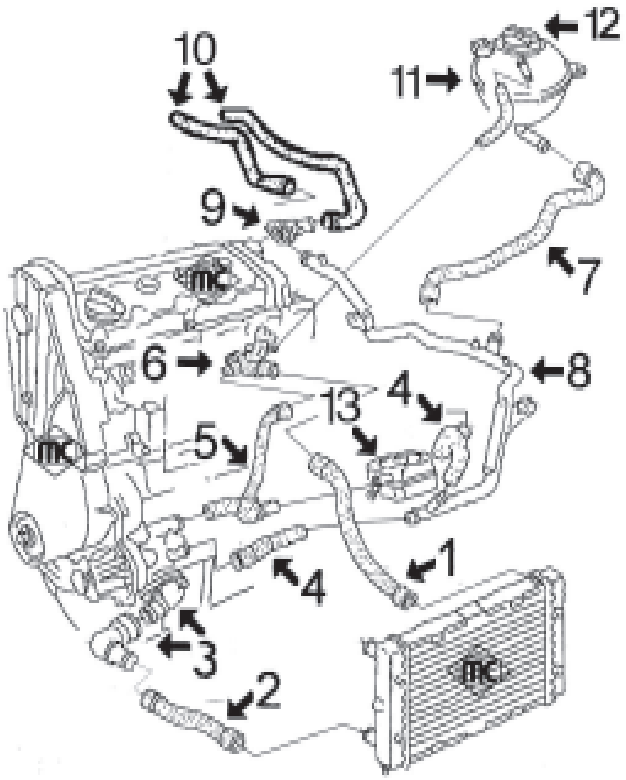

1-	8889	mgto superior radiador
2-	8890	mgto inferior radiador
3-	3667	boquilla en bomba de agua hasta '01
	3597	boquilla en bomba de agua desde '01
4-	8891	juego mgtos de tubo metálico a intercambiador y de tubo metálico a bomba de agua
5-	8394	mgto de bomba de agua a brida en culata e intercambiador 2.0 gasolina
	8382	mgto de bomba de agua a brida en culata e intercambiador 1.9TDi de 90cv
	8893	mgto de bomba de agua a brida en culata e intercambiador 1.9TDi de 110cv
6-	3522	brida en culata conexión mgtos 2.0 gasolina
	3542	brida en culata conexión mgtos 1.9TDi
7-	8894	mgto de tubo metálico a botella
8-	3170	tubo de agua metálico 2.0 gasolina
	3168	tubo de agua metálico 1.9TDi
9-	3517	boquilla en culata hasta '00
	3591	boquilla en culata 1.9TDi desde '00
10-	8892	juego mgtos entrada/salida calefactor
11-	3649	botella de expansión
12-	3650	tapón botella de expansión
13-	5374	intercambiador de calor 2.0 gasolina
	5376	intercambiador de calor TDi de 110CV (motores AFN-AVG) y TDi de 90CV motor ANU
	5374	intercambiador de calor TDi de 90CV motores 1Z-AHU

MANGUITOS DESVAPORIZADORES 1.9TDi y 2.0 gasolina

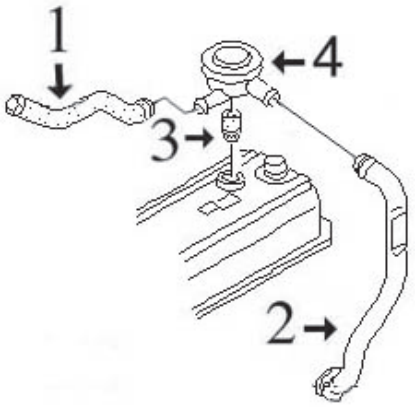

1-	8895	mgto desvaporizador
2-	3644	tubo plástico desvaporizador 1.9TDi
	n/d	tubo plástico desvaporizador 2.0 gasolina
3-	2669	junta válvula desvaporizadora
4-	3719	válvula desvaporizadora

© INDUSTRIAL METALCAUCHO, S.L.U.

VOLKSWAGEN - SHARAN I (05/1995 - 03/2010)



03168
tubo de agua metálico 1.9 TDI

oe: 7M0 121 065AE -7M0 121 065AA

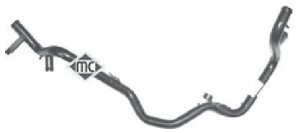

03170
tubo de agua metálico 2.0

oe: 7M0 121 065AF



03517
boquilla en culata (lateral)

oe: 037 121 145 -026 121 145E



03522
brida plástico en culata

oe: 037121133F -037121132E



03535
brida en culata (frontal) 2.0

oe: 037 121 133B -037 121 132B



03540
kit tapón sensores en tapas de agua

oe: 357 121 140 -025 121 142



03542
brida en culata

oe: 028 121 132A -028 121 132



03591
pipa de agua en culata

oe: 038121133 -038121132C



03597
pipa de agua en bloque

oe: 06A 121 121C -038 121 121D



03649
botella de expansión

oe: 7M3 121 407A -7M0 121 407A



03650
tapón botella de expansión

oe: 7M0 121 321 -7M0 121 321C



03667
boquilla salida termostato completo

oe: 1H0121687A -037121619



08382
mgto de bomba a brida en culata 1.9 TDI

oe: 028 121 053 P -028 121 053 Q



08394
mgto de bomba a brida en culata 2.0

oe: 037121053J



08889
mgto superior radiador arriba

oe: 7M0121101BA



08890
mgto inferior radiador debajo

oe: 7M0121051

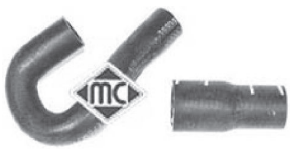

08891
jgo mgtos de tubo metálico a bomba de agua y a intercambiador 1.9 TDI-2.0

oe: 7M0121063F -7M0121063D



08893
mgto de bomba a brida en culata 1.9 TDI

oe: 028121053T



08894
mgto de tubo metálico a botella expansión 1.9 TDI-2.0

oe: 7M0121109F



08051
mgto de calefactor a tubo metálico Salida 2.8 VR6

oe: 191819373D



08892
jgo mgtos entrada/salida calefactor 1.9 TDI-2.0

oe: 7M0121073P -7M0121073AK

VOLKSWAGEN - SHARAN I (05/1995 - 03/2010)



02669
junta válvula desvaporizadora 1.9 TDI

oe: 028103500



03644
tubo plástico desvaporizador 1.9 TDI

oe: 028 103 491J



03719
válvula desvaporizadora Eje delantero 1.9 TDI

oe: 028 129 101D



08228
mgto desvaporizador 2.0

oe: 037103493AB -037103211



08895
mgto desvaporizador 1.9 TDI-2.0

oe: 028103493S



93011
válvula EGR 1.9 TDI

oe: 038 131 501 AQ -038 131 501 G

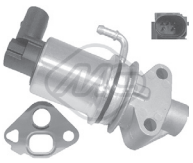

93024
válvula EGR 2.0-2.0 LPG

oe: 06A 131 501 F -6A 131 501 F



93035
válvula EGR

oe: 38 131 501 J -038 131 501 J

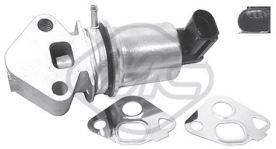

93036
válvula EGR 1.8 T 20V

oe: 06A 131 501E -06A 131 501N



93048
válvula EGR 1.9 TDI

oe: 038131501AM -038131501AB



93057
válvula EGR 1.9 TDI

oe: 028 131 501E -028 131 501B

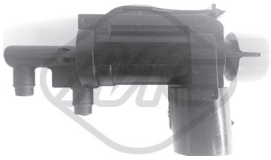

93073
válvula EGR

oe: 1J0906283C -1J0906283C



00674
tapon cárter aceite

oe: 113115193



00759
tapón cárter de aceite 2.0

oe: 059 103 193



02448
guia varilla nivel aceite 2.0-2.8 VR6-2.8 VR6 Syncro

oe: 053103663



02780
junta colector escape

oe: 028129589B



02876
guia varilla nivel aceite 1.9 TDI

oe: 028 103 663 A -028 103 663 B



02916
tapón cárter de aceite

oe: N90813202 -N90 813 201



03553
guía varilla nivel aceite 2.0-2.0 LPG

oe: 06A 103 663 C



03568
guía varilla nivel aceite 1.8 T 20V

oe: 06A103663B



03571
guía varilla nivel aceite 1.9 TDI-1.9 TDI 4motion

oe: 038 103 663

© INDUSTRIAL METALCAUCHO, S.L.U.



03621
tapón llenado aceite motor (en plástico, reemplaza al metálico)
oe: 077 103 485 A -049 103 485 A



03837
tapa filtro de aceite 2.8 V6 24V
oe: 071115433 -11427557011



03841
tapa filtro de aceite
oe: 045115433B -045 115 433 E



04365
jgo. tornillo sujeción tapa cubremotor
oe: N90132603 -+028103665



04759 mm
varilla nivel aceite
oe: 038 115 611B



04760
varilla nivel aceite 2.0
oe: 027115611C



04795
varilla nivel aceite 1.8 T 20V
oe: 06A115611B -06A115611Q



04942
varilla nivel aceite 1.9 TDI
oe: 028115611C



05374
intercambiador de calor + junta 1.9 TDI-2.0
oe: 038 117 070 A -068 117 021 B



05376
intercambiador de calor + junta
oe: 028 117 021 E -028 117 021 C



05378
intercambiador de calor + junta 1.8 T 20V
oe: 038 117 070 A -078 117 021 A



05958
cárter de aceite 1.9 TDI
oe: 51103601

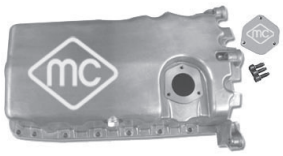

05959
cárter de aceite 1.9 TDI-2.0
oe: 038 103 601 NA -038 103 603 N



06328
intercambiador calor
oe: 096 409 061 E -096 409 061



35115
válvula vapores motor 1.8 T 20V
oe: 06A 145 710 H -06A 145 710 G



35116
válvula vapores motor 1.8 T 20V
oe: 06A145710P



03672
válvula filtro gasoil 1.9 TDI
oe: 191 127 247 A



03689
válvula filtro gasoil delante
oe: 1J0127247

© INDUSTRIAL METALCAUCHO, S.L.U.

CANALIZACIONES de AIRE de ALTA PRESION INTERCOOLER-TURBO:

SHARAN 1.9 Diesel motores TDi desde 9/'95 a 2/'00:
(AHU-1Z-AFN-AVG)

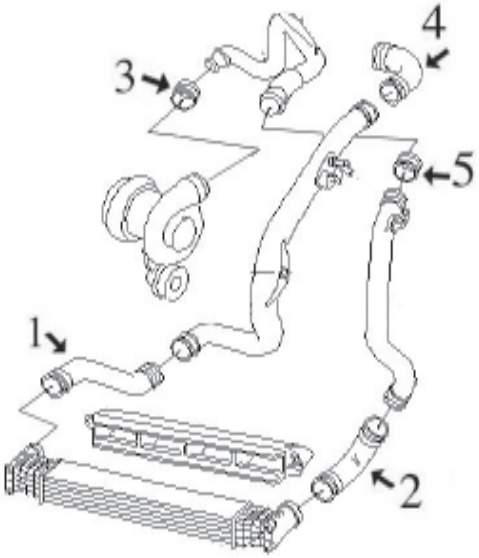

1- n/d tubo flexible de tubo a intercooler
2- n/d tubo flexible de tubo a intercooler
3- 9062 tubo flexible de turbo a tubo rígido
4- n/d tubo de colector a tubo rígido
5- 9061 tubo flexible de empalme



09061
tubo flexible de empalme 1.9 TDI

oe: 1H0145834E -1H0 145 834 J

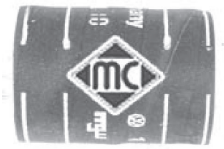

09062
tubo flexible de empalme salida Turbo 1.9 TDI

oe: 6K0145972B -6K0145972B



09064
tubo flexible de alta presion de empalme 1.9 TDI-1.9 TDI 4motion

oe: 1J0145834A



09069
tubo de empalme 1.9 TDI-1.9 TDI 4motion

oe: 1J0145828H

© INDUSTRIAL METALCAUCHO, S.L.U.

SUSPENSION DELANTERA y SOPORTES DE MOTOR:

SHARAN todos tipos desde '96 hasta '01:

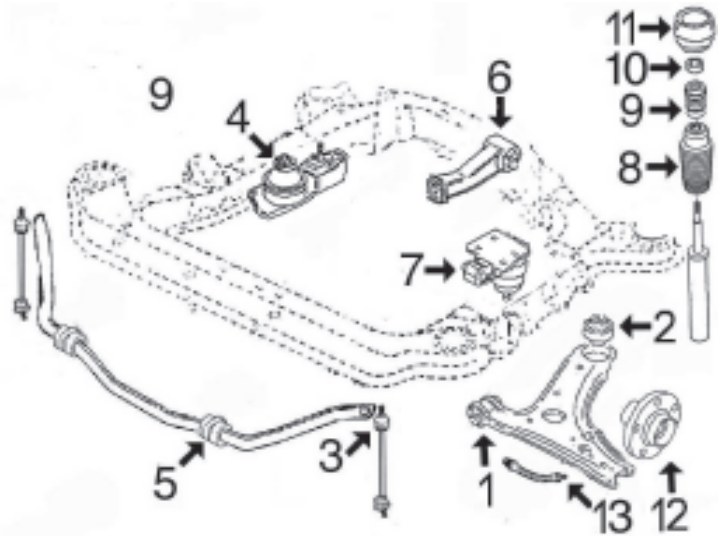

1- 4279 silentbloc anterior trapecio delantero
2- 4280 silentbloc posterior trapecio delantero
3- 4261 bieleta puntal barra estabilizadora
4- 4556 soporte motor derecho
5- 4555 goma barra estabilizadora
6- 4559 soporte motor trasero 1.9TDi de 90cv y 2.0
4560 soporte motor trasero 1.9TDi de 110cv y 1.8T
7- 4557 soporte motor izquierdo
8- 4324 capuchón amortiguador delantero
9- 4254 tope poliuretano amortiguador delantero
10- 4128 rodamiento soporte amortiguador
11- 2812 soporte amortiguador completo con rodamiento
12- 90064 buje rueda delantera
13- n/d latiguillo freno delantero

SHARAN todos tipos desde '01:

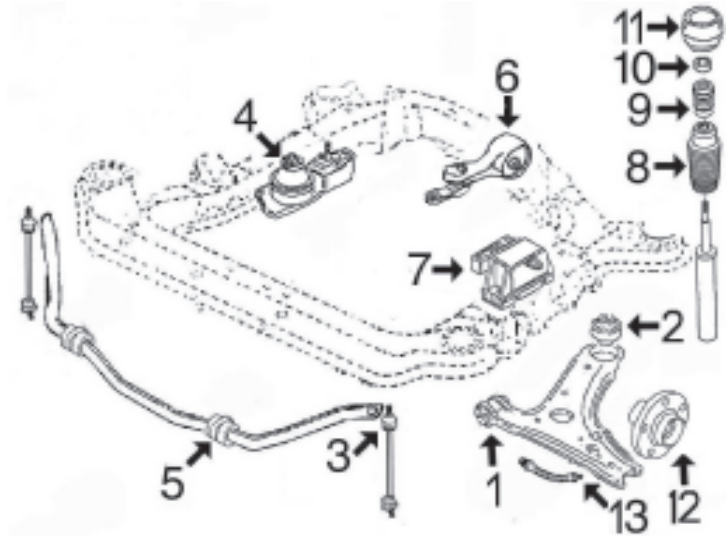

1- 4279 silentbloc anterior trapecio delantero
2- 4280 silentbloc posterior trapecio delantero
3- 4261 bieleta puntal barra estabilizadora
4- 4556 soporte motor derecho
5- 4555 goma barra estabilizadora
6- 4561 soporte motor trasero
7- 4558 soporte motor izquierdo
8- 4324 capuchón amortiguador delantero
9- 4298 tope poliuretano amortiguador delantero
10- 4128 rodamiento soporte amortiguador
11- 2812 soporte amortiguador completo con rodamiento
12- 90064 buje rueda delantera
13- n/d latiguillo freno delantero

SUSPENSION TRASERA:

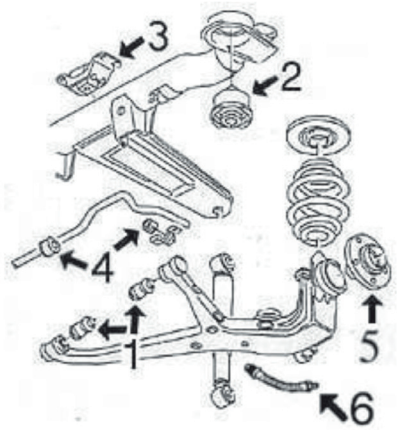

1- 4279 silentbloc trapecio suspensión trasera
2- n/d silentbloc sub-chasis trasero
3- 4603 soporte traviesa suspensión trasera
4- 4618 juego gomas barra estabilizadora trasera
5- 90064 buje rueda trasera
6- n/d latiguillo freno trasero

VOLKSWAGEN - SHARAN I (05/1995 - 03/2010)



02685
soporte motor centro 2.8 VR6

oe: 1H0199609F -1H0 199 609E



04127
soporte motor posterior;derecha 2.8 VR6

oe: 535 199 262 -191 199 262C

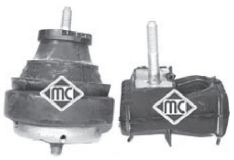

04556
soporte motor derecha;delante

oe: 7M3 199 132 R -7M3 199 132 M



04557
soporte motor izquierda

oe: 7M0 199 131AP -7M0 199 131AF



04558
soporte motor izquierda 1.8 T 20V-1.9 TDI-1.9 TDI 4motion

oe: 7M3 199 555R -7M3 199 555K



04559
soporte motor 1.9 TDI

oe: 7M0 399 201BT -7M0 399 201BR



04560
soporte motor posterior;Eje delantero 1.9 TDI

oe: 7M0 399 201CC -7M0 399 201BQ



04561
soporte motor

oe: 7M3 399 201 G



00543 Ø 17 mm
silentbloc posterior trapecio eje delantero, ambos lados 2.8 VR6

oe: 357407181 -191407181B



04261
bieleta puntal barra estabilizadora eje delantero, ambos lados

oe: 7M0411317C



04279 Ø 14 mm
silentbloc anterior trapeciosuspensión Eje delantero

oe: 7M0 501 541



04280 Ø 19 mm
silentbloc posterior trapecio posterior;Eje delantero abajo

oe: 7M0 407 181 A



04345 Ø 22 mm
bieleta puntal eje delantero, ambos lados 2.8 VR6

oe: 357411315C



04555 Ø 17 mm
goma barra estabilizadora eje delantero, ambos lados

oe: 7M0 411 031



04603 Ø 14 mm
soporte traviesa suspensión Eje trasero;-centro

oe: 7M0 505 221C



04618 Ø 20,6 mm
juego gomas barra estabilizadora eje trasero ambos lados;interior

oe: 7M0 511 413 A

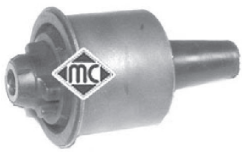

04846 Ø 10,7 mm
silentbloc brazo superior suspensión centro;Eje delantero arriba 1.9 TDI

oe: 210 330 88 07 -210 330 87 07



02811
tope poliuretano suspensión Eje trasero 2.8 VR6

oe: 191 512 131B

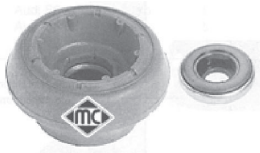

02812 Ø 14,2 mm
soporte amortiguador eje delantero, ambos lados

oe: 357 412 331 A



04128
rodamiento soporte amortiguador

oe: 357 412 249 A -357 412 249

© INDUSTRIAL METALCAUCHO, S.L.U.

VOLKSWAGEN - SHARAN I (05/1995 - 03/2010)



04254
tope poliuretano amortiguador Eje delantero
oe: 357 412 303F



04298
tope poliuretano amortiguador
oe: 1H0 412 303 B

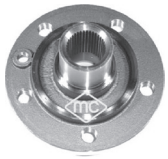

90064
buje rueda eje delantero, ambos lados
oe: 7M0 501 655 D



74055 Ø 43 mm
rodamiento Eje trasero
oe: 7M0498625 -7M3 498 625



96175 longitud: 190 mm
latiguillo de freno eje trasero ambos lados
oe: 893611775A -481611775



01069 kit **fuelle**
kit fuelle transmisión lado de engranaje
oe: 7M0498201 Ø



01177 kit **00177 fuelle**
kit fuelle transmisión lado de engranaje
oe: 3D0 498 201 -7M3498201 Ø 22-72 mm



01188 kit **fuelle**
kit fuelle transmisión lado de engranaje
oe: 1J0498201C -191498201C Ø 21-100 mm



01225 kit **00225 fuelle**
kit fuelle transmisión lado de rueda
oe: 7M0 498 203 -9564478680 Ø 29-98 mm



01560 kit **fuelle**
kit fuelle transmisión lado de engranaje;izquierda
oe: 321407283A Ø 24-100 mm



01642 kit **00642 fuelle**
kit fuelle transmisión lado de rueda
oe: 357498203A Ø 22-84 mm



01750 kit **00750 fuelle**
kit fuelle transmisión lado de rueda
oe: 4E0 407 285 A Ø 29-102 mm



01321 kit **00321 fuelle**
kit fuelle cremallera dirección
oe: 7M3422831 Ø 10-49 mm



04324 kit **fuelle**
capuchón amortiguador delante
oe: 357 413 175 A Ø 18-71 mm



04290 Ø 162 mm - 6 canales
polea cigüeñal
oe: 028 105 243 T -028 105 243 K



04405 Ø 30 mm
polea cigüeñal 1.8 T 20V-2.0-2.0 LPG
oe: 06A 105 243 E



04421 Ø 143 mm - 6 canales
polea cigüeñal
oe: 038105243



04480 Ø 143 mm - 6 canales
polea cigüeñal delante
oe: 03G 105 243



04768 Ø 8 mm
rodillo tensor correa alternador 1.9 TDI-2.0
oe: 028 145 278 A -028 145 278 E



04908
tensor correa alternador 1.9 TDI
oe: 028 903 315 R



04909
tensor correa alternador 1.9 TDI-2.0
oe: 037 903 315 C

VOLKSWAGEN - SHARAN I (05/1995 - 03/2010)



04919 Ø 17 mm
polea de alternador 1.9 TDI

oe: 028 903 119 AA -028 903 119 P



04997 Ø 23 mm
polea alternador rueda libre

oe: 038903119T -038903119A

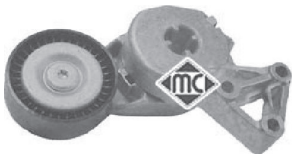

05010
tensor correa alternador

oe: 06A 903 315 D -06A 903 315 E



05425 Ø - mm, ancho: mm
tensor correa alternador

oe: 038 903 315 F -038 903 315 AE



05697
piñon de cigueñal 2.0

oe: 049 105 263 C



05699
piñon de cigueñal 1.9 TDI

oe: 028 105 263 D -028 105 263 A



05706
piñon de cigueñal

oe: 038105263F



05961
piñon de cigueñal 1.8 T 20V-2.0

oe: 06A 105 263 E



03845
rótula cable mando cambio velocidades

oe: 1J0711761B



03846
rótula cable mando cambio velocidades

oe: 1J0711067L -1J0711761C



03899
rótula cable mando cambio velocidades

oe: 1J0711761A



06705
soporte transmisión 1.9 TDI 4motion-2.8 V6 24V 4motion

oe: 7M0521351B -7M0521351B



00864
cubrepedal freno y embrague

oe: 321 721 173



00081
soporte tubo de escape 2.8 VR6

oe: 357 253 144



02426
soporte presilenciador

oe: 6X0253147 -1H0253147B



02058
bomba limpiaparabrisas

oe: 46760973 -46760973



02059
bomba limpiaparabrisas

oe: 2048660221 -454 860 01 26

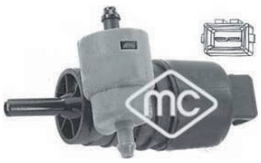

02061
bomba limpia parabrisas

oe: 1H6 955 651

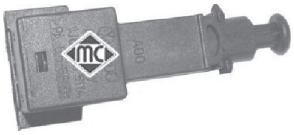

03731
interruptor luz de freno 4 polos

oe: 1J0 945 511 A

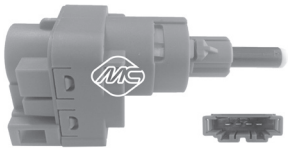

03738
interruptor luz de freno 4 polos

oe: 1C0 945 511 A -1J0 945 511 D



03739
interruptor luz de freno 2 polos

oe: 191 945 515 B -191 945 515

© INDUSTRIAL METALCAUCHO, S.L.U.



50120 sensor pasivo
sensor velocidad rueda - ABS eje delantero, ambos lados
oe: 7M0 927 807 C

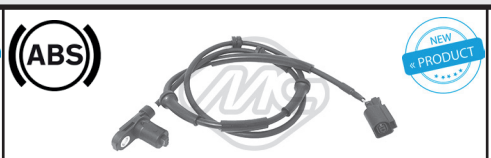

50121 sensor pasivo
sensor velocidad rueda - ABS eje trasero ambos lados
oe: 7M0 927 807 D

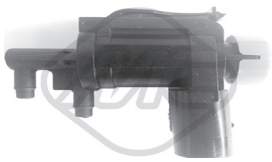

93073
válvula EGR

oe: 1J0906283C -1J0906283C



93097
válvula EGR 2.0 TDI-2.0 TDI 4motion

oe: 03L131512N -03L131512DQ



06330
intercambiador calor 2.0 TSI

oe: 06J 117 021 P -06J 117 021 D



06339
intercambiador calor 2.0 TDI

oe: 03L117021C



06341
intercambiador calor 1.4 TSI

oe: 03C 117 021 J



05342
silentbloc anterior trapecio ambos lados;posterior;Eje delantero

oe: 3C0 199 231 E -3C0 199 231 B



05359 Ø 12 mm
silentbloc mangueta suspensión ambos lados;Eje trasero

oe: 1K0 505 553 A



06570 Ø 19 mm
silentbloc eje delantero, ambos lados

oe: 1K0 407 183 G



05989
soporte amortiguador eje trasero ambos lados

oe: 3C0 513 353 D -3C0 513 353



90120
buje rueda eje delantero, ambos lados

oe: 3C0498625 -5K0498621

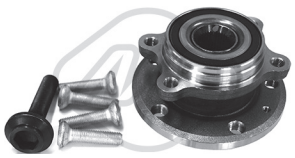

90212
buje de rueda eje delantero, ambos lados

oe: 3C0498625 -5K0498621



90221
buje de rueda eje trasero ambos lados

oe: 3G0598611 -1T0598611B



04494 Ø 143 mm - 6 canales
polea cigüeñal delante

oe: 038 105 243 M -038 105 243 L



05424 Ø -70 mm, ancho: mm
tensor correa alternador

oe: 038903315T -038903315AH



50109 Sensor activo
sensor velocidad rueda - ABS

oe: WHT 003 857 -7H0 927 803

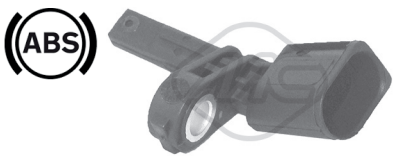

50110 Sensor activo
sensor velocidad rueda - ABS

oe: WHT 003 856 -7H0 927 804

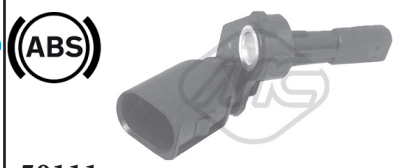

50111 Sensor activo
sensor velocidad rueda - ABS Eje trasero izquierda

oe: WHT 003 859 -1K0 927 807

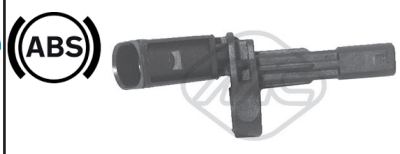

50112 Sensor activo
sensor velocidad rueda - ABS Eje trasero, derecha

oe: WHT 003 858 -1K0 927 808

© INDUSTRIAL METALCAUCHO, S.L.U.



03817
botella de expansión

oe: 1K0 121 407A



03908
tubo de bomba a termostato 1.4 TSI

oe: 03C121065A



93056
válvula EGR

oe: 03L 131 501 D -3L 131 501 D

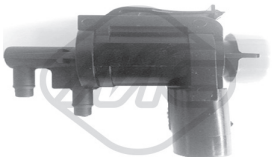

93073
válvula EGR

oe: 1J0906283C -1J0906283C



93097
válvula EGR 2.0 TDI-2.0 TDI 4motion

oe: 03L131512N -03L131512DQ



06330
intercambiador calor 2.0 TFSI 4motion-2.0 TSI 4motion

oe: 06J 117 021 P -06J 117 021 D



06339
intercambiador calor 2.0 TDI

oe: 03L117021C

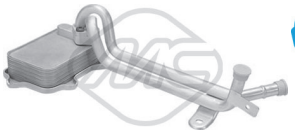

06341
intercambiador calor

oe: 03C 117 021 J



04691 Ø 18 mm
silentbloc posterior trapecio eje delantero, ambos lados

oe: 1K0 407 183 E -1K0 407 183 A



04967 Ø 10 mm
silentbloc en tirante ambos lados;Eje trasero

oe: 1K0 505 465K



05342
silentbloc anterior trapecio ambos lados;posterior;Eje delantero

oe: 3C0 199 231 E -3C0 199 231 B



05356 Ø 20,7 mm
goma para barra estabiliz. tras. de Ø20,5mm posterior

oe: 1K0 511 327 AS -1K0 511 327 AR



05359 Ø 12 mm
silentbloc mangueta suspensión ambos lados;Eje trasero

oe: 1K0 505 553 A



05360 Ø 12,2 mm
silentbloc en tirante longitudinal ambos lados;Eje trasero

oe: 1K0 505 541 D -1K0 505 541 C



04765
juego capuchón y tope de amortiguador

oe: 6N0412303A -6N0413175A 68-80 mm



04789
rodamiento soporte amortiguador

oe: 6N0 412 249 C -6N0 412 249 D



04871
soporte amortiguador completo con rodamiento Eje delantero

oe: 6N0 412 249 C -1K0 412 331 C



05989
soporte amortiguador eje trasero ambos lados

oe: 3C0 513 353 D -3C0 513 353



06724
soporte transmisión

oe: 5N0521101C

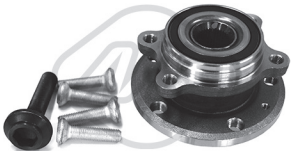

90212
buje de rueda eje delantero, ambos lados

oe: 3C0498625 -5K0498621



90221
buje de rueda eje trasero ambos lados

oe: 3G0598611 -1T0598611B

© INDUSTRIAL METALCAUCHO, S.L.U.



04494 Ø 143 mm - 6 canales
polea cigüeñal delante

oe: 038 105 243 M -038 105 243 L



05424 Ø -70 mm, ancho: mm
tensor correa alternador

oe: 038903315T -038903315AH



02059
bomba limpiaparabrisas

oe: 2048660221 -454 860 01 26



68067 longitud: 410 mm
limpiaparabrisas posterior

oe: 1T0 955 707 A



68068 longitud: 330 mm
limpiaparabrisas posterior

oe: 1T0955707C -1T0955707A



50109 Sensor activo
sensor velocidad rueda - ABS

oe: WHT 003 857 -7H0 927 803

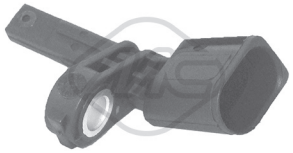

50110 Sensor activo
sensor velocidad rueda - ABS

oe: WHT 003 856 -7H0 927 804

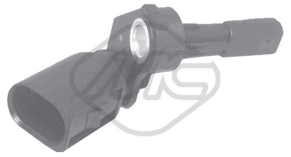

50111 Sensor activo
sensor velocidad rueda - ABS Eje trasero izquierda

oe: WHT 003 859 -1K0 927 807

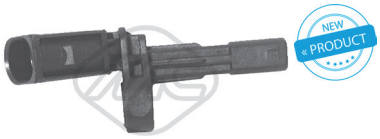

50112 Sensor activo
sensor velocidad rueda - ABS Eje trasero, derecha

oe: WHT 003 858 -1K0 927 808

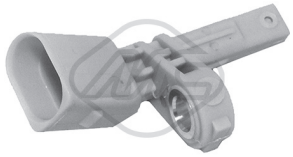

50117 Sensor activo
sensor velocidad rueda - ABS izquierda

oe: WHT 003 857 A -7L0 927 807 B

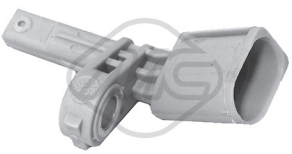

50118 Sensor activo
sensor velocidad rueda - ABS derecha

oe: WHT 003 856 A -7L0 927 808 B

© INDUSTRIAL METALCAUCHO, S.L.U.

VOLKSWAGEN - TOUAREG I (10/2002 - 05/2010)



93049
válvula EGR 2.5 R5 TDI

oe: 070128070F

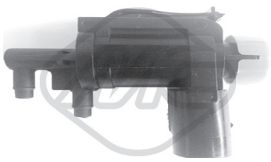

93073
válvula EGR

oe: 1J0906283C -1J0906283C



93092
válvula EGR 3.0 V6 TDI

oe: 059131502G -059131502B



93093
válvula EGR 5.0 V10 TDI

oe: 07Z131501A



03841
tapa filtro de aceite 2.5 R5 TDI

oe: 045115433B -045 115 433 E



06333
intercambiador calor 4.2 V8

oe: 077117021P

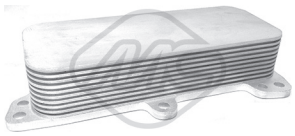

06338
intercambiador calor 2.5 R5 TDI

oe: 070 117 021 D



06344
intercambiador calor 3.0 V6 TDI

oe: 059117021K



35103
válvula vapores motor 3.2 V6

oe: 022 103 765 A



35110
válvula vapores motor 3.0 V6 TDI

oe: 059 103 495 G



35111
válvula vapores motor 3.0 V6 TDI

oe: 05A 103 495



06592 Ø 14 mm
silentbloc exterior;posterior;eje delantero, ambos lados

oe: 7L0 407 182 E -7L0 407 182 B



06593 Ø 14 mm
silentbloc Eje delantero

oe: 7L0 407 183 A



06599 Ø 14 mm
silentbloc exterior;debajo;eje delantero, ambos lados

oe: 7L0 412 333 A -7L0 412 333



06600
silentbloc eje delantero, ambos lados

oe: 7L0 407 182 D -7L0 407 182 F



06601 Ø 10 mm
silentbloc posterior;arriba;delante;eje delantero, ambos lados

oe: 7L0 407 077



06605
silentbloc Eje trasero

oe: 7L0505541



90136
buje de rueda Eje delantero

oe: 7L0 501 655 B



02119
sensor de freno Eje trasero

oe: 7L0 907 637 C -7L0 907 637 B



02120
sensor de freno Eje delantero

oe: 7L0 907 637



01102 kit **00077 fuelle**
kit fuelle transmisión lado de rueda

oe: 3B0498203B -1J0498203A Ø



05469
flector de transmisión posterior

oe: 7L6 521 403 -7L0 521 403



05046
rodillo tensor correa alternador acanalado 3.0 V6 TDI

oe: 2020019 -000 202 0019



05686
soporte transmisión con rodamiento

oe:



02059
bomba limpiaparabrisas

oe: 2048660221 -454 860 01 26

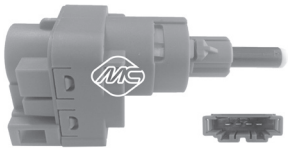

03738
interruptor luz de freno 4 polos

oe: 1C0 945 511 A -1J0 945 511 D

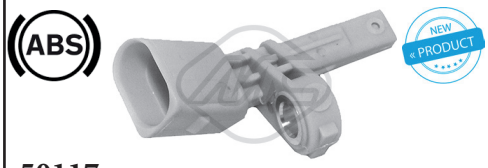

50117 Sensor activo
sensor velocidad rueda - ABS izquierda

oe: WHT 003 857 A -7L0 927 807 B

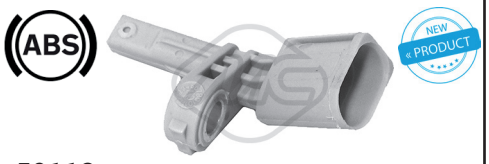

50118 Sensor activo
sensor velocidad rueda - ABS derecha

oe: WHT 003 856 A -7L0 927 808 B

© INDUSTRIAL METALCAUCHO, S.L.U.

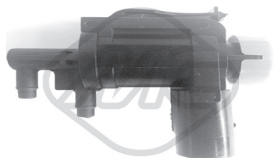

93073
válvula EGR

oe: 1J0906283C -1J0906283C



93092
válvula EGR 3.0 V6 TDI

oe: 059131502G -059131502B

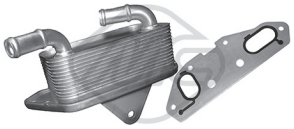

06334
intercambiador calor 3.0 V6 TSI Hybrid

oe: 06E 117 021 G



06344
intercambiador calor 3.0 V6 TDI

oe: 059117021K



06593 Ø 14 mm
silentbloc Eje delantero

oe: 7L0 407 183 A



06599 Ø 14 mm
silentbloc exterior;debajo;eje delantero, ambos lados

oe: 7L0 412 333 A -7L0 412 333



06600
silentbloc eje delantero, ambos lados

oe: 7L0 407 182 D -7L0 407 182 F



06727 Ø 35 mm
soporte transmisión

oe: 7P0 521 102 M -7P0 521 102 H



05686
soporte transmisión con rodamiento

oe:



02059
bomba limpiaparabrisas

oe: 2048660221 -454 860 01 26

CANALIZACIONES DE AGUA:

TRANSPORTER motores 1.9 D-TD desde 9/'90 hasta 4/'96 con o sin aire acondicionado
motores 1.9 D-TD desde '4/96 hasta 6/'03 sin aire acondicionado
motor 2.0 gasolina desde 9/'90 hasta 4/'96 con o sin aire acondicionado

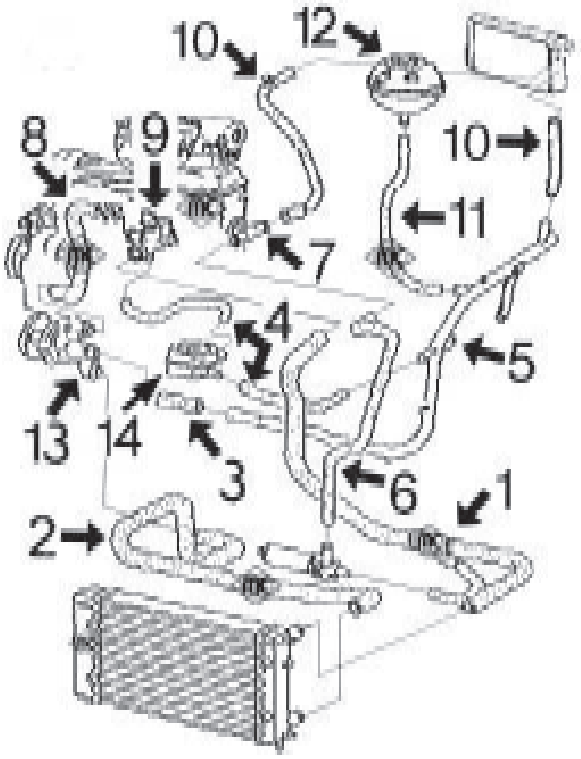

1-	8999	mgto superior radiador
2-	8922	mto inferior radiador
3-	7581	mgto de tubo metálico a bomba de agua
4-	9016	jgo. mgtos intercambiador
5-	3180	tubo de agua metálico
6-	9015	mgto de bomba auxiliar a boquilla en culata
7-	3612	brida de agua en culata (plástico)
8-	7917	mgto de bomba de agua a brida frontal en bloque
9-	3527	brida de agua frontal 1.9D-TD
	3522	brida de agua frontal 2.0 gasolina
10-	9000	jgo.mgtos entrada/salida calefactor
11-	9018	mgto de botella a tubo metálico
12-	3634	botella de expansión
	3506	tapón botella de expansión
13-	3536	tapa de termostato
14-	5374	intercambiador de calor

TRANSPORTER motores 1.9D-TD desde 4/'96 hasta 6/'03 con aire acondicionado
motor 2.0 gasolina desde 4/'96 hasta 6/'03 con o sin aire acondicionado

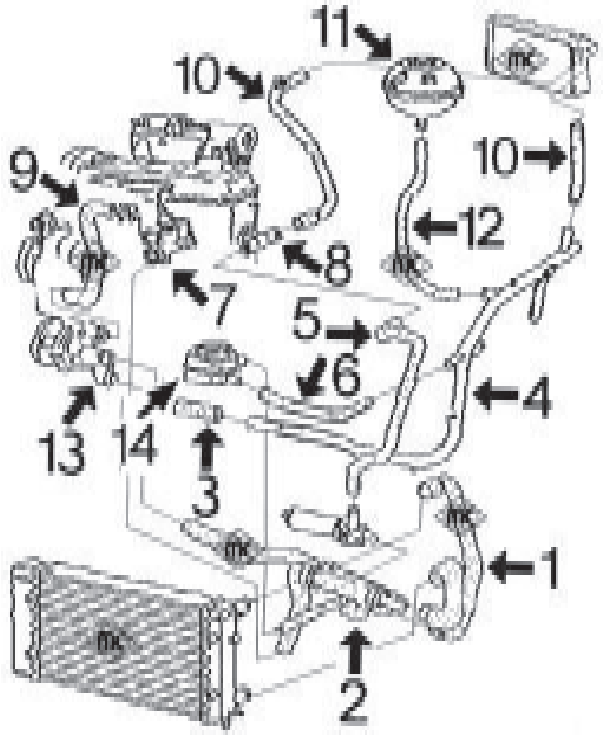

1-	9026	mgto doble superior/inferior radiador 1er. tramo
2-	9024	mgto doble superior/inferior radiador 2º tramo
3-	7581	mgto de tubo metálico a bomba de agua
4-	3180	tubo de agua metálico
5-	9015	mgto de bomba auxiliar a boquilla en culata
6-	9016	jgo. mgtos intercambiador
7-	3612	boquilla en culata (plástico)
8-	3527	brida de agua frontal 1.9D-TD-TDi
	3522	brida de agua frontal 2.0 gasolina
9-	7917	mgto de bomba de agua a brida frontal en bloque
10-	9000	jgo.mgtos entrada/salida calefactor
11-	3634	botella de expansión
	3506	tapón botella de expansión hasta '02
	3677	tapón botella de expansión desde '02
12-	9018	mgto de botella a tubo metálico
13-	3536	tapa de termostato
14-	5374	intercambiador de calor

© INDUSTRIAL METALCAUCHO, S.L.U.

TRANSPORTER motor 2.4 D desde 9/'90 hasta 4/'97

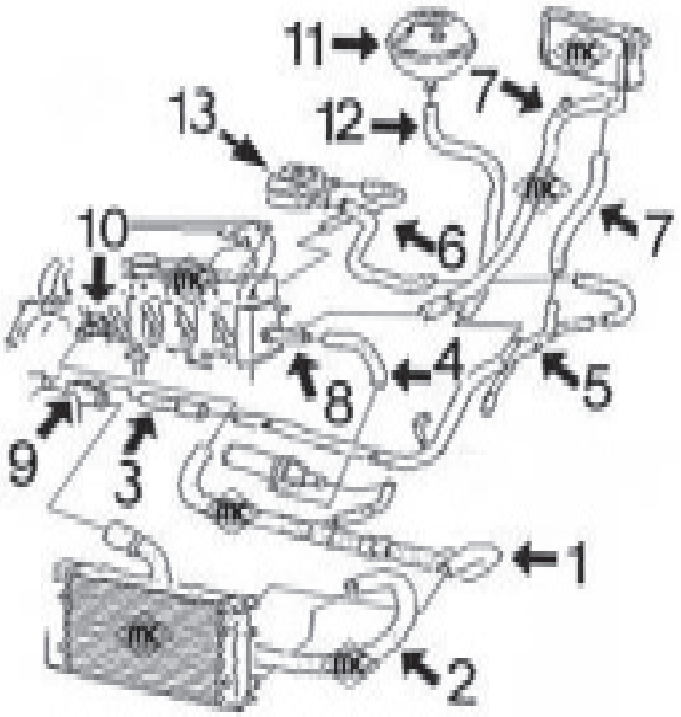

1-	9023	mgto superior radiador
2-	9022	mgto inferior radidador
3-	9017	mgto de tubo metálico a bomba de agua
4-	9021	mgto de brida en culata a bomba auxiliar
5-	3181	tubo de agua metálico
6-	9019	jgo. mgtos intercambiador
7-	9020	jgo. mgtos entrada/salida calefactor
8-	3603	brida de agua en culata (plástico)
9-	3686	tapa de termostato
10-	3602	brida de agua frontal (plástico)
11-	3634	botella de expansión
	3506	tapón botella de expansión
12-	9018	mgto de botella a tubo metálico
13-	5374	intercambiador de calor

TRANSPORTER motor 2.5 TDi desde 4/'97 hasta 6/'03

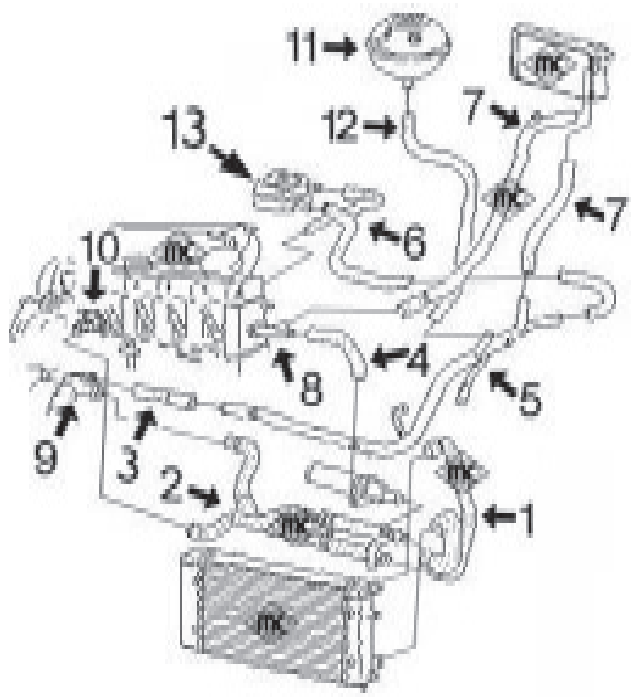

1-	9026	mgto doble superior/inferior radiador 1er. tramo
2-	9025	mgto doble superior/inferior radiador 2º tramo
3-	9017	mgto de tubo metálico a bomba de agua
4-	9021	mgto de brida en culata a bomba auxiliar
5-	3181	tubo de agua metálico
6-	9019	jgo. mgtos intercambiador
7-	9020	jgo. mgtos entrada/salida calefactor
8-	4755	brida de agua en culata (aluminio)
9-	3686	tapa de termostato
10-	3602	brida de agua frontal (plástico)
11-	3634	botella de expansión
	3506	tapón botella de expansión hasta '02
	3677	tapón botella de expansión desde '02
12-	9018	mgto de botella a tubo metálico
13-	5374	intercambiador de calor

TUBOS DESVAPORIZADORES

motores 1.9 D y TD:

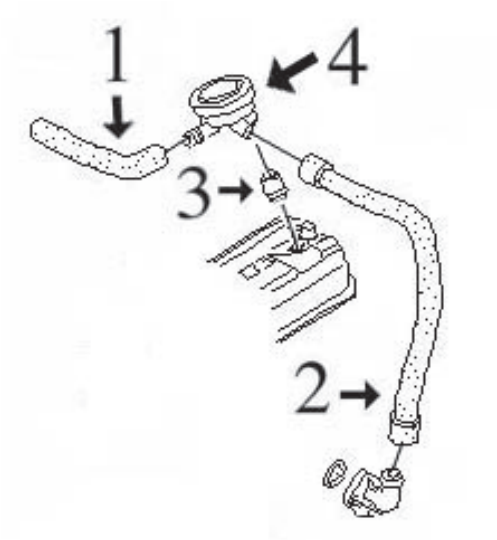

1- 9040 mgto de válvula a tapa 1.9 D
9041 mgto de válvula a tapa 1.9 TD
2- 9029 mgto de válvula a base motor 1.9D-TD
3- 2669 junta válvula desvaporizadora
4- 3719 válvula desvaporizadora

motores 2.4 D y 2.5 TDi:

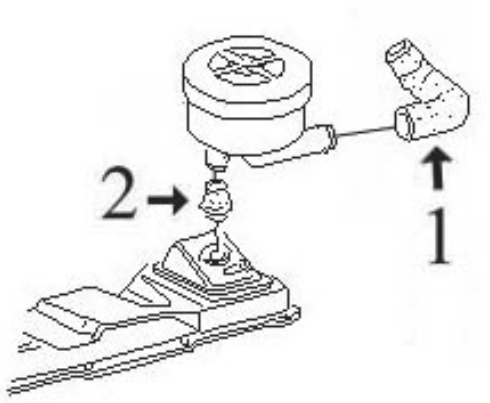

1- 9028 mgto de válvula a tapa 2.4 D
9027 mgto de válvula a tapa 2.5 TDi
2- 2669 junta válvula desvaporizadora



03180
tubo de agua metálico

oe: 028121065Q -028121065H

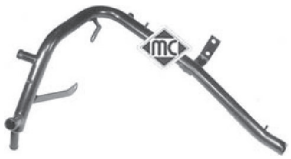

03181
tubo de agua metálico

oe: 074121065AA



03226
tubo de agua metálico

oe: 038121065CE



03505
brida en culata (frontal)

oe: 037 121 133C



03506
tapón botella de expansión

oe: 357 121 321A -1H0 121 321A



03522
brida plástico en culata

oe: 037121133F -037121132E



03527
tapa de agua en culata

oe:



03535
brida en culata (frontal) 1.8-2.0

oe: 037 121 133B -037 121 132B



03536
tapa de termostato

oe: 055 121 121F

© INDUSTRIAL METALCAUCHO, S.L.U.

VOLKSWAGEN - TRANSPORTER IV (09/1990 - 04/2003)



03540
kit tapón sensores en tapas de agua

oe: 357 121 140 -025 121 142



03591
pipa de agua en culata

oe: 038121133 -038121132C



03597
pipa de agua en bloque

oe: 06A 121 121C -038 121 121D



03598
pipa de agua en culata

oe: 06A 121 133D -06A 121 132



03602
conector frontal en bloque

oe: 074 121 132



03603
boquilla conector en culata

oe: 074 121 143D



03612
boquilla conector en culata

oe: 044 121 145K -044 121 144B



03634
botella de expansión delante

oe: 701 121 407B



03677
tapón botella de expansión

oe: 3B0 121 321



03686
tapa de termostato

oe: 074121121B -074121121



03827
botella de expansión

oe: 7H0121407C

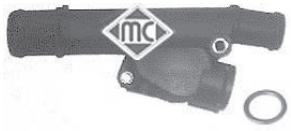

03893
pipa de agua en culata

oe: 038 121 132G



04755
boquilla en culata

oe: 074 121 145B



07581
mgto de colector a termostato

oe: 131729 -131729



07917
mgto de bomba a brida en culata

oe: 27121063 -068121053Q



08922
mgto inferior radiador

oe: 044 121 051 J



08999
mgto superior radiador arriba 1.9 D-1.9 TD

oe: 044121101L



09017
mgto de tubo metálico a bomba 2.4 D-2.5 TDI

oe:



09018
mgto de botella a tubo metálico

oe: 074121109A



09019
jgo. mgtos intercambiador

oe: 074 121 096 D



09022
mgto inferior radiador debajo

oe: 074121051D



09023
mgto superior radiador arriba 2.4 D

oe: 074121101H



09024
mgto inferior y superior radiador 1.9 TD-2.0

oe: 7D0121049BB



09025
mgto inferior y superior radiador 2.5 TDI

oe: 7D0121049AR



09026
mgto inferior y superior radiador 2.5 TDI

oe: 7D0121049L -7D0121049AS



09000
jgo mgtos calefactor 1.8-1.9 D-2.0

oe: 044121073T



09020
jgo. mgtos calefactor 2.4 D-2.5 TDI

oe: 074121073Q -074121073L



09021
mgto de boquilla en culata a bomba auxiliar 2.4 D-2.5 TDI

oe: 074121073T

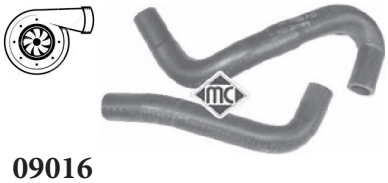

09016
jgo. mgtos intercambiador

oe: 044121096A -044121058A



02669
junta válvula desvaporizadora

oe: 028103500



03719
válvula desvaporizadora Eje delantero

oe: 028 129 101D



03828
mgto desvaporizador

oe: 038103493AS



09027
mgto desvaporizador 2.5 TDI

oe: 074103493E



09028
mgto desvaporizador 2.4 D

oe: 074103493B



09029
mgto desvaporizador 1.9 D-1.9 TD

oe: 028103493G



09040
mgto desvaporizador 1.9 D

oe: 028103493H



09041
mgto desvaporizador 1.9 TD

oe: 028103494B



93057
válvula EGR 1.9 TD

oe: 028 131 501E -028 131 501B



93094
válvula EGR 2.5 TDI-2.5 TDI Syncro

oe: 074 129 637 C -074 129 463 B



00674
tapon cárter aceite

oe: 113115193



00759
tapón cárter de aceite

oe: 059 103 193



02780
junta colector escape

oe: 028129589B

© INDUSTRIAL METALCAUCHO, S.L.U.



02916
tapón cárter de aceite 2.8 VR6

oe: N90813202 -N90 813 201



03636
tapón llenado aceite motor

oe: 070 115 311



04754 mm
varilla nivel aceite

oe: 028 115 611J



05374
intercambiador de calor + junta

oe: 038 117 070 A -068 117 021 B



05380
intercambiador de calor + junta

oe: 038 117 070 A -028 117 021 L



09015
mgto de bomba auxiliar a boquilla en culata

oe: 044121073AC



03672
válvula filtro gasoil

oe: 191 127 247 A



03689
válvula filtro gasoil delante

oe: 1J0127247

SUSPENSION DELANTERA y SOPORTES DE MOTOR

TRANSPORTER todos modelos desde 9/'90 hasta 4/'96

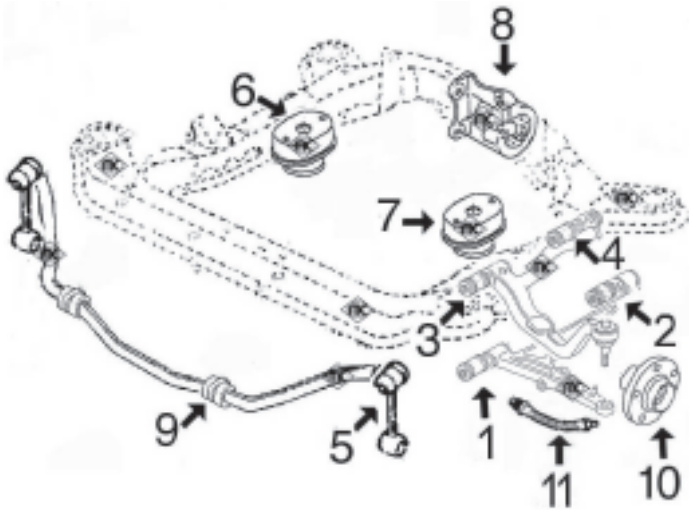

1- 4259 silentbloc anterior trapecio inferior delantero hasta '93 (eje de Ø 14 mm)
4305 silentbloc anterior trapecio inferior delantero desde '93 (eje de Ø 14 mm)
2- 4260 silentbloc posterior trapecio inferior delantero
3- 4307 silentbloc anterior trapecio superior delantero
4- 4306 silentbloc posterior trapecio superior delantero
5- 4314 bieleta puntal barra estabilizadora
6- 4356 soporte motor derecho
7- 4356 soporte motor izquierdo
8- 4357 soporte motor trasero (salvo automáticos)
9- 4175 goma barra estabilizadora
10- 90096 buje rueda delantera (y trasera)
11- 96192 latiguillo freno delantero (370 mm)

TRANSPORTER todos modelos desde 4/'96 hasta 6/'03

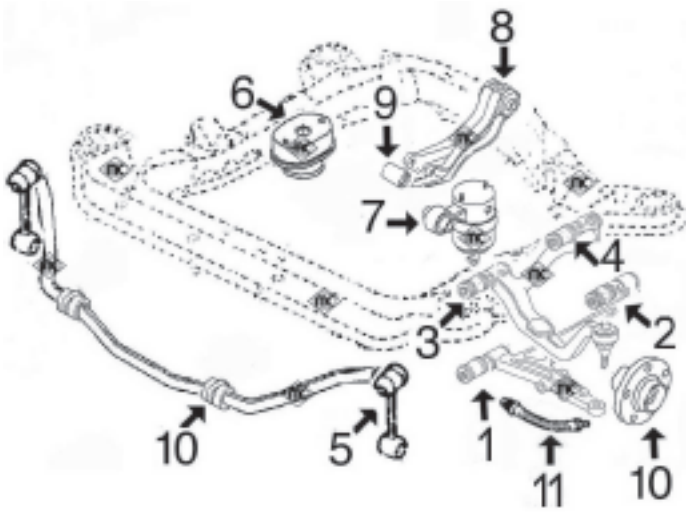

1- 4305 silentbloc anterior trapecio inferior delantero
2- 4260 silentbloc posterior trapecio inferior delantero
3- 4307 silentbloc anterior trapecio superior delantero
4- 4306 silentbloc posterior trapecio superior delantero
5- 4335 bieleta puntal barra estabilizadora (con rótula)
6- 4371 soporte motor derecho 1.9TD-2.0 y 2.5 gasolina
4371 soporte motor derecho 2.5 TDi hasta '99
4751 soporte motor dcho. 2.4D todos y 2.5TDi desde '99
7- 4750 soporte motor izquierdo 1.9D/TD y 2.4D
4750 soporte motor izquierdo 2.0-2.5 gasolina
4764 soporte motor izquierdo 2.5 TDi con cambio manual
4764 soporte motor izqdo. cambio automático todos mods.
8- 4325 silentbloc posterior soporte motor trasero todos
9- 4358 silentbloc anterior soporte motor trasero
10- 4175 goma barra estabilizadora
11- 90096 buje rueda delantera (y trasera)
11- 96192 latiguillo freno delantero (370 mm)



04356
soporte motor ambos lados

oe: 701 199 201G



04371
soporte motor derecha

oe: 7D0 199 132 E



04750
soporte motor izquierda

oe: 7D0399107AD

© INDUSTRIAL METALCAUCHO, S.L.U.



04751
soporte motor delante

oe: 7D0 199 132D



04764
soporte motor izquierda;delante

oe: 7D0 399 107 AL



04175 Ø 22,6 mm
goma barra estabilizadora interior;Eje delantero

oe: 701 411 041



04259 Ø 14 mm
silentbloc anterior trapecio superior ambos lados;centro;Eje delantero abajo

oe: 701 407 183

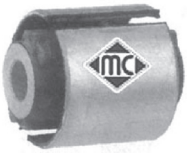

04260 Ø 14 mm
silentbloc posterior trapecio inferior posterior;Eje delantero abajo

oe: 701 407 140 B -701 407 140 C



04305 Ø 14 mm
silentbloc anterior trapecio inferior delante;Eje delantero abajo

oe: 7D0 407 183



04306 Ø 12 mm
silentbloc posterior trapecio superior ambos lados;centro;Eje delantero arriba

oe: 701 407 087



04307 Ø 12 mm
silentbloc anterior trapecio superior exterior;ambos lados;Eje delantero arriba

oe: 701407077A -701407077



04314 Ø 23 mm
bieleta puntal barra estabilizadora Eje delantero

oe: 7D0 411 049



04325 Ø 16 mm
silentbloc posterior soporte motor posterior;Eje delantero

oe: 701399207B



04335 Ø 14 mm
bieleta puntal barra estabilizadora Eje delantero, izquierda;Eje delantero, derecha

oe: 701411049B



90096
buje rueda eje delantero, ambos lados

oe: 7D0501647A



74071 Ø 45 mm
rodamiento Eje delantero

oe: 701498625 -701598625



96108 longitud: 205 mm
latiguillo de freno Eje trasero

oe: 433611775A



96111 longitud: 195 mm
latiguillo de freno Eje trasero

oe: 171611775A



96175 longitud: 190 mm
latiguillo de freno eje trasero ambos lados

oe: 893611775A -481611775



96192 longitud: 370 mm
latiguillo de freno eje delantero, ambos lados

oe: 701611701 -7D0611701C



01069 Ø 24 mm
kit fuelle transmisión lado de engranaje

oe: 7M0498201



01187 kit **00187 fuelle**
kit fuelle transmisión lado de rueda

oe: 701 498 203 Ø 24-88 mm



01750 kit **00750 fuelle**
kit fuelle transmisión lado de rueda

oe: 4E0 407 285 A Ø 29-102 mm



02308 kit **fuelle**
kit fuelle transm. completo lado de engranaje

oe: 443 407 283A Ø 22-107 mm

© INDUSTRIAL METALCAUCHO, S.L.U.



01062 kit **00076 fuelle**
kit fuelle cremallera dirección

oe: 701 419 831 Ø



04176 Ø 192,5 mm - 6 canales
polea cigüeñal

oe: 074 105 251 AC



04290 Ø 162 mm - 6 canales
polea cigüeñal

oe: 028 105 243 T -028 105 243 K



04421 Ø 143 mm - 6 canales
polea cigüeñal

oe: 038105243



04756 Ø 8 mm
rodillo tensor correa alternador

oe: 037 145 278 A -037 145 276



04768 Ø 8 mm
rodillo tensor correa alternador

oe: 028 145 278 A -028 145 278 E



04908 Ø - mm, ancho: mm
tensor correa alternador

oe: 028 903 315 R



04909
tensor correa alternador 2.0

oe: 037 903 315 C



04919 Ø 17 mm
polea de alternador

oe: 028 903 119 AA -028 903 119 P



04922
rodillo en tensor correa alternador

oe:



04997 Ø 23 mm
polea alternador rueda libre

oe: 038903119T -038903119A



04998 Ø 68 mm - 6 canales
polea de alternador

oe: 021 903 119 H -074 903 119 E

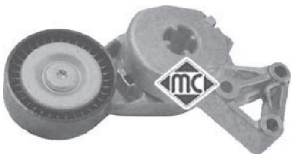

05010
tensor correa alternador

oe: 06A 903 315 D -06A 903 315 E



03681
tapa superior correa distribución posterior;arriba 1.8

oe: 026 109 173 A



03687
tapa inferior correa distribución debajo 1.8-2.0

oe: 026 109 175 A



03715
tapa superior correa distribución arriba;-delante 1.8

oe: 026 109 107 B



05695
piñon de cigueñal 1.9 D-1.9 TD

oe: 028 105 263 E

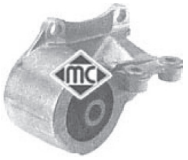

04357
soporte cambio ambos lados;posterior

oe: 701 399 201J -701 399 201AG



04358 Ø 13 mm
silentbloc sop cambio Delante, izquierda

oe: 701 399 661



04753
jgo. casquillos palanca de cambio completo

oe: 191 711 590 A -171 711 181



00864
cubrepedal freno y embrague

oe: 321 721 173

© INDUSTRIAL METALCAUCHO, S.L.U.

VOLKSWAGEN - TRANSPORTER IV (09/1990 - 04/2003)



06121
bombín de embrague (plástico)

oe: 1J0 721 261 J -1J0 721 261 D



80261 longitud: 1225/932 mm
cable embrague automático

oe: 7D1721335 -701721335B



83638 longitud: 1287/687+230 mm
cable embrague manual

oe: 7D1721335 -701721335B



00081
soporte tubo de escape

oe: 357 253 144

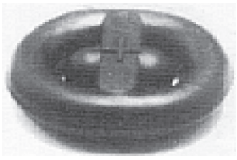

00497
soporte escape

oe: 803 253 147

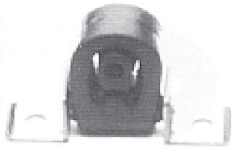

02425
soporte escape

oe: 1H0 253 144C -1H0 253 144A

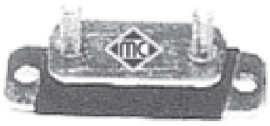

02653
soporte escape

oe: 068 251 393 B -033 251 393



02735
soporte escape

oe: 8D0 253 144 -8D0 253 144 K

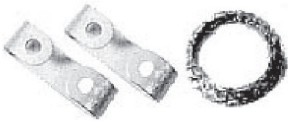

02779
jgo. grapa sujeción escape a colector

oe: 161 298 115



04272
soporte escape

oe: 701 253 144 B -6X0 253 147 B



02055
bomba limpiaparabrisas

oe: 431955651 -0008603326



02059
bomba limpiaparabrisas

oe: 2048660221 -454 860 01 26



02061
bomba limpia parabrisas

oe: 1H6 955 651



02075
bomba lavafaros

oe: 3B7 955 681

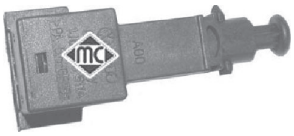

03731
interruptor luz de freno 4 polos

oe: 1J0 945 511 A

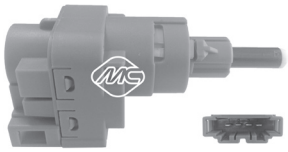

03738
interruptor luz de freno 4 polos

oe: 1C0 945 511 A -1J0 945 511 D



03739
interruptor luz de freno 2 polos

oe: 191 945 515 B -191 945 515



50105 sensor pasivo
sensor velocidad rueda - ABS eje delantero, ambos lados

oe: 701 927 807 F -701 927 807 A



50106
sensor velocidad rueda - ABS eje trasero ambos lados 1.9 D

oe: 701 927 807 C



50107
sensor velocidad rueda - ABS Eje trasero, derecha 2.4 D-2.5-2.5 Syncro

oe: 701 927 807 D



50108 sensor pasivo
sensor velocidad rueda - ABS Eje trasero izquierda

oe: 701 927 807 E

CANALIZACIONES DE AGUA:

TRANSPORTER 1.9 Diesel y 2.0 gasolina

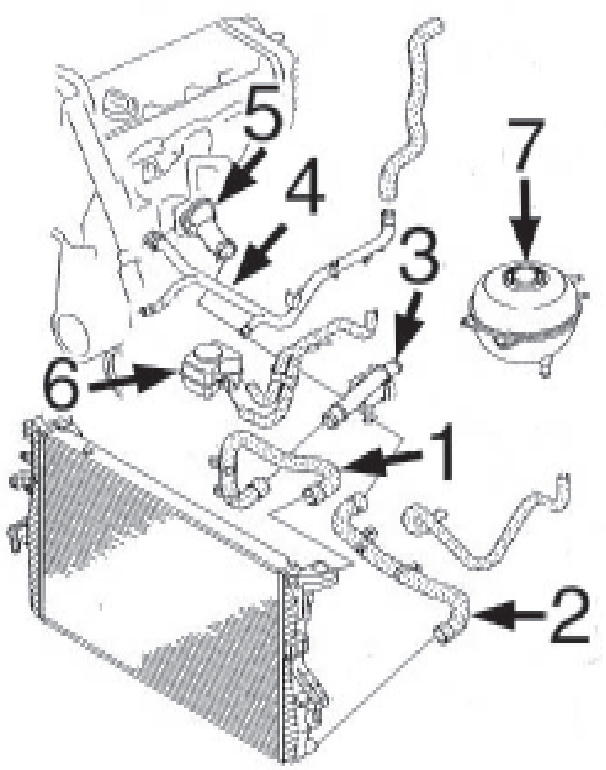

1-	n/d	mgto superior radiador
2-	n/d	mgto inferior radiador
3-	3591	pipa de agua 1.9D de 85 y 105 CV
	3893	pipa de agua 1.9D de 84 y 102CV
	3598	pipa de agua 2.0 gasolina
4-	3226	tubo metálico 1.9D
	n/d	tubo metálico 2.0 gasolina
5-	3597	pipa de agua 1.9D y 2.0 gasolina
6-	5380	intercambiador de calor 1.9D y 2.0
7-	3827	botella de expansión
	3677	tapón botella de expansión
	3828	mgto desvaporizador 1.9D



03226
tubo de agua metálico 1.9 TDI

oe: 038121065CE



03591
pipa de agua en culata 1.9 TDI

oe: 038121133 -038121132C



03597
pipa de agua en bloque

oe: 06A 121 121C -038 121 121D



03598
pipa de agua en culata 2.0

oe: 06A 121 133D -06A 121 132



03677
tapón botella de expansión

oe: 3B0 121 321



03827
botella de expansión

oe: 7H0121407C

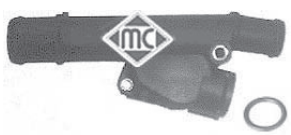

03893
pipa de agua en culata 1.9 TDI

oe: 038 121 132G



03828
mgto desvaporizador 1.9 TDI

oe: 038103493AS



93035
válvula EGR 1.9 TDI

oe: 38 131 501 J -038 131 501 J

© INDUSTRIAL METALCAUCHO, S.L.U.

VOLKSWAGEN - TRANSPORTER V (04/2003-)



93050
válvula EGR

oe: 070 128 070 E -070 128 070 B



93064
válvula EGR

oe: 070128070B -070128070E

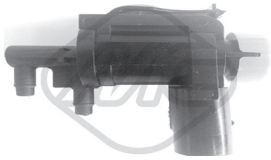

93073
válvula EGR

oe: 1J0906283C -1J0906283C



93091
válvula EGR 1.9 TDI

oe: 038131501AD -038131501BF



93096
válvula EGR 2.0 BiTDI-2.0 BiTDI 4motion

oe: 03L 131 501 T -03L 131 501 Q



02916
tapón cárter de aceite

oe: N90813202 -N90 813 201



03621
tapón llenado aceite motor (en plástico, reemplaza al metálico)

oe: 077 103 485 A -049 103 485 A



03841
tapa filtro de aceite

oe: 045115433B -045 115 433 E



05376
intercambiador de calor + junta 3.2 V6-3.2 V6 4motion

oe: 028 117 021 E -028 117 021 C



05380
intercambiador de calor + junta

oe: 038 117 070 A -028 117 021 L

CANALIZACIONES de AIRE de ALTA PRESION INTERCOOLER-TURBO:

motores 1.9TDi-2.5TDi

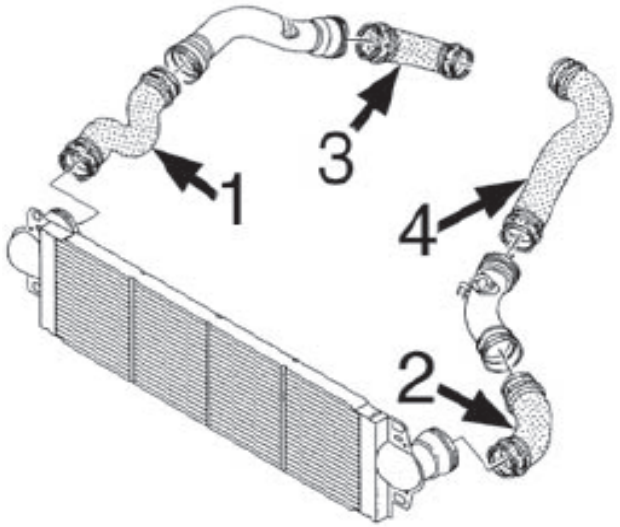

1- 9523 tubo derecho en intercooler 1.9TDi
9531 tubo derecho en intercooler 2.5TDi
2- 9525 tubo izquierdo intercooler a 1.9TDi-2.5TDi
3- 9530 tubo de tubo rígido a Turbo 1.9TDi
9533 tubo de tubo rígido a Turbo 2.5TDi
4- 9529 tubo de tubo rígido a Turbo 1.9TDi
9532 tubo de tubo rígido a Turbo 2.5TDi



03919
tubo de filtro a caudalímetro 1.9 TDI

oe: 7H0129615D



09523
tubo en intercooler 1.9 TDI

oe: 7H0145709B



09525
tubo en intercooler

oe: 7HO145790D



09529
tubo de tubo rígido a Turbo 1.9 TDI

oe: 7H0 145980 G



09530
tubo de tubo rígido a Turbo 1.9 TDI

oe: 7H0 145708 H



09531
tubo en intercooler 2.5 TDI-2.5 TDi

oe: 7H0 145709 D



09532
tubo de tubo rígido a Turbo 2.5 TDI-2.5 TDi

oe: 7H0 145980 F



09533
tubo de tubo rígido a Turbo

oe: 7H0 145555 C

© INDUSTRIAL METALCAUCHO, S.L.U.

SUSPENSION DELANTERA y SOPORTES DE MOTOR:

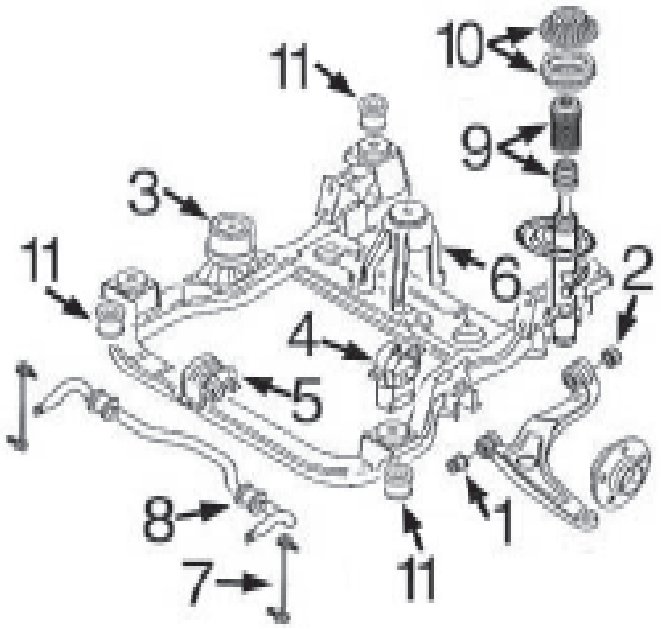

1- 5414 silentbloc anterior trapecio delantero
2- 5411 silentbloc posterior trapecio delantero
3- 5443 soporte motor derecho
4- 5444 soporte motor izquierdo 1.9D-2.0
5446 soporte motor izquierdo 2.5D
5- 5447 soporte motor delantero 1.9D-2.5D-2.0
6- 5448 soporte motor trasero 1.9D-2.5D-2.0
7- 5449 bieleta puntal barra estabilizadora
8- 5412 goma barra estabilizadora delantera de Ø 21/22 mm
6001 goma barra estabilizadora delantera de Ø 24 mm
9- 5410 juego fuelle + tope amortiguador
10- 5415 kit soporte amortiguador delantero completo con rodamiento
11- 5983 silentbloc subchasis delantero (4 x vehículo)

SUSPENSION TRASERA:

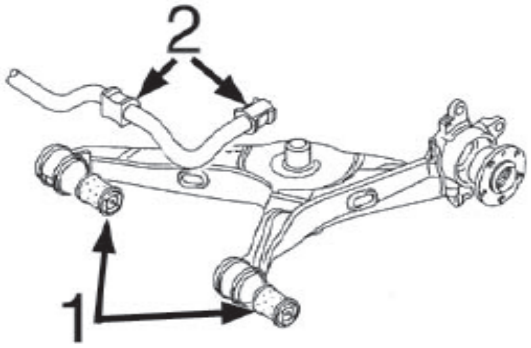

1- 5897 juego silentblocs trapecio trasero
2- 5980 juego goma central + puntal barra estabilizadora de Ø 21 mm
5981 juego goma central + puntal barra estabilizadora de Ø 23 mm
5982 juego goma central + puntal barra estabilizadora de Ø 27 mm



04356
soporte motor ambos lados 2.5 TDI 4motion
oe: 701 199 201G



05443
soporte motor Eje delantero, derecha
oe: 7H0199256F -7H0199256H



05444
soporte motor
oe: 7H0399151G

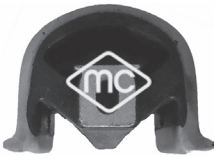

05447
soporte motor delante
oe: 7H0 199 848 D -7H0199848G



05448
soporte motor posterior
oe: 7E0 199 849 -7H0 199 849 AT



05411
silentbloc posterior trapecio ambos lados;posterior;Eje delantero
oe: 7H0 407 182A



05412 Ø 21 mm
goma parra barra estab. de Ø21/22mm eje delantero, ambos lados
oe: 7H0 411 313



05414 Ø 15 mm
silentbloc anterior trapecio delante;eje delantero, ambos lados
oe: 7H0 407 183



05449
bieleta puntal barra estabilizadora eje delantero, ambos lados
oe: 7H5 411 317 B -7H5 411 317 A

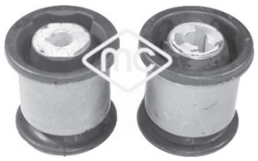

05897 Ø 14 mm
jgo silentblocs trapecio exterior;ambos lados;Eje trasero;interior
oe: 7H0 501 132 A -7H0 501 131 A



05980 Ø 21 mm
jgo reparación barra estab. tras. de Ø21mm Eje trasero
oe: 7H0511413A



05981 Ø 23 mm
jgo reparación barra estab. tras. de Ø23mm
oe: 7H5511414 -7H5511413B



05982 Ø 27 mm
jgo reparación barra estab. tras. de Ø27mm Eje trasero
oe: 7H5511414A -7H5511413C



05983 Ø 22,2 mm
silentbloc sub-chasis ambos lados;Eje delantero
oe: 7H0 499 035 D



06001 Ø 24 mm
goma parra barra estab. de Ø24 mm eje delantero, ambos lados
oe: 7H5 411 313 B



05410
jgo fuelle + tope amortiguador Eje delantero
oe: 7H0 412 303 A -7H0 412 137



05415
soporte amortiguador con rodam. eje delantero, ambos lados
oe: 7E0 412 331



06723
soporte transmisión posterior 2.5 TDI 4motion-3.2 V6 4motion
oe: 7H3521102A



01069 Ø 24 mm
kit fuelle transmisión lado de engranaje
oe: 7M0498201



01750 kit **00750 fuelle**
kit fuelle transmisión lado de rueda
oe: 4E0 407 285 A Ø 29-102 mm



02308 kit **fuelle**
kit fuelle transm. completo lado de engranaje
oe: 443 407 283A Ø 22-107 mm



01271 kit **00271 fuelle**
kit fuelle cremallera dirección
oe: 7H0422831 Ø 16-61 mm



05446
soporte motor 2.5 TDI
oe: 7H0399151L -7H0399151H



04405 Ø 30 mm
polea cigüeñal 2.0
oe: 06A 105 243 E



04480 Ø 143 mm - 6 canales
polea cigüeñal delante
oe: 03G 105 243



04494 Ø 143 mm - 6 canales
polea cigüeñal delante
oe: 038 105 243 M -038 105 243 L

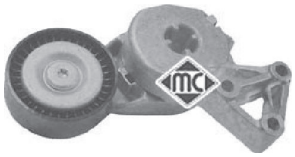

05010
tensor correa alternador
oe: 06A 903 315 D -06A 903 315 E

© INDUSTRIAL METALCAUCHO, S.L.U.

VOLKSWAGEN - TRANSPORTER V (04/2003-)



05424 Ø -70 mm, ancho: mm
tensor correa alternador

oe: 038903315T -038903315AH



05425
tensor correa alternador 1.9 TDI-2.0

oe: 038 903 315 F -038 903 315 AE



05706
piñon de cigueñal 2.0

oe: 038105263F



05961
piñon de cigueñal 2.0

oe: 06A 105 263 E

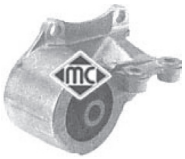

04357
soporte cambio ambos lados;posterior 2.5 TDI 4motion

oe: 701 399 201J -701 399 201AG



06725
soporte transmisión

oe: 7E0598349E



04917
soporte posterior tubo de escape delante

oe: 6Q0 253 144D -6Q0 253 144B



02059
bomba limpiaparabrisas

oe: 2048660221 -454 860 01 26



02062
bomba limpiaparabrisas

oe: 14 50 172 -0001753V001000000



02075
bomba lavafaros

oe: 3B7 955 681



03084
tubo de agua metálico

oe: 037 121 065L -037 121 065K



03094
tubo de agua metálico 1.9 SDI-1.9 TDI

oe: 028 121 065T -028 121 065K



03504
botella de expansión

oe: 1H0121407 -1H0 121 407 A



03506
tapón botella de expansión

oe: 357 121 321A -1H0 121 321A



03517
boquilla en culata (lateral) 1.8-2.0

oe: 037 121 145 -026 121 145E



03522
brida plástico en culata 1.8-2.0

oe: 037121133F -037121132E



03535
brida en culata (frontal) 1.8-2.0

oe: 037 121 133B -037 121 132B



03537
tapa de termostato 1.6-2.0

oe: 1H0 121 687 -037 121 121A



03540
kit tapón sensores en tapas de agua

oe: 357 121 140 -025 121 142



03542
brida en culata 1.9 TDI

oe: 028 121 132A -028 121 132



03583
boquilla posterior en culata 2.0

oe: 027 121 145B



03588
tapa de termostato 1.6

oe: 032 121 121A



03589
brida en culata (lateral) 1.6

oe: 037 121 144H



03592
kit completo de termostato, con termostato, tapa, junta y accesorios 1.4-1.6

oe: 032 121 110 B

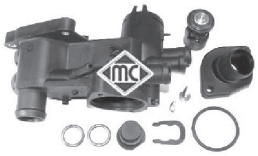

03615
cuerpo de termostato completo con termostato, tapa, juntas y accesorios

oe: 032 121 111N



03618
tubo de agua 1.4-1.6

oe: 030 121 065J



03625
tubo de agua (plástico) con juntas tóricas

oe: 032 121 666 -032 121 665A



03667
boquilla salida termostato completo

oe: 1H0121687A -037121619



07968
mgto de termostato a bomba 1.4

oe: 7700733183



07993
mgto de bomba a tubo metálico

oe: 068121063M -027121063



07994
mgto de tubo metálico a intercambiador

oe: 037121058A

© INDUSTRIAL METALCAUCHO, S.L.U.



08378
mgto de tubo metálico a botella

oe: 1H0 121 109



08382
mgto de bomba a brida en culata

oe: 028 121 053 P -028 121 053 Q



08383
mgto de bomba a brida en culata 1.8

oe: 037121053H



08384
mgto de bomba a tubo e intercambiador

oe: 037122058B -037122058



08386
mgto de bomba a tubo de agua metálico 1.6-1.8

oe: 037121063A



08391
mgto de tubo metálico a colector 1.8

oe: 051 121 056A -051 121 056



08394
mgto de bomba a brida en culata 2.0

oe: 037121053J



08398
mgto superior radiador arriba

oe: 1H0121101B



08402
mgto inferior radiador debajo 1.9 TD-2.0

oe: 1H0121051L -1H0 121 051C



08403
mgto inferior radiador debajo 1.8

oe: 1H0121051A



08404
mgto superior radiador arriba 1.8

oe: 1H0121101A



08409
mgto de tubo rígido a brida agua 1.6

oe: 032121063

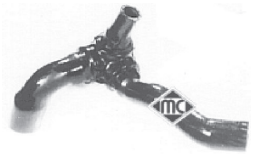

08414
mgto de bomba a brida en culata 2.0

oe: 037121053K



08416
mgto inferior radiador debajo

oe: 1H0121051D



08418
mgto superior radiador arriba 1.4-1.6

oe: 1H0121101P



08470
mgto superior radiador arriba

oe: 1H0121101R



08823
mgto inferior radiador arriba 1.4-1.6

oe: 1H0 122 101



08051
mgto de calefactor a tubo metálico Salida

oe: 191819373D



08395
mgto calefactor

oe: 1H0819373C



08396
mgto calefactor

oe: 1H0 819 371



08397
mgto calefactor 1.4-1.6

oe: 1H0 819 371A

© INDUSTRIAL METALCAUCHO, S.L.U.



02669
junta válvula desvaporizadora

oe: 028103500



03644
tubo plástico desvaporizador

oe: 028 103 491J

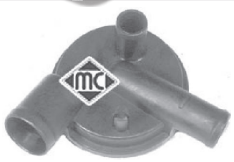

03719
válvula desvaporizadora Eje delantero

oe: 028 129 101D



08225
mgto desvaporizador 1.8

oe: 051 103 493



08226
mgto desvaporizador

oe: 050103493A -048103493A



08228
mgto desvaporizador 1.6-2.0

oe: 037103493AB -037103211



08229
mgto desvaporizador 2.0

oe: 037103493P

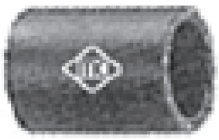

08385
mgto desvaporizador 1.9 D-1.9 TD-1.9 TDI

oe: 028103493E



08853
mgto desvaporizador

oe: 037 103 493 AK



93057
válvula EGR 1.9 TD-1.9 TDI

oe: 028 131 501E -028 131 501B



02448
guia varilla nivel aceite

oe: 053103663



02780
junta colector escape

oe: 028129589B



02876
guia varilla nivel aceite

oe: 028 103 663 A -028 103 663 B



03621
tapón llenado aceite motor (en plástico, reemplaza al metálico)

oe: 077 103 485 A -049 103 485 A



03688
guia varilla nivel aceite 1.4-1.6

oe: 036 115 636



04355
guia varilla 1.4-1.6

oe: 030 115 636A



04760 555 mm
varilla nivel aceite

oe: 027115611C

04942 510 mm
varilla nivel aceite

oe: 028115611C



05376
intercambiador de calor + junta 1.9 TDI

oe: 028 117 021 E -028 117 021 C



05958
cárter de aceite

oe: 51103601



06328
intercambiador calor

oe: 096 409 061 E -096 409 061

© INDUSTRIAL METALCAUCHO, S.L.U.



35105
válvula vapores motor 1.4-1.6

oe: 36 103 464 G -036 103 464 G



35106
válvula vapores motor 1.6

oe: 037 129 101 P



03672
válvula filtro gasoil

oe: 191 127 247 A



02627
soporte motor izquierda;delante

oe: 191 199 381A -191 199 381



02685
soporte motor centro

oe: 1H0199609F -1H0 199 609E



02686
soporte motor posterior;derecha

oe: 1H0 199 262 A -1H0 199 262 F



04362
soporte motor lado de engranaje;posterior;izquierda

oe: 357199402B -3A0199402



04363
soporte motor posterior;derecha

oe: 1H0 199 262L -1H0 199 262J



00542 Ø 12 mm
silentbloc anterior trapecio debajo;delante;Eje delantero

oe: 191407182E -191407182



00543 Ø 17 mm
silentbloc posterior trapecio eje delantero, ambos lados

oe: 357407181 -191407181B



00646 Ø 18 mm
bieleta puntal barra estabilizadora Eje delantero 1.9 TDI-2.0

oe: 191411315

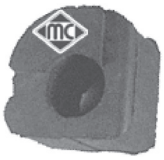

00917 Ø 17 mm
goma para barra estabilizadora de Ø 18 mm interior;Eje delantero 1.4

oe: 6N0411313 -191411314



02660 Ø 17 mm
silentbloc anterior trapecio posterior;Eje delantero abajo

oe: 191 407 181E -191 407 181D

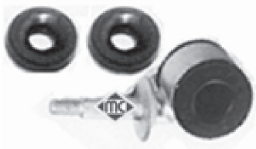

02853 Ø 18 mm
bieleta puntal barra estabilizadora completa Eje delantero

oe: 6N0 411 315



02856 Ø 12 mm
silentbloc brazo suspensión Eje trasero

oe: 1H0 501 541A -1H0 501 541



04266 Ø 19 mm
goma para barra estabilizadora de Ø 20 mm interior;Eje delantero

oe: 1H0 411 314



04336
bieleta puntal barra estabilizadora Eje delantero

oe: 535411315



00712
tope amortiguador Eje delantero

oe: 357 412 303E -191 412 303A



00896 Ø 14 mm
soporte amortiguador Eje delantero

oe: 357412329 -191 412 329



02811
tope poliuretano suspensión Eje trasero

oe: 191 512 131B



02812 Ø 14,2 mm
soporte amortiguador eje delantero, ambos lados

oe: 357 412 331 A

© INDUSTRIAL METALCAUCHO, S.L.U.



04128
rodamiento soporte amortiguador

oe: 357 412 249 A -357 412 249



04254
tope poliuretano amortiguador Eje delantero

oe: 357 412 303F



04298
tope poliuretano amortiguador

oe: 1H0 412 303 B



04320
juego soportes amortiguador eje trasero ambos lados

oe: 191 512 335

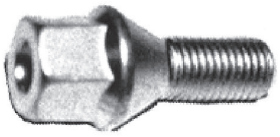

00792
tornillo rueda

oe: 3A0 601 139



90035
buje rueda Eje delantero

oe: 357 407 613 B -357 407 613B



90048 Ø 40 mm
buje rueda Eje delantero 2.0-2.8 VR6

oe: 1H0 407 613 A -1H0 407 613 B



90539 para vehículos con ABS
buje rueda mangueta Eje trasero izquierda

oe: 333501117A



90540 para vehículos con ABS
buje rueda mangueta Eje trasero, derecha

oe: 333501118A



90541
buje rueda mangueta Eje trasero, derecha

oe: 191501118D -333501118



90542
buje rueda mangueta Eje trasero izquierda

oe: 333501117



08377
mgto depresor servofreno

oe: 321 611 939 E



74002
rodamiento Eje trasero

oe: 311405625N -311405645B



74006 Ø 40 mm
rodamiento Eje trasero

oe: 331598625A -357 498 625 C



74062 Ø 40 mm
rodamiento Eje delantero 2.0-2.8 VR6

oe: 1H0498625 -357 498 625 A



96124 longitud: 485 mm
latiguillo de freno eje delantero, ambos lados

oe: 1H0 611 701



96126 longitud: 160 mm
latiguillo de freno eje trasero ambos lados

oe: 1H0 611 775



96175 longitud: 190 mm
latiguillo de freno eje trasero ambos lados

oe: 893611775A -481611775



01188 kit **fuelle**
kit fuelle transmisión lado de engranaje

oe: 1J0498201C -191498201C Ø 21-100 mm



01190 kit **fuelle**
kit fuelle transmisión lado de rueda

oe: Ø 24-100 mm



01192 kit **fuelle**
kit fuelle transmisión lado de engranaje

oe: 191 498 201 B Ø 27-100 mm

© INDUSTRIAL METALCAUCHO, S.L.U.



01297 kit **00297 fuelle**
kit fuelle transmisión lado de rueda

oe: 6X0498203 -1K0498203 Ø 25-86 mm



01560 kit **fuelle**
kit fuelle transmisión lado de engranaje;izquierda

oe: 321407283A Ø 24-100 mm



01632 kit **fuelle**
kit fuelle transmisión lado de engranaje;-derecha

oe: 191498201B -171498201A Ø 21-89 mm



01689E kit **fuelle**
kit (cono) derecha;lado de rueda

oe: 871498203A Ø

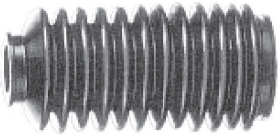

01511 kit **00511 fuelle**
kit fuelle cremallera dirección manual lado de engranaje

oe: 191 419 831 Ø 25-41 mm



01511C kit **fuelle**
kit crem completo

oe: 191 419 831 Ø 25-41 mm



04324 kit **fuelle**
capuchón amortiguador delante

oe: 357 413 175 A Ø 18-71 mm



04290 Ø 162 mm - 6 canales
polea cigüeñal

oe: 028 105 243 T -028 105 243 K



04768 Ø 8 mm
rodillo tensor correa alternador

oe: 028 145 278 A -028 145 278 E



04770 Ø -70 mm, ancho: 26 mm
tensor correa alternador

oe: 030 145 299 F -030 145 299 C



04909 Ø - mm, ancho: mm
tensor correa alternador

oe: 037 903 315 C



04919 Ø 49.7 mm - 6 canales
polea de alternador

oe: 028 903 119 AA -028 903 119 P



05007 Ø 17 mm
polea de alternador 1.9 SDI

oe: 03D 903 119 A



03681
tapa superior correa distribución posterior;arriba 1.8

oe: 026 109 173 A



03715
tapa superior correa distribución arriba;-delante 1.8

oe: 026 109 107 B



05694
piñon de cigueñal 1.4-1.6

oe: 030 105 263 C



05695
piñon de cigueñal 1.9 D-1.9 TD

oe: 028 105 263 E



05697
piñon de cigueñal

oe: 049 105 263 C



05699
piñon de cigueñal 1.9 SDI-1.9 TDI

oe: 028 105 263 D -028 105 263 A



02695
soporte carburador 1.8

oe: 050 129 761 H -050 129 761 F



02699
soporte carburador 1.4

oe: 030 129 765G



02855
soporte carburador 1.6

oe: 032 129 765



02301
casquillo cremallera manual

oe:



03724
juego reparación rótula palanca de cambio

oe: 191 711 251A



04360
bieleta cambio velocidades 1.9 TDI-2.8 VR6

oe: 1H0711051B



02813
varilla selector de velocidades delante 1.8-2.0

oe: 191 711 574

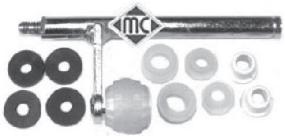

02841
juego reparación palanca de cambio

oe: 1H0711173



02878
varilla selector de velocidades delante

oe: 1H0 711 574

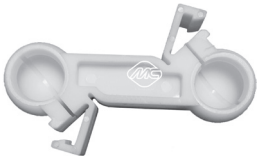

02879
bieleta selector de velocidades

oe: 1H0 711 595



03691
articulación cambio (mando por cable) 1.9 TDI-2.8 VR6

oe: 1J0 711 256



04045
palanca de cambio salvo

oe: 1H0 711 116A



04772
juego palanca desembrague 5 velcds.

oe: 020141723C

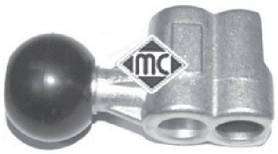

04902
articulación cambio

oe: 191 711 233



04906
varilla desembrague

oe: 020 141 741 B



80080 longitud: 824/537 mm
cable embrague automático

oe: 1H1721335G -1H1721335B



80247 longitud: 854/438+65 mm
cable embrague manual

oe: 1H1721335G -1H1721335B



80291 longitud: 1025/745;1040/706
cable embrague automático

oe: 1H1 721 335C -1H1 721 335K



83632 longitud: 917/447+110 mm
cable embrague manual

oe: 1H1721335K -1H1721335C



83634 longitud: 1053/700 mm
cable embrague manual

oe: 1H1721335M -1H1721335H

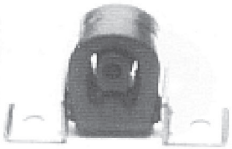

02425
soporte escape

oe: 1H0 253 144C -1H0 253 144A



02426
soporte presilenciador 1.9 TD-2.0

oe: 6X0253147 -1H0253147B



04124
soporte tubo de escape

oe: 1H0 253 147D

© INDUSTRIAL METALCAUCHO, S.L.U.



04766
guía cerradura maneta puerta

oe: 1H0837223B



03739
interruptor luz de freno 2 polos

oe: 191 945 515 B -191 945 515



50097 sensor pasivo
sensor velocidad rueda - ABS Eje delantero, izquierda

oe: 1J0 927 803 -1H0 927 807

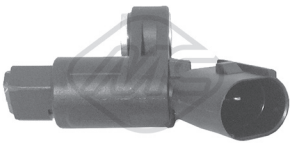

50098 sensor pasivo
sensor velocidad rueda - ABS Eje delantero, derecha

oe: 1J0 927 804 -1H0 927 808



50100 sensor pasivo
sensor velocidad rueda - ABS eje trasero ambos lados

oe: 1H0 927 807 D



50104 sensor pasivo
sensor velocidad rueda - ABS eje trasero ambos lados

oe: 1H0 927 807 A



03776
caja de termostato 1.6 D - 1.6 D2 C30

oe: 31319493

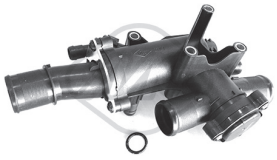

03787
caja de termostato 2.0 D

oe:



03800
caja de termostato 1.6 D C30

oe: 30711526



03805
caja de agua 1.8 - 1.8 FlexFuel C30

oe: 1450955 -1484876



03807
termostato completo 1.8 - 1.8 FlexFuel - 2.0 C30

oe: 31251245 -30757408



93023
válvula EGR 1.6 D C30

oe: 36001412 S1 -36001412



93053
válvula EGR 2.0 D

oe: 36000980 -8653688



02021
arandela cárter 1.6 - 2.0 - 2.0 FlexFuel C30

oe: 1005593



05397
cárter de aceite 1.6 D C30

oe: Y40110400B -1 342 630

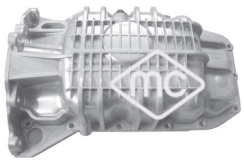

05937
cárter de aceite 1.6 C30

oe: 1121127

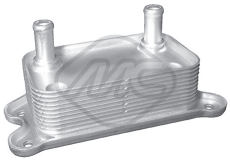

06366
intercambiador calor 2.4 i

oe: 3 063 796 6

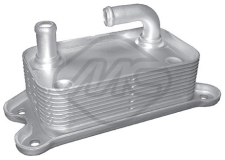

06367
intercambiador calor 2.4 - T5 C70 II

oe: 31201909 -30774483



06372
intercambiador calor

oe: 30741956 -30723129



06379
intercambiador calor D5

oe: 3 120 191 1 -3 075 193 7



05284
soporte motor posterior

oe: 1 404 996 -1 420 044



04256
silentbloc portamangueta eje trasero ambos lados

oe: 1 304 124 -C2Y6-28-46X



04938 Ø 12,2 mm
tirante inferior suspensión Eje trasero;izquierda;derecha;debajo

oe: 30683067



04939
brazo superior suspensión tras. completo ambos lados;Eje trasero

oe: BP4K 28 C 10B -1 061 659



05292
bieleta puntal barra estabilizadora eje trasero ambos lados C70 II

oe: 1734686 -1 469 208



05293
bieleta puntal barra estabilizadora Eje trasero C30

oe: 1500682



05941
bieleta punta barra estabilizadora eje delantero, ambos lados

oe: 8623576

© INDUSTRIAL METALCAUCHO, S.L.U.



05285
soporte amortiguador completo con rodamiento eje delantero, ambos lados
oe: 30681546



05286 Ø 35 mm
rodamiento soporte amortg. eje delantero, ambos lados
oe: 31262470 -30666530



05287
jgo. tope + fuelle amortiguador delante;Eje delantero
oe: 30666842



05303
tuerca rueda Eje trasero;Eje delantero

oe: 8665333 -999359



90198
buje de rueda Eje trasero 1.6 - 1.6 D - 1.6 D2
oe: 31340686 -31280051



90199
buje de rueda Eje delantero 1.6 - 1.6 D - 1.6 D2
oe: 31340604 -31262950



05942 Ø 30 mm
polea cigüeñal 2.0 D

oe: 8653666 -30725269

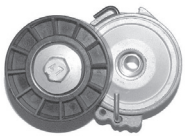

04807
tensor correa alternador 2.0 D

oe: 5751.55 -96344 65780



04998 Ø 17 mm
polea de alternador 1.8 FlexFuel - 2.0 C30

oe: 8658644 -9442904



05422
tensor correa alternador 1.6 D C30

oe: 31251129 -30731765



05450 Ø 10 mm
rodillo tensor correa alternador 1.6 D C30
oe: 30637505



06010 Ø 17 mm
polea de alternador 1.6 D - 2.0 D

oe: 8666579 -30667067



05350 Ø 29,9 mm
piñón de distribución 1.6 D - 1.6 D2 C30

oe: 1359940 -0805.E5



05932 Ø 19,05 mm
bomba de embrague (plástico)

oe: 1 539 937 -1 476 806



68098 longitud: 410 mm
limpiaparabrisas posterior 1.6 - 1.6 D - 1.8 C30
oe: 31290075

ABS



50194 Sensor activo
sensor velocidad rueda - ABS Eje delantero 1.6 - 1.6 D - 1.6 D2
oe: 9475557



03776
caja de termostato 1.6 D - 1.6 D2 S40 II,S60 II,S80 II
oe: 31319493

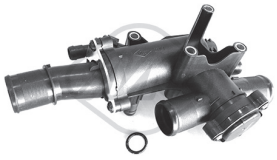

03787
caja de termostato 2.0 D S40 II,S80 II
oe:



03800
caja de termostato 1.6 D S40 II,S80 II
oe: 30711526



03805
caja de agua 1.8 - 1.8 FlexFuel S40 II,S80 II
oe: 1450955 -1484876



03807
termostato completo 1.8 - 1.8 FlexFuel - 2.0 S40 II
oe: 31251245 -30757408



93023
válvula EGR 1.6 D S40 II,S80 II
oe: 36001412 S1 -36001412



93043
válvula EGR 1.6 D S40 II
oe: 36000978 -30750092



93053
válvula EGR 2.0 D S40 II,S80 II
oe: 36000980 -8653688



93061
válvula EGR 2.5 TDI S70,S80 I
oe: 91799320



02021
arandela cárter 1.6 - 2.0 - 2.0 F S40 II,S80 II
oe: 1005593



02024 Ø 14 mm
arandela carter c/goma 14mm 1.9 DI S40 I
oe: 0164.54 -0164.54



02780
junta colector escape 2.5 TDI S70,S80 I
oe: 028129589B



02890 Ø 85 mm
junta cónica tubo de escape S40 I
oe: 6001021335



03621
tapón llenado aceite motor (en plástico, reemplaza al metálico) 2.5 TDI S70,S80 I
oe: 9180597



05397
cárter de aceite 1.6 D - 1.6 D2 S40 II
oe: Y40110400B -1 342 630



05497
cárter de aceite 1.9 DI - 1.9 TD S40 I
oe: 82 00 728 381 -77 00 111 746

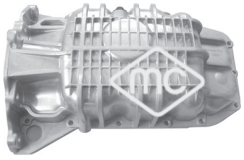

05937
cárter de aceite 1.6 S40 II
oe: 1121127

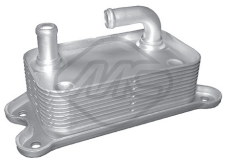

06367
intercambiador calor S40 II,S60 II
oe: 31201909 -30774483

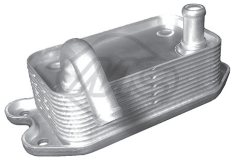

06368
intercambiador calor S60 I,S70,S80 I
oe: 9 497 225 -8 677 974

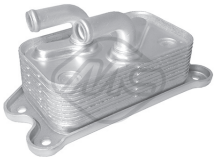

06369
intercambiador calor S80 I
oe: 3 062 209 0



06370
intercambiador calor S40 I
oe: 9 496 495 -9496495

© INDUSTRIAL METALCAUCHO, S.L.U.



06371
intercambiador calor 3.2 - 3.2 AWD - T6 AWD S80 II
oe: 3 079 223 1 -3 064 580 0



06372
intercambiador calor S40 II
oe: 30741956 -30723129



06379
intercambiador calor 2.4 D5 S40 II
oe: 3 120 191 1 -3 075 193 7

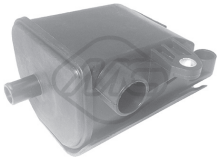

35057
válvula vapores motor S70
oe: 1 271 652



35058
válvula vapores motor S40 I,S60 I,S70,S80 I
oe: 1 271 988



35062
válvula vapores motor S60 I,S70
oe: 31338024



03672
válvula filtro gasoil 2.5 TDI S70,S80 I
oe: 191 127 247 A -191 127 247 A



05387
filtro de gasoil 1.9 DI S40 I
oe: 8200416947 -77 00 109 585



05392
filtro de gasoil 1.6 D S40 II
oe: 3750085 -30750085



05393
filtro de gasoil 1.9 DI S40 I
oe: 8200084288 -8200780950



05284
soporte motor posterior S40 II
oe: 1 404 996 -1 420 044

06971
soporte motor no hidraulico 2.0 S40 I
oe: 1844.75 -1844.70



04256
silentbloc portamangueta eje trasero ambos lados S40 II
oe: 1 304 124 -C2Y6-28-46X



04938 Ø 12,2 mm
tirante inferior suspensión Eje trasero;izquierda;derecha;debajo S40 II
oe: 30683067



04939
brazo superior suspensión tras. completo ambos lados;Eje trasero S40 II
oe: BP4K 28 C 10B -1 061 659



05292
bieleta puntal barra estabilizadora eje trasero ambos lados S40 II
oe: 1734686 -1 469 208



05296 Ø 20 mm
goma barra estabilizadora Eje delantero S40 II
oe: 30666266



05343 Ø 14 mm
silentbloc anterior brazo suspensión delant. delante S40 II
oe: --



05344 Ø 22 mm
silentbloc posterior brazo susp. posterior S40 II
oe: 30678440 ---



05941
bieleta punta barra estabilizadora eje delantero, ambos lados S40 II
oe: 8623576



06608 Ø 12 mm
silentbloc interior;Eje delantero S40 I
oe: 30818467



06609 Ø 21 mm
silentbloc exterior;Eje delantero, derecha S40 I
oe: 30872511



06610 Ø 22 mm
silentbloc exterior;Eje delantero, izquierda S40 I
oe: 30872510



06611 Ø 12 mm
silentbloc Eje delantero S70
oe: 271631 -6800251



06612
silentbloc Eje delantero S70
oe: 9492532 -272273



06613
silentbloc Eje delantero S60 I,S80 I
oe: 8630604 -9461626



06614
silentbloc Eje delantero S60 I
oe: 9465971 -9443882



06618 Ø 22 mm
silentbloc posterior S40 II
oe: 30678440 ---



06619
silentbloc ambos lados;delante;Eje delantero S60 II,S80 II
oe: 31 317 666 -31 340 128



06620
silentbloc posterior;Eje delantero, derecha S60 II,S80 II
oe: 31387572



06621
silentbloc Eje delantero S80 II
oe: 31 277 344 -31 200 775



06626 Ø 12,2 mm
silentbloc exterior;ambos lados;Eje trasero;interior;debajo;delante S60 II,S80 II
oe: 31262128



05285
soporte amortiguador completo con rodamiento eje delantero S40 II
oe: 30681546



05286 Ø 35 mm
rodamiento soporte amortg. eje delantero, ambos lados S40 II
oe: 31262470 -30666530



05303
tuerca rueda Eje trasero;Eje delantero S40 II
oe: 8665333 -999359



90193 Ø 26.4 mm
buje de rueda eje trasero ambos lados T5 AWD S40 II
oe: 31277045 -31212699



90198
buje de rueda Eje trasero 1.6 - 1.6 D - 1.6 D2 S40 II
oe: 31340686 -31280051



90199
buje de rueda Eje delantero 1.6 - 1.6 D - 1.6 D2 S40 II
oe: 31340604 -31262950



90200 Ø 26.5 mm
buje de rueda Eje trasero D5 - D5 AWD - T6 AWD S60 II,S80 II
oe: 31360027 -31277809



90201
buje de rueda Eje delantero 2.0 T - D3 - D4 S60 II,S80 II
oe: 31360096 -30736501



96108 longitud: 205 mm
latiguillo de freno Eje trasero 1.8 S40 I
oe: 433611775A -433611775A



96179 longitud: 360 mm
latiguillo de freno Eje delantero 2.0 T - 2.4 S60 I,S80 I
oe: 1L0611701

© INDUSTRIAL METALCAUCHO, S.L.U.



04176 Ø 18 mm
polea cigüeñal 2.5 TDI - 2.5 TDi AWD S70,S80 I
oe: 9163918 -9180620



05942 Ø 30 mm
polea cigüeñal 2.0 D S40 II,S80 II
oe: 8653666 -30725269

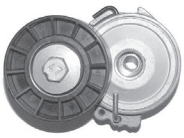

04807
tensor correa alternador 2.0 D S40 II
oe: 5751.55 -96344 65780



04912 Ø 56 mm - 6 canales
polea de alternador 1.9 DI S40 I
oe: 8641982



04913 Ø 48.8 mm - canales
polea de alternador 1.9 DI S40 I
oe: 7700426849



04914 Ø 48.8 mm - 5 canales
polea de alternador 1.9 DI S40 I
oe: 7711134312



04998 Ø 17 mm
polea de alternador 1.8 i - 2.0 T - 2.0 T4 S40 I,S60 I,S70,S80 I,S80 II
oe: 8658644 -9442904



05161 Ø 17 mm
rodillo tensor correa alternador 1.9 DI S40 I
oe: 30883834



05261 Ø 17 mm
rodillo tensor correa alternador 1.9 DI S40 I
oe: 30652243 -30623983



05422
tensor correa alternador 1.6 D S40 II,S80 II
oe: 31251129 -30731765



05450 Ø 10 mm
rodillo tensor correa alternador 1.6 D S40 II,S80 II
oe: 30637505



05484 Ø -60 mm, ancho: 25,5 mm
rodillo tensor correa alternador 1.9 DI S40 I
oe: 30852898



06009 Ø 17;17 mm
polea de alternador 1.6 D DRIVe S80 II
oe: 31285818



06010 Ø 17 mm
polea de alternador 1.6 D - 2.0 D S40 II
oe: 8666579 -30667067



05350 Ø 29,9 mm
piñón de distribución 1.6 D - 1.6 D2 S40 II,S60 II,S80 II
oe: 1359940 -0805.E5



05932 Ø 19,05 mm
bomba de embrague (plástico) S40 II
oe: 1 539 937 -1 476 806

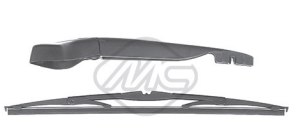

68102 longitud: 400 mm
limpiaparabrisas posterior 1.6 - 1.6 D - 1.6 D2 S40 II
oe: 9139570 -30806918



50194 Sensor activo
sensor velocidad rueda - ABS Eje delantero 1.6 - 1.6 D - 1.6 D2 S40 II
oe: 9475557



03776
caja de termostato 1.6 D - 1.6 D2 V50,V70 III
oe: 31319493

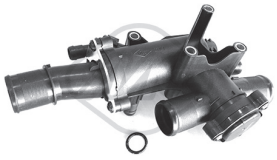

03787
caja de termostato 2.0 D V50,V70 III
oe:

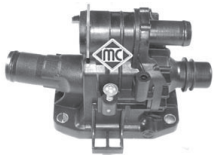

03800
caja de termostato 1.6 D V50,V70 III
oe: 30711526



03805
caja de agua 1.8 - 1.8 FlexFuel V50
oe: 1450955 -1484876



03807
termostato completo 1.8 - 1.8 FlexFuel - 2.0 V50
oe: 31251245 -30757408



93023
válvula EGR 1.6 D V50,V70 III
oe: 36001412 S1 -36001412



93043
válvula EGR 1.6 D V50
oe: 36000978 -30750092



93053
válvula EGR 2.0 D V50,V70 III
oe: 36000980 -8653688



93061
válvula EGR 2.5 TDI V70 I,V70 II
oe: 91799320



02021
arandela cárter 1.6 - 2.0 - 2.0 FlexFuel V50,V70 III
oe: 1005593



02780
junta colector escape 2.5 TDI V70 I,V70 II
oe: 028129589B



03621
tapón llenado aceite motor (plástico, re-emplaza metálico) 2.5 TDI V70 I,V70 II
oe: 9180597



05397
cárter de aceite 1.6 D V50
oe: Y40110400B -1 342 630

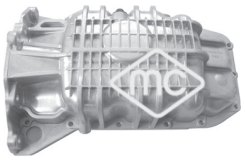

05937
cárter de aceite 1.6 V50
oe: 1121127

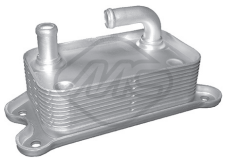

06367
intercambiador calor V50
oe: 31201909 -30774483

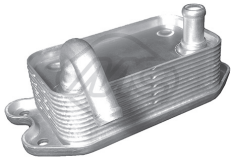

06368
intercambiador calor V70 I,V70 II
oe: 9 497 225 -8 677 974



06371
intercambiador calor 2.0 T - T6 AWD V70 III
oe: 3 079 223 1 -3 064 580 0



06372
intercambiador calor V50
oe: 30741956 -30723129



06379
intercambiador calor 2.4 D5 - 2.4 Tdi V50
oe: 3 120 191 1 -3 075 193 7

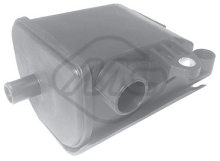

35057
válvula vapores motor 2.0 - 2.5 - 2.5 Bifuel V70 I
oe: 1 271 652



35058
válvula vapores motor V70 I,V70 II
oe: 1 271 988

© INDUSTRIAL METALCAUCHO, S.L.U.



35062
válvula vapores motor V70 I

oe: 31338024



03672
válvula filtro gasoil 2.5 TDI V70 I,V70 II

oe: 191 127 247 A -191 127 247 A



05392
filtro de gasoil 1.6 D V50

oe: 3750085 -30750085



05284
soporte motor posterior V50

oe: 1 404 996 -1 420 044



04256
silentbloc portamangueta eje trasero ambos lados V50

oe: 1 304 124 -C2Y6-28-46X



04938 Ø 12,2 mm
tirante inferior suspensión Eje trasero;izquierda;derecha;debajo V50

oe: 30683067



04939
brazo superior suspensión tras. completo ambos lados;Eje trasero V50

oe: BP4K 28 C 10B -1 061 659



05292
bieleta puntal barra estabilizadora eje trasero ambos lados V50

oe: 1734686 -1 469 208



05296 Ø 20 mm
goma barra estabilizadora Eje delantero V50

oe: 30666266



05343 Ø 14 mm
silentbloc anterior brazo suspensión delant. delante V50

oe: --



05344 Ø 22 mm
silentbloc posterior brazo susp. posterior V50

oe: 30678440 ---



05941
bieleta punta barra estabilizadora eje delantero, ambos lados V50

oe: 8623576



06611 Ø 12 mm
silentbloc Eje delantero V70 I

oe: 271631 -6800251



06612
silentbloc Eje delantero V70 I

oe: 9492532 -272273



06613
silentbloc Eje delantero 2.0 V70 I,V70 II

oe: 8630604 -9461626



06614
silentbloc Eje delantero V70 II

oe: 9465971 -9443882



06618 Ø 22 mm
silentbloc posterior V50

oe: 30678440 ---



06619
silentbloc ambos lados;delante;Eje delantero V70 III

oe: 31 317 666 -31 340 128



06620
silentbloc posterior;Eje delantero, derecha V70 III

oe: 31387572



06621
silentbloc Eje delantero V70 III

oe: 31 277 344 -31 200 775



06626 Ø 12,2 mm
silentbloc exterior;ambos lados;Eje trasero;interior;debajo;delante V70 III

oe: 31262128

© INDUSTRIAL METALCAUCHO, S.L.U.



05285
soporte amortiguador completo con rodamiento eje delantero, ambos lados V50
oe: 30681546



05286 Ø 35 mm
rodamiento soporte amortg. eje delantero, ambos lados V50
oe: 31262470 -30666530



05287
jgo. tope + fuelle amortiguador delante;Eje delantero V50
oe: 30666842



05303
tuerca rueda Eje trasero;Eje delantero V50
oe: 8665333 -999359



90193 Ø 26.4 mm
buje de rueda eje trasero ambos lados T5 AWD V50
oe: 31277045 -31212699



90198
buje de rueda Eje trasero 1.6 - 1.6 D - 1.6 D2 V50
oe: 31340686 -31280051



90199
buje de rueda Eje delantero 1.6 - 1.6 D - 1.6 D2 V50
oe: 31340604 -31262950



90200
buje de rueda Eje trasero 3.2 AWD - D5 AWD V70 III
oe: 31360027 -31277809



90201
buje de rueda Eje delantero 1.6 D - 1.6 DRIVe / D2 - 1.6 T4F V70 III
oe: 31360096 -30736501



96179 longitud: 360 mm
latiguillo de freno Eje delantero 2.0 T - 2.3 T5 - 2.4 V70 II
oe: 1L0611701



01222 kit **00222 fuelle**
kit fuelle transmisión lado de rueda 2.0 D V50
oe: 1359669 -1439367 Ø 36-85 mm



04176 Ø 18 mm
polea cigüeñal 2.5 TDI - 2.5 TDi AWD V70 I,V70 II
oe: 9163918 -9180620



05942 Ø 30 mm
polea cigüeñal 2.0 D V50,V70 III
oe: 8653666 -30725269

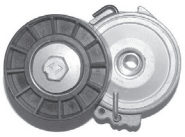

04807
tensor correa alternador 2.0 D V50
oe: 5751.55 -96344 65780



04998 Ø 17 mm
polea de alternador 2.5 TDI - 2.5 TDi AWD V70 I,V70 II
oe: 8658644 -9442904



05422
tensor correa alternador 1.6 D V50,V70 III
oe: 31251129 -30731765



05450 Ø 10 mm
rodillo tensor correa alternador 1.6 D V50,V70 III
oe: 30637505



06009 Ø 17;17 mm
polea de alternador 1.6 D V70 III
oe: 31285818



06010 Ø 17 mm
polea de alternador 1.6 D - 2.0 D V50,V70 III
oe: 8666579 -30667067



05350 Ø 29,9 mm
piñón de distribución 1.6 D - 1.6 D2 V50,V70 III
oe: 1359940 -0805.E5



05932 Ø 19,05 mm
bomba de embrague (plástico) V50
oe: 1 539 937 -1 476 806

© INDUSTRIAL METALCAUCHO, S.L.U.



68101 longitud: 350 mm
limpiaparabrisas posterior 2.4 - T5 V50

oe: 30784289 -31250094



68103 longitud: 400 mm
limpiaparabrisas posterior 2.0 V70 I

oe: 9139571 -3512315



68104 longitud: 370 mm
limpiaparabrisas posterior 2.0 T - 2.3 T5 - 2.4 V70 II

oe: 9139570 -9483166

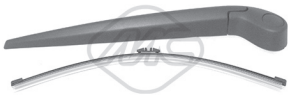

68106 longitud: 350 mm
limpiaparabrisas posterior 1.6 D - 1.6 DRIVe / D2 - 1.6 T4F V70 III

oe:



50194 Sensor activo
sensor velocidad rueda - ABS Eje delantero 1.6 - 1.6 D - 1.6 D2 V50

oe: 9475557

Polig. Ind. Rubi Sud | Puig i Cadafalch, 2.
08191 Rubí, Barcelona (SPAIN)

Tel: +34 93 274 29 43
Fax +34 93 346 69 02

www.metalcaucho.com